Instructions d'utilisation et de montage

FR NOTICE ORIGINALE

LIEBHERR

Sommaire

1 Consignes de sécurité générales ... 3
1.1 Utilisation conforme ... 3
1.2 Mauvais usage prévisible ... 3
1.3 Groupe d'utilisateurs ... 3
1.4 Avertissements - Dangers pour l'utilisateur ... 3
1.5 Dysfonctionnements, endommagements et réparations ... 4
1.6 Remarques relatives à la mise au rebut ... 4
1.7 Conformité ... 4
1.8 Classes climatiques ... 5
1.9 Substances SVHC selon le règlement REACH ... 5
1.10 Base de données EPREL ... 5
1.11 Licences open source ... 5
1.12 Pièces de rechange ... 5
1.13 Niveaux d'avertissement ... 5

2 Vue d'ensemble de l'appareil ... 5
2.1 Articles fournis ... 5
2.2 Vue d'ensemble de l'appareil et de ses équipements ... 5
2.3 SmartDevice ... 6

3 Installation et raccordement ... 6
3.1 Conditions d'installation ... 6
3.2 Dimensions de l'appareil ... 7
3.3 Exigences de ventilation ... 7
3.4 Dimensions de raccordement électrique ... 8
3.5 Transporter l'appareil ... 8
3.6 Déballer l'appareil ... 8
3.7 Remplacement de la butée de porte ... 9
3.8 Monter une entretoise murale* ... 15
3.9 Installer l'appareil ... 15
3.10 Aligner l'appareil ... 16
3.11 Installation de plusieurs appareils ... 16
3.12 Intégration de l'appareil dans un coin cuisine ... 16
3.13 Après l'installation ... 18
3.14 Brancher l'appareil sur le secteur ... 18
3.15 Eliminer l'emballage ... 18

4 Fonctionnement de l'écran Touch ... 18
4.1 Navigation et explication des symboles ... 19
4.2 Menus ... 19
4.3 Mode veille ... 20

5 Mise en service ... 20
5.1 Mettre l'appareil en marche (première mise en service) ... 20

6 Stockage ... 20
6.1 Conseils de stockage ... 20
6.2 Partie réfrigérateur ... 20
6.3 EasyFresh ... 21
6.4 Stockage d'aliments dans le réfrigérateur et règles d'hygiène alimentaire* ... 21
6.5 Durées de stockage ... 21

7 Économiser de l'énergie ... 21

8 Utilisation ... 22
8.1 Éléments de commande et d'affichage ... 22
8.1.1 Écran Status ... 22
8.1.2 Symboles d'affichage ... 22
8.2 Fonctionnement de l'appareil ... 22
8.2.1 Remarques sur les fonctions de l'appareil ... 22
Activation et désactivation de l'appareil ... 22
Température ... 22
D-Value* ... 23
SuperCool ... 23
PowerCool ... 23
PartyMode ... 24
HolidayMode ... 24
SabbathMode ... 25
E-Saver ... 25
CleaningMode ... 26
Verrouillage de la saisie ... 26
Fonction rappel ... 27
Unité de température ... 27
Luminosité de l'écran ... 27
WiFi ... 27
Informations de l'appareil ... 28
Logiciel ... 29
Alarme de la porte ... 29
Mode démo ... 29
Rétablissement des réglages d'usine ... 30
8.3 Messages ... 30
8.3.1 Aperçu des avertissements ... 30
8.3.2 Élimination des avertissements ... 31
8.3.3 Aperçu des rappels ... 31
8.3.4 Élimination des rappels ... 31

9 Équipement ... 31
9.1 Balconnets de contre-porte ... 31
9.2 Tablettes de rangement ... 32
9.3 VarioSafe * ... 35
9.4 Couvercle du compartiment EasyFresh ... 38
9.5 Bordure télescopique avec panier à bouteilles* ... 39
9.6 Casier à œufs* ... 39
9.7 Porte-bouteilles ... 40
9.8 FlexCube* ... 40

10 Entretien ... 40
10.1 Filtre à charbon actif FreshAir ... 40
10.2 Insérer / Retirer le range-bouteilles ... 41
10.3 Couvercle du compartiment EasyFresh ... 41
10.4 Dégivrer l'appareil ... 42
10.5 Nettoyer l'appareil ... 42

11 Aide clients ... 43
11.1 Données techniques ... 43
11.2 Bruits de fonctionnement ... 43
11.3 Problème technique ... 43
11.4 Service client ... 44
11.5 Plaque signalétique ... 45

12 Mettre hors service ... 45

13 Élimination ... 45
13.1 Préparer l'appareil à l'élimination ... 45
13.2 Éliminer l'appareil en respectant l'environnement. ... 45

*** selon le modèle et l'équipement**

Le fabricant travaille sans cesse au perfectionnement de tous les modèles de ses produits. Nous comptons donc sur votre compréhension concernant des modifications éventuelles de forme, d'équipement et de technologie.

Symbole	Explication
	Lire le manuel d'utilisation Pour découvrir tous les avantages de votre nouvel appareil, veuillez lire attentivement les consignes figurant dans le présent manuel.
	Informations supplémentaires sur Internet Vous pouvez trouver les instructions au format numérique avec des informations complémentaires et dans d'autres langues sur Internet en scannant le QR-code sur la page de couverture de cette notice ou en saisissant votre numéro de service à l'adresse **home.liebherr.com/fridge-manuals**. Vous trouverez le numéro de service sur la plaque signalétique : *Fig.* Représentation à titre d'exemple
	Vérifier l'état de l'appareil Vérifier l'absence d'avaries de transport sur toutes les pièces. En cas de réclamation, adressez-vous au revendeur ou au service client.
	Divergences Le manuel d'utilisation est valable pour plusieurs modèles. Des divergences sont donc possibles. Les paragraphes concernant uniquement un certain type d'appareils sont indiqués par un astérisque (*).
	Instructions et résultats Les instructions sont indiquées par ▶. Les résultats sont indiqués par ▷.
	Vidéos Les vidéos des appareils sont disponibles sur la chaîne YouTube de Liebherr-Hausgeräte.

Licences open source :

L'appareil embarque des composants logiciels utilisant des licences open source. Vous trouverez des informations concernant les licences open source à cette adresse : **home.liebherr.com/open-source-licences**

Ces informations utilisateur concernent les appareils suivants :

R / RD ...	42.. / 46.. / 50.. / 52..
K ..	46.. / 52..
SR ...	52..

1 Consignes de sécurité générales

Conservez soigneusement ces informations utilisateur afin de pouvoir vous y référer à tout moment.

Si l'appareil est confié à de nouveaux propriétaires, ces informations utilisateur doivent leur être transmises.

Pour pouvoir utiliser l'appareil correctement et en toute sécurité, lisez soigneusement ces informations utilisateur avant de l'installer et de l'utiliser. Suivez toujours les instructions, les consignes de sécurité et les avertissements qui y figurent. Ils sont importants pour vous permettre d'installer et d'utiliser l'appareil en toute sécurité et de manière impeccable.

1.1 Utilisation conforme

- Cet appareil est prévu pour un usage domestique et domaines d'utilisation similaires, par exemple :
  - cuisines du personnel des magasins, des bureaux et autres lieux de travail
  - dans l'agriculture et par des clients d'hôtels, de motels et d'autres hébergements
  - les pensions servant le petit-déjeuner
  - dans le cadre de services de restauration et autres prestations semblables dans le commerce de gros
- Autres utilisations :
  - Cet appareil ne convient pas à la congélation des aliments.
  - Tous les autres types d'utilisation sont interdits.

1.2 Mauvais usage prévisible

Les utilisations suivantes sont expressément interdites :

- Stockage et refroidissement des produits suivants :
  - Substances chimiquement instables, inflammables ou corrosives
  - Substances explosives, comme par ex. des bacs aérosols contenant un gaz propulseur inflammable
  - Médicaments, plasma, préparations en laboratoire ou autres substances et produits relevant de la directive sur les produits médicaux 2007/47/CE
- Utilisation dans les zones à risque d'explosion

Toute utilisation incorrecte de l'appareil conduit à un endommagement ou à la détérioration des aliments qui s'y trouvent.

1.3 Groupe d'utilisateurs

- Cet appareil ne doit pas être utilisé par des personnes (y compris des enfants) présentant des capacités physiques, sensorielles ou mentales réduites, ni par des personnes manquant d'expérience ou de connaissances, sauf si elles sont surveillées par une personne responsable de leur sécurité ou qu'on leur ait expliqué comment utiliser l'appareil. Les enfants doivent être surveillés, afin de s'assurer qu'ils ne jouent pas avec l'appareil.
- Les enfants âgés de 3 à 8 ans peuvent charger et décharger le réfrigérateur/congélateur.

1.4 Avertissements - Dangers pour l'utilisateur

- AVERTISSEMENT : Veillez à ce que les ouvertures d'aération du boîtier de l'appareil ou des éléments encastrés ne soient pas obstruées.
- AVERTISSEMENT : N'utilisez pas de dispositifs mécaniques ou d'autres moyens pour accélérer le processus de dégivrage autres que ceux recommandés par le fabricant.
- AVERTISSEMENT : N'endommagez pas le circuit frigorifique.
- AVERTISSEMENT : Ne faites pas fonctionner à l'intérieur du bac de refroidissement/congélation des appareils électriques qui ne seraient pas du type de construction recommandé par le fabricant.

- AVERTISSEMENT : Lors de la mise en place de l'appareil, vous devez vous assurer que le câble de raccord secteur ne doit pas coincé ou endommagé.
- AVERTISSEMENT : Ne placez pas des multiprises mobiles ou des blocs d'alimentation derrière l'appareil.

Une fois l'appareil monté, il doit toujours encore être possible de pouvoir le séparer du réseau.

- Connecteur secteur accessible (au-dessus, en dessous ou à côté de l'appareil)
- Déclenchement du fusible de l'installation électrique du bâtiment, conformément aux règles d'installation.

AVERTISSEMENT : Risque d'incendie/substances inflammables.

Le symbole peut être apposé sur le condenseur et peut également être illustré à d'autres endroits sur l'appareil. Il avertit du danger en relation avec des substances inflammables. Ne retirez pas l'autocollant.

- Plus la quantité de réfrigérant dans l'appareil est importante, plus la pièce d'installation de l'appareil doit être grande. Dans les pièces trop petites, en cas de fuite, un mélange gaz-air inflammable peut être produit. Pour 8 g de réfrigérant, la pièce d'installation doit présenter une superficie d'au moins 1 m^3. Les indications concernant le réfrigérant contenu sont indiquées sur la plaque signalétique à l'intérieur de l'appareil.
- Les surfaces susceptibles d'entrer en contact avec des aliments et les systèmes d'évacuation accessibles doivent être nettoyés régulièrement.
- Emballer la viande ou le poisson cru dans des récipients propres et fermés. Ainsi, la viande ou le poisson ne risque pas de toucher ou de couler sur d'autres aliments.
- Si le réfrigérateur/congélateur reste vide de manière prolongée, arrêtez l'appareil, dégivrez-le, nettoyez-le et séchez-le. Maintenez la porte ouverte pour éviter la formation de moisissures.
- Éviter tout contact prolongé de la peau avec les surfaces froides ou les produits réfrigérés. Utiliser par exemple des gants de protection.
- Les boissons alcoolisées ou autres contenants comportant de l'alcool doivent être impérativement fermés hermétiquement. En cas de fuite, l'alcool risque en effet de s'enflammer au contact des composants électriques.
- N'ouvrir la porte que brièvement. Vous éviterez ainsi que la température à l'intérieur de l'appareil ne s'élève.
- Ne pas mettre les mains entre la porte et l'appareil lors de l'ouverture et de la fermeture. Vous risqueriez de vous coincer les doigts.
- Ne déposez pas d'objets dans la zone avant de la plaque de verre inférieure, afin de garantir une fermeture irréprochable de la porte de l'appareil. (voir 6.2 Partie réfrigérateur) (voir 9.1 Balconnets de contre-porte)
- AVERTISSEMENT : Cet appareil doit être fixé conformément à la notice d'utilisation, afin d'exclure tout danger émanant d'un manque de stabilité.
- Respectez les instructions concernant l'installation et le raccordement. (voir 3 Installation et raccordement)

1.5 Dysfonctionnements, endommagements et réparations

- Raccord secteur avec connecteur d'appareil :
  Si le câble de raccordement secteur de cet appareil est endommagé, il doit être remplacé par un câble de raccordement spécial, disponible auprès du fabricant ou de son service après-vente. Le changement peut être effectué par le client.
- Les réparations et interventions sur l'appareil doivent être réservées au seul service après-vente ou à un personnel spécialisé ayant été formé à cet effet.
- En cas de dysfonctionnements et de défaillances de l'appareil, débranchez la fiche secteur ou arrêtez le fusible. Si la fiche secteur est débranchée, tenez toujours le connecteur. Ne tirez pas sur le câble.

1.6 Remarques relatives à la mise au rebut

Le symbole de la poubelle barrée indique que l'appareil ne doit pas être jeté ensemble avec les déchets ménagers non triés, mais qu'il doit faire l'objet d'une collecte séparée. Il contient des matériaux recyclables et peut, le cas échéant, être réutilisé.

Ce symbole peut être apposé sur le compresseur. Il fait référence à l'huile qui s'y trouve et prévient des dangers suivants : **Peut être mortel en cas d'ingestion et de pénétration dans les voies respiratoires.** Cette remarque ne vaut que pour le recyclage. Dans le cadre d'un fonctionnement normal, il n'existe aucun danger.

Cet autocollant ou un autocollant semblable est susceptible de se trouver à l'arrière de l'appareil. Il indique que des panneaux d'isolation sous vide (VIP) ou des panneaux de perlite se trouvent dans la porte et/ou dans le boîtier. Cette remarque ne vaut que pour le recyclage. Ne retirez pas l'autocollant.

- Pour cette raison, la mise au rebut des appareils usagés doit respecter scrupuleusement les prescriptions et réglementations locales. N'endommagez pas le circuit frigorifique lors du transport car le fluide réfrigérant qui s'y trouve (indications figurant sur la plaque signalétique) et l'huile risqueraient de s'en échapper.
- Veuillez noter que l'effacement de données à caractère personnel éventuellement présentes relève de la responsabilité du client.
- Pour l'Allemagne : L'appareil peut être éliminé gratuitement auprès des centres locaux de recyclage/de traitement des matériaux réutilisables au moyen de collecteurs de classe 1. Lors de l'achat d'un nouveau réfrigérateur/congélateur, si la surface de vente > 400 m^2 l'ancien appareil est également repris gratuitement par le détaillant.
- UE : Veuillez vous renseigner au sujet des possibilités de mise au rebut d'appareils usagés auprès de vos autorités locales.

1.7 Conformité

L'étanchéité du circuit réfrigérant est éprouvée. L'appareil est conforme aux prescriptions de sécurité applicables et satisfait aux exigences des directives correspondantes.

Pour le marché UE :	L'appareil répond à la directive 2014/53/UE.
Pour le marché GB :	L'appareil est conforme aux Radio Equipment Regulations 2017 SI 2017 No. 1206.

Le texte intégral de la déclaration CE de conformité est disponible sur le site web suivant : www.Liebherr.com

1.8 Classes climatiques

En fonction de sa classe climatique, l'appareil est conçu pour fonctionner à certaines températures ambiantes. La classe climatique de votre appareil est indiquée sur la plaque signalétique.

Remarque

▶ Pour garantir un fonctionnement impeccable de l'appareil, respecter les températures ambiantes indiquées.

Classe climatique	pour les températures ambiantes
SN	10 °C à 32 °C
N	16 °C à 32 °C
ST	16 °C à 38 °C
T	16 °C à 43 °C
SN-ST	10 °C à 38 °C
SN-T	10 °C à 43 °C

1.9 Substances SVHC selon le règlement REACH

- En cliquant sur le lien ci-dessous, vous pouvez vérifier si votre appareil contient des substances SVHC selon le règlement REACH :
  https://go.liebherr.com/z3eewm

1.10 Base de données EPREL

- À compter du 1er mars 2021, des informations concernant l'étiquetage énergétique et les exigences en matière d'écoconception seront disponibles dans la base de données européenne des produits (EPREL). Cette base de données des produits est accessible par le biais du lien suivant https://eprel.ec.europa.eu/. Vous y serez invité à saisir l'identifiant du modèle. L'identifiant du modèle se trouve sur la plaque signalétique.

1.11 Licences open source

- L'appareil embarque des composants logiciels utilisant des licences open source. Vous trouverez des informations concernant les licences open source à cette adresse :
  home.liebherr.com/open-source-licences

1.12 Pièces de rechange

- La disponibilité des pièces de rechange pour les pièces fonctionnelles et les pièces d'équipement pouvant être stockées est de 15 ans.

1.13 Niveaux d'avertissement

⚠ **DANGER**	Désigne une situation de danger immédiate qui entraînera des blessures graves voire mortelles si vous ne l'évitez pas.
⚠ **AVERTISSEMENT**	Désigne une situation de danger qui entraînerait des blessures graves voire mortelles si vous ne l'évitiez pas.
⚠ **PRUDENCE**	Désigne une situation de danger qui entraînerait des blessures légères ou moyennes si vous ne l'évitiez pas.
ATTENTION	Désigne une situation de danger qui peut entraîner des dommages matériels si vous ne l'évitez pas.
Remarque	Désigne des consignes et conseils utiles.

2 Vue d'ensemble de l'appareil

2.1 Articles fournis

Contrôlez toutes les pièces pour détecter les éventuels dommages dus au transport. Pour toute réclamation, contactez le revendeur ou le service client. (voir 11.4 Service client)

La livraison est composée des pièces suivantes :

- Appareil indépendant
- Équipement (en fonction du modèle)
- Matériel de montage (en fonction du modèle)
- « Quick Start Guide »
- « Installation Guide »*
- Brochure SAV

2.2 Vue d'ensemble de l'appareil et de ses équipements

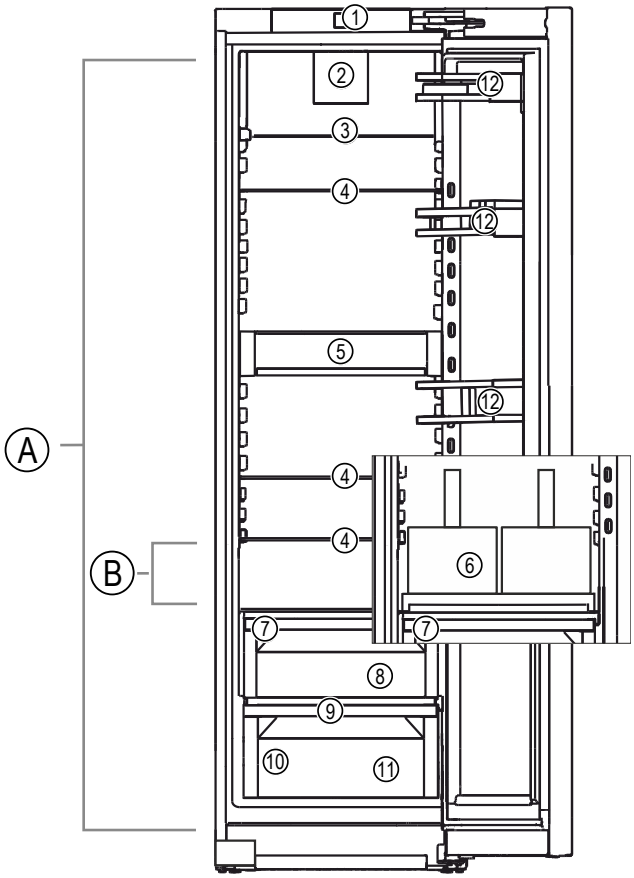

Fig. 1 Représentation à titre d'exemple

Plage de température

(A) Réfrigérateur
(B) Zone la plus froide

Équipement

(1)	Éléments de commande	**(7)**	Couvercle du compartiment EasyFresh
(2)	Ventilateur avec filtre à charbon actif FreshAir	**(8)**	Compartiment EasyFresh
(3)	Tablette de rangement divisible*	**(9)**	Orifice d'évacuation
(4)	Tablette de rangement	**(10)**	Plaque signalétique
(5)	VarioSafe*	**(11)**	Bac à légumes*
(6)	Balconnet porte-bouteilles*	**(12)**	Balconnet de contre-porte

2.3 SmartDevice

SmartDevice est la solution de mise en réseau pour votre réfrigérateur.

Si votre appareil est compatible avec SmartDevice ou préparé pour cela, vous pouvez rapidement et facilement intégrer votre appareil à votre réseau Wi-Fi. L'application SmartDevice vous permet de contrôler votre appareil à partir d'un terminal mobile. L'application SmartDevice dispose de fonctions et possibilités de réglage supplémentaires.

Appareil préparé pour SmartDevice :	Votre appareil est préparé pour une utilisation avec la SmartDeviceBox. Vous devez tout d'abord vous procurer la SmartDeviceBox puis l'installer. Pour pouvoir connecter votre appareil au Wi-Fi, vous devez télécharger l'application SmartDevice.
Informations supplémentaire sur SmartDevice :	**smartdevice.liebherr.com**
Se procurer la SmartDeviceBox dans la boutique Liebherr-Hausgeräte :	**home.liebherr.com/shop/de/deu/smartdevicebox.html**
Télécharger l'application SmartDevice :	Une fois l'application SmartDevice installée et configurée, vous pouvez connecter votre appareil à votre réseau WLAN à l'aide de l'application SmartDevice et de la fonction WLAN (voir WiFi) de l'appareil.

Remarque
La fonction SmartDevice n'est pas disponible dans les pays suivants : Russie, Biélorussie et Kazakhstan.

Vous ne pouvez pas utiliser le SmartDeviceBox.

3 Installation et raccordement

3.1 Conditions d'installation

Les conditions d'installation sont déterminantes pour garantir un fonctionnement sûr, efficace et impeccable de votre appareil.

- Veuillez respecter toutes les consignes de sécurité.
- Tenez compte du lieu d'installation et de la position dans la pièce.

AVERTISSEMENT
Risque d'incendie en cas d'installation inappropriée !
Si un câble d'alimentation ou une fiche touche l'arrière de l'appareil, les vibrations de l'appareil peuvent endommager le câble d'alimentation ou la fiche, provoquant ainsi un court-circuit.
▶ Veillez à ce qu'aucun câble d'alimentation ne se coince sous l'appareil lorsque vous l'installez.
▶ Placer l'appareil de façon à ce qu'il n'y ait pas de contact avec la fiche ou le câble d´ alimentation.
▶ Ne brancher aucun appareil sur les prises situées à l'arrière de l'appareil.
▶ Les multiprises et autres appareils électroniques (p. ex. transformateurs halogènes) ne doivent **pas** être placés et exploités derrière l'appareil.

AVERTISSEMENT
Risque d'incendie dû à l'humidité !
Lorsque des pièces sous tension ou le câble de raccordement au secteur deviennent humides, un court-circuit peut se produire.
▶ L'appareil a été conçu pour être placé dans des locaux fermés. Ne pas exploiter l'appareil dehors ou dans des endroits humides non à l'abri de projections d'eau.

AVERTISSEMENT
Risque d'incendie en cas de fuite de réfrigérant et d'huile !
Le réfrigérant contenu est écologique, mais inflammable. L'huile contenue est elle aussi inflammable. Le réfrigérant et l'huile qui s'échappent peuvent s'enflammer si leur concentration est suffisamment élevée et s'ils entrent en contact avec une source de chaleur externe.
▶ N'endommagez pas les conduites du circuit frigorifique et du compresseur.

3.1.1 Lieu d'installation

- N'installer et n'utiliser l'appareil que dans des pièces fermées.
- De préférence, l'appareil sera installé dans une pièce sèche et bien ventilée.
- Si l'appareil est installé dans un milieu très humide, de l'eau de condensation peut se former à l'extérieur de l'appareil.
  Assurez-vous toujours que la ventilation est suffisante sur le lieu d'installation.
- Plus la quantité de réfrigérant dans l'appareil est importante, plus la pièce d'installation de l'appareil doit être grande. Dans les pièces trop petites, en cas de fuite, un mélange gaz-air inflammable peut être produit. Pour 8 g de réfrigérant, la pièce d'installation doit présenter une superficie d'au moins 1 m^3. Les indications concernant le réfrigérant contenu sont indiquées sur la plaque signalétique à l'intérieur de l'appareil.
- Le sol doit être horizontal et plan.

3.1.2 Position dans la pièce

- N'installez pas l'appareil à un endroit directement exposé aux rayons du soleil ni près d'un chauffage ou de tout autre équipement similaire.
- Vous pouvez installer l'appareil juste à côté d'un four.
- En cas d'installation de l'appareil directement à côté d'un four, la consommation d'énergie peut légèrement augmenter. Cela dépend de la durée d'utilisation et de l'intensité d'utilisation du four.

* selon le modèle et l'équipement

- Installez l'appareil dos au mur et en cas d'utilisation des entretoises murales fournies (voir ci-dessous), celles-ci doivent être placées directement au mur.*
- Installer l'appareil dos directement au mur.*
- Il est interdit d'utiliser l'appareil dans les zones à risque d'explosion.

3.1.3 Intégration dans un coin cuisine

- Vous pouvez modifier l'appareil avec des buffets. (voir 3.12 Intégration de l'appareil dans un coin cuisine)

3.2 Dimensions de l'appareil

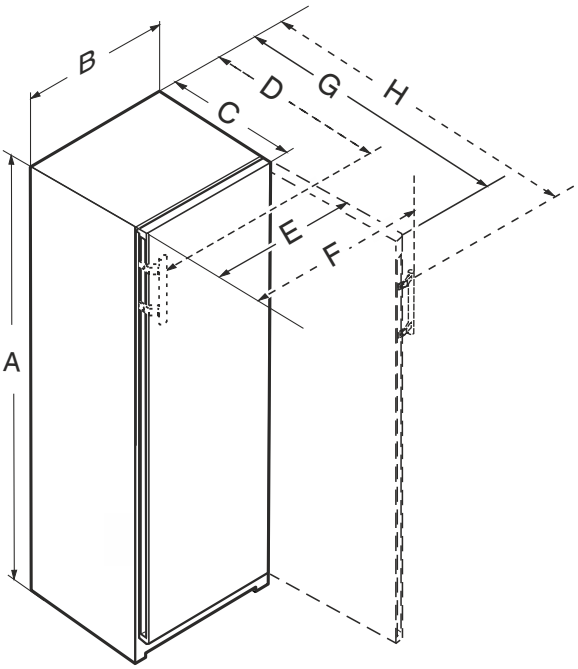

Fig. 2

SR(B).. 5220 / SR.. 5230	
A (mm)	1855
B (mm)	597
C (mm)	675[x]
D (mm)	719[x]
E (mm)	609
F (mm)	654
G (mm)	1215[x]
H (mm)	1222[x]

Pour les appareils dotés d'une poignée à levier

R.. 42..	
A (mm)	1255
B (mm)	597
C (mm)	675[x]
E (mm)	609
G (mm)	1217[x]

Pour les appareils dotés d'une poignée encastrée

R.. 46.. / Kf 46Z00	
A (mm)	1455

R.. 46.. / Kf 46Z00	
B (mm)	597
C (mm)	675[x]
E (mm)	609
G (mm)	1217[x]

Pour les appareils dotés d'une poignée encastrée

R.. 50..	
A (mm)	1655
B (mm)	597
C (mm)	675[x]
E (mm)	609
G (mm)	1217[x]

Pour les appareils dotés d'une poignée encastrée

R.. 52.. / SR.. 5220 / RD.. 52.. / Ksfe 52Z20	
A (mm)	1855
B (mm)	597
C (mm)	675[x]
E (mm)	609
G (mm)	1217[x]

Pour les appareils dotés d'une poignée encastrée

[x] Si les appareils sont utilisés avec les entretoises murales fournies, les dimensions augmentent de 15 mm (voir 3.8 Monter une entretoise murale*) .

3.3 Exigences de ventilation

ATTENTION
Risque de dommage par surchauffe suite à une ventilation insuffisante.
En cas de ventilation trop faible, le compresseur risque d'être endommagé.
▶ Veiller à une ventilation suffisante.
▶ Respecter les exigences de ventilation.

Si l'appareil est destiné à être intégré dans un coin cuisine, respectez impérativement les exigences de ventilation suivantes :*

- Le principe de base est le suivant : plus les orifices de ventilation sont importants, plus l'appareil économise de l'énergie.*

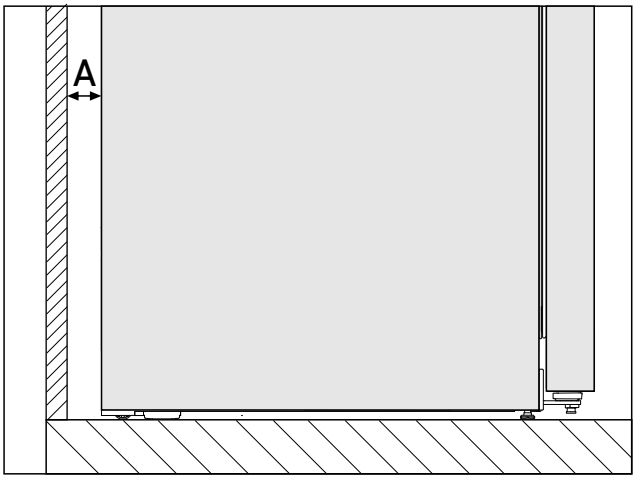

*Fig. 3 **

Distance des murs A*
25 mm*

La consommation d'énergie a été déterminée avec une distance des murs *Fig. 3 (A)* entre l'arrière de l'appareil et le mur. Si la distance des murs est inférieure à *Fig. 3 (A)*, cela n'a aucune incidence sur le fonctionnement de l'appareil. Si la distance des mur est réduite, la consommation d'énergie peut augmenter légèrement et de la condensation peut se former sur la paroi arrière de l'appareil.*

3.4 Dimensions de raccordement électrique

La prise de raccordement est située à l'arrière de l'appareil. Pour raccorder votre appareil en toute sécurité, veillez à ce que les conditions suivantes soient remplies :

- ❑ Les dimensions de raccordement électriques sont connues et observées. Voir le tableau ci-dessous.
- ❑ Effectuer le raccordement électrique conformément aux instructions. (voir 3.14 Brancher l'appareil sur le secteur)

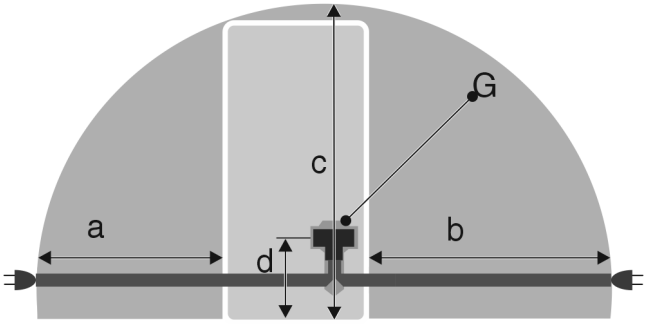

Fig. 4 Réfrigérateurs

(a) Longueur maximale disponible du câble de raccordement au secteur

(b) Longueur maximale disponible du câble de raccordement au secteur

(c) Longueur verticale maximale disponible du câble de raccordement au secteur

(d) Écart entre et le connecteur de l'appareil et le sol

(G) Connecteur d'appareil

Pour les appareils d'une largeur de 600 mm :	
a	~ 1350 mm
b	~ 1800 mm
c	~ 2050 mm
d	~ 150 mm

3.5 Transporter l'appareil

3.5.1 Transporter l'appareil en vue de la mise en service initiale

S'assurer que les conditions suivantes sont bien respectées :

- ❑ L'appareil est emballé.
- ❑ L'appareil est à la verticale.

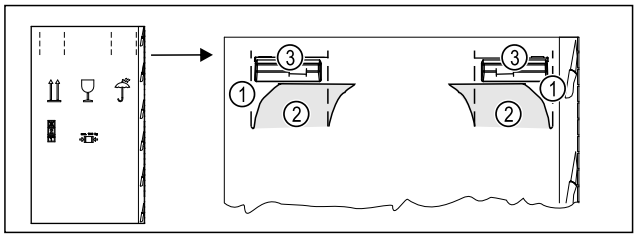

Fig. 5

- ▶ Introduire le carton d'emballage en haut au niveau de la perforation *Fig. 5 (1)*.
- ▶ Retirer les languettes enfoncées *Fig. 5 (2)*.
- ▷ La poignée de transport *Fig. 5 (3)* à droite et à gauche est visible.
- ▶ Tenir l'appareil au niveau des poignées de transport *Fig. 5 (3)*.
- ▶ Transporter l'appareil à deux personnes.
- ▶ Déballer l'appareil. (voir 3.6 Déballer l'appareil)

3.5.2 Transporter l'appareil après la mise en service initiale

Veuillez respecter les instructions suivantes si vous souhaitez transporter ou déplacer l'appareil après la mise en service initiale.

S'assurer que les conditions suivantes sont bien respectées :

- ❑ L'appareil est vidé.
- ❑ L'appareil est à la verticale.
- ❑ Appareil avec porte(s) : La porte est sécurisée contre toute ouverture inopinée.
- ❑ Appareil avec chariot à glissière : Le chariot à glissière est sécurisé contre toute ouverture inopinée.
- ❑ Appareil avec pieds réglables : Les pieds réglables sont vissés.

- ▶ Tenir l'appareil au niveau des poignées de transport.
- ▶ Transporter l'appareil à deux personnes.

Après le transport :

- ▶ Dévisser les pieds réglables de l'appareil.
- ▶ Aligner l'appareil. (voir 3.10 Aligner l'appareil)

3.6 Déballer l'appareil

ATTENTION
Risque d'endommagement du fait du déplacement de l'appareil !
Si vous déplacez l'appareil sans protéger le sol, vous risquez d'endommager ce dernier.

- ▶ Recouvrir suffisamment le sol avant de retirer l'emballage de l'appareil.

- ▶ Contrôler l'appareil et l'emballage : En cas de constat de dommages dus au transport, contacter le fournisseur avant même de procéder au branchement.

ATTENTION
Dommages matériels en cas d'utilisation d'objets pointus ou tranchants !
Si vous utilisez des objets pointus ou tranchants pour retirer les matériaux d'emballage, vous risquez d'endommager l'appareil.

- ▶ Ne pas utiliser d'objets pointus ou tranchants pour retirer les matériaux d'emballage.

- ▶ Retirer les matériaux d'emballage.
- ▶ L'appareil est installé dans la bonne position : Retirer le film protecteur de la porte et des parois latérales.

3.7 Remplacement de la butée de porte

Outil

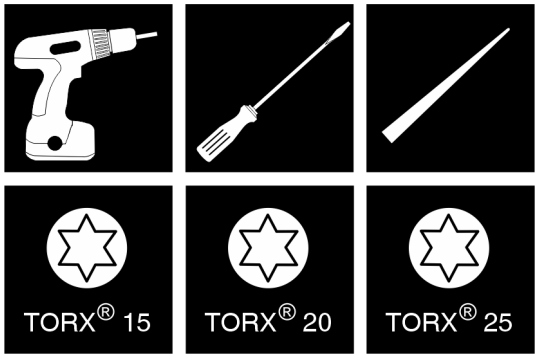

Fig. 6

ATTENTION
Risque d'endommagement en cas de collision des portes !
Endommagement des appareils en cas d'installation Side-by-Side. Si deux appareils se trouvent côte à côte selon un agencement Side-by-Side donné, la butée de porte de chaque appareil est prédéfinie en usine.
▶ Installation Side-by-Side : ne pas changer la butée de porte.

Pour les appareils **sans amortisseur de fermeture**, les sections suivantes sont valables :

- ❑ Pour les appareils **sans** amortisseur de fermeture
- ❑ Pour tous les appareils

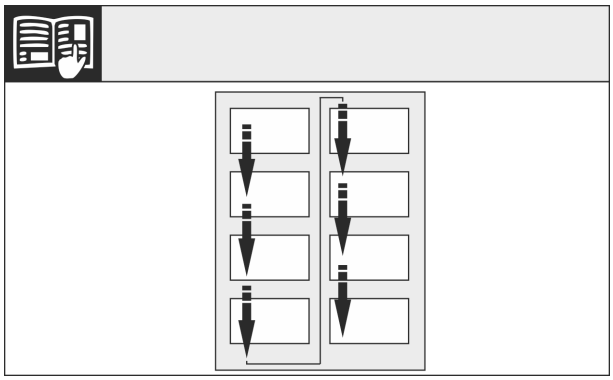

Fig. 7

Respecter le sens de lecture.

3.7.1 Vider les balconnets de contre-porte

▶ Retirer les aliments des balconnets de contre-porte.
▷ Les aliments ne tombent pas de la porte lorsque vous démontez la porte.

3.7.2 Appareils dépourvus d'un amortisseur de fermeture : Retirer les couvercles

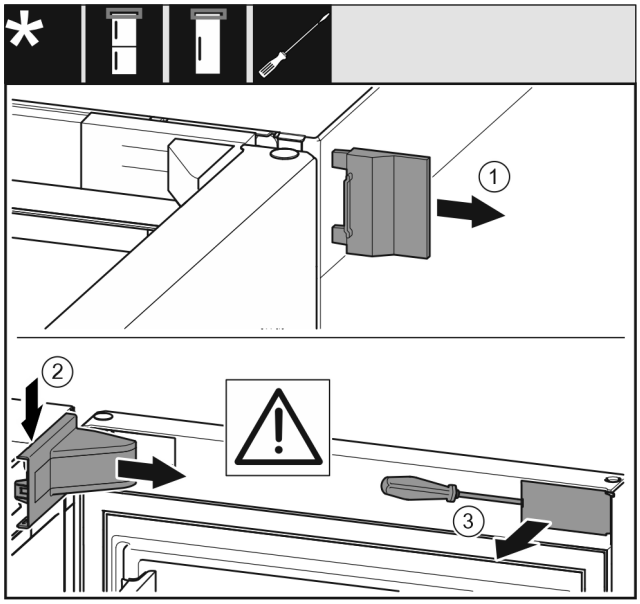

Fig. 8

▶ Ouvrir la porte.
▶ Retirer le couvercle extérieur *(1)*.
▶ Dégager et enlever le cache du support du support de palier *(2)*.

ATTENTION
Danger d'endommagement dû au tournevis !
Si vous endommagez le joint de porte, alors la porte ne ferme pas correctement et le refroidissement est insuffisant.
▶ Utiliser le tournevis en tant que moyen auxiliaire avec prudence.
▶ Ne pas endommager le joint de porte avec le tournevis.

▶ Dégager le couvercle *(3)* extérieur sur la porte au moyen d'un tournevis et le faire pivoter sur le côté.

3.7.3 Démonter la porte*

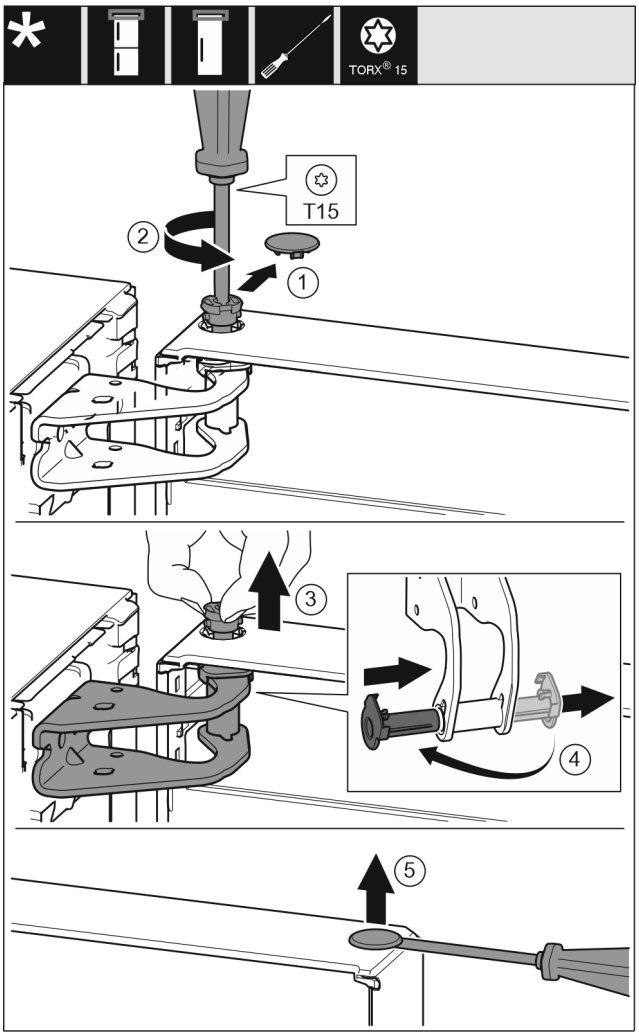

Fig. 9

- ▶ Retirer le couvercle *(1)* avec prudence.
- ▶ Dévisser légèrement l'axe *(2)* avec un tournevis.

ATTENTION
Risque de blessures en raison d'une porte basculant vers l'extérieur !
Si vous retirez l'axe de la porte complètement, la porte peut basculer vers l'extérieur et vous risquez de vous blesser.
- ▶ Tenir la porte avant de retirer l'axe.

- ▶ Tenir la porte.
- ▶ Retirer l'axe *(3)* avec les doigts.
- ▶ Sortir le coussinet *(4)* du guide.
- ▶ Insérer le coussinet *(4)* sur l'autre côté et l'enclencher.
- ▶ Soulever la porte et la déposer.
- ▶ Soulever et retirer le couvercle *(5)* au moyen d'un tournevis, avec prudence.

3.7.4 Démonter la porte*

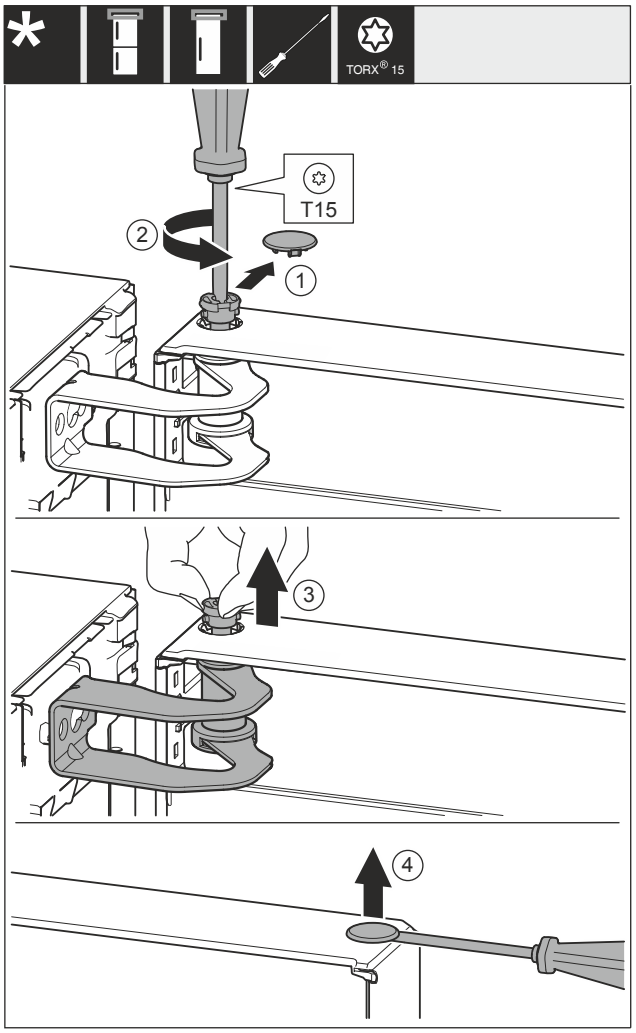

Fig. 10

- ▶ Retirer le couvercle *Fig. 10 (1)* avec prudence.
- ▶ Dévisser légèrement l'axe *Fig. 10 (2)* avec un tournevis.

ATTENTION
Risque de blessures en raison d'une porte basculant vers l'extérieur !
Si vous retirez l'axe de la porte complètement, la porte peut basculer vers l'extérieur et vous risquez de vous blesser.
- ▶ Tenir la porte avant de retirer l'axe.

- ▶ Tenir la porte.
- ▶ Retirer l'axe *Fig. 10 (3)* avec les doigts.
- ▶ Soulever la porte et la déposer.
- ▶ Soulever et retirer le couvercle *Fig. 10 (4)* au moyen d'un tournevis, avec prudence.

3.7.5 Déplacer les pièces supérieures du palier*

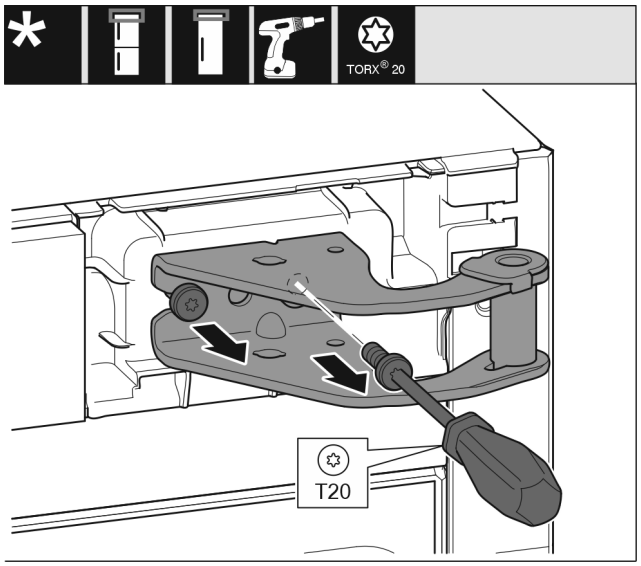

Fig. 11

▶ Dévisser les vis.
▶ Soulever le support de palier et le retirer.

AVERTISSEMENT

Risque de blessure en cas de basculement de la porte !
La porte peut tomber si les pièces du palier ne sont pas suffisamment vissées. Une telle situation peut entraîner de graves blessures. Par ailleurs, la porte risque de ne pas fermer et l'appareil risque de ne pas refroidir correctement.

▶ Visser fermement les supports de palier/axes de palier à 4 Nm.
▶ Vérifier toutes les vis et les resserrer si nécessaire.

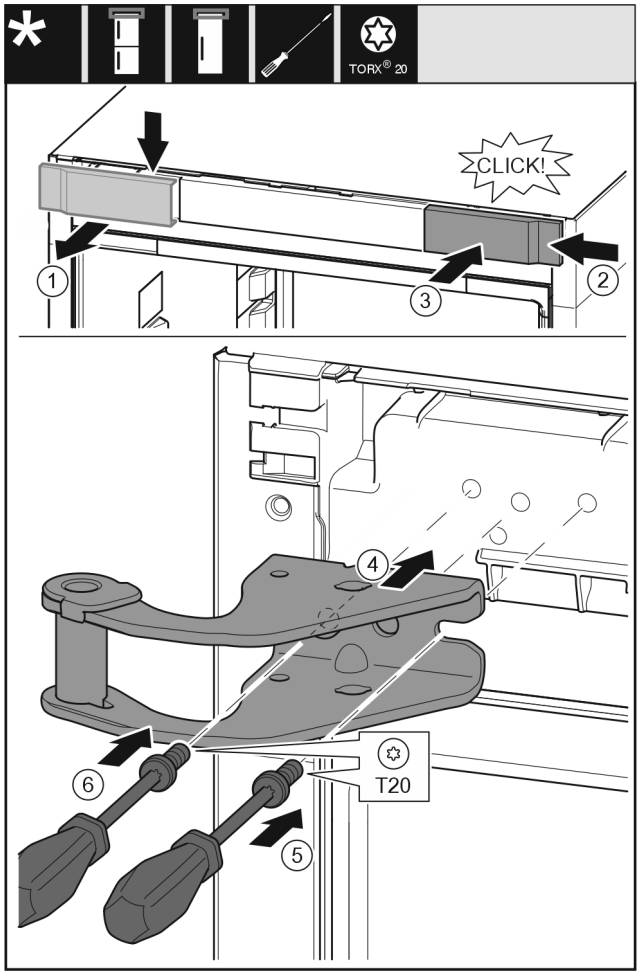

Fig. 12

▶ Retirer le couvercle *(1)* depuis le haut vers l'avant.
▶ Accrocher le couvercle *(2)* tourné de 180° de l'autre côté depuis le côté droit.
▶ Enclencher le couvercle *(3)*.
▶ Poser le support de palier supérieur *(4)*.
▶ Visser la vis *(5)*.
▶ Visser la vis *(6)*.

3.7.6 Déplacer les pièces supérieures du palier*

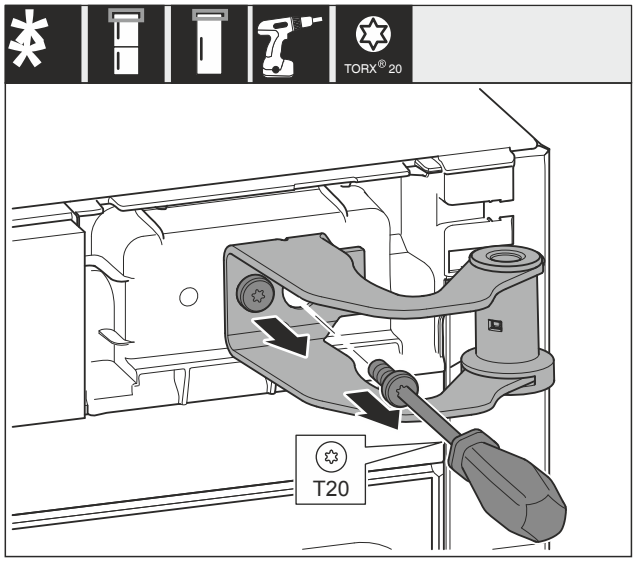

Fig. 13

▶ Dévisser les deux vis.
▶ Soulever le support de palier et le retirer.

AVERTISSEMENT
Risque de blessure en cas de basculement de la porte !
La porte peut tomber si les pièces du palier ne sont pas suffisamment vissées. Une telle situation peut entraîner de graves blessures. Par ailleurs, la porte risque de ne pas fermer et l'appareil risque de ne pas refroidir correctement.
▶ Visser fermement les supports de palier/axes de palier à 4 Nm.
▶ Vérifier toutes les vis et les resserrer si nécessaire.

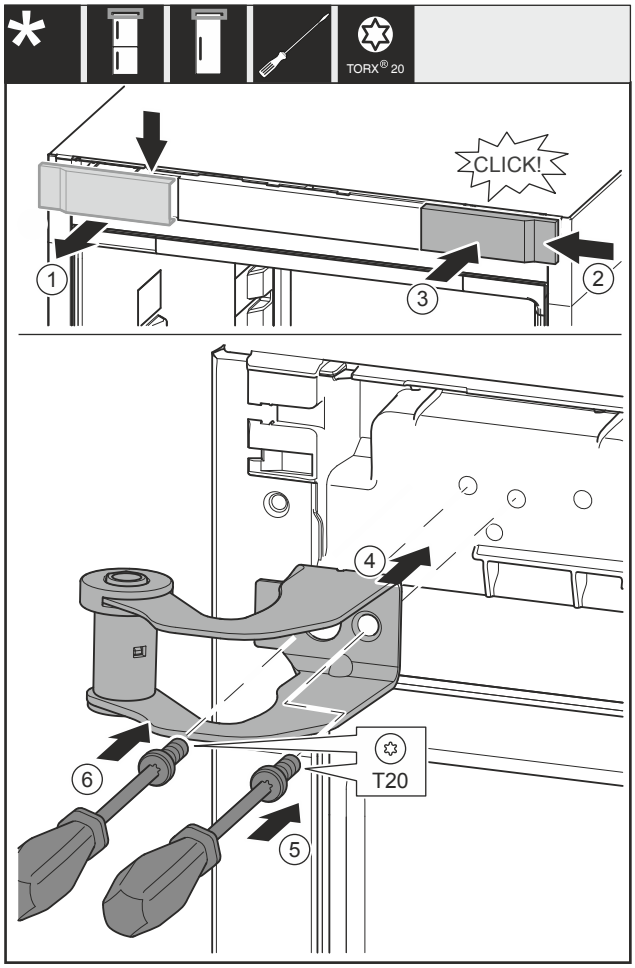

Fig. 14

▶ Retirer le couvercle *Fig. 14 (1)* depuis le haut vers l'avant.
▶ Accrocher le couvercle *Fig. 14 (2)* tourné de 180° de l'autre côté depuis le côté droit.
▶ Enclencher le couvercle *Fig. 14 (3)*.
▶ Poser le support de palier supérieur *Fig. 14 (4)*.
▶ Visser la vis *Fig. 14 (5)*.
▶ Visser la vis *Fig. 14 (6)*.

3.7.7 Déplacer les pièces du palier inférieur

Pour tous les appareils :

AVERTISSEMENT
Risque de blessure en cas de basculement de la porte !
La porte peut tomber si les pièces du palier ne sont pas suffisamment vissées. Une telle situation peut entraîner de graves blessures. Par ailleurs, la porte risque de ne pas fermer et l'appareil risque de ne pas refroidir correctement.
▶ Visser fermement les supports de palier/axes de palier à 4 Nm.
▶ Vérifier toutes les vis et les resserrer si nécessaire.

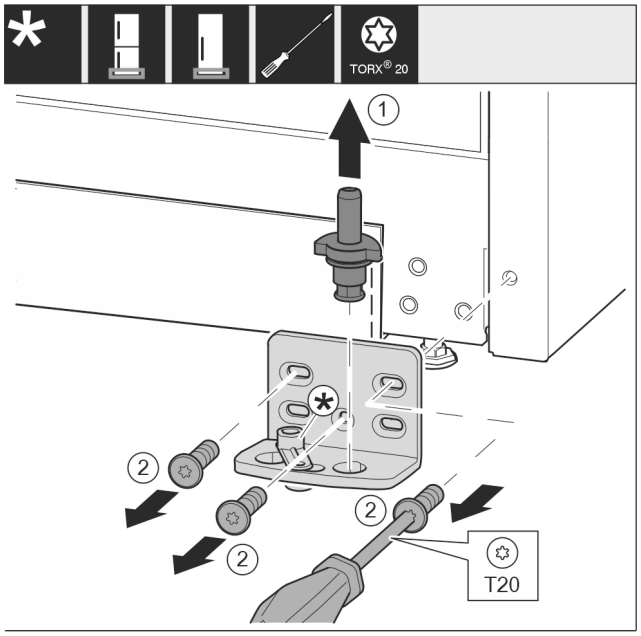

Fig. 15

▶ Retirer entièrement l'axe de palier *Fig. 15 (1)* par le haut.
▶ Desserrer les vis *Fig. 15 (2)* avec un tournevis et retirer le support de palier.

Pour les appareils sans amortisseur de fermeture :

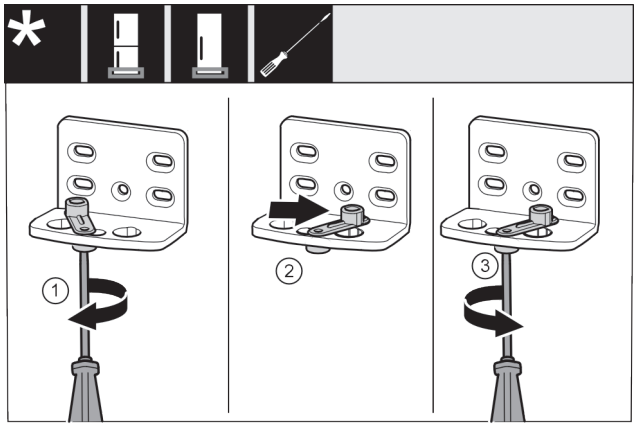

Fig. 16

▶ Visser sans serrer la vis *Fig. 16 (1)* avec un tournevis.
▶ Soulever l'aide à la fermeture de la porte *Fig. 16 (2)* et la tourner à 90° vers la droite dans l'alésage.
▶ Serrer la vis *Fig. 16 (3)* avec un tournevis.

Pour tous les appareils :

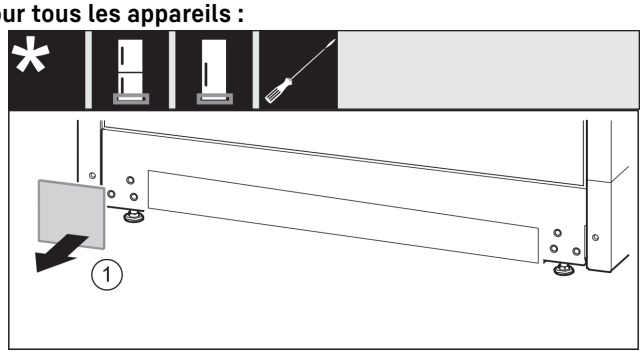

Fig. 17

▶ Retirer le cache *Fig. 17 (1)*.

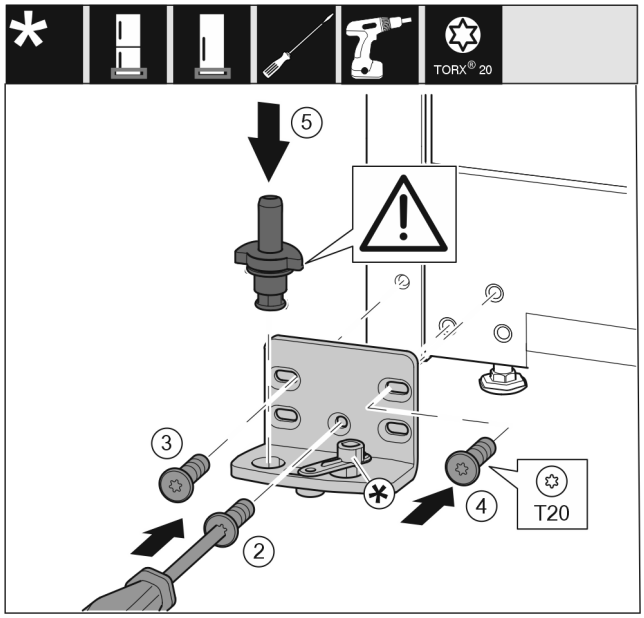

Fig. 18

- ▶ Placer le support de palier de l'autre côté et le visser avec un tournevis. Commencer par la vis *Fig. 18 (2)* en bas au milieu.
- ▶ Serrer la vis *Fig. 18 (3)* et la vis *Fig. 18 (4)*.
- ▶ Insérer complètement l'axe de palier *Fig. 18 (5)*. Veiller à ce que l'ergot soit orienté vers l'arrière.

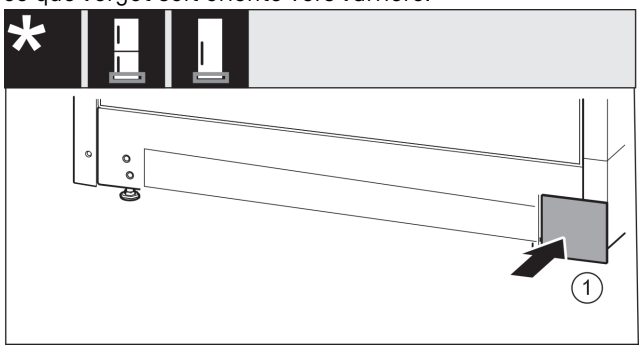

Fig. 19

- ▶ Remettre le cache *Fig. 19 (1)* en place de l'autre côté.

3.7.8 Déplacer les pièces de palier de la porte

Pour les appareils sans amortisseur de fermeture :

AVERTISSEMENT

Risque de blessure en cas de basculement de la porte !
La porte peut tomber si les pièces du palier ne sont pas suffisamment vissées. Une telle situation peut entraîner de graves blessures. Par ailleurs, la porte risque de ne pas fermer et l'appareil risque de ne pas refroidir correctement.

- ▶ Visser fermement les supports de palier/axes de palier à 4 Nm.
- ▶ Vérifier toutes les vis et les resserrer si nécessaire.

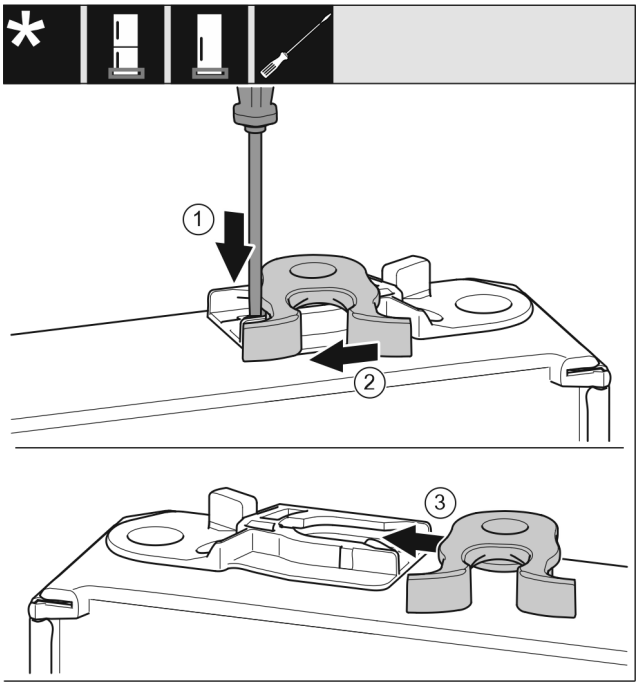

Fig. 20

- ▶ La partie inférieure de la porte est orientée vers le haut : Tourner la porte.
- ▶ Pousser la languette *Fig. 20 (1)* vers le bas avec un tournevis plat.
- ▶ Retirer la gâche *Fig. 20 (2)* du guide.
- ▶ Pousser la gâche *Fig. 20 (3)* de l'autre côté dans le guide.
- ▶ La partie supérieure de la porte est orientée vers le haut : Tourner la porte.

3.7.9 Déplacement des poignées*

Pour tous les appareils :

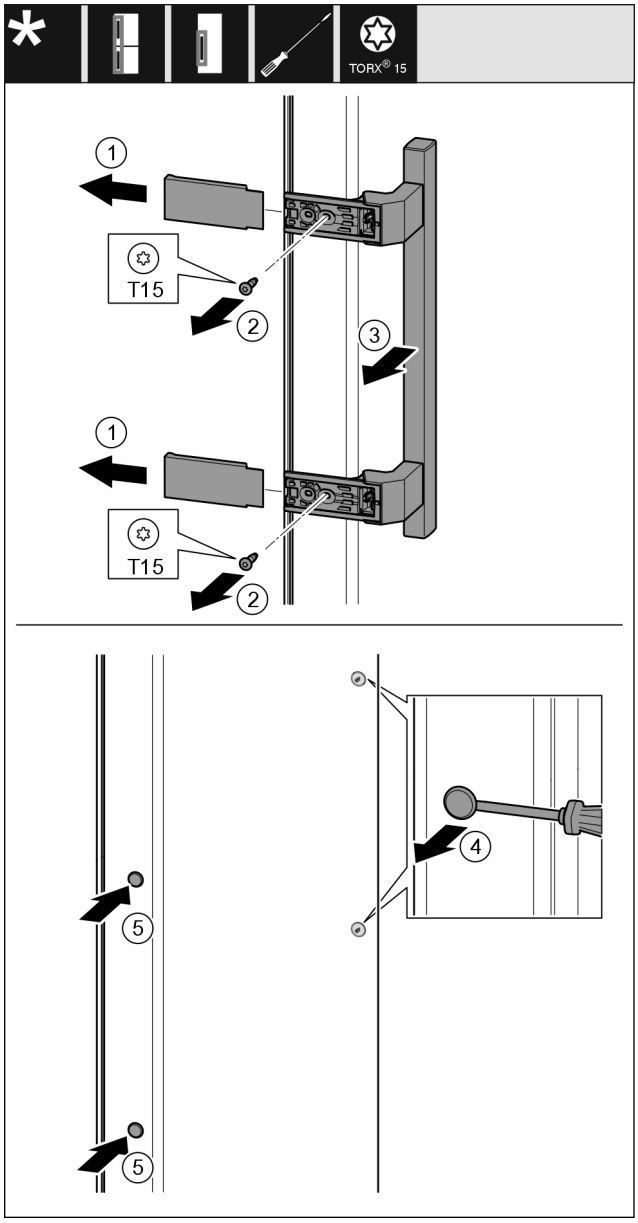

Fig. 21

- ▶ Retirer le cache *Fig. 21 (1)*.
- ▶ Retirer les vis *Fig. 21 (2)* avec un tournevis.
- ▶ Retirer la poignée *Fig. 21 (3)*.
- ▶ Soulever et retirer avec précaution le cache latéral *Fig. 21 (4)* avec un tournevis plat.
- ▶ Replacer le cache *Fig. 21 (5)* de l'autre côté.

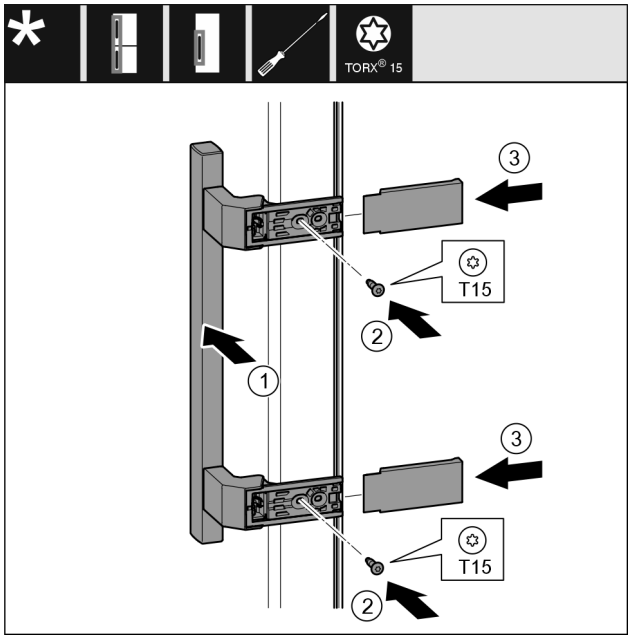

Fig. 22

- ▶ Placer la poignée *Fig. 22 (1)* du côté opposé.
- ▷ Les alésages doivent coïncider précisément.
- ▶ Serrer les vis *Fig. 22 (2)* avec un tournevis.
- ▶ Placer les caches *Fig. 22 (3)* sur le côté et les faire glisser.
- ▷ Veiller à bien les encliqueter.

3.7.10 Monter la porte*

- ▶ Mettre la porte sur l'axe de palier inférieur.

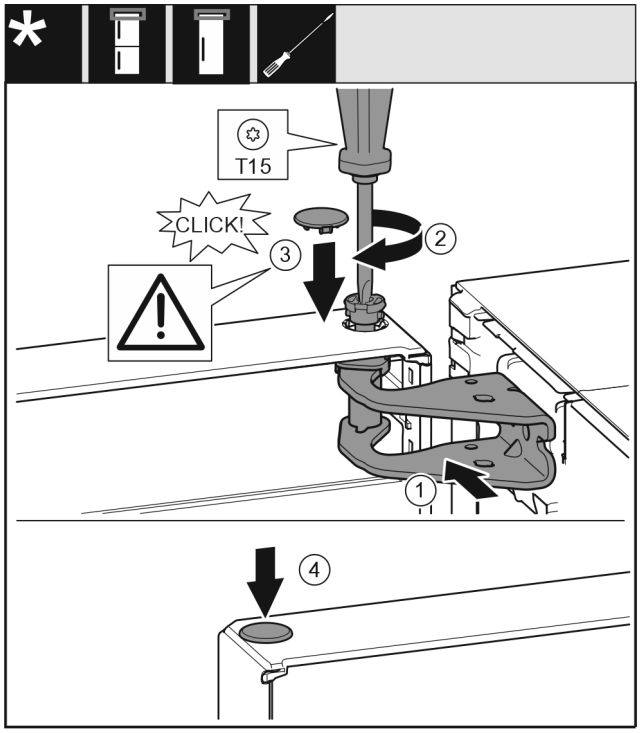

Fig. 23

- ▶ Aligner la porte en haut sur l'ouverture du support de palier *Fig. 23 (1)*.
- ▶ Insérer l'axe *Fig. 23 (2)* et le serrer avec un tournevis.
- ▶ Installer le couvercle *Fig. 23 (3)*.
- ▶ Vérifier que le couvercle *Fig. 23 (3)* repose bien sur la porte.
- ▶ Installer le couvercle *Fig. 23 (4)*.

3.7.11 Monter la porte*

▶ Placer la porte sur le boulon de palier inférieur.

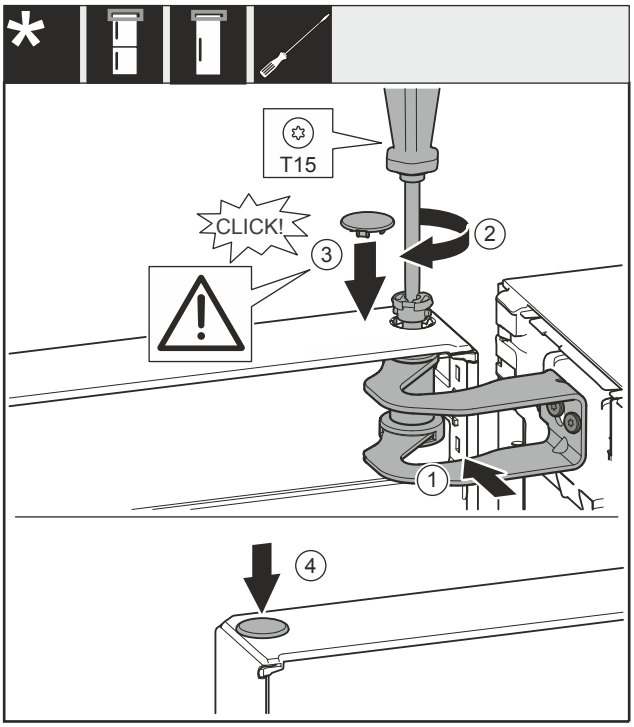

Fig. 24

▶ Aligner la porte sur l'ouverture du support de palier *Fig. 24 (1)*.
▶ Insérer l'axe *Fig. 24 (2)* et le serrer avec un tournevis.
▶ Installer le couvercle *Fig. 24 (3)*.
▶ Vérifier que le couvercle *Fig. 24 (3)* repose bien sur la porte.
▶ Installer le couvercle *Fig. 24 (4)*.

3.7.12 Aligner la porte

Pour tous les appareils :

AVERTISSEMENT

Risque de blessure en cas de basculement de la porte !
La porte peut tomber si les pièces du palier ne sont pas suffisamment vissées. Une telle situation peut entraîner de graves blessures. Par ailleurs, la porte risque de ne pas fermer et l'appareil risque de ne pas refroidir correctement.

▶ Visser fermement les supports de palier à 4 Nm.
▶ Vérifier toutes les vis et les resserrer si nécessaire.

▶ Aligner éventuellement la porte sur les deux trous longitudinaux dans le support de palier en bas dans l'alignement du bâti de l'appareil. Pour ce faire, dévisser la vis du milieu dans le support de palier avec l'outil T20 fourni. Desserrer légèrement les autres vis avec l'outil T20 ou avec un tournevis T20 et les aligner sur les trous longitudinaux.
▶ Soutenir la porte : Tourner le pied réglable avec une clé à fourche SW10 sur le support de palier jusqu'à ce qu'il repose sur le sol et le tourner ensuite de 90°.

3.7.13 Poser les caches

Pour les appareils sans amortisseur de fermeture :

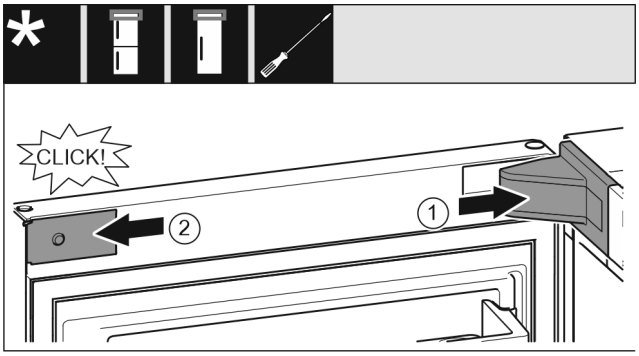

Fig. 25

La porte s'ouvre à 90°.

▶ Mettre en place le cache du support de palier *Fig. 25 (1)* et l'enclencher. Au besoin, l'écarter avec précaution.
▶ Placer le cache *Fig. 25 (2)* sur le côté et l'enclencher.

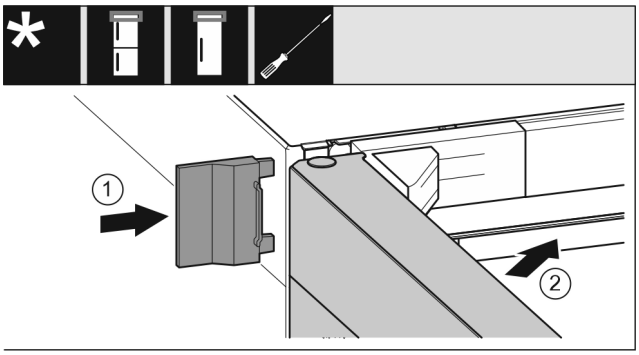

Fig. 26

▶ Insérer le cache extérieur *Fig. 26 (1)*.
▶ Fermer la porte supérieure *Fig. 26 (2)*.

3.8 Monter une entretoise murale*

Avec l'entretoise murale, votre appareil atteint la consommation d'énergie déclarée et aucune condensation ne se forme en cas d'humidité ambiante élevée. Sans entretoise murale, l'appareil est opérationnel mais présente une consommation énergique légèrement supérieure.

Si vous utilisez mes entretoises murales, la profondeur de l'appareil augmente d'env. 15 mm.*

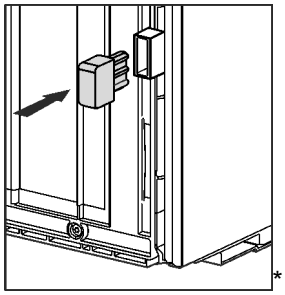

*

▶ Appareil avec entretoises murales fournies : installer les entretoises murales à l'arrière de l'appareil en bas à gauche et à droite.

3.9 Installer l'appareil

ATTENTION

Risque de blessures dû à un réfrigérateur lourd !

▶ Solliciter l'aide d'une deuxième personne pour transporter le réfrigérateur sur son lieu d'installation.

AVERTISSEMENT
Risque d'incendie dû à un court-circuit !
- ▶ Lorsque vous installez l'appareil : ne pas couder, coincer, ni endommager le câble de raccordement au secteur.
- ▶ Ne jamais utiliser l'appareil si le câble de raccordement au secteur est défectueux.

AVERTISSEMENT
Risque d'endommagement et d'incendie !
- ▶ Ne pas placer un appareil diffusant de la chaleur (p.ex. four à micro-ondes, grille-pain, etc.) sur l'appareil !

S'assurer que les conditions suivantes sont bien respectées :

- ❑ L'appareil doit être déplacé uniquement à vide.
- ❑ Ne pas installer l'appareil sans aide.

- ▶ Prendre le câble de raccordement au secteur fourni.
- ▶ Insérer complètement la fiche de l'appareil frigorifique du câble de raccordement au secteur dans le connecteur situé à l'arrière de l'appareil. Veiller à ce que la fiche de l'appareil frigorifique soit correctement branchée.
- ▶ Si nécessaire, utiliser un cordon pour brancher la fiche secteur dans une prise libre.

3.10 Aligner l'appareil

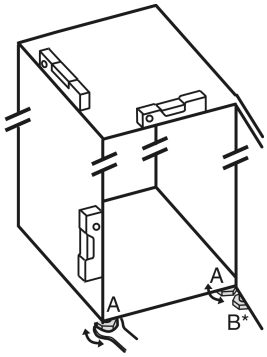

Fig. 27

- ▶ Dévisser les pieds réglables *Fig. 27 (A)* avec la clé plate fournie et utiliser un niveau à bulle pour vérifier que l'appareil est bien plan.
- ▷ L'appareil est à niveau.

ATTENTION
Risques de blessures et d'endommagements du fait du renversement de l'appareil !
Si le pied réglable **B** sur le palier inférieur ne repose correctement au sol, l'appareil risque de basculer. Il peut en découler des dommages matériels et des blessures.
- ▶ Dévisser le pied réglable **B** du palier conformément aux instructions.

- ▶ Dévisser le pied réglable *Fig. 27 (B)* du support de palier avec la clé plate fournie jusqu'à ce qu'il touche le sol.
- ▶ Continuer de tourner le pied réglable *Fig. 27 (B)* de 90° maximum pour éviter d'endommager la porte.
- ▷ L'appareil est protégé contre tout basculement.

3.11 Installation de plusieurs appareils

Les appareils ont été conçus pour différents types d'installation. Si vous installez plusieurs appareils l'un à côté ou l'un au-dessus de l'autre, veiller à ce que les conditions suivantes soient bien respectées :

- ❑ Les appareils installés l'un à côté ou l'un au-dessus de l'autre doivent avoir été conçus pour cela.
- ❑ Tenir compte des consignes et tableaux ci-dessous.

ATTENTION
Risque d'endommagement dû à l'eau de condensation !
- ▶ Ne jamais installer l'appareil directement à côté d'un autre réfrigérateur/congélateur.

Modèle	Type d'installation
Tous les modèles	Individuelle
Modèles dont la désignation commence par **S...**.	Side-by-Side (SBS)
Modèle sans chauffage des parois latérales	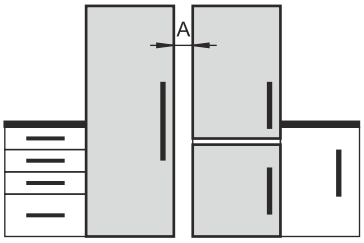 **Côte à côte :** installation avec un écartement **A** de 70 mm entre les appareils. Si vous n'observez pas cet écart, de l'eau de condensation se formera sur les parois latérales entre les appareils. 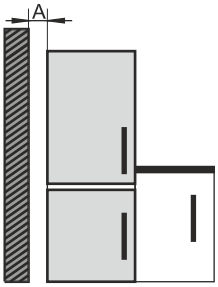 **Contre une paroi extérieure :** installation avec un écartement **A** comme pour une installation côte à côte. Si vous n'observez pas cet écart, de l'eau de condensation se formera sur la paroi latérale de l'appareil.

Modèles et types d'installation

Assemblage des appareils selon les instructions de montage séparées.

3.12 Intégration de l'appareil dans un coin cuisine

Vous pouvez intégrer l'appareil dans un coin cuisine. Veuillez respecter les conditions d'installation suivantes :

- Si vous installez un élément haut au-dessus de l'appareil, vous devez prévoir un orifice de ventilation de profondeur adaptée à l'arrière de l'élément haut.
- Si vous placez l'appareil avec les charnières contre un mur, vous devez tenir compte de la distance par rapport au côté de l'appareil.
- Pour que la porte puisse s'ouvrir en plein, l'appareil doit dépasser de l'épaisseur de la façade. Selon la profondeur de la niche, l'appareil peut dépasser davantage.

*** selon le modèle et l'équipement**

AVERTISSEMENT
Risque d'incendie dû à un court-circuit !
- ▶ Lorsque vous installez l'appareil : ne pas couder, coincer, ni endommager le câble de raccordement au secteur.
- ▶ Ne jamais utiliser l'appareil si le câble de raccordement au secteur est défectueux.

S'assurer que les conditions suivantes sont bien respectées :
- ❑ La prise est facile d'accès et ne se trouve pas derrière l'appareil.
- ❑ Les exigences de ventilation sont respectées. (voir 3.3 Exigences de ventilation) .
- ❑ Les dimensions de raccordement électrique ont été observées. (voir 3.14 Brancher l'appareil sur le secteur)
- ❑ Les entretoises murales sont montées.*

3.12.1 Dimensions des niches pour les appareils dotés d'une poignée encastrée*

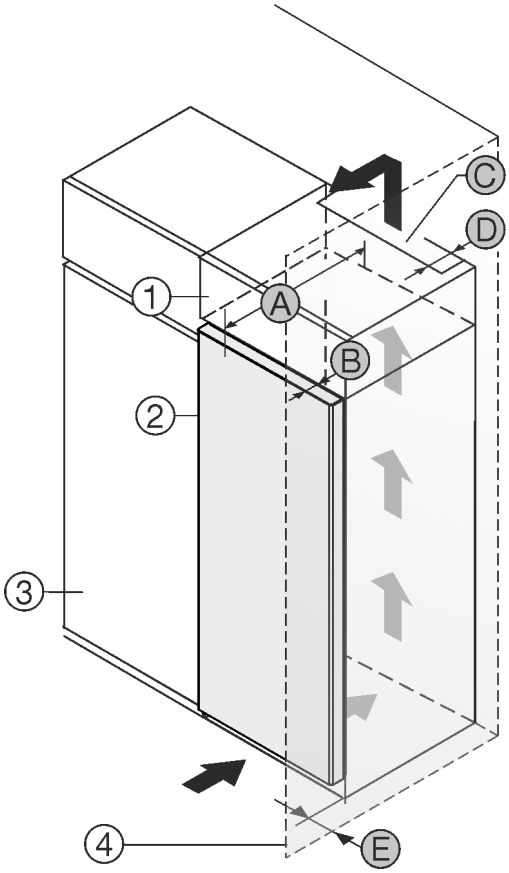

Fig. 28
(1) Élément haut
(2) Appareil
(3) Buffet
(4) Mur
(A) Profondeur de l'appareil
(B) Profondeur de la porte
(C) Espace de ventilation
(D) Écart par rapport à l'arrière de l'appareil
(E) Écart par rapport au côté de l'appareil

Appareils avec poignée encastrée :	
A	675 mm[x]
B	75 mm
C	min. 300 cm²
D	min. 50 mm

Appareils avec poignée encastrée :	
E	min. 13 mm

Appareils avec poignée encastrée et façade en verre/pierre :	
A	682 mm[x]
B	82 mm
C	min. 300 cm²
D	min. 50 mm
E	min. 20 mm

[x] Dans le cas d'appareils dotés d'entretoises murales, les dimensions augmentent de 15 mm.*

3.12.2 Dimensions des niches pour les appareils dotés d'une poignée à levier*

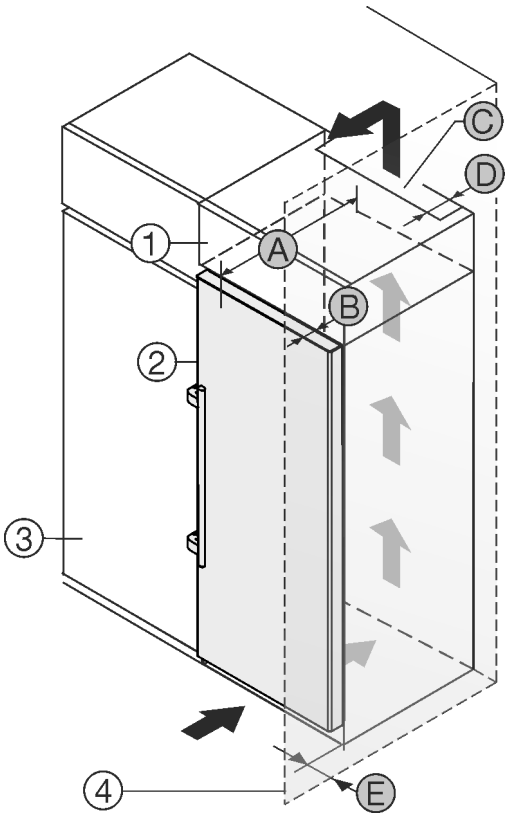

Fig. 29
(1) Élément haut
(2) Appareil
(3) Buffet
(4) Mur
(A) Profondeur de l'appareil
(B) Profondeur de la porte
(C) Espace de ventilation
(D) Écart par rapport à l'arrière de l'appareil
(E) Écart par rapport au côté de l'appareil

Appareils avec poignée à levier :	
A	675 mm[x]
B	75 mm
C	min. 300 cm²
D	min. 50 mm
E	min. 57 mm

x Dans le cas d'appareils dotés d'entretoises murales, les dimensions augmentent de 15 mm.*

3.13 Après l'installation

▶ Retirer tous les éléments destinés à protéger l'appareil pendant le transport situés à l'intérieur.

ATTENTION
Dommages matériels en cas d'utilisation d'objets pointus ou tranchants !
Si vous utilisez des objets pointus ou tranchants pour retirer les matériaux d'emballage, vous risquez d'endommager l'appareil.
▶ Ne pas utiliser d'objets pointus ou tranchants pour retirer les matériaux d'emballage.

▶ Retirer les films de protection situés à l'intérieur : retirer le film à plat le long du composant pour réduire la force d'adhérence du film.
▶ Nettoyer l'appareil. (voir 10.5 Nettoyer l'appareil)
▶ Noter le type (modèle, numéro), la désignation de l'appareil, le numéro de l'appareil/numéro de série, la date d'achat et l'adresse du revendeur.

3.14 Brancher l'appareil sur le secteur

AVERTISSEMENT
Risque d'électrocution et risque de blessures dues à un endommagement de l'appareil ou du câble d'alimentation ! Danger de mort et blessures par coupure. Si l'appareil ou le câble d'alimentation a été endommagé lors du transport, vous risquez une électrocution fatale. Vous risquez par ailleurs de vous couper au niveau de pièces endommagées du bâti de l'appareil.
▶ Vérifier que l'appareil et le câble de raccordement ne présentent aucun dommage à l'issue du transport.
▶ Ne jamais mettre l'appareil en service si l'appareil ou le câble de raccordement sont endommagés.
▶ Contacter le service client.

Vous raccordez votre appareil au secteur à l'aide du câble de raccordement fourni séparément. Le câble de raccordement est doté d'une prise pour appareil froid à une extrémité et d'une fiche secteur à l'autre extrémité.

S'assurer que les conditions suivantes sont bien respectées :

- L'appareil et le câble d'alimentation ne sont pas endommagés.
- L'appareil est installé conformément aux instructions. (voir 3.8 Monter une entretoise murale*)
- Les exigences relatives au raccordement électrique sont respectées.
- Les dimensions pour le raccordement réglementaire sont connues et respectées. (voir 3.4 Dimensions de raccordement électrique)
- La tension et la fréquence du réseau correspondent aux indications de la plaque signalétique.
- La prise de courant est reliée à la terre conformément aux prescriptions et protégée électriquement.
- Le courant de déclenchement du fusible se situe entre 10 et 16 A.
- La prise est facile d'accès et ne se trouve pas à l'arrière de l'appareil (voir 3.4 Dimensions de raccordement électrique) .

ATTENTION
Risque d'endommagement en cas de fonctionnement incorrect !
Endommagement des composants électriques de l'appareil.
▶ Utiliser exclusivement le câble d'alimentation fourni.

AVERTISSEMENT
Risque d'incendie en cas de raccordement inapproprié ! Brûlures.
Détérioration de l'appareil.
▶ Ne pas utiliser de rallonge électrique.
▶ Ne pas utiliser de barres de distribution.

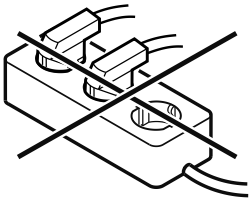

ATTENTION
Risque d'endommagement en cas de raccordement inapproprié !
Détérioration de l'appareil.
▶ Ne pas raccorder l'appareil à des onduleurs en site isolé tels que des installations solaires et des générateurs à essence.

▶ Raccorder le connecteur secteur du câble de raccordement au secteur à l'alimentation électrique. Veiller à ce que le connecteur secteur soit bien inséré dans la prise de courant.
▷ Le logo Liebherr apparaît à l'écran.
▷ L'écran affiche ensuite le symbole Standby.
▷ En cas d'inactivité pendant 60 secondes : Le symbole de veille s'estompe ou disparaît.
▷ L'appareil est raccordé. Pour en savoir plus sur la mise en service initiale, voir les chapitres suivants ou la notice d'utilisation.

3.15 Eliminer l'emballage

AVERTISSEMENT
Risque d'étouffement avec les films et matériaux d'emballage !
▶ Ne pas laisser les enfants jouer avec les matériaux d'emballage.

L'emballage est fabriqué en matériaux recyclables :

- carton ondulé / carton
- pièces en polystyrène expansé
- films et sachets en polyéthylène
- colliers de serrage en polypropylène
- cadres en bois cloués avec plaque de polyéthylène*

▶ Déposer les matériaux d'emballage à un centre officiel de collecte des déchets.

4 Fonctionnement de l'écran Touch

Vous utilisez l'écran Touch pour commander votre appareil. L'écran Touch (ci-après appelé « écran ») vous permet de sélectionner les fonctions de l'appareil en appuyant dessus. Si vous n'effectuez aucune action sur l'écran pendant 10 secondes, l'écran retourne au menu parent ou directement à l'affichage d'état.

* selon le modèle et l'équipement

4.1 Navigation et explication des symboles

Les illustrations utilisent différents symboles pour naviguer avec l'écran. Le tableau suivant décrit ces symboles.

Symbole	Description
	Appuyer sur la flèche de navigation vers l'avant : Accéder à la fonction suivante dans le menu.
	Appuyer sur la flèche de navigation vers l'arrière : Revenir à la fonction précédente dans le menu.
	Appuyer plusieurs fois de suite sur la flèche de navigation : Naviguer jusqu'à la fonction souhaitée dans le menu.
	Appuyer sur le symbole de confirmation : Activer/désactiver la fonction. Ouvrir le sous-menu.
Back	**Appuyer sur le symbole de confirmation en même temps que sur le symbole de retour :** Reculer d'un niveau dans le menu.
	Flèche avec horloge : Il faut plus de 10 secondes pour que l'affichage suivant apparaisse à l'écran.
2s 5s 10s	**Flèche avec indication de temps :** Il faut le temps indiqué pour que l'affichage suivant apparaisse à l'écran.
	Ouvrir le symbole « Menu configuration » : Naviguer jusqu'au menu configuration et ouvrir le menu. Si nécessaire : naviguer jusqu'à la fonction souhaitée dans le menu configuration. (voir 4.2.1 Ouvrir le menu configuration)
	Ouvrir le symbole « Menu avancé » : Naviguer dans le menu avancé et ouvrir le menu avancé. Si nécessaire : naviguer jusqu'à la fonction souhaitée dans le menu avancé. (voir 4.2.2 Ouvrir le menu avancé)
Aucune action dans les 10 secondes	Si vous n'effectuez aucune action sur l'écran pendant 10 secondes, l'écran retourne au menu parent ou directement à l'affichage d'état.
Fermer et réouvrir la porte.	Si vous fermez la porte et la rouvrez immédiatement, l'affichage revient directement à l'affichage d'état.

Remarque : les illustrations de l'écran sont présentées en anglais.

4.2 Menus

Les fonctions de l'appareil sont réparties dans différents menus.

Menu	Description
Menu principal	Lorsque vous allumez l'appareil, vous accédez automatiquement au menu principal. À partir de là, vous pouvez naviguer vers les fonctions les plus importantes de l'appareil, le menu configuration et le menu avancé.
Settings Menu configuration	Le menu configuration contient des fonctions supplémentaires pour configurer votre appareil. (voir 4.2.1 Ouvrir le menu configuration)
Menu avancé	Le menu avancé contient des fonctions spéciales pour configurer votre appareil. L'accès au menu avancé est protégé par le code numérique **1 5 1**. (voir 4.2.2 Ouvrir le menu avancé)

4.2.1 Ouvrir le menu configuration

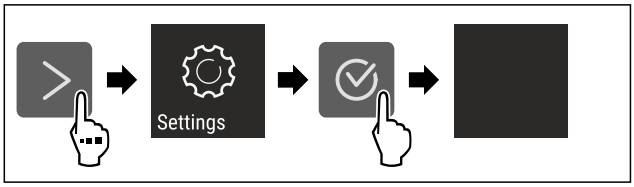

Fig. 30 Représentation à titre d'exemple

▶ Suivre les étapes tel qu'indiqué sur la figure.
▷ Le menu configuration est ouvert.
▶ Si nécessaire : naviguer jusqu'à la fonction souhaitée.

4.2.2 Ouvrir le menu avancé

Fig. 31

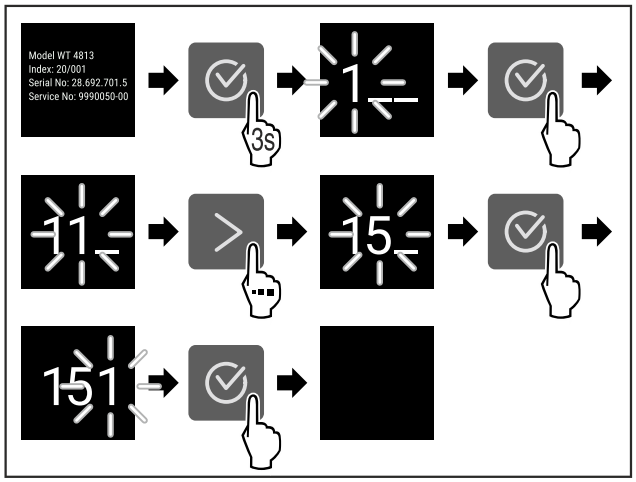

*Fig. 32 Représentation à titre d'exemple, accès avec le code numérique **151***

▶ Suivre les étapes tel qu'indiqué sur la figure.
▷ Le menu étendu est ouvert.
▶ Si nécessaire : naviguer jusqu'à la fonction souhaitée.

4.3 Mode veille

Si vous ne touchez pas l'écran pendant 1 minute, l'écran passe en mode veille. En mode veille, la luminosité de l'écran est réduite.

4.3.1 Quitter le mode veille

▶ Appuyer sur n'importe quelle touche de navigation.
▷ Le mode veille est terminé.

5 Mise en service

5.1 Mettre l'appareil en marche (première mise en service)

S'assurer que les conditions suivantes sont bien respectées :

❑ L'appareil est installé et raccordé conformément aux instructions de montage.
❑ Toutes les bandes autocollantes, films autocollants et de protection, ainsi que les sécurités de transport ont été retirés de l'intérieur et l'extérieur de l'appareil.
❑ Toutes les publicités ont été retirées des tiroirs.
❑ Le fonctionnement de l'écran Touch est connu. (voir 4 Fonctionnement de l'écran Touch)

Mettre l'appareil en marche via l'écran Touch :

▶ Lorsque l'écran est en mode veille : appuyer sur le symbole de confirmation.
▶ Suivre les étapes comme illustré dans la figure.

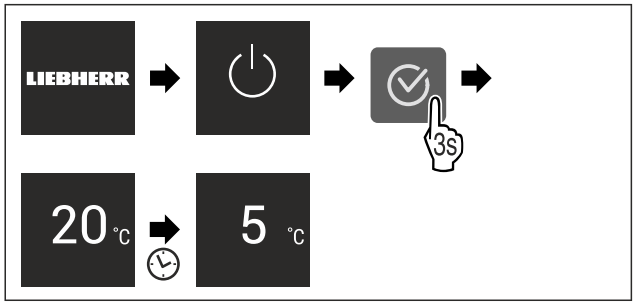

Fig. 33 Représentation à titre d'exemple

▷ L'affichage d'état apparaît.
▷ L'appareil refroidit à la température cible définie en usine.
▷ L'appareil démarre en mode démonstration (l'affichage d'état DEMO apparaît) : Si l'appareil démarre en mode démonstration, vous pouvez désactiver le mode démonstration dans les 5 minutes qui suivent. (voir Mode démo)

Pour plus d'informations :

- Mettre en service le SmartDevice. (voir 2.3 SmartDevice) et (voir WiFi)

Remarque
Le fabricant recommande :
▶ Placer les aliments : Attendre env. 6 heures que la température réglée soit atteinte.
▶ Respecter les conseils de stockage. (voir 6.1 Conseils de stockage)

Remarque
Vous pouvez vous procurer les accessoires dans la boutique Liebherr-Hausgeräte à l'adresse go.liebherr.com/47wtc4.

6 Stockage

6.1 Conseils de stockage

AVERTISSEMENT
Danger d'incendie dû aux appareils électriques !
Si vous utilisez des appareils électriques dans la zone de conservation des aliments de votre appareil, ils risquent de provoquer un incendie.
▶ Ne pas utiliser d'appareils électriques dans la zone de conservation des aliments de l'appareil, sauf s'ils sont recommandés par le fabricant.

Remarque
La consommation d'énergie augmente et la puissance frigorifique diminue, si la ventilation est insuffisante.
▶ Les fentes d'aération doivent toujours être dégagées.

Respectez les spécifications de stockage suivantes :

- Ne pas obstruer les fentes d'aération du ventilateur.
- Emballer ou couvrir les aliments qui prennent ou donnent facilement une odeur ou un goût dans des récipients fermés.
- Conserver les liquides dans des récipients fermés.
- Maintenir une distance entre les aliments réfrigérés pour que l'air puisse circuler correctement.
- Conserver les aliments comme indiqué sur l'emballage.
- Respecter toujours la date de péremption indiquée sur l'emballage.

Remarque
Le non-respect de ces consignes peut entraîner une dégradation des aliments.

6.2 Partie réfrigérateur

La circulation de l'air dans l'appareil crée différentes zones de température. Vous trouverez les différentes zones de température dans la vue d'ensemble de l'appareil et des accessoires. (voir 2.2 Vue d'ensemble de l'appareil et de ses équipements)

6.2.1 Rangement des aliments

ATTENTION
Risque de blessure et d'endommagement en cas de rangement incorrect des aliments ou des objets !
Si vous déposez des aliments ou des objets sur la plaque de verre inférieure, la porte ne pourra pas se fermer correctement. Le balconnet de contre-porte risque de casser, des aliments ou des objets peuvent tomber et provoquer des blessures.
▶ Laisser la zone avant de la plaque de verre inférieure libre.

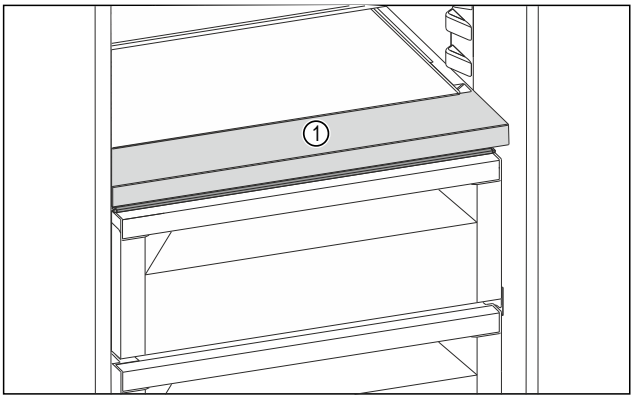

Fig. 34 Représentation à titre d'exemple
(1) Zone avant
▶ Zone supérieure et porte : conserver le beurre, le fromage, les conserves et les tubes.
▶ Zone de température la plus froide : conserver les aliments périssables tels que les plats préparés, la viande et les saucisses.
▶ Tablette inférieure : conserver la viande ou le poisson cru.

6.3 EasyFresh

EasyFresh convient pour les aliments non emballés, comme les fruits et légumes.

Remarque
▶ Conserver les agrumes coupés (par ex. des tranches de citron ou d'orange) dans un récipient.

Le taux d'humidité du tiroir est indépendant de la teneur en haut des produits réfrigérés, ainsi que de la fréquence d'ouverture de la porte. Vous pouvez réguler le taux d'humidité de l'air. (voir 9.4 Couvercle du compartiment EasyFresh)

6.3.1 Rangement des aliments

▶ Conserver les fruits et légumes non emballés.
Si l'humidité est trop élevée :
▶ Réguler le taux d'humidité dans l'air.

6.4 Stockage d'aliments dans le réfrigérateur et règles d'hygiène alimentaire*

La consommation croissante de plats cuisinés et d'autres aliments périssables et sensibles sans respecter la chaîne du froid exige une maîtrise plus précise de la température lors du transport et du stockage de ces produits. Dans les foyers, l'utilisation correcte du réfrigérateur et le respect précis de règles d'hygiène stricte contribuent significativement et efficacement à l'amélioration de la conservation des aliments.

6.4.1 Maintien de la température

▶ Stocker les aliments les plus sensibles dans la zone la plus froide de l'appareil comme illustré sur la figure.
▶ Attendre que les aliments (par exemple la soupe) aient complètement refroidi avant de les ranger dans l'appareil.
▶ Limiter la fréquence d'ouverture de la porte.
▶ Respecter les règles d'hygiène alimentaire.

6.4.2 Règles d'hygiène alimentaire

▶ Avant de les mettre au réfrigérateur, débarrasser les aliments de leur emballage extérieur (par exemple : emballages des packs de yaourts).
▶ En principe, emballer séparément les aliments pour éviter toute contamination entre les aliments.
▶ Ranger les aliments de manière à ce que l'air puisse circuler librement autour.
▶ Consulter la notice, surtout pour les questions d'entretien.
▶ Nettoyer régulièrement l'intérieur de l'appareil à l'aide d'un détergent (pour les pièces métalliques avec un produit non oxydant).

6.5 Durées de stockage

Les durées de stockage indiquées sont des valeurs indicatives.

Pour les aliments portant une date limite de conservation, c'est toujours la date indiquée sur l'emballage qui fait foi.

6.5.1 Compartiment réfrigérateur

C'est la date limite de conservation indiquée sur l'emballage qui fait foi.

7 Économiser de l'énergie

- Toujours garantir une bonne aération et ventilation. Ne pas couvrir les ouvertures ou les grilles d'aération.
- Toujours laisser dégagées les fentes d'aération du ventilateur.
- N'installez pas l'appareil à un endroit directement exposé aux rayons du soleil ni près d'un chauffage ou de tout autre équipement similaire.
- En cas d'installation de l'appareil directement à côté d'un four, la consommation d'énergie peut légèrement augmenter. Cela dépend de la durée d'utilisation et de l'intensité d'utilisation du four.
- La consommation d'énergie dépend des conditions d'installation, par exemple, de la température ambiante . Si la température ambiante est plus élevée, la consommation d'énergie peut augmenter.
- Ouvrir l'appareil le plus brièvement possible.
- Plus le réglage de la température est bas, plus la consommation d'énergie augmente.
- Ranger les aliments par tri : home.liebherr.com/food.
- Emballer et couvrir tous les aliments pour les conserver. Cela évitera la formation de givre.
- Sortir les aliments pendant le temps strictement nécessaire pour qu'ils ne se réchauffent pas.
- Laisser refroidir les plats chauds à température ambiante avant de les ranger.
- En cas de longues périodes de vacances, utiliser le HolidayMode (voir HolidayMode) .

8 Utilisation

8.1 Éléments de commande et d'affichage

8.1.1 Écran Status

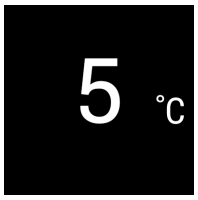

Fig. 35

(1) Affichage de la température du compartiment réfrigérateur

L'écran Status affiche la température réglée et constitue l'écran initial. À partir de là, la navigation se poursuit vers les fonctions et réglages.

8.1.2 Symboles d'affichage

Les symboles de l'affichage renseignent sur l'état de l'appareil.

Symbole	État de appareil
	Standby L'appareil ou la zone de température s'éteint.
	Chiffre vibrant L'appareil fonctionne. La température clignote jusqu'à ce que la valeur réglée soit atteinte.
	Symbole vibrant L'appareil fonctionne. Le réglage est effectué.
	La barre est générée La fonction est activée.

8.2 Fonctionnement de l'appareil

8.2.1 Remarques sur les fonctions de l'appareil

Les fonctions de l'appareil sont réglées en usine pour garantir que votre appareil est entièrement fonctionnel.

Avant de modifier, d'activer ou de désactiver des fonctions de l'appareil, assurez-vous que les conditions suivantes sont bien respectées :

- ❑ Vous avez lu et compris les descriptions de fonctionnement de l'écran. (voir 4 Fonctionnement de l'écran Touch)
- ❑ Vous vous êtes familiarisé avec les éléments de commande et d'affichage de votre appareil.

Activation et désactivation de l'appareil

Cette fonction vous permet d'activer et de désactiver l'ensemble de l'appareil.

Désactivation de l'appareil

Lorsque vous désactivez l'appareil, les réglages effectués précédemment sont enregistrés.

S'assurer que les conditions suivantes sont bien respectées :

- ❑ Les instructions de manipulation (voir 12 Mettre hors service) ont été effectuées.

Fig. 36

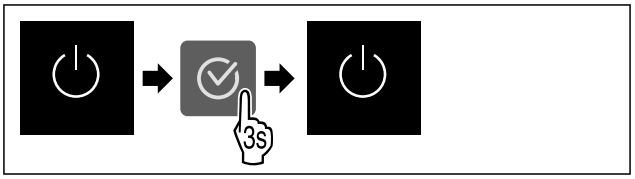

Fig. 37

▶ Suivre les étapes comme illustré dans la figure.
▷ L'appareil est désactivé.
▷ Le symbole Standby apparaît à l'écran.
▷ L'écran devient noir.

Activation de l'appareil

Lorsque l'écran est en mode veille :

▶ Appuyer sur n'importe quelle touche de navigation.

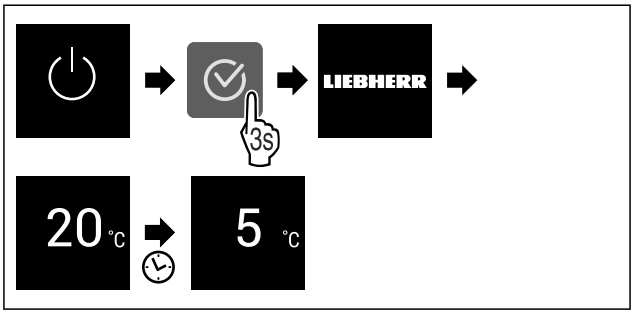

Fig. 38 Représentation à titre d'exemple

▶ Suivre les étapes comme illustré.
Si l'appareil démarre en mode démo :
▶ Désactiver le mode démo. (voir Désactiver le mode démo)
▷ L'appareil est activé.
▷ Les réglages effectués précédemment sont rétablis.
▷ L'appareil refroidit à la température cible réglée.

5 °C Température

Utilisez cette fonction pour régler la température.

La température dépend des facteurs suivants :

- la fréquence d'ouverture de la porte
- la durée d'ouverture de la porte
- la température de la pièce dans laquelle se trouve l'appareil
- le type, la température et la quantité d'aliments

Zone de température	Température définie en usine	Réglage recommandé
5 °C Réfrigérateur	5 °C	4 °C

Réglage de la température

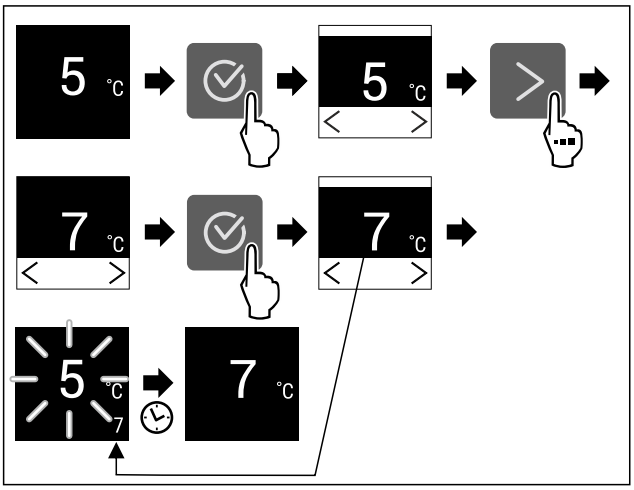

Fig. 39 Représentation à titre d'exemple

▶ Suivre les étapes indiquées sur l'illustration.
▷ La température est réglée.

D1 D-Value*

Cette fonction permet de régler la D-Value.

La D-Value indique si vous faites fonctionner votre réfrigérateur avec ou sans paroi arrière sèche. À la livraison, la paroi arrière est montée dans l'appareil. Par défaut, la D-Value est réglée sur D1.

Vous pouvez retirer la paroi arrière à des fins de nettoyage. Pour faire fonctionner l'appareil sans paroi arrière, vous devez régler la D-Value sur D2.

Remarque
La consommation d'énergie déclarée a été calculée sans paroi arrière sèche. L'appareil est pleinement opérationnel avec la paroi arrière sèche mais présente une consommation énergétique légèrement supérieure.
Liebherr recommande :
▶ Faire fonctionner l'appareil avec la paroi arrière sèche afin d'éviter la condensation visible et le gel des marchandises.

Régler la D-Value

Fig. 40

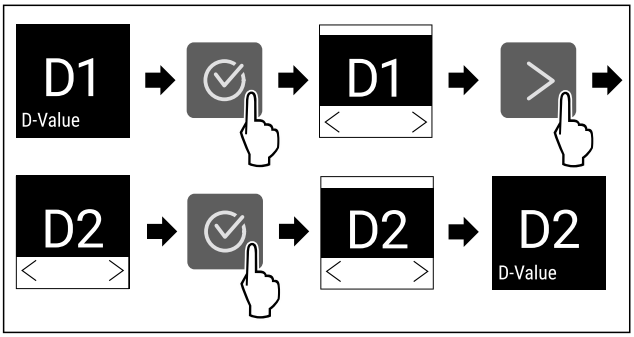

Fig. 41 Représentation à titre d'exemple : Passer de D1 à D2.

▶ Suivre les étapes comme l'indique la figure.
▷ La D-Value est à présent réglée.

SuperCool

Cette fonction permet d'activer ou de désactiver SuperCool. Activer la fonction SuperCool permet d'augmenter la puissance de refroidissement de l'appareil. Vous atteignez ainsi des températures de refroidissement inférieures. Vous pouvez activer la fonction SuperCool si vous souhaitez refroidir rapidement de grandes quantités d'aliments.

Si la fonction est activée, la puissance de l'appareil augmente. Les bruits émis par l'appareil et sa consommation d'énergie peuvent augmenter.

Activation de la fonction SuperCool

Moment d'activation de la fonction :

- Si vous souhaitez stocker des aliments frais dans le réfrigérateur : activer la fonction au moment d'y mettre les aliments.

Fig. 43

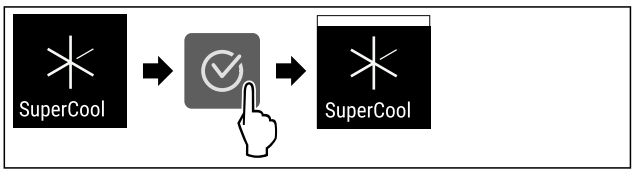

Fig. 44

▶ Suivre les étapes comme illustré dans la figure.
▷ La fonction SuperCool est activée.

Désactivation de la fonction SuperCool

Après 18 heures, SuperCool est automatiquement désactivé. Vous pouvez cependant désactiver la fonction SuperCool manuellement à tout moment :

Fig. 45

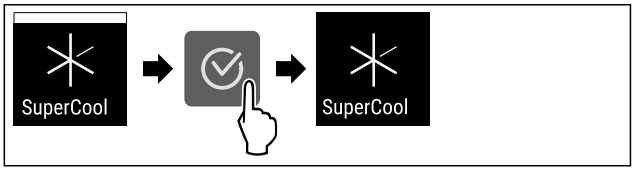

Fig. 46

▶ Suivre les étapes comme illustré dans la figure.
▷ SuperCool est désactivé.
▷ L'appareil continue de fonctionner en mode normal.
▷ L'appareil refroidit à la température réglée au préalable.

PowerCool

Cette fonction permet d'activer ou de désactiver PowerCool. PowerCool assure une stratification optimale des températures pour refroidir vos aliments.

La fonction concerne le réfrigérateur.

Application :

- dans le cas d'une température ambiante élevée (à partir d'env. 35 °C)
- en cas d'humidité importante, par ex. en été
- en cas d'entreposage de marchandises humides pour éviter la formation de condensation à l'intérieur

Remarque
Le ventilateur peut également fonctionner lorsque la fonction est désactivée. Il assure ainsi une répartition optimale de la température dans l'appareil.

Si la fonction est activée, la puissance de l'appareil augmente. Les bruits émis par l'appareil et sa consommation d'énergie peuvent augmenter.

Activer la fonction PowerCool

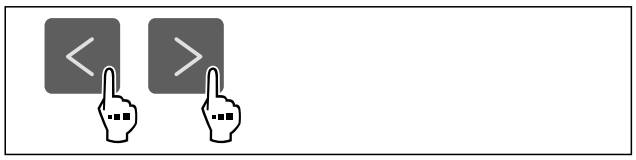

Fig. 47

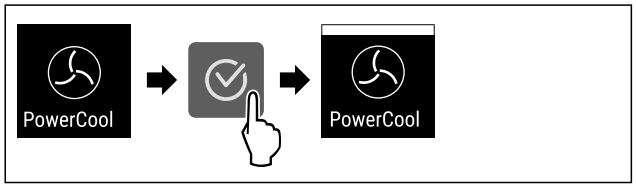

Fig. 48

▶ Suivre les étapes comme l'indique la figure.
▷ La fonction PowerCool est activée.

Désactiver la fonction PowerCool

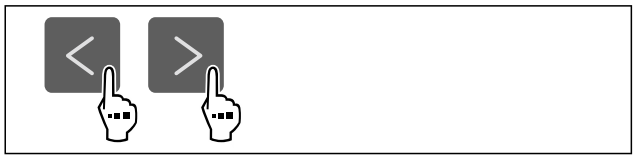

Fig. 49

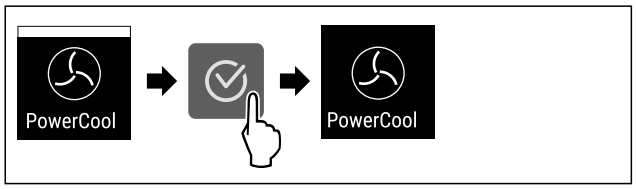

Fig. 50

▶ Suivre les étapes comme l'indique la figure.
▷ PowerCool est désactivé.

PartyMode

Cette fonction permet d'activer ou de désactiver le PartyMode. Le PartyMode active différentes fonctions utiles pour une fête.

PartyMode active les fonctions suivantes :

- SuperCool (voir SuperCool)

Vous pouvez régler les fonctions mentionnées individuellement et de manière flexible. Si vous désactivez la fonction PartyMode, toutes les modifications sont rejetées.

Si la fonction est activée, la puissance de l'appareil augmente. Les bruits émis par l'appareil et sa consommation d'énergie peuvent augmenter.

Activer la fonction PartyMode

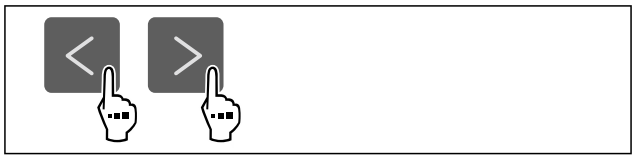

Fig. 51

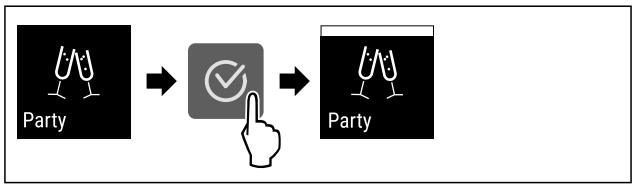

Fig. 52

▶ Suivre les étapes comme l'indique la figure.
▷ Le PartyMode et les fonctions correspondantes sont activés.
▷ La température actuelle clignote jusqu'à ce que la température cible soit atteinte.

Désactiver la fonction PartyMode

Après 24 heures, PartyMode est automatiquement désactivé. Vous pouvez cependant désactiver PartyMode manuellement à tout moment :

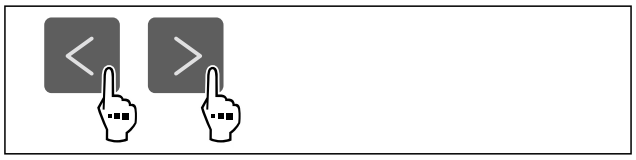

Fig. 53

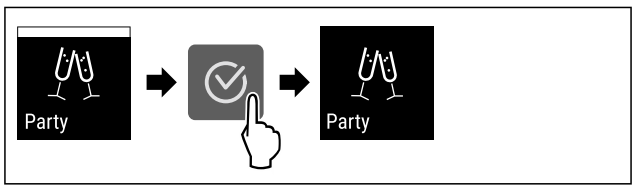

Fig. 54

▶ Suivre les étapes comme l'indique la figure.
▷ PartyMode est désactivé.
▷ L'appareil refroidit à la température réglée au préalable : La température actuelle clignote jusqu'à ce que la température cible soit atteinte.

HolidayMode

Cette fonction permet d'activer ou de désactiver le HolidayMode. Activer la fonction HolidayMode permet de définir la température du réfrigérateur à 15 °C. Cela vous permet d'économiser de l'énergie lors de vos absences prolongées, d'éviter les mauvaises odeurs et la formation de moisissures.

État de l'appareil quand HolidayMode est activé
La température du réfrigérateur est de 15 °C.
La température du compartiment EasyFresh est de 15 °C.
PartyMode est désactivé.
SuperCool est désactivé.
PowerCool est désactivé.

Activation de la fonction HolidayMode

▶ Vider entièrement le réfrigérateur.
▶ Vider entièrement le compartiment EasyFresh.

Fig. 55

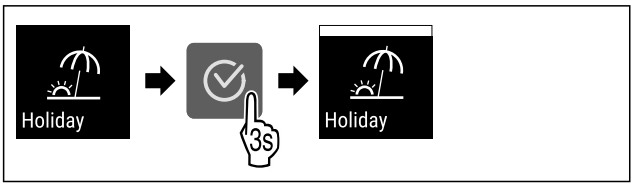

Fig. 56

▶ Suivre les étapes indiquées sur l'illustration.
▷ La fonction HolidayMode est activée.
▷ Le symbole HolidayMode apparaît sur l'affichage de la température.

Désactivation de la fonction HolidayMode

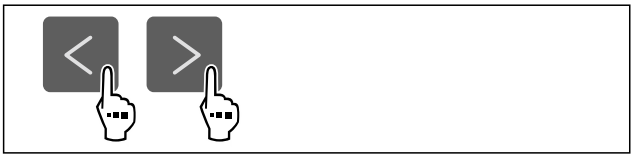

Fig. 57

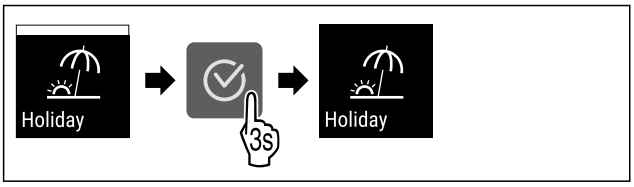

Fig. 58

▶ Suivre les étapes indiquées sur l'illustration.
▷ HolidayMode est désactivé.
▷ L'appareil refroidit à la température réglée au préalable.

SabbathMode

Cette fonction permet d'activer ou de désactiver le SabbathMode. Si vous activez cette fonction, certaines fonctions électroniques sont désactivées. Votre appareil répond ainsi aux exigences religieuses des jours fériés juifs, comme le sabbat, et est conforme à la certification STAR-K Kosher.

État de l'appareil quand SabbathMode est activé
L'affichage d'état indique en permanence SabbathMode.
Toutes les fonctions à l'écran sont bloquées à l'exception de la **fonction Désactiver SabbathMode**.
Les fonctions actives le restent.
L'écran reste clair lorsque vous fermez la porte.
L'éclairage intérieur est désactivé.
Les rappels ne sont pas appliqués. L'intervalle réglé est respecté.
Les rappels et avertissements ne sont pas affichés.
Aucune alarme de porte.
Aucune alarme de température.
Le cycle de dégivrage ne fonctionne que pendant le délai prédéfini sans prise en compte de l'utilisation de l'appareil.

État de l'appareil quand SabbathMode est activé
Après une panne de courant, l'appareil revient de lui-même en SabbathMode.

État de l'appareil

Remarque
Cet appareil a reçu la certification de l'institut « Institute for Science and Halacha ». (www.machonhalacha.co.il)

Vous pouvez consulter la liste des appareils certifiés STAR-K à l'adresse www.star-k.org/appliances.

Activer SabbathMode

AVERTISSEMENT
Risque d'intoxication par des aliments avariés !
Si vous avez activé le SabbathMode et qu'une coupure de courant se produit, aucun message concernant la coupure de courant n'apparaît dans l'affichage d'état. Lorsque la coupure de courant est terminée, l'appareil continue de fonctionner en SabbathMode. La coupure de courant peut entraîner la détérioration des aliments et leur consommation peut provoquer une intoxication alimentaire.
Après une panne de courant :
▶ Ne pas consommer les aliments qui étaient congelés et qui ont été décongelés.

Fig. 59

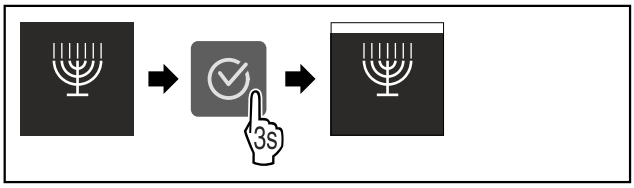

Fig. 60

▶ Suivre les étapes comme l'indique la figure.
▷ La fonction SabbathMode est activée.
▷ L'affichage d'état indique en permanence SabbathMode.

Désactiver la fonction SabbathMode

Après 80 heures, SabbathMode est automatiquement désactivé. Vous pouvez cependant désactiver SabbathMode manuellement à tout moment :

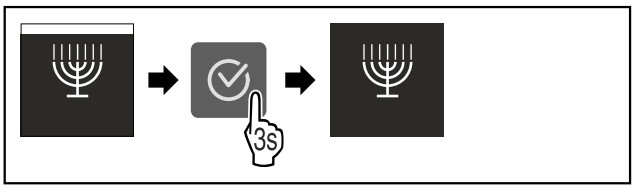

Fig. 61

▶ Suivre les étapes comme l'indique la figure.
▷ SabbathMode est désactivé.

E-Saver

Cette fonction permet d'activer ou de désactiver le mode Économie d'énergie. Activer le mode Économie d'énergie réduit la consommation d'énergie et augmente la température à l'intérieur de l'appareil. Les aliments restent frais, mais leur durée de conservation diminue.

Zone de température	Réglage recommandé (voir Réglage de la température)	Température lorsque l'E-Saver est activé
5 °C Réfrigérateur	4 °C	7 °C

Températures

Activation de la fonction E-Saver

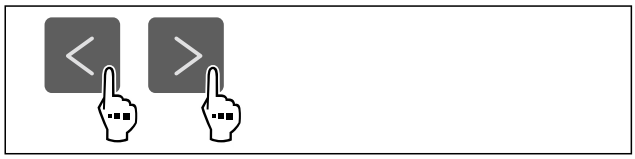

Fig. 62

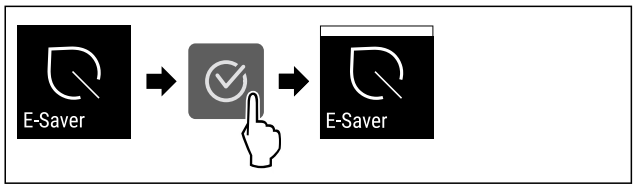

Fig. 63

▶ Suivre les étapes comme l'indique la figure.
▷ Le mode Économie d'énergie est activé.

Désactivation de la fonction E-Saver

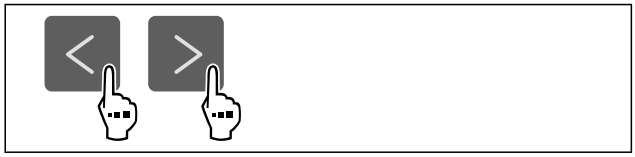

Fig. 64

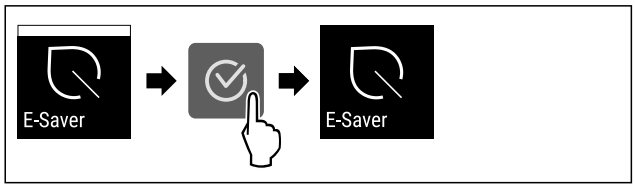

Fig. 65

▶ Suivre les étapes comme l'indique la figure.
▷ Le mode Économie d'énergie est désactivé.

CleaningMode

Cette fonction permet d'activer ou de désactiver le CleaningMode. Le CleaningMode permet de nettoyer l'appareil en tout confort.

Ce réglage concerne le réfrigérateur.

Application :

- Nettoyer le réfrigérateur. (voir 10.5 Nettoyer l'appareil)

État de l'appareil quand CleaningMode est activé
L'affichage d'état indique en permanence CleaningMode.
Le réfrigérateur est arrêté.
L'éclairage intérieur est activé.
Les rappels et avertissements ne sont pas affichés. Aucun signal ne retentit.

État de l'appareil

Activer CleaningMode

Fig. 66

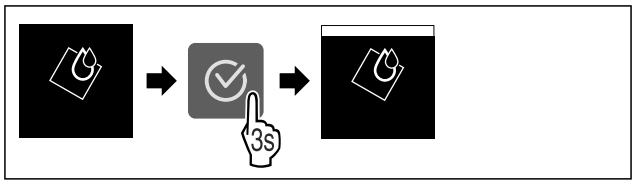

Fig. 67

▶ Suivre les étapes comme l'indique la figure.
▷ La fonction CleaningMode est activée.
▷ L'affichage d'état indique en permanence CleaningMode.

Désactiver la fonction CleaningMode

Après 60 minutes, CleaningMode est automatiquement désactivé. Vous pouvez cependant désactiver CleaningMode manuellement à tout moment :

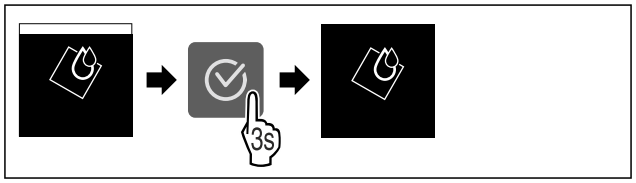

Fig. 68

▶ Suivre les étapes comme l'indique la figure.
▷ CleaningMode est désactivé.
▷ L'appareil refroidit à la température réglée au préalable.

Verrouillage de la saisie

Cette fonction permet d'activer ou de désactiver le verrouillage de la saisie. Le verrouillage de la saisie permet d'éviter que l'appareil ne soit utilisé inopinément, par exemple par des enfants.

Application :

- Éviter toute modification involontaire des fonctions.
- Éviter toute désactivation involontaire de l'appareil.
- Éviter tout réglage involontaire de la température.

Activer le verrouillage de la saisie

Si vous activez le verrouillage de la saisie, vous pouvez toujours parcourir les menus, mais vous ne pouvez ni sélectionner ni modifier d'autres fonctions.

Fig. 69

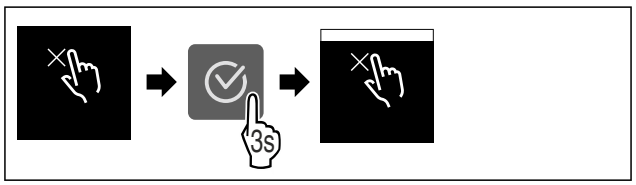

Fig. 70

▶ Suivre les étapes comme l'indique la figure.
▷ Le verrouillage de la saisie est à présent activé.

Désactiver le verrouillage de la saisie

Fig. 71

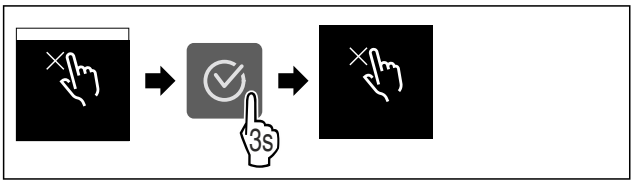

Fig. 72

▶ Suivre les étapes comme l'indique la figure.
▷ Le verrouillage de la saisie est désactivé.

Fonction rappel

Cette fonction permet d'activer ou de désactiver les rappels. Cette fonction est activée à la livraison.

Lorsque cette fonction est activée, les rappels suivants s'affichent :

- Remplacer le filtre à charbon actif FreshAir (voir Remplacement du filtre à charbon actif FreshAir)

Activation de la fonction rappel

Fig. 73

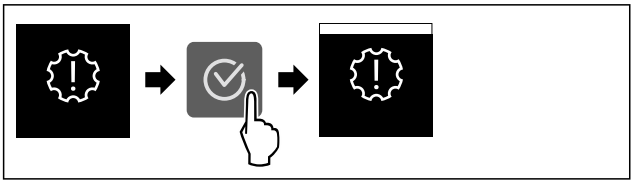

Fig. 74

▶ Suivre les étapes indiquées sur l'illustration.
▷ La fonction rappel est activée.

Désactivation de la fonction rappel

Fig. 75

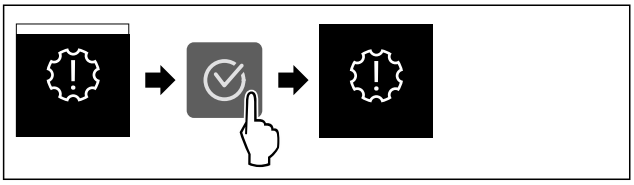

Fig. 76

▶ Suivre les étapes indiquées sur l'illustration.
▷ La fonction rappel est désactivée.

Unité de température

Utilisez cette fonction pour régler l'unité de température. Vous pouvez régler l'unité de température sur le degré Celsius ou le degré Fahrenheit.

Régler l'unité de température

Fig. 77

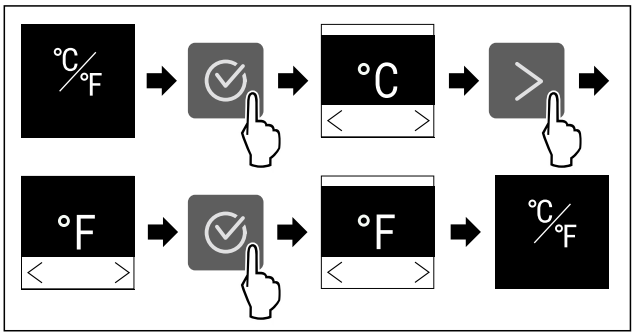

Fig. 78 Représentation à titre d'exemple : Passer du degré Celsius au degré Fahrenheit.

▶ Suivre les étapes comme l'indique la figure.
▷ L'unité de température est à présent réglée.

Luminosité de l'écran

Cette fonction vous permet de régler la luminosité de l'écran.

Vous pouvez régler les niveaux de luminosité suivants .

- 40 %
- 60 %
- 80 %
- 100 % (réglage par défaut)

Réglage de la luminosité

Fig. 79

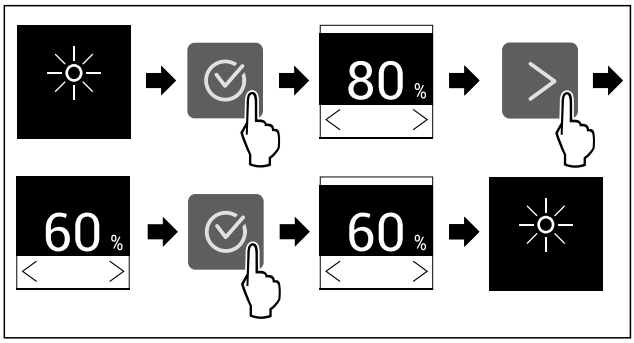

Fig. 80 Représentation à titre d'exemple : Passer de 80 à 60 %.

▶ Suivre les étapes comme l'indique la figure.
▷ La luminosité est réglée.

WiFi

Utilisez cette fonction pour connecter votre appareil au Wi-Fi. Vous pouvez ensuite l'utiliser à partir de l'application SmartDevice sur un appareil mobile. Vous pouvez également utiliser cette fonction pour déconnecter ou réinitialiser la connexion Wi-Fi.

Pour connecter votre appareil au Wi-Fi, vous avez besoin de la SmartDeviceBox.

Plus d'informations sur le SmartDevice : (voir 2.3 SmartDevice)

Remarque
La fonction SmartDevice n'est pas disponible dans les pays suivants : Russie, Biélorussie et Kazakhstan.

Vous ne pouvez pas utiliser le SmartDeviceBox.

Se connecter au Wi-Fi pour la première fois

S'assurer que les conditions suivantes sont bien respectées :

- ❑ La SmartDeviceBox a été acquise et est installée. (voir 2.3 SmartDevice)
- ❑ L'application SmartDevice est installée (voir apps.home.liebherr.com).
- ❑ L'enregistrement dans l'application SmartDevice est terminé.

Fig. 81

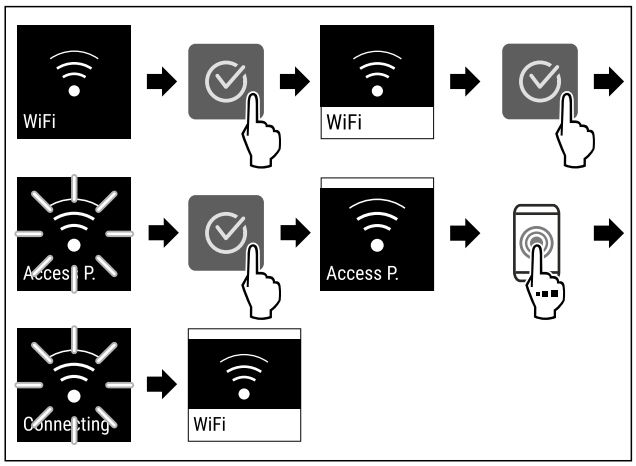

Fig. 82

▶ Suivre les étapes tel qu'indiqué sur la figure.
▷ La connexion est établie.

Interruption de la connexion Wi-Fi

Fig. 83

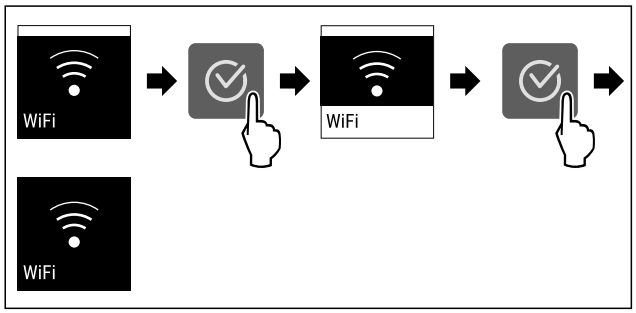

Fig. 84

▶ Suivre les étapes tel qu'indiqué sur la figure.
▷ La connexion est rompue.

Réinitialisation de la connexion Wi-Fi

Fig. 85

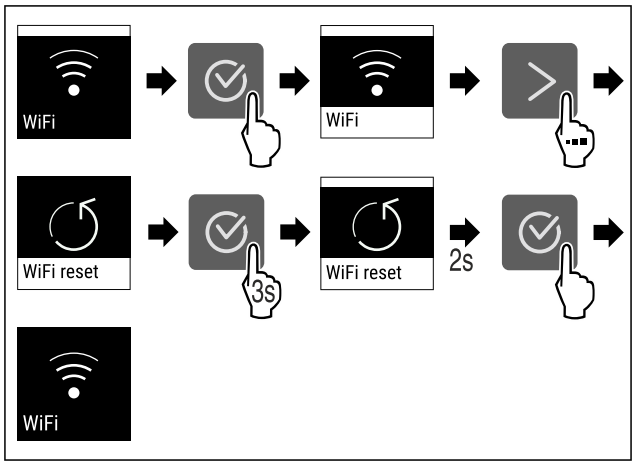

Fig. 86

▶ Suivre les étapes tel qu'indiqué sur la figure.
▷ La connexion Wi-Fi et les autres paramètres Wi-Fi sont réinitialisés sur les paramètres d'usine.

Afficher des informations sur la connexion Wi-Fi

Fig. 87

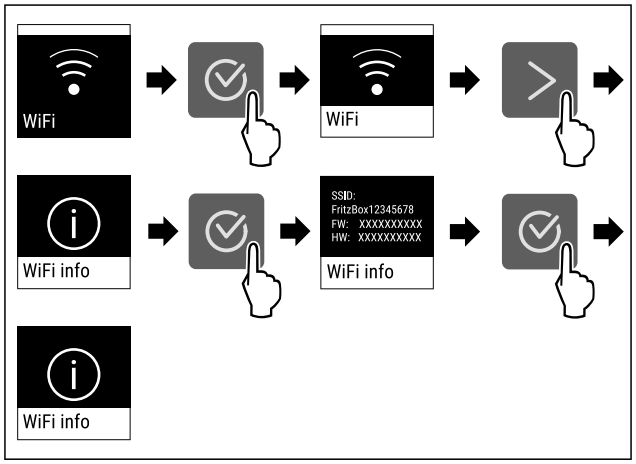

Fig. 88

▶ Suivre les étapes tel qu'indiqué sur la figure.

Informations de l'appareil

Cette fonction permet d'afficher le nom du modèle, l'index, le numéro de série et le numéro de service de votre appareil. Vous aurez besoin des informations de l'appareil si vous contactez le service client. (voir 11.4 Service client)

Cette fonction vous permet également d'ouvrir le menu avancé. (voir 4 Fonctionnement de l'écran Touch)

Affichage des informations de l'appareil

Fig. 89

Fig. 90

▶ Suivre les étapes comme l'indique la figure.
▷ L'écran affiche les informations de l'appareil.

Logiciel

Cette fonction permet d'afficher la version logicielle de votre appareil.

Affichage de la version logicielle

Fig. 91

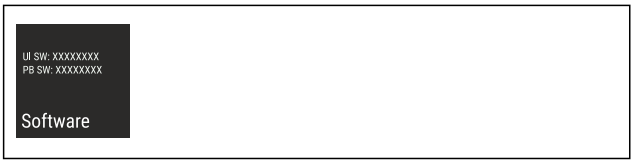

Fig. 92

▶ Suivre les étapes comme l'indique la figure.
▷ L'écran affiche la version logicielle.

Alarme de la porte

Cette fonction permet d'activer ou de désactiver l'alarme de la porte. L'alarme de porte retentit lorsque la porte reste ouverte trop longtemps. L'alarme de porte est activée à la livraison. Vous pouvez régler la durée maximale d'ouverture de la porte avant le déclenchement de l'alarme.

Vous pouvez définir les valeurs suivantes :

- 1 minute
- 2 minutes
- 3 minutes
- Désactivée

Réglage de l'alarme de porte

Fig. 93

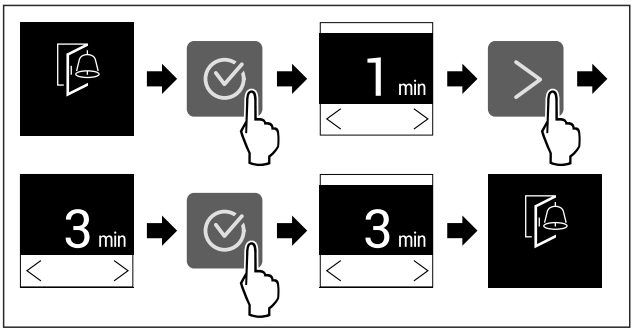

Fig. 94 Représentation à titre d'exemple : modification de l'alarme de porte de 1 minute à 3 minutes.

▶ Suivre les étapes comme l'indique la figure.
▷ L'alarme de porte est réglée.

Désactivation de l'alarme de porte

Fig. 96

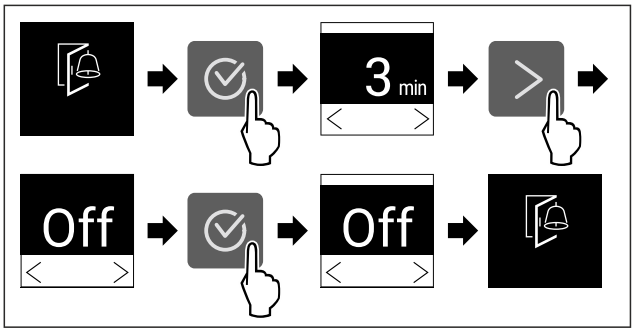

Fig. 97

▶ Suivre les étapes comme l'indique la figure.
▷ L'alarme de porte est désactivée.

Mode démo

Le mode démo est une fonction spéciale pour les concessionnaires qui souhaitent présenter les fonctions de l'appareil. Si vous activez le mode démo, toutes les fonctions de réfrigération sont désactivées.

Si vous allumez votre appareil et que « Demo » apparaît sur l'affichage d'état, le mode démonstration est déjà activé.

Si vous activez puis désactivez le mode démo, les réglages d'usine de l'appareil seront rétablis. (voir Rétablissement des réglages d'usine)

Activer le mode démo

Fig. 98

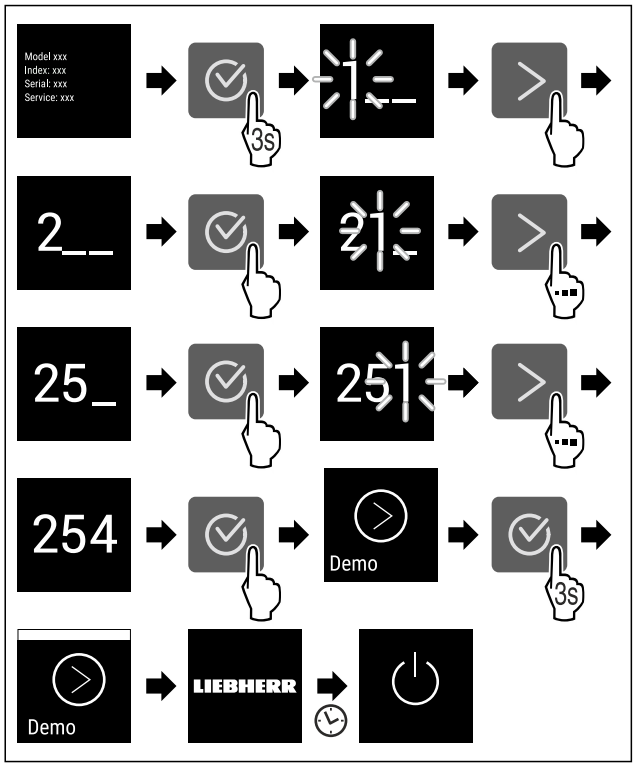

Fig. 99

▶ Suivre les étapes tel qu'indiqué sur la figure.
▷ Le mode démo est activé.
▷ L'appareil est éteint.
▶ Mettre en marche l'appareil. (voir 5.1 Mettre l'appareil en marche (première mise en service))
▷ « DEMO » apparaît sur l'affichage d'état.

Désactiver le mode démo

Fig. 100

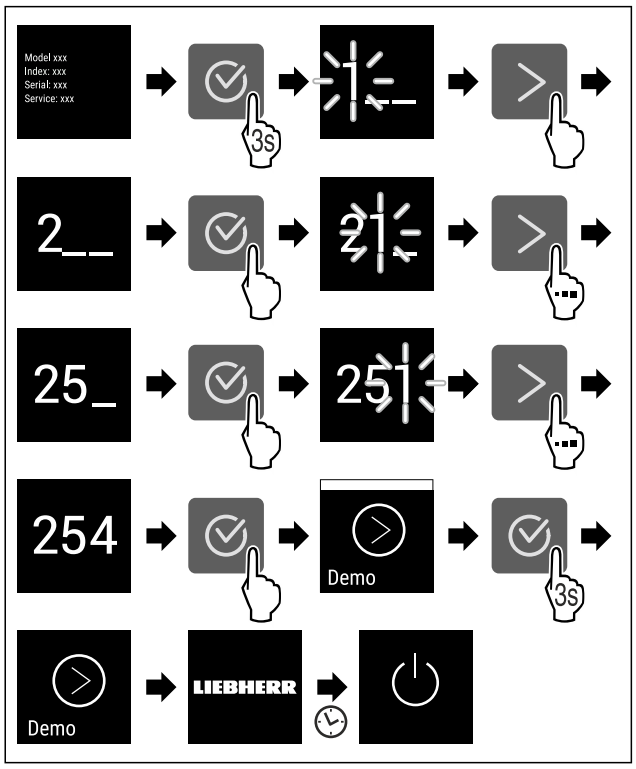

Fig. 101

▶ Suivre les étapes tel qu'indiqué sur la figure.
▷ Le mode Démo est désactivé.
▷ L'appareil est éteint.
▶ Mettre en marche l'appareil. (voir 5.1 Mettre l'appareil en marche (première mise en service))
▷ Les paramètres d'usine de l'appareil sont rétablis.

Rétablissement des réglages d'usine

Utilisez cette fonction pour réinitialiser tous les réglages sur leurs valeurs d'usine. Tous les réglages que vous avez effectués jusqu'à présent sont réinitialisés sur leur valeur initiale.

Procéder à une réinitialisation

Fig. 102

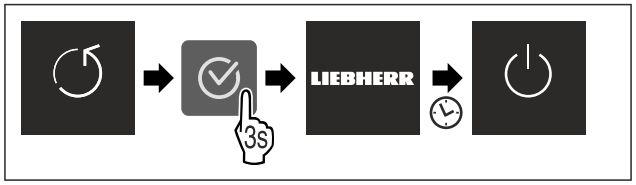

Fig. 103

▶ Suivre les étapes comme l'indique la figure.
▷ L'appareil est réinitialisé.
▷ L'appareil est éteint.
▶ Redémarrer l'appareil. (voir 5.1 Mettre l'appareil en marche (première mise en service))

8.3 Messages

Il existe deux catégories de messages :

Catégorie	Signification
Avertissement	Les avertissements apparaissent en cas d'alarme de porte ou de dysfonctionnement. Vous pouvez éliminer les avertissements les plus simples vous-mêmes. Pour les dysfonctionnements plus graves, vous devez contacter le service client. (voir 11.4 Service client)
Rappel	Les rappels portent sur les processus généraux. Il vous suffit d'effectuer le processus et d'éliminer ensuite le message.

8.3.1 Aperçu des avertissements

Comportement de l'appareil en cas d'avertissement :

- L'avertissement apparaît à l'écran.
- Le signal d'alarme retentit de plus en plus fort.
- Pour certains avertissements, l'éclairage intérieur clignote.

Message	Cause	Élimination du message
Alarme de la porte	Ce message apparaît lorsque la porte reste ouverte trop longtemps.	Suivre les étapes. (voir Alarme de la porte) .

Message	Cause	Élimination du message
Erreur	Ce message apparaît en cas d'erreur de l'appareil. Une erreur est survenue sur un composant de l'appareil.	Suivre les étapes. (voir Erreur) .

8.3.2 Élimination des avertissements

Alarme de la porte

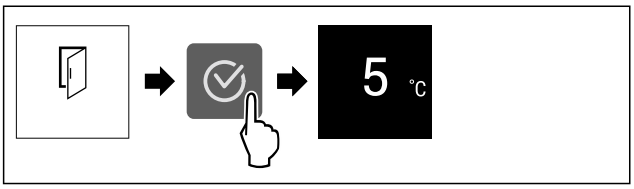

Fig. 104 Représentation à titre d'exemple

▶ Suivre les étapes indiquées sur l'illustration.

-ou-

▶ Fermer la porte.

▷ L'écran passe à l'affichage d'état.

Vous pouvez régler la durée maximale d'ouverture de la porte avant le déclenchement de l'alarme. (voir Réglage de l'alarme de porte)

Erreur

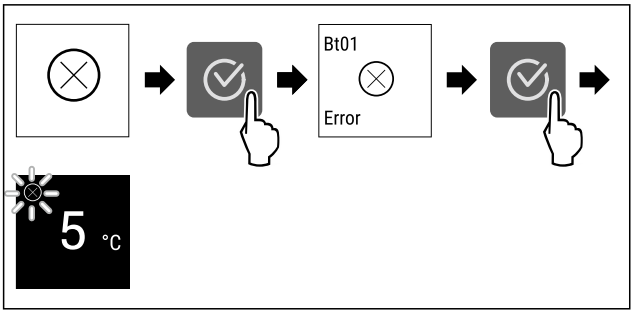

Fig. 105 Représentation à titre d'exemple

▶ Appuyer sur le symbole de confirmation.
▷ Le code d'erreur s'affiche.
▶ Noter le code d'erreur.
▶ Appuyer sur le symbole de confirmation.
▷ L'écran passe à l'affichage d'état.
▶ S'adresser au service client. (voir 11.4 Service client)

8.3.3 Aperçu des rappels

Comportement de l'appareil en cas de rappel :

- Le rappel apparaît à l'écran.
- Une alarme sonore retentit.
- Pour certains rappels, l'éclairage intérieur clignote.

Vous pouvez désactiver les rappels suivants (voir Désactivation de la fonction rappel) :

- Remplacer le filtre à charbon actif FreshAir

Message	Cause	Élimination du message
FreshAir **Remplacer le filtre à charbon actif FreshAir**	Ce message apparaît lorsque le filtre à charbon actif FreshAir doit être remplacé.	Suivre les étapes. (voir Remplacement du filtre à charbon actif FreshAir) .

8.3.4 Élimination des rappels

Remplacement du filtre à charbon actif FreshAir

Liebherr recommande de remplacer le filtre à charbon actif FreshAir tous les 6 mois.

Remarque
Vous pouvez vous procurer le filtre à charbon actif FreshAir dans la boutique Liebherr-Hausgeräte à l'adresse go.liebherr.com/47wtc4.

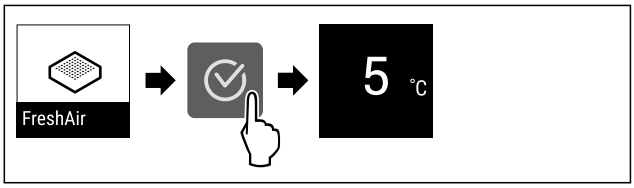

Fig. 106 Représentation à titre d'exemple

▶ Appuyer sur le symbole de confirmation.
▶ Remplacer le filtre à charbon actif. (voir 10.1 Filtre à charbon actif FreshAir)
▷ Le filtre à charbon actif garantit une qualité d'air optimale dans le réfrigérateur.
▷ Le rappel réapparaît au bout de 6 mois.

Si vous ne souhaitez plus recevoir ce rappel, vous pouvez le désactiver. (voir Désactivation de la fonction rappel)

9 Équipement

9.1 Balconnets de contre-porte

Les balconnets de contre-porte sont adaptés au stockage de boissons et d'aliments. Vous pouvez démonter les balconnets de contre-porte pour une utilisation individuelle et pour le nettoyage. Liebherr recommande cependant d'utiliser les balconnets de contre-porte dans la porte et dans la position définie en usine.

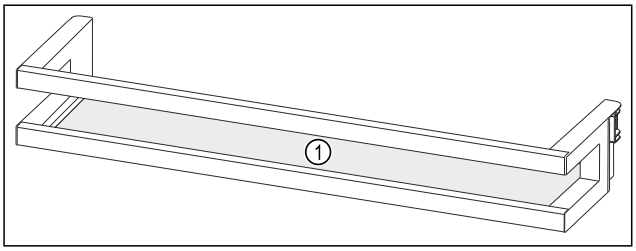

Fig. 107 Représentation à titre d'exemple d'un balconnet de contre-porte

(1) Tablette de rangement

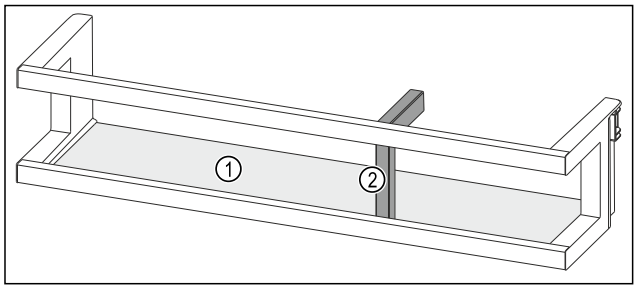

Fig. 108 Représentation à titre d'exemple d'un balconnet de contre-porte avec porte-bouteilles
(1) Tablette de rangement **(2)** Porte-bouteilles

Le tableau suivant donne des exemples d'objets pouvant être stockés dans le balconnet de contre-porte correspondant.

Balconnet de contre-porte	Aliments
Balconnet de contre-porte (voir Fig. 107)	Beurre, fromage, conserves, tubes
Balconnet de contre-porte avec porte-bouteilles (voir Fig. 108)	Bouteilles Le porte-bouteilles modulable vous permet de sécuriser les bouteilles dans le balconnet de contre-porte.

9.1.1 Retirer les balconnets de contre-porte

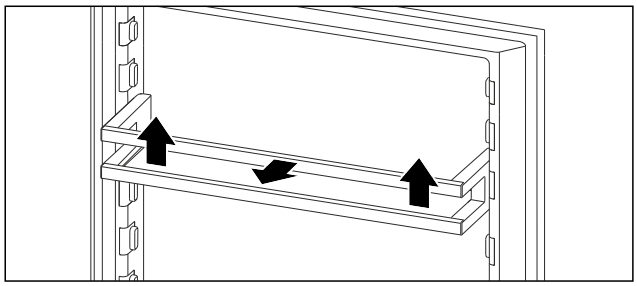

Fig. 109 Représentation à titre d'exemple

▶ Pousser le balconnet de contre-porte vers le haut.
▶ Retirer le balconnet de contre-porte par l'avant.

9.1.2 Installer les balconnets de contre-porte

ATTENTION

Risque de blessure et d'endommagement en cas de rangement incorrect des aliments ou des objets !
Si vous déposez des aliments ou des objets sur la plaque de verre inférieure, la porte ne pourra pas se fermer correctement. Le balconnet de contre-porte risque de casser, des aliments ou des objets peuvent tomber et provoquer des blessures.

▶ Laisser la zone avant de la plaque de verre inférieure libre.

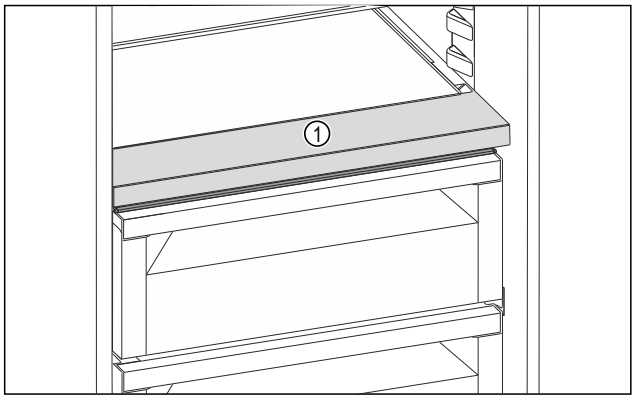

Fig. 110 Représentation à titre d'exemple
(1) Zone avant

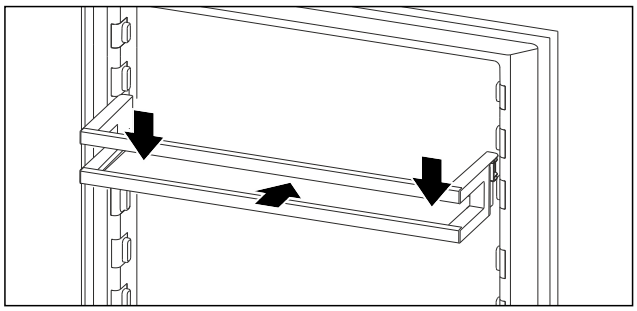

Fig. 111 Représentation à titre d'exemple

▶ Insérer le balconnet de contre-porte.
▶ Pousser le balconnet de contre-porte vers le bas.

9.2 Tablettes de rangement

Il existe différentes tablette de rangement, en fonction du type d'appareil :

- Tablette de rangement monopièce
- Tablette de rangement divisible
- Tablette de rangement au-dessus du compartiment Easy-Fresh

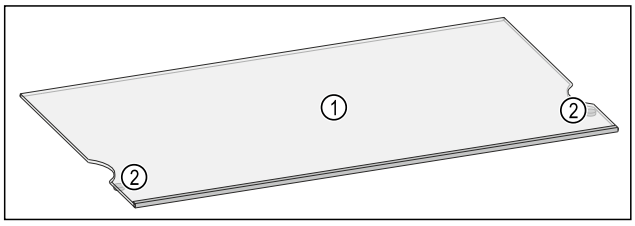

*Fig. 112 Représentation d'une tablette de rangement à titre d'exemple**
(1) Tablette de rangement **(2)** Arrêt de sortie

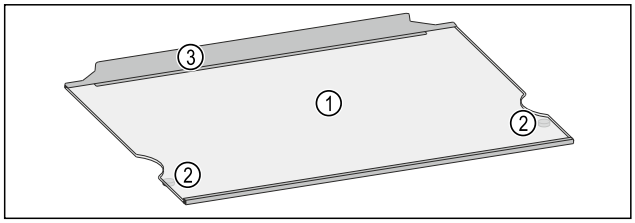

*Fig. 113 Représentation d'une tablette de rangement avec bord de butée à titre d'exemple**
(1) Tablette de rangement **(3)** Bord de butée
(2) Arrêt de sortie

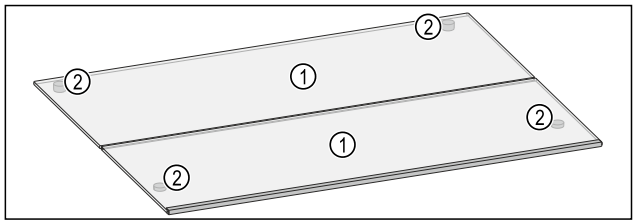

Fig. 114 Représentation d'une tablette de rangement divisible à titre d'exemple

(1) Tablette de rangement **(2)** Arrêt de sortie

9.2.1 Utiliser les tablettes de rangement

Vous pouvez déplacer les tablettes de rangement en hauteur, les retirer complètement ou aux fins de nettoyage.

S'assurer que les conditions suivantes sont bien respectées :

❑ Les tablettes de rangement sont vides.

Retirer la tablette de rangement

Les tablettes de rangement sont équipées d'une sécurité qui empêche leur retrait accidentel.

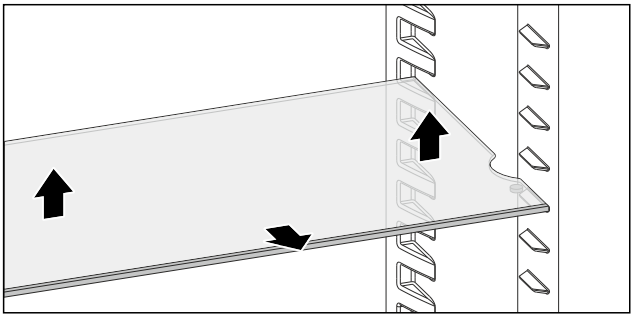

Fig. 115

▶ Soulever la tablette de rangement.
▶ Retirer la tablette de rangement par l'avant.

-ou-

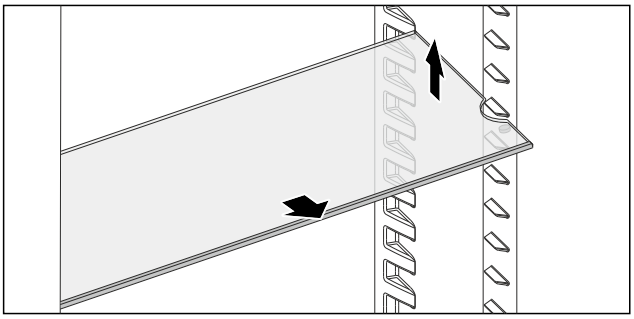

Fig. 116

▶ Retrait facilité : Incliner la surface de rangement et la retirer vers l'avant.

▷ Les tablettes de rangement ont été retirées.
▷ Vous pouvez insérer les tablettes de rangement à une hauteur différente.

Insérer les tablettes de rangement

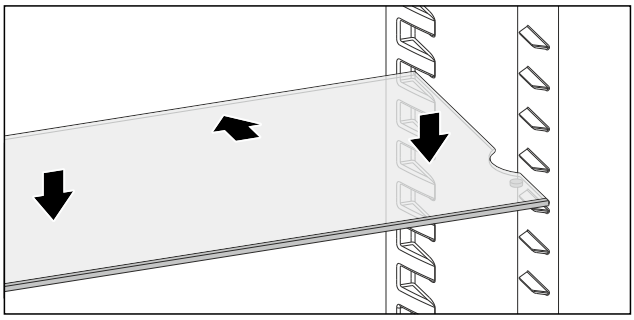

Fig. 117

Si les arrêts de sortie pointent vers le bas :

▶ Insérer la tablette de rangement jusqu'en butée.
▶ Abaisser la tablette de rangement vers le bas.

-ou-

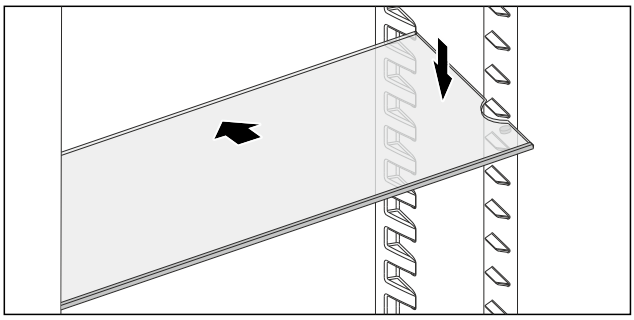

Fig. 118

▶ Insérer la tablette de rangement en biais et l'abaisser vers le bas.

▷ Les arrêts de sortie se situent derrière la surface de contact avant.

9.2.2 Utiliser les tablettes de rangement divisibles

Vous pouvez comprimer la tablette de rangement divisible dans la position dans laquelle elle a été livrée, la régler en hauteur ou la retirer pour la nettoyer.

S'assurer que les conditions suivantes sont bien respectées :

❑ Les tablettes de rangement sont vides.

Comprimer la tablette de rangement divisible

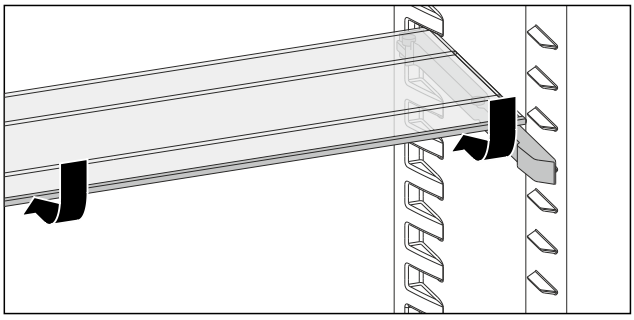

Fig. 119

▶ Glisser la tablette de rangement vers le bas, tel qu'indiqué dans l'illustration.
▷ La tablette de rangement divisible est comprimée.
▷ Il y a de la place pour des aliments plus hauts sur la tablette de rangement insérée en dessous.

Utiliser les deux tablettes de rangement divisibles

▶ Saisir d'une main la tablette de rangement glissé en dessous et la tirer en avant.
▷ La baguette décorative est en avant.

▷ Les arrêts de sortie pointent vers le bas.

Déplacer les tablettes de rangement divisibles en hauteur

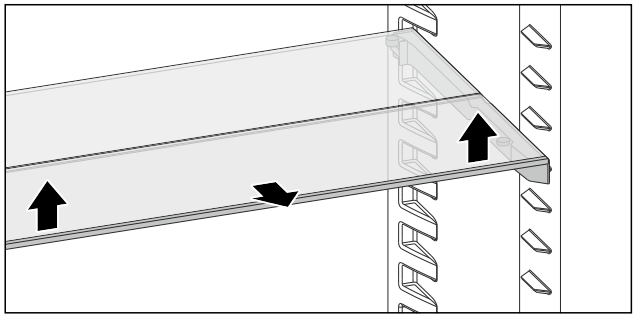

Fig. 120

▶ Soulever la tablette de rangement avant par l'avant.
▶ Retirer la tablette de rangement avant par l'avant.

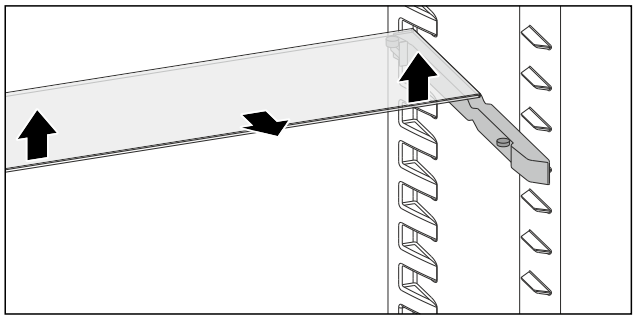

Fig. 121

▶ Également effectuer ces opérations pour la tablette de rangement arrière.

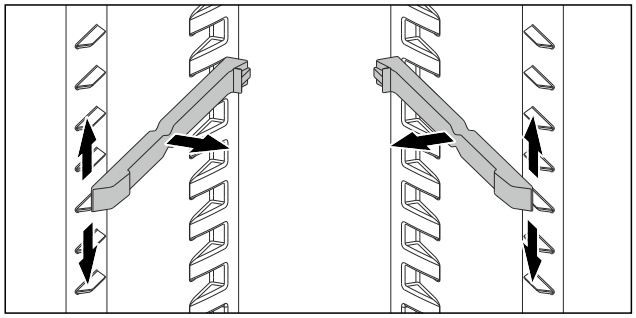

Fig. 122

▶ Retirer les rails d'appui.
▶ Insérer les rails d'appui à la hauteur souhaitée.

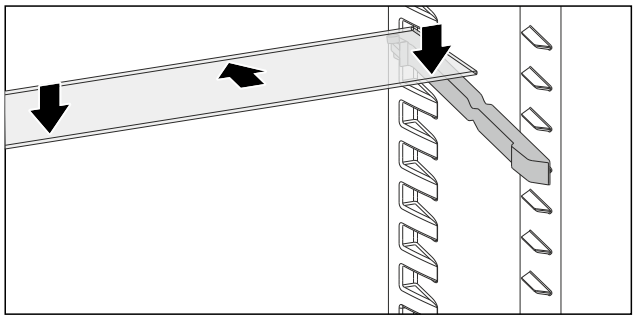

Fig. 123

▶ Insérer la tablette de rangement avec les arrêts de sortie hauts jusqu'en butée.
▶ Abaisser la tablette de rangement vers le bas.
▷ Les arrêts de sortie se situent derrière la surface de contact arrière.

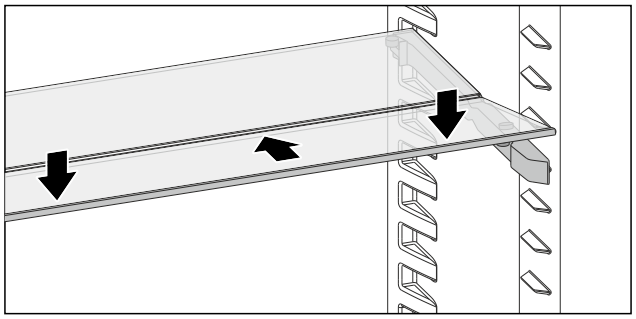

Fig. 124

▶ Également effectuer ces opérations pour la tablette de rangement avant.

Retirer la tablette de rangement divisible

Vous pouvez retirer les tablettes de rangement divisibles comme pour déplacer les tablettes de rangement. (voir Déplacer les tablettes de rangement divisibles en hauteur)

9.2.3 Retirer/insérer la tablette de rangement au-dessus du compartiment EasyFresh

Vous pouvez retirer la tablette de rangement au-dessus du compartiment EasyFresh pour le nettoyage.

Retirer la tablette de rangement

S'assurer que les conditions suivantes sont bien respectées :

❑ La tablette de rangement est vide.

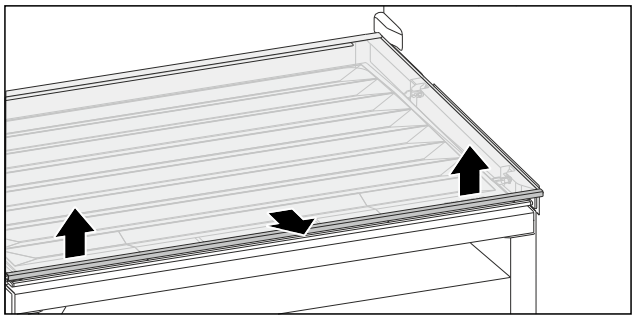

Fig. 125

▶ Soulever la tablette de rangement par l'avant.
▶ Retirer la tablette de rangement par l'avant.
▷ Le couvercle du compartiment est visible.

Remarque

Liebherr recommande :

De ne pas déposer de produits sur le couvercle du compartiment situé en dessous.

Insérer la tablette de rangement

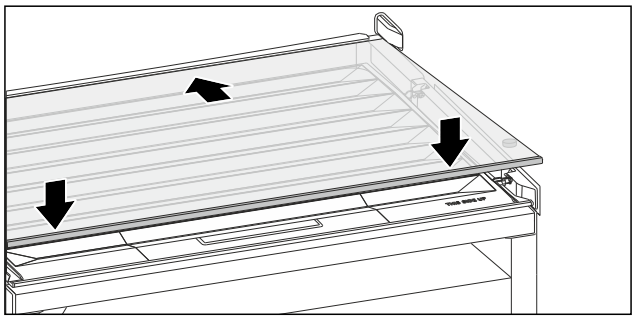

Fig. 126

Si les arrêts de sortie pointent vers le bas :

▶ Placer la tablette de rangement en biais et inclinée vers le bas.

▶ Abaisser la partie avant vers le bas.
▷ Les arrêts de sortie se situent derrière la surface de contact avant.

9.3 VarioSafe *

Le VarioSafe offre de la place dans la partie réfrigérateur pour, par exemple, des aliments, des emballages, des tubes et des bocaux de petite taille.

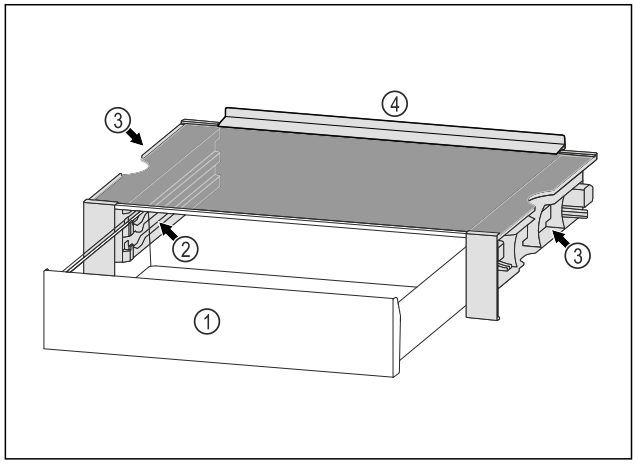

Fig. 127

(1) Tiroir VarioSafe *
(2) Parois latérales avec nervures pour tiroir VarioSafe *
(3) Encoches sur les parois latérales gauche et droite *
(4) Bord de butée *

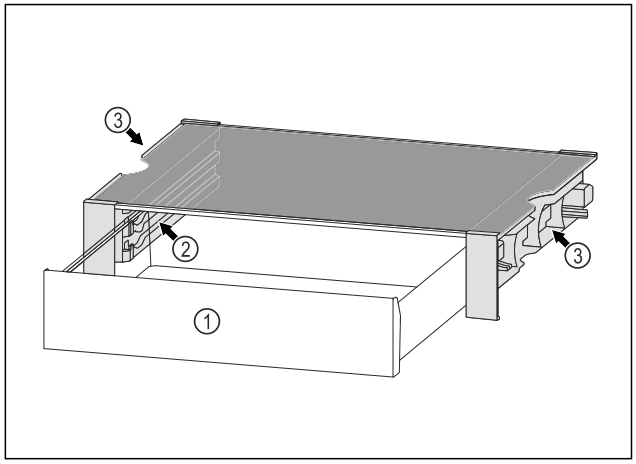

Fig. 128

(1) Tiroir VarioSafe *
(2) Parois latérales avec nervures pour tiroir VarioSafe *
(3) Encoches sur les parois latérales gauche et droite *

9.3.1 Insérer le VarioSafe

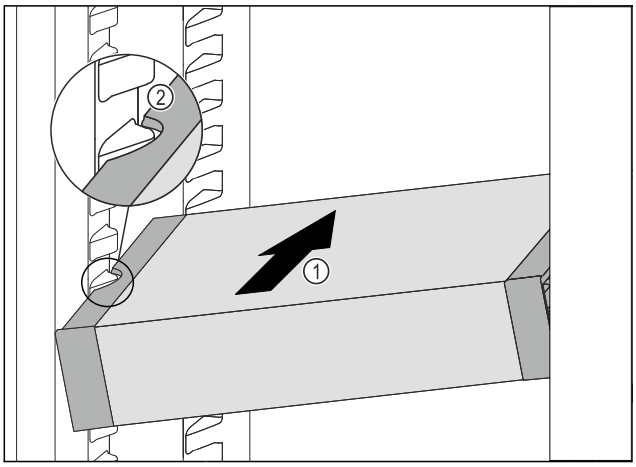

Fig. 129

▶ Insérer le VarioSafe en biais dans la partie réfrigérateur *Fig. 129 (1)* jusqu'à ce que les encoches latérales *Fig. 129 (2)* du VarioSafe se trouvent à la hauteur de la nervure du bac dans la partie réfrigérateur.

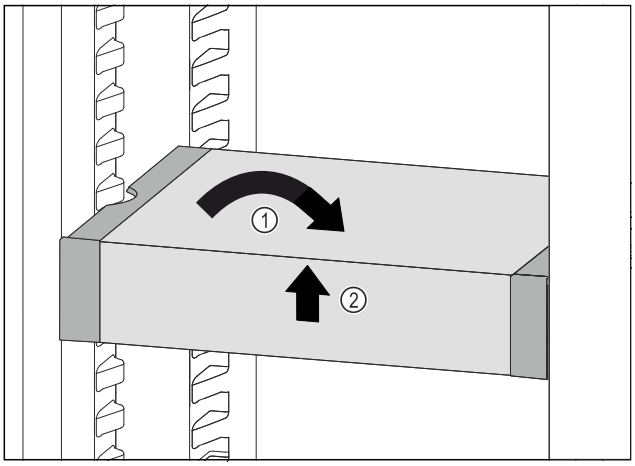

Fig. 130

▶ Remettre le VarioSafe droit. *Fig. 130 (1)*
▶ Soulever la partie avant du VarioSafe. *Fig. 130 (2)*

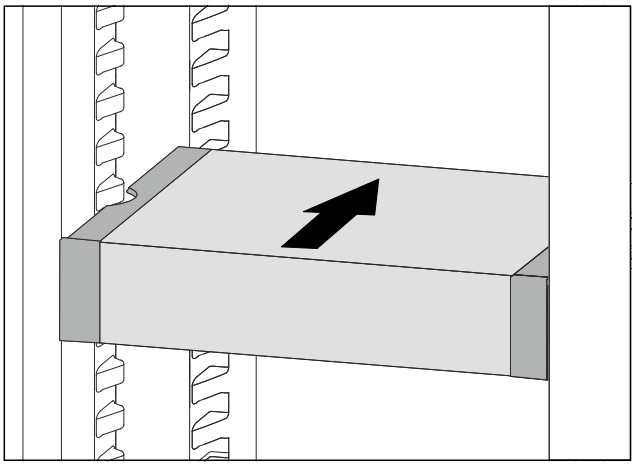

Fig. 131

▶ Soulever le VarioSafe vers l'avant.
▶ Pousser le VarioSafe vers l'arrière.
▶ Abaisser le VarioSafe.
▷ Le VarioSafe s'enclenche de manière audible à l'avant.
▷ Le VarioSafe est inséré.

9.3.2 Décaler le VarioSafe

Vous pouvez déplacer le VarioSafe en entier dans la partie réfrigérateur.

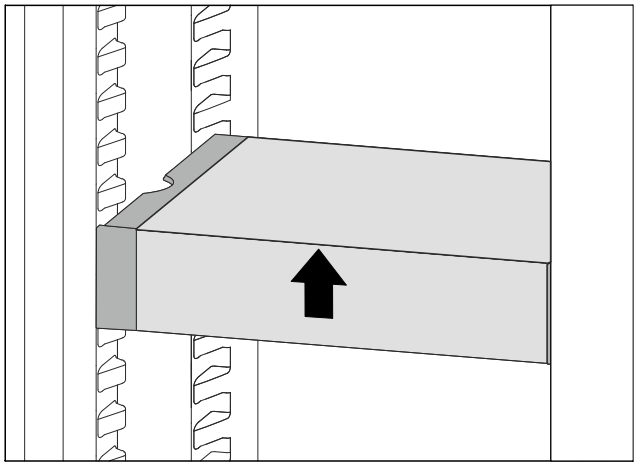

Fig. 132

▶ Soulever la partie avant du VarioSafe.

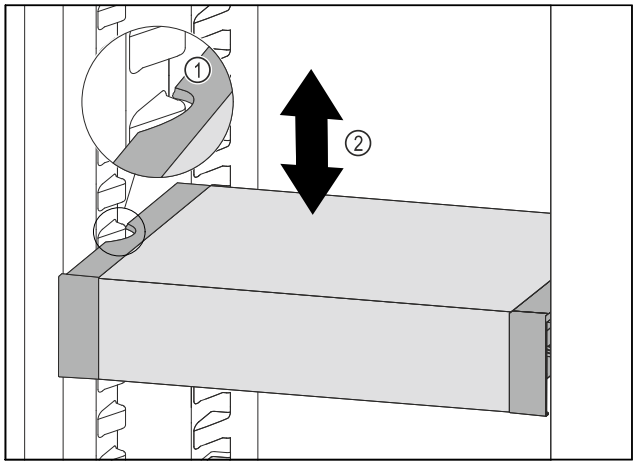

Fig. 133

▶ Tirer le VarioSafe vers l'avant jusqu'à ce que les encoches latérales du VarioSafe soient à la hauteur de la nervure du bac dans la partie réfrigérateur. *Fig. 133 (1)*

▶ Déplacer le VarioSafe vers le haut ou vers le bas dans la partie réfrigérateur jusqu'à ce que la hauteur souhaitée soit atteinte. *Fig. 133 (2)*

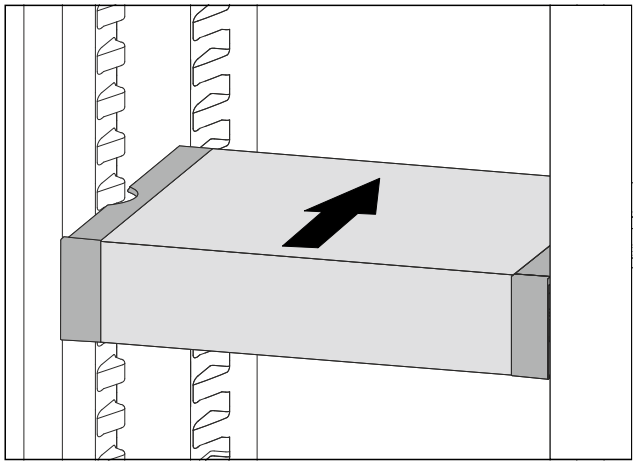

Fig. 134

▶ Soulever la partie avant du VarioSafe.

▶ Pousser le VarioSafe vers l'arrière.

▷ Le VarioSafe s'enclenche de manière audible à l'avant.

▷ VarioSafe est décalé en hauteur.

9.3.3 Déplacer le tiroir VarioSafe

Vous pouvez insérer le tiroir VarioSafe à deux hauteurs différentes. Si vous souhaitez stocker des aliments plus hauts dans le tiroir VarioSafe, insérez le tiroir VarioSafe sur la nervure inférieure. Si vous souhaitez stocker des aliments plus bas dans le tiroir VarioSafe, insérez le tiroir VarioSafe sur la nervure supérieure.

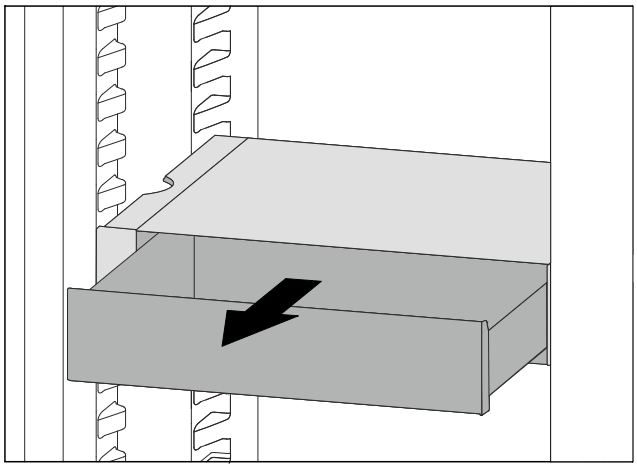

Fig. 135

▶ Tirer le tiroir VarioSafe jusqu'en butée.

▶ Soulever la partie avant du tiroir VarioSafe.

▶ Retirer le tiroir VarioSafe par l'avant.

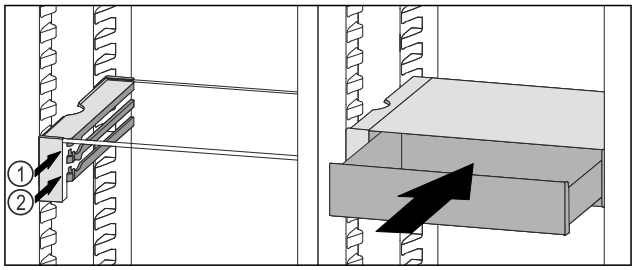

Fig. 136

▶ Soulever la partie avant du tiroir VarioSafe.

▶ Placer le tiroir VarioSafe derrière les butées sur la nervure désirée *Fig. 136 (1)* ou *Fig. 136 (2)*.

▷ Le tiroir VarioSafe est décalé en hauteur.

9.3.4 Retirer le VarioSafe

Vous pouvez retirer le VarioSafe dans son ensemble.

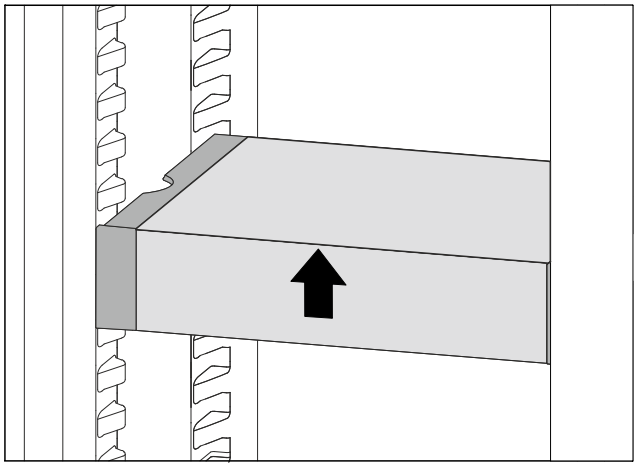

Fig. 137

▶ Soulever la partie avant du VarioSafe.

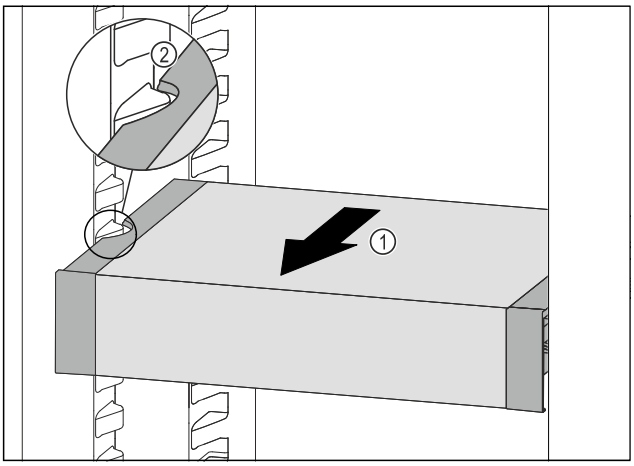

Fig. 138

▶ Tirer le VarioSafe vers l'avant *Fig. 138 (1)* jusqu'à ce que les encoches latérales du VarioSafe se trouvent au niveau de la nervure du bac dans la partie réfrigérateur. *Fig. 138 (2)*

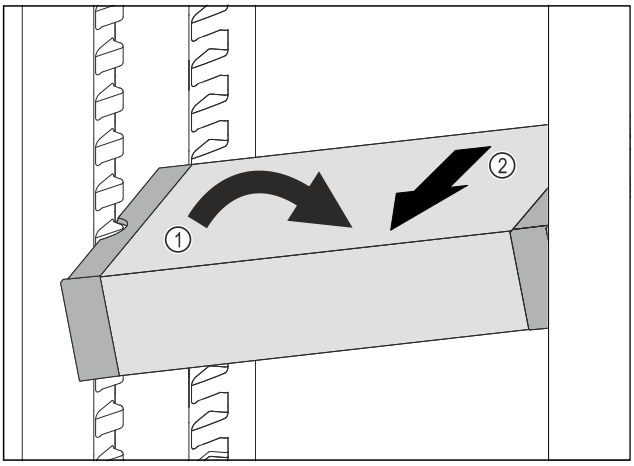

Fig. 139

▶ Incliner le VarioSafe dans la partie réfrigérateur. *Fig. 139 (1)*
▶ Sortir le tiroir VarioSafe par l'avant. *Fig. 139 (2)*
▷ Le VarioSafe est retiré.

9.3.5 Démonter le VarioSafe

Vous pouvez démonter le VarioSafe en pièces détachées si vous souhaitez nettoyer le VarioSafe ou installer ou retirer des pièces.

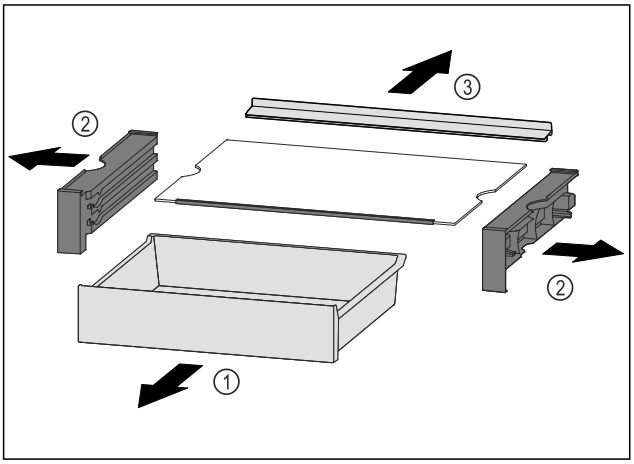

*Fig. 140 **

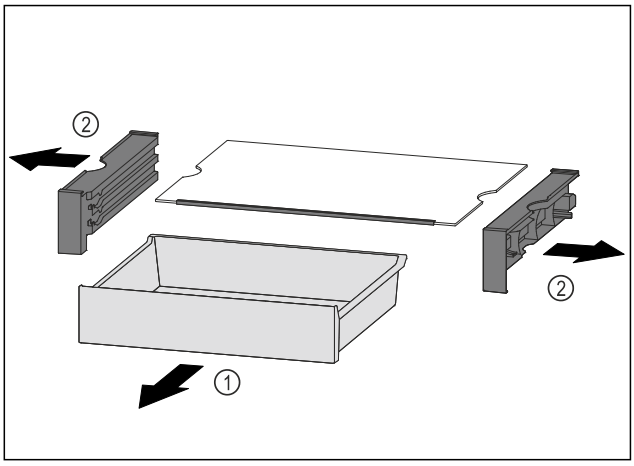

*Fig. 141 **

▶ Retirer le VarioSafe dans son ensemble. (voir 9.3.4 Retirer le VarioSafe)
▶ Démonter le VarioSafe comme illustré.

9.3.6 Tiroir sur le fond de l'appareil ou la tablette en verre

Le tiroir repose directement sur le fond de l'appareil ou sur une tablette en verre. Il n'y a pas de rails.

Retirer le tiroir

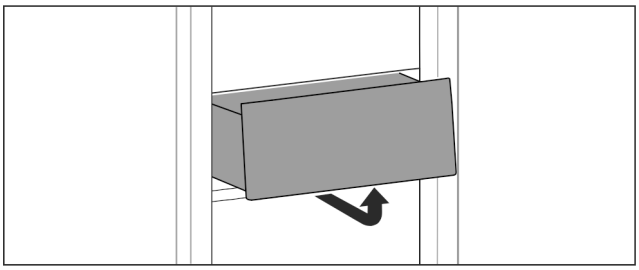

Fig. 142

▶ Retirer le tiroir comme illustré sur la figure.

Insérer le tiroir

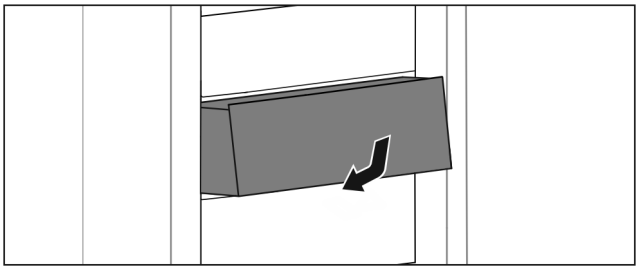

Fig. 143

▶ Insérer le tiroir comme illustré sur la figure.

9.3.7 Tiroir sur rails coulissants

Retirer le tiroir

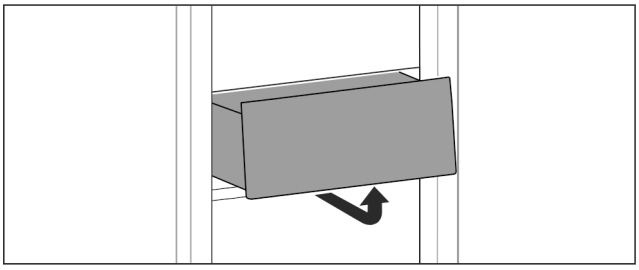

Fig. 144

▶ Retirer le tiroir comme illustré sur la figure.

Insérer le tiroir

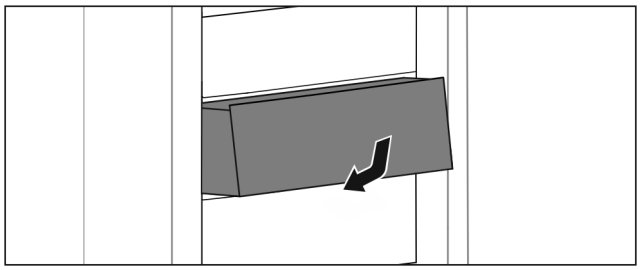

Fig. 145

▶ Insérer le tiroir comme illustré sur la figure.

9.3.8 Tiroir sur rails télescopiques

Le tiroir est monté sur des rails coulissants (rails télescopiques). Il existe des rails télescopiques à extraction complète et des rails télescopiques à extraction partielle. Les tiroirs à extraction complète peuvent être entièrement retirés de l'appareil. Les tiroirs à extraction partielle ne peuvent pas être entièrement retirés de l'appareil. C'est le type d'appareil qui détermine le système se trouvant dans votre appareil.

Extraction partielle de la partie réfrigérateur

Retirer le tiroir

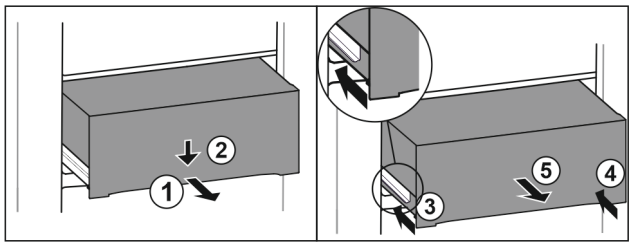

Fig. 146

▶ Tirer le tiroir jusqu'à mi-chemin. *Fig. 146 (1)*
▶ Appuyer sur l'avant du tiroir vers le bas. *Fig. 146 (2)*
▶ Insérer le rail gauche d'env. 2 cm. *Fig. 146 (3)*
▶ Insérer le rail droit d'env. 2 cm. *Fig. 146 (4)*
▶ Retirer le tiroir par l'avant. *Fig. 146 (5)*

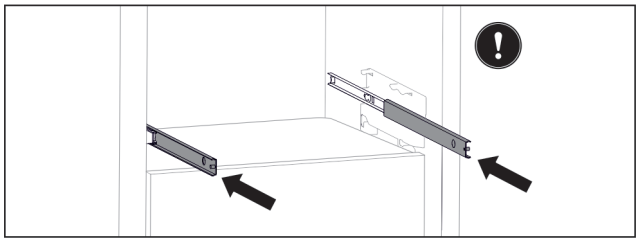

Fig. 147

Si les rails ne sont pas complètement rentrés après le retrait du tiroir :

▶ Rentrer entièrement les rails.

Insérer le tiroir

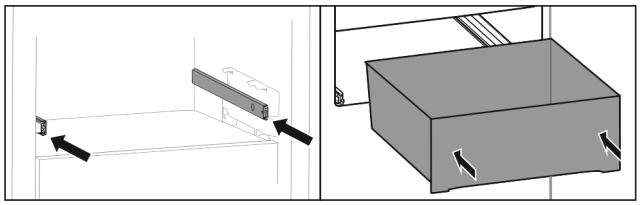

Fig. 148

▶ Rentrer les rails.
▶ Placer le tiroir sur les rails.
▶ Pousser le tiroir jusqu'au fond.

9.4 Couvercle du compartiment Easy-Fresh

Le couvercle du compartiment assure une humidité permanente.

Le couvercle du compartiment se trouve directement sur le tiroir et peut être recouvert par des tablettes de rangement ou d'autres tiroirs.

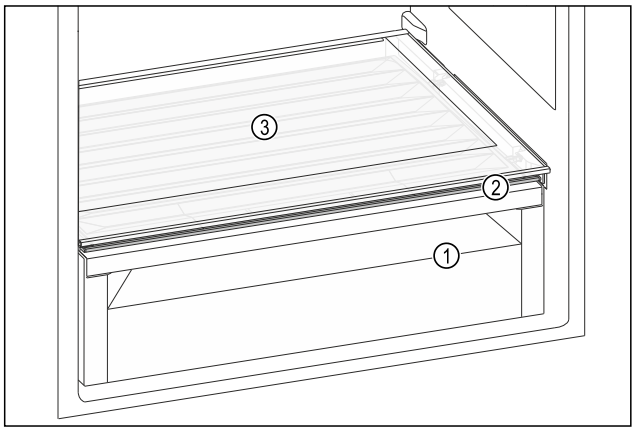

Fig. 149 Exemple illustré du couvercle du compartiment Easy-Fresh

(1) Compartiment Easy-Fresh
(2) Couvercle du compartiment EasyFresh
(3) Tablette de rangement

9.4.1 Réduire l'humidité de l'air dans le tiroir

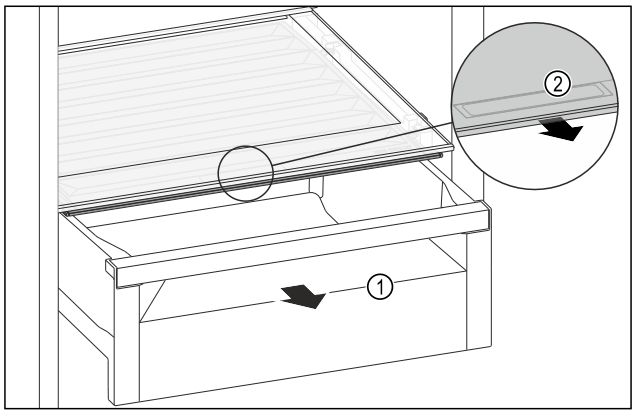

Fig. 150

▶ Retirer le tiroir *Fig. 150 (1)*.
▶ Saisir la poignée encastrée *Fig. 150 (2)* du couvercle du compartiment et tirer le couvercle du compartiment par l'avant.
▷ Lorsque le tiroir est fermé, il y a un petit espace entre le couvercle du compartiment et le tiroir.

9.4.2 Augmenter l'humidité de l'air dans le tiroir

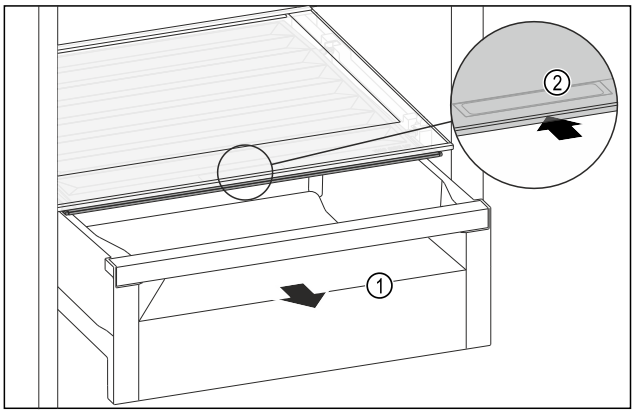

Fig. 151

▶ Retirer le tiroir *Fig. 151 (1)*.
▶ Saisir la poignée encastrée *Fig. 151 (2)* du couvercle du compartiment et pousser le couvercle du compartiment vers l'arrière.
▷ Lorsque le tiroir est fermé, le couvercle du compartiment ferme hermétiquement le tiroir.

9.5 Bordure télescopique avec panier à bouteilles*

Des paniers à bouteilles amovibles sur la bordure télescopique permettent d'avoir un grand espace de rangement de bouteilles. Lorsqu'on retire les paniers à bouteilles, il y a de la place dans la bordure télescopique pour une caisse de boissons.

9.5.1 Utiliser un panier à bouteilles

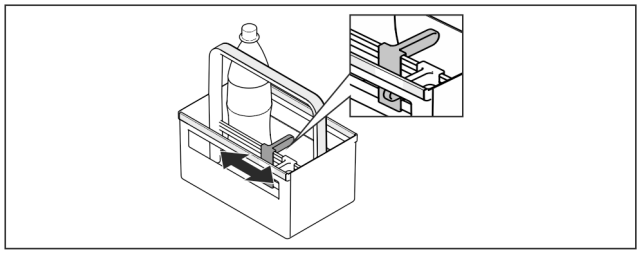

Fig. 152

▶ Pousser le porte-bouteilles vers les bouteilles.
▷ Les bouteilles ne basculent pas.

9.5.2 Démonter la bordure télescopique

La bordure télescopique est montée avec des rails télescopiques sur une tablette.

La bordure télescopique peut être démontée pour la nettoyer.

Sortir la bordure télescopique

▶ Sortir les paniers à bouteilles.

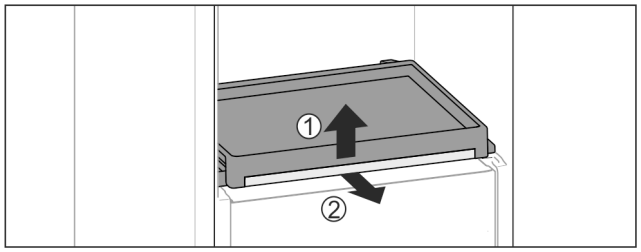

Fig. 153

▶ Sortir la bordure télescopique avec la tablette : Soulever légèrement la tablette par l'avant *Fig. 153 (1)* et la sortir vers l'avant *Fig. 153 (2)*.

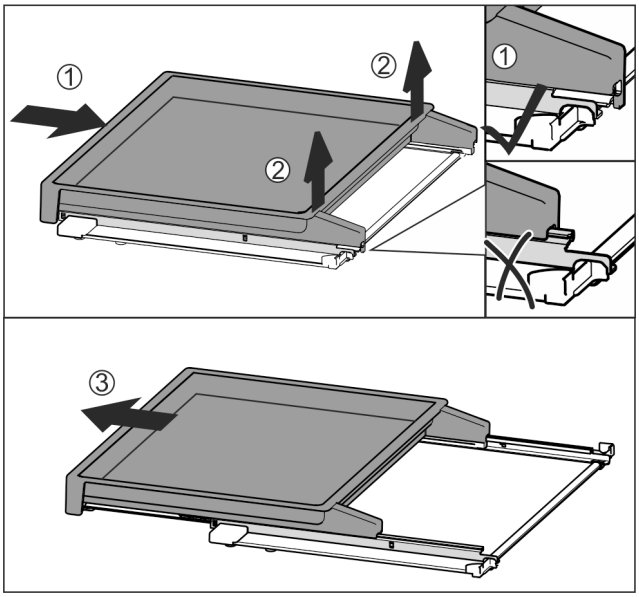

Fig. 154

▶ Insérer complètement la bordure télescopique *Fig. 154 (1)*.
▶ La désenclencher à l'arrière *Fig. 154 (2)*.
▶ Sortir la bordure télescopique par l'avant *Fig. 154 (3)*.

Insérer la bordure télescopique

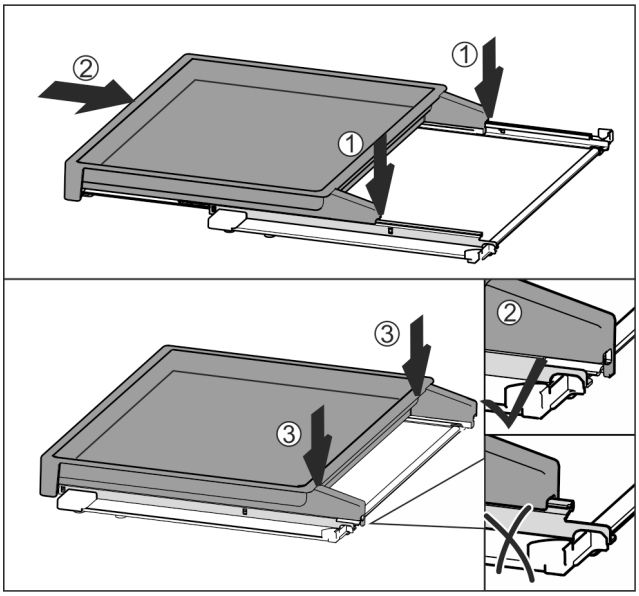

Fig. 155

▶ La poser au centre sur les rails *Fig. 155 (1)*.
▶ Insérer complètement la bordure télescopique *Fig. 155 (2)*.
▶ Appuyer sur sa partie arrière jusqu'à ce qu'elle s'enclenche de manière audible *Fig. 155 (3)*.
▶ Sortir la bordure télescopique avec la tablette : la pousser vers l'arrière.

9.6 Casier à œufs*

Le casier à œufs peut être retiré et retourné. Les deux parties du casier à œufs peuvent être utilisées pour signaler des différences, comme la date d'achat par exemple.

9.6.1 Utiliser le casier à œufs

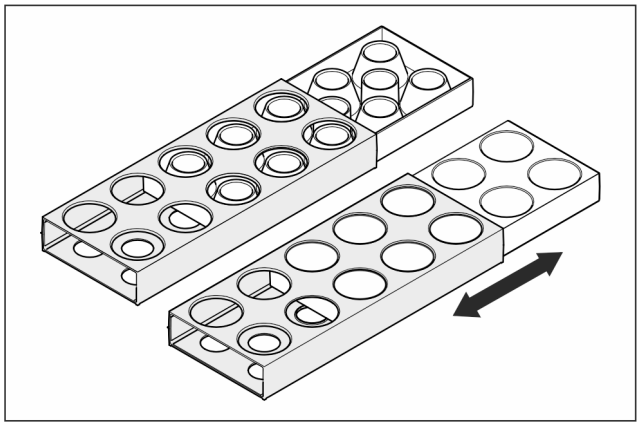

Fig. 156

▶ Face supérieure : Y mettre les œufs de poule.
▶ Face inférieure : Y mettre les œufs de caille.

9.7 Porte-bouteilles

9.7.1 Utiliser le porte-bouteilles

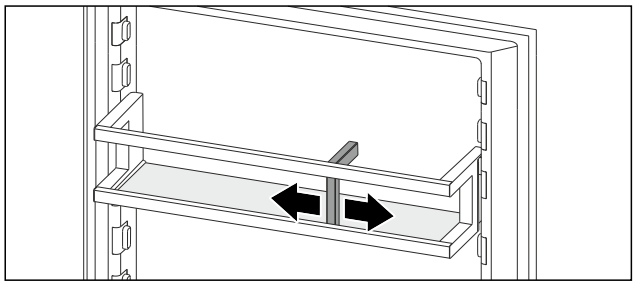

Fig. 157

▶ Pousser le porte-bouteilles vers les bouteilles.
▷ Les bouteilles ne basculent pas.

9.8 FlexCube*

Le FlexCube a des ouvertures de tailles différentes, permettant d'y stocker des petites pièces comme des tubes, des pots de yaourt ouverts ou des œufs de caille. Le FlexCube est par exemple adapté à tous les balconnets de contre-porte Liebherr. Au besoin, vous pouvez également monter plusieurs FlexCube les uns à côté des autres.

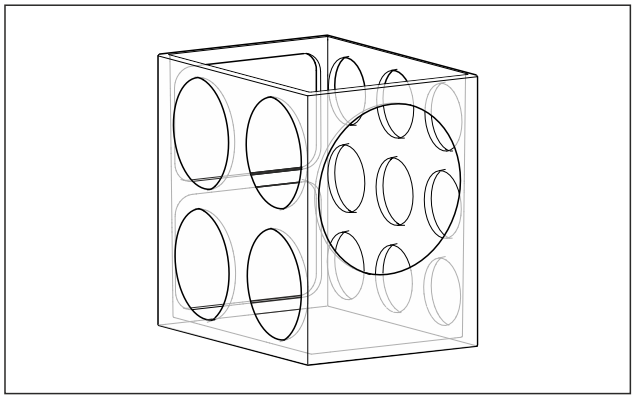

Fig. 158 Représentation à titre d'exemple

Remarque
Vous pouvez vous procurer cet accessoire dans la boutique Liebherr-Hausgeräte à l'adresse go.liebherr.com/47wtc4.

9.8.1 Utiliser le FlexCube

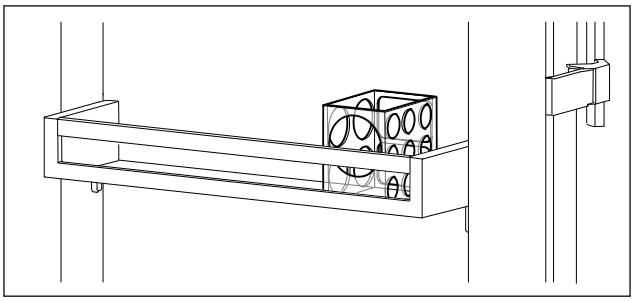

Fig. 159 Représentation à titre d'exemple

▶ Installer le FlexCube dans le balconnet de contre-porte.

-ou-

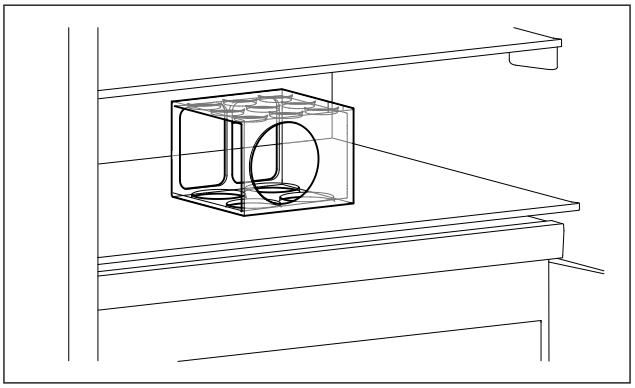

Fig. 160 Représentation à titre d'exemple

▶ Poser le FlexCube sur la tablette de rangement.

▶ Trier les petites pièces à conserver dans le FlexCube.

10 Entretien

10.1 Filtre à charbon actif FreshAir

Le filtre à charbon actif FreshAir se trouve dans le compartiment situé au-dessus du ventilateur.

Il garantit une qualité optimale de l'air.

- ❑ Changer le filtre à charbon actif tous les 6 mois. Lorsque le rappel est activé, un message à l'écran invite à procéder au remplacement.
- ❑ Le filtre à charbon actif peut être jeté avec les ordures ménagères.

Remarque
Vous pouvez vous procurer le filtre à charbon actif FreshAir dans la boutique Liebherr-Hausgeräte à l'adresse go.liebherr.com/47wtc4.

10.1.1 Retirer le filtre à charbon actif FreshAir

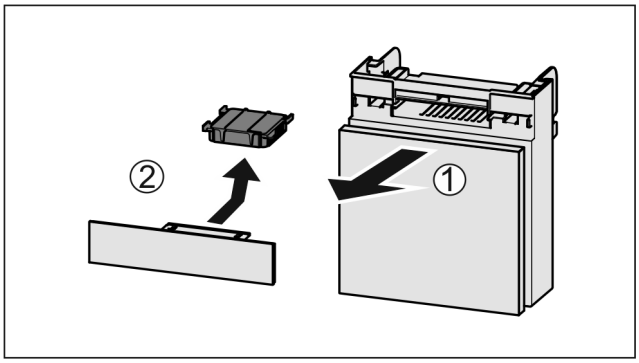

Fig. 161

* selon le modèle et l'équipement

▶ Extraire le compartiment par l'avant *Fig. 161 (1)*.
▶ Sortir le filtre à charbon actif *Fig. 161 (2)*.

10.1.2 Insertion du filtre à charbon actif FreshAir

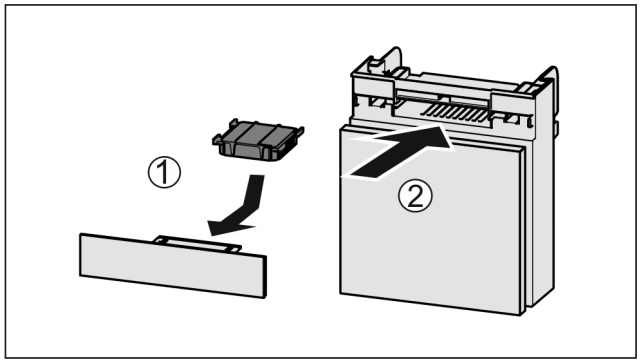

Fig. 162

▶ Insérer le filtre à charbon actif d'après le schéma *Fig. 162 (1)*.
▷ Le filtre à charbon actif s'enclenche.
Une fois que le filtre à charbon actif est tourné vers le bas :
▶ Insérer le compartiment *Fig. 162 (2)*.
▷ Le filtre à charbon actif est désormais opérationnel.

10.2 Insérer / Retirer le range-bouteilles

10.2.1 Retirer le range-bouteilles

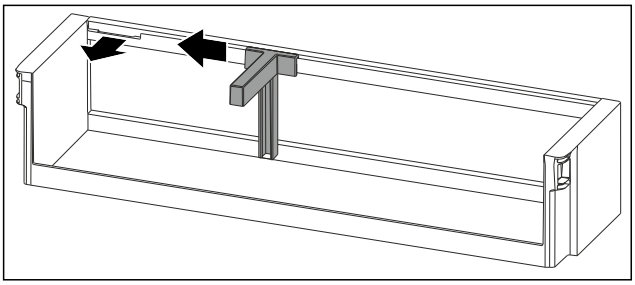

Fig. 163

▶ Pousser le range-bouteilles sur le côté jusqu'à l'évidement.
▶ Retirer le range-bouteilles par l'avant.

10.2.2 Insérer le range-bouteilles

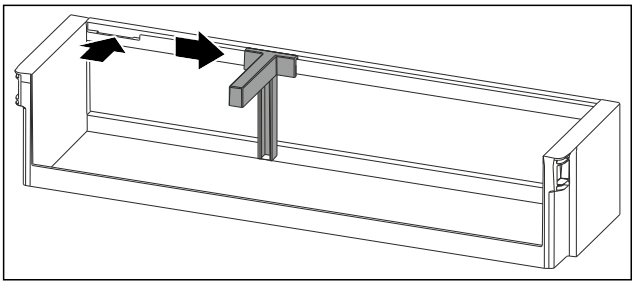

Fig. 164

▶ Insérer le range-bouteilles dans l'évidement.
▶ Pousser le range-bouteilles sur le côté en position souhaitée.

10.2.3 Compartiment coulissant avec panier à bouteilles*

Démonter le système télescopique

S'assurer que les conditions suivantes sont réunies :

❑ Le panier à bouteilles doit être retiré. (voir 9.5 Bordure télescopique avec panier à bouteilles*)
❑ La tablette en verre doit être retirée.

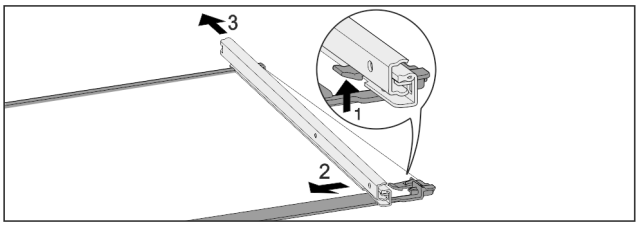

Fig. 165 Tablette en verre avec rails

▶ Pousser le crochet d'enclenchement avant vers le bas. *Fig. 165 (1)*
▶ Pousser le rail télescopique vers le côté *Fig. 165 (2)* et vers l'arrière *Fig. 165 (3)*.

Monter le système télescopique

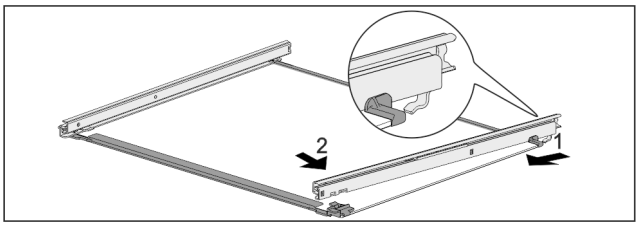

Fig. 166 Tablette en verre avec rails

▶ Accrocher le rail à l'arrière. *Fig. 166 (1)*
▶ Accrocher le rail à l'avant. *Fig. 166 (2)*

10.3 Couvercle du compartiment Easy-Fresh

Vous pouvez retirer le couvercle du compartiment pour le nettoyage.

10.3.1 Retirer le couvercle du compartiment

S'assurer que les conditions suivantes sont bien respectées :

❑ La tablette de rangement située juste au-dessus du tiroir est retirée. (voir 9.2 Tablettes de rangement)
❑ Le tiroir situé juste au-dessous du couvercle du compartiment est retiré.

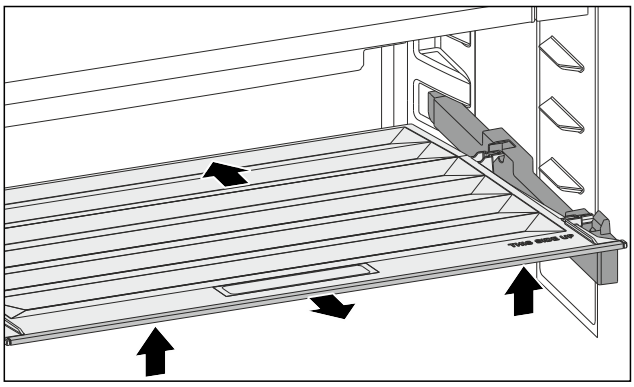

Fig. 167

▶ Pousser le couvercle du compartiment vers l'arrière.
▶ Soulever le couvercle du compartiment par l'avant.
▶ Retirer le couvercle du compartiment par l'avant et par le haut en l'inclinant.

10.3.2 Installer le couvercle du compartiment

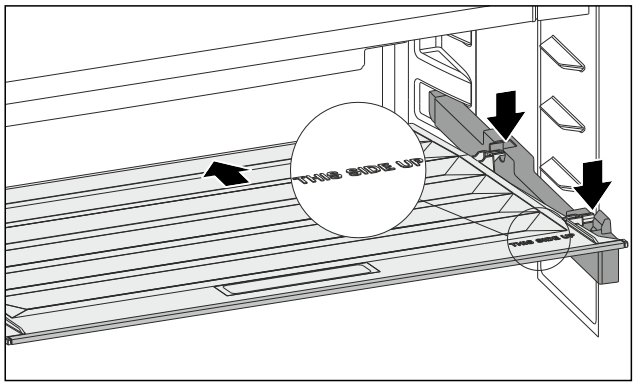

Fig. 168

Si le marquage THIS SIDE UP se trouve en haut :

- ▶ Insérer les pièces de retenue arrière dans les ouvertures arrière correspondantes.
- ▶ Pousser le couvercle du compartiment vers l'arrière.
- ▶ Abaisser le couvercle du compartiment par l'avant et enclencher les pièces de retenue avant dans les ouvertures.
- ▶ Mettre le couvercle du compartiment dans la position souhaitée.

10.4 Dégivrer l'appareil

AVERTISSEMENT
Dégivrage incorrect de l'appareil !
Lésions corporelles et dommages matériels.
- ▶ Pour accélérer le dégivrage, ne pas utiliser d'autres dispositifs mécaniques ou d'autres moyens que ceux recommandés par le fabricant.
- ▶ Pas d'appareil de chauffage, de nettoyeur à vapeur, de flamme nue ni de spray dégivrant pour dégivrer l'appareil.
- ▶ Ne pas retirer le givre avec des objets pointus.

Le dégivrage s'effectue automatiquement. L'eau de dégivrage s'écoule par l'orifice d'évacuation et s'évapore.

La présence de gouttes d'eau ou d'une mince couche de givre ou de glace sur la paroi arrière est due au fonctionnement et est tout à fait normale. Il n'est pas nécessaire de les enlever.*

Une couche de givre ou de glace peut également apparaître de temps à autre suite au réglage écoénergétique de l'appareil.

- ▶ Nettoyer régulièrement l'orifice d'évacuation. (voir 10.5 Nettoyer l'appareil)

10.5 Nettoyer l'appareil

10.5.1 Préparation

AVERTISSEMENT
Risque d'électrocution !
- ▶ Débranchez la prise du réfrigérateur ou débranchez le câble d'alimentation.

AVERTISSEMENT
Risque d'incendie !
- ▶ Ne pas endommager le circuit frigorigène.

- ▶ Vider l'appareil.
- ▶ Débrancher le connecteur secteur.

-ou-
- ▶ Activer la fonction CleaningMode. (voir CleaningMode)

10.5.2 Nettoyer le boîtier

ATTENTION
Nettoyage incorrect !
Détérioration de l'appareil.
- ▶ Utiliser exclusivement des chiffons doux et des détergents polyvalents à pH neutre.
- ▶ Ne pas utiliser d'éponge ou de laine d'acier abrasive.
- ▶ Ne pas utiliser de produit nettoyant agressif, abrasif ou contenant du sable, du chlore ou de l'acide.

AVERTISSEMENT
Risque de blessures et d'endommagement émanant de la vapeur très chaude !
La vapeur chaude peut provoquer des brûlures et endommager les surfaces.
- ▶ Ne pas utiliser d'appareils de nettoyage à la vapeur !

- ▶ Essuyer le boîtier avec un chiffon doux et propre. En cas de salissures tenaces, utiliser de l'eau tiède avec un produit nettoyant neutre. Les surfaces en verre peuvent par ailleurs être nettoyées avec un nettoyant pour vitres.

10.5.3 Nettoyer l'intérieur

ATTENTION
Nettoyage incorrect !
Détérioration de l'appareil.
- ▶ Utiliser exclusivement des chiffons doux et des détergents polyvalents à pH neutre.
- ▶ Ne pas utiliser d'éponge ou de laine d'acier abrasive.
- ▶ Ne pas utiliser de produit nettoyant agressif, abrasif ou contenant du sable, du chlore ou de l'acide.

- ▶ Surfaces en plastique : Nettoyer à la main avec un chiffon propre et doux, de l'eau tiède et un peu de liquide vaisselle.
- ▶ Surfaces en métal : Nettoyer à la main avec un chiffon propre et doux, de l'eau tiède et un peu de liquide vaisselle.
- ▶ Orifice d'évacuation : Éliminer les dépôts avec un objet fin, par exemple un coton-tige.

10.5.4 Nettoyer l'équipement

ATTENTION
Nettoyage incorrect !
Détérioration de l'appareil.
- ▶ Utiliser exclusivement des chiffons doux et des détergents polyvalents à pH neutre.
- ▶ Ne pas utiliser d'éponge ou de laine d'acier abrasive.
- ▶ Ne pas utiliser de produit nettoyant agressif, abrasif ou contenant du sable, du chlore ou de l'acide.

Nettoyage avec un chiffon propre et doux, de l'eau tiède et un peu de liquide vaisselle:

- Balconnets de porte
- Tablette de rangement
- Tablette de rangement divisible
- VarioSafe*
- Panier à bouteilles et compartiment coulissant*
- Couvercle du compartiment EasyFresh

Nettoyage avec un chiffon doux :

- Rails télescopiques
  Attention : la graisse qui se trouve dans les pistes de roulement sert de lubrifiant et ne doit pas être enlevée !

*** selon le modèle et l'équipement**

Lavage au lave-vaisselle jusqu'à 60 °C:

- Range-bouteilles
- Pièce de retenue tablette de rangement divisible
- Bac à œufs*
- FlexCube*

▶ Démonter l'équipement : voir chapitre concerné.
▶ Nettoyer l'équipement

10.5.5 Après le nettoyage

▶ Essuyer l'appareil et les pièces d'équipement pour les sécher.
▶ Brancher l'appareil et le mettre en marche.
Une fois que la température est assez froide :
▶ Mettre les aliments à l'intérieur.
▶ Répéter régulièrement le nettoyage.

11 Aide clients

11.1 Données techniques

Plage de température	
Réfrigération	2 °C à 9 °C

Poids de chargement maximal de l'équipement			
Équipement	Largeur de l'appareil 600 mm (voir les instructions de montage, dimensions de l'appareil)	Largeur de l'appareil 700 mm (voir les instructions de montage, dimensions de l'appareil)	Largeur de l'appareil 750 mm (voir les instructions de montage, dimensions de l'appareil)
Étagère extractible*	20 kg*	20 kg*	--*

Éclairage	
Classe d'efficacité énergétique[1]	Source lumineuse
Ce produit contient une ou plusieurs sources lumineuses de la classe d'efficacité énergétique G.	LED

[1] L'appareil peut contenir des sources lumineuses de différentes classes d'efficacité énergétique. La classe d'efficacité énergétique la plus basse est indiquée.

11.2 Bruits de fonctionnement

L'appareil émet différents bruits de fonctionnement quand il est en marche.

- Avec une puissance de **réfrigération modérée**, l'appareil fonctionne en économisant l'énergie mais plus longtemps. Le volume sonore est **plus faible**.
- En cas de **forte puissance frigorifique**, les aliments sont refroidis plus rapidement. Le volume est **plus fort**.

Exemples :

- Fonctions activées (voir 8.2 Fonctionnement de l'appareil)
- Ventilateur en marche
- Aliments récemment rangés
- Température ambiante élevée
- Porte longuement ouverte

Bruit	Cause possible	Type de bruit
Bouillonnement et chuchotement	Du réfrigérant s'écoule dans le circuit frigorifique.	Bruit de fonctionnement normal
Sifflement et crachotement	Du réfrigérant gicle dans le circuit frigorifique.	Bruit de fonctionnement normal
Bourdonnement	L'appareil refroidi. Le volume sonore dépend de la puissance de réfrigération.	Bruit de fonctionnement normal
Ronronnement et grésillement	Le ventilateur fonctionne.	Bruit de fonctionnement normal
Cliquetis	Les composants sont activés et désactivés.	Bruit de commutation normal
Pétarade ou ronflement	Les soupapes ou les clapets sont actifs.	Bruit de commutation normal

Bruit	Cause possible	Type de bruit	Corriger
Vibration	Installation incorrecte	Bruit signalant une anomalie	Aligner l'appareil horizontalement à l'aide de pieds.
Claquement	Équipement, objets à l'intérieur de l'appareil	Bruit signalant une anomalie	Fixer les pièces d'équipement. Laisser de l'espace entre les objets.

11.3 Problème technique

Cet appareil a été conçu et fabriqué pour en garantir la sécurité de fonctionnement et une grande longévité. Si une anomalie devait quand même se présenter pendant son fonctionnement, vérifier d'abord si le problème ne provient pas d'une erreur de manipulation. Dans ce cas, les frais qui en résulteraient seraient à charge de l'utilisateur, même en période de garantie.

L'utilisateur peut remédier lui-même aux problèmes suivants.

11.3.1 Fonctionnement de l'appareil

Erreur	Cause	Mesures à prendre
L'appareil ne fonctionne pas.	→ L'appareil n'est pas allumé.	▶ Allumer l'appareil.

Erreur	Cause	Mesures à prendre
	→ La fiche n'est pas insérée correctement dans la prise.	▶ Vérifier la fiche.
	→ Le fusible de la prise est grillé.	▶ Vérifier le fusible.
	→ Panne de secteur	▶ Laisser l'appareil fermé.
	→ La fiche de l'appareil frigorifique n'est pas correctement insérée dans l'appareil.	▶ Contrôler la fiche de l'appareil frigorifique.
La température n'est pas suffisamment basse.	→ La porte de l'appareil n'est pas fermée correctement.	▶ Fermer la porte de l'appareil.
	→ La température ambiante est trop élevée.	▶ Solution au problème : (voir 1.8 Classes climatiques)
	→ L'appareil a été ouvert trop souvent ou trop longtemps.	▶ Attendre que la température requise se rétablisse d'elle-même. Si cela ne fonctionne pas, s'adresser au service client. (voir 11.4 Service client)
	→ La température est mal réglée.	▶ Régler la température sur plus froid et vérifier au bout de 24 heures.
	→ L'appareil est placé trop près d'une source de chaleur (cuisinière, radiateur, etc.).	▶ Changer l'emplacement de l'appareil ou de la source de chaleur.
Le joint de porte est défectueux ou doit être remplacé pour d'autres raisons.	→ Le joint de porte peut être changé. Il peut être remplacé facilement sans aucun outil.	▶ Contacter le service client. (voir 11.4 Service client)
L'appareil est gelé ou de l'eau de condensation se forme.	→ Le joint de la porte est peut-être sorti de sa rainure.	▶ Vérifier que le joint de porte est bien inséré dans la rainure.
Les surfaces extérieures de l'appareil sont chaudes.*	→ La chaleur du circuit du froid est utilisée pour éviter la formation d'eau de condensation.	▶ Ceci est normal.

11.3.2 Équipement

Erreur	Cause	Mesures à prendre
L'éclairage interne ne s'allume pas.	→ L'appareil n'est pas allumé.	▶ Allumer l'appareil.
	→ La porte est restée ouverte pendant plus de 15 minutes.	▶ L'éclairage intérieur s'éteint automatiquement après environ 15 minutes si la porte reste ouverte.
	→ L'éclairage LED est défectueux ou le cache est endommagé.	▶ Contacter le service client. (voir 11.4 Service client)

11.4 Service client

Vérifiez d'abord si vous ne pouvez pas corriger vous-même l'anomalie (voir 11 Aide clients) . Si ce n'est pas le cas, adressez-vous au service client.

Vous trouverez l'adresse dans la brochure « Liebherr-Service » fournie ou sur home.liebherr.com/service.

AVERTISSEMENT

Réparation non effectuée par du personnel qualifié ! Blessures.

- ▶ Ne faire effectuer les réparations et interventions sur l'appareil et la ligne de réseau qui ne sont pas explicitement nommés (voir 10 Entretien) que par le S.A.V.
- ▶ Faire remplacer le câble d'alimentation endommagé uniquement par le fabricant ou par son service après-vente ou toute autre personne qualifiée.
- ▶ Sur les appareils équipés d'un connecteur IEC, le remplacement peut être effectué par le client.

* selon le modèle et l'équipement

11.4.1 Contacter le service client

Assurez-vous que les informations suivantes sont disponibles sur l'appareil :

- ❑ Désignation de l'appareil (modèle et index)
- ❑ N° de SAV (entretien)
- ❑ N° de série (N° S)

▶ Ouvrir les informations sur l'appareil sur l'écran. (voir Informations de l'appareil)

-ou-

▶ Relever les informations sur l'appareil sur la plaque signalétique. (voir 11.5 Plaque signalétique)

▶ Prendre note des informations sur l'appareil.
▶ Avertir le service client : communiquer les erreurs et les informations sur l'appareil.
▷ Ceci vous permettra de bénéficier d'un service rapide et précis.
▶ Suivre les instructions supplémentaires du service client.

11.5 Plaque signalétique

La plaque signalétique se trouve derrière les tiroirs à l'intérieur de l'appareil.

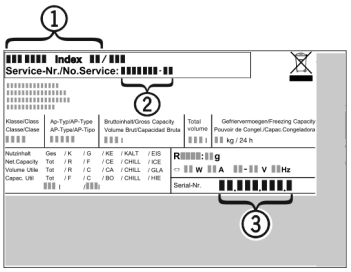

Fig. 169

(1) Désignation de l'appareil
(2) N° de SAV
(3) N° de série

▶ Lire les informations de la plaque signalétique.

12 Mettre hors service

▶ Vider l'appareil.
▶ Éteindre l'appareil. (voir Activation et désactivation de l'appareil)
▶ Débrancher la fiche secteur de la prise.
▶ Si nécessaire, retirer la fiche de l'appareil frigorifique : retirer la fiche de l'appareil frigorifique du connecteur de l'appareil tout en la faisant bouger de gauche à droite.
▶ Nettoyer l'appareil. (voir 10.5 Nettoyer l'appareil)
▶ Laissez la porte ouverte pour éviter les mauvaises odeurs.

13 Élimination

S'assurer que les conditions suivantes sont bien respectées :

- ❑ Vous connaissez la signification des symboles apposés sur l'appareil.
- ❑ Vous connaissez les consignes d'élimination. (voir 1.6 Remarques relatives à la mise au rebut)

13.1 Préparer l'appareil à l'élimination

▶ Mettre l'appareil hors service. (voir 12 Mettre hors service)

13.2 Éliminer l'appareil en respectant l'environnement

AVERTISSEMENT

Risque d'incendie en cas de fuite de réfrigérant et d'huile ! Le réfrigérant contenu est écologique, mais inflammable. L'huile contenue est elle aussi inflammable. Le réfrigérant et l'huile qui s'échappent peuvent s'enflammer si leur concentration est suffisamment élevée et s'ils entrent en contact avec une source de chaleur externe.

▶ N'endommagez pas les conduites du circuit frigorifique et du compresseur.

▶ Respecter les conseils relatifs au transport de l'appareil. (voir 3.5 Transporter l'appareil)
▶ Emporter l'appareil sans l'endommager.
▶ Éliminer l'appareil conformément aux prescriptions.

Scan QR Code and find digital operating and installation instructions.

home.liebherr.com

20260908 7083939-00

Liebherr-Hausgeräte Marica EOOD
Bezirk Plovdiv
4202 Radinovo
Bulgarien

Instructions d'utilisation et de montage

FR NOTICE ORIGINALE

LIEBHERR

Sommaire

1 Consignes de sécurité générales..... 3
1.1 Utilisation conforme..... 3
1.2 Groupe d'utilisateurs..... 3
1.3 Avertissements - Dangers pour l'utilisateur..... 3
1.4 Dysfonctionnements, endommagements et réparations..... 4
1.5 Remarques relatives à la mise au rebut..... 4
1.6 Conformité..... 4
1.7 Classes climatiques..... 4
1.8 Substances SVHC selon le règlement REACH..... 5
1.9 Base de données EPREL..... 5
1.10 Licences open source..... 5
1.11 Pièces de rechange..... 5
1.12 Niveaux d'avertissement..... 5

2 Vue d'ensemble de l'appareil..... 5
2.1 Articles fournis..... 5
2.2 Vue d'ensemble du réfrigérateur et des accessoires..... 5
2.3 SmartDevice*..... 5

3 Installation et raccordement..... 6
3.1 Conditions d'installation..... 6
3.2 Dimensions de l'appareil..... 7
3.3 Exigences de ventilation..... 8
3.4 Dimensions de raccordement électrique..... 8
3.5 Transporter l'appareil..... 8
3.6 Déballer l'appareil..... 9
3.7 Explication des symboles utilisés..... 9
3.8 Remplacement de la butée de porte..... 10
3.9 Monter une entretoise murale*..... 15
3.10 Installer l'appareil..... 15
3.11 Aligner l'appareil..... 15
3.12 Installation de plusieurs appareils..... 16
3.13 Intégration de l'appareil dans un coin cuisine..... 16
3.14 Après l'installation..... 17
3.15 Brancher l'appareil sur le secteur..... 18
3.16 Eliminer l'emballage..... 18

4 Fonctionnement de l'écran Touch..... 18
4.1 Navigation et explication des symboles..... 18
4.2 Menus..... 19
4.3 Mode veille..... 20

5 Mise en service..... 20
5.1 Mettre l'appareil en marche (première mise en service)..... 20
5.2 Mettre le EasyTwist-Ice en service*..... 20

6 Stockage..... 20
6.1 Conseils de stockage..... 20
6.2 Compartiment congélateur..... 20
6.3 Durées de stockage..... 21

7 Économiser de l'énergie..... 21

8 Utilisation 21
8.1 Éléments de commande et d'affichage..... 21
8.1.1 Écran Status..... 21
8.1.2 Symboles d'affichage..... 22
8.2 Fonctionnement de l'appareil..... 22
8.2.1 Remarques sur les fonctions de l'appareil..... 22
Activation et désactivation de l'appareil..... 22
Température..... 22
SuperFrost..... 23
PartyMode 23
SabbathMode..... 24
E-Saver 24
Verrouillage de la saisie..... 25
Unité de température..... 25
Luminosité de l'écran..... 25
WiFi..... 26
Informations de l'appareil..... 27
Logiciel..... 27
Lancement du cycle de dégivrage..... 27
Alarme de la porte..... 27
Mode démo..... 28
Rétablissement des réglages d'usine..... 28
8.3 Messages..... 29
8.3.1 Aperçu des avertissements..... 29
8.3.2 Élimination des avertissements..... 29
8.3.3 Aperçu des rappels..... 30

9 Équipement 30
9.1 Tiroirs..... 30
9.2 Tablettes en verre..... 31
9.3 EasyTwist-Ice*..... 31
9.4 VarioSpace..... 32
9.5 Accumulateur de froid*..... 32

10 Entretien..... 32
10.1 Démonter/monter les systèmes télescopiques..... 32
10.2 Dégivrer l'appareil..... 33
10.3 Nettoyer l'appareil..... 33

11 Aide clients..... 35
11.1 Données techniques..... 35
11.2 Bruits de fonctionnement..... 36
11.3 Problème technique..... 36
11.4 Service client..... 37
11.5 Plaque signalétique..... 38

12 Mettre hors service..... 38

13 Élimination..... 38
13.1 Préparer l'appareil à l'élimination..... 38
13.2 Éliminer l'appareil en respectant l'environnement. 38

Le fabricant travaille sans cesse au perfectionnement de tous les modèles de ses produits. Nous comptons donc sur votre compréhension concernant des modifications éventuelles de forme, d'équipement et de technologie.

Symbole	Explication
	Lire le manuel d'utilisation Pour découvrir tous les avantages de votre nouvel appareil, veuillez lire attentivement les consignes figurant dans le présent manuel.

*** selon le modèle et l'équipement**

Symbole	Explication
	Informations supplémentaires sur Internet Vous pouvez trouver les instructions au format numérique avec des informations complémentaires et dans d'autres langues sur Internet en scannant le QR-code sur la page de couverture de cette notice ou en saisissant votre numéro de service à l'adresse **home.liebherr.com/fridge-manuals**. Vous trouverez le numéro de service sur la plaque signalétique : 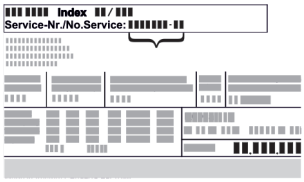 *Fig.* Représentation à titre d'exemple
	Vérifier l'état de l'appareil Vérifier l'absence d'avaries de transport sur toutes les pièces. En cas de réclamation, adressez-vous au revendeur ou au service client.
	Divergences Le manuel d'utilisation est valable pour plusieurs modèles. Des divergences sont donc possibles. Les paragraphes concernant uniquement un certain type d'appareils sont indiqués par un astérisque (*).
	Instructions et résultats Les instructions sont indiquées par ▶. Les résultats sont indiqués par ▷.
	Vidéos Les vidéos des appareils sont disponibles sur la chaîne YouTube de Liebherr-Hausgeräte.

Licences open source :

L'appareil embarque des composants logiciels utilisant des licences open source. Vous trouverez des informations concernant les licences open source à cette adresse : **home.liebherr.com/open-source-licences**

Ces informations utilisateur concernent les appareils suivants :

FN..	42.. / 46.. / 50.. / 66.. / 70.. / 72..
(S)FN..	52..
GN	42V.. / 46V.. / 50V.. / 52V..
SGN	52V..
LTGN-235 LTGN-314	
GN52Ve17	

Remarque
Si la désignation de votre appareil comporte un N, il s'agit d'un appareil NoFrost.

1 Consignes de sécurité générales

Conservez soigneusement ces informations utilisateur afin de pouvoir vous y référer à tout moment.

Si l'appareil est confié à de nouveaux propriétaires, ces informations utilisateur doivent leur être transmises.

Pour pouvoir utiliser l'appareil correctement et en toute sécurité, lisez soigneusement ces informations utilisateur avant de l'installer et de l'utiliser. Suivez toujours les instructions, les consignes de sécurité et les avertissements qui y figurent. Ils sont importants pour vous permettre d'installer et d'utiliser l'appareil en toute sécurité et de manière impeccable.

1.1 Utilisation conforme

- Cet appareil est prévu pour un usage domestique et domaines d'utilisation similaires, par exemple :
  - cuisines du personnel des magasins, des bureaux et autres lieux de travail
  - dans l'agriculture et par des clients d'hôtels, de motels et d'autres hébergements
  - les pensions servant le petit-déjeuner
  - dans le cadre de services de restauration et autres prestations semblables dans le commerce de gros
- Autres utilisations :
  - Tous les autres types d'utilisation sont interdits.

1.2 Groupe d'utilisateurs

- Cet appareil ne doit pas être utilisé par des personnes (y compris des enfants) présentant des capacités physiques, sensorielles ou mentales réduites, ni par des personnes manquant d'expérience ou de connaissances, sauf si elles sont surveillées par une personne responsable de leur sécurité ou qu'on leur ait expliqué comment utiliser l'appareil. Les enfants doivent être surveillés, afin de s'assurer qu'ils ne jouent pas avec l'appareil.
- Les enfants âgés de 3 à 8 ans peuvent charger et décharger le réfrigérateur/congélateur.

1.3 Avertissements - Dangers pour l'utilisateur

- AVERTISSEMENT : Veillez à ce que les ouvertures d'aération du boîtier de l'appareil ou des éléments encastrés ne soient pas obstruées.
- AVERTISSEMENT : N'utilisez pas de dispositifs mécaniques ou d'autres moyens pour accélérer le processus de dégivrage autres que ceux recommandés par le fabricant.
- AVERTISSEMENT : N'endommagez pas le circuit frigorifique.
- AVERTISSEMENT : Ne faites pas fonctionner à l'intérieur du bac de refroidissement/congélation des appareils électriques qui ne seraient pas du type de construction recommandé par le fabricant.
- AVERTISSEMENT : Lors de la mise en place de l'appareil, vous devez vous assurer que le câble de raccord secteur ne doit pas coincé ou endommagé.
- AVERTISSEMENT : Ne placez pas des multiprises mobiles ou des blocs d'alimentation derrière l'appareil.

Une fois l'appareil monté, il doit toujours encore être possible de pouvoir le séparer du réseau.

- Connecteur secteur accessible (au-dessus, en dessous ou à côté de l'appareil)
- Déclenchement du fusible de l'installation électrique du bâtiment, conformément aux règles d'installation.

AVERTISSEMENT : Risque d'incendie/substances inflammables.

Le symbole peut être apposé sur le condenseur et peut également être illustré à d'autres endroits sur l'appareil. Il avertit du danger en relation avec des substances inflammables. Ne retirez pas l'autocollant.

- Plus la quantité de réfrigérant dans l'appareil est importante, plus la pièce d'installation de l'appareil doit être grande. Dans les pièces trop petites, en cas de fuite, un mélange gaz-air inflammable peut être produit. Pour 8 g de réfrigérant, la pièce d'installation doit présenter une superficie d'au moins 1 m^3. Les indications concernant le réfrigérant contenu sont indiquées sur la plaque signalétique à l'intérieur de l'appareil.
- Les surfaces susceptibles d'entrer en contact avec des aliments et les systèmes d'évacuation accessibles doivent être nettoyés régulièrement.
- Emballer la viande ou le poisson cru dans des récipients propres et fermés. Ainsi, la viande ou le poisson ne risque pas de toucher ou de couler sur d'autres aliments.
- Si le réfrigérateur/congélateur reste vide de manière prolongée, arrêtez l'appareil, dégivrez-le, nettoyez-le et séchez-le. Maintenez la porte ouverte pour éviter la formation de moisissures.
- Éviter tout contact prolongé de la peau avec les surfaces froides ou les produits réfrigérés. Utiliser par exemple des gants de protection.
- Les boissons alcoolisées ou autres contenants comportant de l'alcool doivent être impérativement fermés hermétiquement. En cas de fuite, l'alcool risque en effet de s'enflammer au contact des composants électriques.
- N'ouvrir la porte que brièvement. Vous éviterez ainsi que la température à l'intérieur de l'appareil ne s'élève.
- Ne pas mettre les mains entre la porte et l'appareil lors de l'ouverture et de la fermeture. Vous risqueriez de vous coincer les doigts.
- AVERTISSEMENT : Cet appareil doit être fixé conformément à la notice d'utilisation, afin d'exclure tout danger émanant d'un manque de stabilité.
- Respectez les instructions concernant l'installation et le raccordement. (voir 3 Installation et raccordement)

1.4 Dysfonctionnements, endommagements et réparations

- Raccord secteur avec connecteur d'appareil :
  Si le câble de raccordement secteur de cet appareil est endommagé, il doit être remplacé par un câble de raccordement spécial, disponible auprès du fabricant ou de son service après-vente. Le changement peut être effectué par le client.
- Les réparations et interventions sur l'appareil doivent être réservées au seul service après-vente ou à un personnel spécialisé ayant été formé à cet effet.
- En cas de dysfonctionnements et de défaillances de l'appareil, débranchez la fiche secteur ou arrêtez le fusible. Si la fiche secteur est débranchée, tenez toujours le connecteur. Ne tirez pas sur le câble.

1.5 Remarques relatives à la mise au rebut

Le symbole de la poubelle barrée indique que l'appareil ne doit pas être jeté ensemble avec les déchets ménagers non triés, mais qu'il doit faire l'objet d'une collecte séparée. Il contient des matériaux recyclables et peut, le cas échéant, être réutilisé.

Ce symbole peut être apposé sur le compresseur. Il fait référence à l'huile qui s'y trouve et prévient des dangers suivants : **Peut être mortel en cas d'ingestion et de pénétration dans les voies respiratoires.** Cette remarque ne vaut que pour le recyclage. Dans le cadre d'un fonctionnement normal, il n'existe aucun danger.

Cet autocollant ou un autocollant semblable est susceptible de se trouver à l'arrière de l'appareil. Il indique que des panneaux d'isolation sous vide (VIP) ou des panneaux de perlite se trouvent dans la porte et/ou dans le boîtier. Cette remarque ne vaut que pour le recyclage. Ne retirez pas l'autocollant.

- Pour cette raison, la mise au rebut des appareils usagés doit respecter scrupuleusement les prescriptions et réglementations locales. N'endommagez pas le circuit frigorifique lors du transport car le fluide réfrigérant qui s'y trouve (indications figurant sur la plaque signalétique) et l'huile risqueraient de s'en échapper.
- Veuillez noter que l'effacement de données à caractère personnel éventuellement présentes relève de la responsabilité du client.*
- Pour l'Allemagne : L'appareil peut être éliminé gratuitement auprès des centres locaux de recyclage/de traitement des matériaux réutilisables au moyen de collecteurs de classe 1. Lors de l'achat d'un nouveau réfrigérateur/congélateur, si la surface de vente > 400 m^2 l'ancien appareil est également repris gratuitement par le détaillant.
- UE : Veuillez vous renseigner au sujet des possibilités de mise au rebut d'appareils usagés auprès de vos autorités locales.

1.6 Conformité

L'étanchéité du circuit réfrigérant est éprouvée. L'appareil est conforme aux prescriptions de sécurité applicables et satisfait aux exigences des directives correspondantes.

Pour le marché UE :*	L'appareil répond à la directive 2014/53/UE.*
Pour le marché GB :*	L'appareil est conforme aux Radio Equipment Regulations 2017 SI 2017 No. 1206.*

Le texte intégral de la déclaration CE de conformité est disponible sur le site web suivant : www.Liebherr.com

1.7 Classes climatiques

En fonction de sa classe climatique, l'appareil est conçu pour fonctionner à certaines températures ambiantes. La classe climatique de votre appareil est indiquée sur la plaque signalétique.

* selon le modèle et l'équipement

Remarque
▶ Pour garantir un fonctionnement impeccable de l'appareil, respecter les températures ambiantes indiquées.

Classe climatique	pour les températures ambiantes
SN	10 °C à 32 °C
N	16 °C à 32 °C
ST	16 °C à 38 °C
T	16 °C à 43 °C
SN-ST	10 °C à 38 °C
SN-T	10 °C à 43 °C

Si votre appareil est dépourvu de raccordement d'eau fixe, le fonctionnement impeccable de l'appareil est garanti jusqu'à une température ambiante de -15 °C.

1.8 Substances SVHC selon le règlement REACH

- En cliquant sur le lien ci-dessous, vous pouvez vérifier si votre appareil contient des substances SVHC selon le règlement REACH :
  https://go.liebherr.com/z3eewm

1.9 Base de données EPREL

- À compter du 1er mars 2021, des informations concernant l'étiquetage énergétique et les exigences en matière d'écoconception seront disponibles dans la base de données européenne des produits (EPREL). Cette base de données des produits est accessible par le biais du lien suivant https://eprel.ec.europa.eu/. Vous y serez invité à saisir l'identifiant du modèle. L'identifiant du modèle se trouve sur la plaque signalétique.

1.10 Licences open source

- L'appareil embarque des composants logiciels utilisant des licences open source. Vous trouverez des informations concernant les licences open source à cette adresse :
  home.liebherr.com/open-source-licences

1.11 Pièces de rechange

- La disponibilité des pièces de rechange pour les pièces fonctionnelles et les pièces d'équipement pouvant être stockées est de 15 ans.

1.12 Niveaux d'avertissement

⚠ **DANGER**	Désigne une situation de danger immédiate qui entraînera des blessures graves voire mortelles si vous ne l'évitez pas.
⚠ **AVERTISSEMENT**	Désigne une situation de danger qui entraînerait des blessures graves voire mortelles si vous ne l'évitiez pas.
⚠ **PRUDENCE**	Désigne une situation de danger qui entraînerait des blessures légères ou moyennes si vous ne l'évitiez pas.
ATTENTION	Désigne une situation de danger qui peut entraîner des dommages matériels si vous ne l'évitez pas.
Remarque	Désigne des consignes et conseils utiles.

2 Vue d'ensemble de l'appareil

2.1 Articles fournis

Contrôlez toutes les pièces pour détecter les éventuels dommages dus au transport. Pour toute réclamation, contactez le revendeur ou le service client. (voir 11.4 Service client)

La livraison est composée des pièces suivantes :
- Appareil indépendant
- Équipement (en fonction du modèle)
- Matériel de montage (en fonction du modèle)
- « Quick Start Guide »
- « Installation Guide »*
- Brochure SAV

2.2 Vue d'ensemble du réfrigérateur et des accessoires

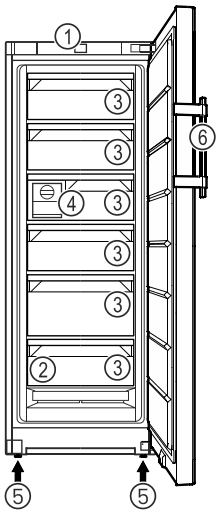

Fig. 1 Représentation à titre d'exemple

(1) Éléments de commande
(2) Plaque signalétique
(3) Tiroir
(4) EasyTwist-Ice*
(5) Pied réglable
(6) Poignée*

2.3 SmartDevice*

SmartDevice est la solution de mise en réseau pour votre congélateur.

Si votre appareil est compatible avec SmartDevice ou préparé pour cela, vous pouvez rapidement et facilement intégrer votre appareil à votre réseau Wi-Fi. L'application SmartDevice vous permet de contrôler votre appareil à partir d'un terminal mobile. L'application SmartDevice dispose de fonctions et possibilités de réglage supplémentaires.

Appareil compatible avec SmartDevice :*	Votre appareil est compatible avec SmartDevice. Pour connecter votre appareil au Wi-Fi, vous devez télécharger l'application SmartDevice.*

Appareil préparé pour SmartDevice :*	Votre appareil est préparé pour une utilisation avec la SmartDeviceBox. Vous devez tout d'abord vous procurer la SmartDeviceBox puis l'installer. Pour pouvoir connecter votre appareil au Wi-Fi, vous devez télécharger l'application SmartDevice.*
Informations supplémentaire sur SmartDevice :	**smartdevice.liebherr.com**
Se procurer la SmartDeviceBox dans la boutique Liebherr-Hausgeräte :*	**home.liebherr.com/shop/de/deu/smartdevicebox.html***
Télécharger l'application SmartDevice :	Une fois l'application SmartDevice installée et configurée, vous pouvez connecter votre appareil à votre réseau WLAN à l'aide de l'application SmartDevice et de la fonction WLAN (voir WiFi) de l'appareil.

Remarque
La fonction SmartDevice n'est pas disponible dans les pays suivants : Russie, Biélorussie et Kazakhstan.

Vous ne pouvez pas utiliser le SmartDeviceBox.*

3 Installation et raccordement

3.1 Conditions d'installation

Les conditions d'installation sont déterminantes pour garantir un fonctionnement sûr, efficace et impeccable de votre appareil.

- Veuillez respecter toutes les consignes de sécurité.
- Tenez compte du lieu d'installation et de la position dans la pièce.

AVERTISSEMENT
Risque d'incendie en cas d'installation inappropriée !
Si un câble d'alimentation ou une fiche touche l'arrière de l'appareil, les vibrations de l'appareil peuvent endommager le câble d'alimentation ou la fiche, provoquant ainsi un court-circuit.

▶ Veillez à ce qu'aucun câble d'alimentation ne se coince sous l'appareil lorsque vous l'installez.
▶ Placer l'appareil de façon à ce qu'il n'y ait pas de contact avec la fiche ou le câble d´ alimentation.
▶ Ne brancher aucun appareil sur les prises situées à l'arrière de l'appareil.
▶ Les multiprises et autres appareils électroniques (p. ex. transformateurs halogènes) ne doivent **pas** être placés et exploités derrière l'appareil.

AVERTISSEMENT
Risque d'incendie dû à l'humidité !
Lorsque des pièces sous tension ou le câble de raccordement au secteur deviennent humides, un court-circuit peut se produire.

▶ L'appareil a été conçu pour être placé dans des locaux fermés. Ne pas exploiter l'appareil dehors ou dans des endroits humides non à l'abri de projections d'eau.

AVERTISSEMENT
Risque d'incendie en cas de fuite de réfrigérant et d'huile !
Le réfrigérant contenu est écologique, mais inflammable. L'huile contenue est elle aussi inflammable. Le réfrigérant et l'huile qui s'échappent peuvent s'enflammer si leur concentration est suffisamment élevée et s'ils entrent en contact avec une source de chaleur externe.

▶ N'endommagez pas les conduites du circuit frigorifique et du compresseur.

3.1.1 Lieu d'installation

- N'installer et n'utiliser l'appareil que dans des pièces fermées.
- De préférence, l'appareil sera installé dans une pièce sèche et bien ventilée.
- Si l'appareil est installé dans un milieu très humide, de l'eau de condensation peut se former à l'extérieur de l'appareil.
  Assurez-vous toujours que la ventilation est suffisante sur le lieu d'installation.
- Plus la quantité de réfrigérant dans l'appareil est importante, plus la pièce d'installation de l'appareil doit être grande. Dans les pièces trop petites, en cas de fuite, un mélange gaz-air inflammable peut être produit. Pour 8 g de réfrigérant, la pièce d'installation doit présenter une superficie d'au moins 1 m^3. Les indications concernant le réfrigérant contenu sont indiquées sur la plaque signalétique à l'intérieur de l'appareil.
- Le sol doit être horizontal et plan.

3.1.2 Position dans la pièce

- N'installez pas l'appareil à un endroit directement exposé aux rayons du soleil ni près d'un chauffage ou de tout autre équipement similaire.
- Vous pouvez installer l'appareil juste à côté d'un four.
- En cas d'installation de l'appareil directement à côté d'un four, la consommation d'énergie peut légèrement augmenter. Cela dépend de la durée d'utilisation et de l'intensité d'utilisation du four.
- Installez l'appareil dos au mur et en cas d'utilisation des entretoises murales fournies (voir ci-dessous), celles-ci doivent être placées directement au mur.*
- Installer l'appareil dos directement au mur.*
- Il est interdit d'utiliser l'appareil dans les zones à risque d'explosion.

3.1.3 Intégration dans un coin cuisine

- Vous pouvez modifier l'appareil avec des buffets.
  (voir 3.13 Intégration de l'appareil dans un coin cuisine)

* selon le modèle et l'équipement

3.2 Dimensions de l'appareil

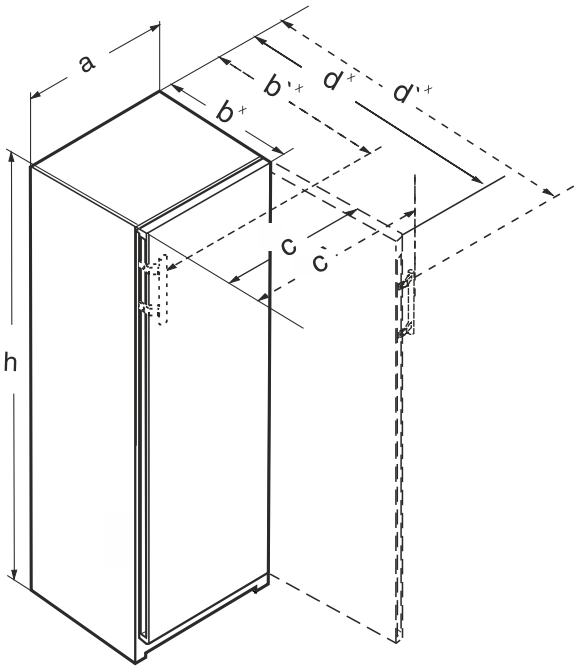

Fig. 2

(a) Largeur de l'appareil

(b) Profondeur de l'appareil

(c) Largeur de l'appareil avec la porte ouverte

(d) Profondeur de l'appareil avec la porte ouverte

(') Dimensions avec poignée à levier

3.2.1 Appareils avec poignée encastrée*

FN.. 42.. / GN 42Vd24	
a (mm)	597
b (mm)	675[x]
c (mm)	609
d (mm)	1215[x]
h (mm)	1255

Avec poignée encastrée

	FN.. 46.. / GN 46Ve05 / GN 46Vd25	FN.. 66..
a (mm)	597	698
b (mm)	675[x]	760[x]
c (mm)	609	710
d (mm)	1215[x]	1402[x]
h (mm)	1455	1455

Avec poignée encastrée

	FN.. 50.. / GN 50Ve06 / GN 05Vd26	FN.. 70.. / LTGN-314
a (mm)	597	698
b (mm)	675[x]	760[x]
c (mm)	609	710
d (mm)	1215[x]	1402[x]
h (mm)	1655	1655

Avec poignée encastrée

	(S)FN.. 52.. / GN 52Vd2i / SGN 52Vd27	FN.. 72..
a (mm)	597	698
b (mm)	675[x]	760[x]
c (mm)	609	710
d (mm)	1215[x]	1402[x]
h (mm)	1855	1855

Avec poignée encastrée

3.2.2 Appareils avec poignée à levier*

RBa30 425i / FN.. 42..	
a (mm)	597
b (mm)	719[x]
c (mm)	654
d (mm)	1222[x]
h (mm)	1255

Avec poignée à levier

	FN.. 46..	FN.. 66..
a (mm)	597	698
b (mm)	719[x]	804[x]
c (mm)	654	754
d (mm)	1222[x]	1408[x]
h (mm)	1455	1455

Avec poignée à levier

	FN.. 50.. / LTGN-235	FN.. 70..
a (mm)	597	698
b (mm)	719[x]	804[x]
c (mm)	654	754
d (mm)	1222[x]	1408[x]
h (mm)	1655	1655

Avec poignée à levier

	(S)FN.. 52.. / LTGN-270 GN52Ve17	FN.. 72..
a (mm)	597	698
b (mm)	719[x]	804[x]
c (mm)	654	754
d (mm)	1222[x]	1408[x]
h (mm)	1855	1855

Avec poignée à levier

x Si les appareils sont utilisés avec les entretoises murales fournies, les dimensions augmentent de 15 mm. (voir 3.9 Monter une entretoise murale*)

3.3 Exigences de ventilation

ATTENTION
Risque de dommage par surchauffe suite à une ventilation insuffisante.
En cas de ventilation trop faible, le compresseur risque d'être endommagé.
▶ Veiller à une ventilation suffisante.
▶ Respecter les exigences de ventilation.

Si l'appareil est destiné à être intégré dans un coin cuisine, respectez impérativement les exigences de ventilation suivantes :*

- Le principe de base est le suivant : plus les orifices de ventilation sont importants, plus l'appareil économise de l'énergie.*

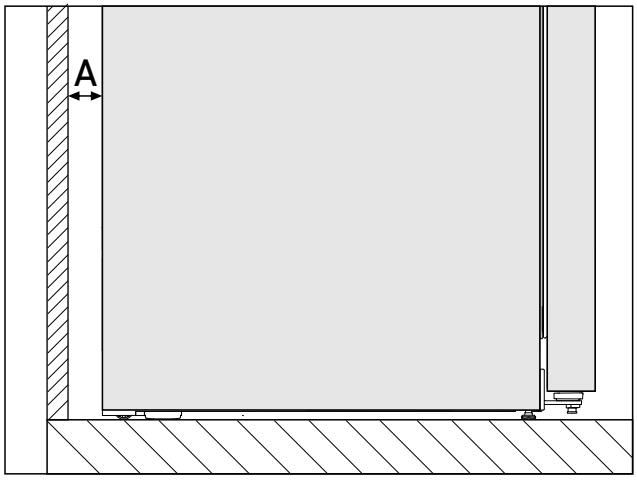

*Fig. 3 **

Distance des murs A*
25 mm*

La consommation d'énergie a été déterminée avec une distance des murs *Fig. 3 (A)* entre l'arrière de l'appareil et le mur. Si la distance des murs est inférieure à *Fig. 3 (A)*, cela n'a aucune incidence sur le fonctionnement de l'appareil. Si la distance des mur est réduite, la consommation d'énergie peut augmenter légèrement et de la condensation peut se former sur la paroi arrière de l'appareil.*

3.4 Dimensions de raccordement électrique

La prise de raccordement est située à l'arrière de l'appareil. Pour raccorder votre appareil en toute sécurité, veillez à ce que les conditions suivantes soient remplies :

❑ Les dimensions de raccordement électriques sont connues et observées. Voir le tableau ci-dessous.
❑ Effectuer le raccordement électrique conformément aux instructions. (voir 3.15 Brancher l'appareil sur le secteur)

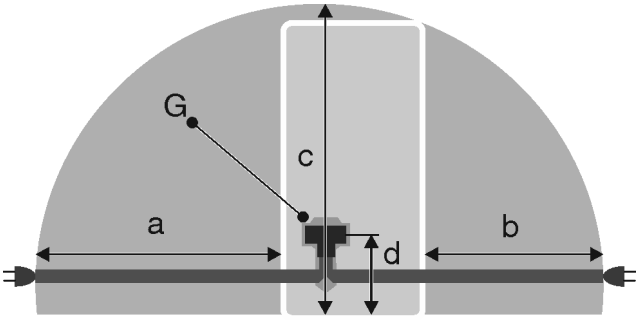

Fig. 4 Réfrigérateurs-congélateurs / congélateurs / réfrigérateurs-BioFresh grand espace

(a) Longueur maximale disponible du câble de raccordement au secteur
(b) Longueur maximale disponible du câble de raccordement au secteur
(c) Longueur verticale maximale disponible du câble de raccordement au secteur
(d) Écart entre et le connecteur de l'appareil et le sol
(G) Connecteur d'appareil

Pour les appareils d'une largeur de 600 mm :	
a	~ 1800 mm
b	~ 1400 mm
c	~ 2100 mm
d	~ 200 mm

3.5 Transporter l'appareil

3.5.1 Transporter l'appareil en vue de la mise en service initiale

S'assurer que les conditions suivantes sont bien respectées :

❑ L'appareil est emballé.
❑ L'appareil est à la verticale.

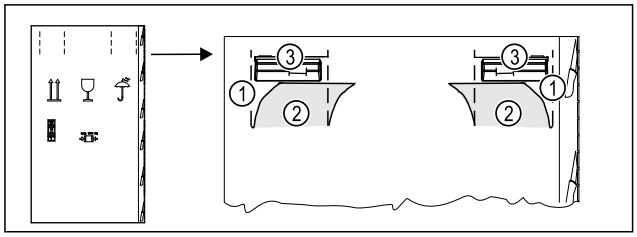

Fig. 5

▶ Introduire le carton d'emballage en haut au niveau de la perforation *Fig. 5 (1)*.
▶ Retirer les languettes enfoncées *Fig. 5 (2)*.
▷ La poignée de transport *Fig. 5 (3)* à droite et à gauche est visible.
▶ Tenir l'appareil au niveau des poignées de transport *Fig. 5 (3)*.
▶ Transporter l'appareil à deux personnes.
▶ Déballer l'appareil. (voir 3.6 Déballer l'appareil)

3.5.2 Transporter l'appareil après la mise en service initiale

Veuillez respecter les instructions suivantes si vous souhaitez transporter ou déplacer l'appareil après la mise en service initiale.

S'assurer que les conditions suivantes sont bien respectées :

- ❑ L'appareil est vidé.
- ❑ L'appareil est à la verticale.
- ❑ Appareil avec porte(s) : La porte est sécurisée contre toute ouverture inopinée.
- ❑ Appareil avec chariot à glissière : Le chariot à glissière est sécurisé contre toute ouverture inopinée.
- ❑ Appareil avec pieds réglables : Les pieds réglables sont vissés.

▶ Tenir l'appareil au niveau des poignées de transport.
▶ Transporter l'appareil à deux personnes.

Après le transport :
▶ Dévisser les pieds réglables de l'appareil.
▶ Aligner l'appareil. (voir 3.11 Aligner l'appareil)

3.6 Déballer l'appareil

ATTENTION
Risque d'endommagement du fait du déplacement de l'appareil !
Si vous déplacez l'appareil sans protéger le sol, vous risquez d'endommager ce dernier.
▶ Recouvrir suffisamment le sol avant de retirer l'emballage de l'appareil.

▶ Contrôler l'appareil et l'emballage : En cas de constat de dommages dus au transport, contacter le fournisseur avant même de procéder au branchement.

ATTENTION
Dommages matériels en cas d'utilisation d'objets pointus ou tranchants !
Si vous utilisez des objets pointus ou tranchants pour retirer les matériaux d'emballage, vous risquez d'endommager l'appareil.
▶ Ne pas utiliser d'objets pointus ou tranchants pour retirer les matériaux d'emballage.

▶ Retirer les matériaux d'emballage.
▶ L'appareil est installé dans la bonne position : Retirer le film protecteur de la porte et des parois latérales.

3.7 Explication des symboles utilisés

	Cette opération implique un risque de blessures ! Veuillez respecter les consignes de sécurité !
	Cette consigne est valable pour plusieurs modèles d'appareils. Vous ne devez effectuer cette opération que si elle s'applique à votre appareil.
	Pour le montage, veuillez suivre la description détaillée qui figure dans la partie texte du mode d'emploi.
	Cette section s'applique aussi bien aux appareils à une porte qu'aux modèles à deux portes.
	Sélectionnez l'une des options suivantes : Appareil avec ouverture de porte à droite ou à gauche.
	Étape de montage nécessaire avec IceMaker et/ou InfinitySpring.
	Ne desserrer ou serrer que légèrement les vis.
	Serrer fermement les vis.
	Vérifiez si l'opération suivante est nécessaire pour votre modèle.
	Vérifiez que les composants utilisés sont bien montés/en place.
	Mesurez la dimension prédéfinie et corrigez-la si nécessaire.
	Outillage de montage : Mètre pliant
TORX® 20	Outillage de montage : Visseuse sans fil et embout Pour une meilleure accessibilité des vis, nous recommandons l'utilisation d'un embout long.
	Outillage de montage : Niveau à bulle
SW7 SW10	Outillage de montage : Clé plate de 7 et de 10
	Deux personnes sont nécessaires pour réaliser cette opération.
	L'opération s'effectue à l'emplacement marqué sur l'appareil.
	Accessoires de montage : Ficelle

	Accessoires de montage : Équerre
	Accessoires de montage : Tournevis
	Accessoires de montage : Pinces
	Accessoires de montage : Marqueur effaçable
	Éléments fournis : Retirer les composants
	Éliminer correctement les composants qui ne sont plus nécessaires.

3.8 Remplacement de la butée de porte

Outil

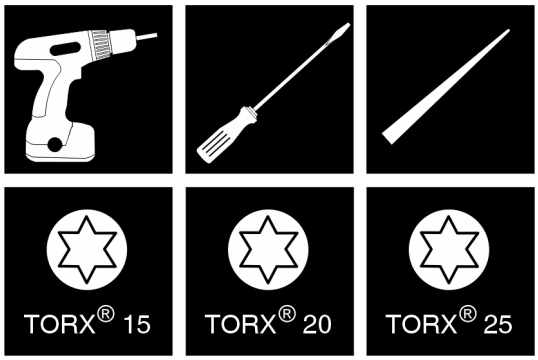

Fig. 6

ATTENTION
Risque d'endommagement en cas de collision des portes ! Endommagement des appareils en cas d'installation Side-by-Side. Si deux appareils se trouvent côte à côte selon un agencement Side-by-Side donné, la butée de porte de chaque appareil est prédéfinie en usine.
▶ Installation Side-by-Side : ne pas changer la butée de porte.

Pour les appareils **sans amortisseur de fermeture**, les sections suivantes sont valables :

❑ Pour les appareils **sans** amortisseur de fermeture
❑ Pour tous les appareils

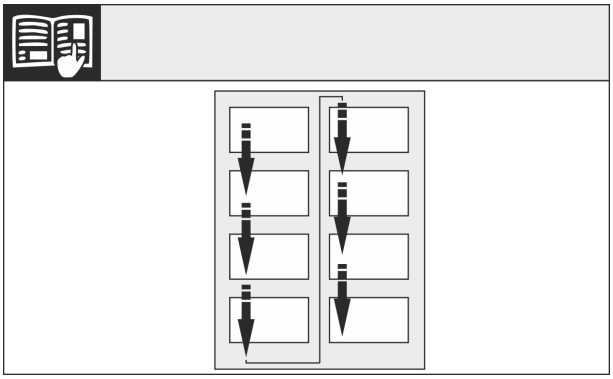

Fig. 7

Respecter le sens de lecture.

3.8.1 Appareils dépourvus d'un amortisseur de fermeture : Retirer les couvercles

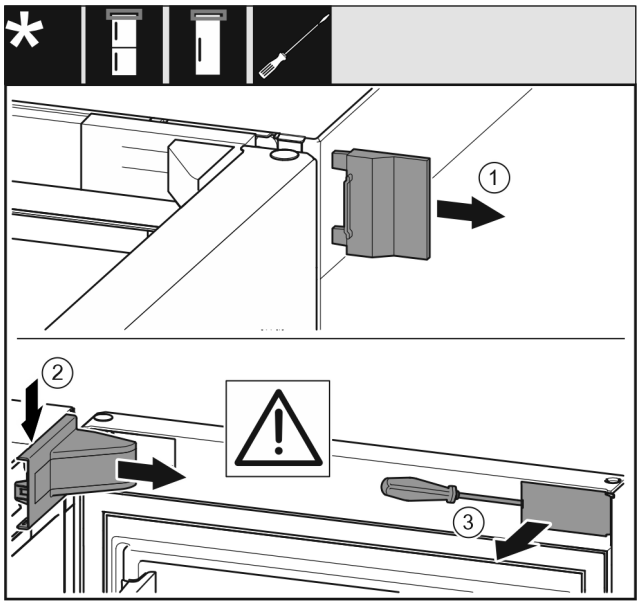

Fig. 8

▶ Ouvrir la porte.
▶ Retirer le couvercle extérieur *(1)*.
▶ Dégager et enlever le cache du support du support de palier *(2)*.

ATTENTION
Danger d'endommagement dû au tournevis !
Si vous endommagez le joint de porte, alors la porte ne ferme pas correctement et le refroidissement est insuffisant.
▶ Utiliser le tournevis en tant que moyen auxiliaire avec prudence.
▶ Ne pas endommager le joint de porte avec le tournevis.

▶ Dégager le couvercle *(3)* extérieur sur la porte au moyen d'un tournevis et le faire pivoter sur le côté.

3.8.2 Démonter la porte

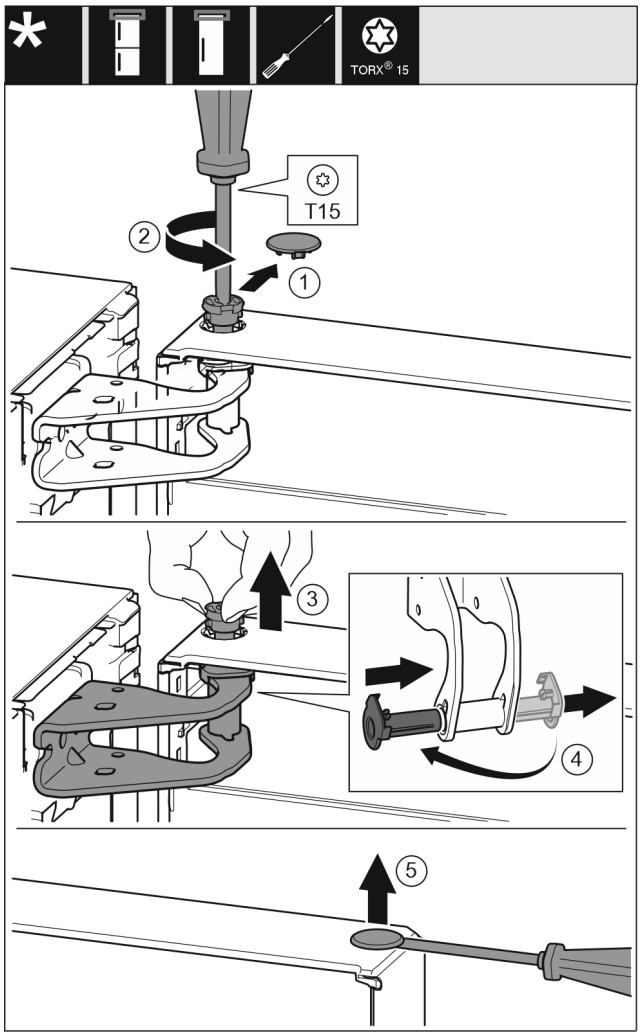

Fig. 9

▶ Retirer le couvercle *(1)* avec prudence.
▶ Dévisser légèrement l'axe *(2)* avec un tournevis.

ATTENTION
Risque de blessures en raison d'une porte basculant vers l'extérieur !
Si vous retirez l'axe de la porte complètement, la porte peut basculer vers l'extérieur et vous risquez de vous blesser.
▶ Tenir la porte avant de retirer l'axe.

▶ Tenir la porte.
▶ Retirer l'axe *(3)* avec les doigts.
▶ Sortir le coussinet *(4)* du guide.
▶ Insérer le coussinet *(4)* sur l'autre côté et l'enclencher.
▶ Soulever la porte et la déposer.
▶ Soulever et retirer le couvercle *(5)* au moyen d'un tournevis, avec prudence.

3.8.3 Déplacer les pièces supérieures du palier

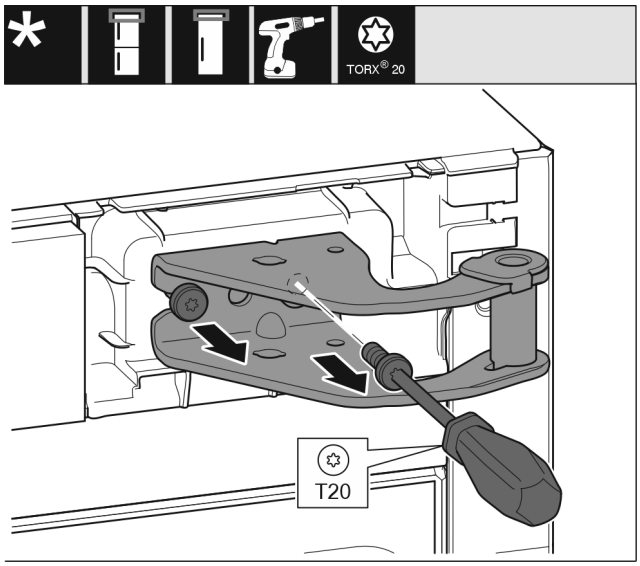

Fig. 10

▶ Dévisser les vis.
▶ Soulever le support de palier et le retirer.

AVERTISSEMENT
Risque de blessure en cas de basculement de la porte !
La porte peut tomber si les pièces du palier ne sont pas suffisamment vissées. Une telle situation peut entraîner de graves blessures. Par ailleurs, la porte risque de ne pas fermer et l'appareil risque de ne pas refroidir correctement.
▶ Visser fermement les supports de palier/axes de palier à 4 Nm.
▶ Vérifier toutes les vis et les resserrer si nécessaire.

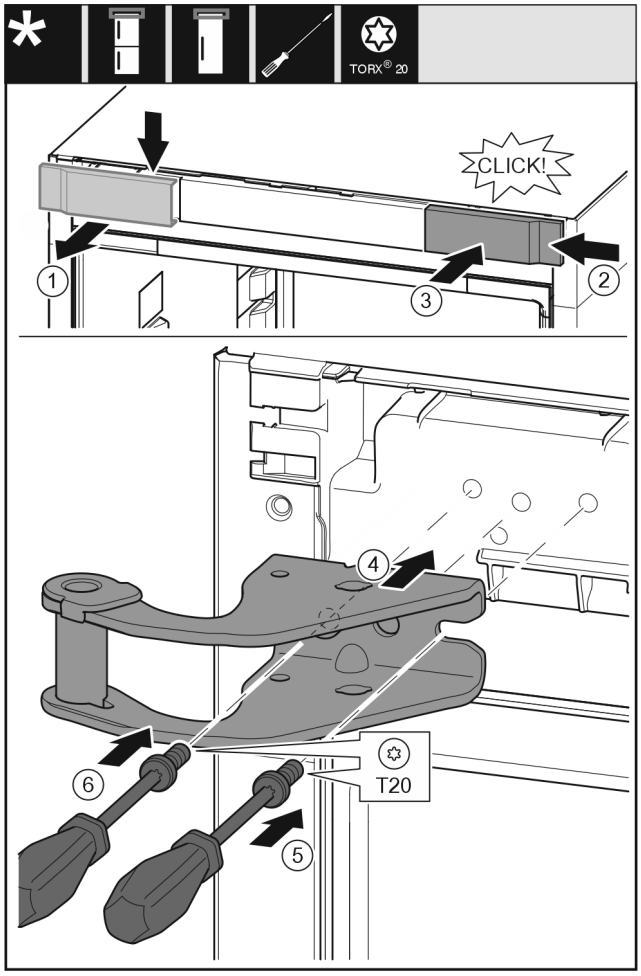

Fig. 11

- ▶ Retirer le couvercle *(1)* depuis le haut vers l'avant.
- ▶ Accrocher le couvercle *(2)* tourné de 180° de l'autre côté depuis le côté droit.
- ▶ Enclencher le couvercle *(3)*.
- ▶ Poser le support de palier supérieur *(4)*.
- ▶ Visser la vis *(5)*.
- ▶ Visser la vis *(6)*.

3.8.4 Déplacer les pièces du palier inférieur

Pour tous les appareils :

AVERTISSEMENT

Risque de blessure en cas de basculement de la porte !
La porte peut tomber si les pièces du palier ne sont pas suffisamment vissées. Une telle situation peut entraîner de graves blessures. Par ailleurs, la porte risque de ne pas fermer et l'appareil risque de ne pas refroidir correctement.

- ▶ Visser fermement les supports de palier/axes de palier à 4 Nm.
- ▶ Vérifier toutes les vis et les resserrer si nécessaire.

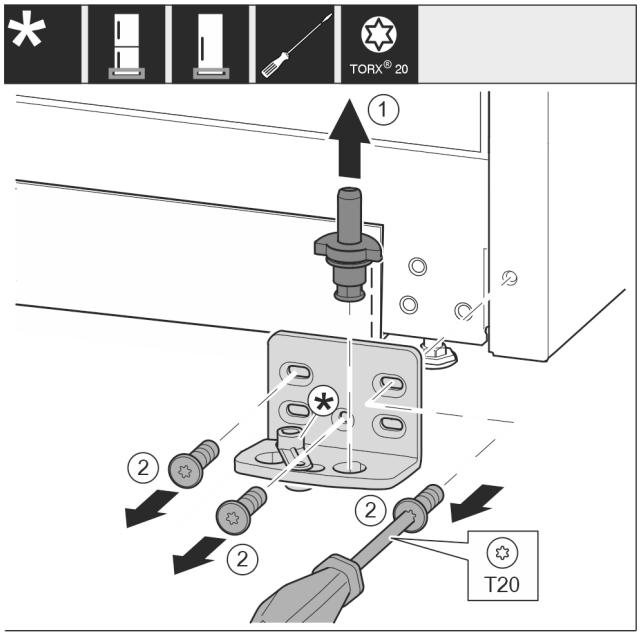

Fig. 12

- ▶ Retirer entièrement l'axe de palier *Fig. 12 (1)* par le haut.
- ▶ Desserrer les vis *Fig. 12 (2)* avec un tournevis et retirer le support de palier.

Pour les appareils sans amortisseur de fermeture :

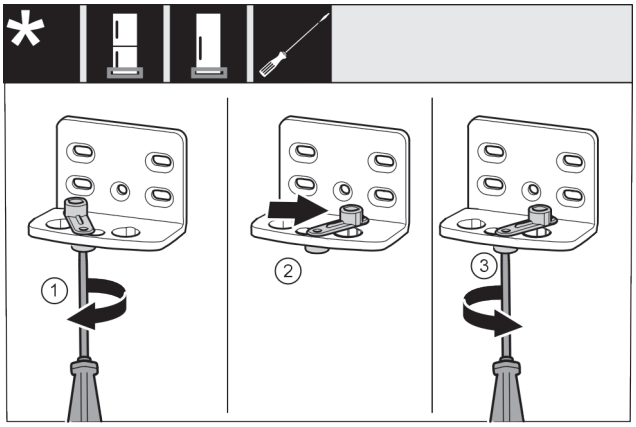

Fig. 13

- ▶ Visser sans serrer la vis *Fig. 13 (1)* avec un tournevis.
- ▶ Soulever l'aide à la fermeture de la porte *Fig. 13 (2)* et la tourner à 90° vers la droite dans l'alésage.
- ▶ Serrer la vis *Fig. 13 (3)* avec un tournevis.

Pour tous les appareils :

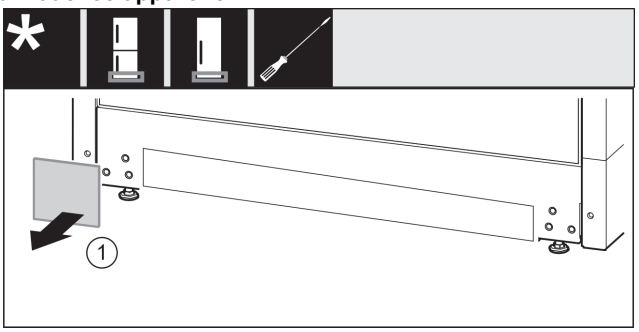

Fig. 14

- ▶ Retirer le cache *Fig. 14 (1)*.

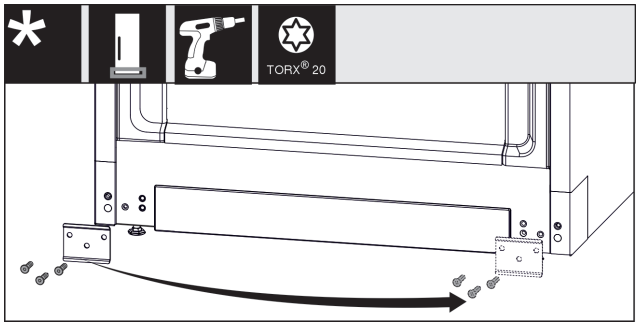

Fig. 15

▶ Dévisser la tôle *Fig. 15 (1)*, la déplacer et la revisser de l'autre côté.

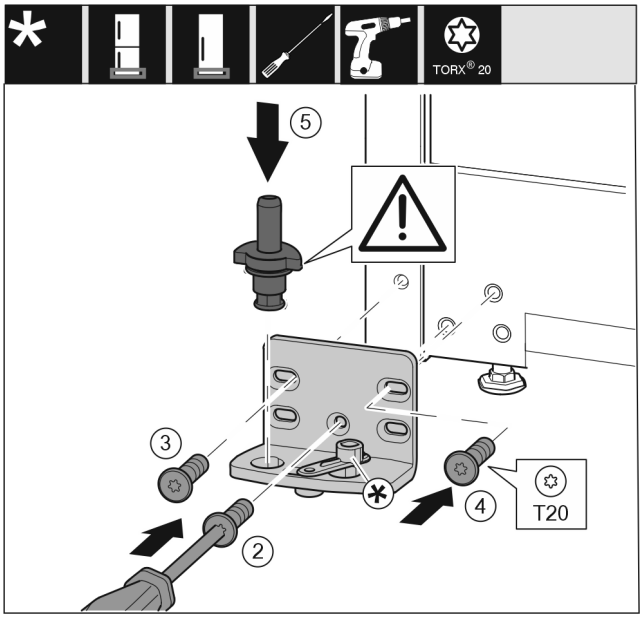

Fig. 16

▶ Placer le support de palier de l'autre côté et le visser avec un tournevis. Commencer par la vis *Fig. 16 (2)* en bas au milieu.
▶ Serrer la vis *Fig. 16 (3)* et la vis *Fig. 16 (4)*.
▶ Insérer complètement l'axe de palier *Fig. 16 (5)*. Veiller à ce que l'ergot soit orienté vers l'arrière.

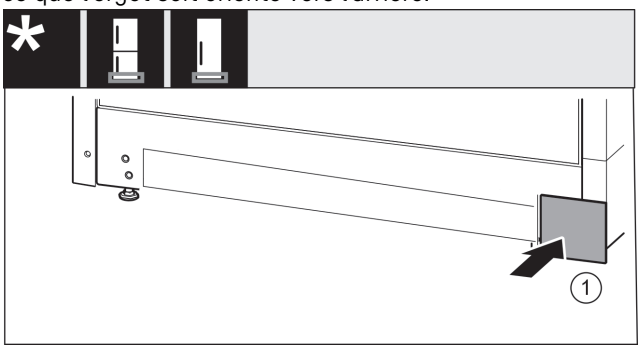

Fig. 17

▶ Remettre le cache *Fig. 17 (1)* en place de l'autre côté.

3.8.5 Déplacer les pièces de palier de la porte

Pour les appareils sans amortisseur de fermeture :

AVERTISSEMENT

Risque de blessure en cas de basculement de la porte !
La porte peut tomber si les pièces du palier ne sont pas suffisamment vissées. Une telle situation peut entraîner de graves blessures. Par ailleurs, la porte risque de ne pas fermer et l'appareil risque de ne pas refroidir correctement.

▶ Visser fermement les supports de palier/axes de palier à 4 Nm.
▶ Vérifier toutes les vis et les resserrer si nécessaire.

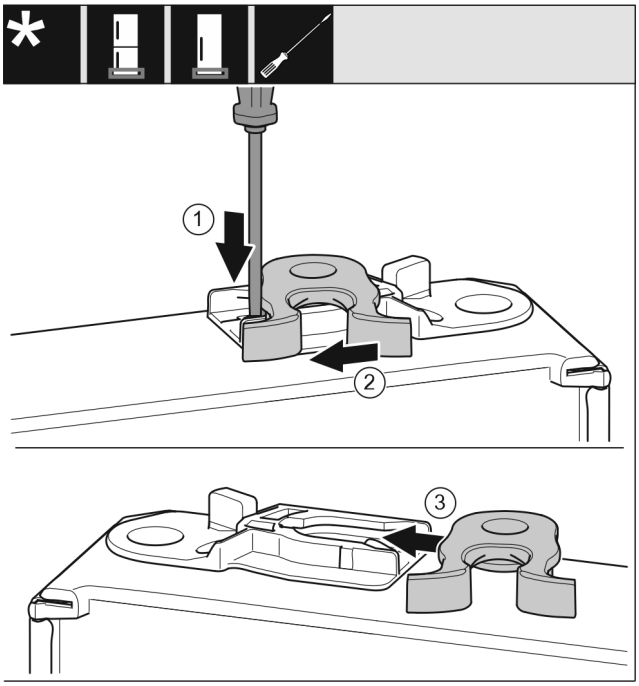

Fig. 18

▶ La partie inférieure de la porte est orientée vers le haut : Tourner la porte.
▶ Pousser la languette *Fig. 18 (1)* vers le bas avec un tournevis plat.
▶ Retirer la gâche *Fig. 18 (2)* du guide.
▶ Pousser la gâche *Fig. 18 (3)* de l'autre côté dans le guide.
▶ La partie supérieure de la porte est orientée vers le haut : Tourner la porte.

3.8.6 Déplacement des poignées*

Pour tous les appareils :

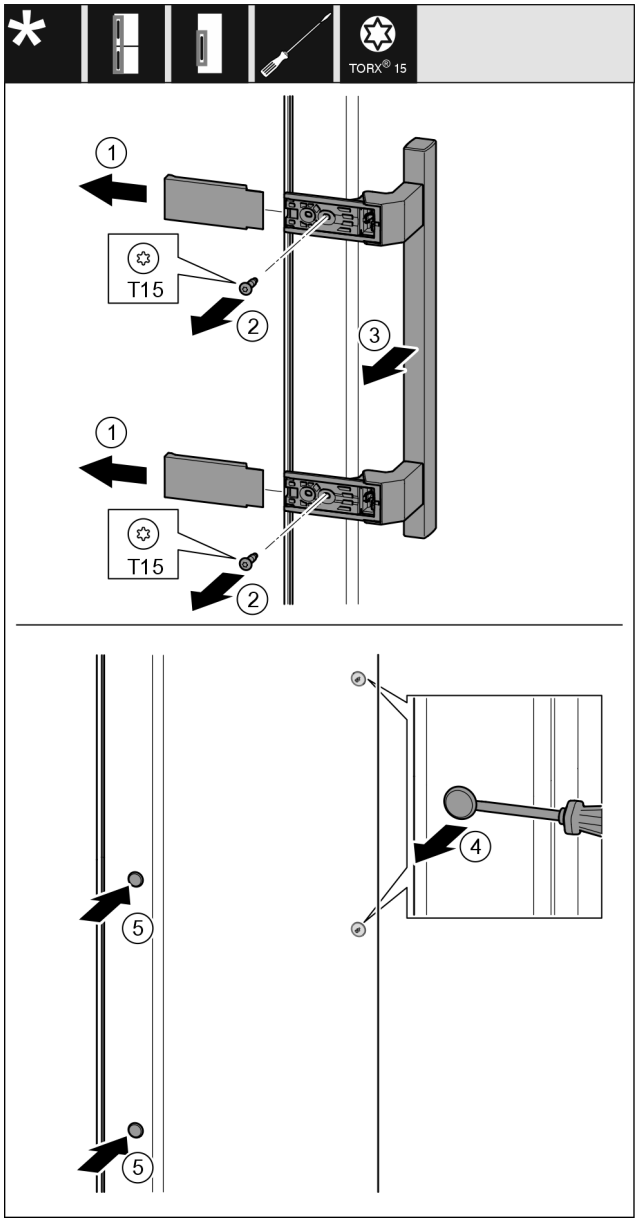

Fig. 19

- ▶ Retirer le cache *Fig. 19 (1)*.
- ▶ Retirer les vis *Fig. 19 (2)* avec un tournevis.
- ▶ Retirer la poignée *Fig. 19 (3)*.
- ▶ Soulever et retirer avec précaution le cache latéral *Fig. 19 (4)* avec un tournevis plat.
- ▶ Replacer le cache *Fig. 19 (5)* de l'autre côté.

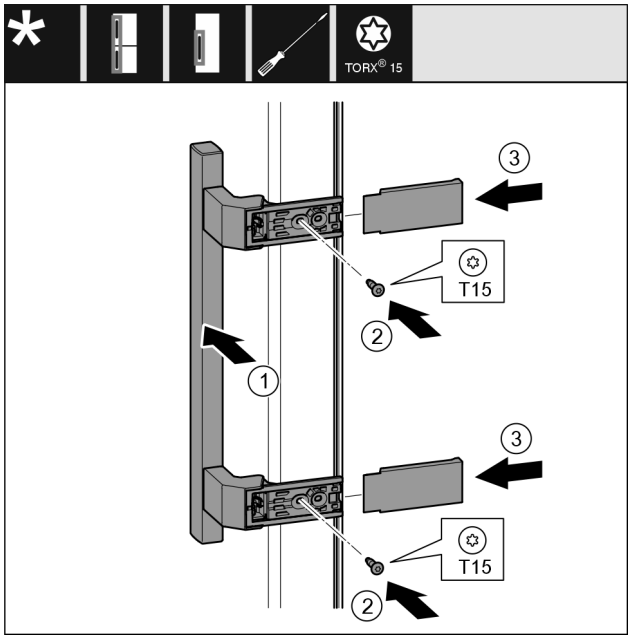

Fig. 20

- ▶ Placer la poignée *Fig. 20 (1)* du côté opposé.
- ▷ Les alésages doivent coïncider précisément.
- ▶ Serrer les vis *Fig. 20 (2)* avec un tournevis.
- ▶ Placer les caches *Fig. 20 (3)* sur le côté et les faire glisser.
- ▷ Veiller à bien les encliqueter.

3.8.7 Monter la porte

- ▶ Mettre la porte sur l'axe de palier inférieur.

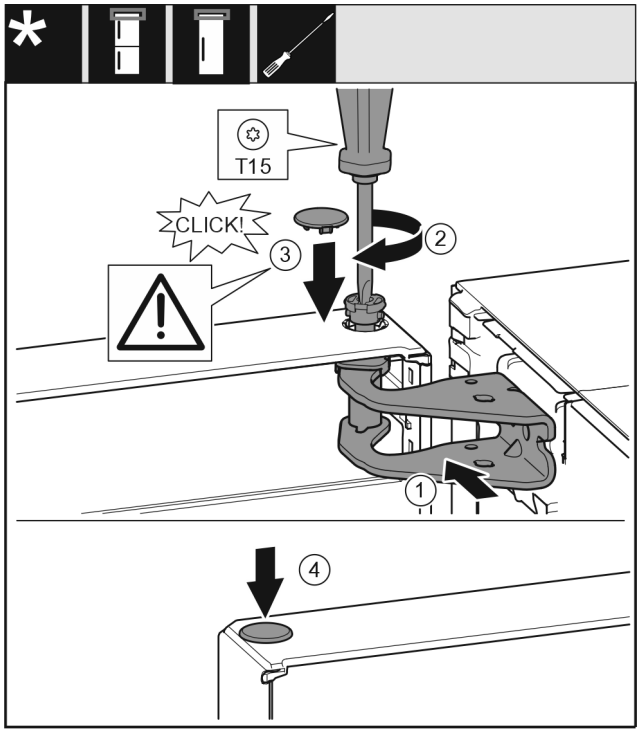

Fig. 21

- ▶ Aligner la porte en haut sur l'ouverture du support de palier *Fig. 21 (1)*.
- ▶ Insérer l'axe *Fig. 21 (2)* et le serrer avec un tournevis.
- ▶ Installer le couvercle *Fig. 21 (3)*.
- ▶ Vérifier que le couvercle *Fig. 21 (3)* repose bien sur la porte.
- ▶ Installer le couvercle *Fig. 21 (4)*.

3.8.8 Aligner la porte

Pour tous les appareils :

AVERTISSEMENT
Risque de blessure en cas de basculement de la porte !
La porte peut tomber si les pièces du palier ne sont pas suffisamment vissées. Une telle situation peut entraîner de graves blessures. Par ailleurs, la porte risque de ne pas fermer et l'appareil risque de ne pas refroidir correctement.
▶ Visser fermement les supports de palier à 4 Nm.
▶ Vérifier toutes les vis et les resserrer si nécessaire.

▶ Aligner éventuellement la porte sur les deux trous longitudinaux dans le support de palier en bas dans l'alignement du bâti de l'appareil. Pour ce faire, dévisser la vis du milieu dans le support de palier avec l'outil T20 fourni. Desserrer légèrement les autres vis avec l'outil T20 ou avec un tournevis T20 et les aligner sur les trous longitudinaux.
▶ Soutenir la porte : Tourner le pied réglable avec une clé à fourche SW10 sur le support de palier jusqu'à ce qu'il repose sur le sol et le tourner ensuite de 90°.

3.8.9 Poser les caches

Pour les appareils sans amortisseur de fermeture :

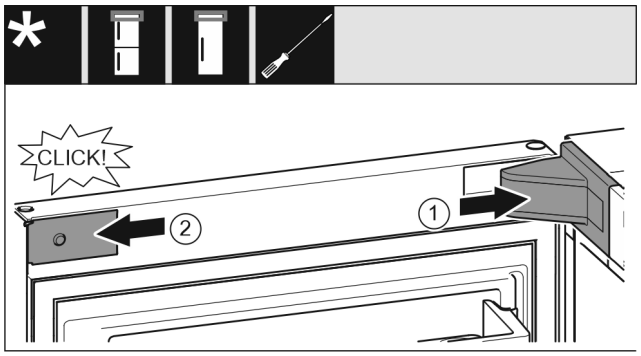

Fig. 22
La porte s'ouvre à 90°.
▶ Mettre en place le cache du support de palier *Fig. 22 (1)* et l'enclencher. Au besoin, l'écarter avec précaution.
▶ Placer le cache *Fig. 22 (2)* sur le côté et l'enclencher.

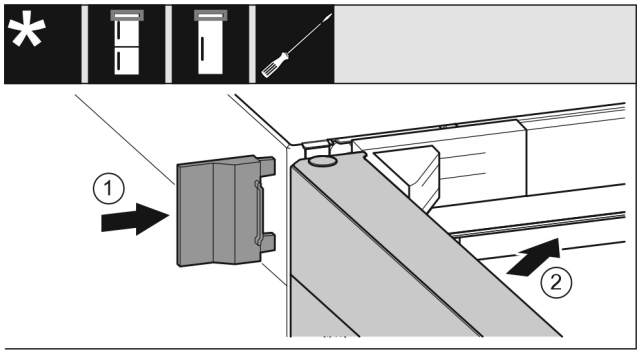

Fig. 23
▶ Insérer le cache extérieur *Fig. 23 (1)*.
▶ Fermer la porte supérieure *Fig. 23 (2)*.

3.9 Monter une entretoise murale*

Avec l'entretoise murale, votre appareil atteint la consommation d'énergie déclarée et aucune condensation ne se forme en cas d'humidité ambiante élevée. Sans entretoise murale, l'appareil est opérationnel mais présente une consommation énergique légèrement supérieure.

Si vous utilisez mes entretoises murales, la profondeur de l'appareil augmente d'env. 15 mm.*

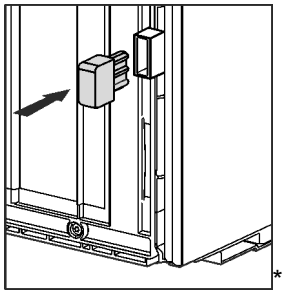

▶ Appareil avec entretoises murales fournies : installer les entretoises murales à l'arrière de l'appareil en bas à gauche et à droite.

3.10 Installer l'appareil

ATTENTION
Risque de blessures dû à un réfrigérateur lourd !
▶ Solliciter l'aide d'une deuxième personne pour transporter le réfrigérateur sur son lieu d'installation.

AVERTISSEMENT
Risque d'incendie dû à un court-circuit !
▶ Lorsque vous installez l'appareil : ne pas couder, coincer, ni endommager le câble de raccordement au secteur.
▶ Ne jamais utiliser l'appareil si le câble de raccordement au secteur est défectueux.

AVERTISSEMENT
Risque d'endommagement et d'incendie !
▶ Ne pas placer un appareil diffusant de la chaleur (p.ex. four à micro-ondes, grille-pain, etc.) sur l'appareil !

S'assurer que les conditions suivantes sont bien respectées :
❑ L'appareil doit être déplacé uniquement à vide.
❑ Ne pas installer l'appareil sans aide.

▶ Prendre le câble de raccordement au secteur fourni.
▶ Insérer complètement la fiche de l'appareil frigorifique du câble de raccordement au secteur dans le connecteur situé à l'arrière de l'appareil. Veiller à ce que la fiche de l'appareil frigorifique soit correctement branchée.
▶ Si nécessaire, utiliser un cordon pour brancher la fiche secteur dans une prise libre.

3.11 Aligner l'appareil

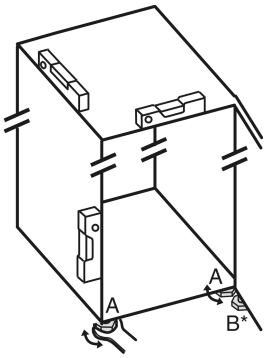

Fig. 24

▶ Dévisser les pieds réglables *Fig. 24 (A)* avec la clé plate fournie et utiliser un niveau à bulle pour vérifier que l'appareil est bien plan.
▷ L'appareil est à niveau.

ATTENTION
Risques de blessures et d'endommagements du fait du renversement de l'appareil !
Si le pied réglable **B** sur le palier inférieur ne repose correctement au sol, l'appareil risque de basculer. Il peut en découler des dommages matériels et des blessures.
▶ Dévisser le pied réglable **B** du palier conformément aux instructions.

▶ Dévisser le pied réglable *Fig. 24 (B)* du support de palier avec la clé plate fournie jusqu'à ce qu'il touche le sol.
▶ Continuer de tourner le pied réglable *Fig. 24 (B)* de 90° maximum pour éviter d'endommager la porte.
▷ L'appareil est protégé contre tout basculement.

3.12 Installation de plusieurs appareils

Les appareils ont été conçus pour différents types d'installation. Si vous installez plusieurs appareils l'un à côté ou l'un au-dessus de l'autre, veiller à ce que les conditions suivantes soient bien respectées :

❑ Les appareils installés l'un à côté ou l'un au-dessus de l'autre doivent avoir été conçus pour cela.
❑ Tenir compte des consignes et tableaux ci-dessous.

ATTENTION
Risque d'endommagement dû à l'eau de condensation !
▶ Ne jamais installer l'appareil directement à côté d'un autre réfrigérateur/congélateur.

Modèle	Type d'installation
Tous les modèles	Individuelle
Modèles dont la désignation commence par **S...**	Side-by-Side (SBS)

Modèle	Type d'installation
Modèle sans chauffage des parois latérales	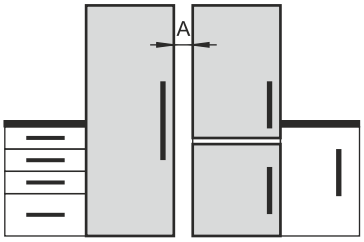 **Côte à côte :** installation avec un écartement **A** de 70 mm entre les appareils. Si vous n'observez pas cet écart, de l'eau de condensation se formera sur les parois latérales entre les appareils. 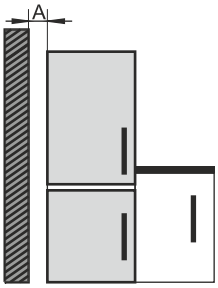 **Contre une paroi extérieure :** installation avec un écartement **A** comme pour une installation côte à côte. Si vous n'observez pas cet écart, de l'eau de condensation se formera sur la paroi latérale de l'appareil.

Modèles et types d'installation

Assemblage des appareils selon les instructions de montage séparées.

3.13 Intégration de l'appareil dans un coin cuisine

Vous pouvez intégrer l'appareil dans un coin cuisine. Veuillez respecter les conditions d'installation suivantes :

- Si vous installez un élément haut au-dessus de l'appareil, vous devez prévoir un orifice de ventilation de profondeur adaptée à l'arrière de l'élément haut.
- Si vous placez l'appareil avec les charnières contre un mur, vous devez tenir compte de la distance par rapport au côté de l'appareil.
- Pour que la porte puisse s'ouvrir en plein, l'appareil doit dépasser de l'épaisseur de la façade. Selon la profondeur de la niche, l'appareil peut dépasser davantage.

AVERTISSEMENT
Risque d'incendie dû à un court-circuit !
▶ Lorsque vous installez l'appareil : ne pas couder, coincer, ni endommager le câble de raccordement au secteur.
▶ Ne jamais utiliser l'appareil si le câble de raccordement au secteur est défectueux.

S'assurer que les conditions suivantes sont bien respectées :

❑ La prise est facile d'accès et ne se trouve pas derrière l'appareil.
❑ Les exigences de ventilation sont respectées. (voir 3.3 Exigences de ventilation) .
❑ Les dimensions de raccordement électrique ont été observées. (voir 3.15 Brancher l'appareil sur le secteur)
❑ Les entretoises murales sont montées.*

*** selon le modèle et l'équipement**

3.13.1 Dimensions des niches pour les appareils dotés d'une poignée encastrée*

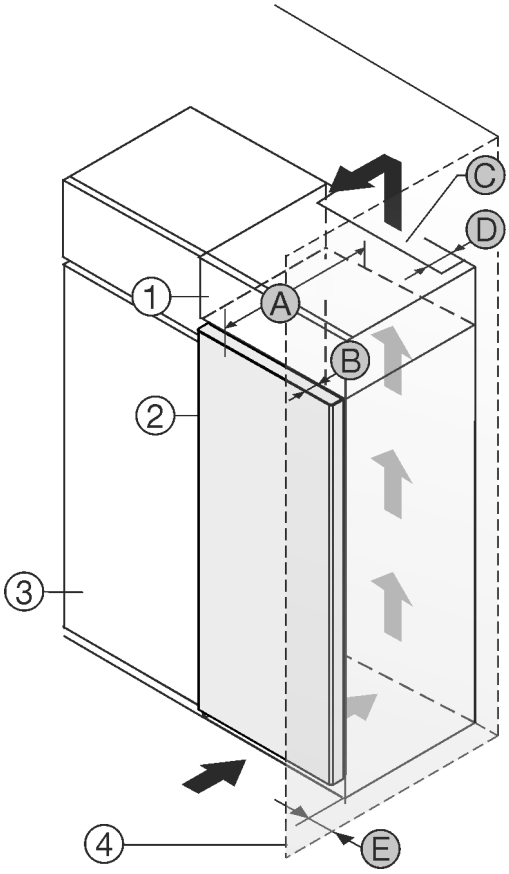

Fig. 25

(1) Élément haut
(2) Appareil
(3) Buffet
(4) Mur
(A) Profondeur de l'appareil
(B) Profondeur de la porte
(C) Espace de ventilation
(D) Écart par rapport à l'arrière de l'appareil
(E) Écart par rapport au côté de l'appareil

Appareils avec poignée encastrée :	
A	675 mm[x]
B	75 mm
C	min. 300 cm²
D	min. 50 mm
E	min. 13 mm

Appareils avec poignée encastrée et façade en verre/pierre :	
A	682 mm[x]
B	82 mm
C	min. 300 cm²
D	min. 50 mm
E	min. 20 mm

[x] Dans le cas d'appareils dotés d'entretoises murales, les dimensions augmentent de 15 mm.*

3.13.2 Dimensions des niches pour les appareils dotés d'une poignée à levier*

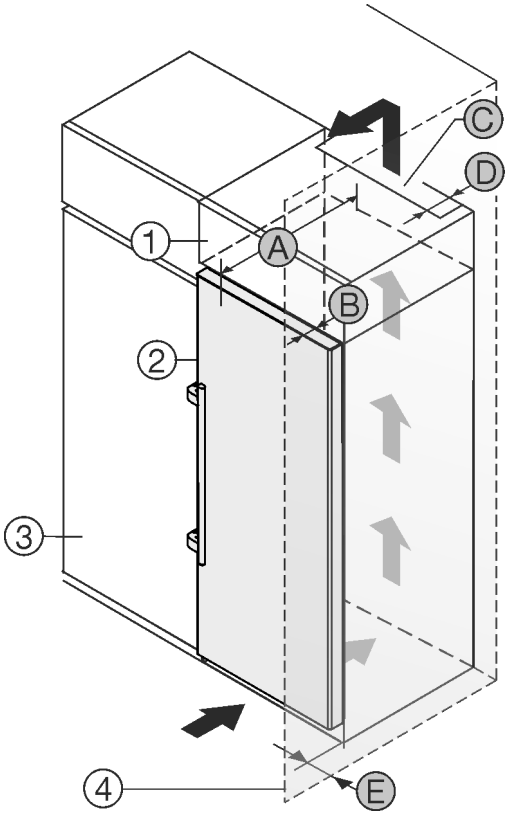

Fig. 26

(1) Élément haut
(2) Appareil
(3) Buffet
(4) Mur
(A) Profondeur de l'appareil
(B) Profondeur de la porte
(C) Espace de ventilation
(D) Écart par rapport à l'arrière de l'appareil
(E) Écart par rapport au côté de l'appareil

Appareils avec poignée à levier :	
A	675 mm[x]
B	75 mm
C	min. 300 cm²
D	min. 50 mm
E	min. 57 mm

[x] Dans le cas d'appareils dotés d'entretoises murales, les dimensions augmentent de 15 mm.*

3.14 Après l'installation

▶ Retirer tous les éléments destinés à protéger l'appareil pendant le transport situés à l'intérieur.

ATTENTION
Dommages matériels en cas d'utilisation d'objets pointus ou tranchants !
Si vous utilisez des objets pointus ou tranchants pour retirer les matériaux d'emballage, vous risquez d'endommager l'appareil.
▶ Ne pas utiliser d'objets pointus ou tranchants pour retirer les matériaux d'emballage.

▶ Retirer les films de protection situés à l'intérieur : retirer le film à plat le long du composant pour réduire la force d'adhérence du film.

▶ Nettoyer l'appareil. (voir 10.3 Nettoyer l'appareil)
▶ Noter le type (modèle, numéro), la désignation de l'appareil, le numéro de l'appareil/numéro de série, la date d'achat et l'adresse du revendeur.

3.15 Brancher l'appareil sur le secteur

AVERTISSEMENT
Risque d'électrocution et risque de blessures dues à un endommagement de l'appareil ou du câble d'alimentation ! Danger de mort et blessures par coupure. Si l'appareil ou le câble d'alimentation a été endommagé lors du transport, vous risquez une électrocution fatale. Vous risquez par ailleurs de vous couper au niveau de pièces endommagées du bâti de l'appareil.
▶ Vérifier que l'appareil et le câble de raccordement ne présentent aucun dommage à l'issue du transport.
▶ Ne jamais mettre l'appareil en service si l'appareil ou le câble de raccordement sont endommagés.
▶ Contacter le service client.

Vous raccordez votre appareil au secteur à l'aide du câble de raccordement fourni séparément. Le câble de raccordement est doté d'une prise pour appareil froid à une extrémité et d'une fiche secteur à l'autre extrémité.

S'assurer que les conditions suivantes sont bien respectées :

- L'appareil et le câble d'alimentation ne sont pas endommagés.
- L'appareil est installé conformément aux instructions. (voir 3.9 Monter une entretoise murale*)
- Les exigences relatives au raccordement électrique sont respectées.
- Les dimensions pour le raccordement réglementaire sont connues et respectées. (voir 3.4 Dimensions de raccordement électrique)
- La tension et la fréquence du réseau correspondent aux indications de la plaque signalétique.
- La prise de courant est reliée à la terre conformément aux prescriptions et protégée électriquement.
- Le courant de déclenchement du fusible se situe entre 10 et 16 A.
- La prise est facile d'accès et ne se trouve pas à l'arrière de l'appareil (voir 3.4 Dimensions de raccordement électrique) .

ATTENTION
Risque d'endommagement en cas de fonctionnement incorrect !
Endommagement des composants électriques de l'appareil.
▶ Utiliser exclusivement le câble d'alimentation fourni.

AVERTISSEMENT
Risque d'incendie en cas de raccordement inapproprié ! Brûlures.
Détérioration de l'appareil.
▶ Ne pas utiliser de rallonge électrique.
▶ Ne pas utiliser de barres de distribution.

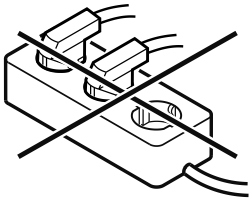

ATTENTION
Risque d'endommagement en cas de raccordement inapproprié !
Détérioration de l'appareil.
▶ Ne pas raccorder l'appareil à des onduleurs en site isolé tels que des installations solaires et des générateurs à essence.

▶ Raccorder le connecteur secteur du câble de raccordement au secteur à l'alimentation électrique. Veiller à ce que le connecteur secteur soit bien inséré dans la prise de courant.
▷ Le logo Liebherr apparaît à l'écran.
▷ L'écran affiche ensuite le symbole Standby.
▷ En cas d'inactivité pendant 60 secondes : Le symbole de veille s'estompe ou disparaît.
▷ L'appareil est raccordé. Pour en savoir plus sur la mise en service initiale, voir les chapitres suivants ou la notice d'utilisation.

3.16 Eliminer l'emballage

AVERTISSEMENT
Risque d'étouffement avec les films et matériaux d'emballage !
▶ Ne pas laisser les enfants jouer avec les matériaux d'emballage.

L'emballage est fabriqué en matériaux recyclables :

- carton ondulé / carton
- pièces en polystyrène expansé
- films et sachets en polyéthylène
- colliers de serrage en polypropylène
- cadres en bois cloués avec plaque de polyéthylène*

▶ Déposer les matériaux d'emballage à un centre officiel de collecte des déchets.

4 Fonctionnement de l'écran Touch

Vous utilisez l'écran Touch pour commander votre appareil. L'écran Touch (ci-après appelé « écran ») vous permet de sélectionner les fonctions de l'appareil en appuyant dessus. Si vous n'effectuez aucune action sur l'écran pendant 10 secondes, l'écran retourne au menu parent ou directement à l'affichage d'état.

4.1 Navigation et explication des symboles

Les illustrations utilisent différents symboles pour naviguer avec l'écran. Le tableau suivant décrit ces symboles.

Symbole	Description
	Appuyer sur la flèche de navigation vers l'avant : Accéder à la fonction suivante dans le menu.
	Appuyer sur la flèche de navigation vers l'arrière : Revenir à la fonction précédente dans le menu.

* selon le modèle et l'équipement

Symbole	Description
	Appuyer plusieurs fois de suite sur la flèche de navigation : Naviguer jusqu'à la fonction souhaitée dans le menu.
	Appuyer sur le symbole de confirmation : Activer/désactiver la fonction. Ouvrir le sous-menu.
Back	**Appuyer sur le symbole de confirmation en même temps que sur le symbole de retour :** Reculer d'un niveau dans le menu.
	Flèche avec horloge : Il faut plus de 10 secondes pour que l'affichage suivant apparaisse à l'écran.
2s 5s 10s	**Flèche avec indication de temps :** Il faut le temps indiqué pour que l'affichage suivant apparaisse à l'écran.
	Ouvrir le symbole « Menu configuration » : Naviguer jusqu'au menu configuration et ouvrir le menu. Si nécessaire : naviguer jusqu'à la fonction souhaitée dans le menu configuration. (voir 4.2.1 Ouvrir le menu configuration)
	Ouvrir le symbole « Menu avancé » : Naviguer dans le menu avancé et ouvrir le menu avancé. Si nécessaire : naviguer jusqu'à la fonction souhaitée dans le menu avancé. (voir 4.2.2 Ouvrir le menu avancé)
Aucune action dans les 10 secondes	Si vous n'effectuez aucune action sur l'écran pendant 10 secondes, l'écran retourne au menu parent ou directement à l'affichage d'état.
Fermer et réouvrir la porte.	Si vous fermez la porte et la rouvrez immédiatement, l'affichage revient directement à l'affichage d'état.

Remarque : les illustrations de l'écran sont présentées en anglais.

4.2 Menus

Les fonctions de l'appareil sont réparties dans différents menus.

Menu	Description
Menu principal	Lorsque vous allumez l'appareil, vous accédez automatiquement au menu principal. À partir de là, vous pouvez naviguer vers les fonctions les plus importantes de l'appareil, le menu configuration et le menu avancé.
Settings Menu configuration	Le menu configuration contient des fonctions supplémentaires pour configurer votre appareil. (voir 4.2.1 Ouvrir le menu configuration)
Menu avancé	Le menu avancé contient des fonctions spéciales pour configurer votre appareil. L'accès au menu avancé est protégé par le code numérique **1 5 1**. (voir 4.2.2 Ouvrir le menu avancé)

4.2.1 Ouvrir le menu configuration

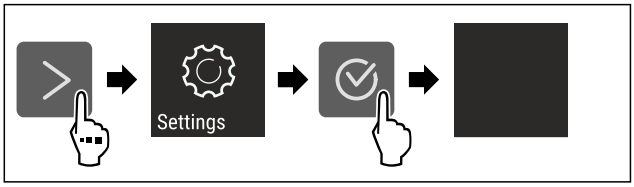

Fig. 27 Représentation à titre d'exemple

▶ Suivre les étapes tel qu'indiqué sur la figure.
▷ Le menu configuration est ouvert.
▶ Si nécessaire : naviguer jusqu'à la fonction souhaitée.

4.2.2 Ouvrir le menu avancé

Fig. 28

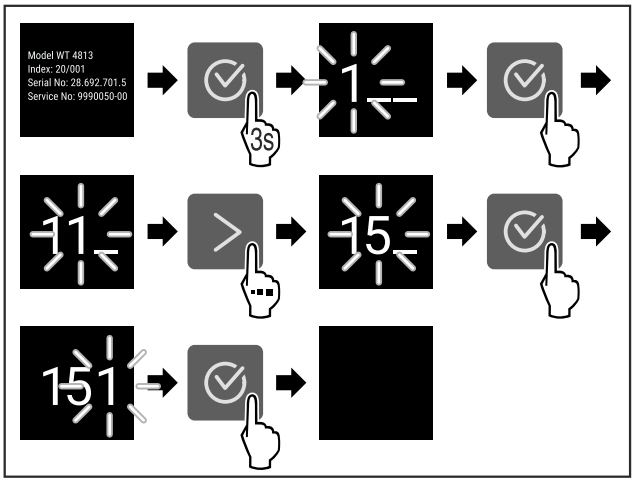

*Fig. 29 Représentation à titre d'exemple, accès avec le code numérique **151***

▶ Suivre les étapes tel qu'indiqué sur la figure.
▷ Le menu étendu est ouvert.
▶ Si nécessaire : naviguer jusqu'à la fonction souhaitée.

4.3 Mode veille

Si vous ne touchez pas l'écran pendant 1 minute, l'écran passe en mode veille. En mode veille, la luminosité de l'écran est réduite.

4.3.1 Quitter le mode veille

▶ Appuyer sur n'importe quelle touche de navigation.
▷ Le mode veille est terminé.

5 Mise en service

5.1 Mettre l'appareil en marche (première mise en service)

S'assurer que les conditions suivantes sont bien respectées :

❑ L'appareil est installé et raccordé conformément aux instructions de montage.
❑ Toutes les bandes autocollantes, films autocollants et de protection, ainsi que les sécurités de transport ont été retirés de l'intérieur et l'extérieur de l'appareil.
❑ Toutes les publicités ont été retirées des tiroirs.
❑ Le fonctionnement de l'écran Touch est connu. (voir 4 Fonctionnement de l'écran Touch)

Mettre l'appareil en marche via l'écran Touch :

▶ Lorsque l'écran est en mode veille : appuyer sur le symbole de confirmation.
▶ Suivre les étapes comme illustré dans la figure.

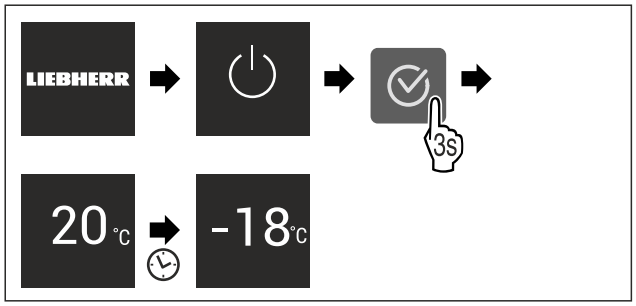

Fig. 30 Représentation à titre d'exemple

▷ L'affichage d'état apparaît.
▷ L'appareil refroidit à la température cible définie en usine.
▷ L'appareil démarre en mode démonstration (l'affichage d'état DEMO apparaît) : Si l'appareil démarre en mode démonstration, vous pouvez désactiver le mode démonstration dans les 5 minutes qui suivent. (voir Mode démo)

Pour plus d'informations :

- Mettre en service l'EasyTwist-Ice. (voir 5.2 Mettre le EasyTwist-Ice en service*) *
- Mettre en service le SmartDevice. (voir 2.3 SmartDevice*) et (voir WiFi) *

Remarque
Le fabricant recommande :
▶ Ne stocker des **aliments congelés** qu'à une température de -18 °C ou inférieure.
▶ Respecter les conseils de stockage. (voir 6.1 Conseils de stockage)

Remarque
Sie erhalten Zubehör im Liebherr-Hausgeräte-Shop unter go.liebherr.com/47wtc4.

5.2 Mettre le EasyTwist-Ice en service*

Si votre appareil est équipé d'un EasyTwist-Ice, vous devez nettoyer l'EasyTwist-Ice **avant la première utilisation**.

S'assurer que les conditions suivantes sont bien respectées :

❑ L'appareil est entièrement raccordé.

▶ Nettoyage de l'EasyTwist-Ice. (voir 10.3.5 Nettoyer l'EasyTwist-Ice*)
▶ Remplissage du réservoir d'eau. (voir Remplissage du réservoir d'eau)

6 Stockage

6.1 Conseils de stockage

AVERTISSEMENT
Danger d'incendie dû aux appareils électriques !
Si vous utilisez des appareils électriques dans la zone de conservation des aliments de votre appareil, ils risquent de provoquer un incendie.
▶ Ne pas utiliser d'appareils électriques dans la zone de conservation des aliments de l'appareil, sauf s'ils sont recommandés par le fabricant.

Remarque
La consommation d'énergie augmente et la puissance frigorifique diminue, si la ventilation est insuffisante.
▶ Les fentes d'aération doivent toujours être dégagées.

Respectez les spécifications de stockage suivantes :

- bien emballer les aliments.
- Maintenir une distance entre les aliments réfrigérés pour que l'air puisse circuler correctement.
- Conserver les aliments comme indiqué sur l'emballage.
- Respecter toujours la date de péremption indiquée sur l'emballage.

Remarque
Le non-respect de ces consignes peut entraîner une dégradation des aliments.

6.2 Compartiment congélateur

Ici, un climat de stockage sec et glacial se développe à -18 °C. Le climat de stockage glacial est adapté au stockage des aliments surgelés et des produits congelés pendant plusieurs mois, à la fabrication de glaçons ou à la congélation des aliments frais.

6.2.1 Congeler des aliments

Quantité de congélation

La quantité maximale d'aliments que vous pouvez congeler en 24 heures est indiquée sur la plaque signalétique (voir 11.5 Plaque signalétique) par la mention « capacité de congélation ... kg/24h ».

Pour que les aliments congèlent rapidement jusqu'au cœur, respecter les quantités suivantes par emballage :

- Fruits et légumes jusqu'à 1 kg
- Viande jusqu'à 2,5 kg

Congeler des aliments avec SuperFrost

Selon la quantité congelée, vous pouvez activer la fonction SuperFrost avant congélation pour atteindre des températures de congélation inférieures. (voir SuperFrost)

▶ Activer SuperFrost si la quantité congelée est supérieure à environ 2 kg.

Le moment où vous activez SuperFrost dépend de la quantité congelée :

Quantité de congélation	Moment de l'activation de SuperFrost
petite quantité congelée	Activer SuperFrost environ 6 heures avant la congélation. Dès que l'appareil désactive automatiquement la fonction SuperFrost, vous pouvez réorganiser les aliments.
quantité congelée maximale	Activer SuperFrost environ 24 heures avant la congélation. Dès que l'appareil désactive automatiquement la fonction SuperFrost, vous pouvez réorganiser les aliments.

Rangement des aliments

ATTENTION

Risque de blessure en cas de bris de verre !*

Les bouteilles et canettes de boissons peuvent éclater pendant la congélation. Cela s'applique en particulier aux boissons gazeuses.

▶ Ne congelez que les bouteilles et les canettes de boissons si vous avez activé la fonction BottleTimer dans l'application SmartDevice.

Quantité de congélation	Rangement des aliments
petite quantité congelée	Ranger les aliments emballés dans le tiroir supérieur. Dans la mesure du possible, ranger les aliments à l'arrière du tiroir, au niveau de la paroi arrière.
quantité congelée maximale	Répartir les aliments emballés dans tous les tiroirs, mais ne ranger que les aliments déjà congelés dans le tiroir inférieur. Dans la mesure du possible, ranger les aliments à l'arrière du tiroir, au niveau de la paroi arrière.

6.2.2 Décongeler des aliments

AVERTISSEMENT

Risque d'intoxication alimentaire !

▶ Ne pas recongeler des aliments décongelés.

▶ Utiliser les aliments décongelés le plus rapidement possible.

Vous pouvez décongeler les aliments de plusieurs façons :

- dans un réfrigérateur
- au micro-ondes
- dans le four/four à chaleur tournante
- à température ambiante

▶ Prendre uniquement la quantité de nourriture nécessaire.

6.2.3 Tablette de congélation*

La tablette de congélation vous permet de congeler des baies, des herbes, des légumes et d'autres petits aliments sans qu'ils ne gèlent. La forme des aliments congelés est préservée au maximum et le découpage en portions est plus facile par la suite.

De plus, la tablette de congélation vous permet de stocker les blocs réfrigérants et d'économiser ainsi de l'espace.*

▶ Répartir les aliments non emballés sur la tablette de congélation en les espaçant.

6.3 Durées de stockage

Les durées de stockage indiquées sont des valeurs indicatives.

Pour les aliments portant une date limite de conservation, c'est toujours la date indiquée sur l'emballage qui fait foi.

Valeurs indicatives pour la durée de stockage de différents aliments		
Crème glacée	à -18 °C	2 à 6 mois
Charcuterie, jambon	à -18 °C	2 à 3 mois
Pains, viennoiseries	à -18 °C	2 à 6 mois
Gibier, porc	à -18 °C	6 à 9 mois
Poisson gras	à -18 °C	2 à 6 mois
Poisson maigre	à -18 °C	6 à 8 mois
Fromage	à -18 °C	2 à 6 mois
Volaille, viande bovine	à -18 °C	6 à 12 mois
Légumes, fruits	à -18 °C	6 à 12 mois

7 Économiser de l'énergie

- Toujours garantir une bonne aération et ventilation. Ne pas couvrir les ouvertures ou les grilles d'aération.
- Toujours laisser dégagées les fentes d'aération du ventilateur.
- N'installez pas l'appareil à un endroit directement exposé aux rayons du soleil ni près d'un chauffage ou de tout autre équipement similaire.
- En cas d'installation de l'appareil directement à côté d'un four, la consommation d'énergie peut légèrement augmenter. Cela dépend de la durée d'utilisation et de l'intensité d'utilisation du four.
- La consommation d'énergie dépend des conditions d'installation, par exemple, de la température ambiante . Si la température ambiante est plus élevée, la consommation d'énergie peut augmenter.
- Ouvrir l'appareil le plus brièvement possible.
- Plus le réglage de la température est bas, plus la consommation d'énergie augmente.
- Emballer et couvrir tous les aliments pour les conserver. Cela évitera la formation de givre.
- Laisser refroidir les plats chauds à température ambiante avant de les ranger.

8 Utilisation

8.1 Éléments de commande et d'affichage

8.1.1 Écran Status

Fig. 31

(1) Affichage de la température

L'écran Status affiche la température réglée et constitue l'écran initial. À partir de là, la navigation se poursuit vers les fonctions et réglages.

8.1.2 Symboles d'affichage

Les symboles de l'affichage renseignent sur l'état de l'appareil.

Symbole	État de appareil
	Standby L'appareil ou la zone de température s'éteint.
	Chiffre vibrant L'appareil fonctionne. La température clignote jusqu'à ce que la valeur réglée soit atteinte.
	Symbole vibrant L'appareil fonctionne. Le réglage est effectué.
	La barre est générée La fonction est activée.

8.2 Fonctionnement de l'appareil

8.2.1 Remarques sur les fonctions de l'appareil

Les fonctions de l'appareil sont réglées en usine pour garantir que votre appareil est entièrement fonctionnel.

Avant de modifier, d'activer ou de désactiver des fonctions de l'appareil, assurez-vous que les conditions suivantes sont bien respectées :

- ❑ Vous avez lu et compris les descriptions de fonctionnement de l'écran. (voir 4 Fonctionnement de l'écran Touch)
- ❑ Vous vous êtes familiarisé avec les éléments de commande et d'affichage de votre appareil.

Activation et désactivation de l'appareil

Cette fonction vous permet d'activer et de désactiver l'ensemble de l'appareil.

Désactivation de l'appareil

Lorsque vous désactivez l'appareil, les réglages effectués précédemment sont enregistrés.

S'assurer que les conditions suivantes sont bien respectées :

- ❑ Les instructions de manipulation (voir 12 Mettre hors service) ont été effectuées.

Fig. 32

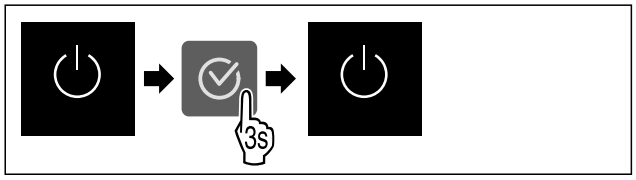

Fig. 33

▶ Suivre les étapes comme illustré dans la figure.
▷ L'appareil est désactivé.
▷ Le symbole Standby apparaît à l'écran.
▷ L'écran devient noir.

Activation de l'appareil

Lorsque l'écran est en mode veille :

▶ Appuyer sur n'importe quelle touche de navigation.

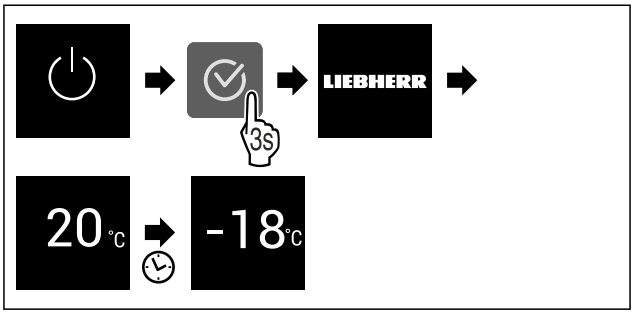

Fig. 34 Représentation à titre d'exemple

▶ Suivre les étapes comme illustré.
Si l'appareil démarre en mode démo :
▶ Désactiver le mode démo. (voir Désactiver le mode démo)
▷ L'appareil est activé.
▷ Les réglages effectués précédemment sont rétablis.
▷ L'appareil refroidit à la température cible réglée.

-18 °C Température

Utilisez cette fonction pour régler la température.

La température dépend des facteurs suivants :

- la fréquence d'ouverture de la porte
- la durée d'ouverture de la porte
- la température de la pièce dans laquelle se trouve l'appareil
- le type, la température et la quantité d'aliments

Compartiment congélateur	Température définie en usine	Réglage recommandé
-18 °C	-18 °C	-18 °C

Réglage de la température

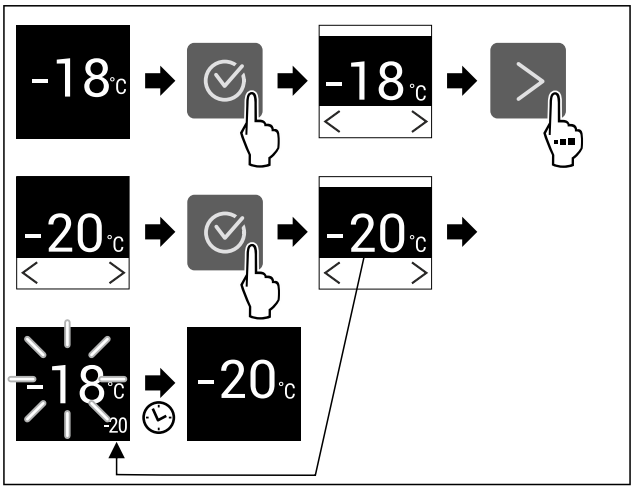

Fig. 35 Représentation à titre d'exemple

▶ Suivre les étapes indiquées sur l'illustration.
▷ La température est réglée.

SuperFrost

Cette fonction permet d'activer ou de désactiver SuperFrost. Activer la fonction SuperFrost permet d'augmenter la puissance de congélation de l'appareil. Vous obtiendrez ainsi des températures de congélation inférieures.

Application :

- Congeler rapidement et correctement des aliments. Cela permet de préserver au mieux la valeur nutritive, l'aspect et la saveur des aliments congelés.
- Augmenter les réserves de froid dans les produits congelés stockés avant de dégivrer l'appareil.

Si la fonction est activée, la puissance de l'appareil augmente. Les bruits émis par l'appareil et sa consommation d'énergie peuvent augmenter.

Si la porte reste ouverte trop longtemps, par ex. parce que vous stockez des aliments, alors l'appareil vérifie automatiquement si la température réelle dans l'appareil correspond à la température réglée dans l'appareil. Si la différence dépasse une certaine valeur, la puisse de refroidissement de l'appareil est automatiquement amplifiée. Ceci peut faire en sorte que la température affichée à l'écran puisse être supérieure à la température réelle dans l'appareil. Cela est normal et votre appareil fonctionne sans erreurs.*

Activation de la fonction SuperFrost

S'assurer que les conditions suivantes sont bien respectées :

❑ La quantité congelée et le moment d'activation du SuperFrost ont été pris en compte. (voir Congeler des aliments avec SuperFrost)

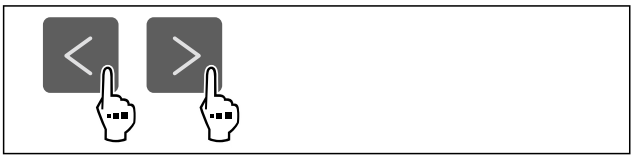

Fig. 36

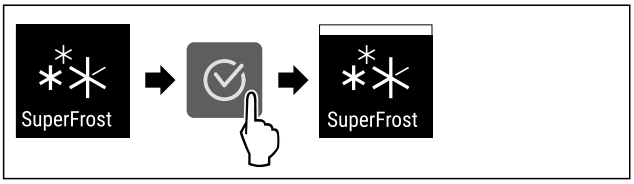

Fig. 37

▶ Suivre les étapes comme illustré dans la figure.

-ou-

▶ Activer la fonction avec l'application SmartDevice.*

▷ La fonction SuperFrost est activée.

Désactivation de la fonction SuperFrost

La fonction SuperFrost est automatiquement désactivée après 56 à 72 heures, en fonction de la quantité d'aliments entreposés. Vous pouvez cependant désactiver la fonction SuperFrost manuellement à tout moment :

Fig. 38

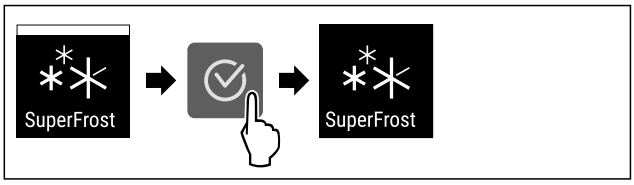

Fig. 39

▶ Suivre les étapes comme illustré dans la figure.

-ou-

▶ Désactiver la fonction avec l'application SmartDevice.*

▷ SuperFrost est désactivé.
▷ L'appareil continue de fonctionner en mode normal.
▷ L'appareil refroidit à la température réglée au préalable.

PartyMode

Cette fonction permet d'activer ou de désactiver le PartyMode. Le PartyMode active différentes fonctions utiles pour une fête.

PartyMode active les fonctions suivantes :

- SuperFrost (voir SuperFrost)

Vous pouvez régler les fonctions mentionnées individuellement et de manière flexible. Si vous désactivez la fonction PartyMode, toutes les modifications sont rejetées.

Si la fonction est activée, la puissance de l'appareil augmente. Les bruits émis par l'appareil et sa consommation d'énergie peuvent augmenter.

Activer la fonction PartyMode

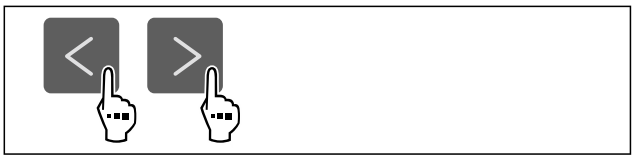

Fig. 40

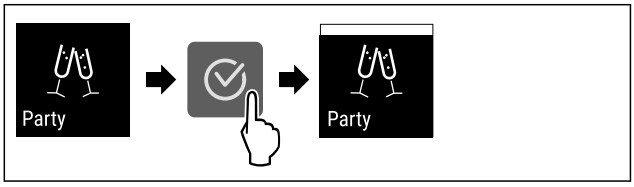

Fig. 41

▶ Suivre les étapes comme l'indique la figure.
▷ Le PartyMode et les fonctions correspondantes sont activés.
▷ La température actuelle clignote jusqu'à ce que la température cible soit atteinte.

Désactiver la fonction PartyMode

Après 24 heures, PartyMode est automatiquement désactivé. Vous pouvez cependant désactiver PartyMode manuellement à tout moment :

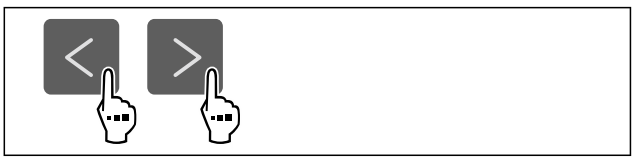

Fig. 42

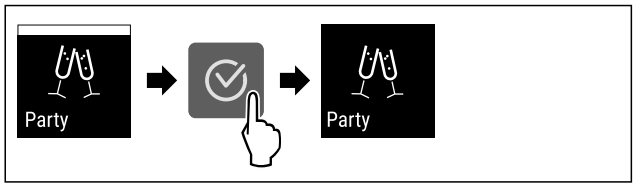

Fig. 43

▶ Suivre les étapes comme l'indique la figure.
▷ PartyMode est désactivé.
▷ L'appareil refroidit à la température réglée au préalable : La température actuelle clignote jusqu'à ce que la température cible soit atteinte.

SabbathMode

Cette fonction permet d'activer ou de désactiver le SabbathMode. Si vous activez cette fonction, certaines fonctions électroniques sont désactivées. Votre appareil répond ainsi aux exigences religieuses des jours fériés juifs, comme le sabbat, et est conforme à la certification STAR-K Kosher.

État de l'appareil quand SabbathMode est activé
L'affichage d'état indique en permanence SabbathMode.
Toutes les fonctions à l'écran sont bloquées à l'exception de la **fonction Désactiver SabbathMode**.
Les fonctions actives le restent.
L'écran reste clair lorsque vous fermez la porte.
Les rappels ne sont pas appliqués. L'intervalle réglé est respecté.
Les rappels et avertissements ne sont pas affichés.
Aucune alarme de porte.
Aucune alarme de température.
Le cycle de dégivrage ne fonctionne que pendant le délai prédéfini sans prise en compte de l'utilisation de l'appareil.
Après une panne de courant, l'appareil revient de lui-même en SabbathMode.

État de l'appareil

Remarque
Cet appareil a reçu la certification de l'institut « Institute for Science and Halacha ». (www.machonhalacha.co.il)

Vous pouvez consulter la liste des appareils certifiés STAR-K à l'adresse www.star-k.org/appliances.

Activer SabbathMode

AVERTISSEMENT
Risque d'intoxication par des aliments avariés !
Si vous avez activé le SabbathMode et qu'une coupure de courant se produit, aucun message concernant la coupure de courant n'apparaît dans l'affichage d'état. Lorsque la coupure de courant est terminée, l'appareil continue de fonctionner en SabbathMode. La coupure de courant peut entraîner la détérioration des aliments et leur consommation peut provoquer une intoxication alimentaire.
Après une panne de courant :
▶ Ne pas consommer les aliments qui étaient congelés et qui ont été décongelés.

Fig. 44

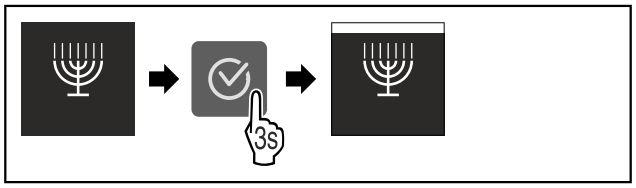

Fig. 45

▶ Suivre les étapes comme l'indique la figure.
▷ La fonction SabbathMode est activée.
▷ L'affichage d'état indique en permanence SabbathMode.

Désactiver la fonction SabbathMode

Après 80 heures, SabbathMode est automatiquement désactivé. Vous pouvez cependant désactiver SabbathMode manuellement à tout moment :

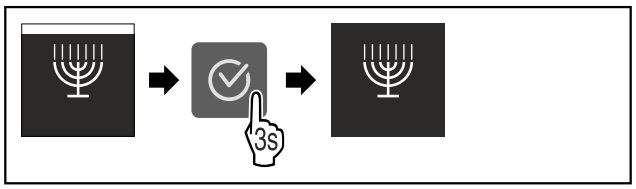

Fig. 46

▶ Suivre les étapes comme l'indique la figure.
▷ SabbathMode est désactivé.

E-Saver

Cette fonction permet d'activer ou de désactiver le mode Économie d'énergie. Activer le mode Économie d'énergie réduit la consommation d'énergie et augmente la température à l'intérieur de l'appareil. Les aliments restent frais, mais leur durée de conservation diminue.

Zone de température	Réglage recommandé (voir Réglage de la température)	Température lorsque l'E-Saver est activé
-18 °C	-18 °C	-16 °C

Températures

Activation de la fonction E-Saver

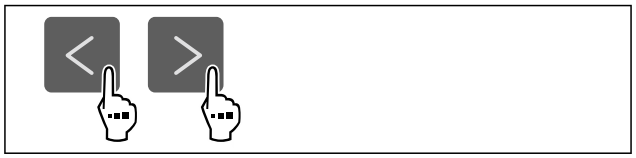

Fig. 47

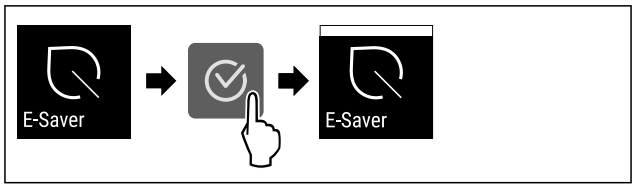

Fig. 48

▶ Suivre les étapes comme l'indique la figure.
▷ Le mode Économie d'énergie est activé.

Désactivation de la fonction E-Saver

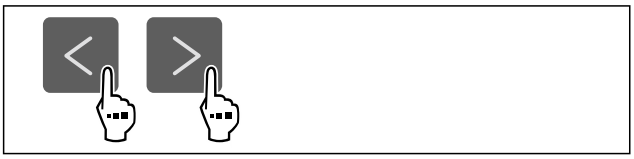

Fig. 49

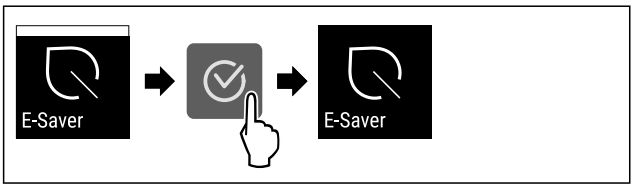

Fig. 50

▶ Suivre les étapes comme l'indique la figure.
▷ Le mode Économie d'énergie est désactivé.

Verrouillage de la saisie

Cette fonction permet d'activer ou de désactiver le verrouillage de la saisie. Le verrouillage de la saisie permet d'éviter que l'appareil ne soit utilisé inopinément, par exemple par des enfants.

Application :

- Éviter toute modification involontaire des fonctions.
- Éviter toute désactivation involontaire de l'appareil.
- Éviter tout réglage involontaire de la température.

Activer le verrouillage de la saisie

Si vous activez le verrouillage de la saisie, vous pouvez toujours parcourir les menus, mais vous ne pouvez ni sélectionner ni modifier d'autres fonctions.

Fig. 51

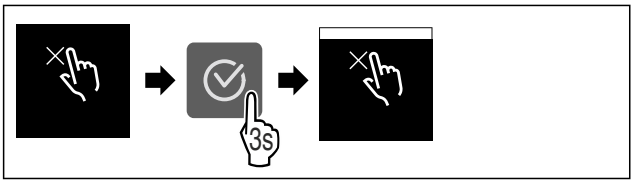

Fig. 52

▶ Suivre les étapes comme l'indique la figure.
▷ Le verrouillage de la saisie est à présent activé.

Désactiver le verrouillage de la saisie

Fig. 53

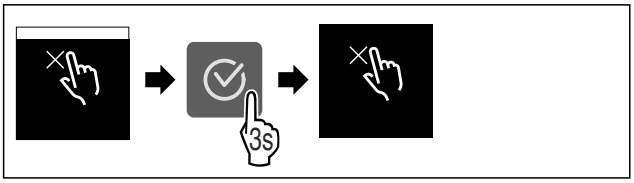

Fig. 54

▶ Suivre les étapes comme l'indique la figure.
▷ Le verrouillage de la saisie est désactivé.

Unité de température

Utilisez cette fonction pour régler l'unité de température. Vous pouvez régler l'unité de température sur le degré Celsius ou le degré Fahrenheit.

Régler l'unité de température

Fig. 55

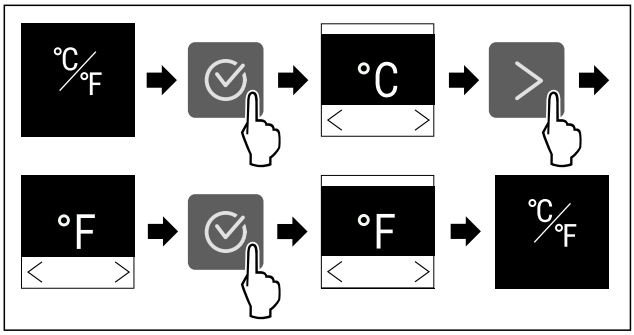

Fig. 56 Représentation à titre d'exemple : Passer du degré Celsius au degré Fahrenheit.

▶ Suivre les étapes comme l'indique la figure.
▷ L'unité de température est à présent réglée.

Luminosité de l'écran

Cette fonction vous permet de régler la luminosité de l'écran.

Vous pouvez régler les niveaux de luminosité suivants .

- 40 %
- 60 %
- 80 %
- 100 % (réglage par défaut)

Réglage de la luminosité

Fig. 57

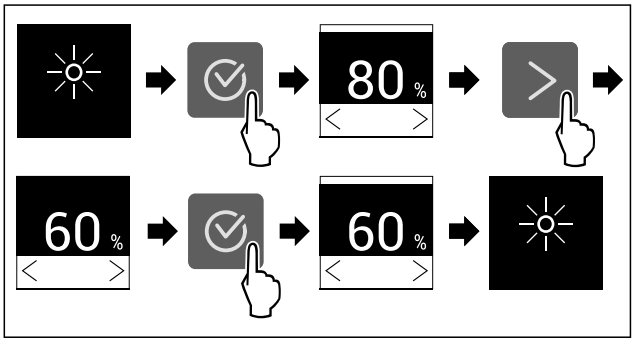

Fig. 58 Représentation à titre d'exemple : Passer de 80 à 60 %.

▶ Suivre les étapes comme l'indique la figure.
▷ La luminosité est réglée.

WiFi

Utilisez cette fonction pour connecter votre appareil au Wi-Fi. Vous pouvez ensuite l'utiliser à partir de l'application SmartDevice sur un appareil mobile. Vous pouvez également utiliser cette fonction pour déconnecter ou réinitialiser la connexion Wi-Fi.

Pour connecter votre appareil au Wi-Fi, vous avez besoin de la SmartDeviceBox.*

Plus d'informations sur le SmartDevice : (voir 2.3 SmartDevice*)

Remarque
La fonction SmartDevice n'est pas disponible dans les pays suivants : Russie, Biélorussie et Kazakhstan.

Vous ne pouvez pas utiliser le SmartDeviceBox.*

Se connecter au Wi-Fi pour la première fois*

S'assurer que les conditions suivantes sont bien respectées :

- ❑ La SmartDeviceBox a été acquise et est installée. (voir 2.3 SmartDevice*) *
- ❑ L'application SmartDevice est installée (voir apps.home.liebherr.com).
- ❑ L'enregistrement dans l'application SmartDevice est terminé.

Fig. 59

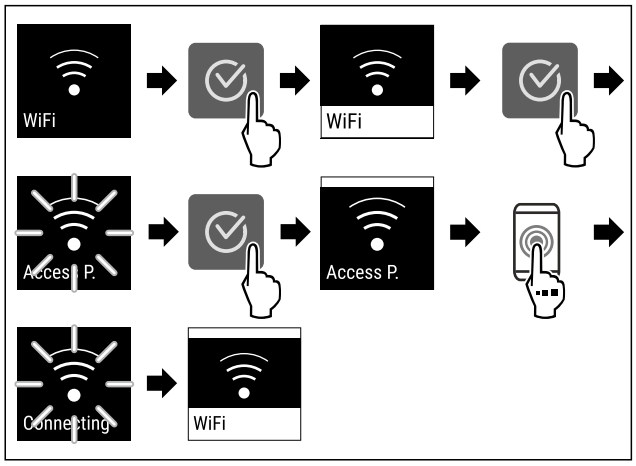

Fig. 60

▶ Suivre les étapes tel qu'indiqué sur la figure.
▷ La connexion est établie.

Interruption de la connexion Wi-Fi

Fig. 61

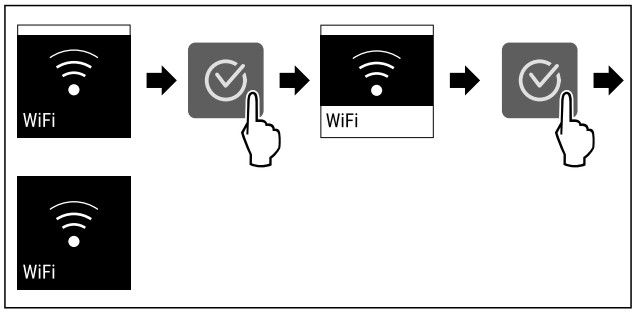

Fig. 62

▶ Suivre les étapes tel qu'indiqué sur la figure.
▷ La connexion est rompue.

Réinitialisation de la connexion Wi-Fi

Fig. 63

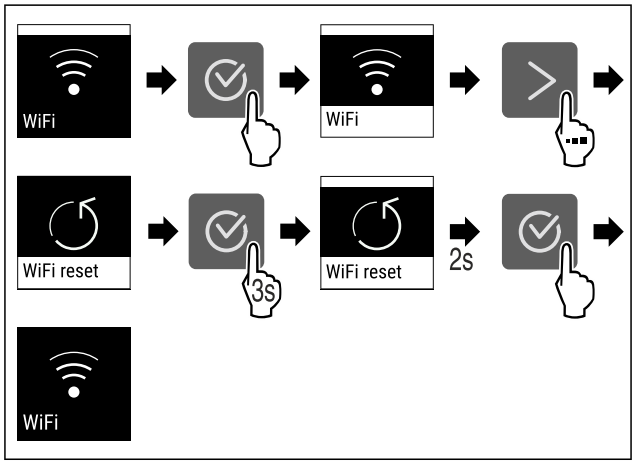

Fig. 64

▶ Suivre les étapes tel qu'indiqué sur la figure.
▷ La connexion Wi-Fi et les autres paramètres Wi-Fi sont réinitialisés sur les paramètres d'usine.

Afficher des informations sur la connexion Wi-Fi

Fig. 65

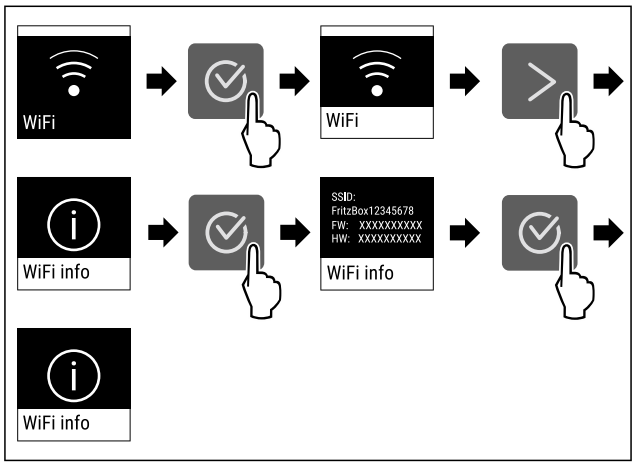

Fig. 66

▶ Suivre les étapes tel qu'indiqué sur la figure.

Informations de l'appareil

Cette fonction permet d'afficher le nom du modèle, l'index, le numéro de série et le numéro de service de votre appareil. Vous aurez besoin des informations de l'appareil si vous contactez le service client. (voir 11.4 Service client)

Cette fonction vous permet également d'ouvrir le menu avancé. (voir 4 Fonctionnement de l'écran Touch)

Affichage des informations de l'appareil

Fig. 67

Fig. 68

▶ Suivre les étapes comme l'indique la figure.
▷ L'écran affiche les informations de l'appareil.

Logiciel

Cette fonction permet d'afficher la version logicielle de votre appareil.

Affichage de la version logicielle

Fig. 69

Fig. 70

▶ Suivre les étapes comme l'indique la figure.
▷ L'écran affiche la version logicielle.

Lancement du cycle de dégivrage

Cette fonction vous permet de lancer manuellement le cycle de dégivrage automatique lorsque celui-ci ne se lance pas automatiquement en raison d'une erreur.

Lancer le cycle de dégivrage

Fig. 71

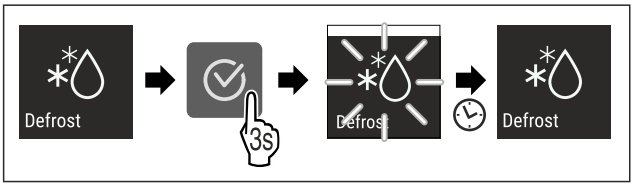

Fig. 72

▶ Suivre les étapes comme l'indique la figure.
▷ Le cycle de dégivrage commence : le symbole clignote jusqu'à ce que le cycle de dégivrage prenne fin automatiquement.
▷ Lorsque le cycle de dégivrage est terminé : L'appareil continue de fonctionner en mode normal.

Interrompre le cycle de dégivrage

Le cycle de dégivrage prend fin automatiquement. Cependant, vous pouvez aussi interrompre le cycle de dégivrage à tout moment en cours de processus :

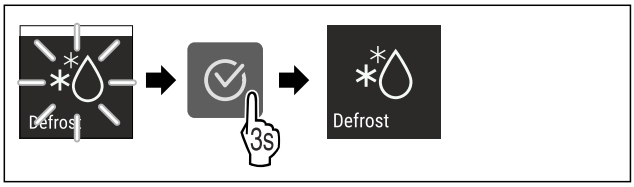

Fig. 73

▶ Suivre les étapes comme l'indique la figure.
▷ Le cycle de dégivrage est interrompu.
▷ L'appareil continue de fonctionner en mode normal.

Alarme de la porte

Cette fonction permet d'activer ou de désactiver l'alarme de la porte. L'alarme de porte retentit lorsque la porte reste ouverte trop longtemps. L'alarme de porte est activée à la livraison. Vous pouvez régler la durée maximale d'ouverture de la porte avant le déclenchement de l'alarme.

Vous pouvez définir les valeurs suivantes :

- 1 minute
- 2 minutes
- 3 minutes
- Désactivée

Réglage de l'alarme de porte

Fig. 74

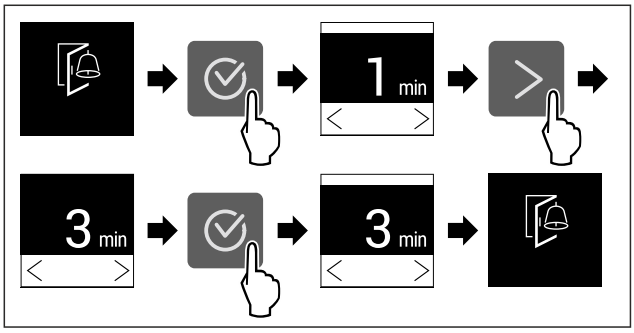

Fig. 75 Représentation à titre d'exemple : modification de l'alarme de porte de 1 minute à 3 minutes.

▶ Suivre les étapes comme l'indique la figure.
▷ L'alarme de porte est réglée.

Désactivation de l'alarme de porte

Fig. 77

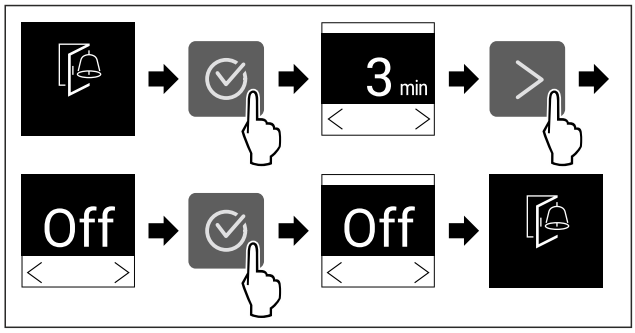

Fig. 78

▶ Suivre les étapes comme l'indique la figure.
▷ L'alarme de porte est désactivée.

Mode démo

Le mode démo est une fonction spéciale pour les concessionnaires qui souhaitent présenter les fonctions de l'appareil. Si vous activez le mode démo, toutes les fonctions de réfrigération sont désactivées.

Si vous allumez votre appareil et que « Demo » apparaît sur l'affichage d'état, le mode démonstration est déjà activé.

Si vous activez puis désactivez le mode démo, les réglages d'usine de l'appareil seront rétablis. (voir Rétablissement des réglages d'usine)

Activer le mode démo

Fig. 79

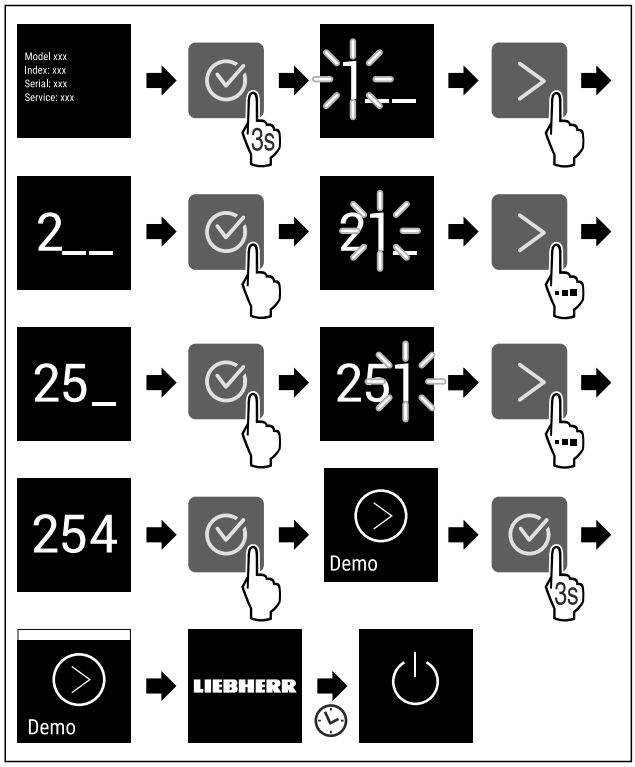

Fig. 80

▶ Suivre les étapes tel qu'indiqué sur la figure.
▷ Le mode démo est activé.
▷ L'appareil est éteint.
▶ Mettre en marche l'appareil. (voir 5.1 Mettre l'appareil en marche (première mise en service))
▷ « DEMO » apparaît sur l'affichage d'état.

Désactiver le mode démo

Fig. 81

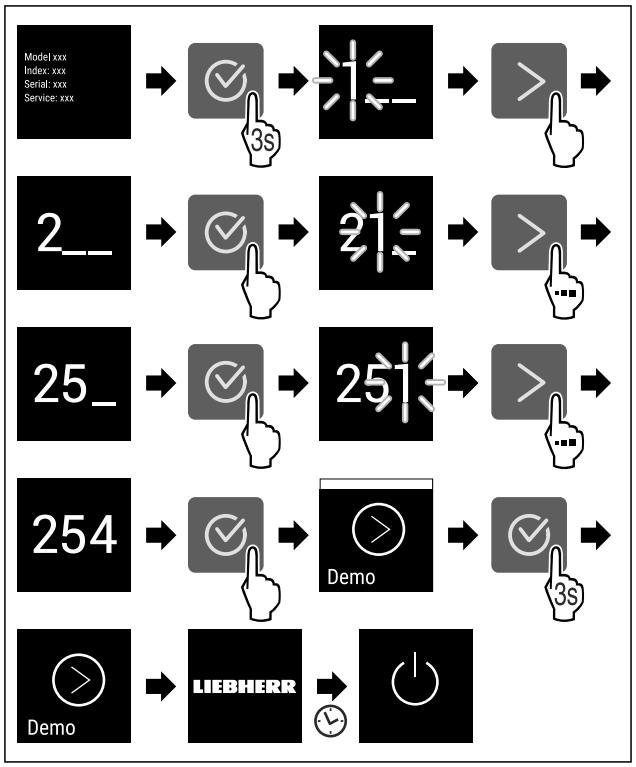

Fig. 82

▶ Suivre les étapes tel qu'indiqué sur la figure.
▷ Le mode Démo est désactivé.
▷ L'appareil est éteint.
▶ Mettre en marche l'appareil. (voir 5.1 Mettre l'appareil en marche (première mise en service))
▷ Les paramètres d'usine de l'appareil sont rétablis.

Rétablissement des réglages d'usine

Utilisez cette fonction pour réinitialiser tous les réglages sur leurs valeurs d'usine. Tous les réglages que vous avez effectués jusqu'à présent sont réinitialisés sur leur valeur initiale.

Procéder à une réinitialisation

Fig. 83

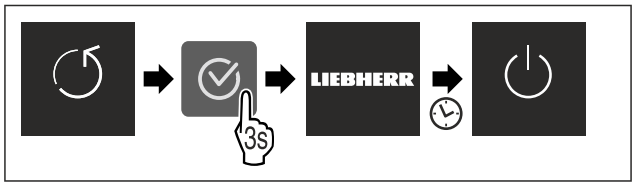

Fig. 84

▶ Suivre les étapes comme l'indique la figure.
▷ L'appareil est réinitialisé.
▷ L'appareil est éteint.
▶ Redémarrer l'appareil. (voir 5.1 Mettre l'appareil en marche (première mise en service))

8.3 Messages

Il existe deux catégories de messages :

Catégorie	Signification
Avertis-sement	Les avertissements apparaissent en cas d'alarme de porte ou de dysfonctionnement. Vous pouvez éliminer les avertissements les plus simples vous-mêmes. Pour les dysfonc-tionnements plus graves, vous devez contacter le service client. (voir 11.4 Service client)
Rappel	Les rappels portent sur les processus géné-raux. Il vous suffit d'effectuer le processus et d'éliminer ensuite le message.

8.3.1 Aperçu des avertissements

Comportement de l'appareil en cas d'avertissement :
- L'avertissement apparaît à l'écran.
- Le signal d'alarme retentit de plus en plus fort.

Message	Cause	Élimination du message
Alarme de la porte	Ce message apparaît lorsque la porte reste ouverte trop longtemps.	Suivre les étapes. (voir Alarme de la porte) .
Alarme de panne de courant	Ce message apparaît lorsque la tempéra-ture de congélation a augmenté suite à une panne de courant.	Suivre les étapes. (voir Alarme de panne de courant) .
Alarme de température	Ce message apparaît lorsque la température de congélation ne correspond pas au réglage.	Suivre les étapes. (voir Alarme de température) .
Erreur	Ce message apparaît en cas d'erreur de l'ap-pareil. Une erreur est survenue sur un compo-sant de l'appareil.	Suivre les étapes. (voir Erreur) .
WiFi Error * **Erreur WLAN***	Ce message apparaît lorsque l'appareil n'a pas pu être connecté au WLAN. (voir Se connecter au Wi-Fi pour la première fois*) Ce message n'apparaît que lors de la configuration initiale.*	Suivre les étapes. (voir Erreur WLAN*) .*

8.3.2 Élimination des avertissements

Alarme de la porte

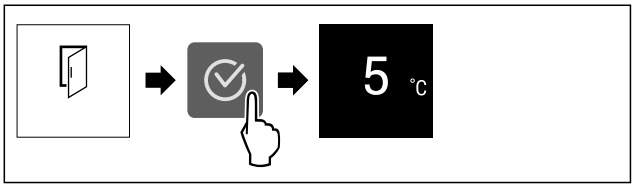

Fig. 85 Représentation à titre d'exemple

▶ Suivre les étapes indiquées sur l'illustration.

-ou-

▶ Fermer la porte.

▷ L'écran passe à l'affichage d'état.
▷ L'appareil refroidit plus fortement, ce qui fait que la température affichée à l'écran peut être supérieure à la température réelle dans l'appareil.*
▷ Les bruits de l'appareil peuvent être amplifiés.*

Vous pouvez régler la durée maximale d'ouverture de la porte avant le déclenchement de l'alarme. (voir Réglage de l'alarme de porte)

Alarme de panne de courant

Une fois la panne de courant terminée, l'appareil refroidit automatiquement à la température cible définie au préa-lable, sans que vous n'ayez à confirmer le message. En revanche, pour qu'il disparaisse de l'écran, vous devez le confirmer.

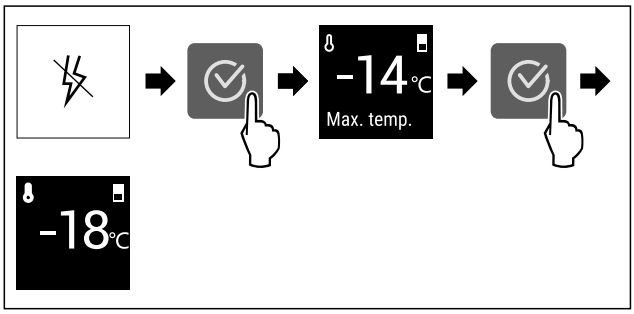

Fig. 86 Représentation à titre d'exemple

▶ Appuyer sur le symbole de confirmation.
▷ La température de congélation la plus chaude s'affiche.
▷ Si la température de congélation est inférieure à -9 °C : les aliments restent consommables.
Si la température de congélation est supérieure à -9 °C :
▶ Contrôler les aliments.
▶ Appuyer sur le symbole de confirmation.
▷ L'écran passe à l'affichage d'état : la température actuelle et la température cible s'affichent.

Alarme de température

Voici les causes possibles d'une différence de température :
- Vous avez placé des aliments chauds et froids.
- En rangeant ou ôtant des aliments, une quantité d'air chaud trop importante a pénétré dans le réfrigérateur.
- Le courant a été coupé trop longtemps.
- L'appareil est défectueux.

▶ Éliminer la cause.
▷ L'appareil refroidit à la température cible réglée au préa-lable.

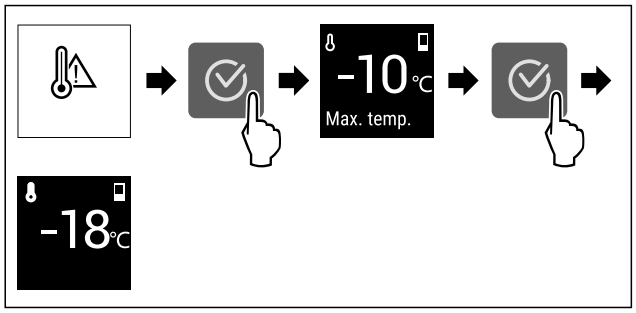

Fig. 87 Représentation à titre d'exemple

▶ Appuyer sur le symbole de confirmation.
▷ La température de congélation la plus chaude s'affiche.
▷ Si la température de congélation est inférieure à -9 °C : les aliments restent consommables.
Si la température de congélation est supérieure à -9 °C :
▶ Contrôler les aliments.
▶ Appuyer sur le symbole de confirmation.
▷ L'écran passe à l'affichage d'état : la température actuelle et la température cible s'affichent.

Erreur

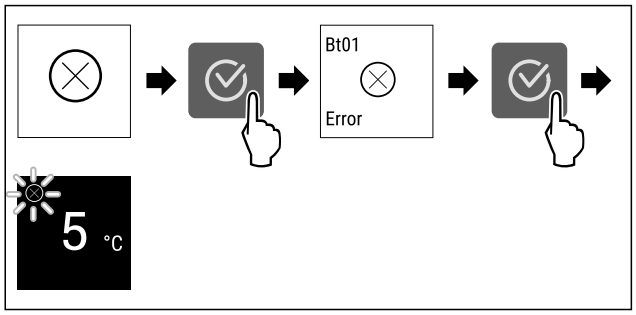

Fig. 88 Représentation à titre d'exemple

▶ Appuyer sur le symbole de confirmation.
▷ Le code d'erreur s'affiche.
▶ Noter le code d'erreur.
▶ Appuyer sur le symbole de confirmation.
▷ L'écran passe à l'affichage d'état.
▶ S'adresser au service client. (voir 11.4 Service client)

Erreur WLAN*

▶ Vérifier la connexion WLAN.
▶ Reconnecter l'appareil au WLAN. (voir WiFi)

8.3.3 Aperçu des rappels

Comportement de l'appareil en cas de rappel :

- Le rappel apparaît à l'écran.
- Une alarme sonore retentit.

9 Équipement

9.1 Tiroirs

Vous pouvez retirer les tiroirs pour les nettoyer.

Vous pouvez retirer les tiroirs pour utiliser VarioSpace.

L'extraction et l'insertion des tiroirs sont différentes en fonction du système télescopique. L'appareil peut contenir différents systèmes télescopiques.

Remarque
La consommation d'énergie augmente et la puissance frigorifique diminue si la ventilation est insuffisante.
▶ Ne sortez jamais le tiroir du bas de l'appareil.
▶ Faites en sorte que les fentes de ventilation intérieures au dos restent toujours dégagées.

9.1.1 Tiroir supérieur basculable*

Si vous sortez le tiroir supérieur, il bascule vers l'avant. Cela vous permet d'avoir une meilleure vue d'ensemble du tiroir. Cette fonction dépend de la hauteur de l'appareil.

Retirer le tiroir

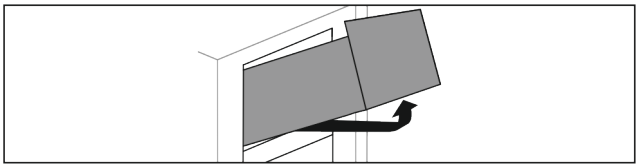

Fig. 89

▶ Tirer le tiroir jusqu'en butée.
▶ Soulever la partie avant du tiroir.
▶ Soulever le tiroir par le bas.
▶ Retirer le tiroir par l'avant.

Insérer le tiroir

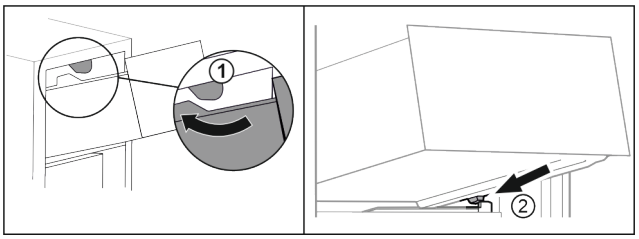

Fig. 90

▶ Guider le tiroir en contournant les butées supérieures. *Fig. 90 (1)*
▶ Placer le tiroir, en l'inclinant, derrière les butées inférieures sur la nervure de récipient. *Fig. 90 (2)*
▶ Abaisser le tiroir.
▶ Le pousser vers l'arrière.

9.1.2 Tiroir guidé sur nervure de récipient

Le tiroir repose directement sur la nervure de récipient. Il n'y a pas de rails.

Retirer le tiroir

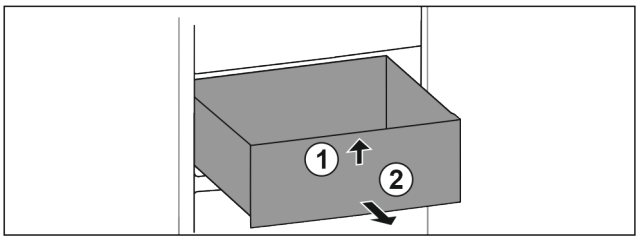

Fig. 91

▶ Tirer le tiroir jusqu'en butée.
▶ Soulever la partie avant du tiroir. *Fig. 91 (1)*.
▶ Retirer le tiroir par l'avant. *Fig. 91 (2)*

Insérer le tiroir

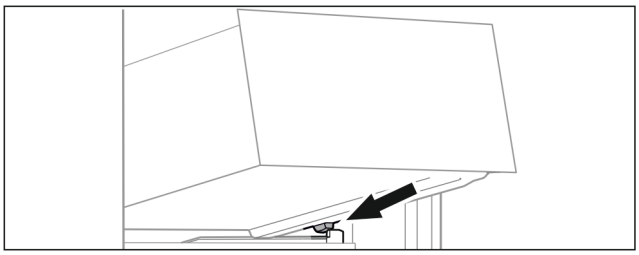

Fig. 92

▶ Placer le tiroir, en l'inclinant, derrière les butées sur la nervure de récipient. (voir Fig. 92)
▶ Abaisser le tiroir.
▶ Pousser le tiroir jusqu'au fond.

9.1.3 Tiroir inférieur

Le tiroir inférieur est le tiroir le plus bas de l'appareil. Il repose directement sur la nervure du bac. Il n'y a pas de rails.

Retrait du tiroir

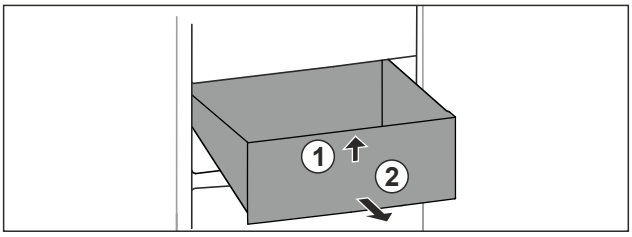

Fig. 93

▶ Tirer le tiroir jusqu'en butée.
▶ Soulever la partie avant du tiroir. *Fig. 93 (1)*.
▶ Retirer le tiroir par l'avant. *Fig. 93 (2)*

Insertion du tiroir

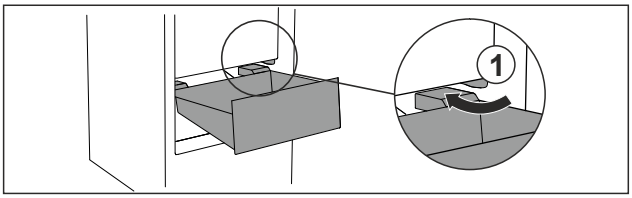

Fig. 94

▶ Guider le tiroir en biais en contournant les butées *Fig. 94 (1)*.
▶ Abaisser le tiroir.
▶ Pousser le tiroir jusqu'au fond.

9.2 Tablettes en verre

Vous pouvez retirer la tablette en verre sous les tiroirs pour la nettoyer.

Vous pouvez retirer la tablette en verre sous les tiroirs pour utiliser VarioSpace.

9.2.1 Retirer / insérer la tablette en verre

S'assurer que les conditions suivantes sont réunies :

❑ Tablette en verre située sous le tiroir : Le tiroir est retiré. (voir 9.1 Tiroirs)

Retrait la tablette en verre

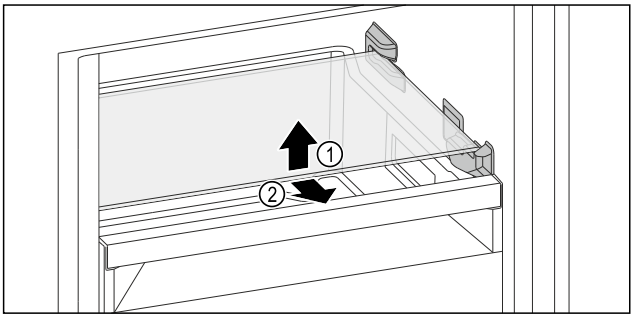

Fig. 95 Représentation à titre d'exemple de la plaque de verre

▶ Soulever la plaque de verre par l'avant.
▶ Retirer la plaque de verre par l'avant.

Insérer la tablette en verre

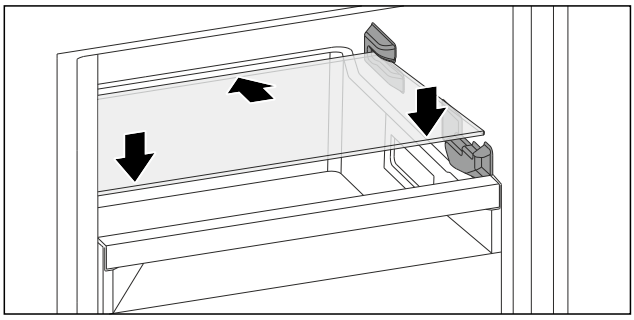

Fig. 96 Représentation à titre d'exemple de la plaque de verre

▶ Placer la plaque de verre derrière les butées en l'inclinant.
▶ Abaisser la tablette en verre.
▶ Pousser la tablette en verre jusqu'au fond.

9.3 EasyTwist-Ice*

L'EasyTwist-Ice vous permet de fabriquer des glaçons en quantité domestique. L'EasyTwist-Ice est alimenté en eau via un réservoir d'eau.

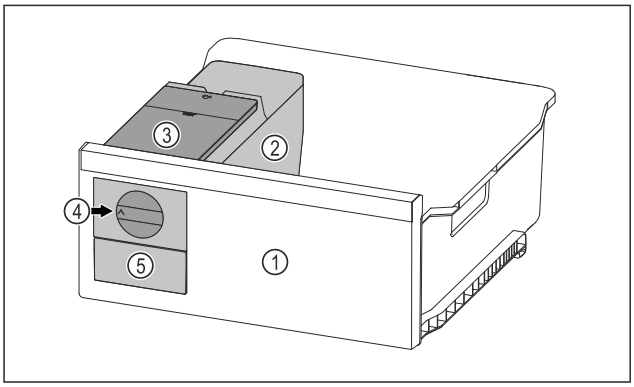

Fig. 97 Représentation à titre d'exemple

(1) Tiroir de congélation EasyTwist-Ice
(2) Corps avec bac à glaçons
(3) Réservoir d'eau
(4) Bouton rotatif
(5) Tiroir à glaçons

Remarque
Ne pas modifier la position du tiroir de congélation avec EasyTwist-Ice dans l'appareil.

9.3.1 Préparer des glaçons

La quantité de glaçons que vous pouvez fabriquer en une période donnée avec l'EasyTwist-Ice dépend de la température de congélation de l'appareil. Plus la température de l'appareil est basse, plus vous pouvez fabriquer de glaçons.

Quantité maximale de glaçons dans le bac à glaçons :	20 glaçons
Capacité maximale du tiroir à glaçons :	40 glaçons (équivalent à deux productions de glaçons)
Pour plus d'informations sur le temps nécessaire à la fabrication de glaçons :	(voir 11.1 Données techniques)

S'assurer que les conditions suivantes sont bien respectées :

❑ Les composants de l'EasyTwist-Ice sont nettoyés.

Remplissage du réservoir d'eau

AVERTISSEMENT
Risque d'intoxication par l'eau contaminée !
▶ Remplir le réservoir d'eau uniquement avec de l'eau potable.

ATTENTION
Liquides contenant du sucre !
Détérioration de l'EasyTwist-Ice.
▶ Remplir exclusivement avec de l'eau potable froide.

Remarque
En utilisant de l'eau filtrée et décarbonisée, on obtient une eau potable de la meilleure qualité gustative pour la production de glaçons sans problème.
Cette qualité d'eau peut être obtenue avec un filtre à eau de table disponible dans les magasins spécialisés.
▶ Remplissez le réservoir d'eau uniquement avec de l'eau potable filtrée et décarbonisée.

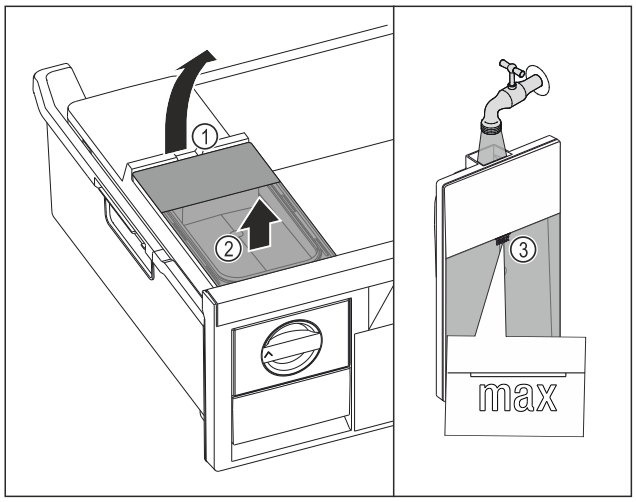

Fig. 98
▶ Tirer le tiroir de congélation jusqu'en butée.
▶ Soulever le réservoir d'eau par l'encoche *Fig. 98 (1)*.
▶ Retirer le réservoir d'eau par le haut. *Fig. 98 (2)*
▶ Remplir le réservoir d'eau potable jusqu'au repère *Fig. 98 (3)*.

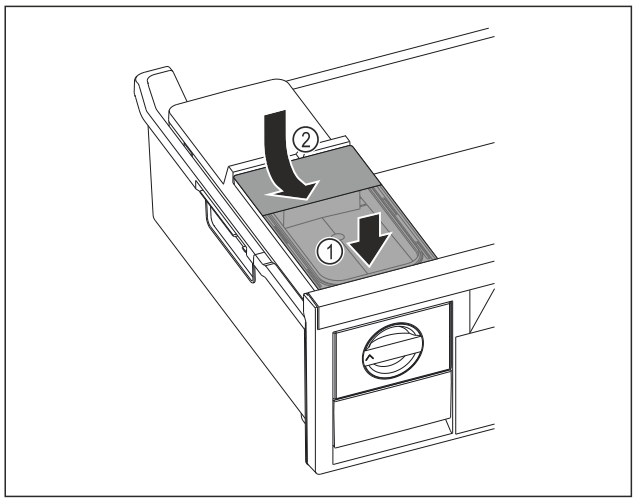

Fig. 99
▶ Placer le réservoir d'eau à l'avant. *Fig. 99 (1)*
▶ Abaisser le réservoir d'eau à l'arrière. *Fig. 99 (2)*
▶ Insérer le tiroir de congélation.

Décollage des glaçons
S'assurer que les conditions suivantes sont bien respectées :
- ❑ Le temps nécessaire à la fabrication de glaçons est respecté. (voir 11.1 Données techniques)
- ❑ Le tiroir de congélation est complètement inséré.
- ❑ Le tiroir à glaçons est complètement inséré.

▶ Tourner le bouton rotatif *Fig. 97 (4)* dans le sens horaire jusqu'à la butée.
▷ Les glaçons tombent du bac à glaçons dans le tiroir à glaçons *Fig. 97 (5)*.
Si tous les glaçons ne sortent pas du bac à glaçons :
▶ tourner le bouton rotatif dans le sens des aiguilles d'une montre plusieurs fois jusqu'à la butée.

9.4 VarioSpace

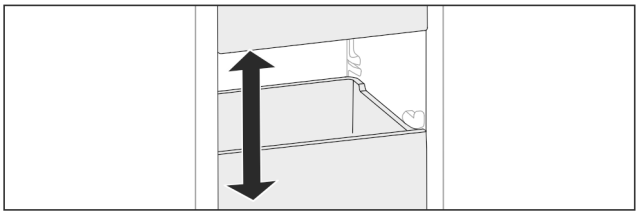

Fig. 100

Vous pouvez retirer les tiroirs et les tablettes en verre de l'appareil. Vous gagnez ainsi de la place pour des aliments volumineux comme la volaille, la viande, les gros morceaux de gibier et les pâtisseries hautes. Ceux-ci peuvent être ainsi congelés en entier pour une utilisation ultérieure.
▶ Tenir compte des limites de charge des tiroirs et des tablettes en verre (voir 11.1 Données techniques) .

9.5 Accumulateur de froid*

Les accumulateurs de froid empêchent que la température augmente trop rapidement en cas de panne de courant.

Les accumulateurs de froid se trouvent dans le tiroir.

Vous pouvez stocker les accumulateurs de froid dans la tablette de congélation.*

9.5.1 Utiliser un accumulateur de froid

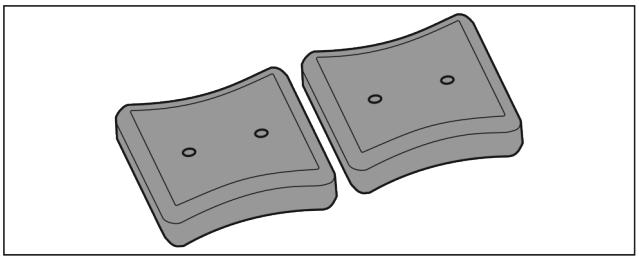

Fig. 101
Une fois que les accumulateurs de froid sont gelés :
▶ Les poser au-dessus des produits congelés dans la partie supérieure avant de la partie congélateur.

10 Entretien

10.1 Démonter/monter les systèmes télescopiques

10.1.1 Remarques relatives au démontage

Vous pouvez démonter certains systèmes de télescope pour les nettoyer. L'appareil peut contenir différents systèmes télescopiques.

La liste des systèmes télescopiques suivants indique ceux qui sont démontables ou ceux qui ne le sont pas :

Système télescopique	démontable/ non démontable
Tiroir supérieur basculant*	non démontable*
Tiroir guidé sur nervure du bac	démontable (voir 10.1.2 Tiroir guidé sur nervure de récipient)
Tiroir inférieur	non démontable

10.1.2 Tiroir guidé sur nervure de récipient

Démonter le système télescopique

S'assurer que les conditions suivantes sont réunies :

❑ Le tiroir est retiré. (voir 9.1.2 Tiroir guidé sur nervure de récipient)

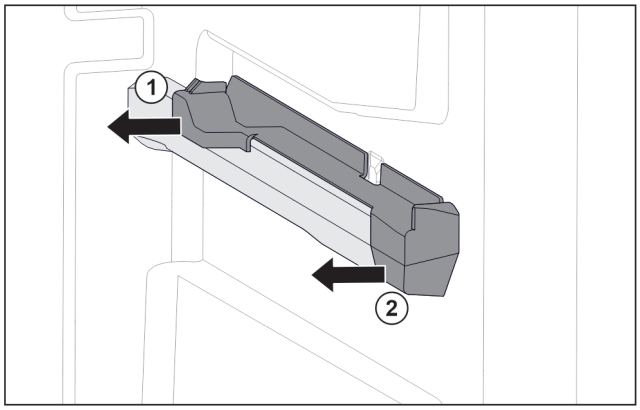

Fig. 102 Élément emboîtable sur la nervure de récipient droite

▶ Saisir l'élément emboîtable par le bas à l'arrière.
▶ Le retirer sur le côté par l'arrière. *Fig. 102 (1)*
▶ Le retirer sur le côté par l'avant. *Fig. 102 (2)*

Monter le système télescopique

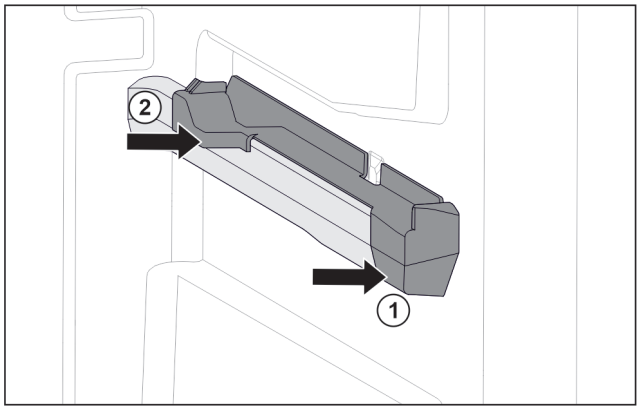

Fig. 103 Élément emboîtable sur la nervure de récipient droite

▶ Poser le devant de l'élément emboîtable contre la nervure de récipient. *Fig. 103 (1)*
▶ Enfoncer l'arrière de l'élément emboîtable. *Fig. 103 (2)*

10.2 Dégivrer l'appareil

10.2.1 Dégivrer avec NoFrost

Le dégivrage est effectué automatiquement par le système NoFrost. L'humidité qui se dépose sur l'évaporateur se dégèle régulièrement et s'évapore.

L'appareil ne doit pas être dégivré.

Remarque

Des gouttes d'eau peuvent s'accumuler dans le fond de l'appareil.
Lors de la mise hors service de l'appareil :

▶ Poser une serviette devant l'appareil pour collecter les éventuelles gouttes d'eau. (voir 12 Mettre hors service)

10.3 Nettoyer l'appareil

10.3.1 Préparation

AVERTISSEMENT

Risque d'électrocution !

▶ Débranchez la prise du réfrigérateur ou débranchez le câble d'alimentation.

AVERTISSEMENT

Risque d'incendie !

▶ Ne pas endommager le circuit frigorigène.

▶ Vider l'appareil.
▶ Débrancher le connecteur secteur.

10.3.2 Nettoyer le boîtier

ATTENTION

Nettoyage incorrect !
Détérioration de l'appareil.

▶ Utiliser exclusivement des chiffons doux et des détergents polyvalents à pH neutre.
▶ Ne pas utiliser d'éponge ou de laine d'acier abrasive.
▶ Ne pas utiliser de produit nettoyant agressif, abrasif ou contenant du sable, du chlore ou de l'acide.

AVERTISSEMENT

Risque de blessures et d'endommagement émanant de la vapeur très chaude !
La vapeur chaude peut provoquer des brûlures et endommager les surfaces.

▶ Ne pas utiliser d'appareils de nettoyage à la vapeur !

▶ Essuyer le boîtier avec un chiffon doux et propre. En cas de salissures tenaces, utiliser de l'eau tiède avec un produit nettoyant neutre. Les surfaces en verre peuvent par ailleurs être nettoyées avec un nettoyant pour vitres.

10.3.3 Nettoyer l'intérieur

ATTENTION

Nettoyage incorrect !
Détérioration de l'appareil.

▶ Utiliser exclusivement des chiffons doux et des détergents polyvalents à pH neutre.
▶ Ne pas utiliser d'éponge ou de laine d'acier abrasive.
▶ Ne pas utiliser de produit nettoyant agressif, abrasif ou contenant du sable, du chlore ou de l'acide.

▶ Surfaces en plastique : Nettoyer à la main avec un chiffon propre et doux, de l'eau tiède et un peu de liquide vaisselle.
▶ Surfaces en métal : Nettoyer à la main avec un chiffon propre et doux, de l'eau tiède et un peu de liquide vaisselle.

10.3.4 Nettoyer l'équipement

ATTENTION
Nettoyage incorrect !
Détérioration de l'appareil.
▶ Utiliser exclusivement des chiffons doux et des détergents polyvalents à pH neutre.
▶ Ne pas utiliser d'éponge ou de laine d'acier abrasive.
▶ Ne pas utiliser de produit nettoyant agressif, abrasif ou contenant du sable, du chlore ou de l'acide.

Nettoyage avec un chiffon propre et doux, de l'eau tiède et un peu de liquide vaisselle:

- Tiroir
- Tablette de congélation*
- Composants du EasyTwist-Ice*

Lavage au lave-vaisselle jusqu'à 60 °C:

- Bac à glaçons*

▶ Démonter l'équipement : voir chapitre concerné.
▶ Nettoyer l'équipement

10.3.5 Nettoyer l'EasyTwist-Ice*

Dans les cas suivants, nettoyer l'EasyTwist-Ice :

- Mise en service initiale
- Matériel non utilisé pendant plus de 48 heures
- Nettoyage nécessaire

Démonter l'EasyTwist-Ice

S'assurer que les conditions suivantes sont bien respectées :

❑ Le tiroir est retiré. (voir 9.1 Tiroirs)
❑ Le tiroir est déposé sur une table.

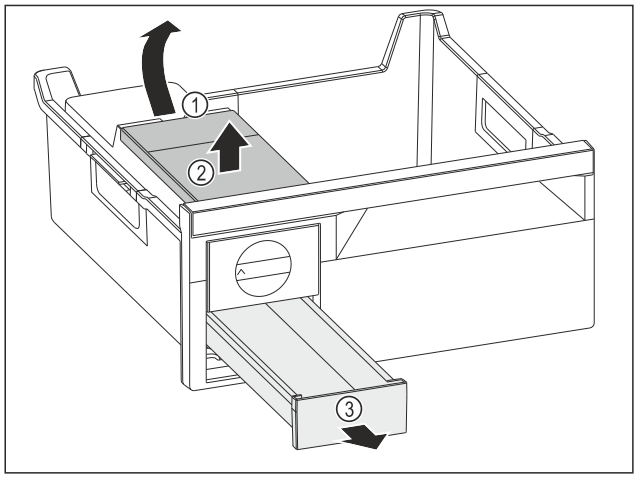

Fig. 104

▶ Retirer le réservoir d'eau : Soulever le réservoir d'eau hors de l'évidement *Fig. 104 (1)*.
▶ Retirer le réservoir d'eau *Fig. 104 (2)* vers le haut.
▶ Retirer le compartiment à glaçons *Fig. 104 (3)* vers l'avant.

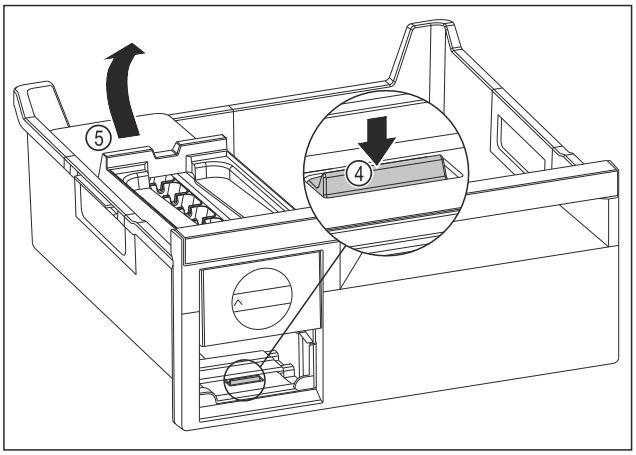

Fig. 105

▶ Retirer le corps de l'EasyTwist-Ice : Avec le doigt, pousser la languette *Fig. 105 (4)* vers le bas tout en soulevant de l'autre main le corps de l'EasyTwist-Ice *Fig. 105 (5)* depuis l'arrière.
▶ Retirer le corps de l'EasyTwist-Ice du tiroir de congélation.

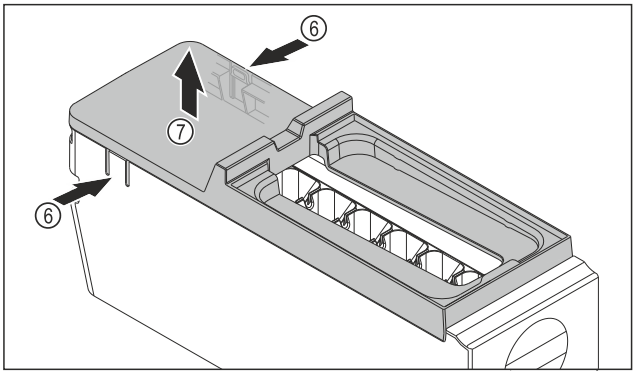

Fig. 106

▶ Retirer le couvercle du corps de l'EasyTwist-Ice : D'une main, pousser les languettes *Fig. 106 (6)* des deux côtés du corps de l'EasyTwist-Ice.
▶ De l'autre main, retirer le couvercle *Fig. 106 (7)* vers le haut.
▷ L'EasyTwist-Ice est démonté en quatre parties. (voir Fig. 107)

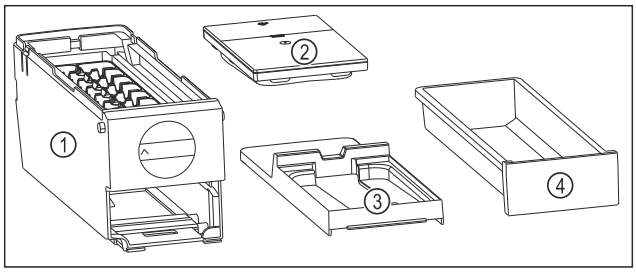

Fig. 107 Composants de l'EasyTwist-Ice

(1) Corps de l'EasyTwist-Ice avec bac à glaçons
(2) Réservoir d'eau
(3) Couvercle
(4) Compartiment à glaçons

ATTENTION
Danger d'endommagement dû à un démontage incorrect !
Casser, faire sauter et désassembler l'équipement. Si vous continuez de démonter le corps de l'EasyTwist-Ice, vous risquez d'endommager le bouton rotatif ou d'autres pièces du corps de l'EasyTwist-Ice.
▶ Ne démonter l'EasyTwist-Ice que de la manière illustrée. (voir Fig. 107)
▶ Nettoyer le corps de l'EasyTwist-Ice *Fig. 107 (1)* dans son ensemble.

Nettoyer l'EasyTwist-Ice

S'assurer que les conditions suivantes sont bien respectées :

❑ L'EasyTwist-Ice est démonté. (voir Démonter l'EasyTwist-Ice)

▶ Nettoyer le bac à glaçons, le réservoir d'eau, le couvercle et le corps de l'EasyTwist-Ice avec de l'eau chaude et un peu de liquide vaisselle.
▶ Sécher complètement tous les composants nettoyés avec un chiffon sec.
▷ L'EasyTwist-Ice est nettoyé.

Monter l'EasyTwist-Ice

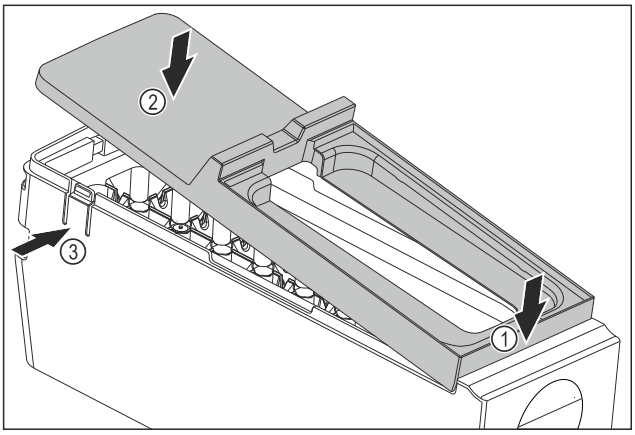

Fig. 108

▶ Monter le couvercle du corps de l'EasyTwist-Ice : Placer le couvercle à l'avant. *Fig. 108 (1)*
▶ Abaisser le couvercle à l'arrière. *Fig. 108 (2)*
▷ L'enclenchement du couvercle dans les deux languettes *Fig. 108 (3)* se fait entendre.

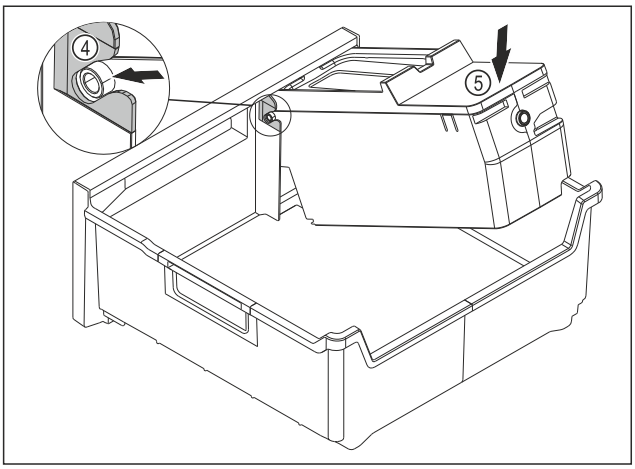

Fig. 109

▶ Monter le corps de l'EasyTwist-Ice : Insérer les axes du corps de l'EasyTwist-Ice dans les guides *Fig. 109 (4)*.
▶ Appuyer l'arrière du corps de l'EasyTwist-Ice *Fig. 109 (5)* vers le bas.
▷ L'enclenchement du corps de l'EasyTwist-Ice se fait entendre.

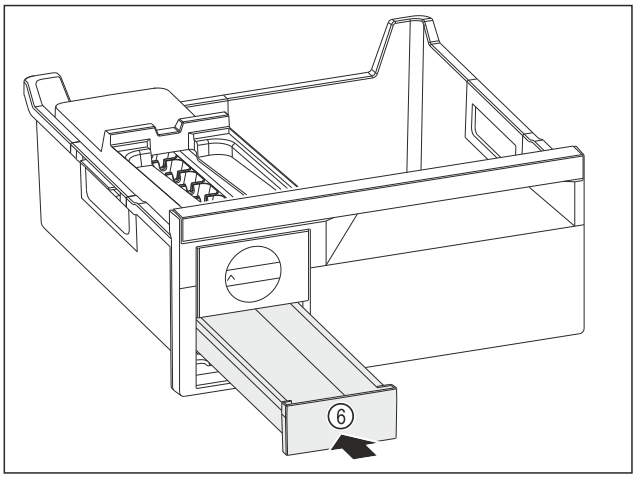

Fig. 110

▶ Insérer le compartiment à glaçons *Fig. 110 (6)*.

AVERTISSEMENT

Risque d'intoxication par l'eau contaminée !

▶ Remplir le réservoir d'eau uniquement avec de l'eau potable.

▶ Remplir le réservoir d'eau.
▶ Placer le réservoir d'eau.
▶ Placer le tiroir. (voir 9.1 Tiroirs)
Si vous utilisez de l'eau non filtrée :
▶ Éliminer les glaçons fabriqués 24 heures après la première production de glaçons.

-ou-

Si vous utilisez de l'eau filtrée :
▶ Éliminer les glaçons fabriqués 48 heures après la première production de glaçons.

10.3.6 Après le nettoyage

▶ Essuyer l'appareil et les pièces d'équipement pour les sécher.
▶ Brancher l'appareil et le mettre en marche.
▶ Activer SuperFrost (voir 8.2 Fonctionnement de l'appareil) .
Une fois que la température est assez froide :
▶ Mettre les aliments à l'intérieur.
▶ Répéter régulièrement le nettoyage.

11 Aide clients

11.1 Données techniques

Plage de température	
Congélation	-28 °C à -15 °C

Quantité congelée maximale / 24 heures	
Partie congélateur	Voir la plaque signalétique sous la mention « Capacité de congélation.../ 24 h »

Poids de chargement maximal de l'équipement			
Équipement	Largeur de l'appareil 600 mm (voir les instructions de montage, dimensions de l'appareil)	Largeur de l'appareil 700 mm (voir les instructions de montage, dimensions de l'appareil)	Largeur de l'appareil 750 mm (voir les instructions de montage, dimensions de l'appareil)
Tiroir guidé sur nervure du bac (voir 9.1.2 Tiroir guidé sur nervure de récipient)	19 kg	25 kg	--
Tiroir inférieur (voir 9.1.3 Tiroir inférieur)	11 kg	19 kg	
Tiroir supérieur basculant* (voir 9.1.1 Tiroir supérieur basculable*) *	19 kg*	19 kg*	--*

Production de glaçons avec EasyTwist-Ice*	
Durée à -18 °C	env. 5,5 heures
Durée avec SuperFrost activé	env. 3 heures

Pour les appareils avec connexion Wi-Fi :*

Spécification de fréquence*	
Bande de fréquences	2,4 GHz
Puissance rayonnée maximale	< 100 mW
Fonction de l'équipement radio	Intégration dans le réseau Wi-Fi local pour la communication de données

11.2 Bruits de fonctionnement

L'appareil émet différents bruits de fonctionnement quand il est en marche.

- Avec une puissance de **réfrigération modérée**, l'appareil fonctionne en économisant l'énergie mais plus longtemps. Le volume sonore est **plus faible**.
- En cas de **forte puissance frigorifique**, les aliments sont refroidis plus rapidement. Le volume est **plus fort**.

  Exemples :
  - Fonctions activées (voir 8.2 Fonctionnement de l'appareil)
  - Ventilateur en marche
  - Aliments récemment rangés
  - Température ambiante élevée
  - Porte longuement ouverte

Bruit	Cause possible	Type de bruit
Bouillonnement et chuchotement	Du réfrigérant s'écoule dans le circuit frigorifique.	Bruit de fonctionnement normal
Sifflement et crachotement	Du réfrigérant gicle dans le circuit frigorifique.	Bruit de fonctionnement normal
Bourdonnement	L'appareil refroidi. Le volume sonore dépend de la puissance de réfrigération.	Bruit de fonctionnement normal
Ronronnement et grésillement	Le ventilateur fonctionne.	Bruit de fonctionnement normal
Cliquetis	Les composants sont activés et désactivés.	Bruit de commutation normal
Pétarade ou ronflement	Les soupapes ou les clapets sont actifs.	Bruit de commutation normal
Légers tapotements, bourdonnements ou vrombissements*	La vanne est active.	Bruit de fonctionnement normal

Bruit	Cause possible	Type de bruit	Corriger
Vibration	Installation incorrecte	Bruit signalant une anomalie	Aligner l'appareil horizontalement à l'aide de pieds.
Claquement	Équipement, objets à l'intérieur de l'appareil	Bruit signalant une anomalie	Fixer les pièces d'équipement. Laisser de l'espace entre les objets.

11.3 Problème technique

Cet appareil a été conçu et fabriqué pour en garantir la sécurité de fonctionnement et une grande longévité. Si une anomalie devait quand même se présenter pendant son fonctionnement, vérifier d'abord si le problème ne provient pas d'une erreur de manipulation. Dans ce cas, les frais qui en résulteraient seraient à charge de l'utilisateur, même en période de garantie.

L'utilisateur peut remédier lui-même aux problèmes suivants.

11.3.1 Fonctionnement de l'appareil

Erreur	Cause	Mesures à prendre
L'appareil ne fonctionne pas.	→ L'appareil n'est pas allumé.	▶ Allumer l'appareil.

Erreur	Cause	Mesures à prendre
	→ La fiche n'est pas insérée correctement dans la prise.	▶ Vérifier la fiche.
	→ Le fusible de la prise est grillé.	▶ Vérifier le fusible.
	→ Panne de secteur	▶ Laisser l'appareil fermé. ▶ Protéger les aliments : poser les accumulateurs de froid de glace au-dessus des aliments ou utiliser un autre réfrigérateur si la panne de courant dure. ▶ Ne pas recongeler des aliments décongelés.
	→ La fiche de l'appareil frigorifique n'est pas correctement insérée dans l'appareil.	▶ Contrôler la fiche de l'appareil frigorifique.
La température n'est pas suffisamment basse.	→ La porte de l'appareil n'est pas fermée correctement.	▶ Fermer la porte de l'appareil.
	→ La température ambiante est trop élevée.	▶ Solution au problème : (voir 1.7 Classes climatiques)
	→ L'appareil a été ouvert trop souvent ou trop longtemps.	▶ Attendre que la température requise se rétablisse d'elle-même. Si cela ne fonctionne pas, s'adresser au service client. (voir 11.4 Service client)
	→ Une quantité trop importante d'aliments frais a été rangée sans SuperFrost.	▶ Solution du problème : (voir SuperFrost)
	→ La température est mal réglée.	▶ Régler la température sur plus froid et vérifier au bout de 24 heures.
	→ L'appareil est placé trop près d'une source de chaleur (cuisinière, radiateur, etc.).	▶ Changer l'emplacement de l'appareil ou de la source de chaleur.
La température affichée à l'écran est supérieure à la température réelle dans l'appareil.*	→ La porte de l'appareil était ouverte longtemps et l'alarme de la porte a été déclenchée automatiquement. Ceci fait en sorte que votre appareil refroidit plus fortement.	▶ Fermez la porte de l'appareil.
Le joint de porte est défectueux ou doit être remplacé pour d'autres raisons.	→ Le joint de porte peut être changé. Il peut être remplacé facilement sans aucun outil.	▶ Contacter le service client. (voir 11.4 Service client)
L'appareil est gelé ou de l'eau de condensation se forme.	→ Le joint de la porte est peut-être sorti de sa rainure.	▶ Vérifier que le joint de porte est bien inséré dans la rainure.
Les surfaces extérieures de l'appareil sont chaudes.*	→ La chaleur du circuit du froid est utilisée pour éviter la formation d'eau de condensation.	▶ Ceci est normal.

11.4 Service client

Vérifiez d'abord si vous ne pouvez pas corriger vous-même l'anomalie (voir 11 Aide clients) . Si ce n'est pas le cas, adressez-vous au service client.

Vous trouverez l'adresse dans la brochure « Liebherr-Service » fournie ou sur home.liebherr.com/service.

AVERTISSEMENT

Réparation non effectuée par du personnel qualifié ! Blessures.

▶ Ne faire effectuer les réparations et interventions sur l'appareil et la ligne de réseau qui ne sont pas explicitement nommés (voir 10 Entretien) que par le S.A.V.

▶ Faire remplacer le câble d'alimentation endommagé uniquement par le fabricant ou par son service après-vente ou toute autre personne qualifiée.

▶ Sur les appareils équipés d'un connecteur IEC, le remplacement peut être effectué par le client.

11.4.1 Contacter le service client

Assurez-vous que les informations suivantes sont disponibles sur l'appareil :

- ❑ Désignation de l'appareil (modèle et index)
- ❑ N° de SAV (entretien)
- ❑ N° de série (N° S)

▶ Ouvrir les informations sur l'appareil sur l'écran. (voir Informations de l'appareil)

-ou-

▶ Relever les informations sur l'appareil sur la plaque signalétique. (voir 11.5 Plaque signalétique)

▶ Prendre note des informations sur l'appareil.
▶ Avertir le service client : communiquer les erreurs et les informations sur l'appareil.
▷ Ceci vous permettra de bénéficier d'un service rapide et précis.
▶ Suivre les instructions supplémentaires du service client.

11.5 Plaque signalétique

La plaque signalétique se trouve derrière les tiroirs à l'intérieur de l'appareil.

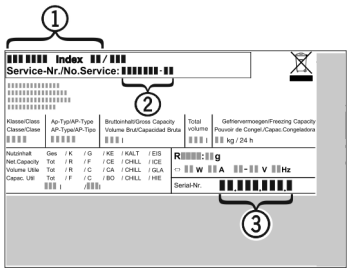

Fig. 111

(1) Désignation de l'appareil
(2) N° de SAV
(3) N° de série

▶ Lire les informations de la plaque signalétique.

12 Mettre hors service

▶ Vider l'appareil.
▶ Éteindre l'appareil. (voir Activation et désactivation de l'appareil)
▶ Débrancher la fiche secteur de la prise.
▶ Si nécessaire, retirer la fiche de l'appareil frigorifique : retirer la fiche de l'appareil frigorifique du connecteur de l'appareil tout en la faisant bouger de gauche à droite.
▶ Placer une serviette devant l'appareil pour absorber les éventuelles gouttes d'eau.
▶ Nettoyer l'appareil. (voir 10.3 Nettoyer l'appareil)
▶ Laissez la porte ouverte pour éviter les mauvaises odeurs.

13 Élimination

S'assurer que les conditions suivantes sont bien respectées :

- ❑ Vous connaissez la signification des symboles apposés sur l'appareil.
- ❑ Vous connaissez les consignes d'élimination. (voir 1.5 Remarques relatives à la mise au rebut)

13.1 Préparer l'appareil à l'élimination

▶ Mettre l'appareil hors service. (voir 12 Mettre hors service)

13.2 Éliminer l'appareil en respectant l'environnement

AVERTISSEMENT

Risque d'incendie en cas de fuite de réfrigérant et d'huile ! Le réfrigérant contenu est écologique, mais inflammable. L'huile contenue est elle aussi inflammable. Le réfrigérant et l'huile qui s'échappent peuvent s'enflammer si leur concentration est suffisamment élevée et s'ils entrent en contact avec une source de chaleur externe.

▶ N'endommagez pas les conduites du circuit frigorifique et du compresseur.

▶ Respecter les conseils relatifs au transport de l'appareil. (voir 3.5 Transporter l'appareil)
▶ Emporter l'appareil sans l'endommager.
▶ Éliminer l'appareil conformément aux prescriptions.

Scan QR Code and find digital operating and installation instructions.

home.liebherr.com

20260728 7088639-00

Liebherr-Hausgeräte GmbH
Memminger Straße 77-79
88416 Ochsenhausen
Deutschland