Lietošanas un montāžas instrukcija



LV **ORIĢINĀLĀ EKSPLUATĀCIJAS INSTRUKCIJA**

LIEBHERR

Saturs

1 Vispārējie drošības norādījumi..... 3
1.1 Noteikumiem atbilstoša lietošana..... 3
1.2 Paredzamā nepareizā lietošana..... 3
1.3 Lietotāju grupa..... 3
1.4 Brīdinājuma norādes – bīstamība lietotājam..... 3
1.5 Traucējumi, bojājumi un remonts..... 4
1.6 Utilizācijas norādes..... 4
1.7 Atbilstība..... 4
1.8 Klimata klases..... 5
1.9 SVHC vielas atbilstoši REACH regulai..... 5
1.10 EPREL datu bāze..... 5
1.11 Atvērtā pirmkoda licences..... 5
1.12 Rezerves daļas..... 5
1.13 Brīdinājuma pakāpes..... 5

2 Ierīces pārskats..... 5
2.1 Piegādes komplektācija..... 5
2.2 Ierīces un aprīkojuma pārskats..... 5
2.3 SmartDevice..... 6

3 Uzstādīšana un pievienošana..... 6
3.1 Uzstādīšanas nosacījumi..... 6
3.2 Ierīces izmēri..... 7
3.3 Pieplūdes ventilācijas prasības..... 7
3.4 Elektroapgādes pieslēgumu parametri..... 7
3.5 Ūdens pieslēgums..... 8
3.6 Ierīces transportēšana..... 8
3.7 Ierīces izpakošana..... 8
3.8 Durvju atdures maiņa..... 9
3.9 Ierīces pievienošana pie ūdens apgādes..... 19
3.10 Sienas spraišļu montāža*..... 20
3.11 Ierīces uzstādīšana..... 20
3.12 Ierīces nolīmeņošana..... 21
3.13 Vairāku ierīču uzstādīšana..... 21
3.14 Ierīces iebūve virtuves iekārtā..... 21
3.15 Darbības pēc uzstādīšanas..... 22
3.16 Ierīces pievienošana pie elektroapgādes..... 22
3.17 Iepakojuma otrreizēja pārstrāde..... 23

4 Touch & Swipe displeja darbības princips..... 23
4.1 Navigācijas un simbolu skaidrojums..... 23
4.2 Izvēlnes..... 23
4.3 Miera režīms..... 24

5 Ekspluatācijas uzsākšana..... 24
5.1 Ierīces ieslēgšana (pirmreizējā ekspluatācija)..... 24
5.2 InfinitySpring lietošanas sākšana..... 25
5.3 HydroBreeze lietošanas sākšana..... 25

6 Uzglabāšana..... 25
6.1 Norādes par uzglabāšanu..... 25
6.2 Ledusskapja nodalījums..... 25
6.3 BioFresh..... 25
6.4 Uzglabāšanas ilgums..... 26

7 Enerģijas taupīšana..... 26

8 Vadība..... 27
8.1 Vadības un indikācijas elementi..... 27
8.1.1 Statusa rādījums..... 27
8.1.2 Indikatora simboli..... 27
8.2 Ierīces funkcijas..... 27
8.2.1 Norādes par ierīces funkcijām..... 27
Ierīces izslēgšana un ieslēgšana..... 27
Temperatūra..... 27
BioFresh B-Value..... 28
D-Value*..... 28
SuperCool..... 28
HolidayMode*..... 29
SabbathMode..... 29
EnergySaver..... 30
HydroBreeze..... 30
CleaningMode..... 31
Ievades bloķēšanas mehānisms..... 31
Atgādinājums..... 32
Valoda..... 32
Temperatūras mērvienība..... 32
Displeja spilgtums..... 33
WLAN..... 33
Ierīces informācija..... 34
Programmatūra..... 34
Durvju trauksmes signāls..... 34
Demonstrācijas režīms..... 35
Atiestate uz rūpnīcas iestatījumiem..... 35
8.3 Ziņojumi..... 36
8.3.1 Brīdinājumu pārskats..... 36
8.3.2 Brīdinājumu aizvēršana..... 36
8.3.3 Atgādinājumu pārskats..... 36
8.3.4 Atgādinājumu aizvēršana..... 36

9 Aprīkojums..... 37
9.1 Durvju plaukts..... 37
9.2 Plaukti..... 39
9.3 VarioSafe..... 40
9.4 InfinitySpring..... 43
9.5 Maināma pudeļu novietne..... 43
9.6 Atvilktnes..... 43
9.7 Fruit & Vegetable atvilktnes nodalījuma vāks..... 44
9.8 HydroBreeze..... 44
9.9 Sviesta trauks..... 45
9.10 Nodalījums olām..... 46
9.11 Pudeļu turētājs..... 46

10 Apkope..... 46
10.1 FreshAir aktīvās ogles filtrs..... 46
10.2 Ūdens tvertne..... 46
10.3 Ūdens filtrs..... 47
10.4 Pudeļu turētāja izņemšana / ievietošana..... 47
10.5 Izvelkamo sistēmu izjaukšana / montāža..... 48
10.6 Maināmas pudeļu novietnes izņemšana / ievietošana..... 48
10.7 Fruit & Vegetable atvilktnes nodalījuma vāks..... 48
10.8 Ierīces atkausēšana..... 49
10.9 Ierīces tīrīšana..... 49

11 Palīdzība klientam..... 50
11.1 Tehniskie rādītāji..... 50
11.2 Darbības trokšņi..... 50
11.3 Tehnisks traucējums..... 50
11.4 Klientu serviss..... 52
11.5 Datu plāksnīte..... 52

12 Ekspluatācijas izbeigšana..... 52

13 Utilizācija..... 52
13.1 Ierīces sagatavošana utilizācijai..... 52
13.2 Ierīces ekoloģiski nekaitīga utilizācija..... 53

Ražotājs pastāvīgi strādā pie visu tipu un modeļu pilnveidošanas. Tādēļ ceram uz jūsu izpratni un paturam tiesības veikt izmaiņas formā, aprīkojumā un tehnoloģijā.

Simbols	Skaidrojums
	**Instrukcijas lasīšana** Lai iepazītos ar visām jaunās ierīces priekšrocībām, uzmanīgi izlasiet šajā pamācībā sniegtās norādes.
	**Papildinformācija internetā** Elektronisko pamācību ar izvērstu informāciju dažādās valodās atradīsiet internetā, noskenējot pamācības priekšējā lappusē esošo kvadrātkodu vai ievadot servisa numuru tīmekļvietnē **home.liebherr.com/fridge-manuals**. Servisa numuru atradīsiet datu plāksnītē: 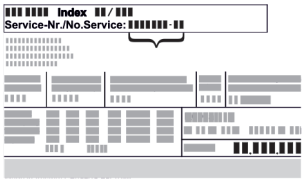 *Fig.* Piemēra attēlojums
	**Ierīces pārbaude** Pārbaudiet visas daļas, vai transportēšanas laikā nav radušies bojājumi. Pretenziju gadījumā vērsieties tirdzniecības uzņēmumā vai klientu apkalpošanas dienestā.
	**Atšķirības** Šī instrukcija attiecas uz vairākiem modeļiem, tādēļ ir iespējamas atšķirības. Nodaļas, kas attiecas tikai uz noteiktām ierīcēm, apzīmētas ar zvaigznīti (*).
	**Norādes par veicamajam darbībām un veicamo darbību rezultāti** Norādes par veicamajam darbībām ir atzīmētas ar ▶. Veicamo darbību rezultāti ir atzīmēti ar ▷.
	**Videomateriāli** Videomateriāli par ierīcēm ir pieejami videotēkas “YouTube” kanālā “Liebherr-Hausgeräte”.

Atvērtā pirmkoda licences:

Ierīce satur programmatūras komponentus, kuri izmanto atvērtā pirmkoda licences. Informāciju par izmantotajām atvērtā pirmkoda licencēm varat lejupielādēt šeit: **home.liebherr.com/open-source-licences**

Šī lietotāja informācija ir paredzēta šādām ierīcēm:

SRB..	529i

1 Vispārējie drošības norādījumi

Rūpīgi uzglabājiet šo lietotāja informāciju, lai jūs jebkurā brīdī varētu tai piekļūt.

Ja jūs ierīci nododat tālāk, tad nododiet kopā ar to arī šo lietotāja informāciju turpmākajiem īpašniekiem.

Lai pienācīgi un droši izmantotu ierīci, pirms uzstādīšanas un lietošanas rūpīgi izlasiet šo lietotāja informāciju. Vienmēr ievērojiet tajā iekļautās norādes, drošības norādījumus un brīdinājuma norādījumus. Tie ir svarīgi, lai droši un nevainojami varētu uzstādīt un lietot ierīci.

1.1 Noteikumiem atbilstoša lietošana

- Šo ierīci paredzēts lietot mājsaimniecībā un līdzīgās lietošanas jomās, piem.:
  - Personāla virtuvēs veikalos, birojos un citās darba zonās
  - Lauksaimniecības jomā un ko lieto viesi viesnīcās, moteļos un citās naktsmītnēs
  - Brokastu pansijās
  - pārtikas piegādē un līdzīgā vairumtirdzniecībā
- Papildu izmantošana:
  - Šī ierīce nav piemērota pārtikas produktu sasaldēšanai.
  - Lietošana citiem mērķiem nav pieļaujama.

1.2 Paredzamā nepareizā lietošana

Šāda lietošana ir nepārprotami aizliegta:

- Tālāk norādīto produktu uzglabāšana un dzesēšana:
  - Ķīmiski nestabilas, aizdedzināmas vai kodīgas vielas
  - Sprādzienbīstamas vielas, piem., aerosola baloniņi ar aizdedzināmu propelentu
  - Medikamenti, asins plazma, laboratorijas preparāti vai tamlīdzīgas vielas un produkti saskaņā ar Medicīnas produktu direktīvu 2007/47/EK
- Izmantošana sprādzienbīstamās zonās

Nelietpratīga ierīces izmantošana nodara bojājumus ierīcē ievietotajiem pārtikas produktiem vai izraisa pilnīgu to sabojāšanos.

1.3 Lietotāju grupa

- Šo ierīci nedrīkst lietot personas (ieskaitot bērnus) ar ierobežotām fiziskām, uztveres vai garīgām spējām vai personas, kurām nav pietiekama pieredze un zināšanas, ja vien šīs personas neuzrauga persona, kas atbildīga par viņu drošību, vai tās bija instruētas par ierīces lietošanu. Bērnus vajadzētu uzraudzīt, lai nodrošinātu, ka viņi nerotaļājas ar ierīci.
- Bērni vecumā no 3 līdz 8 gadiem drīkst ievietot ledusskapī / saldētavā un izņemt no tā / tās produktus.

1.4 Brīdinājuma norādes – bīstamība lietotājam

- BRĪDINĀJUMS! Turiet brīvas ventilācijas atveres ierīces korpusā vai iebūvējamajā korpusā.
- BRĪDINĀJUMS! Nelietojiet kādas citas mehāniskas ierīces vai citus līdzekļus atkausēšanas procesa paātrināšanai, kā tikai tos, ko ir ieteicis ražotājs.
- BRĪDINĀJUMS! Nesabojājiet saldēšanas aģenta sistēmu.
- BRĪDINĀJUMS! Nelietojiet dzesēšanas / saldētavas nodalījumā elektroierīces, kuras neatbilst ražotāja ieteiktajai konstrukcijai.

- BRĪDINĀJUMS! Uzstādot ierīci, jāpārliecinās, vai netiek iespiests vai bojāts tīkla pieslēguma vads.
- BRĪDINĀJUMS! Neizvietojiet pārvietojamas daudzdaļīgas kontaktligzdas vai tīkla barošanas blokus ierīces mugurpusē.

Pēc veiktās ierīces iebūvēšanas joprojām jābūt iespējai atvienot ierīci no elektrotīkla.

- Pieejamā tīkla kontaktdakša (virs, zem vai blakus ierīcei)
- Drošinātāja nostrādāšana ēkas elektroinstalācijā saskaņā ar ierīkošanas noteikumiem.



BRĪDINĀJUMS! Ugunsbīstamība / ugunsnedrošas vielas.

Šis simbols atrodas uz kompresora, un tas var būt attēlots arī citās vietās uz ierīces. Tas apzīmē ugunsnedrošu vielu risku. Nenoņemiet šo uzlīmi.

- Jo lielāks saldēšanas aģenta daudzums atrodas ierīcē, jo lielākai jābūt telpai, kurā novietota ierīce. Pārāk mazās telpās noplūdes gadījumā var rasties aizdedzināms gāzes-gaisa maisījums. Uz katriem 8 g saldēšanas aģenta uzstādīšanas vietai jābūt vismaz 1 m^3 lielai. Dati par esošo saldēšanas aģentu norādīti datu plāksnītē ierīces iekšpusē.
- Regulāri tīriet virsmas, kas var nonākt saskarē ar pārtikas produktiem un pieejamām novades sistēmām.
- Ievietojiet svaigu gaļu vai svaigas zivis tīros, slēgtos traukos. Šādi jūs novērsīsiet gaļas vai zivju saskari ar citiem pārtikas produktiem vai pilēšanu uz tiem.
- Ja ledusskapis / saldētava ilgstoši stāv tukša, izslēdziet, atkausējiet, iztīriet, nosusiniet ierīci un atstājiet durvis vaļā, lai nepieļautu pelējuma veidošanos.
- Nepieļaujiet ilgstošu ādas kontaktu ar aukstām virsmām vai atdzesējamiem produktiem. Aizsardzībai izmantojiet, piem., cimdus.
- Alkoholiskos dzērienus vai citus alkoholu saturošus iepakojumus uzglabājiet tikai cieši aizvērtā traukā. Eventuāli izliets alkohols, nonākot saskarē ar ierīces elektriskajām daļām, var uzliesmot.
- Atveriet durvis tikai uz īsu brīdi. Šādi jūs novērsīsiet temperatūras paaugstināšanos ierīces iekšienē.
- Atvēršanas un aizvēršanas laikā nelieciet rokas starp durvīm un ierīci. Var notikt pirkstu iespiešana.
- Nenovietojiet priekšmetus apakšējā stikla plaukta priekšējā zonā, lai nodrošinātu ierīces durvju nevainojamu aizvēršanu. (skat. 6.2 Ledusskapja nodalījums) (skat. 9.1 Durvju plaukts)
- BRĪDINĀJUMS! Šī ierīce jānostiprina atbilstoši lietošanas pamācībai, lai izslēgtu riskus, ko rada nepietiekama stabilitāte.
- Ievērojiet uzstādīšanas un pievienošanas norādes. (skat. 3 Uzstādīšana un pievienošana)

Ierīces ar pastāvīgu ūdens pieslēgumu:

- BRĪDINĀJUMS! Pievienojiet tikai pie dzeramā ūdens apgādes.
- Ņemiet vērā ūdensapgādes pieslēguma vērtības. (skat. 3 Uzstādīšana un pievienošana)
- Pievienojiet ierīci pie dzeramā ūdens apgādes, izmantojot tikai jaunu šļūteņu komplektu. Neizmantojiet, bet gan utilizējiet vecus šļūteņu komplektus. Jauns šļūteņu komplekts ir pievienots ierīcei.
- Izskalojiet ūdens sistēmu, ja ūdens nebija ņemts vairāk par 5 dienām.

Ierīces ar ūdens tvertni:

- BRĪDINĀJUMS! Uzpildiet tikai ar dzeramo ūdeni.
- HydroBreeze ūdens tvertni uzpildiet tikai ar dzeramo ūdeni, lai nepieļautu saindēšanos ar netīru ūdeni.
- Iztīriet ūdens tvertni, ja tā nebija lietota ilgāk par 48 stundām.

1.5 Traucējumi, bojājumi un remonts

- Tīkla pieslēgums ar vājstrāvas ierīces kontaktspraudni: Ja šīs ierīces tīkla pieslēguma vads tiek bojāts, tas jānomaina ar īpašu pieslēguma vadu, kas ir pieejams pie ražotāja vai viņa klientu apkalpošanas servisā. Nomaiņu drīkst veikt klients.
- Uzticiet remontu un iejaukšanos ierīcē veikt tikai klientu servisam vai citiem šim nolūkam sagatavotiem speciālistiem.
- Traucējumu un ierīces kļūdu gadījumā atvienojiet tīkla kontaktdakšu vai izslēdziet drošinātāju. Atvienojot tīkla kontaktdakšu, vienmēr satveriet kontaktdakšu. Nevelciet aiz kabeļa.

1.6 Utilizācijas norādes

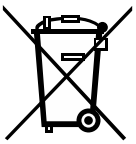

Nosvītrots atkritumu konteiners norāda uz to, ka ierīci nedrīkst utilizēt, izmetot nešķirotajos sadzīves atkritumos, un tā jānodod šķirošanas punktā. Tā satur otrreizējās izejvielas, un zināmos apstākļos tās ir atkārtoti izmantojamas.



Simbols var atrasties uz kompresora. Tas attiecas uz eļļu kompresorā un norāda uz šādu risku: **pēc norīšanas un iekļūšanas elpvados var būt nāvējošs.** Šai norādei ir nozīme tikai attiecībā uz otrreizēju pārstrādi. Parastā darba režīmā riska nav.



Šāda vai līdzīga uzlīme var atrasties ierīces mugurpusē. Tā norāda uz to, ka durvīs un / vai korpusā atrodas vakuumizolācijas paneļi (VIP) vai perlīta paneļi. Šai norādei ir nozīme tikai attiecībā uz otrreizēju pārstrādi. Nenoņemiet šo uzlīmi.

- Tādēļ nolietotu ierīču utilizācija jāveic tehniski pareizi un lietpratīgi atbilstoši attiecīgajā vietā spēkā esošajiem noteikumiem un likumiem. Transportējot nolietoto ierīci, nesabojājiet aukstuma kontūru, lai tur esošais saldēšanas aģents (norādes uz datu plāksnītes) un eļļa nevarētu nekontrolēti izplūst.
- Ņemiet vērā, ka iespējami pieejamo personīgo datu dzēšana ir klienta uzdevums.
- Vācijai: Vietējos otrreizējās pārstrādes / materiālu nodošanas laukumos ierīci var utilizēt, ievietojot 1. klases savākšanas tvertnēs. Iegādājoties jaunu ledusskapi / saldētavu, un ja tirdzniecības platība ir > 400 m^2, tad nolietoto ierīci bez maksas pieņem atpakaļ tirdzniecības vietā.
- ES: Saņemiet informāciju par nolietoto ierīču utilizācijas iespējām vietējās iestādēs.

1.7 Atbilstība

Saldēšanas aģenta cirkulācijas sistēmas hermētiskums ir pārbaudīts. Ierīce atbilst attiecīgajiem drošības noteikumiem, kā arī atbilstošo direktīvu prasībām.

ES tirgum:	Ierīce atbilst direktīvas 2014/53/ES prasībām.
GB tirgum:	Ierīce atbilst Radio Equipment Regulations 2017 SI 2017 No. 1206 prasībām.

ES atbilstības deklarācijas pilns teksts ir pieejams šādā interneta adresē: www.Liebherr.com

BioFresh nodalījums atbilst ledusskapja nodalījuma prasībām saskaņā ar standartu DIN EN 62552:2020.

1.8 Klimata klases

Ierīces parametri ir aprēķināti tā, lai atbilstu noteiktām vides temperatūras robežām, atkarībā no klimata klases. Klimata klase, kurai paredzēta Jūsu iegādātā ierīce, norādīta datu plāksnītē.

Norāde

▶ Lai nodrošinātu nevainojamu darbību, ievērojiet norādīto vides temperatūru.

Klimata klase	atbilstoši vides temperatūrai
SN	10 °C līdz 32 °C
N	16 °C līdz 32 °C
ST	16 °C līdz 38 °C
T	16 °C līdz 43 °C
SN-ST	10 °C līdz 38 °C
SN-T	10 °C līdz 43 °C

1.9 SVHC vielas atbilstoši REACH regulai

- Pēc turpmākās saites varat pārbaudīt, vai šī ierīce satur SVHC vielas atbilstoši REACH regulai: https://go.liebherr.com/z3eewm

1.10 EPREL datu bāze

- Sākot ar 2021. gada 1. martu, informācija par enerģijas patēriņa marķējumu un ekoloģiskās prasības attiecībā uz enerģijas patēriņa ražojumiem būs atrodamas Eiropas ražojumu datu bāzē (EPREL). Izmantojot šo saiti https://eprel.ec.europa.eu/, jūs nonāksiet ražojumu datu bāzē. Šeit jūs tiksiet aicināts ievadīt modeļa identifikatoru. Modeļa identifikatoru atradīsiet datu plāksnītē.

1.11 Atvērtā pirmkoda licences

- Ierīce satur programmatūras komponentus, kuri izmanto atvērtā pirmkoda licences. Informāciju par izmantotajām atvērtā pirmkoda licencēm varat lejupielādēt šeit: home.liebherr.com/open-source-licences

1.12 Rezerves daļas

- Rezerves daļu pieejamība attiecībā uz funkcionālajām daļām un aprīkojuma glabājamām daļām ir 15 gadi.

1.13 Brīdinājuma pakāpes

BĪSTAMI	Apzīmē tiešu bīstamu situāciju, kuras sekas ir nāve vai smagi miesas bojājumi, ja to pieļauj.
BRĪDINĀJUMS	Apzīmē bīstamu situāciju, kuras sekas varētu būt nāve vai smagi miesas bojājumi, ja to pieļauj.
UZMANĪBU	Apzīmē bīstamu situāciju, kuras sekas varētu būt viegli vai vidēji miesas bojājumi, ja to pieļauj.
IEVĒRĪBAI	Apzīmē bīstamu situāciju, kuras sekas varētu būt mantas bojājumi, ja to pieļauj.
Norāde	Apzīmē noderīgas norādes un padomus.

2 Ierīces pārskats

2.1 Piegādes komplektācija

Pārbaudiet visas daļas, vai transportēšanas laikā nav radušies bojājumi. Pretenziju gadījumā vērsieties tirdzniecības uzņēmumā vai klientu servisā. (skat. 11.4 Klientu serviss)

Piegāde sastāv no šādām daļām:

- Atsevišķi stāvoša ierīce
- Aprīkojums (atkarībā no modeļa)
- Montāžas materiāls (atkarībā no modeļa)
- «Quick Start Guide»
- «Installation Guide»*
- Servisa grāmatiņa

2.2 Ierīces un aprīkojuma pārskats

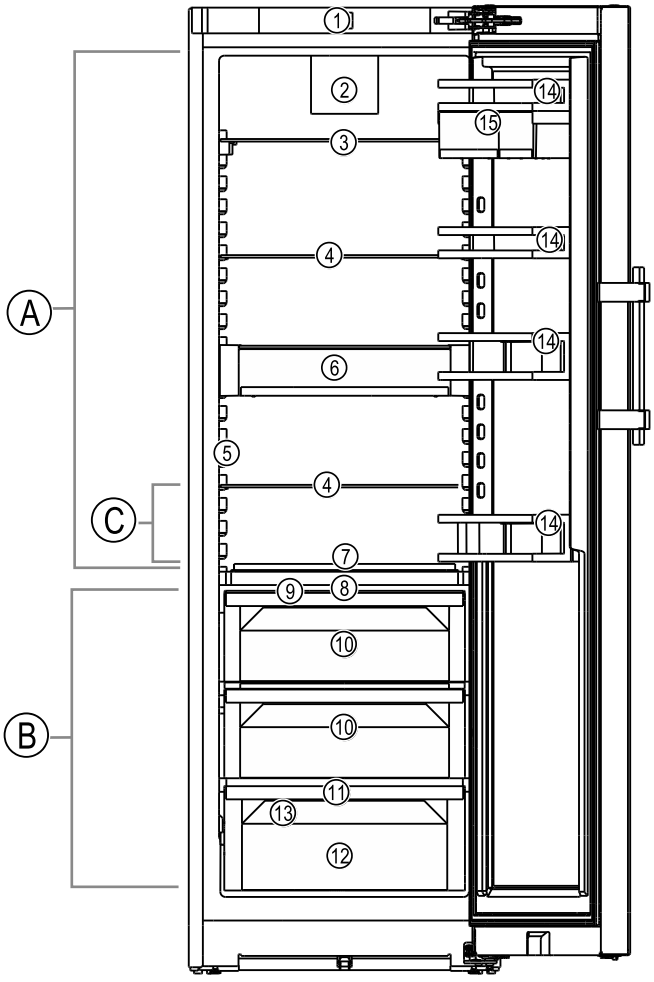

Fig. 1 Ilustratīvs attēlojums

Temperatūru diapazons

(A) Ledusskapja nodalījums
(B) BioFresh
(C) Zemākās temperatūras zona

Aprīkojums

(1) Vadības elementi
(2) Ventilators ar FreshAir aktīvās ogles filtru
(3) Dalāmais plaukts
(4) Plaukts
(5) InfinitySpring
(6) VarioSafe
(9) Fruit & Vegetable atvilktnes nodalījuma vāks
(10) Fruit & Vegetable atvilktne
(11) Izplūdes atvere
(12) Meat & Dairy atvilktne
(13) Datu plāksnīte
(14) Durvju plaukts

(7) Maināma pudeļu novietne
(8) HydroBreeze
(15) VarioBox

2.3 SmartDevice

SmartDevice ir šī ledusskapja tīkla izveides risinājums.

Ja jūsu ierīce ir saderīga ar SmartDevice vai ir sagatavota šim nolūkam, jūs varat ātri un vienkārši integrēt šo ierīci savā WLAN tīklā. Ar SmartDevice lietotni varat vadīt šo ierīci no mobilās gala iekārtas. SmartDevice lietotnē jums ir pieejamas papildu funkcijas un iestatīšanas iespējas.

Ar SmartDevice saderīga ierīce:	Šī ierīce ir ar SmartDevice funkciju. Lai šo ierīci varētu savienot ar WLAN tīklu, jums jālejupielādē SmartDevice lietotne.
Papildu informācija par SmartDevice:	**smartdevice.liebherr.com**
Lejupielādējiet SmartDevice lietotni:	Pēc lietotnes SmartDevice instalēšanas un konfigurēšanas varat pievienot savu ierīci bezvadu tīklam WLAN, izmantojot lietotni SmartDevice un ierīces funkciju WLAN (skat. WLAN) .

Norāde
Šādās valstīs SmartDevice funkcija nav pieejama: Krievija, Baltkrievija, Kazahstāna.

3 Uzstādīšana un pievienošana

3.1 Uzstādīšanas nosacījumi

Uzstādīšanas apstākļi ir izšķirīgi ierīces drošas, efektīvas un netraucētas darbības nodrošināšanai.

- Ievērojiet visas drošības norādes.
- Ņemiet vērā uzstādīšanas vietu un pozīciju telpā.

BRĪDINĀJUMS
Ugunsbīstamība, ko rada nelietpratīga uzstādīšana!
Ja tīkla kabelis vai kontaktdakša saskaras ar ierīces mugurpusi, ierīces vibrācija var sabojāt tīkla kabeli vai kontaktdakšu, tā ka var notikt īssavienojums.
▶ Uzmaniet, lai zem ierīces neiestrēgtu tīkla kabelis, kad uzstādāt ierīci.
▶ Ierīci uzstādīt tā, lai tā nesaskartos ar kontaktdakšām vai tīkla kabeļiem.
▶ Nepievienojiet pie kontaktligzdām ierīces aizmugures zonā nekādas ierīces.
▶ **Nenovietojiet un nelietojiet** daudzdaļīgas kontaktligzdas vai sadalītājus, kā arī citas elektroniskās ierīces (piem., halogēna transformatorus) ierīču aizmugurē.

BRĪDINĀJUMS
Ugunsgrēka bīstamība mitruma dēļ!
Ja strāvas vadošās daļas vai tīkla pieslēguma vadi kļūst mitri, var notikt īssavienojums.
▶ Ierīce ir izstrādāta izmantošanai slēgtās telpās. Nedarbiniet ierīci brīvā dabā vai mitruma un ūdens strūklas apvidū.

BRĪDINĀJUMS
Ugunsbīstamība, ko rada izplūstošs saldēšanas aģents un eļļa!
Ierīcē izmantotais saldēšanas aģents ir videi nekaitīgs, taču aizdedzināms. Ierīcē izmantotā eļļa arī ir ugunsnedroša. Izplūstošais saldēšanas aģents un eļļa atbilstoši augstas koncentrācijas un saskares ar ārēju siltuma avotu gadījumā var aizdegties.
▶ Nebojājiet saldēšanas aģenta kontūra un kompresora cauruļvadus.

3.1.1 Uzstādīšanas vieta

- Uzstādiet un izmantojiet ierīci tikai slēgtās telpās.
- Optimāla uzstādīšanas vieta ir sausa un labi vēdināma telpa.
- Uzstādot ierīci ļoti mitrā vidē, uz tās ārējās malas var veidoties kondensāts.
  Vienmēr ievērojiet labu pieplūdes un izplūdes ventilāciju uzstādīšanas vietā.
- Jo lielāks saldēšanas aģenta daudzums atrodas ierīcē, jo lielākai jābūt telpai, kurā novietota ierīce. Pārāk mazās telpās noplūdes gadījumā var rasties aizdedzināms gāzes-gaisa maisījums. Uz katriem 8 g saldēšanas aģenta uzstādīšanas vietai jābūt vismaz 1 m^3 lielai. Dati par esošo saldēšanas aģentu norādīti datu plāksnītē ierīces iekšpusē.
- Ierīces atrašanās vietā grīdai jābūt horizontālai un līdzenai.

3.1.2 Pozīcija telpā

- Neuzstādiet ierīci vietā, kas pakļauta tiešiem saules stariem vai atrodas tuvu apsildes ķermeņiem vai tamlīdzīgiem siltuma avotiem.
- Varat uzstādīt ierīci tieši blakus cepeškrāsnij.
- Uzstādot ierīci tieši blakus cepeškrāsnij, var nedaudz palielināties enerģijas patēriņš. Tas ir atkarīgs no cepeškrāsns lietošanas ilguma un intensitātes.
- Ierīci ar aizmuguri un, izmantojot klātpievienotos sienas spraišļus (sk. apakšā), ar tiem vienmēr novietojiet ierīci tieši pie sienas.*
- Ierīci ar aizmuguri novietojiet tieši pie sienas.*
- Izmantošana sprādzienbīstamās zonās nav pieļaujama.

3.1.3 Integrēšana virtuves iekārtā

- Ap ierīci varat izvietot virtuves skapīšus.
  (skat. 3.14 Ierīces iebūve virtuves iekārtā)

* beroende på modell och utrustning

3.2 Ierīces izmēri

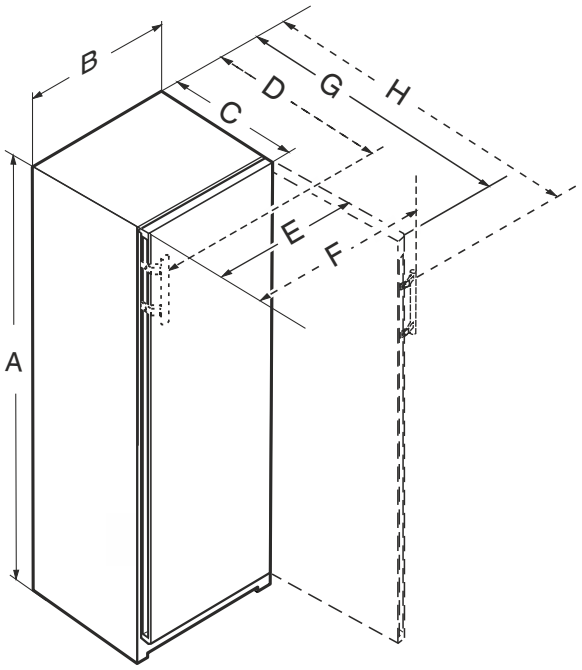

Fig. 2

SRB.. 529i	
A (mm)	1855
B (mm)	597
C (mm)	675[x]
D (mm)	719[x]
E (mm)	609
F (mm)	654
G (mm)	1215[x]
H (mm)	1222[x]

Ierīcēm ar sviras rokturi

[x] Ierīcēm ar klātpievienotajiem sienas spraišļiem izmērs palielinās par 15 mm (skat. 3.10 Sienas spraišļu montāža*) .

3.3 Pieplūdes ventilācijas prasības

IEVĒRĪBAI
Bojājuma risks, ko rada pārkaršana nepietiekamas pieplūdes ventilācijas dēļ!
Pārāk mazas pieplūdes ventilācijas gadījumā kompresors var sabojāties.
▶ Ievērojiet pietiekamu pieplūdes ventilāciju.
▶ Ievērojiet pieplūdes ventilācijas prasības.

Ja ierīci iebūvē virtuves sekcijā, noteikti ievērojiet šādas pieplūdes ventilācijas prasības:*

- Principā ir spēkā nosacījums: jo lielāka ir ventilācijas sprauga, jo ekonomiskāk darbosies ierīce.*

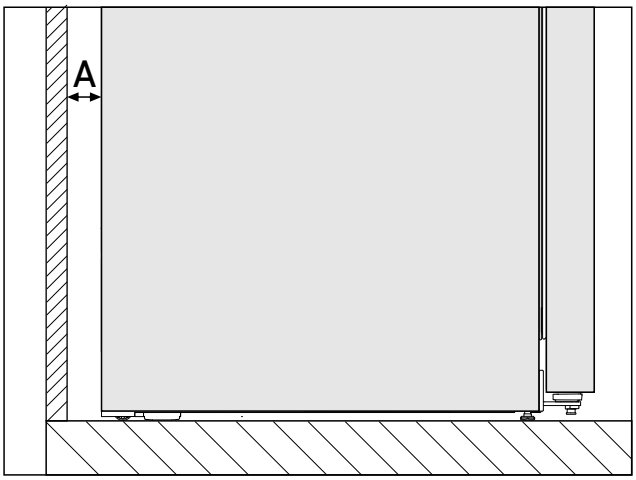

*Fig. 3 **

Atstatums no sienas A*
25 mm*

Enerģijas patēriņš bija noteikts ar atstatumu no sienas *Fig. 3 (A)* starp ierīces mugurpusi un sienu. Ja atstatums no sienas ir mazāks par *Fig. 3 (A)*, tas nekādi neietekmē ierīces darbspēju. Ja ir mazāks atstatums no sienas, enerģijas patēriņš var mazliet palielināties un var notikt kondensāta veidošanās uz ierīces aizmugurējās sienas.*

3.4 Elektroapgādes pieslēgumu parametri

Pieslēgums elektroapgādes avotam atrodas ierīces mugurpusē. Lai ierīci varētu droši pieslēgt, pārliecinieties, vai ir izpildīti šādi priekšnoteikumi:

- ❑ Ir zināmi un tiek ievēroti pieslēguma pie elektroapgādes parametri. Skatīt turpmāk redzamo tabulu.
- ❑ Pieslēgums pie elektroapgādes jāizveido saskaņā ar pamācību. (skat. 3.16 Ierīces pievienošana pie elektroapgādes)

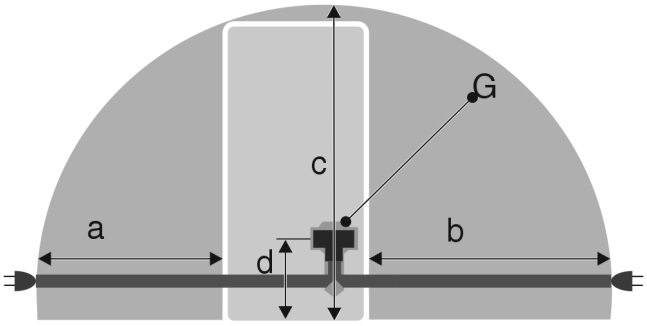

Fig. 4 Ledusskapji

(a) Barošanas kabeļa maksimāli pieejamais garums
(b) Barošanas kabeļa maksimāli pieejamais garums
(c) Barošanas kabeļa maksimāli pieejamais vertikālais garums
(d) Ierīces kontaktdakšas attālums līdz grīdai
(G) Ierīces kontaktdakša

600 mm platām ierīcēm:	
a	~ 1350 mm
b	~ 1800 mm
c	~ 2050 mm

600 mm platām ierīcēm:	
d	~ 150 mm

3.5 Ūdens pieslēgums

Ja šī ierīce ir aprīkota ar nekustīgu ūdens pieslēgumu, tad šai ierīcei ir pievienota atbilstoša šļūtene.

Norāde
Jūs varat iegādāties cita garuma šļūteni kā piederumu.

Pārskats par ūdens pieslēguma izmēriem:	(skat. 3.5 Ūdens pieslēgums)
Prasības saistībā ar ūdens spiedienu:	(skat. 3.5 Ūdens pieslēgums)
Ūdens pieslēguma izveide:	(skat. 3.9 Ierīces pievienošana pie ūdens apgādes)

3.5.1 Ūdens pieslēguma izmēri

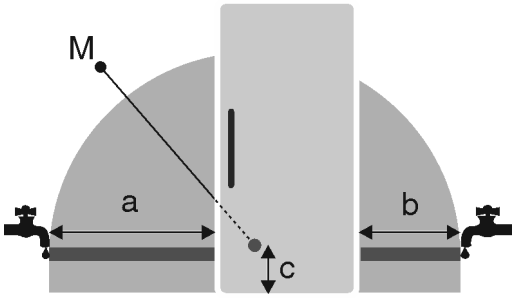

Fig. 5

(a) Maksimāli pieejamais šļūtenes garums
(b) Maksimāli pieejamais šļūtenes garums
(c) Magnētiskā vārsta atstatums līdz pamatnei
(M) Magnētiskais vārsts

600 mm platām ierīcēm:

a	b	c
~ 1650 mm	~ 1500 mm	~ 150 mm

3.5.2 Ūdens spiediens

Ūdens savienošanas vads un ierīces magnētiskais vārsts ir piemēroti ūdens spiedienam līdz 1 MPa (10 bar).

Lai pārliecinātos, ka šī ierīce nevainojami darbojas (caurplūdes daudzums, ledus gabaliņu izmērs, trokšņu līmenis), ievērojiet šādu ūdens spiedienu:

Ūdens spiediens:	
bar	MPa
no 1,5 līdz 6,2	no 0,15 līdz 0,62

Ūdens spiediens, izmantojot ūdens filtru:	
bar	MPa
no 2,8 līdz 6,2	no 0,28 līdz 0,62

Ja spiediens ir augstāks par 6,2 bar:
▶ Priekšieslēdziet redukcijas vārstu.
▶ Izveidojiet ūdens pieslēgumu. (skat. 3.9 Ierīces pievienošana pie ūdens apgādes)

3.6 Ierīces transportēšana

3.6.1 Ierīces transportēšana pirmreizējai ekspluatācijai

Pārliecinieties, vai ir izpildīti šādi priekšnoteikumi:
❑ Ierīce ir iepakota.
❑ Ierīce atrodas vertikāli.

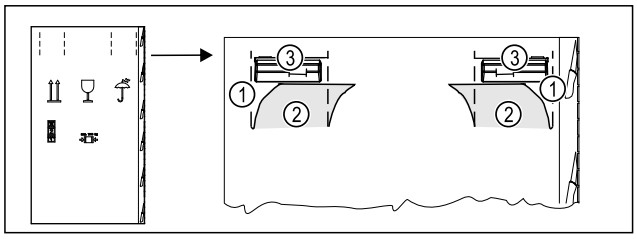

Fig. 6

▶ Iespiediet iepakojuma kartonu augšā pie perforējuma *Fig. 6 (1)*.
▶ Izvelciet iespiestās plāksnītes *Fig. 6 (2)*.
▷ Labajā un kreisajā pusē ir redzams pārvietošanas rokturis *Fig. 6 (3)*.
▶ Turiet ierīci aiz pārvietošanas rokturiem *Fig. 6 (3)*.
▶ Transportējiet ierīci, piesaistot divas personas.
▶ Izpakojiet ierīci. (skat. 3.7 Ierīces izpakošana)

3.6.2 Ierīces transportēšana pēc pirmreizējās ekspluatācijas

Ja pēc pirmreizējās ekspluatācijas vēlaties vēlreiz transportēt vai pārbīdīt, ņemiet vērā turpmāk minētās norādes.

Pārliecinieties, vai ir izpildīti šādi priekšnoteikumi:
❑ Ierīce ir iztukšota.
❑ Ierīce atrodas vertikāli.
❑ Ierīce ar durvīm: Durvis ir nodrošinātas pret nejaušu atvēršanos.
❑ Ierīce ar izvelkamo sekciju: Izvelkamā sekcija ir nodrošināta pret nejaušu atvēršanos.
❑ Ierīce ar kājiņām: Kājiņas ir ieskrūvētas.

▶ Turiet ierīci aiz pārvietošanas rokturiem.
▶ Transportējiet ierīci, piesaistot divas personas.

Pēc transportēšanas:
▶ Izskrūvējiet pie ierīces esošās kājiņas.
▶ Nolīmeņojiet ierīci. (skat. 3.12 Ierīces nolīmeņošana)

3.7 Ierīces izpakošana

IEVĒRĪBAI
Bojājumu risks, ko rada ierīces pārvietošana!
Ja jūs pārvietojat ierīci bez grīdas aizsardzības, ierīce var sabojāt grīdu
▶ Pirms noņemat ierīces iepakojumu, pietiekamā mērā nosedziet grīdu.

▶ Pārbaudiet ierīci un iepakojumu: Ja ir aizdomas par transportēšanas laikā radušies bojājumiem, pirms pievienošanas sazinieties ar piegādātāju.

IEVĒRĪBAI
Mantas bojājums, ko rada smaili vai asi priekšmeti!
Ja izmantojat smailus vai asus priekšmetus, lai noņemtu iepakojuma materiālu, varat sabojāt ierīci.
▶ Neizmantojiet smailus vai asus priekšmetus, lai noņemtu iepakojuma materiālu.

▶ Noņemiet iepakojuma materiālus.
▶ Ierīce ir uzstādīta pareizajā pozīcijā: Noņemiet aizsargplēves no durvīm un sānu sieniņām.

3.8 Durvju atdures maiņa

Instruments

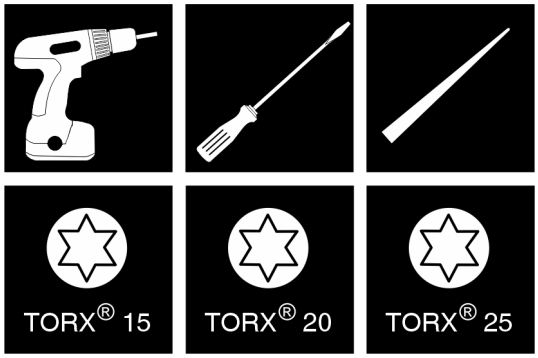

Fig. 7

IEVĒRĪBAI
Bojājumu risks, ko rada durvju sadursme!
Ierīču bojājums, veicot Side-by-Side uzstādīšanu. Ja jūs uzstādāt divas ierīces citu citai blakus noteiktā Side-by-Side izkārtojumā, abu ierīču durvju atturis ir norādīts rūpnīcas izpildījumā.
▶ Side-by-Side uzstādīšana: nemainiet durvju atturi.

Ierīcēm **ar durvju amortizatoru** ir spēkā sadaļas:

❑ Ierīcēm **ar** durvju amortizatoru
❑ Visām ierīcēm

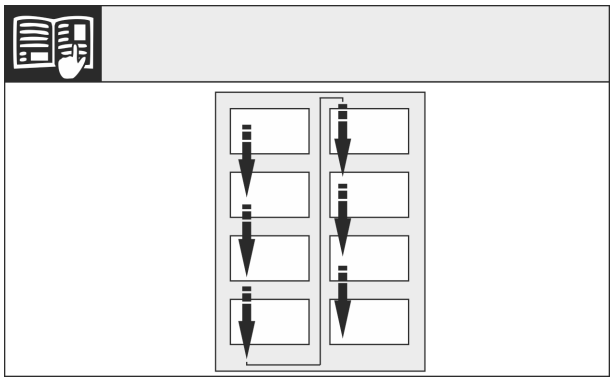

Fig. 8

Ievērojiet lasīšanas virzienu.

3.8.1 Durvju amortizatora noņemšana

Ierīcēm ar durvju amortizatoru:

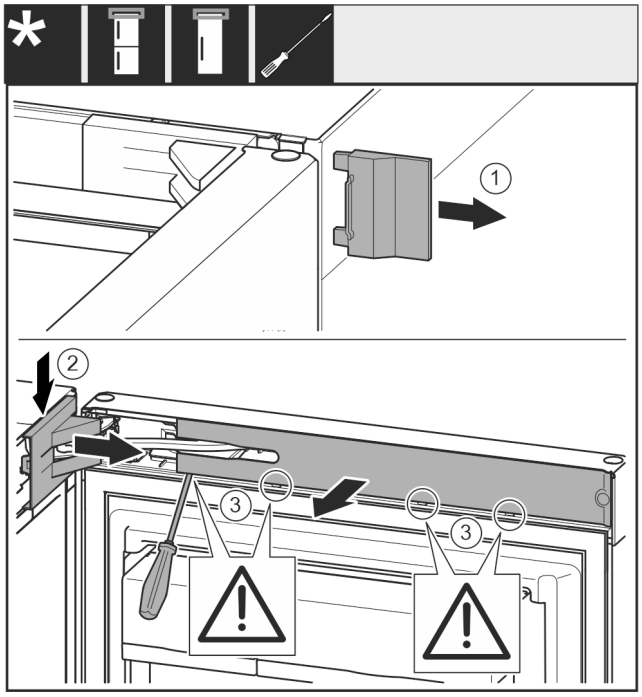

Fig. 9

▶ Atveriet durvis.

IEVĒRĪBAI
Bojājumu risks, ko rada skrūvgriezis!
Ja sabojājat durvju blīvējumu, tad durvis neaizveras pareizi, un dzesēšana nav pietiekama.
▶ Izmantojiet skrūvgriezi uzmanīgi kā palīglīdzekli.
▶ Nesabojājiet durvju blīvējumu ar skrūvgriezi.

▶ Noņemiet pārsegu *Fig. 9 (1)*.
▶ Atbrīvojiet un atvienojiet gultņa balsta pārsegu *Fig. 9 (2)*.
▶ Noņemiet gultņa balsta pārsegu *Fig. 9 (2)*.
▶ Atbrīvojiet aizsegu *Fig. 9 (3)* ar plakano skrūvgriezi un pagrieziet uz sāniem.

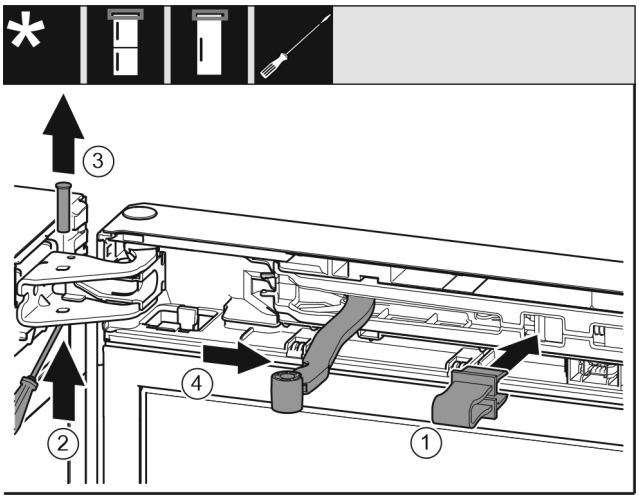

Fig. 10

UZMANĪBU
Saspiešanas risks, ko rada saliekams šarnīrs!
▶ Nofiksējiet aizturi.

▶ Nofiksējiet aizturi *Fig. 10 (1)* atverē.
▶ Izbīdiet tapu *Fig. 10 (2)*.
▶ Izņemiet ārā tapu *Fig. 10 (3)* uz augšu.
▶ Pagrieziet šarnīru *Fig. 10 (4)* durvju virzienā.

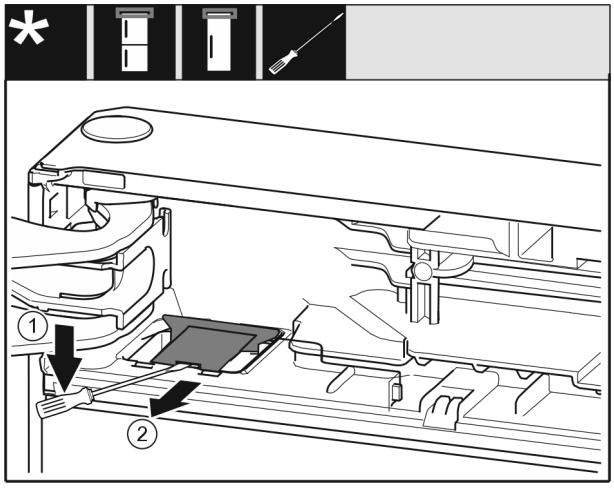

Fig. 11

- ▶ Atbrīvojiet pārsegu *Fig. 11 (1)* ar plakano skrūvgriezi.
- ▶ Izņemiet pārsegu *Fig. 11 (2)*.

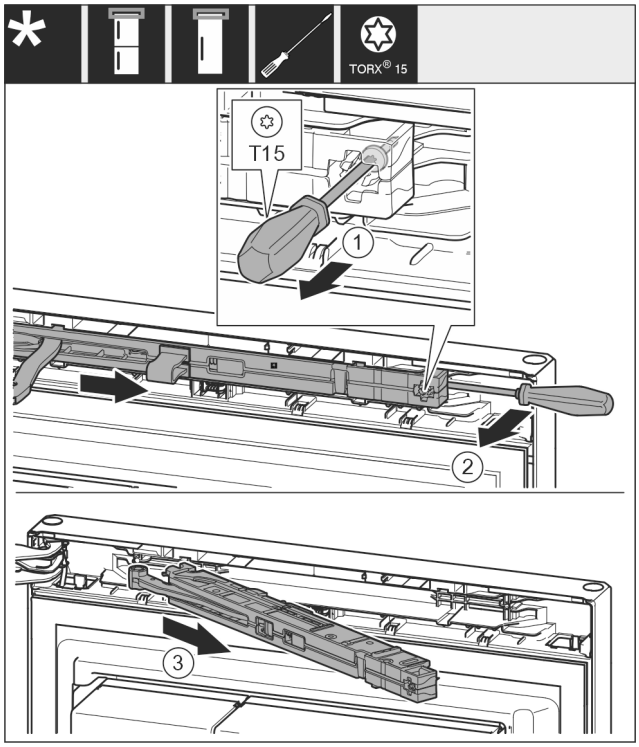

Fig. 12

- ▶ Atskrūvējiet durvju amortizatora mezgla skrūvi *Fig. 12 (1)* ar skrūvgriezi 14 mm.
- ▶ Izceliet durvju amortizatora mezglu *Fig. 12 (2)* roktura pusē ar skrūvgriezi uz priekšu.
- ▶ Izvelciet durvju amortizatora mezglu *Fig. 12 (3)*.

3.8.2 Kabeļu savienojuma atvienošana

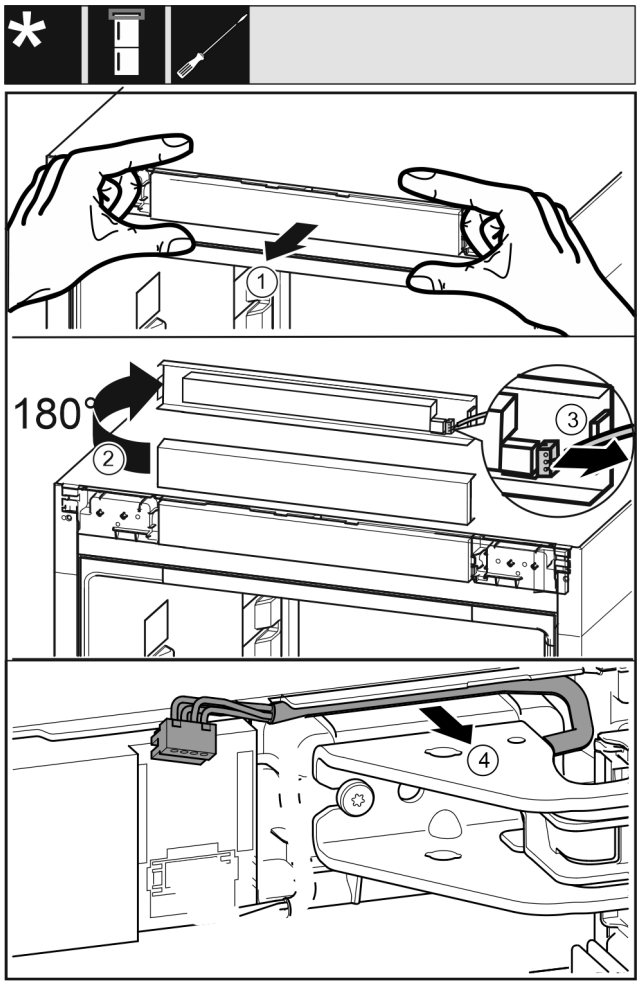

Fig. 13

- ▶ Atbrīvojiet vadības aizsegu *Fig. 13 (1)* uzmanīgi uz priekšu.
- ▶ Pagrieziet vadības aizsegu *Fig. 13 (2)* uz augšu par 180°.
- ▶ Spiediet fiksācijas izcilni *Fig. 13 (3)* uz aizmuguri un uzmanīgi izvelciet spraudni.
- ▶ Atbrīvojiet uzmanīgi kabeli *Fig. 13 (4)* virs gultņa balsta no vadotnes.

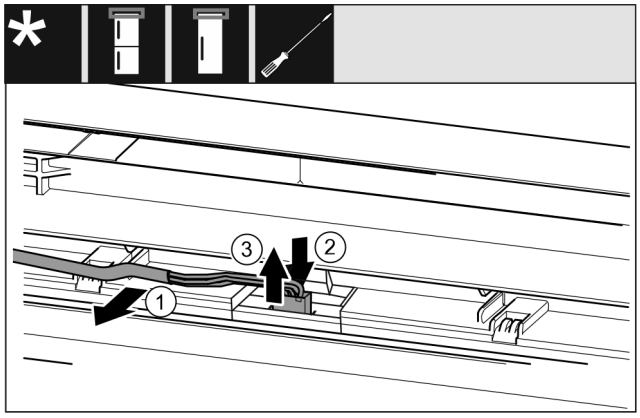

Fig. 14 Ledusskapja / saldētavas kombinācijas / saldēšanas kameras / ledusskapji

- ▶ Atbrīvojiet uzmanīgi kabeli *Fig. 14 (1)* no vadotnes durvīs.
- ▶ Spiediet mēlīti *Fig. 14 (2)* aiz spraudņa uz aizmuguri.
- ▶ Izvelciet uzmanīgi spraudni *Fig. 14 (3)* uz augšu.

Visām ierīcēm:

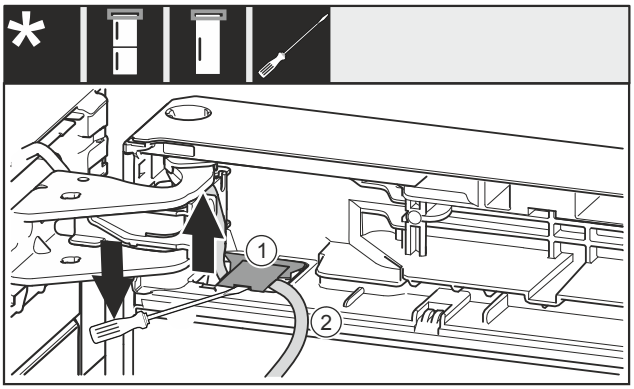

Fig. 15

▶ Paceliet ar plakano skrūvgriezi pārsegu *Fig. 15 (1)* un izvelciet.
▶ Izvelciet kabeli *Fig. 15 (2)*.

3.8.3 Durvju plaukta iztukšošana

▶ Izņemiet no durvju plauktiem pārtikas produktus.
▷ Pārtikas produkti nekrīt ārā no durvīm, kad demontējat durvis.

3.8.4 Durvju demontāža

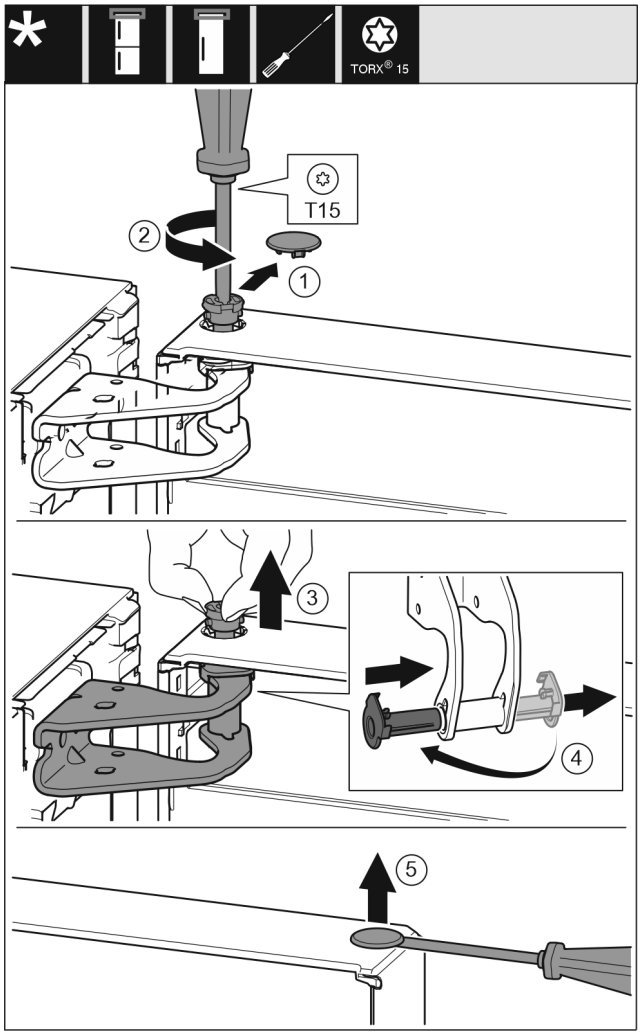

Fig. 16

▶ Noņemiet pārsegu *(1)* uzmanīgi.
▶ Izskrūvējiet mazliet tapu *(2)* ar skrūvgriezi.

UZMANĪBU
Savainošanās risks, ko rada izkrītošas durvis!
Ja pilnīgi izņemat tapu no durvīm, durvis var izkrist, un jūs varat savainoties.
▶ Noturiet durvis, pirms izņemat tapu.

▶ Noturiet durvis.
▶ Izvelciet ar pirkstiem tapu *(3)*.
▶ Izvelciet gultņa ieliktni *(4)* no vadotnes.
▶ Ievietojiet un nofiksējiet gultņa ieliktni *(4)* otrajā pusē.
▶ Paceliet un novietojiet durvis.
▶ Paceliet uzmanīgi ar skrūvgriezi un noņemiet pārsegu *(5)*.

3.8.5 Durvju demontāža

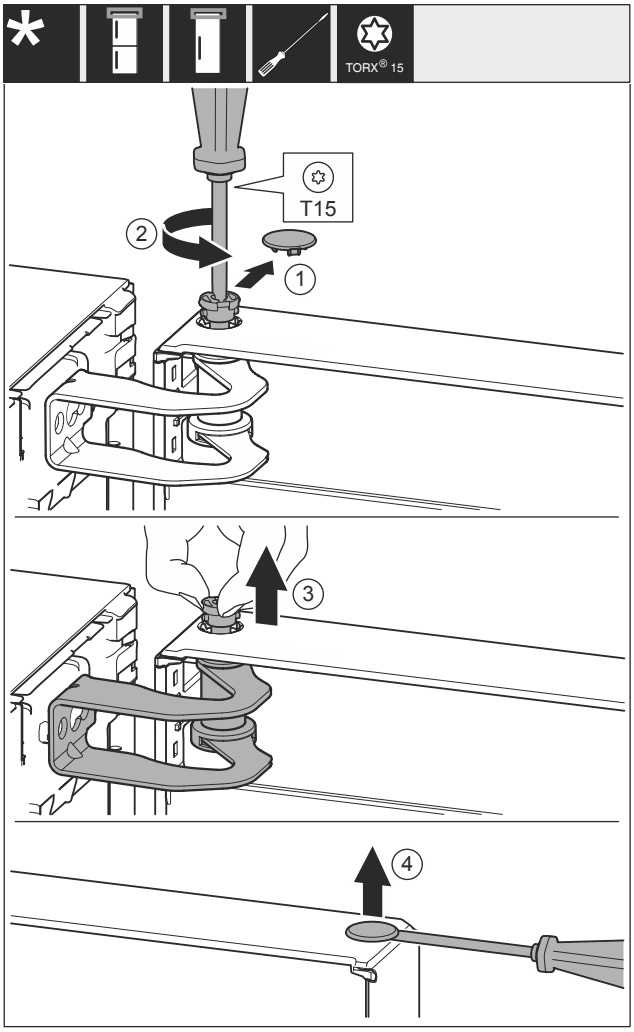

Fig. 17

▶ Noņemiet pārsegu *Fig. 17 (1)* uzmanīgi.
▶ Izskrūvējiet mazliet tapu *Fig. 17 (2)* ar skrūvgriezi.

UZMANĪBU
Savainošanās risks, ko rada izkrītošas durvis!
Ja pilnīgi izņemat tapu no durvīm, durvis var izkrist, un jūs varat savainoties.
▶ Noturiet durvis, pirms izņemat tapu.

▶ Noturiet durvis.
▶ Izvelciet ar pirkstiem tapu *Fig. 17 (3)*.
▶ Paceliet un novietojiet durvis.
▶ Paceliet uzmanīgi ar skrūvgriezi un noņemiet pārsegu *Fig. 17 (4)*.

3.8.6 Durvju demontāža

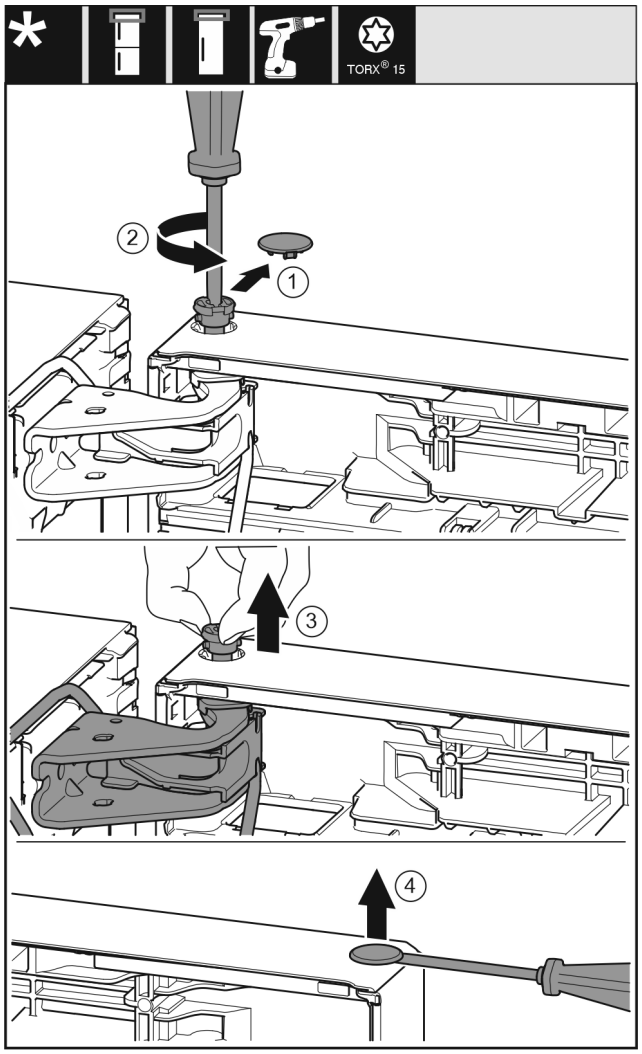

Fig. 18

▶ Noņemiet pārsegu *(1)* uzmanīgi.
▶ Izskrūvējiet mazliet tapu *(2)* ar skrūvgriezi.

UZMANĪBU
Savainošanās risks, ko rada izkrītošas durvis!
Ja pilnīgi izņemat tapu no durvīm, durvis var izkrist, un jūs varat savainoties.
▶ Noturiet durvis, pirms izņemat tapu.

▶ Noturiet durvis.
▶ Izvelciet ar pirkstiem tapu *(3)*.
▶ Paceliet un novietojiet durvis.
▶ Paceliet uzmanīgi ar skrūvgriezi un noņemiet pārsegu *(4)*.

3.8.7 Augšējo gultņa daļu pārlikšana

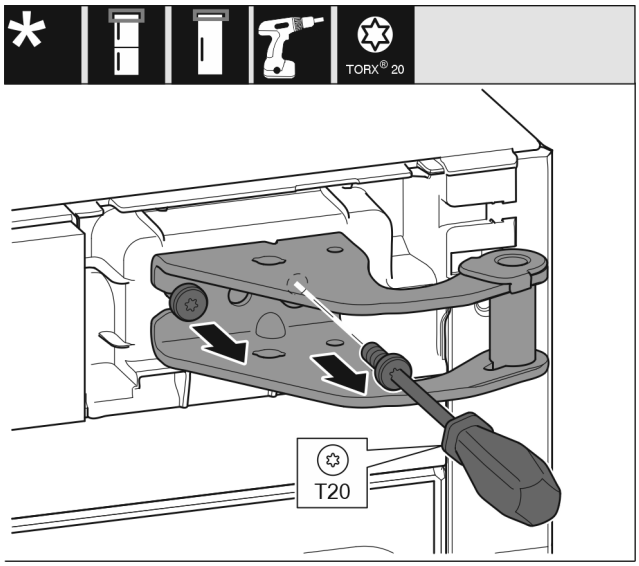

Fig. 19

▶ Izskrūvējiet skrūves.
▶ Paceliet un izņemiet gultņa balstu.

BRĪDINĀJUMS
Savainošanās risks, ko rada durvju izkrišana!
Ja balsta daļas nav pietiekami pieskrūvētas, durvis var izkrist. Tās var radīt smagus savainojumus. Turklāt iespējams, ka durvis kārtīgi neaizveras, līdz ar to ierīce dzesē nepareizi.
▶ Pieskrūvējiet gultņu balstus / gultņu skrūves ar 4 Nm.
▶ Pārbaudiet visas skrūves un, ja nepieciešams, papildus pievelciet.

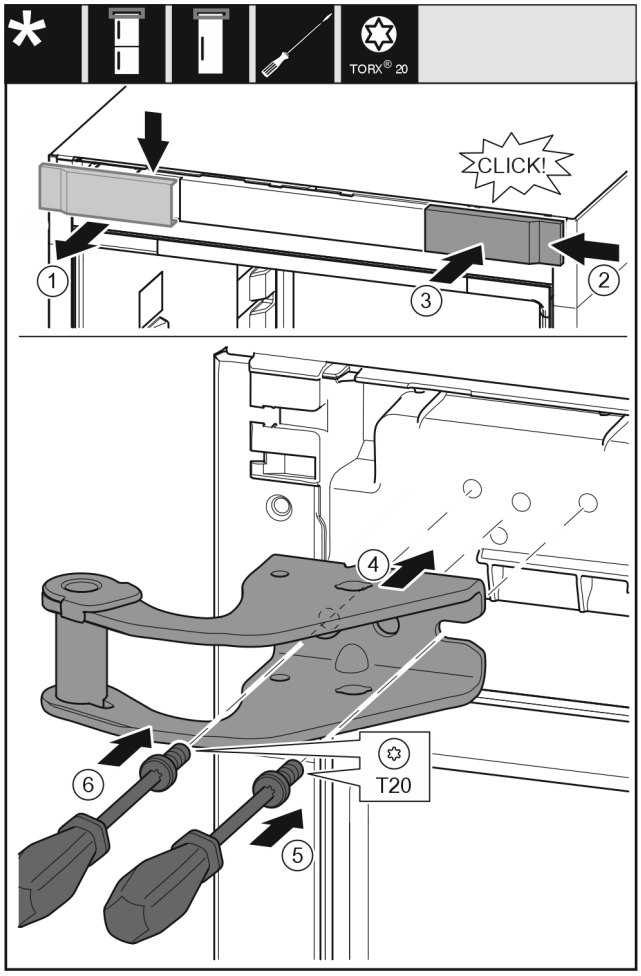

Fig. 20

- ▶ Noņemiet pārsegu *(1)* no augšas uz priekšu.
- ▶ Iekabiniet pārsegu *(2)*, pagrieztu par 180°, otrajā pusē no labās puses.
- ▶ Nofiksējiet pārsegu *(3)*.
- ▶ Pielieciet augšējo gultņa balstu *(4)*.
- ▶ Aizskrūvējiet skrūvi *(5)*.
- ▶ Aizskrūvējiet skrūvi *(6)*.

3.8.8 Augšējo gultņa daļu pārlikšana

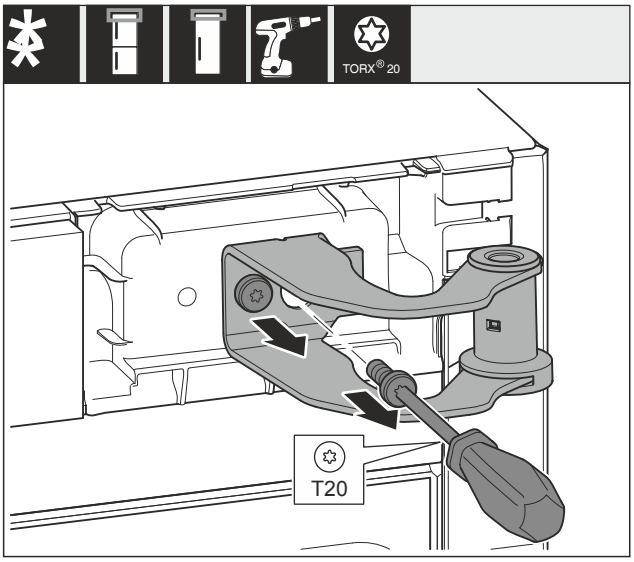

Fig. 21

- ▶ Izskrūvējiet abas skrūves.
- ▶ Paceliet un izņemiet gultņa balstu.

BRĪDINĀJUMS

Savainošanās risks, ko rada durvju izkrišana!
Ja balsta daļas nav pietiekami pieskrūvētas, durvis var izkrist. Tās var radīt smagus savainojumus. Turklāt iespējams, ka durvis kārtīgi neaizveras, līdz ar to ierīce dzesē nepareizi.

- ▶ Pieskrūvējiet gultņu balstus / gultņu skrūves ar 4 Nm.
- ▶ Pārbaudiet visas skrūves un, ja nepieciešams, papildus pievelciet.

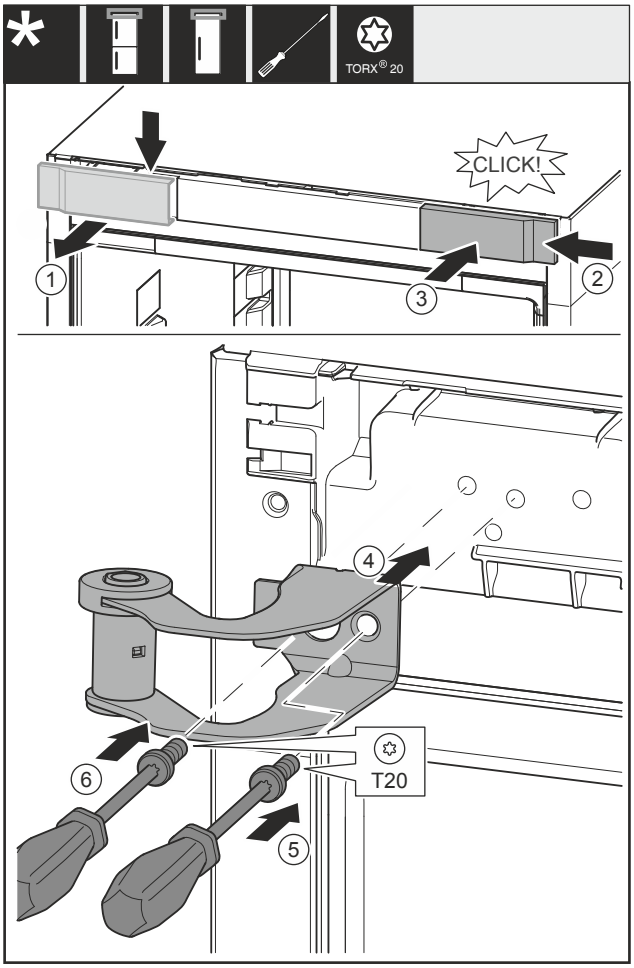

Fig. 22

- ▶ Noņemiet pārsegu *Fig. 22 (1)* no augšas uz priekšu.
- ▶ Iekabiniet pārsegu *Fig. 22 (2)*, pagrieztu par 180°, otrajā pusē no labās puses.
- ▶ Nofiksējiet pārsegu *Fig. 22 (3)*.
- ▶ Pielieciet augšējo gultņa balstu *Fig. 22 (4)*.
- ▶ Aizskrūvējiet skrūvi *Fig. 22 (5)*.
- ▶ Aizskrūvējiet skrūvi *Fig. 22 (6)*.

3.8.9 Augšējo gultņa daļu pārlikšana

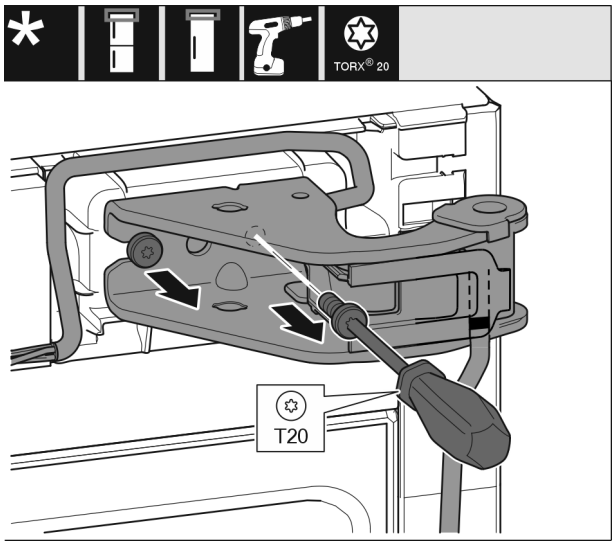

Fig. 23

▶ Izskrūvējiet abas skrūves.
▶ Paceliet un izņemiet gultņa balstu un kabeli.

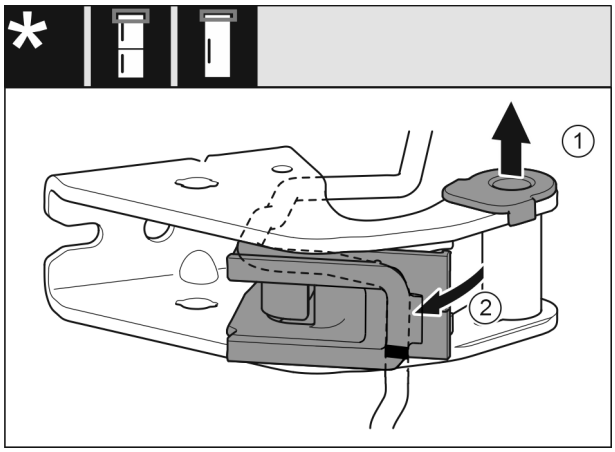

Fig. 24

▶ Izvelciet gultņa ieliktni *(1)* no vadotnes.
▶ Atvirziet kabeļa stiprinājumu *(2)*.

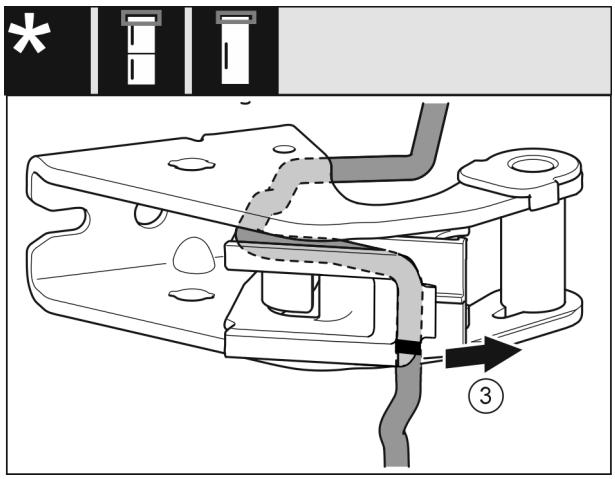

Fig. 25

▶ Noņemiet kabeli ar kabeļa stiprinājumu *(3)* no gultņa balsta.

IEVĒRĪBAI

Bojājumu risks, ko rada nepareiza kabeļa izvietošana!
Ja jūs neizvietojat kabeli saskaņā ar instrukciju, var notikt kabeļa saspiešana.

▶ Ievērojiet atzīmes uz kabeļa.

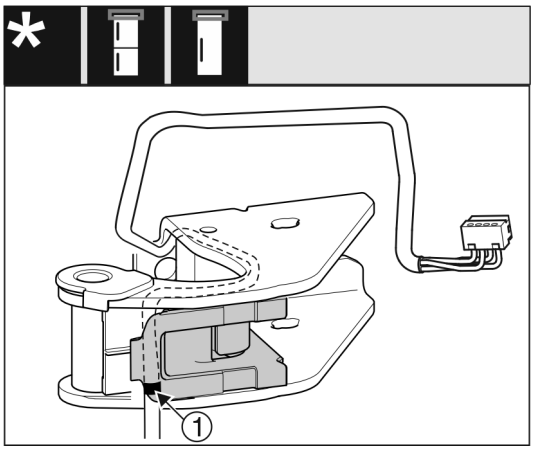

Fig. 26

▶ Ievietojiet kabeli spoguļattēla veidā kabeļa stiprinājuma augšējā gropē.
▶ Novietojiet uz kabeļa esošo vidējo atzīmi *(1)* uz kabeļa stiprinājuma malas.
▶ Pievirziet kabeļa stiprinājumu.

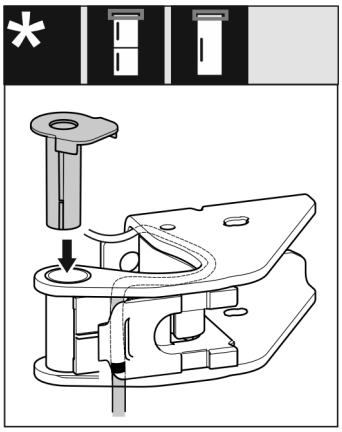

Fig. 27

▶ Ievietojiet un nofiksējiet gultņa balstu no otras puses.

BRĪDINĀJUMS

Savainošanās risks, ko rada durvju izkrišana!
Ja balsta daļas nav pietiekami pieskrūvētas, durvis var izkrist. Tās var radīt smagus savainojumus. Turklāt iespējams, ka durvis kārtīgi neaizveras, līdz ar to ierīce dzesē nepareizi.

▶ Pieskrūvējiet gultņu balstus / gultņu skrūves ar 4 Nm.
▶ Pārbaudiet visas skrūves un, ja nepieciešams, papildus pievelciet.

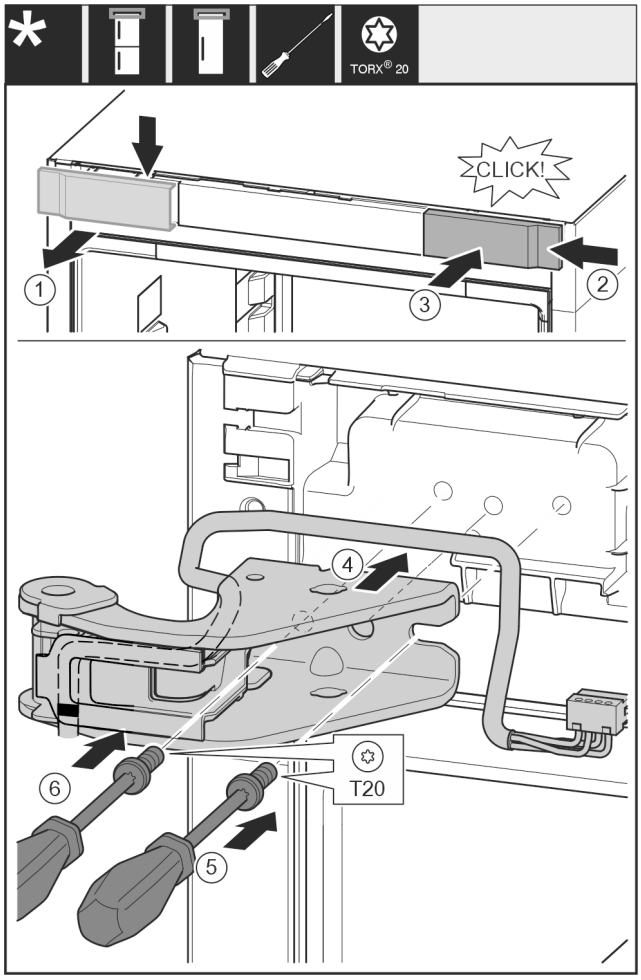

Fig. 28

- ▶ Noņemiet pārsegu *(1)* no augšas uz priekšu.
- ▶ Iekabiniet pārsegu *(2)*, pagrieztu par 180°, otrajā pusē no labās puses.
- ▶ Nofiksējiet pārsegu *(3)*.
- ▶ Pielieciet augšējo gultņa balstu *(4)* ar kabeli.
- ▶ Aizskrūvējiet skrūvi *(5)*.
- ▶ Aizskrūvējiet skrūvi *(6)*.

3.8.10 Apakšējo gultņa daļu pārlikšana

Visām ierīcēm:

BRĪDINĀJUMS

Savainošanās risks, ko rada durvju izkrišana!
Ja balsta daļas nav pietiekami pieskrūvētas, durvis var izkrist. Tās var radīt smagus savainojumus. Turklāt iespējams, ka durvis kārtīgi neaizveras, līdz ar to ierīce dzesē nepareizi.

- ▶ Pieskrūvējiet gultņu balstus / gultņu skrūves ar 4 Nm.
- ▶ Pārbaudiet visas skrūves un, ja nepieciešams, papildus pievelciet.

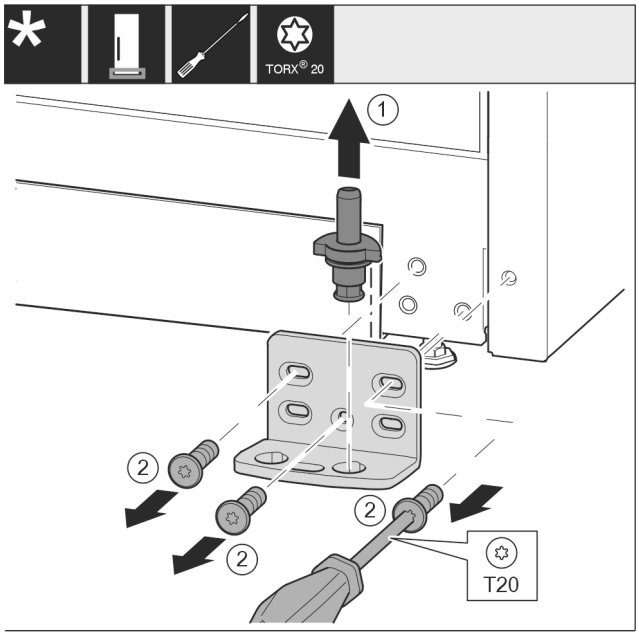

Fig. 29

- ▶ Pilnīgi izvelciet ārā uz augšu gultņa tapu *Fig. 29 (1)*.
- ▶ Ar skrūvgriezi izskrūvējiet skrūves *Fig. 29 (2)* un noņemiet gultņa balstu.

Visām ierīcēm:

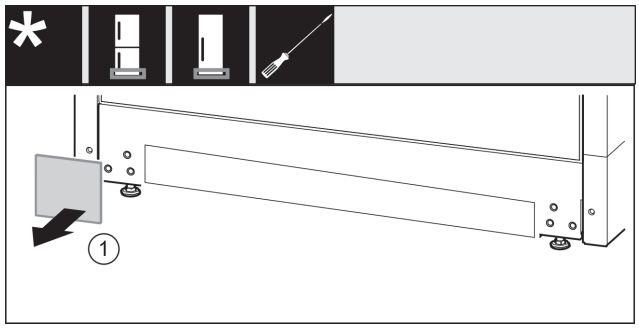

Fig. 30

- ▶ Noņemiet pārsegu *Fig. 30 (1)*.

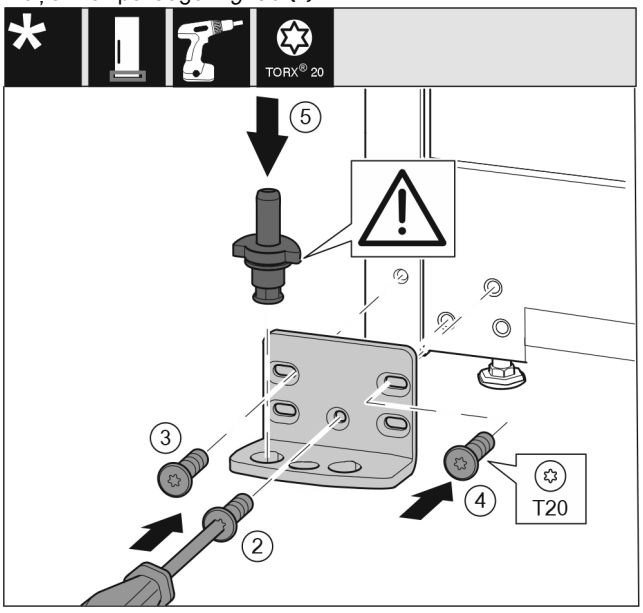

Fig. 31

- ▶ Pielieciet gultņa balstu otrā pusē un pieskrūvējiet, izmantojot skrūvgriezi. Sāciet apakšā pa vidu ar skrūvi *Fig. 31 (2)*.
- ▶ Pieskrūvējiet skrūvi *Fig. 31 (3)* un skrūvi *Fig. 31 (4)*.
- ▶ Pilnīgi ievietojiet gultņa tapu *Fig. 31 (5)*. Uzmaniet, lai fiksācijas izcilnis būtu vērsts virzienā uz aizmuguri.

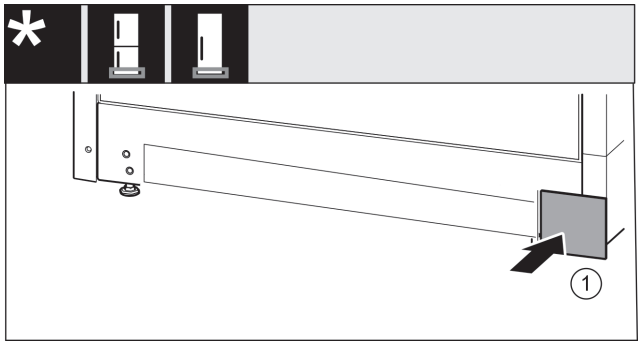

Fig. 32

▶ Uzlieciet atpakaļ pārsegu *Fig. 32 (1)* otrajā pusē.

3.8.11 Rokturu pārlikšana

Visām ierīcēm:

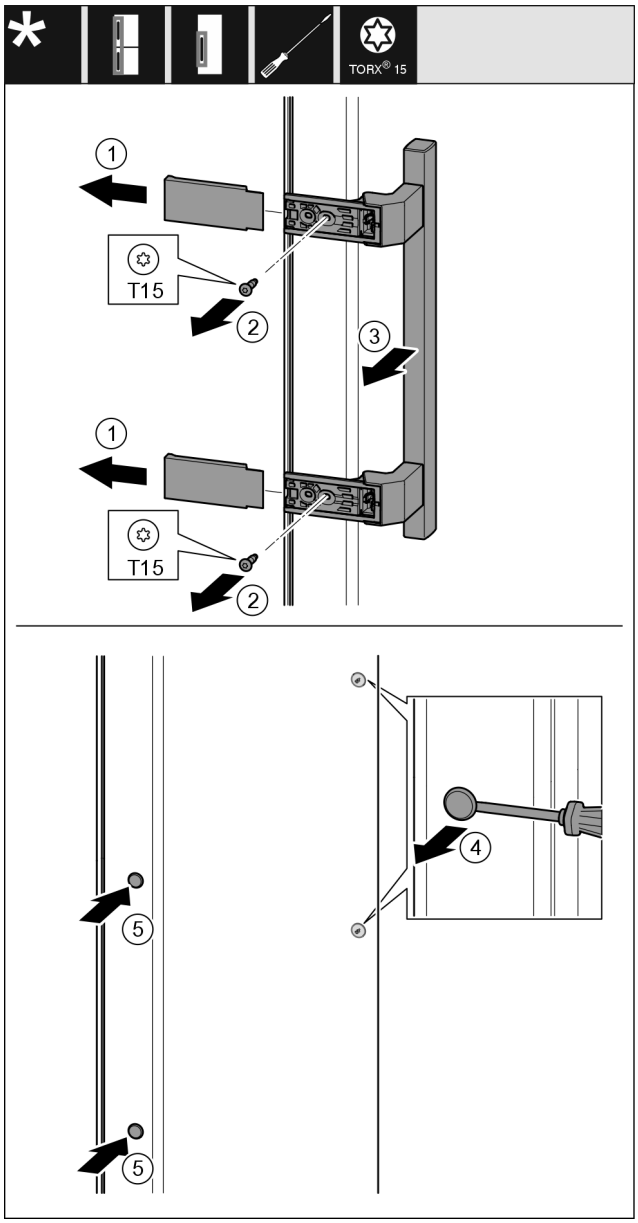

Fig. 33

▶ Noņemiet pārsegu *Fig. 33 (1)*.
▶ Ar skrūvgriezi izskrūvējiet skrūves *Fig. 33 (2)*.
▶ Noņemiet rokturi *Fig. 33 (3)*.
▶ Paceliet uzmanīgi ar plakano skrūvgriezi un izvelciet ārā sānu aizbāzni *Fig. 33 (4)*.
▶ Ievietojiet atpakaļ aizbāzni *Fig. 33 (5)* otrajā pusē.

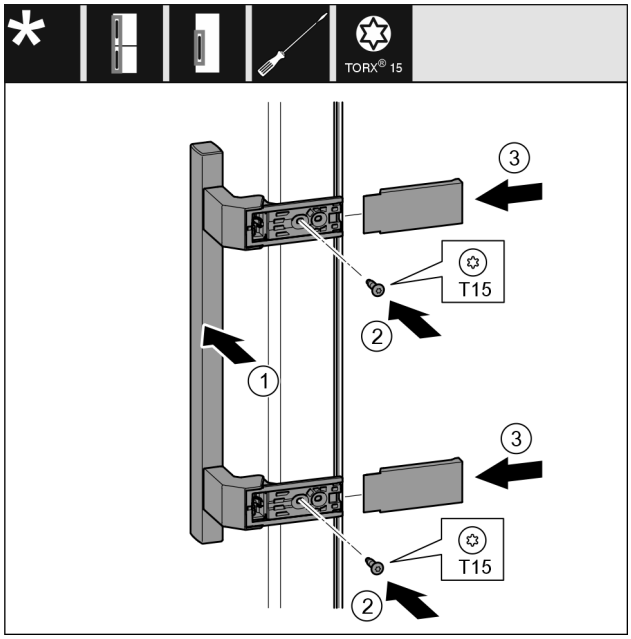

Fig. 34

▶ Pielieciet rokturi *Fig. 34 (1)* pretējā pusē.
▷ Skrūvju caurumiem jāatrodas tieši vienam virs otra.
▶ Ar skrūvgriezi pieskrūvējiet skrūves *Fig. 34 (2)*.
▶ Sānos pielieciet un uzbīdiet pārsegus *Fig. 34 (3)*.
▷ Ievērojiet pareizo nofiksēšanos.

3.8.12 Durvju montāža

▶ Uzlieciet durvis uz apakšējā gultņa balsta.

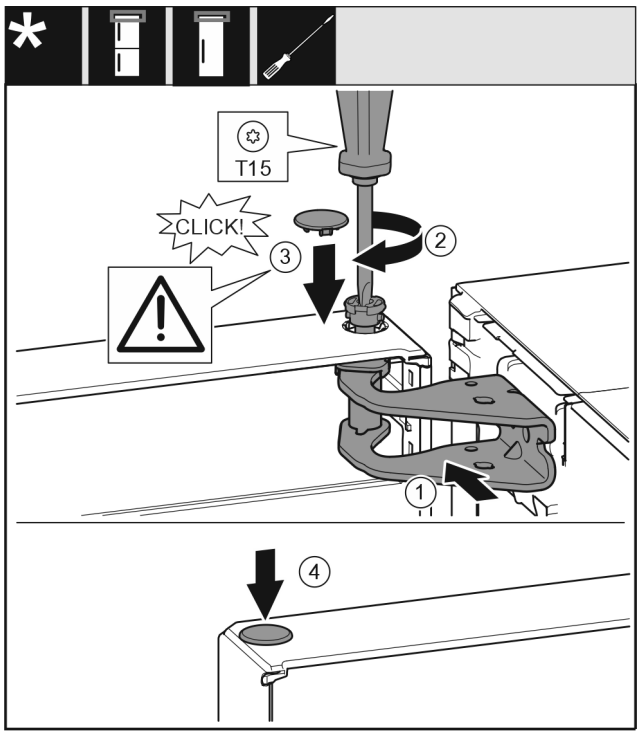

Fig. 35

▶ Nolīmeņojiet durvju augšdaļu pret atveri gultņa balstā *Fig. 35 (1)*.
▶ Ievietojiet tapu *Fig. 35 (2)* un pieskrūvējiet ar skrūvgriezi.
▶ Ievietojiet pārsegu *Fig. 35 (3)*.
▶ Pārbaudiet, lai pārsegs *Fig. 35 (3)* piekļautos pie durvīm.
▶ Ievietojiet pārsegu *Fig. 35 (4)*.

3.8.13 Durvju montāža

▶ Uzlieciet durvis uz apakšējā gultņa balsta.

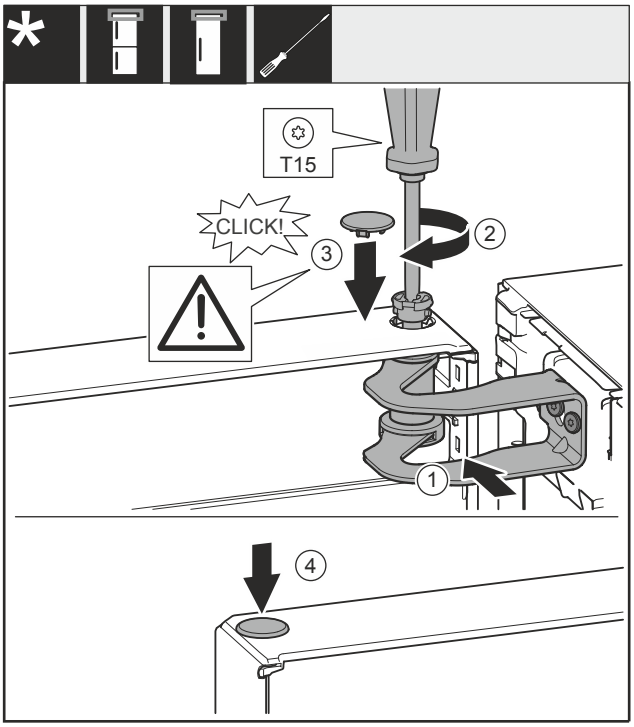

Fig. 36

- ▶ Nolīmeņojiet durvis pret atveri gultņa balstā *Fig. 36 (1)*.
- ▶ Ievietojiet tapu *Fig. 36 (2)* un pieskrūvējiet ar skrūvgriezi.
- ▶ Ievietojiet pārsegu *Fig. 36 (3)*.
- ▶ Pārbaudiet, lai pārsegs *Fig. 36 (3)* piekļautos pie durvīm.
- ▶ Ievietojiet pārsegu *Fig. 36 (4)*.

3.8.14 Durvju montāža

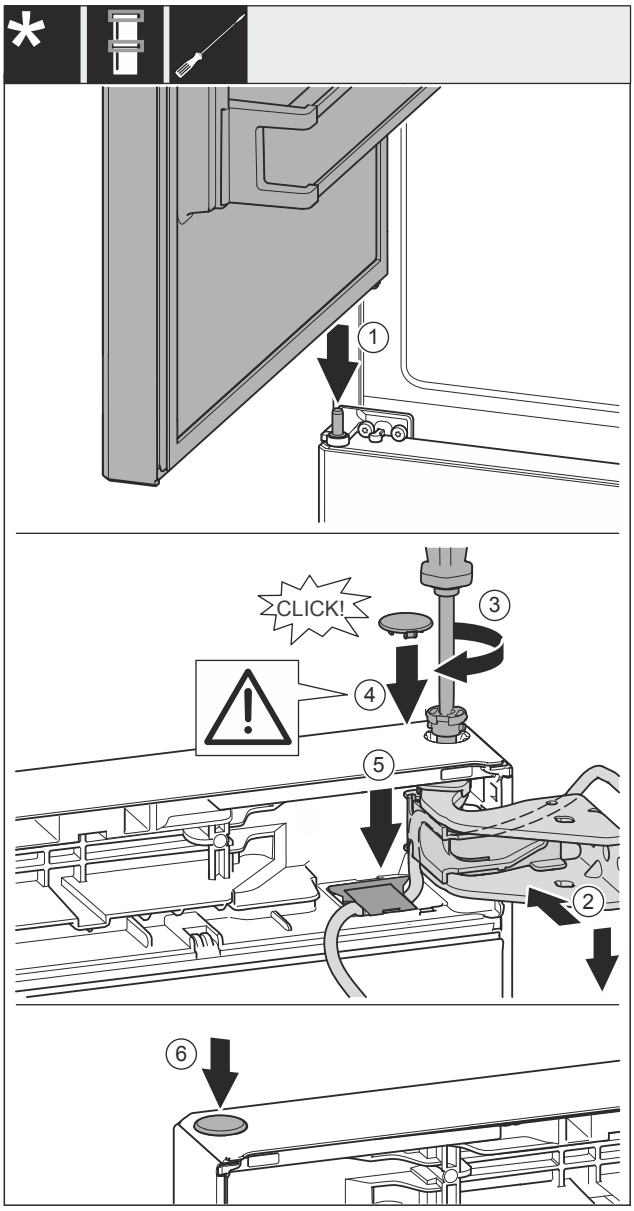

Fig. 37

- ▶ Uzlieciet augšējās durvis uz vidējās gultņa tapas *Fig. 37 (1)*.
- ▶ Nolīmeņojiet durvju augšdaļu pret atveri gultņa balstā *Fig. 37 (2)*.
- ▶ Ievietojiet tapu *Fig. 37 (3)* un pieskrūvējiet ar skrūvgriezi.
- ▶ Ievietojiet pārsegu *Fig. 37 (4)*.
- ▶ Pārbaudiet, lai pārsegs *Fig. 37 (4)* piekļautos pie durvīm.
- ▶ Ievietojiet pārsegu *Fig. 37 (5)* un spiediet uz leju, līdz tas nofiksējas.
- ▶ Ievietojiet pārsegu *Fig. 37 (6)*.

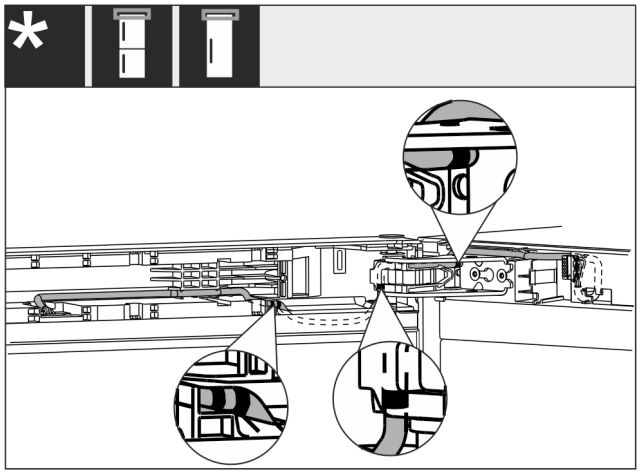

Fig. 38

▶ Izvietojiet kabeļa galu ar dubultu atzīmi durvju gala detaļā.

▷ Kabeļa izvietošana ir tāda, kā parādīta attēlā *Fig. 38 ()*.

3.8.15 Kabeļu savienojuma montāža

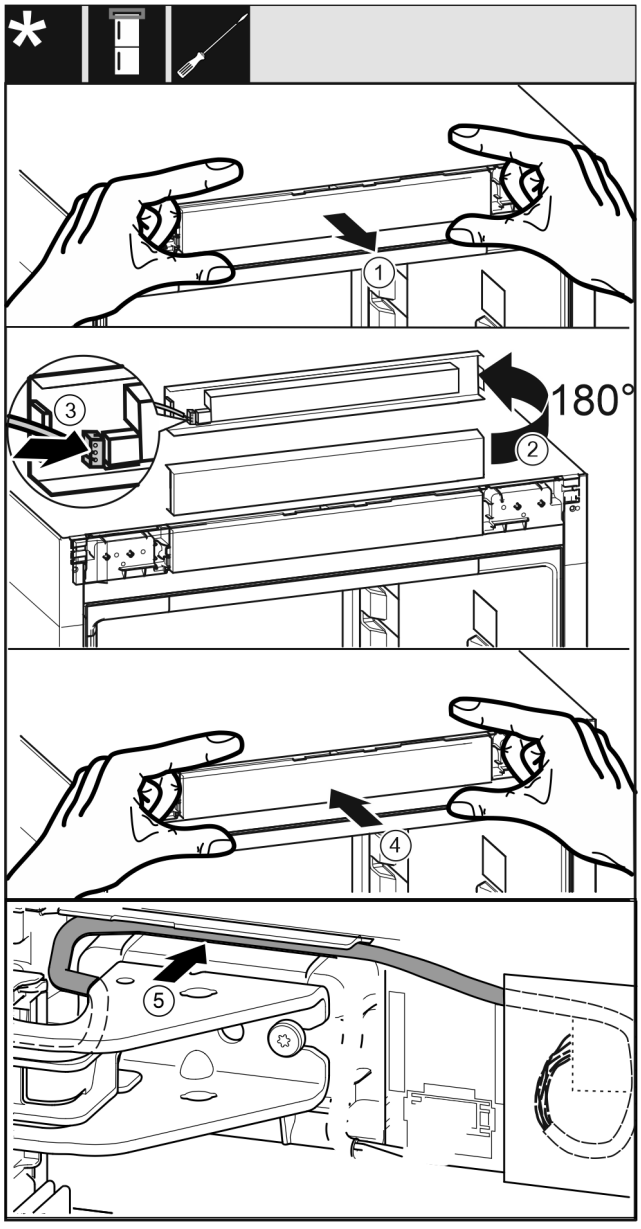

Fig. 39

▶ Izņemiet uzmanīgi vadības aizsegu *Fig. 39 (1)*.

▶ Pagrieziet vadības aizsegu *Fig. 39 (2)* par 180° uz augšu.

▶ Nofiksējiet spraudni *Fig. 39 (3)* pie vadības pārsega.

▶ Nofiksējiet atkārtoti vadības aizsegu *Fig. 39 (4)* pie ierīces.

▶ Ievietojiet uzmanīgi kabeli *Fig. 39 (5)* vadotnē virs augšējā gultņa balsta.

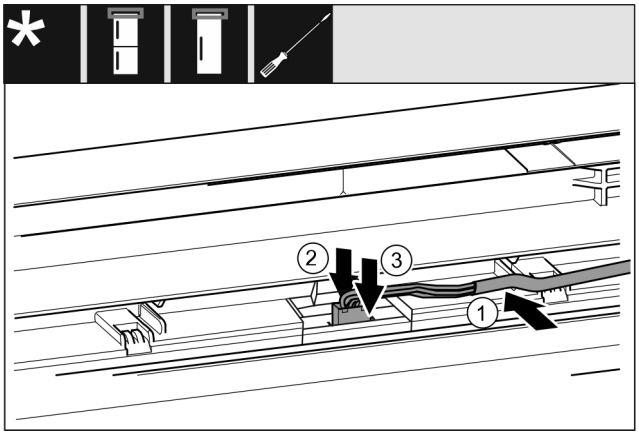

Fig. 40 Ledusskapja / saldētavas kombinācijas / saldēšanas kameras / ledusskapji

▶ Ievietojiet kabeli *Fig. 40 (1)* vadotnē augšējās durvīs.

▶ Spiediet fiksācijas izcilni *Fig. 40 (2)* uz aizmuguri.

▶ Nofiksējiet spraudni *Fig. 40 (3)*.

Visām ierīcēm:

▶ Ievietojiet vadotnē atlikušo vada garumu, ja nepieciešams, salokot cilpā.

3.8.16 Durvju līmeņošana

Visām ierīcēm:

BRĪDINĀJUMS

Savainošanās risks, ko rada durvju izkrišana!
Ja balsta daļas nav pietiekami pieskrūvētas, durvis var izkrist. Tās var radīt smagus savainojumus. Turklāt iespējams, ka durvis kārtīgi neaizveras, līdz ar to ierīce dzesē nepareizi.

▶ Pieskrūvējiet gultņu balstus ar 4 Nm.

▶ Pārbaudiet visas skrūves un, ja nepieciešams, papildus pievelciet.

▶ Nolīmeņojiet iespējami durvis ar abiem iegarenajiem caurumiem apakšējā gultņa balstā paralēli ierīces korpusam. Izskrūvējiet šim nolūkam ar klātpievienoto T20 instrumentu vidējo skrūvi apakšējā gultņa balstā. Atskrūvējiet atlikušās skrūves mazliet ar T20 instrumentu vai skrūvgriezi T20 un nolīmeņojiet iegarenajos caurumos.

▶ Atbalstiet durvis: izskrūvējiet ar dakšveida uzgriežņatslēgu SW10 no gultņa balsta apakšā kājiņu, līdz tā balstās uz grīdas, tad pagrieziet vēl par 90°.

3.8.17 Ierīces ar durvju amortizatoru: Durvju amortizatora montāža

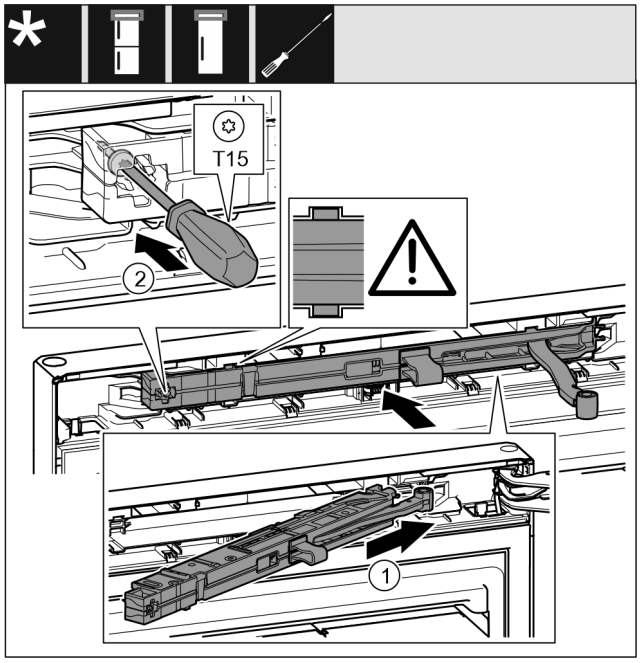

Fig. 41

- ▶ Iebīdiet slīpi durvju amortizatora mezglu *Fig. 41 (1)* gultņa balsta pusē līdz galam padziļinājumā.
- ▶ Pilnīgi iebīdiet durvju amortizatora mezglu.
- ▷ Durvju amortizatora mezgls ir pareizi novietots, ja durvju amortizatora mezgla riba atrodas vadotnē korpusā.
- ▶ Pieskrūvējiet skrūvi *Fig. 41 (2)* ar skrūvgriezi.

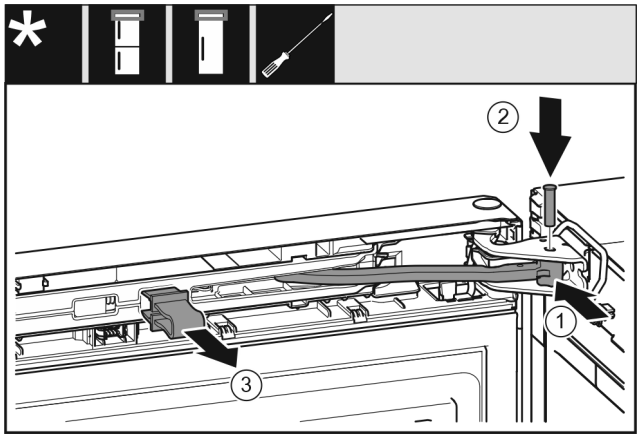

Fig. 42

Durvis ir atvērtas par 90°.

- ▶ Pagrieziet šarnīru *Fig. 42 (1)* gultņa balstā.
- ▶ Ievietojiet tapu *Fig. 42 (2)* gultņa balstā un šarnīrā. Uzmaniet, lai fiksācijas izcilnis pareizi atrastos rievā.
- ▶ Noņemiet aizturi *Fig. 42 (3)*.

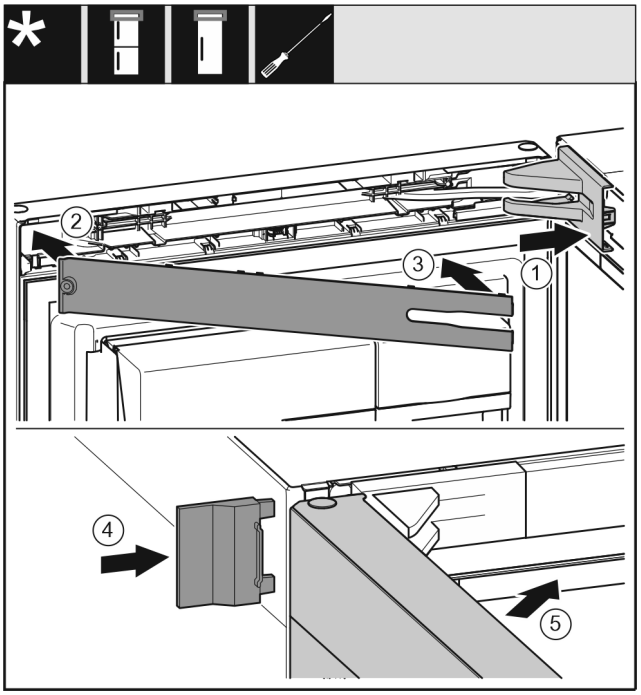

Fig. 43

- ▶ Uzlieciet un nofiksējiet gultņa balsta pārsegu *Fig. 43 (1)*, ja nepieciešams, uzmanīgi atspiediet.
- ▶ Uzlieciet aizsegu *Fig. 43 (2)*.
- ▶ Pievirziet un nofiksējiet aizsegu *Fig. 43 (3)*.
- ▶ Uzbīdiet ārējo pārsegu *Fig. 43 (4)*.
- ▶ Aizveriet augšējās durvis *Fig. 43 (5)*.

3.9 Ierīces pievienošana pie ūdens apgādes

Pārliecinieties, vai ir izpildīti šādi priekšnoteikumi:

- ❑ Izmēri pieslēgumam pie ūdens apgādes ir zināmi un tiek ievēroti.
- ❑ Ir ievērots ūdens spiediens.
- ❑ Ūdens padeve ierīcei noris pa aukstā ūdens cauruļvadu, kas iztur darba spiedienu, un ir pievienots pie dzeramā ūdens apgādes.
- ❑ Visas ierīces un aprīkojumi, kas tiek izmantoti ūdens padevei, atbilst attiecīgās valsts spēkā esošajiem noteikumiem.
- ❑ Ierīces aizmugure ir pieejama, lai jūs varētu pievienot ierīci pie dzeramā ūdens apgādes.
- ❑ Tiek izmantota klātpievienotā šļūtene. Nolietotās šļūtenes ir utilizētas.
- ❑ Šļūtenes fitingā ir siets ar blīvējumu.
- ❑ Starp lokano cauruļvadu un mājas ūdens pieslēgumu jāparedz ūdens krāns, lai vajadzības gadījumā jūs varētu pārtraukt ūdens padevi.
- ❑ Ūdens krāns atrodas ārpus ierīces aizmugures zonas un ir viegli pieejams. Tādējādi jūs varat ierīci novietot iespējami tuvu pie sienas un vajadzības gadījumā jūs varat ātri aizgriezt ūdens krānu.

BRĪDINĀJUMS

Elektriskā trieciena risks, ko rada ūdens!

- ▶ Pirms pieslēguma pie ūdensvada: Atvienojiet ierīci no kontaktligzdas.
- ▶ Pirms pieslēguma pie ūdens pievades cauruļvadiem: Noslēdziet ūdens apgādi.
- ▶ Pārliecinieties, vai tikai kvalificēti speciālisti pievieno ierīci pie dzeramā ūdens apgādes.

BRĪDINĀJUMS
Saindēšanās risks, ko rada netīrs ūdens!
▶ Pievienojiet tikai pie dzeramā ūdens apgādes.

3.9.1 Šļūtenes pievienošana

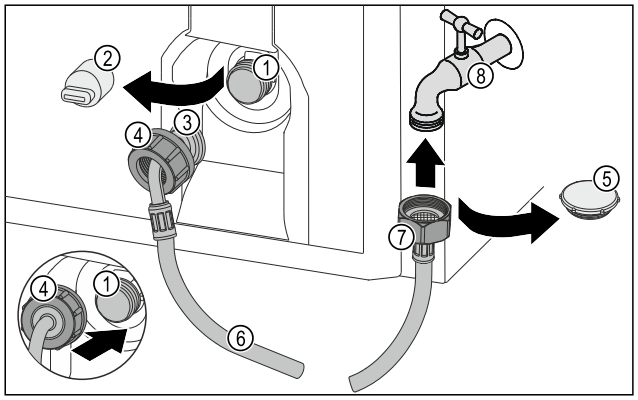

Fig. 44

(1) Magnētiskais vārsts: Magnētiskais vārsts ir apakšā ierīces aizmugurē. Tam ir R3/4 savienojuma vītne.
(2) Pārsegs
(3) Noslīpināts šļūtenes gals
(4) Uzgrieznis
(5) Noslēgvāciņš
(6) Šļūtene
(7) Taisns šļūtenes gals
(8) Ūdens krāns

IEVĒRĪBAI
Bojājumu risks, ko rada nelietpratīga montāža!
▶ Nesabojājiet vai nepārlociet šļūteni montāžas laikā.
▶ Nesabojājiet vai nepārlociet šļūteni, uzstādot ierīci.

Šļūtenes pievienošana pie ierīces:
▶ Noņemiet pārsegu *(2)*.
▶ Virziet līdz galam uzgriezni *(4)* pāri noslīpinātam šļūtenes galam *(3)* un noturiet.

IEVĒRĪBAI
Neblīvs magnētiskais vārsts, ko rada bojātas vītnes vijumi! Ja magnētiskais vārsts ir neblīvs, var izplūst ūdens.
▶ Ievērojiet turpmākās norādes par uzgriežņu montāžu uz magnētiskā vārsta.

▶ Pielieciet uzgriezni *(4)* uzmanīgi uz magnētiskā vārsta *(1)* un noturiet.
▶ Uzskrūvējiet uzgriezni *(4)* ar roku taisni uz vītnes, līdz ir panākts drošs un stingrs nostiprinājums.
▷ Šļūtene ir pievienota pie ierīces.

Šļūtenes pievienošana pie ūdens krāna:
▶ Noņemiet noslēgvāciņu *Fig. 44 (5)*.
▶ Pielieciet taisno šļūtenes galu *Fig. 44 (7)* pie ūdens krāna *Fig. 44 (8)*.
▶ Pievelciet taisnā šļūtenes gala *Fig. 44 (7)* uzgriezni pulksteņrādītāja kustības virzienā.
▷ Šļūtene ir pievienota pie ūdens krāna.

3.9.2 Ūdens sistēmas pārbaude

Pirms jūs pilnīgi uzstādāt ierīci, Liebherr iesaka pārbaudīt ūdens sistēmas hermētiskumu.
▶ Ievietojiet InfinitySpring ūdens tvertni.
▶ Ievietojiet InfinitySpring ūdens filtru.
▶ Atveriet lēnām ūdens krānu.
▶ Pārbaudiet, vai šļūtenes, ūdens padeve un pieslēgumi ir hermētiski.
▷ Ūdens sistēmas hermētiskums ir pārbaudīts.
▷ Ūdens sistēma ir hermētiska: Jūs varat pilnīgi uzstādīt ierīci.

Norāde
InfinitySpring: Pirms pirmās lietošanas reizes jums jāsāk lietot InfinitySpring. Šim nolūkam jāatgaiso un jāiztīra ūdens sistēma. (skatiet Quick Start Guide vai lietošanas pamācību)

3.10 Sienas spraišļu montāža*

Ievērojot norādīto atstatumu līdz sienai, ierīce sasniedz deklarēto enerģijas patēriņu un neveido kondensātu augstāka apkārtējās vides mitruma gadījumā. Ierīce ir pilnīgi gatava ekspluatācijai bez sienas atstatuma spraišļiem, taču tai ir mazliet lielāks elektroenerģijas patēriņš.

Ja jūs ievietojat sienas atstatuma spraišļus, tad ierīces dziļums palielinās par apm. 15 mm.*

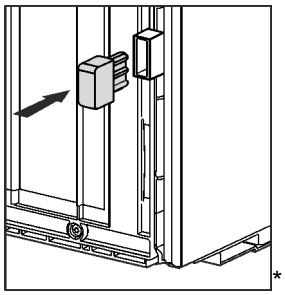

*

▶ Ierīce ar pievienotiem sienas atstatuma spraišļiem: Piestipriniet sienas atstatuma spraišļus ierīces aizmugurē apakšējā kreisajā un labajā pusē.

3.11 Ierīces uzstādīšana

UZMANĪBU
Savainošanās risks, ko rada smaga ierīce!
▶ Ierīce uz uzstādīšanas vietu jāpārvieto divām personām.

BRĪDINĀJUMS
Ugunsbīstamība, ko rada īssavienojums!
▶ Kad jūs uzstādāt ierīci: Nesalokiet, neiespiediet vai nebojājiet tīkla pieslēguma vadu.
▶ Nelietojiet ierīci ar bojātu tīkla pieslēguma vadu.

BRĪDINĀJUMS
Ugunsgrēka un savainojumu bīstamība!
▶ Uz ierīces aizliegts novietot siltumu radošas ierīces, piemēram, mikroviļņu krāsni, tosteri utt.!

Pārliecinieties, vai ir ievēroti šādi priekšnosacījumi:
❑ Pārbīdiet ierīci vienīgi nepiepildītā stāvoklī.
❑ Uzstādiet ierīci vienīgi ar palīdzību.

▶ Izņemiet tīkla pieslēguma vadu no papildaprīkojuma komplekta.
▶ Ievietojiet pilnīgi tīkla pieslēguma vada vājstrāvas ierīces ligzdu ierīces kontaktdakšā ierīces aizmugurē. Ievērojiet vājstrāvas ierīces ligzdas nostiprinājumu.
▶ Izvietojiet tīkla kontaktdakšu pēc vajadzības ar auklas palīdzību kā brīvi pieejamu tīkla kontaktdakšu.

3.12 Ierīces nolīmeņošana

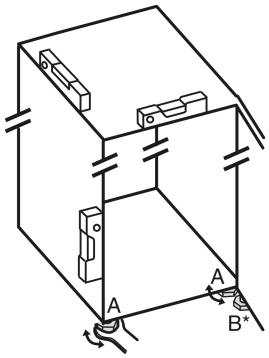

Fig. 45

▶ Izmantojot pievienoto uzgriežņu atslēgu un līmeņrādi, izskrūvējiet kājiņas *Fig. 45 (A)*, līdz ierīce ir noregulēta stabilā un taisnā stāvoklī.
▷ Ierīce ir nolīmeņota.

UZMANĪBU
Savainošanās un bojājumu risks, ko rada ierīces apgāšanās! Ja kājiņa **B** pie apakšējā gultņa balsta nepareizi balstās uz grīdas, ierīce var apgāzties. Tas var radīt bojājumus un savainojumus.
▶ Saskaņā ar norādījumiem izskrūvējiet kājiņu **B** pie gultņa balsta.

▶ Izmantojot pievienoto uzgriežņu atslēgu, izskrūvējiet kājiņu *Fig. 45 (B)* no gultņa balsta, līdz tas atrodas uz grīdas.
▶ Kājiņu *Fig. 45 (B)* turpiniet griezt maksimāli par 90°, lai novērstu durvju sabojāšanu.
▷ Ierīce ir nodrošināta pret apgāšanos.

3.13 Vairāku ierīču uzstādīšana

Ierīces ir izstrādātas atšķirīgiem uzstādīšanas veidiem. Ja vēlaties uzstādīt vairākas ierīces vienu blakus otrai vai vienu virs otras, pārliecinieties, vai ir izpildīti šādi priekšnoteikumi:

❑ Uzstādiet vienīgi tādas ierīces vienu blakus otrai vai vienu virs otras, kuras ir izstrādātas šim nolūkam.
❑ Ievērojiet norādes un turpmāko tabulu.

IEVĒRĪBAI
Bojājumu bīstamība no kondensāta!
▶ Neuzstādiet ierīci tieši blakus citam ledusskapim/saldētavai.

Modelis	Uzstādīšanas veids
Visi modeļi	Atsevišķi
Modeļi, kura modeļa apzīmējums sākas ar **S...**.	Side-by-Side (SBS)
Modeļi bez sānu sieniņas apsildes	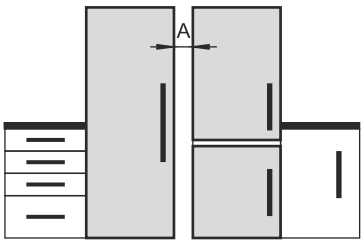 **Viena blakus otrai:** Uzstādiet ar atstatumu **A** 70 mm starp ierīcēm. Ja jūs neievērojat šo atstatumu, tad starp ierīcēm pie sānu sieniņām veidojas kondensāts. 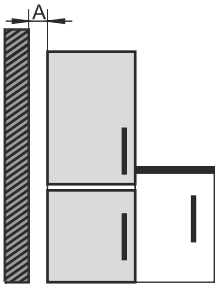 **Pie ārējās sieniņas:** Uzstādiet ar atstatumu **A**, kā veic uzstādīšanu vienu blakus otrai. Ja jūs neievērojat šo atstatumu, tad pie ierīces sānu sieniņas var veidoties kondensāts.

Modeļi un to uzstādīšanas veids

Samontējiet ierīces saskaņā ar atsevišķo montāžas pamācību.

3.14 Ierīces iebūve virtuves iekārtā

Ierīci varat iebūvēt virtuves iekārtā. Turklāt ievērojiet turpmāk aprakstītos uzstādīšanas nosacījumus:

- Ja virs ierīces uzstādāt uzliekamu skapīti, jums skapīša aizmugurē jāizveido atbilstoša dziļuma ventilācijas profils.
- Ja uzstādāt ierīci ar eņģēm blakus sienai, tas jāņem vērā attālums līdz ierīces sānam.
- Lai nodrošinātu pilnīgu durvju atvēršanu, ierīcei ir jābūt izvirzītai par priekšējās daļas biezumu. Atkarībā no nišas dziļuma ierīci var izvirzīt vēl vairāk.

Norāde
Ierīcēm ar durvju amortizatoru komplektu durvju atvēršanas leņķa ierobežošanai līdz 90° var iegādāties klientu apkalpošanas dienestā.

BRĪDINĀJUMS
Ugunsbīstamība, ko rada īssavienojums!
▶ Kad jūs uzstādāt ierīci: Nesalokiet, neiespiediet vai nebojājiet tīkla pieslēguma vadu.
▶ Nelietojiet ierīci ar bojātu tīkla pieslēguma vadu.

Pārliecinieties, vai ir izpildīti šādi priekšnoteikumi:

❑ Kontaktligzda ir viegli pieejama un neatrodas ierīces aizmugurē.
❑ Pieplūdes ventilācijas prasības ir ievērotas. (skat. 3.3 Pieplūdes ventilācijas prasības)
❑ Ir ņemti vērā pieslēgumu parametri. (skat. 3.16 Ierīces pievienošana pie elektroapgādes)
❑ Ir uzmontēti sienas atstatuma spraišļi.*

3.14.1 Nišas izmēri ierīcēm ar sviras rokturi

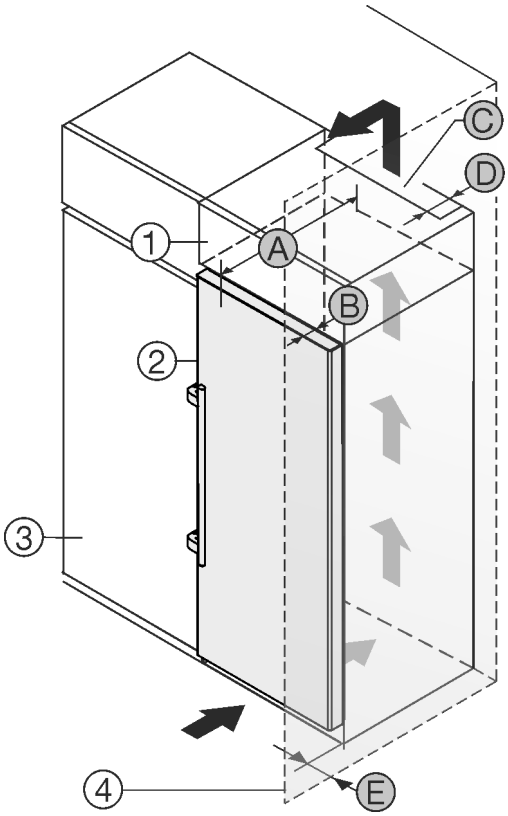

Fig. 46

(1) Uzliekams skapītis
(2) Ierīce
(3) Virtuves skapis
(4) Siena
(A) Ierīces dziļums
(B) Durvju dziļums
(C) Ventilācijas šķērsgriezums
(D) Ierīces mugurpuses attālums
(E) Attālums līdz ierīces sānam

Ierīces ar sviras rokturi:	
A	675 mm[x]
B	75 mm
C	vismaz 300 cm²
D	vismaz 50 mm
E	vismaz 57 mm

[x] Ierīcēm ar sienas spraišļiem izmērs palielinās par 15 mm.*

3.15 Darbības pēc uzstādīšanas

▶ Ierīces iekšpusē noņemiet visas transportēšanas stiprinājumu daļas.

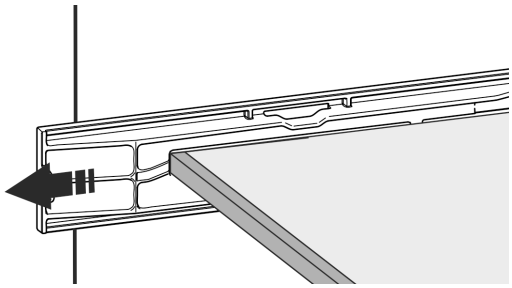

Fig. 47

▶ Noņemiet pie plaukta pievienotās transportēšanas stiprinājumu daļas.

IEVĒRĪBAI
Mantas bojājums, ko rada smaili vai asi priekšmeti!
Ja izmantojat smailus vai asus priekšmetus, lai noņemtu iepakojuma materiālu, varat sabojāt ierīci.
▶ Neizmantojiet smailus vai asus priekšmetus, lai noņemtu iepakojuma materiālu.

▶ Noņemiet aizsargplēves ierīces iekšpusē: Plēvi novelciet, turot to lēzeni detaļas tuvumā, lai minimizētu plēves saķeres spēku.
▶ Notīriet ierīci. (skat. 10.9 Ierīces tīrīšana)
▶ Pierakstiet veidu (modeli, numuru), ierīces apzīmējumu, ierīces/sērijas numuru, iegādes datumu un tirdzniecības uzņēmuma adresi.

3.16 Ierīces pievienošana pie elektroapgādes

BRĪDINĀJUMS
Elektriskā trieciena risks un savainošanās risks, ko rada bojāta ierīce vai bojāts tīkla pieslēguma vads!
Briesmas dzīvībai un griezti savainojumi. Ja ierīce vai tīkla pieslēguma vads transportēšanas laikā bija bojāts, tad jūs varat gūt nāvējošu elektrisko triecienu. Turklāt jūs varat sagriezties pie ierīces korpusa bojātajām daļām.
▶ Pārbaudiet ierīci un tīkla pieslēguma vadu pēc transportēšanas, vai nav bojājumu.
▶ Nesāciet lietot ierīci nekādā gadījumā, ja ir bojāta ierīce vai tīkla pieslēguma vads.
▶ Sazinieties ar klientu servisu.

Jūs pievienojat šo ierīci pie elektrotīkla, izmantojot atsevišķi piegādāto tīkla pieslēguma vadu. Tīkla pieslēguma vada vienā galā ir vājstrāvas ierīces ligzda un otrā galā tīkla kontaktdakša.

Pārliecinieties, vai ir izpildīti šādi priekšnoteikumi:
- Ierīce un tīkla pieslēguma vads nav bojāti.
- Ierīce ir uzstādīta atbilstoši noteikumiem. (skat. 3.10 Sienas spraišļu montāža*)
- Ir ievērotas elektriskā pieslēguma prasības.
- Izmēri pieslēgumam atbilstoši noteikumiem ir zināmi un ievēroti. (skat. 3.4 Elektroapgādes pieslēgumu parametri)
- Tīkla spriegums un frekvence atbilst norādēm datu plāksnītē.
- Kontaktligzda ir iezemēta atbilstoši noteikumiem un elektriski aizsargāta ar drošinātāju.
- Drošinātāja atkrišanas strāva atrodas diapazonā no 10 A līdz 16 A.
- Kontaktligzda ir viegli pieejama un neatrodas ierīces aizmugurē. (skat. 3.4 Elektroapgādes pieslēgumu parametri)

IEVĒRĪBAI
Bojājumu risks, ko rada nelietpratīga lietošana!
Ierīces elektrisko komponentu bojājums.
▶ Izmantojiet vienīgi komplektā iekļauto tīkla pieslēguma vadu.

BRĪDINĀJUMS
Ugunsbīstamība, ko rada nelietpratīga pievienošana!
Apdegumi.
Ierīces bojājumi.
▶ Neizmantojiet pagarinātājus.
▶ Neizmantojiet sadales ierīces.

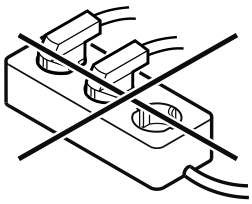

IEVĒRĪBAI
Bojājumu risks, ko rada nelietpratīga pievienošana!
Ierīces bojājumi.
▶ Nepievienot ierīci pie savrupa strāvas pārveidotāja, piem., saules elektrostacijām un benzīna ģeneratoriem.

▶ Pievienojiet tīkla pieslēguma vada tīkla kontaktdakšu pie elektroapgādes. Ievērojiet tīkla kontaktdakšas nostiprinājumu kontaktligzdā.
▷ Displejā parādās Liebherr logotips.
▷ Rādījums pārslēdzas uz gaidstāves simbolu.
▷ Ja 60 sekunžu laikā nenotiek nekādas darbības: Gaidstāves simbols izbalē vai izzūd.
▷ Ierīce ir pievienota. Pirmreizējo ekspluatāciju skatiet šādās nodaļās vai lietošanas pamācībā.

3.17 Iepakojuma otrreizēja pārstrāde

BRĪDINĀJUMS
Briesmas noslāpt, rotaļājoties ar iepakojuma materiālu un plēvēm!
▶ Neļaut bēriem rotaļāties ar iepakojuma materiāliem.

Iepakojums ir izgatavots no otrreizēji izmantojamām izejvielām:
- Gofrētais kartons/kartons
- Daļas no putu polistirola
- Plēves un maisiņi - no polietilēna
- Stiprinājuma lentes - no polipropilēna
- naglots koka rāmis ar polietilēna paplāksni*

▶ Nogādāt iepakojuma materiālu oficiālā savākšanas vietā.

4 Touch & Swipe displeja darbības princips

Jūs vadāt šo ierīci, izmantojot Touch & Swipe displeju. Izmantojot Touch & Swipe displeju (turpmāk tekstā saukts displejs), jūs izvēlaties ierīces funkcijas, viegli pieskaroties vai slidinot pirkstu. Ja jūs 10 sekundes neveicat nevienu darbību displejā, tad rādījums atgriežas vai nu augstākstāvošā izvēlnē, vai tieši uz statusa rādījumu.

4.1 Navigācijas un simbolu skaidrojums

Attēlos izmanto dažādus simbolus navigācijai ar displeju. Turpmākajā tabulā ir aprakstīti šie simboli.

Simbols	Apraksts
	**Īslaicīga pieskaršanās displejam:** Aktivizējiet / deaktivizējiet funkciju. Apstipriniet izvēli. Atveriet apakšizvēlni.
	**Ilgstoša pieskaršanās displejam ar sniegto laika norādi (piem., 3 sekundes):** Aktivizējiet / deaktivizējiet funkciju vai vērtību.
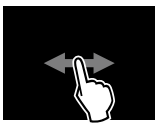	**Pirksta slidināšana pa labi vai pa kreisi:** Pārvietojieties izvēlnē.
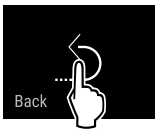	**Īslaicīga pieskaršanās simbolam Atpakaļ:** Atgriezieties par vienu izvēlnes līmeni.
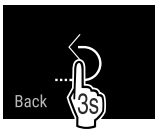	**3 sekunžu pieskaršanās simbolam Atpakaļ:** Atgriezieties uz statusa rādījumu.
	**Bultiņa ar pulksteni:** Paiet vairāk par 10 sekundēm, līdz turpmākais rādījums parādās displejā.
	**Bultiņa ar laika norādi:** Paiet norādītais laiks, līdz turpmākais rādījums parādās displejā.
	**Simbols "Iestatījumu izvēlnes atvēršana":** Pārejiet uz iestatījumu izvēlni un atveriet iestatījumu izvēlni. Ja nepieciešams: Pārvietojieties iestatījumu izvēlnē līdz vajadzīgajai funkcijai. (skat. 4.2.1 Iestatījumu izvēlnes atvēršana)
	**Simbola "Paplašināta izvēlne" atvēršana:** Pārejiet uz paplašināto izvēlni un atveriet paplašināto izvēlni. Ja nepieciešams: Pārvietojieties paplašinātajā izvēlnē līdz vajadzīgajai funkcijai. (skat. 4.2.2 Paplašinātas izvēlnes atvēršana)
Nekādas darbības 10 sekunžu laikā	Ja jūs 10 sekundes neveicat nevienu darbību displejā, tad rādījums atgriežas vai nu augstākstāvošā izvēlnē, vai tieši uz statusa rādījumu.
Durvju atvēršana un atkārtota aizvēršana.	Ja jūs aizverat durvis un uzreiz tās atkal atverat, rādījums atgriežas tieši uz statusa rādījumu.

Piezīme: Displeja attēlus parāda ar jēdzieniem angļu valodā.

4.2 Izvēlnes

Ierīces funkcijas ir sadalītas dažādās izvēlnēs:

Izvēlne	Apraksts
Galvenā izvēlne	Kad jūs ieslēdzat ierīci, tad jūs automātiski atrodaties galvenajā izvēlnē. No šejienes jūs pārvietojaties uz svarīgākajām ierīces funkcijām, uz iestatījumu izvēlni un uz paplašināto izvēlni.

Izvēlne	Apraksts
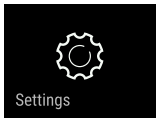 Iestatījumu izvēlne	Iestatījumu izvēlne satur papildu ierīces funkcijas par šīs ierīces iestatīšanu.
Paplašināta izvēlne	Paplašināta izvēlne satur īpašas ierīces funkcijas par šīs ierīces iestatīšanu. Piekļuve paplašinātai izvēlnei ir aizsargāta ar ciparu kodu **1 5 1**.

4.2.1 Iestatījumu izvēlnes atvēršana

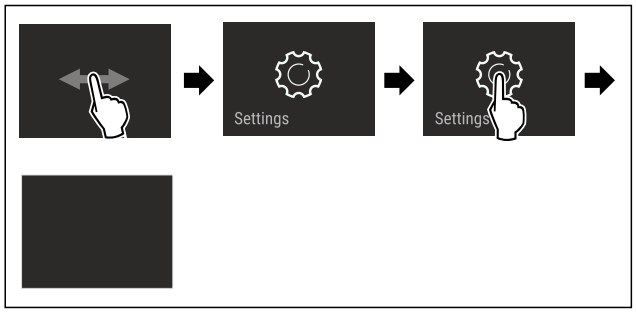

Fig. 48 Ilustratīvs attēlojums

▶ Veiciet darbības soļus, kā parādīts attēlā.
▷ Iestatījumu izvēlne ir atvērta.
▶ Ja nepieciešams: Pārvietojieties līdz vajadzīgajai funkcijai.

4.2.2 Paplašinātas izvēlnes atvēršana



Fig. 49

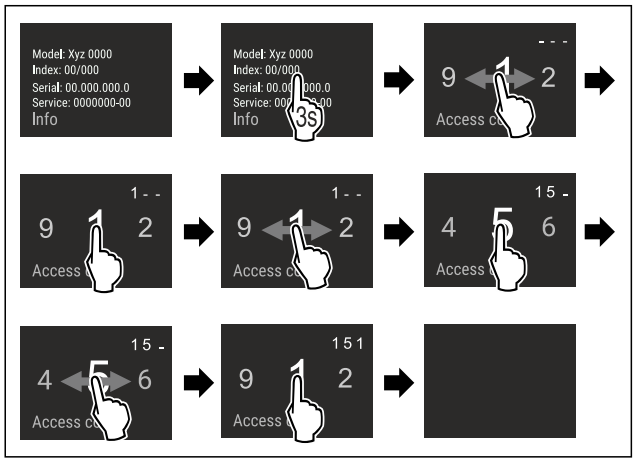

*Fig. 50 Ilustratīvs attēlojums, piekļuve ar ciparu kodu **151***

▶ Veiciet darbības soļus, kā parādīts attēlā.
▷ Paplašināta izvēlne ir atvērta.
▶ Ja nepieciešams: Pārvietojieties līdz vajadzīgajai funkcijai.

4.3 Miera režīms

Ja jūs 1 minūti nepieskaraties displejam, tad displejs pāriet miera režīmā. Miera režīmā rādījuma spilgtums ir apslāpēts.

4.3.1 Miera režīma pabeigšana

▶ Pieskarieties īslaicīgi ar pirkstu displejam.
▷ Miera režīms ir pabeigts.

5 Ekspluatācijas uzsākšana

5.1 Ierīces ieslēgšana (pirmreizējā ekspluatācija)

Pārliecinieties, vai ir izpildīti šādi priekšnoteikumi:

- ❑ Ierīce ir uzstādīta un pievienota atbilstoši montāžas pamācībai.
- ❑ Visas līmlentes, līmējamās plēves un aizsargplēves, kā arī transportēšanas stiprinājumi ierīcē un uz ierīces ir noņemti.
- ❑ No atvilktnēm ir izņemti visi reklāmas materiāli.
- ❑ Touch & Swipe displeja darbības princips ir zināms. (skat. 4 Touch & Swipe displeja darbības princips)

Ieslēdziet ierīci, izmantojot Touch & Swipe displeju:

▶ Ja displejs ir miera režīmā: Pieskarieties īslaicīgi displejam.
▶ Veiciet darbības soļus, kā parādīts attēlā.

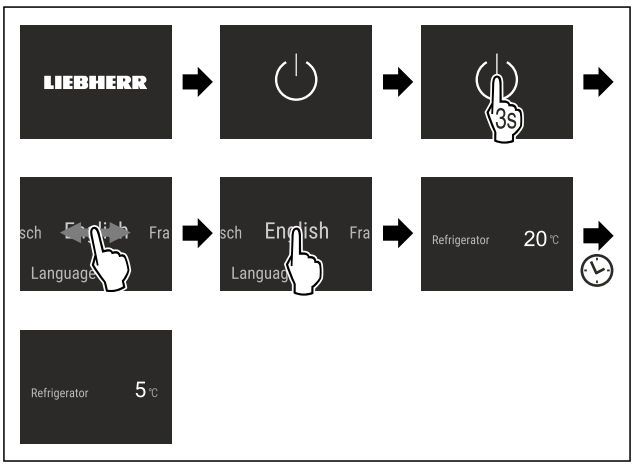

Fig. 51 Ilustratīvs attēlojums

▷ Redzams statusa indikators.
▷ Ierīce dzesē produktus līdz iestatītajai mērķa temperatūrai.
▷ Ierīce sāk darboties demonstrācijas režīmā (parādās statusa rādījums ar vārdu DEMO): Ja ierīce palaižas demonstrācijas režīmā, tad nākamo 5 minūšu laikā jūs varat deaktivizēt demonstrācijas režīmu. (skat. Demonstrācijas režīms)

Papildu informācija:

- InfinitySpring lietošanas sākšana. (skat. 5.2 InfinitySpring lietošanas sākšana)
- HydroBreeze lietošanas sākšana. (skat. 5.3 HydroBreeze lietošanas sākšana)
- SmartDevice lietošanas sākšana. (skat. 2.3 SmartDevice) un (skat. WLAN)

Norāde
Ražotājs iesaka:

▶ Ievietojiet pārtikas produktus: Gaidiet apmēram 6 stundas, līdz ir sasniegta iestatītā temperatūra.
▶ Ievērojiet norādes par uzglabāšanu. (skat. 6.1 Norādes par uzglabāšanu)

Norāde
Jūs saņemsiet piederumus Liebherr-Hausgeräte internetveikalā tīmekļa vietnē go.liebherr.com/47wtc4.

5.2 InfinitySpring lietošanas sākšana

Ja šī ierīce ir aprīkota ar InfinitySpring, tad jums **pirms pirmās lietošanas reizes** jāatgaiso InfinitySpring ūdens sistēma un jāiztīra InfinitySpring.

Pārliecinieties, vai ir izpildīti šādi priekšnoteikumi:

- ❑ Ūdens pieslēgums ir izveidots. Skatiet Installation Guide vai montāžas instrukciju.
- ❑ Ūdens tvertne ir ievietota. Skatiet Installation Guide vai montāžas instrukciju.
- ❑ Ūdens filtrs ir ievietots. Skatiet Installation Guide vai montāžas instrukciju.
- ❑ Ierīce ir pilnīgi pievienota.

5.2.1 Ūdens sistēmas atgaisošana

- ▶ Atveriet ierīces durvis.
- ▶ Spiediet glāzi pret InfinitySpring dozatora apakšējo daļu.
- ▷ Augšējā daļa izvirzās uz āru un izplūst gaiss vai glāzē ieplūst ūdens.
- ▶ Turpiniet procesu, līdz ūdens ar vienmērīgu strūklu ieplūst glāzē.
- ▷ Ūdens sistēma ir atgaisota.

5.2.2 InfinitySpring tīrīšana

(skat. 10.9.5 InfinitySpring tīrīšana)

5.3 HydroBreeze lietošanas sākšana

Ja šī ierīce ir aprīkota ar HydroBreeze, tad jums **pirms pirmās lietošanas reizes** jāiztīra HydroBreeze.

Pārliecinieties, vai ir izpildīti šādi priekšnoteikumi:

- ❑ Ierīce ir pilnīgi pievienota.

- ▶ Iztīriet HydroBreeze. (skat. 10.9.6 HydroBreeze tīrīšana)
- ▶ Piepildiet ūdens tvertni. (skat. 9.8.1 Ūdens tvertnes piepildīšana)
- ▶ Aktivizējiet HydroBreeze. (skat. HydroBreeze)

6 Uzglabāšana

6.1 Norādes par uzglabāšanu

BRĪDINĀJUMS
Ugunsbīstamība, ko rada elektriskās ierīces!
Ja jūs izmantojat elektriskas ierīces šīs ierīces pārtikas produktu nodalījumā, tās var izraisīt ugunsgrēku.
- ▶ Neizmantojiet elektriskās ierīces šīs ierīces pārtikas produktu nodalījumā, ja to nav ieteicis veikt ražotājs.

Norāde
Enerģijas patēriņš paaugstinās un dzesēšanas jauda pazeminās, ja ir nepietiekama ventilācija.
- ▶ Režģis vienmēr jātur neapklāts.

Ievērojiet šādas norādes par uzglabāšanu:

- Turiet brīvas ventilatora gaisa spraugas.
- Pārtikas produktus, kas viegli zaudē garšu vai uzsūc smaržas, ievietojiet slēgtos traukos vai apklājiet.
- Uzglabājiet šķidrumus slēgtās tvertnēs.
- Pārtikas produktus novietojiet atstatus citu no cita, lai gaiss varētu brīvi cirkulēt.
- Uzglabājiet pārtikas produktus atbilstoši norādēm uz iepakojuma.
- Vienmēr ievērojiet uz iepakojuma norādīto minimālo derīguma termiņu.

Norāde
Šo norāžu neievērošana var radīt pārtikas produktu sabojāšanos.

6.2 Ledusskapja nodalījums

Pateicoties gaisa cirkulācijai, ierīcē ir noregulējušās dažādas temperatūras zonas. Jūs atradīsiet dažādas temperatūras zonas ierīces un aprīkojuma pārskatā. (skat. 2.2 Ierīces un aprīkojuma pārskats)

6.2.1 Pārtikas produktu sakārtošana

UZMANĪBU
Savainojumu un bojājumu risks, ko rada nepareizi izvietoti pārtikas produkti vai priekšmeti!
Novietojot pārtikas produktus vai priekšmetus uz paša apakšējā stikla plaukta, durvis nevar pareizi aizvērt. Tādējādi var salauzt durvju plauktu, ka var izraisīt pārtikas produktu vai priekšmetu izkrišanu un savainojumus.
- ▶ Gādājiet, lai stikla plaukta priekšējā zona vienmēr ir tukša.

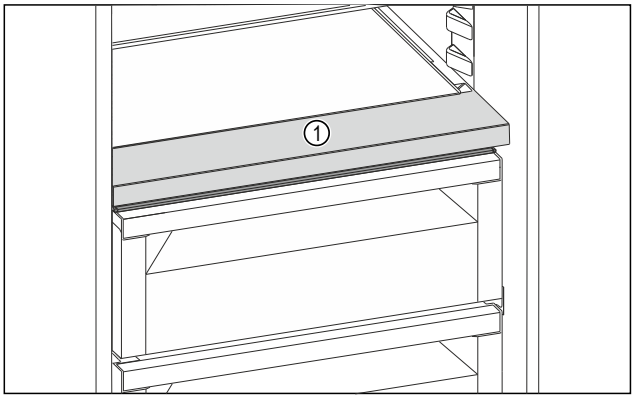

Fig. 52 Ilustratīvs attēlojums

(1) Priekšējā zona

- ▶ Augšējā zona un durvis: Uzglabājiet sviestu, sieru, konservus un tūbiņas.
- ▶ Zemākās temperatūras zona: Uzglabājiet pārtikas produktus, kas ātri bojājas, piem., gatavi ēdieni.

6.3 BioFresh

BioFresh pagarina dažu svaigu pārtikas produktu glabāšanas laiku, nekā tradicionālajos ledusskapju nodalījumos.

Norāde
Ja temperatūra nokrītas zem 0 °C, tad pārtikas produkti var piesalt.
- ▶ Uzglabājiet pret aukstumu uzņēmīgus dārzeņus, piem., gurķus, baklažānus, kabačus, kā arī pret aukstumu uzņēmīgus dienvidu augļus ledusskapja nodalījumā.

6.3.1 Fruit & Vegetable-Safe

Šajā gadījumā stabilizējas uzglabāšanas klimats tuvu 0 °C. Nodalījuma vāks nodrošina nepārtraukti valdošo gaisa mitrumu. Šis uzglabāšanas klimats ir piemērots neiepakotu pārtikas produktu uzglabāšanai ar augstu dabīgo mitrumu (piem., salāti, dārzeņi, augļi).

Gaisa mitrums atvilktnē ir atkarīgs no ievietotā atdzesējamā produkta mitruma satura un no tā, cik bieži atvilktne tiek izvilkta. Jūs varat paši regulēt gaisa mitrumu.

Pārtikas produktu sakārtošana

- ▶ Uzglabājiet neiepakotus augļus un dārzeņus.

Ja gaisa mitrums ir pārāk augsts:
▶ Regulējiet gaisa mitrumu.

6.3.2 Meat & Dairy-Safe

Šajā gadījumā stabilizējas uzglabāšanas klimats tuvu 0 °C. Šis uzglabāšanas klimats ir piemērots uzņēmīgiem pārtikas produktiem (piem., piena produktiem, gaļai, zivīm, desai).

Pārtikas produktu sakārtošana

▶ Uzglabājiet sausus vai iepakotus pārtikas produktus.

6.4 Uzglabāšanas ilgums

Norādītie uzglabāšanas laiki ir orientējošas vērtības.

Uz pārtikas produktiem, kam ir norāde par maksimālo derīguma termiņu, vienmēr attiecas uz iepakojuma uzrādītais datums.

6.4.1 Ledusskapja nodalījums

Ir jāievēro uz iepakojuma norādītais minimālais derīguma termiņš.

6.4.2 BioFresh

Orientējošas vērtības uzglabāšanas laikam nodalījumā Meat & Dairy-Safe		
Sviests	pie 1 °C	līdz 90 dienām
Cietais siers	pie 1 °C	līdz 110 dienām
Piens	pie 1 °C	līdz 12 dienām
Desa, sagriezta gaļa	pie 1 °C	līdz 8 dienām
Putnu gaļa	pie 1 °C	līdz 6 dienām
Cūkgaļa	pie 1 °C	līdz 6 dienām
Liellopu gaļa	pie 1 °C	līdz 6 dienām
Medījumi	pie 1 °C	līdz 6 dienām

Norāde

▶ Ievērojiet, ka pārtikas produkti ar lielu olbaltumvielu saturu bojājas ātrāk. Tas nozīmē, ka moluski un vēžveidīgie bojājas ātrāk nekā zivis, bet zivis – ātrāk nekā gaļa.

Orientējošas vērtības uzglabāšanas laikam nodalījumā Fruit & Vegetable-Safe		
Dārzeņi, salāti		
Artišoki	pie 1 °C	līdz 14 dienām
Selerijas	pie 1 °C	līdz 28 dienām
Ziedkāposti	pie 1 °C	līdz 21 dienām
Brokoļi	pie 1 °C	līdz 13 dienām
Cigoriņi	pie 1 °C	līdz 27 dienām
Salātu cigoriņi	pie 1 °C	līdz 19 dienām
Zirņi	pie 1 °C	līdz 14 dienām
Lapu kāposti	pie 1 °C	līdz 14 dienām
Burkāni	pie 1 °C	līdz 80 dienām
Ķiploki	pie 1 °C	līdz 160 dienām
Kolrābji	pie 1 °C	līdz 14 dienām
Galviņsalāti	pie 1 °C	līdz 13 dienām
Garšaugi	pie 1 °C	līdz 13 dienām
Puravi	pie 1 °C	līdz 29 dienām

Orientējošas vērtības uzglabāšanas laikam nodalījumā Fruit & Vegetable-Safe		
Sēnes	pie 1 °C	līdz 7 dienām
Redīsi	pie 1 °C	līdz 10 dienām
Briseles kāposti	pie 1 °C	līdz 20 dienām
Sparģeļi	pie 1 °C	līdz 18 dienām
Spināti	pie 1 °C	līdz 13 dienām
Virziņkāposti	pie 1 °C	līdz 20 dienām
Augļi		
Aprikozes	pie 1 °C	līdz 13 dienām
Āboli	pie 1 °C	līdz 80 dienām
Bumbieri	pie 1 °C	līdz 55 dienām
Kazenes	pie 1 °C	līdz 3 dienām
Dateles	pie 1 °C	līdz 180 dienām
Zemenes	pie 1 °C	līdz 7 dienām
Vīģes	pie 1 °C	līdz 7 dienām
Mellenes	pie 1 °C	līdz 9 dienām
Avenes	pie 1 °C	līdz 3 dienām
Jāņogas	pie 1 °C	līdz 7 dienām
Ķirši, saldie	pie 1 °C	līdz 14 dienām
Kivi	pie 1 °C	līdz 80 dienām
Firziķi	pie 1 °C	līdz 13 dienām
Plūmes	pie 1 °C	līdz 20 dienām
Brūklenes	pie 1 °C	līdz 60 dienām
Rabarberi	pie 1 °C	līdz 13 dienām
Ērkšķogas	pie 1 °C	līdz 13 dienām
Vīnogas	pie 1 °C	līdz 29 dienām

7 Enerģijas taupīšana

- Centieties vienmēr nodrošināt labu gaisa cirkulāciju. Neaizsedziet ventilācijas atveres vai režģi.
- Ventilatora režģis vienmēr jātur neapklāts.
- Neuzstādiet ierīci vietā, kas pakļauta tiešiem saules stariem vai atrodas tuvu apsildes ķermeņiem vai tamlīdzīgiem siltuma avotiem.
- Uzstādot ierīci tieši blakus cepeškrāsnij, var nedaudz palielināties enerģijas patēriņš. Tas ir atkarīgs no cepeškrāsns lietošanas ilguma un intensitātes.
- Enerģijas patēriņš ir atkarīgs no uzstādīšanas apstākļiem, piem., vides temperatūras . Siltākas vides temperatūras gadījumā enerģijas patēriņš var palielināties.
- Turiet ierīci atvērtu pēc iespējas īsāku brīdi.
- Jo zemāka temperatūra tiek iestatīta, jo lielāks ir elektroenerģijas patēriņš.
- Sašķirojiet pārtikas produktus: home.liebherr.com/food.
- Visus pārtikas produktus uzglabājiet kārtīgi iesaiņotus un apklātus. Tādējādi tiek novērsta sarmas veidošanās.
- Pārtikas produktus izņemiet tikai tik ilgi, cik nepieciešams, lai tie pārāk nesasiltu.
- Siltu ēdienu ievietošana: pirms tam atdzesējiet līdz istabas temperatūrai.
- Ilgāka atvaļinājuma laikā izmantojiet atvaļinājuma funkciju .*
- Ilgāka atvaļinājuma gadījumā izmantojiet HolidayMode (skat. HolidayMode*) .*

* beroende på modell och utrustning

8 Vadība

8.1 Vadības un indikācijas elementi

8.1.1 Statusa rādījums



Fig. 53 Statusa rādījums rāda faktisko temperatūru.

(1) Ledusskapja nodalījuma temperatūras indikators

(2) Temperatūras indikators BioFresh

Statusa rādījums rāda faktisko temperatūru un ir sākuma rādījums. No turienes veic navigāciju uz funkcijām un iestatījumiem.

8.1.2 Indikatora simboli

Indikatora simboli sniedz ziņas par pašreizējo ierīces stāvokli.

Simbols	Ierīces stāvoklis
	Gaidstāve (Standby) Ierīce vai temperatūras zona ir izslēgta.
5 °C	**Pulsējošs skaitlis** Ierīce darbojas. Temperatūra pulsē līdz iestatītā vērtība ir sasniegta.
-18 °C -20	
	Pulsējošs simbols Ierīce darbojas. Veic iestatījumu.

8.2 Ierīces funkcijas

8.2.1 Norādes par ierīces funkcijām

Ierīces funkcijas rūpnīcā ir iestatītas tā, ka šī ierīce ir pilnīgi gatava ekspluatācijai.

Pirms jūs izmainât, aktivizējat vai deaktivizējat ierīces funkcijas, pārliecinieties, vai ir izpildīti šādi priekšnoteikumi:

- ❑ Jūs esat izlasījis un izpratis aprakstus par displeja darbības principu. (skat. 4 Touch & Swipe displeja darbības princips)
- ❑ Jūs esat iepazinies ar šīs ierīces vadības un indikācijas elementiem.

Ierīces izslēgšana un ieslēgšana

Ar šo funkciju ieslēdz un izslēdz visu ierīci.

Ierīces izslēgšana

Izslēdzot ierīci, saglabājas visi iepriekš iestatītie iestatījumi.

Pārliecinieties, vai ir izpildīti šādi priekšnoteikumi:

- ❑ Ir izpildītas (skat. 12 Ekspluatācijas izbeigšana) norādes par veicamajām darbībām.



Fig. 54

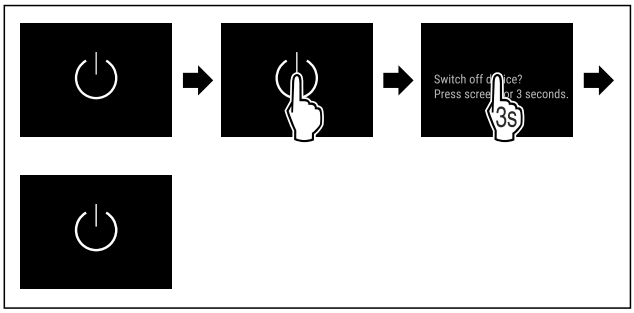

Fig. 55

▶ Izpildiet darbības, kā tās parādītas attēlā.
▷ Ierīce ir izslēgta.
▷ Ekrānā redzams gaidstāves simbols.
▷ Ekrāns kļūst melns.

Ierīces ieslēgšana

Ja ekrāns ir miera režīmā:

▶ Pieskarieties īslaicīgi ekrānam.

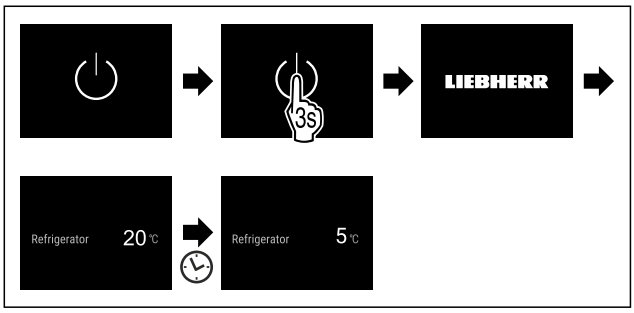

Fig. 56 Ilustratīvs attēlojums

▶ Izpildiet darbības, kā tās parādītas attēlā.
Ja ierīce ieslēdzas demonstrācijas režīmā:
▶ Deaktivizējiet demonstrācijas režīmu. (skat. Demonstrācijas režīma deaktivizēšana)
▷ Ierīce ir ieslēgta.
▷ Tiek aktivizēti iepriekš iestatītie iestatījumi.
▷ Ierīce atdzesē pārtiku līdz iestatītajai temperatūrai.

5 °C Temperatūra

Ar šo funkciju jūs iestatāt temperatūru.

Temperatūra ir atkarīga no šādiem faktoriem:

- Durvju atvēršanas biežums
- Durvju atvēršanas ilgums
- Telpas temperatūra, kur uzstādīta ierīce
- Pārtikas produktu veids, temperatūra un daudzums

Temperatūras zona	Rūpnīcā iestatītā temperatūra	Ieteicamais iestatījums
5 °C Ledusskapja nodalījums	5 °C	4 °C
0 °C BioFresh	0 °C	B-Value (skat. BioFresh B-Value)

Temperatūras iestatīšana ledusskapja nodalījumā

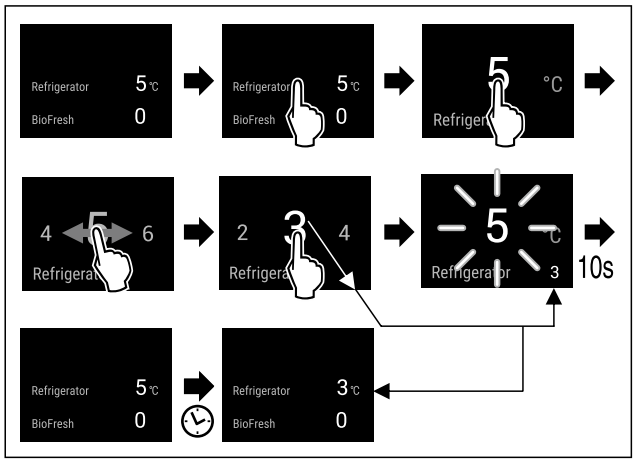

Fig. 57 Ilustratīvs attēlojums

▶ Veiciet darbības soļus, kā parādīts attēlā.
▷ Temperatūra ir iestatīta.

Temperatūras iestatīšana BioFresh nodalījumā

Jūs iestatāt temperatūru, izmantojot **BioFresh B-Value**. (skat. BioFresh B-Value)

B5 BioFresh B-Value

Ar šo funkciju jūs iestatāt BioFresh B-Value. Ar funkciju BioFresh B-Value varat iestatīt nedaudz siltāku vai aukstāku režīma BioFresh temperatūru, ja tas nepieciešams augstākas vai zemākas apkārtējās vides temperatūras dēļ. Funkcijas BioFresh B-Value sākotnēji iestatītā vērtība piegādes brīdī ir B5. Mainot funkcijas B-Value vērtību, ņemiet vērā turpmāk norādīto tabulu.

Vērtība	Apraksts
B1	zemākā temperatūra
B1-B4	Temperatūra var nokristies zem 0 °C, tā ka pārtikas produkti var nedaudz sasalt.*
B5	Iepriekš iestatītā temperatūra
B9	Augstākā temperatūra

BioFresh B-Value iestatīšana



Fig. 58

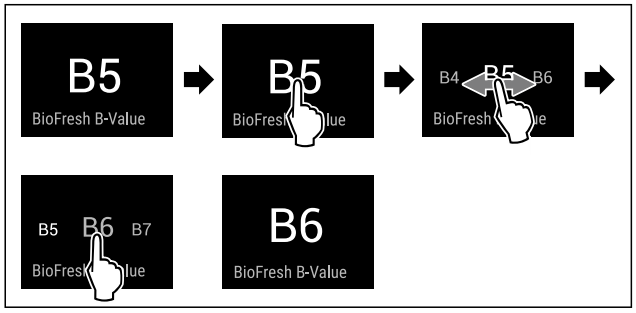

Fig. 60 Ilustratīvs attēls: Pārslēgšanās no B5 uz B6.

▶ Izpildiet darbības, kā tās parādītas attēlā.
▷ BioFresh B-Value ir iestatīta.
▷ Statusa indikators rāda sasniedzamo temperatūru.

D1 D-Value*

D-Value ir iepriekš iestatīta šai ierīcei, un to nedrīkst izmainīt.

SuperCool

Ar šo funkciju aktivizē vai deaktivizē režīmu SuperCool. Aktivizējot režīmu SuperCool, tiek pastiprināta ierīces atdzesēšanas jauda. Līdz ar to tiek panākta zemāka dzesēšanas temperatūra. Ja vēlaties ātri atdzesēt lielu pārtikas daudzumu, varat aktivizēt režīmu SuperCool.

Ja funkcija ir aktīva, tad ierīce darbojas ar lielāku jaudu. Tādējādi troksnis ierīces darbības laikā var būt pārejoši skaļāks, un palielinās enerģijas patēriņš.

SuperCool aktivizēšana

Funkcijas aktivizēšanas brīdis:

- Ja vēlaties ledusskapja nodalījumā uzglabāt svaigu pārtiku: pēc pārtikas ievietošanas aktivizējiet funkciju.



Fig. 61

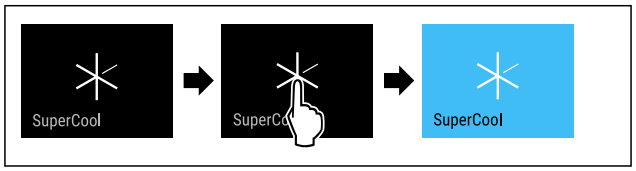

Fig. 62

▶ Izpildiet darbības, kā tās parādītas attēlā.
-vai-
▶ Aktivizējiet ar lietotni SmartDevice.

▷ SuperCool ir aktivizēta.
▷ Temperatūras indikators kļūst zils.

SuperCool deaktivizēšana

SuperCool pēc 18 stundām tiek automātiski deaktivizēta. Taču jūs varat arī jebkurā laikā manuāli deaktivizēt funkciju SuperCool:

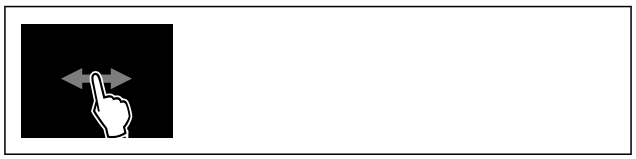

Fig. 63

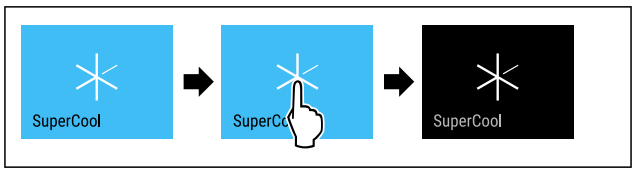

Fig. 64

▶ Izpildiet darbības, kā tās parādītas attēlā.
-vai-
▶ Deaktivizējiet ar lietotni SmartDevice.

▷ SuperCool ir deaktivizēta.
▷ Ierīce turpina darboties normālā darba režīmā.
▷ Ierīce dzesē produktus līdz iepriekš iestatītajai temperatūrai.

* beroende på modell och utrustning

Ar šo funkciju aktivizē vai deaktivizē režīmu SuperFrost. Aktivizējot režīmu SuperFrost, tiek pastiprināta ierīces saldēšanas jauda. Līdz ar to panākat zemāku sasaldēšanas temperatūru.

Lietojums:

- Svaigu pārtikas produktu ātra pilnīga sasaldēšana. Tas nodrošina pārtikas produktu uzturvērtības, izskata un garšas saglabāšanu.
- Saldējamo produktu aukstuma rezerves palielināšana, pirms notiek ierīces atkausēšana.

Ja funkcija ir aktīva, tad ierīce darbojas ar lielāku jaudu. Tādējādi troksnis ierīces darbības laikā var būt pārejoši skaļāks, un palielinās enerģijas patēriņš.

Ja durvis ir pārāk ilgi atvērtas, jo jūs, piem., ievietojat pārtikas produktus, tad ierīce automātiski pārbauda, vai faktiskā temperatūra ierīcē sakrīt ar iestatīto temperatūru ierīcē. Ja starpība pārsniedz noteiktu vērtību, ierīce automātiski dzesējas spēcīgāk. Kā rezultātā displejā parādītā temperatūra varētu būt augstāka par faktisko temperatūru ierīcē. Šī ir normāla parādība, un ierīce darbojas nevainojami.

SuperFrost aktivizēšana

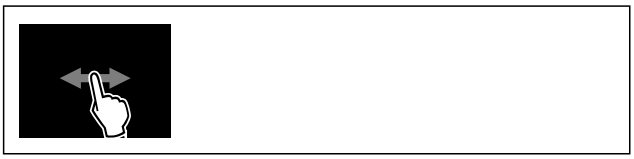

Fig. 65

▶ Izpildiet darbības, kā tās parādītas attēlā.

-vai-

▶ Aktivizējiet ar lietotni SmartDevice.

▷ SuperFrost ir aktivizēta.

SuperFrost deaktivizēšana

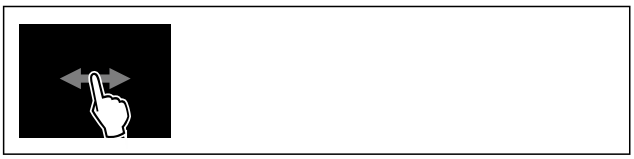

Fig. 66

▶ Izpildiet darbības, kā tās parādītas attēlā.

-vai-

▶ Deaktivizējiet ar lietotni SmartDevice.

▷ SuperFrost ir deaktivizēta.
▷ Ierīce turpina darboties normālā darba režīmā.
▷ Ierīce dzesē produktus līdz iepriekš iestatītajai temperatūrai.

HolidayMode*

Ar šo funkciju jūs aktivizējat vai deaktivizējat HolidayMode. Aktivizējot HolidayMode, ledusskapja nodalījums tiek iestatīts uz 15 °C. Tādējādi ilgākas prombūtnes laikā jūs ietaupāt enerģiju un nepieļaujat sliktus aromātus un pelējuma veidošanos.

Ierīces stāvoklis ar aktīvu HolidayMode
Ledusskapja nodalījums atdziest līdz 15 °C.
BioFresh atdziest līdz 15 °C.
SuperCool ir deaktivizēta.

HolidayMode aktivizēšana

▶ Pilnīgi iztukšojiet ledusskapja nodalījumu.
▶ Pilnīgi iztukšojiet BioFresh.

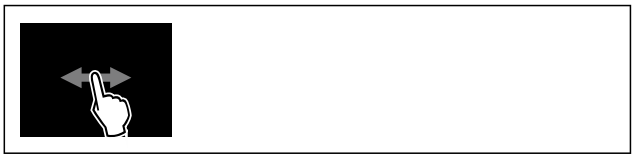

Fig. 67

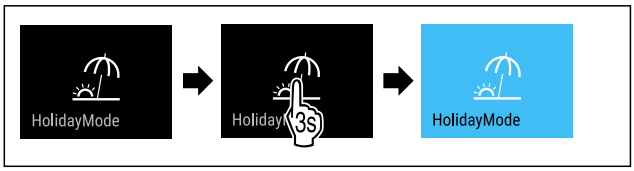

Fig. 68

▶ Veiciet darbības soļus, kā parādīts attēlā.
▷ HolidayMode ir aktivizēta.
▷ Temperatūras indikators kļūst zils un rāda simbolu HolidayMode.

HolidayMode deaktivizēšana



Fig. 69

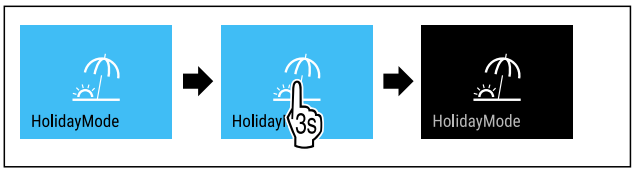

Fig. 70

▶ Veiciet darbības soļus, kā parādīts attēlā.
▷ HolidayMode ir deaktivizēta.
▷ Ierīce dzesē produktus līdz iepriekš iestatītajai temperatūrai.

SabbathMode

Ar šo funkciju jūs aktivizējat vai deaktivizējat SabbathMode. Ja jūs aktivizējat šo funkciju, dažas elektroniskās funkcijas tiek izslēgtas. Tādējādi šī ierīce izpilda ebreju brīvdienu reliģiskās prasības, piem., sabats un atbilst “STAR-K Kosher” sertifikācijai.

Ierīces stāvoklis ar aktīvu SabbathMode
Statusa indikators nepārtraukti parāda SabbathMode.
Visas funkcijas displejā, izņemot **funkciju SabbathMode deaktivizēšana** ir bloķētas.
Aktīvās funkcijas paliek aktīvas.
Displejs paliek spilgts, kad aizverat durvis.
Iekšējais apgaismojums ir deaktivizēts.
Neizpilda atgādinājumus. Aptur iestatīto laika intervālu.
Neparāda atgādinājumus un brīdinājumus.
Nav durvju trauksmes signāla.
Nav temperatūras trauksmes signāla.
InfinitySpring nedarbojas.
Atkausēšanas cikls darbojas tikai norādītajā laikā, neņemot vērā ierīces lietošanu.

Ierīces stāvoklis ar aktīvu SabbathMode
Pēc strāvas padeves pārtraukuma ierīce atgriežas atpakaļ SabbathMode.

Ierīces stāvoklis

Norāde
Šī ierīce saņēmusi institūta “Institute for Science and Halacha” sertifikāciju. (www.machonhalacha.co.il)

Ierīču sarakstu, kurām ir piešķirts “STAR-K” sertifikāts, atradīsiet tīmekļa vietnē www.star-k.org/appliances.

SabbathMode aktivizēšana

BRĪDINĀJUMS
Saindēšanās risks, ko rada sabojājušies pārtikas produkti!
Ja jūs esat aktivizējis SabbathMode, un rodas strāvas padeves pārtraukums, statusa indikatorā neparādās ziņojums par strāvas padeves pārtraukumu. Ja strāvas padeves pārtraukums ir beidzies, ierīce turpina darboties SabbathMode. Strāvas padeves pārtraukuma dēļ pārtikas produkti var sabojāties, un to ēšana var radīt saindēšanos ar pārtikas produktiem.
Pēc strāvas padeves pārtraukuma:
▶ Neēdiet pārtikas produktus, kas bija sasaldēti un ir atkausējušies.



Fig. 71

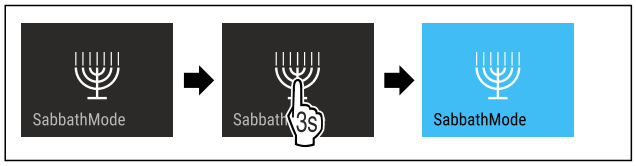

Fig. 72

▶ Veiciet darbības soļus, kā parādīts attēlā.
▷ SabbathMode ir aktivizēta.
▷ Statusa indikators nepārtraukti parāda SabbathMode.

SabbathMode deaktivizēšana

SabbathMode pēc 80 stundām tiek automātiski deaktivizēta. Taču jūs varat arī jebkurā laikā manuāli deaktivizēt SabbathMode:

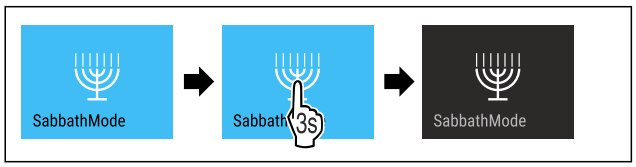

Fig. 73

▶ Veiciet darbības soļus, kā parādīts attēlā.
▷ SabbathMode ir deaktivizēta.

EnergySaver

Ar šo funkciju aktivizējat vai deaktivizējat enerģijas taupības režīmu. Ja aktivizējat enerģijas taupības režīmu, tad samazinās enerģijas patēriņš un tiek paaugstināta ierīcē esošā temperatūra. Pārtikas produkti saglabā svaigumu, taču saīsinās to derīguma termiņš.

Temperatūras zona	Ieteicamais iestatījums (skat. Temperatūras iestatīšana ledusskapja nodalījumā)	Temperatūra ar aktīvu EnergySaver
5 °C Ledusskapja nodalījums	4 °C	7 °C

Temperatūra

EnergySaver aktivizēšana



Fig. 74

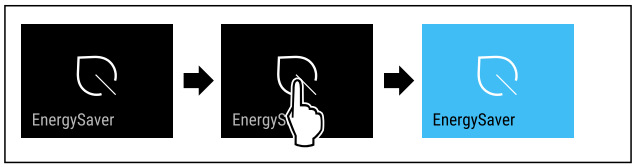

Fig. 75

▶ Izpildiet darbības, kā tās parādītas attēlā.
▷ Enerģijas taupības režīms ir aktivizēts.

EnergySaver deaktivizēšana



Fig. 76

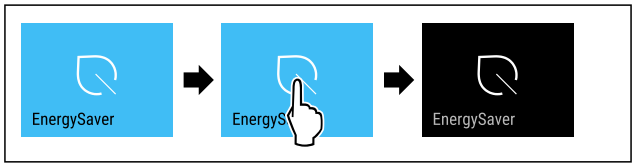

Fig. 77

▶ Izpildiet darbības, kā tās parādītas attēlā.
▷ Enerģijas taupības režīms ir deaktivizēts.

HydroBreeze

Ar šo funkciju jūs aktivizējat vai deaktivizējat HydroBreeze. Ja jūs aktivizējat funkciju, tad HydroBreeze izveido BioFresh-Safe nodalījumā smalku, aukstu miglu. Tādējādi palielinās neiepakotu salātu, dārzeņu un augļu ar augstu dabīgo mitrumu uzglabāšana.

Ja jūs aktivizējat funkciju, tad HydroBreeze aktivizējas ik pēc 90 minūtēm uz 4 sekundēm, kad ir aizvērtas durvis. Kad jūs atverat durvis, tad aktivizējas HydroBreeze atkarībā no iestatījuma:

Vērtība	Apraksts
1	HydroBreeze ir aktīva 4 sekundes, kad ir atvērtas durvis.
2	HydroBreeze ir aktīva 6 sekundes, kad ir atvērtas durvis.
3	HydroBreeze ir aktīva 8 sekundes, kad ir atvērtas durvis.

Vērtība	Apraksts
Deaktivizēta (noklusējuma iestatījums)	HydroBreeze ir deaktivizēta.

HydroBreeze ilgums, kad ir atvērtas durvis

HydroBreeze aktivizēšana

Norāde
Ja jūs aktivizējat HydroBreeze, taču atvilktnē neglabājat pārtikas produktus, tad uz atvilktnes pamatnes veidojas kondensāts.
▶ Aktivizējiet HydroBreeze tikai tad, ja atvilktnē glabājat pārtikas produktus.

Pārliecinieties, vai ir izpildīti šādi priekšnoteikumi:
❑ HydroBreeze ir iztīrīts. (skat. 10.9.6 HydroBreeze tīrīšana)
❑ Ūdens tvertne ir uzpildīta. (skat. 9.8.1 Ūdens tvertnes piepildīšana)

Jūs aktivizējat HydroBreeze, izvēloties kādu vērtību HydroBreeze ilgumam:

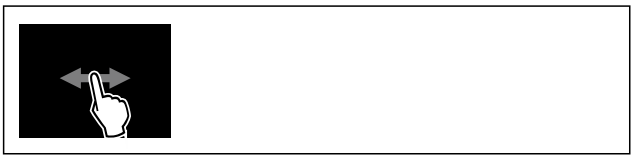

Fig. 78

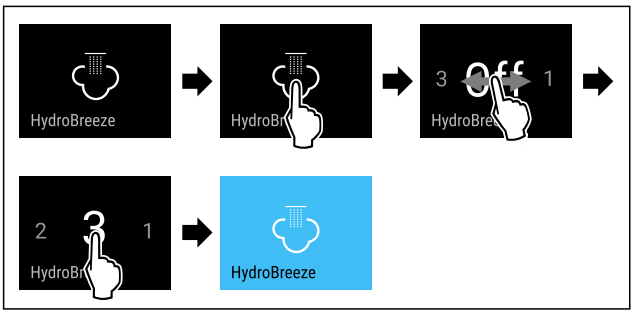

Fig. 79 Ilustratīvs attēlojums: Aktivizējiet HydroBreeze ar vērtību 3.

▶ Veiciet darbības soļus, kā parādīts attēlā.
▷ HydroBreeze ir aktivizēta.

HydroBreeze deaktivizēšana



Fig. 80

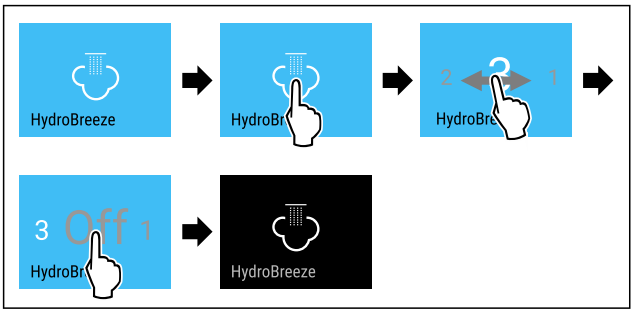

Fig. 81

▶ Veiciet darbības soļus, kā parādīts attēlā.
▷ HydroBreeze ir deaktivizēta.

CleaningMode

Ar šo funkciju jūs aktivizējat vai deaktivizējat CleaningMode. CleaningMode nodrošina ierīces ērtu tīrīšanu.

Šis iestatījums attiecas uz ledusskapja nodalījumu.

Lietojums:
- Notīriet ledusskapja nodalījumu. (skat. 10.9 Ierīces tīrīšana)
- Iztīriet InfinitySpring. (skat. 10.9.5 InfinitySpring tīrīšana)

Ierīces stāvoklis ar aktīvu CleaningMode
Statusa indikators nepārtraukti parāda CleaningMode.
Ledusskapja nodalījums ir izslēgts.
Iekšējais apgaismojums ir aktivizēts.
Neparāda atgādinājumus un brīdinājumus. Neatskan neviens skaņas signāls.
InfinitySpring nedarbojas.

Ierīces stāvoklis

CleaningMode aktivizēšana



Fig. 82

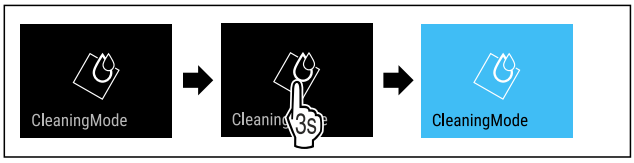

Fig. 83

▶ Veiciet darbības soļus, kā parādīts attēlā.
▷ CleaningMode ir aktivizēta.
▷ Statusa indikators nepārtraukti parāda CleaningMode.

CleaningMode deaktivizēšana

CleaningMode pēc 60 minūtēm tiek automātiski deaktivizēta. Taču jūs varat arī jebkurā laikā manuāli deaktivizēt CleaningMode:

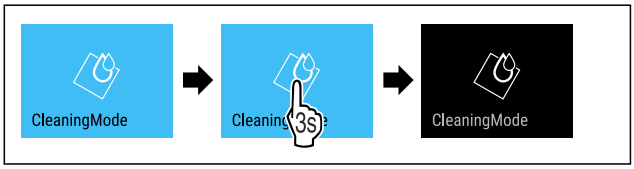

Fig. 84

▶ Veiciet darbības soļus, kā parādīts attēlā.
▷ CleaningMode ir deaktivizēta.
▷ Ierīce dzesē produktus līdz iepriekš iestatītajai temperatūrai.

Ievades bloķēšanas mehānisms

Ar šo funkciju jūs aktivizējat vai deaktivizējat ievades bloķēšanas mehānismu. Ievades bloķēšanas mehānisms novērš situāciju, kad ierīci nejauši vadīs, piem., bērni.

Lietojums:
- Funkciju nejaušas izmaiņas nepieļaušana.
- Ierīces nejaušas izslēgšanas nepieļaušana.
- Nejaušas temperatūras iestatīšanas nepieļaušana.

Ievades bloķēšanas mehānisma aktivizēšana

Kad jūs aktivizējat ievades bloķēšanas mehānismu, tad jūs joprojām varat pārvietoties izvēlnēs, taču jūs nevarat izvēlēties vai izmainīt citas funkcijas.



Fig. 85

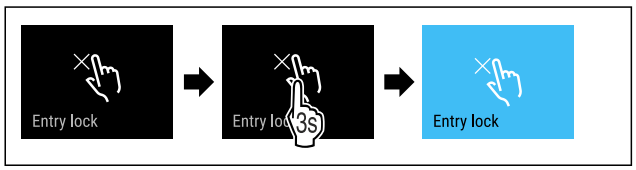

Fig. 86

▶ Veiciet darbības soļus, kā parādīts attēlā.
▷ Ievades bloķēšanas mehānisms ir aktivizēts.

Ievades bloķēšanas mehānisma deaktivizēšana



Fig. 87

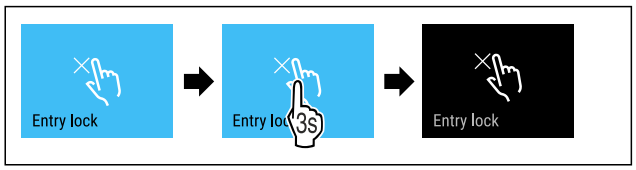

Fig. 88

▶ Veiciet darbības soļus, kā parādīts attēlā.
▷ Ievades bloķēšanas mehānisms ir deaktivizēts.

Atgādinājums

Ar šo funkciju jūs aktivizējat vai deaktivizējat atgādinājumus. Funkcija piegādes brīdī ir aktivizēta.

Ja funkcija ir aktivizēta, tad parādās šādi atgādinājumi:

- Ūdens filtra nomaiņa (skat. Ūdens filtra nomaiņa)
- FreshAir aktīvās ogles filtra nomaiņa (skat. FreshAir aktīvās ogles filtra nomaiņa)

Atgādinājuma aktivizēšana



Fig. 89

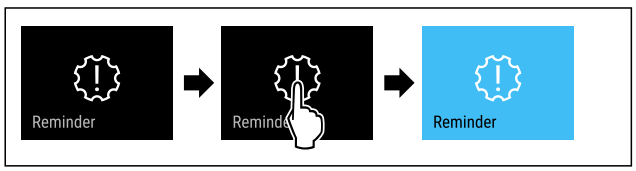

Fig. 90

▶ Veiciet darbības soļus, kā parādīts attēlā.
▷ Atgādinājums ir aktivizēts.

Atgādinājuma deaktivizēšana



Fig. 91

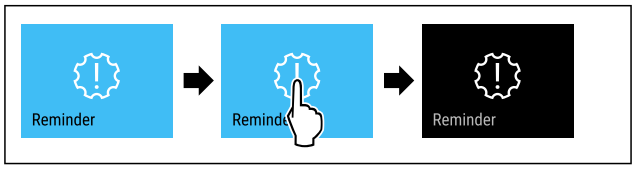

Fig. 92

▶ Veiciet darbības soļus, kā parādīts attēlā.
▷ Atgādinājums ir deaktivizēts.

Valoda

Ar šo funkciju jūs iestatāt rādījuma valodu.

Jūs varat iestatīt šādas valodas:

- Vācu
- Angļu
- Franču
- Spāņu
- Itāļu
- Nīderlandiešu
- Čehu
- Poļu
- Portugāļu
- Bulgāru
- Krievu
- Ķīniešu

Valodas iestatīšana



Fig. 93

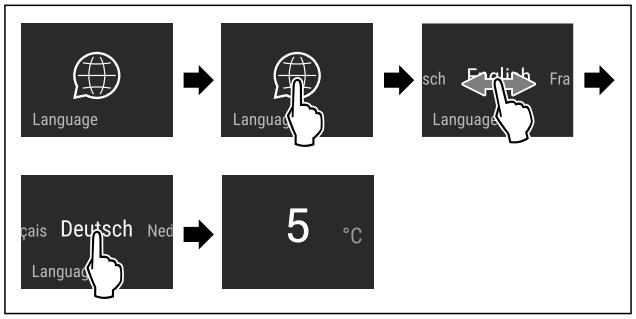

Fig. 94 Ilustratīvs attēlojums atkarībā no valodas un temperatūras

▶ Veiciet darbības soļus, kā parādīts attēlā.
▷ Valoda ir iestatīta.
▷ Rādījums atgriežas uz statusa rādījumu.

Temperatūras mērvienība

Ar šo funkciju jūs iestatāt temperatūras mērvienību. Jūs varat iestatīt Celsija grādu vai Fārenheita grādu kā temperatūras mērvienību.

Temperatūras vienības iestatīšana



Fig. 95

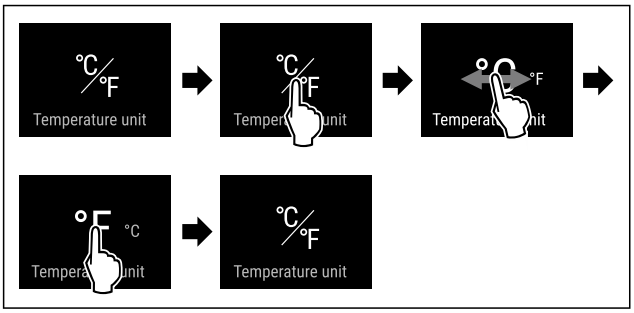

Fig. 97 Ilustratīvs attēlojums: Pārslēgšanās no Celsija grāda uz Fārenheita grādu.

▶ Veiciet darbības soļus, kā parādīts attēlā.
▷ Temperatūras mērvienība ir iestatīta.

Displeja spilgtums

Ar šo funkciju jūs pakāpeniski iestatāt displeja spilgtumu.

Jūs varat iestatīt šādas spilgtuma pakāpes:
- 40 %
- 60 %
- 80 %
- 100 % (noklusējums)

Spilgtuma iestatīšana



Fig. 98

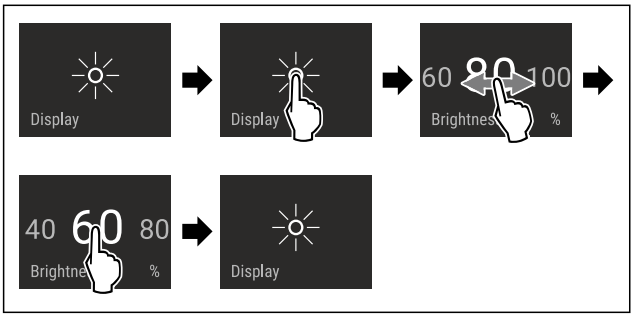

Fig. 99 Ilustratīvs attēlojums: Pārslēgšanās no 80 % uz 60 %.

▶ Veiciet darbības soļus, kā parādīts attēlā.
▷ Spilgtums ir iestatīts.

WLAN

Ar šo funkciju jūs savienojat šo ierīci ar WLAN tīklu. Tad jūs varat to vadīt, izmantojot SmartDevice lietotni mobilajā gala iekārtā. Ar šo funkciju jūs varat arī atkal atvienot vai atiestatīt WLAN savienojumu.

Papildu informācija par SmartDevice: (skat. 2.3 SmartDevice)

Norāde
Šādās valstīs SmartDevice funkcija nav pieejama: Krievija, Baltkrievija, Kazahstāna.

WLAN savienojuma pirmreizējā izveidošana

Pārliecinieties, vai ir izpildīti šādi priekšnoteikumi:

❑ SmartDevice lietotne ir uzinstalēta (skatiet apps.home.liebherr.com).
❑ Reģistrācija lietotnē SmartDevice ir pabeigta.



Fig. 100

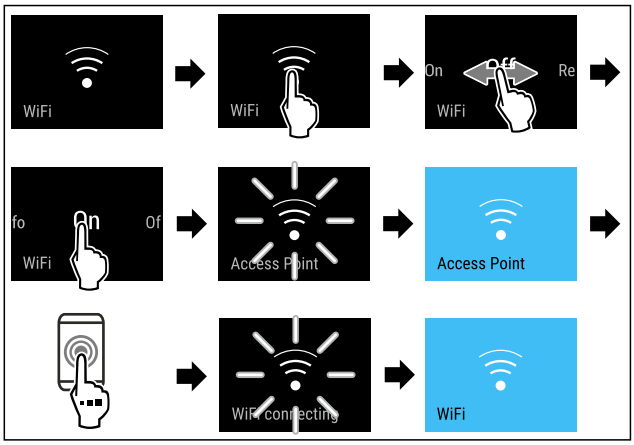

Fig. 101

▶ Veiciet darbības soļus, kā parādīts attēlā.
▷ Savienojums ir izveidots.

WLAN savienojuma atvienošana



Fig. 102

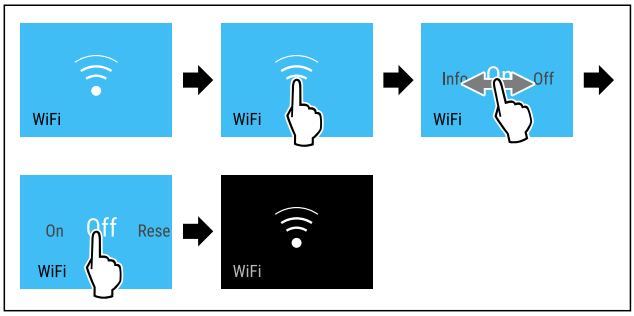

Fig. 103

▶ Veiciet darbības soļus, kā parādīts attēlā.
▷ Savienojums ir atvienots.

WLAN savienojuma atiestate



Fig. 104

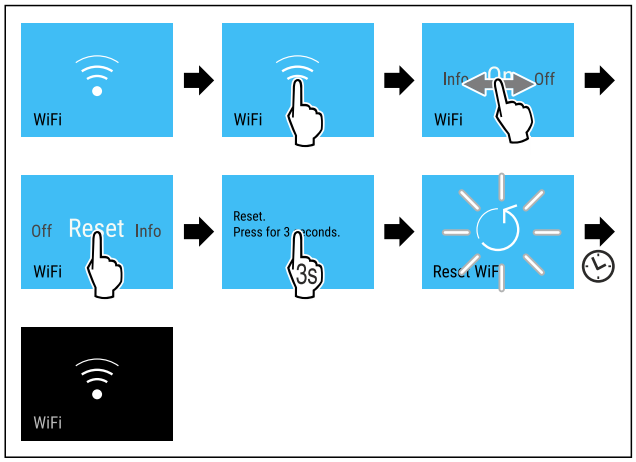

Fig. 105

▶ Veiciet darbības soļus, kā parādīts attēlā.
▷ WLAN savienojums un pārējie WLAN iestatījumi ir atiestatīti uz rūpnīcas iestatījumiem.

Informācijas par WLAN savienojumu parādīšana



Fig. 106

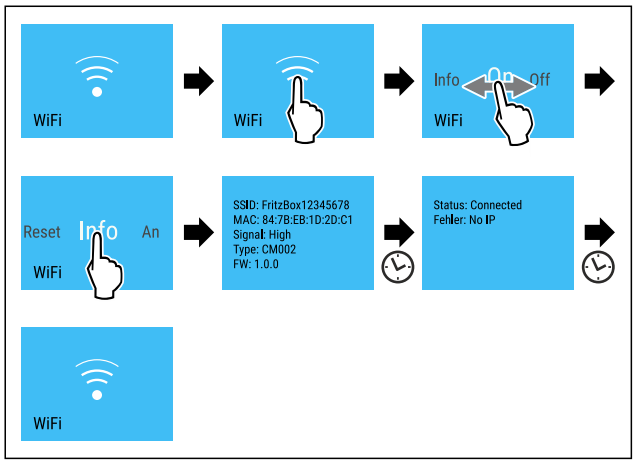

Fig. 107

▶ Veiciet darbības soļus, kā parādīts attēlā.

Ierīces informācija

Ar šo funkciju tiek parādīts ierīces modeļa nosaukums, indekss, sērijas numurs un apkopes numurs. Jums nepieciešama šī informācija, sazinoties ar klientu apkalpošanas dienestu. (skat. 11.4 Klientu serviss)

Ar šo funkciju varat atvērt arī paplašināto izvēlni. (skat. 4 Touch & Swipe displeja darbības princips)

Ierīces informācijas parādīšana

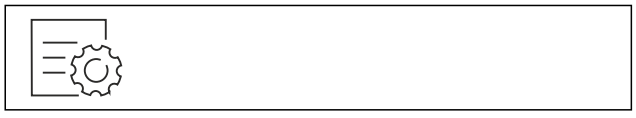

Fig. 108



Fig. 109

▶ Izpildiet darbības, kā tās parādītas attēlā.
▷ Ekrānā redzama ierīces informācija.

Programmatūra

Ar šo funkciju tiek parādīta jūsu ierīces programmatūras versija.

Programmatūras versijas attēlošana



Fig. 110



Fig. 111

▶ Izpildiet darbības, kā tās parādītas attēlā.
▷ Ekrānā redzama programmatūras versija.

Durvju trauksmes signāls

Ar šo funkciju aktivizējat vai deaktivizējat durvju trauksmes signālu. Durvju trauksmes signāls atskan, kad durvis ir atvērtas pārāk ilgi. Durvju trauksmes signāls piegādes brīdī ir aktivizēts. Jūs varat iestatīt, cik ilgi durvis var būt atvērtas, līdz atskan durvju trauksmes signāls.

Varat iestatīt šādus ilgumus:

- 1 minūte
- 2 minūtes
- 3 minūtes
- Izslēgts

Durvju trauksmes signāla iestatīšana



Fig. 112

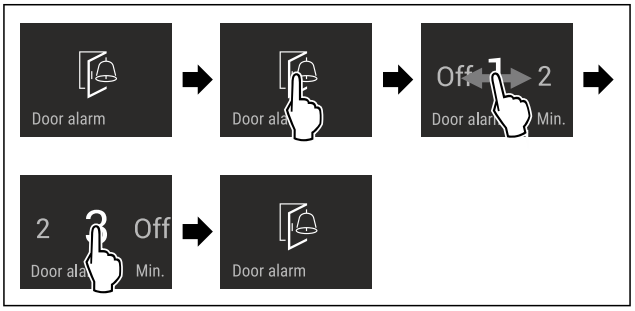

Fig. 113 Ilustratīvs attēls: durvju trauksmes signāla mainīšana no 1 minūtes uz 3 minūtēm.

▶ Izpildiet darbības, kā tās parādītas attēlā.
▷ Durvju trauksmes signāls ir iestatīts.

Durvju trauksmes signāla deaktivizēšana



Fig. 115

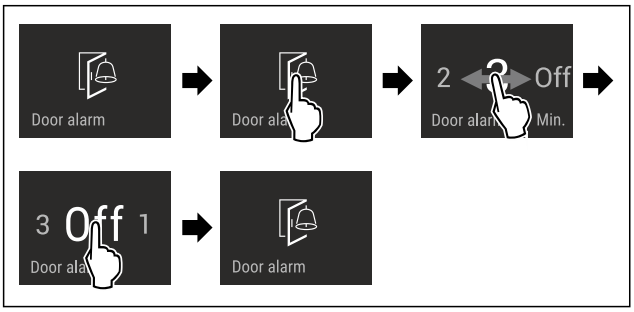

Fig. 116

▶ Izpildiet darbības, kā tās parādītas attēlā.
▷ Durvju trauksmes signāls ir deaktivizēts.

Demonstrācijas režīms

Demonstrācijas režīms ir īpaša funkcija tirdzniecības uzņēmumiem, kas vēlas demonstrēt ierīces funkcijas. Ja jūs aktivizējat demonstrācijas režīmu, tad visas ar dzesēšanas tehnoloģiju saistītās funkcijas ir deaktivizētas.

Ja jūs ieslēdzat šo ierīci un statusa rādījumā parādās "Demo", tad demonstrācijas režīms jau ir aktivizēts.

Ja jūs aktivizējat un pēc tam uzreiz deaktivizējat demonstrācijas režīmu, tad ierīce tiek atiestatīta uz rūpnīcas iestatījumiem. (skat. Atiestate uz rūpnīcas iestatījumiem)

Demonstrācijas režīma aktivizēšana



Fig. 117

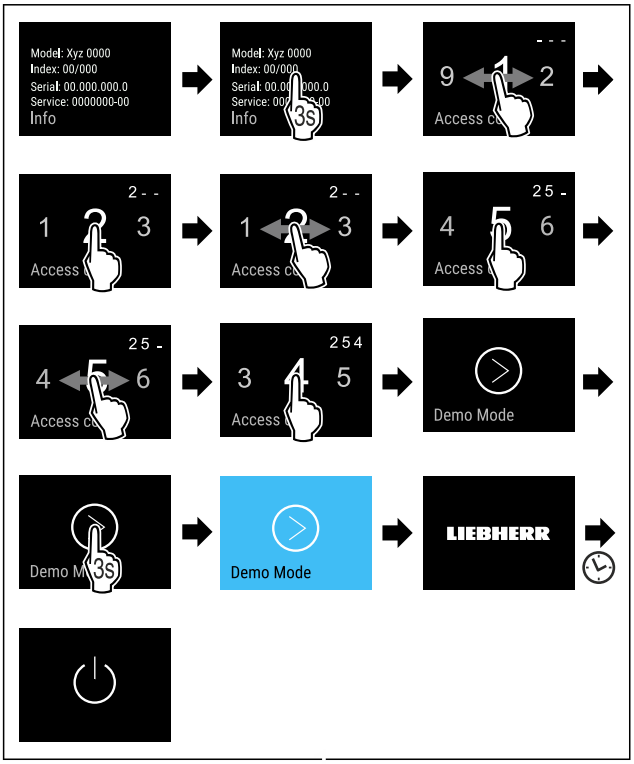

Fig. 118

▶ Veiciet darbības soļus, kā parādīts attēlā.
▷ Demonstrācijas režīms ir aktivizēts.
▷ Ierīce ir izslēgta.
▶ Ieslēdziet ierīci. (skat. 5.1 Ierīces ieslēgšana (pirmreizējā ekspluatācija))
▷ Statusa rādījumā parādās "DEMO".

Demonstrācijas režīma deaktivizēšana



Fig. 119

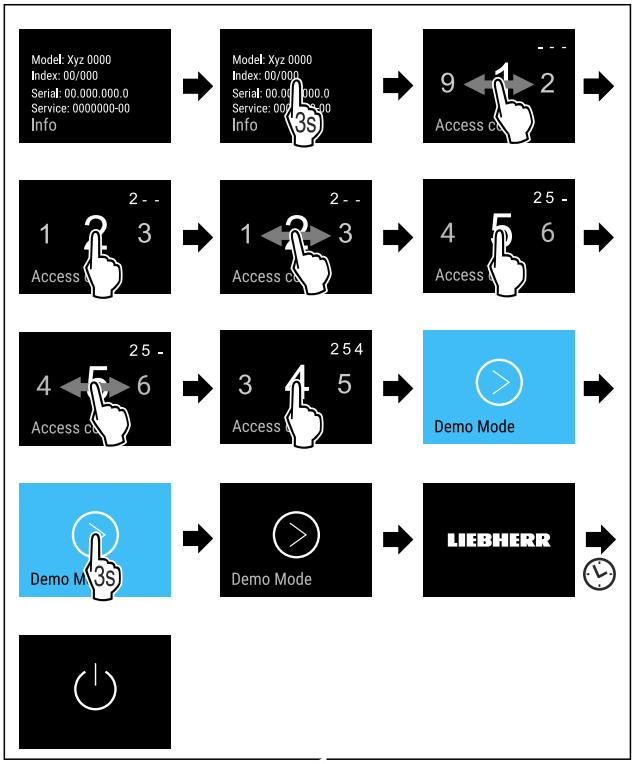

Fig. 120

▶ Veiciet darbības soļus, kā parādīts attēlā.
▷ Demonstrācijas režīms ir deaktivizēts.
▷ Ierīce ir izslēgta.
▶ Ieslēdziet ierīci. (skat. 5.1 Ierīces ieslēgšana (pirmreizējā ekspluatācija))
▷ Ierīce ir atiestatīta uz rūpnīcas iestatījumiem.

Atiestate uz rūpnīcas iestatījumiem

Ar šo funkciju jūs atiestatāt visus iestatījumus uz rūpnīcas iestatījumiem. Visi iestatījumi, kurus jūs līdz šim veicāt, tiek atiestatīti uz to sākotnējo iestatījumu.

Atiestates izpilde



Fig. 121

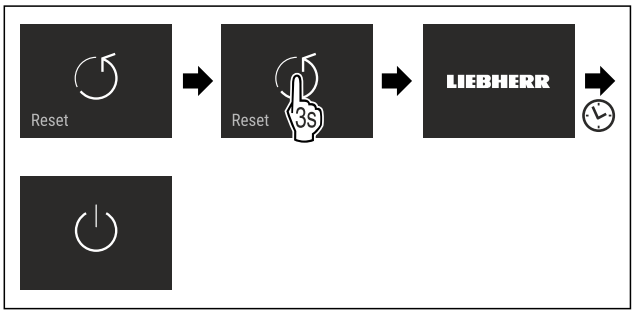

Fig. 122

▶ Izpildiet darbības, kā tās parādītas attēlā.
▷ Ierīce ir atiestatīta.
▷ Ierīce ir izslēgta.
▶ Pārstartēt ierīci. (skat. 5.1 Ierīces ieslēgšana (pirmreizējā ekspluatācija))

8.3 Ziņojumi

Ir divas ziņojumu kategorijas:

Kategorija	Nozīme
Brīdinā-jums	Brīdinājumi parādās durvju trauksmes signāla vai darbības traucējumu gadījumā. Jūs varat paši aizvērt vienkāršos brīdinājumus. Nopietnu darbības traucējumu gadījumā jums jāsazinās ar klientu apkalpošanas dienestu. (skat. 11.4 Klientu serviss)
Atgādinā-jums	Atgādinājumi atgādina par vispārējiem procesiem. Jūs varat veikt šos procesus un līdz ar to aizvērt ziņojumu.

8.3.1 Brīdinājumu pārskats

Ierīces īpašības brīdinājumu gadījumā:
- Displejā parādās brīdinājums sarkanā krāsā.
- Trauksmes skaņas signāls atskan ar pieaugošu skaļuma līmeni.
- Dažiem brīdinājumiem notiek iekšējā apgaismojuma pulsācija.

Ziņojums	Cēlonis	Ziņojuma aizvēršana
 **Durvju trauksmes signāls**	Ziņojums parādās, ja durvis ir pārāk ilgi atvērtas.	Veiciet darbības soļus. (skat. Durvju trauksmes signāls)
 **Kļūda**	Ziņojums parādās, ja pastāv ierīces kļūda. Ierīces detaļa uzrāda kļūdu.	Veiciet darbības soļus. (skat. Kļūda)
 **WLAN kļūda**	Ziņojums parādās, ja ierīce nav spējusi savienoties ar WLAN. (skat. WLAN savienojuma pirmreizējā izveidošana) Ziņojums parādās tikai sākotnējās iestatīšanas brīdī.	Veiciet darbības soļus. (skat. WLAN kļūda)

8.3.2 Brīdinājumu aizvēršana

Durvju trauksmes signāls

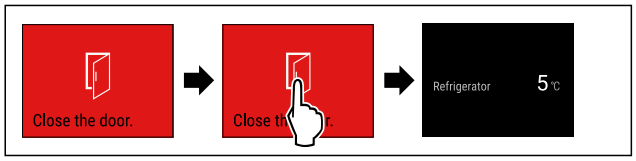

Fig. 123 Ilustratīvs attēlojums

▶ Veiciet darbības soļus, kā parādīts attēlā.
-vai-
▶ Aizveriet durvis.

▷ Displejs pāriet uz statusa rādījumu.
▷ Ierīce dzesējas spēcīgāk, kā rezultātā displejā parādītā temperatūra var būt augstāka par faktisko temperatūru ierīcē.
▷ Ierīces trokšņi var būt skaļāki.

Jūs varat iestatīt, cik ilgi durvis drīkst būt atvērtas, līdz atskan durvju trauksmes signāls. (skat. Durvju trauksmes signāla iestatīšana)

Kļūda

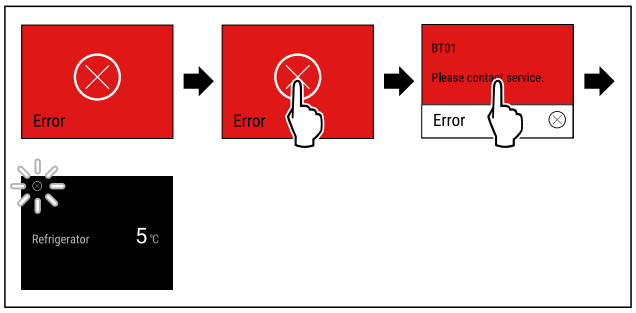

Fig. 124 Ilustratīvs attēlojums

▶ Pieskarieties īslaicīgi displejam.
▷ Parāda kļūdas kodu.
▶ Pierakstiet kļūdas kodu.
▶ Pieskarieties īslaicīgi displejam.
▷ Displejs pāriet uz statusa rādījumu.
▶ Vērsieties klientu servisā. (skat. 11.4 Klientu serviss)

WLAN kļūda

▶ Pārbaudiet WLAN savienojumu.
▶ Savienojiet ierīci atkārtoti ar WLAN. (skat. WLAN)

8.3.3 Atgādinājumu pārskats

Ierīces īpašības atgādinājumu gadījumā:
- Displejā parādās atgādinājums dzeltenā krāsā.
- Atskan trauksmes skaņas signāls.
- Dažiem atgādinājumiem notiek iekšējā apgaismojuma pulsācija.

Varat deaktivizēt šādus atgādinājumus (skat. Atgādinājuma deaktivizēšana) :
- FreshAir aktīvās ogles filtra nomaiņa

Ziņojums	Cēlonis	Ziņojuma aizvēršana
 **Ūdens filtra nomaiņa**	Ziņojums parādās, kad jānomaina ūdens filtrs.	Veiciet darbības soļus. (skat. Ūdens filtra nomaiņa)
 **FreshAir aktīvās ogles filtra nomaiņa**	Ziņojums parādās, kad jānomaina FreshAir aktīvās ogles filtrs.	Veiciet darbības soļus. (skat. FreshAir aktīvās ogles filtra nomaiņa)

8.3.4 Atgādinājumu aizvēršana

Ūdens filtra nomaiņa

Liebherr iesaka: Nomainiet ūdens filtru ik pēc 6 mēnešiem.

Norāde
Jūs saņemsiet ūdens filtru Liebherr-Hausgeräte internetveikalā tīmekļa vietnē go.liebherr.com/47wtc4.

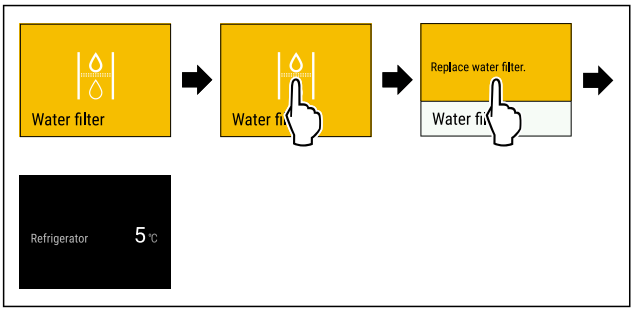

Fig. 125 Ilustratīvs attēlojums

▶ Pieskarieties īslaicīgi displejam.
▷ Displejs parāda informāciju par atgādinājumu.
▶ Pieskarieties īslaicīgi displejam.
▶ Nomainiet ūdens filtru. (skat. 10.3 Ūdens filtrs)
▷ Ūdens filtrs nodrošina optimālu ūdens kvalitāti.
▷ Atgādinājums atkārtoti parādās pēc 6 mēnešiem.

Ja vairs nevēlaties saņemt atgādinājumu, tad jūs varat deaktivizēt atgādinājumu. (skat. Atgādinājuma deaktivizēšana)

FreshAir aktīvās ogles filtra nomaiņa

Liebherr iesaka: Nomainiet FreshAir aktīvās ogles filtru ik pēc 6 mēnešiem.

Norāde

Jūs saņemsiet FreshAir aktīvās ogles filtru Liebherr-Hausgeräte internetveikalā tīmekļa vietnē go.liebherr.com/47wtc4.

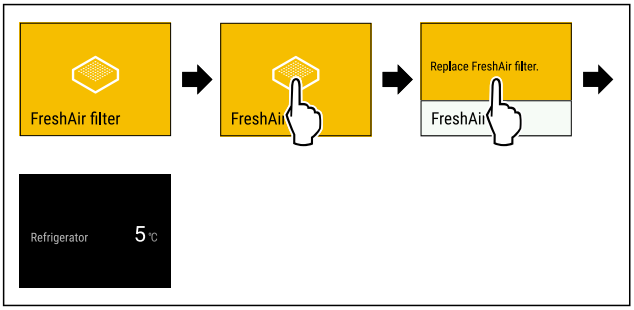

Fig. 126 Ilustratīvs attēlojums

▶ Pieskarieties īslaicīgi displejam.
▷ Displejs parāda informāciju par atgādinājumu.
▶ Pieskarieties īslaicīgi displejam.
▶ Nomainiet aktīvās ogles filtru. (skat. 10.1 FreshAir aktīvās ogles filtrs)
▷ Aktīvās ogles filtrs nodrošina optimālu gaisa kvalitāti ledusskapī.
▷ Atgādinājums atkārtoti parādās pēc 6 mēnešiem.

Ja vairs nevēlaties saņemt atgādinājumu, tad jūs varat deaktivizēt atgādinājumu. (skat. Atgādinājuma deaktivizēšana)

9 Aprīkojums

9.1 Durvju plaukts

Durvju plaukti ir piemēroti dzērienu un pārtikas produktu glabāšanai. Jūs varat pārvietot durvju plauktus individuālai lietošanai un tīrīšanai. Taču Liebherr iesaka izmantot durvju plauktus durvīs no rūpnīcas piegādātajā pozīcijā.

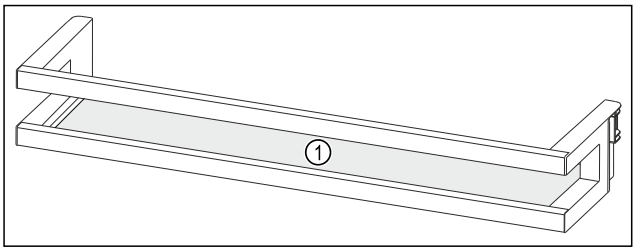

Fig. 127 Durvju plaukta ilustratīvs attēlojums

(1) Plaukts

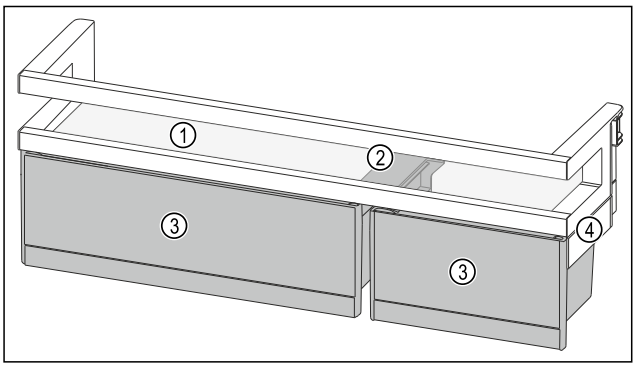

Fig. 128 Durvju plaukta ar VarioBox ilustratīvs attēlojums

(1) Plaukts
(2) VarioBox atbalsta daļa
(3) VarioBox
(4) Sāna daļa

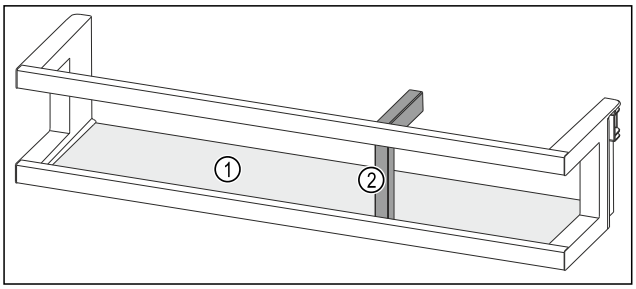

Fig. 129 Durvju plauka ar pudeļu turētāju ilustratīvs attēlojums

(1) Plaukts
(2) Pudeļu turētājs

Turpmākā tabula rāda piemērus, ko jūs varat glabāt attiecīgajā durvju plauktā.

Durvju plaukts	Pārtikas produkti
Durvju plaukts (skat. Fig. 127)	Sviests, siers, konservi, tūbiņas
Durvju plaukts ar pudeļu turētāju (skat. Fig. 129)	Pudeles Ar dažādiem pudeļu turētājiem jūs nostiprināt pudeles durvju plauktā.
Durvju plaukts ar VarioBox (skat. Fig. 128)	Neliela izmēra pārtikas produkti

9.1.1 VarioBox izņemšana

Jūs varat izmantot tikai vienu vai abas VarioBox. Ja durvju plauktā zem durvju plaukta ar VarioBox vēlaties novietot īpaši augstas pudeles, tad varat izņemt vienu vai abas VarioBox.

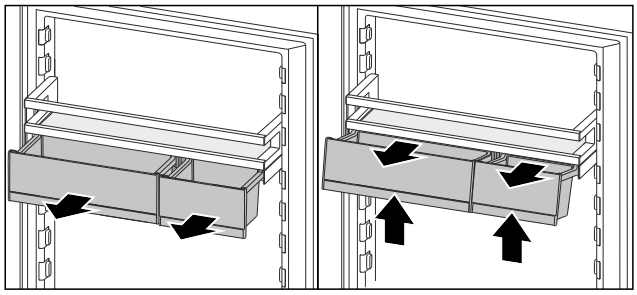

Fig. 130

- ▶ Izvelciet ārā VarioBox līdz galam.
- ▶ Paceliet VarioBox priekšpusē.
- ▶ Izņemiet VarioBox virzienā uz priekšu.

9.1.2 Durvju plaukta izņemšana

Pārliecinieties, vai ir izpildīti šādi priekšnoteikumi:

- ❑ VarioBox ir izņemtas. (skat. 9.1.1 VarioBox izņemšana)

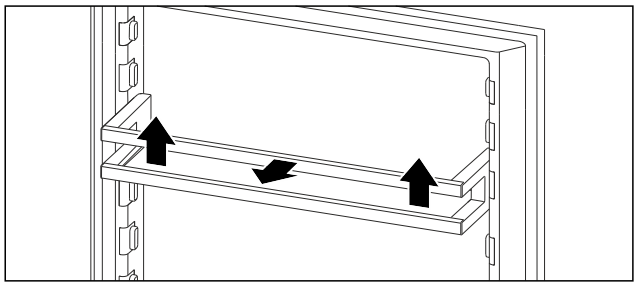

Fig. 131 Ilustratīvs attēlojums

- ▶ Pabīdiet durvju plauktu uz augšu.
- ▶ Pavelciet durvju plauktu uz priekšu.

9.1.3 Durvju plaukta ievietošana

UZMANĪBU

Savainojumu un bojājumu risks, ko rada nepareizi izvietoti pārtikas produkti vai priekšmeti!
Novietojot pārtikas produktus vai priekšmetus uz paša apakšējā stikla plaukta, durvis nevar pareizi aizvērt. Tādējādi var salauzt durvju plauktu, ka var izraisīt pārtikas produktu vai priekšmetu izkrišanu un savainojumus.

- ▶ Gādājiet, lai stikla plaukta priekšējā zona vienmēr ir tukša.

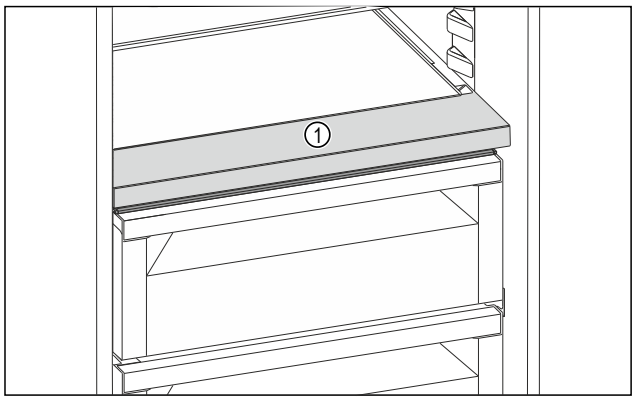

Fig. 132 Ilustratīvs attēlojums
(1) Priekšējā zona

Pārliecinieties, vai ir izpildīti šādi priekšnoteikumi:

- ❑ VarioBox ir izņemtas. (skat. 9.1.1 VarioBox izņemšana)

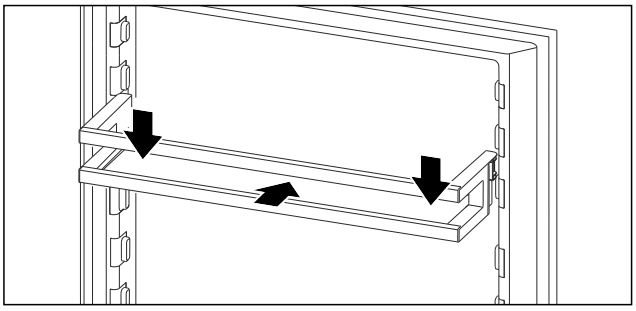

Fig. 133 Ilustratīvs attēlojums

- ▶ Iebīdiet durvju plauktu.
- ▶ Nospiediet durvju plauktu uz leju.

9.1.4 VarioBox ievietošana

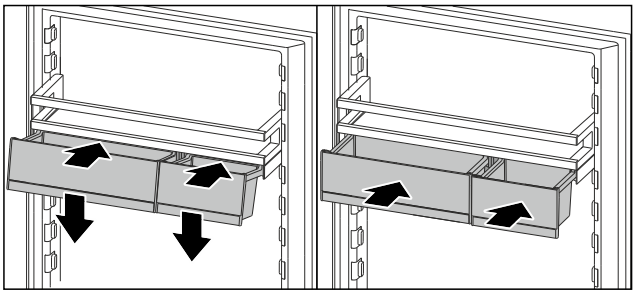

Fig. 134

- ▶ Uzlieciet VarioBox slīpi uz durvju plaukta ribas.
- ▶ Nolaidiet VarioBox.
- ▶ Iebīdiet VarioBox.

9.1.5 VarioBox pārlikšana

Pārliecinieties, vai ir izpildīti šādi priekšnoteikumi:

- ❑ VarioBox ir izņemtas. (skat. 9.1.1 VarioBox izņemšana)
- ❑ Durvju plaukts ir izņemts. (skat. 9.1.2 Durvju plaukta izņemšana)

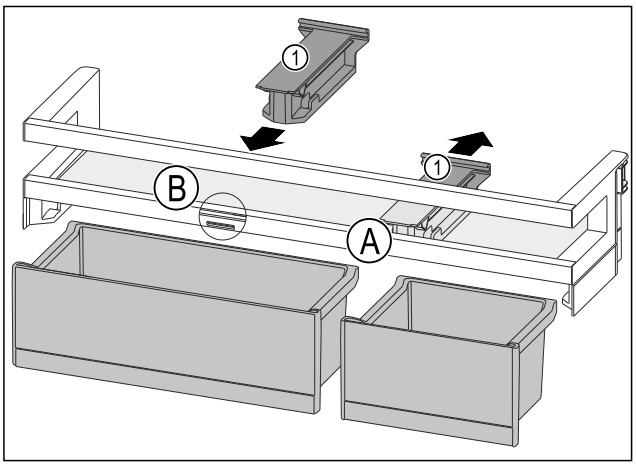

Fig. 135

- ▶ Noņemiet atbalsta daļu *Fig. 135 (1)* pozīcijā *Fig. 135 (A)* uz aizmuguri.
- ▶ Ievietojiet atbalsta daļu *Fig. 135 (1)* pozīcijā *Fig. 135 (B)*.
- ▶ Ievietojiet durvju plauktu. (skat. 9.1.3 Durvju plaukta ievietošana)

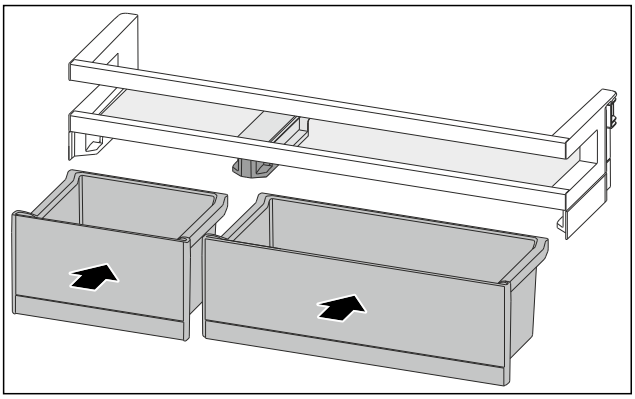

Fig. 136

▶ Ievietojiet VarioBox samainītajā kārtībā. (skat. Fig. 136)

9.2 Plaukti

Ir dažādi plaukti atkarībā no ierīces tipa:

- Viendaļīgs plaukts
- Dalāmais plaukts
- Maināma pudeļu novietne (skat. 9.5 Maināma pudeļu novietne)

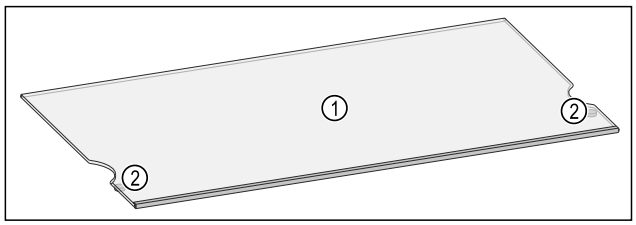

Fig. 137 Plaukta ilustratīvs attēlojums

(1) Plaukts **(2)** Drošības slēgs

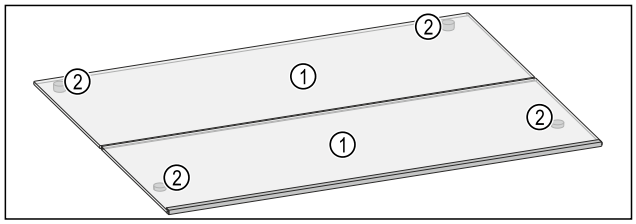

Fig. 138 Izņemama plaukta ilustratīvs attēlojums

(1) Plaukts **(2)** Drošības slēgs

9.2.1 Plauktu izmantošana

Jūs varat pārvietot plauktus augstumā, pilnīgi tos izņemt vai izņemt tos tīrīšanai.

Pārliecinieties, vai ir izpildīti šādi priekšnoteikumi:

❑ Plaukti ir tukši.

Plaukta izņemšana

Plaukti ar drošības slēgiem ir aizsargāti pret nejaušu izvilkšanu.

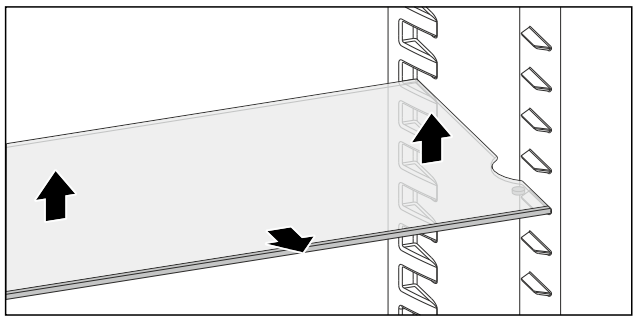

Fig. 139

▶ Paceliet plauktu.

▶ Izņemiet plauktu uz priekšu.

-vai-

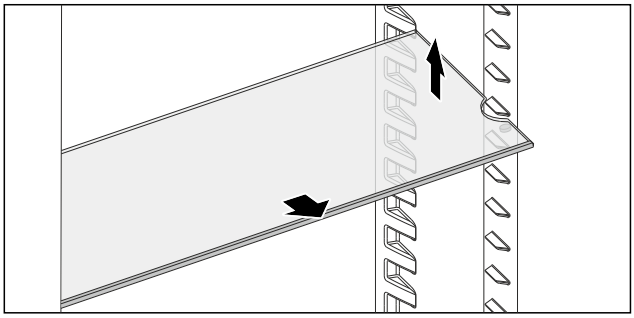

Fig. 140

▶ Atvieglota izņemšana: Novietojiet plauktu slīpi un izvelciet uz priekšu.

▷ Plaukti ir izņemti.

▷ Jūs varat ievietot plauktus citā augstumā.

Plauktu ievietošana

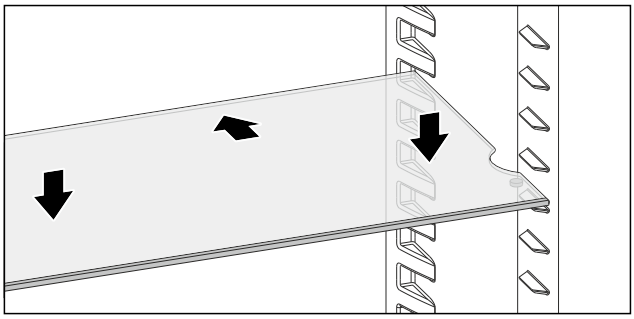

Fig. 141

Ja drošības slēgi ir vērsti uz leju:

▶ Iebīdiet plauktu līdz galam.

▶ Nolaidiet plauktu uz leju.

-vai-

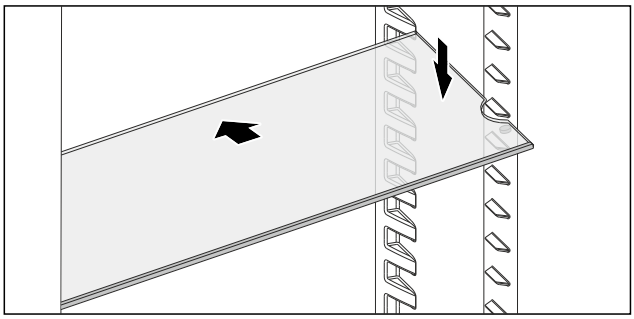

Fig. 142

▶ Iebīdiet plauktu slīpi un nolaidiet uz leju.

▷ Drošības slēgi atrodas aiz priekšējā plaukta.

9.2.2 Dalāmo plauktu izmantošana

Jūs varat sabīdīt kopā dalāmo plauktu no rūpnīcas piegādātajā pozīcijā, pārvietot augstumā vai izņemt tīrīšanai.

Pārliecinieties, vai ir izpildīti šādi priekšnoteikumi:

❑ Plaukti ir tukši.

Dalāmā plaukta sabīdīšana kopā

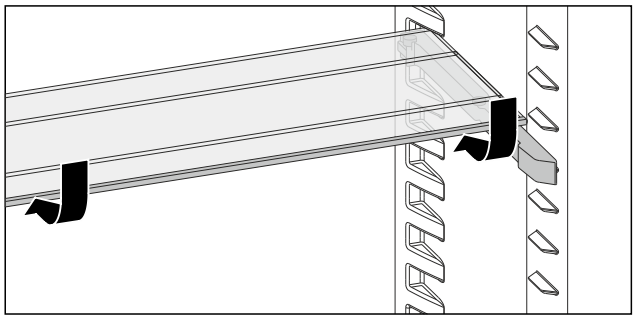

Fig. 143

▶ Pabīdiet apakšā priekšējo plauktu, kā parādīts attēlā.
▷ Dalāmais plaukts ir sabīdīts kopā.
▷ Ir vieta augstākiem pārtikas produktiem uz plaukta, kas ir ievietoti zem tā.

Abu dalāmā plaukta daļu izmantošana

▶ Satveriet ar vienu roku apakšā pabīdīto plauktu un pavelciet uz priekšu.
▷ Dekoratīvā uzlika atrodas priekšā.
▷ Drošības slēgi ir vērsti uz leju.

Dalāmo plauktu pārvietošana augstumā

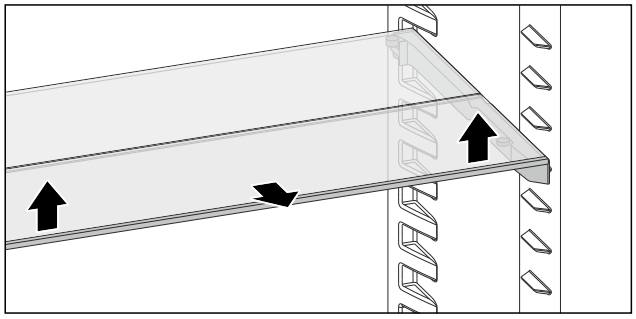

Fig. 144

▶ Paceliet priekšējo plauktu priekšā.
▶ Izņemiet priekšējo plauktu uz priekšu.

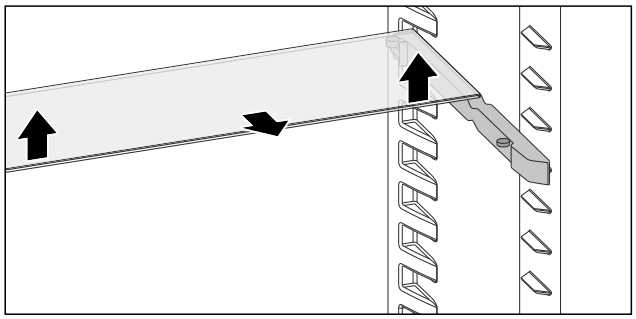

Fig. 145

▶ Veiciet darbības soļus arī aizmugurējam plauktam.

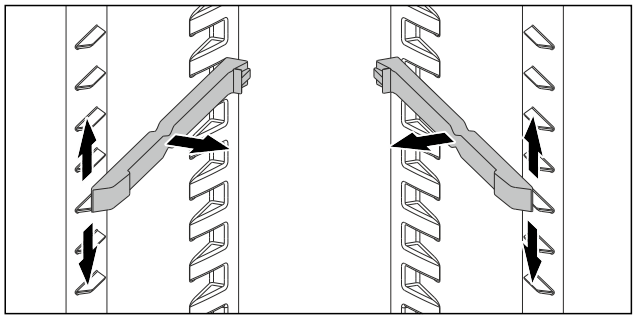

Fig. 146

▶ Izvelciet ārā balsta sliedes.
▶ Ievietojiet balsta sliedes vajadzīgajā augstumā.

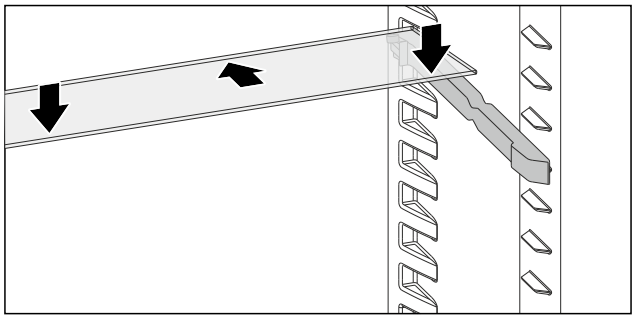

Fig. 147

▶ Iebīdiet plauktu ar augstiem drošības slēgiem līdz galam.
▶ Nolaidiet plauktu uz leju.
▷ Drošības slēgi atrodas aiz aizmugurējā plaukta.

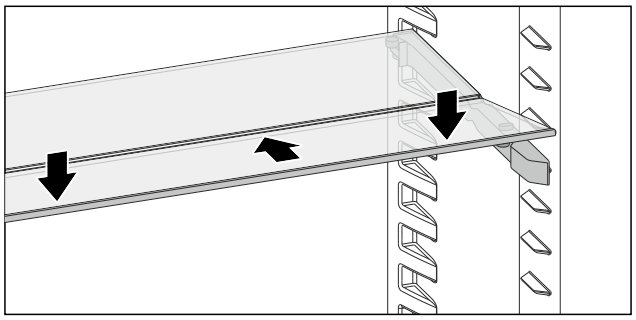

Fig. 148

▶ Veiciet darbības soļus arī priekšējam plauktam.

Dalāmā plaukta izņemšana

Dalāmos plauktus izņemat tā, kā pārvietojat plauktus. (skat. Dalāmo plauktu pārvietošana augstumā)

9.3 VarioSafe

VarioSafe nodrošina vietu ledusskapja nodalījumā, piem., maziem pārtikas produktiem, iepakojumiem, tūbiņām un glāzēm.

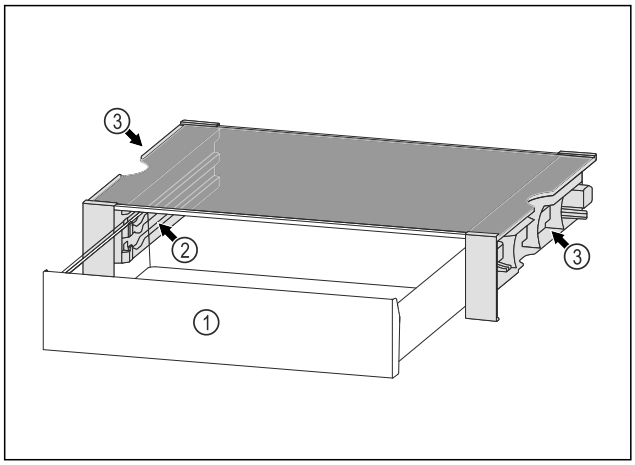

Fig. 149

(1) VarioSafe atvilktne

(2) Sānu sieniņas ar ribām paredzētas VarioSafe atvilktnei

(3) Padziļinājumi pie kreisās un labās sānu sieniņas

9.3.1 VarioSafe ievietošana

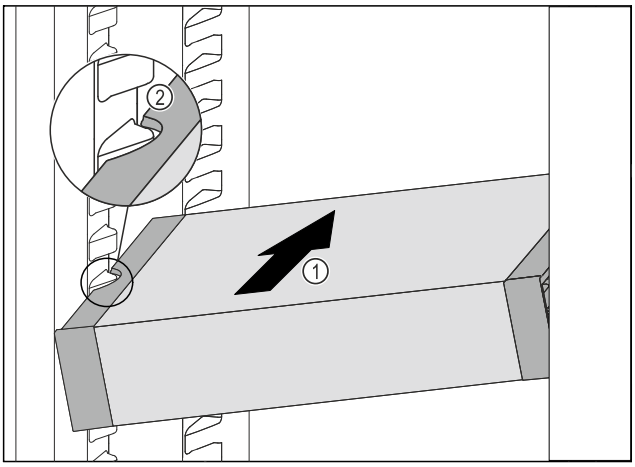

Fig. 150

▶ Iebīdiet VarioSafe slīpi ledusskapja nodalījumā *Fig. 150 (1)*, līdz VarioSafe sānu padziļinājumi *Fig. 150 (2)* atrodas tvertnes ribas augstumā ledusskapja nodalījumā.

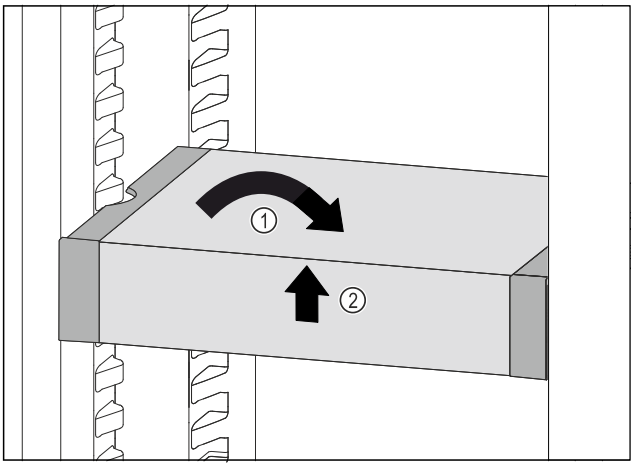

Fig. 151

▶ Novietojiet taisni VarioSafe. *Fig. 151 (1)*
▶ Paceliet priekšā VarioSafe. *Fig. 151 (2)*

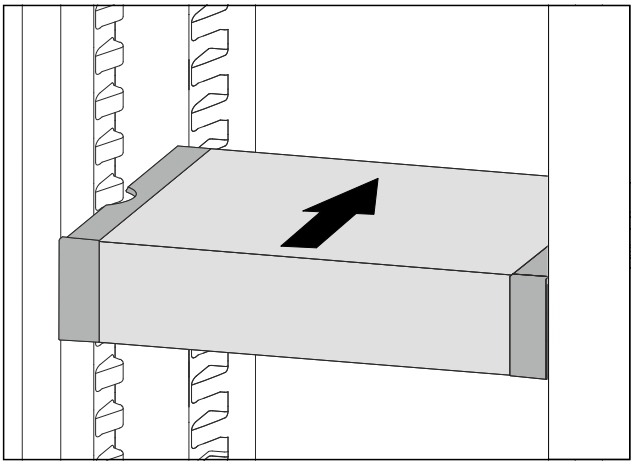

Fig. 152

▶ Paceliet VarioSafe uz priekšu.
▶ Iebīdiet VarioSafe uz aizmuguri.
▶ Nolaidiet VarioSafe.
▷ VarioSafe priekšā dzirdami nofiksējas.
▷ VarioSafe ir ievietots.

9.3.2 VarioSafe pārvietošana

Jūs varat VarioSafe pārvietot kā vienu veselu elementu ledusskapja nodalījumā.

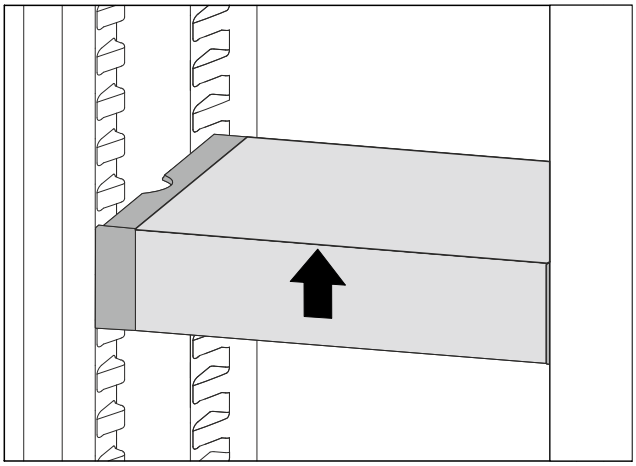

Fig. 153

▶ Paceliet priekšā VarioSafe.

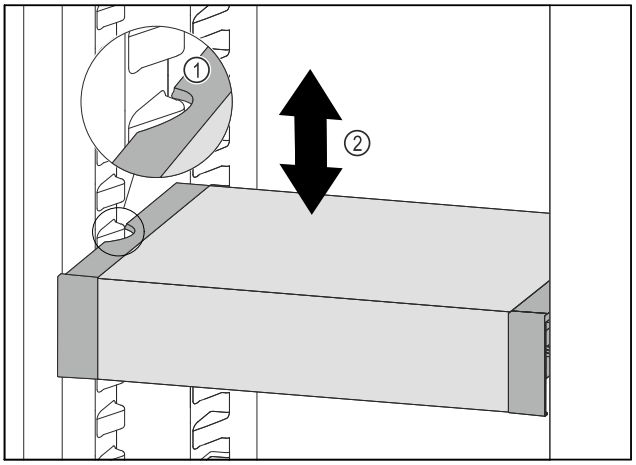

Fig. 154

▶ Pavelciet VarioSafe uz priekšu, līdz VarioSafe sānu padziļinājumi atrodas tvertnes ribas augstumā ledusskapja nodalījumā. *Fig. 154 (1)*
▶ Pārvietojiet VarioSafe ledusskapja nodalījumā uz augšu vai uz leju, līdz ir sasniegts vajadzīgais augstums. *Fig. 154 (2)*

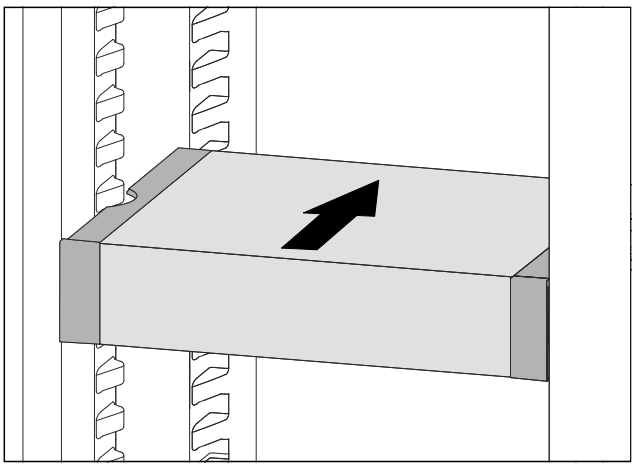

Fig. 155

▶ Paceliet priekšā VarioSafe.
▶ Iebīdiet VarioSafe uz aizmuguri.
▷ VarioSafe priekšā dzirdami nofiksējas.
▷ VarioSafe ir pārvietots augstumā.

9.3.3 VarioSafe atvilktnes pārvietošana

Jūs varat ievietot VarioSafe atvilktni divos dažādos augstumos. Ja vēlaties VarioSafe atvilktnē uzglabāt augstākus pārtikas produktus, tad iebīdiet VarioSafe atvilktni uz apakšējās ribas. Ja vēlaties VarioSafe atvilktnē uzglabāt zemākus pārtikas produktus, tad iebīdiet VarioSafe atvilktni uz augšējās ribas.

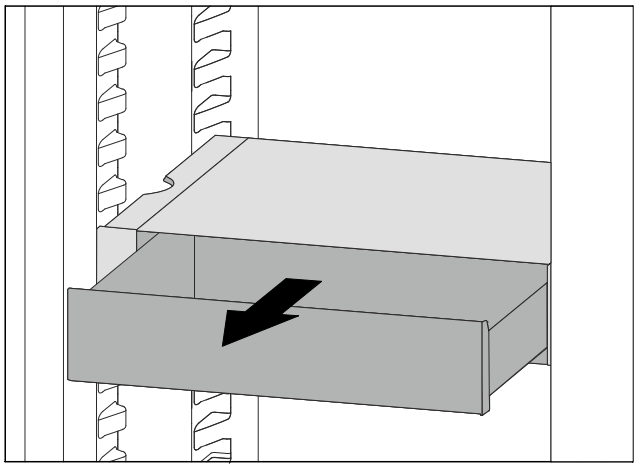

Fig. 156

▶ Izvelciet VarioSafe atvilktni līdz galam.
▶ Paceliet VarioSafe atvilktni priekšā.
▶ Izņemiet VarioSafe atvilktni uz priekšu.

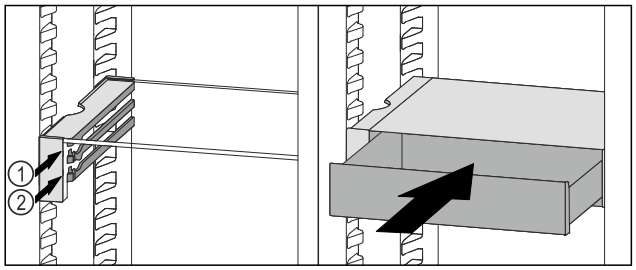

Fig. 157

▶ Paceliet VarioSafe atvilktni priekšā.
▶ Uzlieciet VarioSafe atvilktni aiz aizturiem uz vajadzīgās ribas *Fig. 157 (1)* vai *Fig. 157 (2)*.
▷ VarioSafe atvilktne ir pārvietota augstumā.

9.3.4 VarioSafe izņemšana

VarioSafe varat izņemt kā vienu veselu elementu.

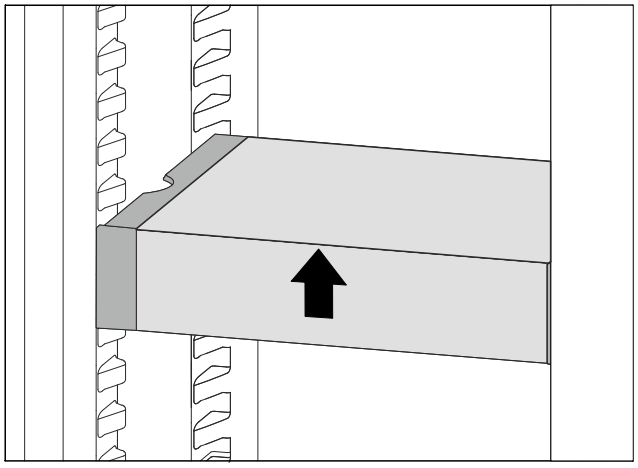

Fig. 158

▶ Paceliet priekšā VarioSafe.

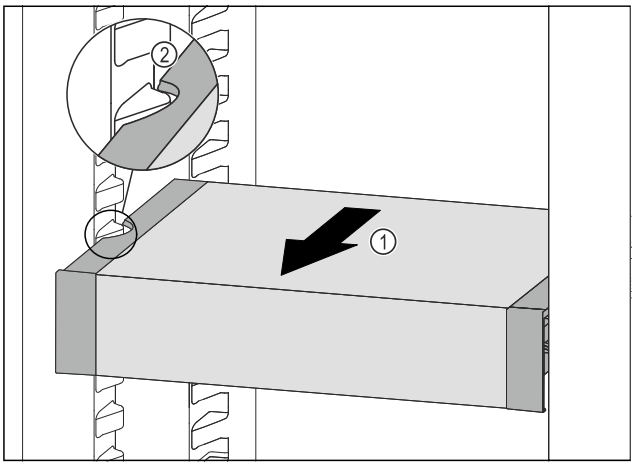

Fig. 159

▶ Pavelciet VarioSafe uz priekšu *Fig. 159 (1)*, līdz VarioSafe sānu padziļinājumi ledusskapja nodalījumā atrodas tvertnes ribas augstumā. *Fig. 159 (2)*

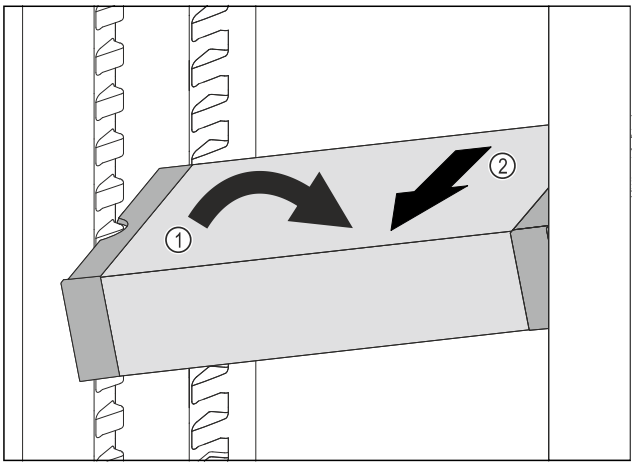

Fig. 160

▶ Novietojiet VarioSafe slīpi ledusskapja nodalījumā. *Fig. 160 (1)*
▶ Izņemiet VarioSafe uz priekšu. *Fig. 160 (2)*
▷ VarioSafe ir izņemts.

9.3.5 VarioSafe izjaukšana

Jūs varat izjaukt VarioSafe pa tās sastāvdaļām, ja vēlaties notīrīt VarioSafe vai uzstādīt vai demontēt rezerves daļas.

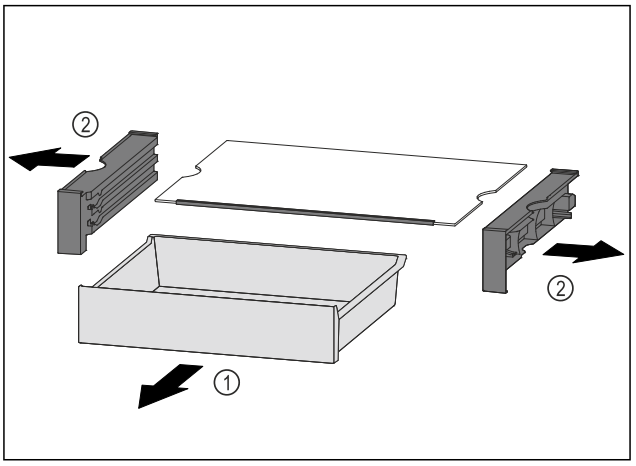

Fig. 161

▶ Izņemiet VarioSafe kā vienu veselu elementu. (skat. 9.3.4 VarioSafe izņemšana)
▶ Izjauciet VarioSafe saskaņā ar attēlu.

9.4 InfinitySpring

Integrētais ūdens dozators ir piemērots ērtai dzeramā ūdens ņemšanai. Ūdens temperatūra ir atkarīga no temperatūras ledusskapja nodalījumā.

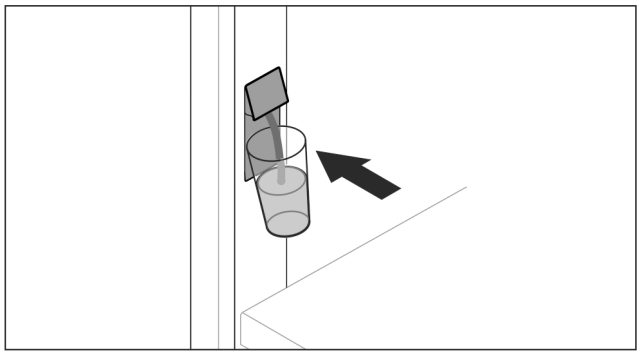

Fig. 162

▶ Spiediet glāzi pret dozatora apakšējo piespiedtaustiņu.
▷ Dozators izvirzās uz āru: Ūdens ieplūst glāzē.
▶ Nepieļaujiet ūdens šļakstus: Lēnām atvirziet glāzi. Noteciniet lielu ūdens daudzumu:
▶ Ja ūdens vairs neplūst, noņemiet ūdens tvertni un atkārtoti spiediet pret dozatora apakšējo piespiedtaustiņu.

9.5 Maināma pudeļu novietne

Ledusskapja nodalījuma apakšā varat izmantot vai nu stikla plauktu, vai arī maināmu pudeļu novietni. Stikla plaukts piegādes brīdī ir ievietots.

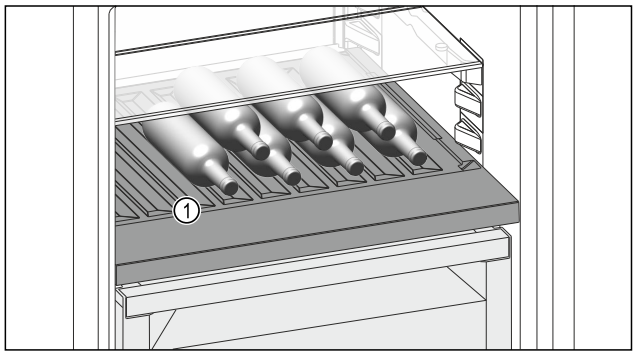

Fig. 163 Ilustratīvs attēlojums

(1) Maināma pudeļu novietne

9.5.1 Mainámas pudeļu novietnes izmantošana

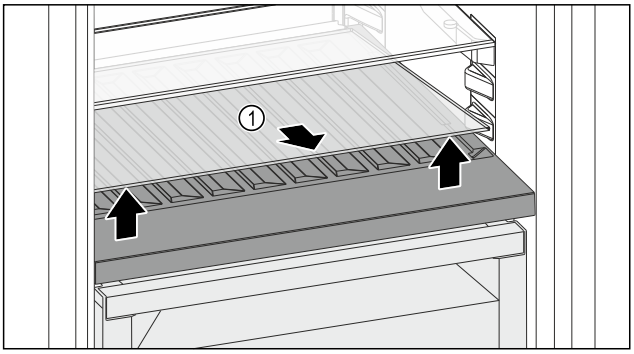

Fig. 164

▶ Paceliet stikla plaukta *Fig. 164 (1)* priekšpusi aiz padziļinājuma un izņemiet ārā.
▶ Droši uzglabājiet stikla plauktu *Fig. 164 (1)* ārpus ierīces.
▶ Ievietojiet stikla plauktu *(2)* zem maināmās pudeļu novietnes.

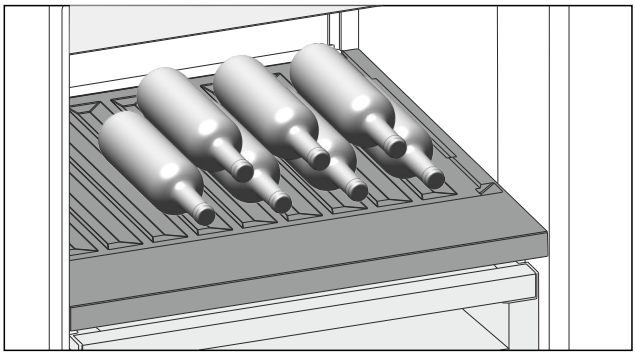

Fig. 165 Ilustratīvs attēlojums

▶ Ievietojiet pudeles ar dibeniem uz aizmuguri pret aizmugurējo sienu. (skat. Fig. 165)

Norāde
Ja pudeles izvirzās uz priekšu pāri maināmai pudeļu novietnei:
▶ Novietojiet augstāk durvju apakšējo plauktu.

9.5.2 Stikla plaukta izmantošana

Pārliecinieties, vai ir izpildīti šādi priekšnoteikumi:

❑ Pudeles ir izņemtas.
❑ Maināma pudeļu novietne ir notīrīta. (skat. 10.6 Mainámas pudeļu novietnes izņemšana / ievietošana) (skat. 10.9.4 Aprīkojuma tīrīšana)

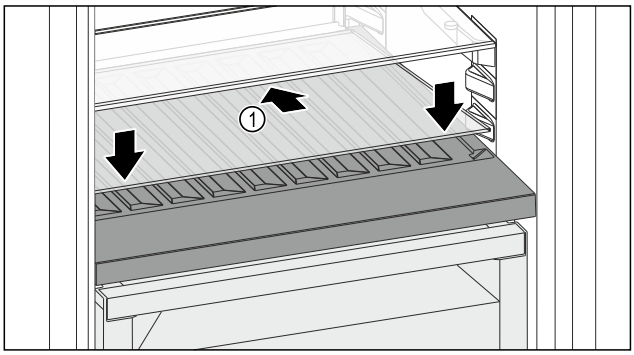

Fig. 166

▶ Pielieciet stikla plauktu *Fig. 166 (1)* slīpi un noliektu uz aizmuguri lejā.
▶ Nolaidiet stikla plaukta *Fig. 166 (1)* priekšpusi.

9.6 Atvilktnes

Jūs varat izņemt atvilktnes tīrīšanai.

Atvilktņu izņemšana un ievietošana atšķiras atkarībā no izvelkamās sistēmas. Šai ierīcei var būt dažādas izvelkamās sistēmas.

Norāde
Enerģijas patēriņš paaugstinās un dzesēšanas jauda pazeminās, ja ir nepietiekama pieplūdes ventilācija.
▶ Turiet vienmēr brīvas ventilatora gaisa spraugas aizmugurējās sienas iekšpusē.

9.6.1 Atvilktne uz teleskopiskajām sliedēm

Atvilktne pārvietojas ar izvelkamām sliedēm (teleskopiskajām sliedēm). Ir pilnībā izvelkamas un daļēji izvelkamas teleskopiskās sliedes. Pilnībā izvelkamas atvilktnes var pilnībā izņemt no ierīces. Daļēji izvelkamas atvilktnes nevar pilnībā izvilkt no ierīces. Kāda sistēma tiek izmantota jūsu ierīcē, ir atkarīgs no ierīces veida.

Pilnībā izvelkama

Pilnībā izvelkamu iespēju atpazīsit pēc spailes, kas vienmēr atrodas pie sliedes aizmugures kreisajā un labajā pusē.

Atvilktnes izņemšana

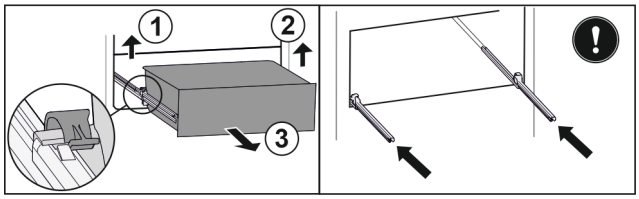

Fig. 167

- ▶ Izvelciet atvilktni līdz galam.
- ▶ Paceliet kreiso spaili un vienlaikus pavelciet atvilktni kreisajā pusē uz priekšu. *Fig. 167 (1)*
- ▶ Paceliet labo spaili un vienlaikus pavelciet atvilktni labajā pusē uz priekšu. *Fig. 167 (2)*
- ▶ Izņemiet atvilktni virzienā uz priekšu. *Fig. 167 (3)*
- ▶ Iebīdiet sliedes.

Atvilktnes ievietošana

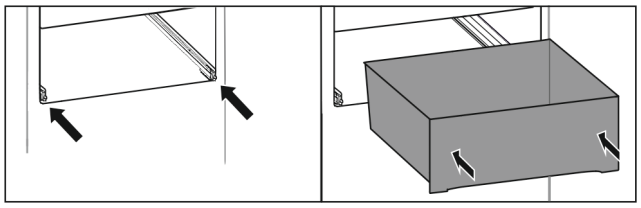

Fig. 168

- ▶ Iebīdiet sliedes.
- ▶ Uzlieciet atvilktni uz sliedēm.
- ▶ Iebīdiet atvilktni uz aizmuguri.
- ▷ Atvilktne aizmugurē nofiksējas ar skaņu.

9.7 Fruit & Vegetable atvilktnes nodalījuma vāks

Nodalījuma vāks nodrošina nepārtraukti valdošo gaisa mitrumu.

Nodalījuma vāks atrodas tieši uz atvilktnes un to var aizklāt ar plauktiem vai papildu atvilktnēm.

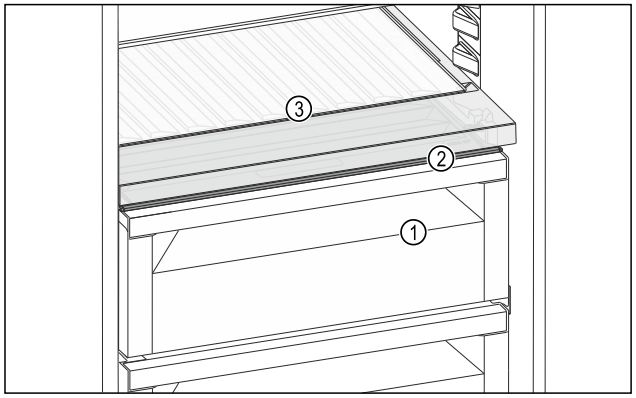

Fig. 169 Fruit & Vegetable atvilktnes nodalījuma vāka ilustratīvs attēlojums

- **(1)** Fruit & Vegetable atvilktne
- **(2)** Fruit & Vegetable atvilktnes nodalījuma vāks
- **(3)** Maināma pudeļu novietne

9.7.1 Gaisa mitruma samazināšana atvilktnē

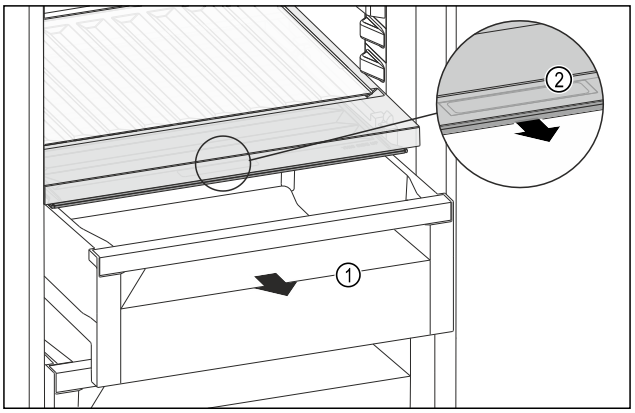

Fig. 170

- ▶ Izvelciet atvilktni *Fig. 170 (1)*.
- ▶ Satveriet nodalījuma vāka roktura padziļinājumu *Fig. 170 (2)* un vienlaikus pavelciet nodalījuma vāku uz priekšu.
- ▷ Aizvērtai atvilktnei ir pieejama neliela sprauga starp nodalījuma vāku un atvilktni.
- ▷ HydroBreeze izmantošana nav iespējama. (skat. 9.8 HydroBreeze)

9.7.2 Gaisa mitruma palielināšana atvilktnē

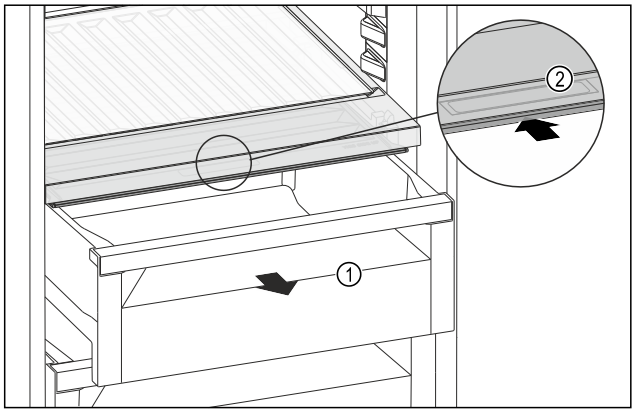

Fig. 171

- ▶ Izvelciet atvilktni *Fig. 171 (1)*.
- ▶ Satveriet nodalījuma vāka roktura padziļinājumu *Fig. 171 (2)* un vienlaikus pabīdiet nodalījuma vāku uz aizmuguri.
- ▷ Aizvērtai atvilktnei nodalījuma vāks blīvi noslēdzas ar atvilktni.
- ▷ HydroBreeze izmantošana ir iespējama. (skat. 9.8 HydroBreeze)

9.7.3 Fruit & Vegetable atvilktnes izmantošana kā Meat & Dairy atvilktni

Fruit & Vegetable atvilktni varat izmantot kā Meat & Dairy atvilktni. Šim nolūkam jāsamazina mitrums atvilktnē. (skat. 9.7.1 Gaisa mitruma samazināšana atvilktnē)

9.7.4 Fruit & Vegetable atvilktnes izmantošana ar HydroBreeze

Fruit & Vegetable atvilktni varat izmantot ar HydroBreeze. Šim nolūkam jāpalielina mitrums atvilktnē. (skat. 9.7.2 Gaisa mitruma palielināšana atvilktnē)

9.8 HydroBreeze

HydroBreeze apmiglo ievietoto produktu un nodrošina mitrumu nodalījumā.

HydroBreeze un piederīgā ūdens tvertne atrodas maināmajā pudeļu novietnē.

Pārliecinieties, vai ir izpildīti šādi priekšnoteikumi:
- Ūdens tvertne ir iztīrīta. (skat. 10.9.4 Aprīkojuma tīrīšana)
- Ūdens tvertne ir pienācīgi nofiksēta.
- Mitrums atvilktnē ir iestatīts uz augstu gaisa mitrumu. (skat. 9.7.2 Gaisa mitruma palielināšana atvilktnē)
- HydroBreeze ir aktivizēts. (skat. HydroBreeze)

9.8.1 Ūdens tvertnes piepildīšana

BRĪDINĀJUMS
Piesārņots ūdens!
Saindēšanās.
▶ Pēc tam piepildiet ar dzeramo ūdeni.
▶ HydroBreeze ir deaktivizēts: Iztukšojiet ūdens tvertni.
▶ HydroBreeze ilgāku laiku netiek izmantots: Iztukšojiet ūdens tvertni.

IEVĒRĪBAI
Cukuru saturoši šķidrumi!
HydroBreeze bojājums.
▶ Pēc tam piepildiet ar dzeramo ūdeni.

Norāde
Izmantojot filtrētu, dekarbonizētu ūdeni, dzeramajam ūdenim tiek panākta labākā kvalitāte, lai bez traucējumiem varētu nodrošināt funkciju HydroBreeze.
Šo ūdens kvalitāti var iegūt, izmantojot specializētos veikalos pieejamos dzeramā ūdens filtrus.
▶ Uzpildiet ūdens tvertni ar filtrētu, dekarbonizētu dzeramo ūdeni.

Ūdens tvertne ir uzstādīta maināmajā pudeļu novietnē (skat. 2.2 Ierīces un aprīkojuma pārskats) .

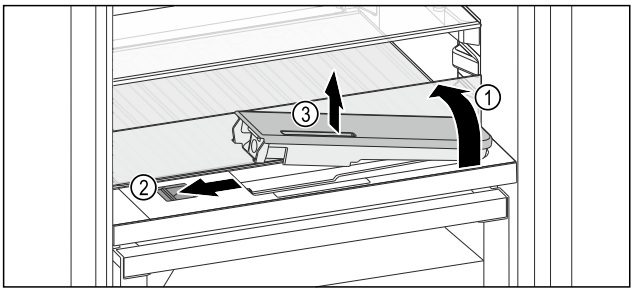

Fig. 172
▶ Nospiediet priekšējā stikla plaukta aizmugurējo, kreiso stūri.
▷ Stikla panelis priekšā atlokas uz augšu.
▶ Paceliet stikla paneli un atlokiet līdz galam uz aizmuguri *Fig. 172 (1)*.
▷ Stikla panelis novietots vertikāli.
▶ Bīdiet slīdni *Fig. 172 (2)* pa kreisi.
▷ Ūdens tvertne izvirzās no padziļinājuma.
▶ Izņemiet ūdens tvertni *Fig. 172 (3)*.
▶ Iztīriet ūdens tvertni (skat. 10.9.4 Aprīkojuma tīrīšana) .
Stūraina atvere:
▶ Iepildiet dzeramo ūdeni līdz atzīmei.
▶ Ievietojiet ūdens tvertni padziļinājumā ar pamatni uz priekšu.
▶ Lēnām nolaidiet priekšējo daļu un iespiediet tvertni.
▷ Ūdens tvertne ir nofiksēta.

9.8.2 Ūdens tvertnes izjaukšana

Jūs varat izjaukt HydroBreeze ūdens tvertni tīrīšanai.

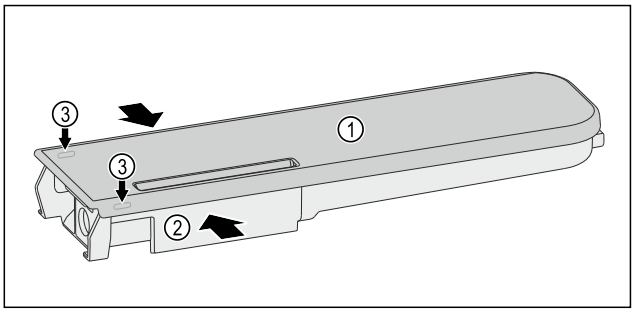

Fig. 173
▶ Saspiediet ūdens tvertni *Fig. 173 (2)* un uzmanīgi atvirziet un noņemiet vāku *Fig. 173 (1)* pāri fiksācijas izciļņiem *Fig. 173 (3)*.
▷ Vāks ir atbrīvots.

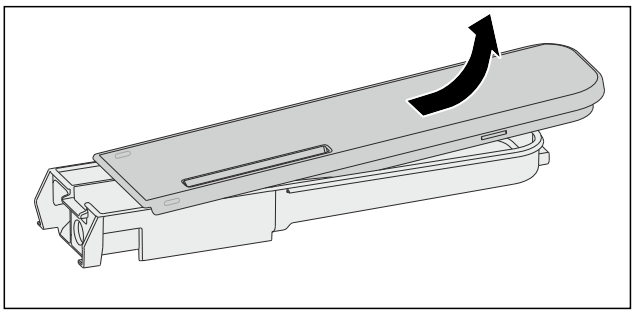

Fig. 174
▶ Pārvietojiet vāku *Fig. 173 (1)* mazliet uz vienu un otru pusi un noņemiet virzienā uz augšu.
▷ Ūdens tvertne ir izjaukta.

9.9 Sviesta trauks

9.9.1 Sviesta trauka atvēršana / aizvēršana

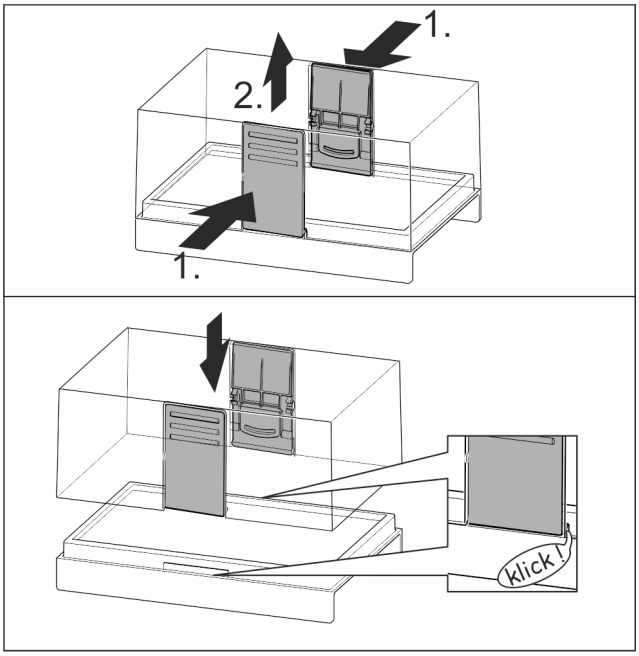

Fig. 175

9.9.2 Sviesta trauka izjaukšana

Ja nepieciešams tīrīt sviesta trauku, to var izjaukt.

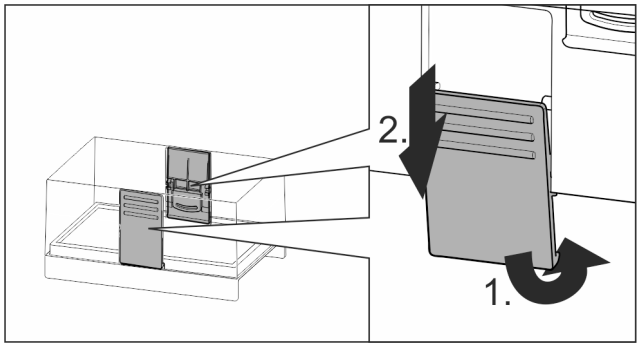

Fig. 176

▶ Izjauciet sviesta trauku.

9.10 Nodalījums olām

Nodalījums olām ir izvelkams un pagriežams. Nodalījuma olām abas daļas var izmanot, lai atzīmētu atšķirības, piem., pirkuma datumu.

9.10.1 Nodalījuma olām izmantošana

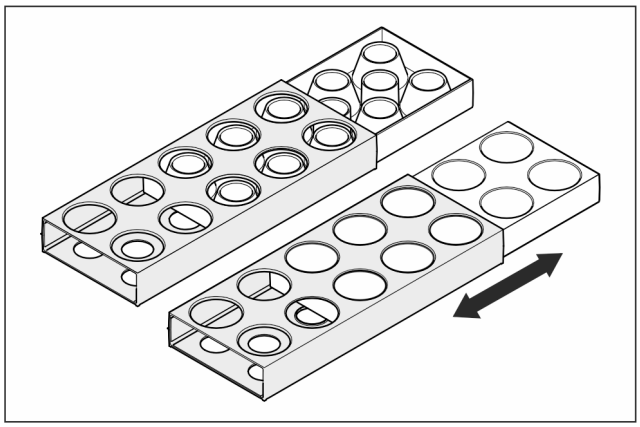

Fig. 177

▶ Augšējā puse: Uzglabājiet vistu olas.
▶ Apakšējā puse: Uzglabājiet paipalu olas.

9.11 Pudeļu turētājs

9.11.1 Pudeļu turētāja izmantošana

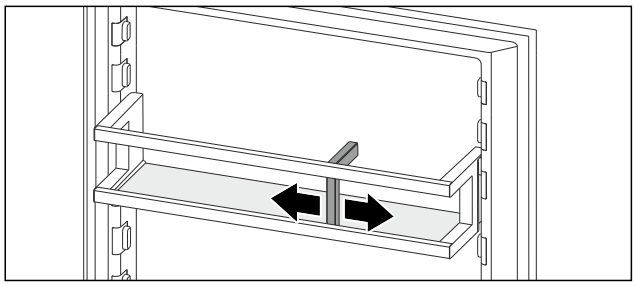

Fig. 178

▶ Pabīdiet pudeļu turētāju klāt pie pudelēm.
▷ Pudeles neapkrīt.

10 Apkope

10.1 FreshAir aktīvās ogles filtrs

FreshAir aktīvās ogles filtrs atrodas nodalījumā virs ventilatora.

Tas nodrošina optimālu gaisa kvalitāti.

❑ Nomainiet aktīvās ogles filtru ik pēc 6 mēnešiem. Ja ir aktivizēts atgādinājums, ziņojums indikatorā aicina veikt nomaiņu.
❑ Aktīvās ogles filtru var utilizēt kopā ar parastiem sadzīves atkritumiem.

Norāde
Jūs saņemsiet FreshAir aktīvās ogles filtru Liebherr-Hausgeräte internetveikalā tīmekļa vietnē go.liebherr.com/47wtc4.

10.1.1 FreshAir aktīvās ogles filtra izņemšana

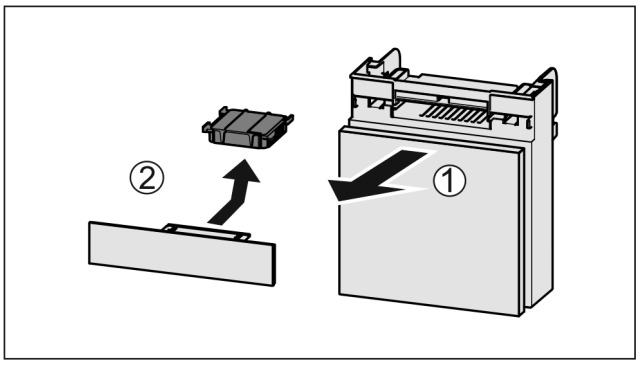

Fig. 179

▶ Izvelciet nodalījumu uz priekšu *Fig. 179 (1)*.
▶ Izņemiet aktīvās ogles filtru *Fig. 179 (2)*.

10.1.2 FreshAir aktīvās ogles filtra ievietošana

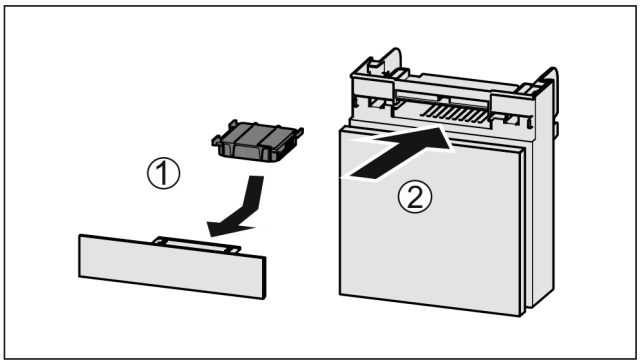

Fig. 180

▶ Ievietojiet aktīvās ogles filtru atbilstoši attēlam *Fig. 180 (1)*.
▷ Aktīvās ogles filtrs nofiksējas.
Ja aktīvās ogles filtrs ir vērsts uz leju:
▶ Iebīdiet nodalījumu *Fig. 180 (2)*.
▷ Tagad aktīvās ogles filtrs ir gatavs lietošanai.

10.2 Ūdens tvertne

InfinitySpring ūdens tvertne atrodas aiz zemākās atvilktnes.

10.2.1 Ūdens tvertnes izņemšana

▶ Aizveriet ūdens krānu.
▶ Izvadiet ūdeni InfinitySpring 30 sekundes un atlikušo ūdeni savāciet glāzē.
▶ Izņemiet atvilktni.
▶ Pagrieziet ūdens tvertni līdz galam pa kreisi un izvelciet ārā.
▷ Izpilošais ūdens tiek savākts ūdens vācelē.
▶ Iztukšojiet ūdeni no ūdens vāceles.
▶ Ūdens vāceli iztīriet ar lupatiņu vai izmazgājiet trauku mazgājamā mašīnā.

10.2.2 Ūdens tvertnes ievietošana

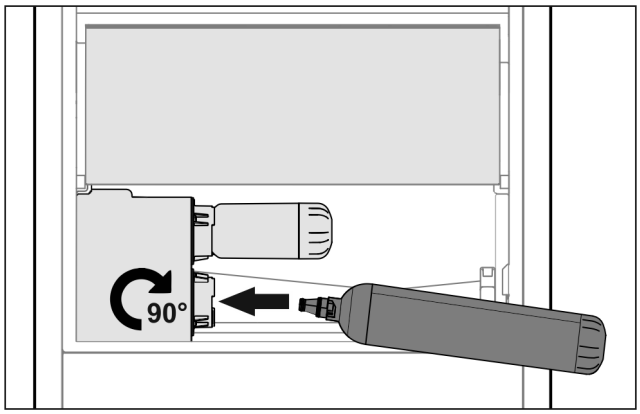

Fig. 181

▶ Izņemiet atvilktni.
▶ Ievietojiet ūdens tvertni un pagrieziet par apm. 90° pa labi līdz galam.
▶ Pārbaudiet, vai ūdens tvertne ir blīva, un vai neizplūst ūdens.
▶ Ievietojiet atvilktni.
▶ Atveriet ūdens krānu.
▶ Atgaisojiet ūdens sistēmu. (skat. 5.2.1 Ūdens sistēmas atgaisošana)

Ūdens filtra vietā var ievietot papildu ūdens tvertni.

Norāde
Ūdens tvertni var iegādāties kā rezerves daļu.

10.3 Ūdens filtrs

Ūdens filtrs atrodas aiz zemākās atvilktnes.

Tas uzņem ūdenī esošos nogulsnējumus un samazina hlora piegaršu.

❑ Norādītās jaudas gadījumā nomainiet ūdens filtru vēlākais ik pēc 6 mēnešiem, vai ja notiek caurplūdes intensitātes ievērojama samazināšanās.
❑ Ūdens filtrs satur aktīvo ogli, un to var utilizēt kopā ar parastiem sadzīves atkritumiem.

Norāde
Jūs saņemsiet ūdens filtru Liebherr-Hausgeräte internetveikalā tīmekļa vietnē go.liebherr.com/47wtc4.

10.3.1 Ūdens filtra izņemšana

▶ Izņemiet atvilktni.
▶ Pagrieziet ūdens filtru līdz galam pa kreisi un izvelciet ārā.
▷ Izpilošais ūdens tiek savākts ūdens vācelē.
▶ Ūdens vāceli iztīriet ar lupatiņu vai izmazgājiet trauku mazgājamā mašīnā.

10.3.2 Ūdens filtra ievietošana

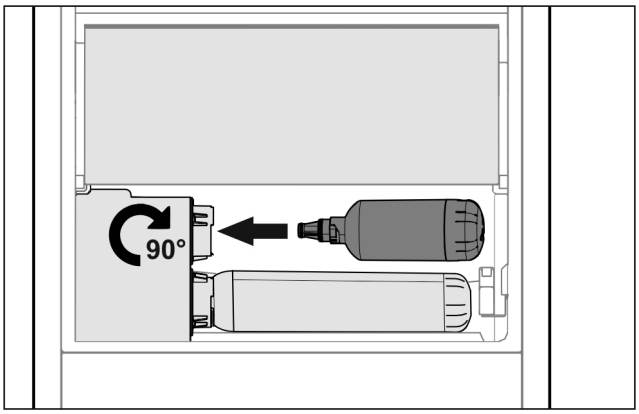

Fig. 182

▶ Izņemiet atvilktni.
▶ Ievietojiet ūdens filtru un pagrieziet par apm. 90° pa labi līdz galam.
▶ Pārbaudiet, vai filtrs ir blīvs, un vai neizplūst ūdens.
▶ Ievietojiet atvilktni.

Norāde
Jauni ūdens filtri var saturēt suspendētas daļiņas.
▶ Pēc filtra nomaiņas: Noteciniet un utilizējiet 3 l ūdens no InfinitySpring.

▷ Tagad ūdens filtrs ir gatavs lietošanai.

10.4 Pudeļu turētāja izņemšana / ievietošana

10.4.1 Pudeļu turētāja izņemšana

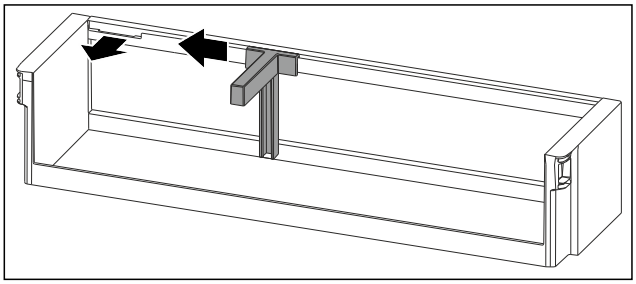

Fig. 183

▶ Pabīdiet pudeļu turētāju līdz padziļinājumam uz sānu.
▶ Izņemiet pudeļu turētāju virzienā uz priekšu.

10.4.2 Pudeļu turētāja ievietošana

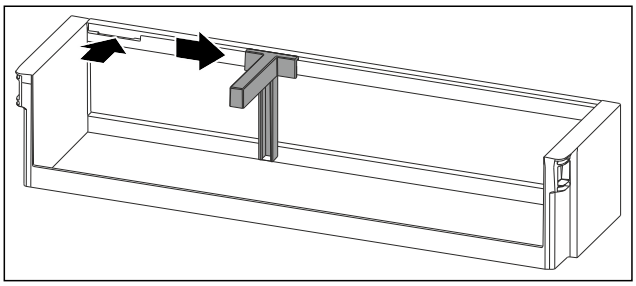

Fig. 184

▶ Ievietojiet pudeļu turētāju padziļinājumā.
▶ Pabīdiet pudeļu turētāju vajadzīgajā pozīcijā uz sānu.

10.5 Izvelkamo sistēmu izjaukšana / montāža

10.5.1 Izjaukšanas norādes

Jūs varat izjaukt dažas izvelkamās sistēmas tīrīšanai. Šai ierīcei var būt dažādas izvelkamās sistēmas.

Var izjaukt vai nevar izjaukt šādas izvelkamās sistēmas:

Izvelkamā sistēma	izjaucama / nav izjaucama
Pilnībā izvelkama	nav izjaucama

10.6 Maināmas pudeļu novietnes izņemšana / ievietošana

Jūs varat izņemt maināmu pudeļu novietni tīrīšanai.

10.6.1 Maināmas pudeļu novietnes izņemšana

Pārliecinieties, vai ir izpildīti šādi priekšnoteikumi:

- ❑ Pudeles ir izņemtas.
- ❑ Stikla plaukts ir izņemts. (skat. 9.5.1 Maināmas pudeļu novietnes izmantošana)

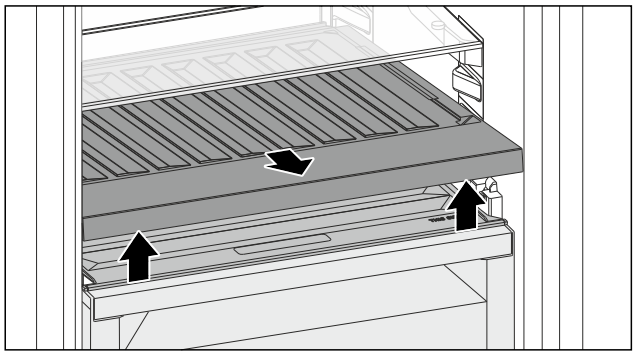

Fig. 185

- ▶ Paceliet maināmas pudeļu novietnes priekšpusi un izvelciet ārā.
- ▷ Nodalījuma vāks ir redzams.

Norāde

Liebherr iesaka:

Nenovietojiet preces uz zem tā esošā nodalījuma vāka.

10.6.2 Maināmas pudeļu novietnes ievietošana

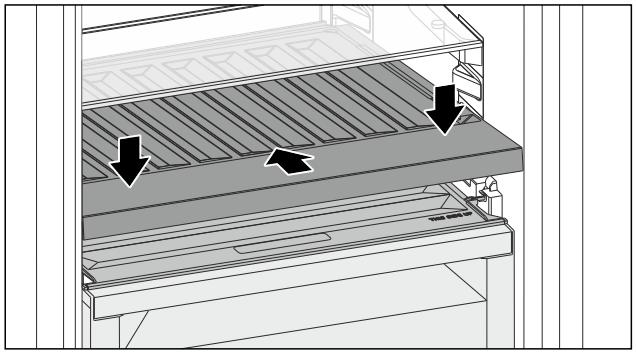

Fig. 186

- ▶ Iebīdiet maināmu pudeļu novietni līdz galam un nospiediet uz leju.
- ▶ Ievietojiet stikla plauktu. (skat. 9.5.2 Stikla plaukta izmantošana)

-vai-

- ▶ Lietojiet pudelēm paredzēto maināmu pudeļu novietni.

10.7 Fruit & Vegetable atvilktnes nodalījuma vāks

Jūs varat izņemt nodalījuma vāku tīrīšanai.

10.7.1 Nodalījuma vāka izņemšana

Pārliecinieties, vai ir izpildīti šādi priekšnoteikumi:

- ❑ Stikla plaukts tieši virs maināmas pudeļu novietnes ir izņemts.
- ❑ Maināma pudeļu novietne ir izņemta.
- ❑ Atvilktne tieši zem nodalījuma vāka ir izņemta. (skat. 9.6 Atvilktnes)

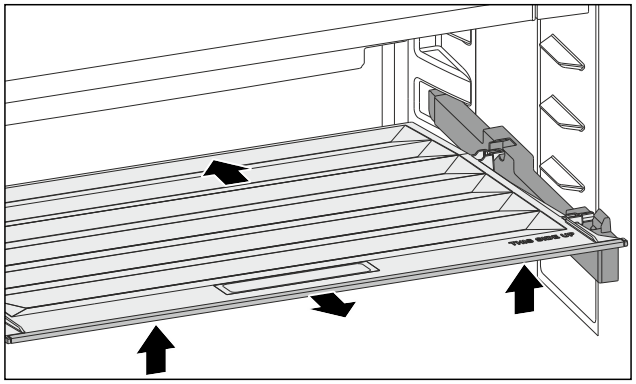

Fig. 187

- ▶ Pabīdiet nodalījuma vāku uz aizmuguri.
- ▶ Paceliet nodalījuma vāka priekšējo daļu.
- ▶ Izņemiet nodalījuma vāka priekšējo daļu slīpi uz augšu.

10.7.2 Nodalījuma vāka ievietošana

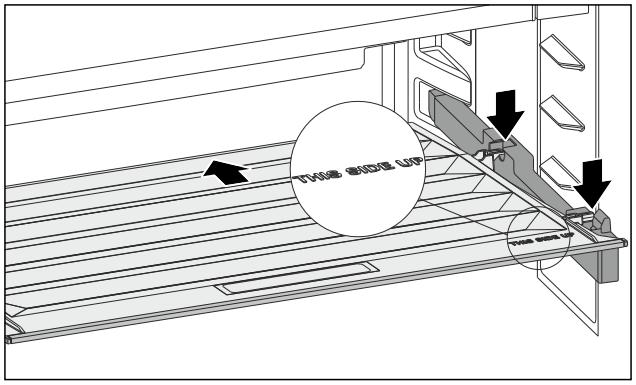

Fig. 188

Ja uzraksts THIS SIDE UP atrodas augšā:

- ▶ Ievietojiet aizmugurējās atbalsta daļas attiecīgajās aizmugurējās atverēs.
- ▶ Pabīdiet nodalījuma vāku uz aizmuguri.
- ▶ Nolaidiet nodalījuma vāka priekšējo daļu un nofiksējiet priekšējās atbalsta daļas atverēs.
- ▶ Novietojiet nodalījuma vāku vajadzīgajā pozīcijā.

10.8 Ierīces atkausēšana

BRĪDINĀJUMS
Ierīces nelietpratīga atkausēšana!
Savainojumi un bojājumi.
▶ Nelietojiet kādas citas mehāniskas ierīces vai citus līdzekļus atkausēšanas procesa paātrināšanai, kā tikai tos, ko ir ieteicis ražotājs.
▶ Neizmantojiet elektriskās sildierīces vai tvaika tīrīšanas ierīces, atklātu liesmu vai atkausēšanu paātrinošus aerosolus.
▶ Ledus noņemšanai neizmantojiet asus priekšmetus.

Atkausēšana noris automātiski. Kušanas ūdens izplūst pa izplūdes atveri un izgaro.

Ūdens pilieni uz aizmugurējās sienas vai arī plāna sarmas vai ledus kārtiņa liecina par normālu ierīces darbību. To nedrīkst notīrīt.*
▶ Regulāri tīriet izplūdes atveri. (skat. 10.9 Ierīces tīrīšana)

10.9 Ierīces tīrīšana

10.9.1 Sagatavošanās darbi

BRĪDINĀJUMS
Elektriskās strāvas trieciena bīstamība!
▶ Atvienojiet kontaktdakšu no ledusskapja vai pārtrauciet strāvas padevi.

BRĪDINĀJUMS
Ugunsbīstamība!
▶ Nesabojājiet saldēšanas sistēmu.

▶ Iztukšojiet ierīci.
▶ Atvienojiet tīkla kontaktdakšu.
-vai-
▶ Aktivizējiet CleaningMode. (skat. CleaningMode)

10.9.2 Korpusa tīrīšana

IEVĒRĪBAI
Nelietpratīga tīrīšana!
Ierīces bojājumi.
▶ Izmantojiet vienīgi mīkstas slaukāmās drāniņas un ph neitrālus universālos tīrīšanas līdzekļus.
▶ Neizmantojiet abrazīvus vai skrāpējošus sūkļus vai tērauda vilnu.
▶ Neizmantojiet asus, abrazīvus, smiltis, hlorīdu vai skābes saturošus tīrīšanas līdzekļus.

BRĪDINĀJUMS
Ievainojumu un bojājumu risks no karstā tvaika!
Karstais tvaiks var izraisīt apdegumus un sabojāt virsmas.
▶ Neizmantojiet tvaika tīrīšanas ierīces!

▶ Noslaukiet korpusu ar mīkstu, tīru drānu. Izmantojiet remdenu ūdeni ar neitrālu tīrīšanas līdzekli lielu piesārņojumu gadījumā. Stikla virsmas var papildus tīrīt ar stikla tīrīšanas līdzekli.

10.9.3 Iekšpuses tīrīšana

IEVĒRĪBAI
Nelietpratīga tīrīšana!
Ierīces bojājumi.
▶ Izmantojiet vienīgi mīkstas slaukāmās drāniņas un ph neitrālus universālos tīrīšanas līdzekļus.
▶ Neizmantojiet abrazīvus vai skrāpējošus sūkļus vai tērauda vilnu.
▶ Neizmantojiet asus, abrazīvus, smiltis, hlorīdu vai skābes saturošus tīrīšanas līdzekļus.

▶ Plastmasas virsmas: ar roku tīriet, izmantojot mīkstu, tīru drānu, remdenu ūdeni un nedaudz mazgāšanas līdzekļa.
▶ Metāla virsmas: ar roku tīriet, izmantojot mīkstu, tīru drānu, remdenu ūdeni un nedaudz mazgāšanas līdzekļa.
▶ Izplūdes atvere: noņemiet nosēdumus ar tievu palīglīdzekli, piem., ar vates kociņu.

10.9.4 Aprīkojuma tīrīšana

IEVĒRĪBAI
Nelietpratīga tīrīšana!
Ierīces bojājumi.
▶ Izmantojiet vienīgi mīkstas slaukāmās drāniņas un ph neitrālus universālos tīrīšanas līdzekļus.
▶ Neizmantojiet abrazīvus vai skrāpējošus sūkļus vai tērauda vilnu.
▶ Neizmantojiet asus, abrazīvus, smiltis, hlorīdu vai skābes saturošus tīrīšanas līdzekļus.

Tīrīšana ar mīkstu, tīru drānu, ar remdenu ūdeni un nelielu trauku mazgāšanas šķidruma daļu:

- Durvju plaukti
- Plaukts
- Dalāmais plaukts
- VarioSafe
- Fruit & Vegetable atvilktnes nodalījuma vāks
- Atvilktne
- Maināma pudeļu novietne

Tīrīšana ar mitru drānu:

- Teleskopiskās sliedes
  Lūdzu, ievērojiet: Ziežviela vadotnēs paredzēta eļļošanai, un to nedrīkst notīrīt!

Tīrīšana trauku mazgāšanas mašīnā līdz 60 °C:

- VarioBox
- Pudeļu turētājs
- Dalāmā plaukta atbalsta daļas
- HydroBreeze ūdens tvertne un ūdens tvertnes vāks
- Ūdens vācele
- Nodalījums olām
- Sviesta trauks

▶ Izjauciet aprīkojumu: skatiet attiecīgo nodaļu.
▶ Tīriet aprīkojumu.

10.9.5 InfinitySpring tīrīšana

InfinitySpring dozatoru un apkārtējo zonu var notīrīt, neatvienojot ierīci no elektrotīkla.

Tīrīšana jāveic, kad ir:

❑ Pirmreizējā lietošanas sākšana
❑ Ja nelietojat ilgāk par 5 dienām.

▶ Nospiediet dozatora apakšējo piespiedtaustiņu.
▷ Dozators izvirzās uz āru.
▶ Notīriet ūdens izvadi un tās apkārtni ar mīkstu, tīru drānu, ar remdenu ūdeni un nelielu trauku mazgāšanas šķidruma daļu.
▶ Atlaidiet apakšējo piespiedtaustiņu.
▶ Noteciniet un utilizējiet 2 l ūdens no InfinitySpring.

10.9.6 HydroBreeze tīrīšana

Tīrīšana jāveic, kad ir:

- ❑ Pirmreizējā lietošanas sākšana
- ❑ HydroBreeze ir deaktivizēts vairāk par 48 stundām.
- ❑ Ūdens tvertnes atkārtota uzpilde.

Pārliecinieties, vai ir izpildīti šādi priekšnoteikumi:

- ❑ HydroBreeze ir deaktivizēts (skat. HydroBreeze) .
- ❑ Ūdens tvertne ir noņemta un nomazgāta trauku mazgāšanas mašīnā.

▶ Izslaukiet padziļinājumu ar mitru drānu.
▶ Ievietojiet ūdens tvertni.
▶ Aktivizējiet HydroBreeze.

10.9.7 Pēc tīrīšanas

▶ Nosusiniet ierīci un atsevišķās daļas.
▶ Pievienojiet un ieslēdziet ierīci.
▶ Aktivizējiet SuperFrost (skat. 8.2 Ierīces funkcijas) .
Kad temperatūra ir pietiekami zema:
▶ Ievietojiet pārtikas produktus.
▶ Regulāri atkārtojiet tīrīšanu.

11 Palīdzība klientam

11.1 Tehniskie rādītāji

Temperatūru diapazons	
Atdzesēšana	3 °C līdz 9 °C
BioFresh	0 °C līdz 3 °C

Apgaismojums	
Energoefektivitātes klase[1]	Gaismas avots
Šim ražojumam ir viens vai vairāki energoefektivitātes klases G gaismas avoti.	Gaismas diode

[1] *Ierīcei var būt gaismas avoti ar dažādām energoefektivitātes klasēm. Ir norādīta viszemākā energoefektivitātes klase.*

Ierīcēm ar WLAN savienojumu:

Frekvences norāde	
Frekvenču josla	2,4 GHz
Maksimāli izstarojuma jauda	< 100 mW
Radio aprīkojuma lietošanas mērķis	Integrēšana vietējā WLAN tīklā datu pārraidei

11.2 Darbības trokšņi

Ierīce darbības laikā izdala dažādus darbības trokšņus.

- Ja ir **neliela dzesēšanas jauda**, ierīce darbojas ekonomiski, taču ilgāk. Skaļums ir **mazāks**.
- Ja ir **liela dzesēšanas jauda**, pārtikas produkti tiek ātrāk atdzesēti. Skaļums ir **lielāks**.

Piemēri:

- aktivizētās funkcijas (skat. 8.2 Ierīces funkcijas)
- darbojošs ventilators
- tikko ielikti pārtikas produkti
- augsta vides temperatūra
- ilgi atvērtas durvis

Troksnis	Iespējamais cēlonis	Trokšņa veids
Klunkstēšana un šļakstīšanās	Aukstuma aģents plūst aukstuma kontūrā.	Normāls darba troksnis
Šņākšana un sīkšana	Aukstuma aģents tiek iesmidzināts aukstuma kontūrā.	Normāls darba troksnis
Dūkšana	Ierīce veic dzesēšanu. Skaļums ir atkarīgs no dzesēšanas jaudas.	Normāls darba troksnis
Šļūkšanas trokšņi	Durvis tiek atvērtas vai aizvērtas ar aizvēršanas amortizatoru.	Normāls darba troksnis
Rūkoņa un šalkoņa	Darbojas ventilators.	Normāls darbības troksnis
Klikšķināšana	Tiek ieslēgti un izslēgti komponenti.	Normāls pārslēgšanas troksnis
Grabēšana un džinkstēšana	Ir aktīvi vārsti vai aizvari.	Normāls pārslēgšanas troksnis

Troksnis	Iespējamais cēlonis	Trokšņa veids	Novēršana
Vibrācija	Nepiemērota uzstādīšana	Kļūdains troksnis	Horizontāli nolīmeņojiet ierīci, izmantojot kājiņas.
Klabēšana	Aprīkojums, priekšmeti ierīces iekšienē	Kļūdains troksnis	Nofiksējiet aprīkojuma daļas. Atstājiet atstatumu starp priekšmetiem.

11.3 Tehnisks traucējums

Šīs ierīces konstrukcija un izgatavošanas veids nodrošina tās ilgstošu darbmūžu un ekspluatācijas drošumu. Ja tomēr ierīces darbībā rodas kāds traucējums, pārbaudiet, vai traucējums nav izskaidrojams ar kādu vadības kļūdu. Šādā gadījumā izdevumi par labošanu netiks kompensēti, pat ja nebūs beidzies garantijas laiks.

Turpmākos traucējumus varat novērst patstāvīgi.

11.3.1 Ierīces funkcija

Kļūda	Iemesls	Novēršana
Ierīce nedarbojas.	→ Ierīce nav ieslēgta.	▶ Ieslēdziet ierīci.

Kļūda	Iemesls	Novēršana
	→ Tīkla kontaktdakša nav kārtīgi iesprausta kontaktligzdā.	▶ Pārbaudiet tīkla kontaktdakšu.
	→ Kontaktligzdas drošinātājs nav kārtībā.	▶ Pārbaudiet drošinātāju.
	→ Strāvas padeves pārtraukums	▶ Turiet ierīci aizvērtu.
	→ Vājstrāvas ierīces ligzda nav pareizi iesprausta ierīcē.	▶ Pārbaudiet vājstrāvas ierīces ligzdu.
Temperatūra nav pietiekami zema.	→ Ierīces durvis nav kārtīgi aizvērtas.	▶ Aizveriet ierīces durvis.
	→ Apkārtējās vides temperatūra ir par augstu.	▶ Problēmas risinājums: (skat. 1.8 Klimata klases)
	→ Ierīce tika pārāk bieži vai pārāk ilgi turēta atvērta.	▶ Nogaidiet, vai nepieciešamā temperatūra atkal noregulējas pati par sevi. Ja ne, tad vērsieties klientu servisā. (skat. 11.4 Klientu serviss)
	→ Bija ievietots pārāk liels daudzums svaigu pārtikas produktu, neieslēdzot SuperFrost.	▶ Problēmas risinājums: (skat. SuperFrost aktivizēšana)
	→ Temperatūra ir nepareizi iestatīta.	▶ Iestatiet zemāku temperatūru un pēc 24 stundām pārbaudiet.
	→ Ierīce atrodas pārāk tuvu kādam siltuma avotam (plītij, apsildes avotam utt).	▶ Izmainiet ierīces vai siltuma avota atrašanās vietu.
Displejā parādītā temperatūra ir augstāka par faktisko temperatūru ierīcē.	→ Ierīces durvis bija ilgi atvērtas, un durvju trauksmes signāls tika automātiski aktivizēts. Kā rezultātā ierīce dzesējas spēcīgāk.	▶ Aizveriet ierīces durvis.
Durvju blīvējums ir bojāts, vai tas jānomaina citu iemeslu dēļ.	→ Durvju blīvējumu var nomainīt. To var nomainīt bez papildu palīginstrumentiem.	▶ Vērsieties klientu servisā. (skat. 11.4 Klientu serviss)
Ierīce ir apledojusi, vai veidojas kondensāts.	→ Durvju blīvējums var būt izslīdējis no rievas.	▶ Pārbaudiet, vai durvju blīvējums ir pareizi novietots rievā.
Ierīces ārējās virsmas ir siltas.*	→ Saldēšanas sistēmas siltumu lieto kondensāta nepieļaušanai.	▶ Tas ir normāli.

11.3.2 Aprīkojums

Kļūda	Iemesls	Novēršana
InfinitySpring nedarbojas.	→ Ūdens sistēmā atrodas gaiss.	▶ Atgaisojiet ūdens sistēmu. (skat. 5.2 InfinitySpring lietošanas sākšana)
	→ Ūdens pieslēgums nav attaisīts vaļā.	▶ Atveriet ūdens pieslēgumu.
InfinitySpring ūdens caurplūde ir nevienmērīga.	→ Sajaucējs ir piesārņots.	▶ Nomainiet sajaucēju. Vērsieties klientu servisā. (skat. 11.4 Klientu serviss)
HydroBreeze nemitrina ievietoto produktu.	→ HydroBreeze nav aktivizēts.	▶ Aktivizējiet HydroBreeze.
	→ Ūdens tvertnē nav pietiekams ūdens daudzums.	▶ Piepildiet ūdens tvertni.
	→ Pirms koncentratora atrodas netīrumi.	▶ Tīriet HydroBreeze.

Kļūda	Iemesls	Novēršana
	→ Ūdens tvertne nav kārtīgi nofiksēta paredzētajā padziļinājumā.	▶ Kārtīgi nofiksējiet ūdens tvertni.
	→ Fruit & Vegetable atvilktnes nodalījuma vāks atrodas iestatījumā «neliels gaisa mitrums».	▶ Iestatiet Fruit & Vegetable atvilktnes nodalījuma vāku atbilstoši «lielam gaisa mitrumam».
Nedeg iekšējais apgaismojums.	→ Ierīce nav ieslēgta.	▶ Ieslēdziet ierīci.
	→ Durvis bija atvērtas ilgāk par 15 minūtēm.	▶ Ja durvis ir atvērtas apmēram 15 minūtes, iekšējais apgaismojums izslēdzas automātiski.
	→ Ir bojāts LED apgaismojums vai pārsegs.	▶ Vērsieties klientu servisā. (skat. 11.4 Klientu serviss)

11.4 Klientu serviss

Vispirms pārbaudiet, vai varat kļūdu novērst pats (skat. 11 Palīdzība klientam) . Ja tas nav iespējams, tad vērsieties klientu servisā.

Adresi atradīsiet pievienotajā brošūrā «Liebherr serviss» vai tīmekļa vietnē home.liebherr.com/service.

BRĪDINĀJUMS
Nekvalificēts remonts!
Savainojumi.
- ▶ Remontdarbus un cita veida iejaukšanos ierīcē un elektropieslēgumā, kas nav konkrēti nosaukti nodaļā (skat. 10 Apkope) , ir jāveic tikai tehniskās apkopes dienestam.
- ▶ Uzticiet bojāto tīkla pieslēguma vadu nomainīt tikai ražotājam vai viņa klientu servisam, vai tamlīdzīgi kvalificētai personai.
- ▶ Ierīcēm ar vājstrāvas ierīces spraudni nomaiņu drīkst veikt klients.

11.4.1 Sazināšanās ar klientu servisu

Pārliecinieties, vai ir sagatavota šāda ierīces informācija:
- ❑ Ierīces apzīmējums (modelis un rādītājs)
- ❑ Servisa Nr. (serviss)
- ❑ Sērijas Nr. (S-Nr.)

▶ Atlasiet ierīces informāciju displejā. (skat. Ierīces informācija)
-vai-
▶ Skatiet informāciju par ierīci datu plāksnītē. (skat. 11.5 Datu plāksnīte)

▶ Pierakstiet ierīces informāciju.
▶ Informējiet klientu servisu: Paziņojiet kļūdas un ierīces informāciju.
▷ Tas nodrošina ātru un mērķtiecīgu servisu.
▶ Izpildiet pārējās klientu servisa norādes.

11.5 Datu plāksnīte

Datu plāksnīte atrodas aiz atvilktnēm ierīces iekšpusē.

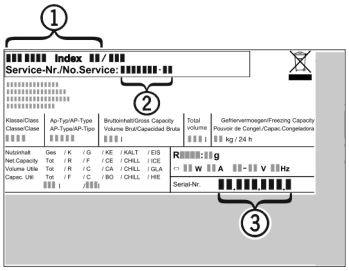

Fig. 189
(1) Ierīces apzīmējums **(3)** Sērijas Nr.
(2) Servisa Nr.

▶ Nolasiet informāciju no datu plāksnītes.

12 Ekspluatācijas izbeigšana

▶ Iztukšojiet ierīci.
▶ Deaktivizējiet HydroBreeze. (skat. HydroBreeze deaktivizēšana)
▶ Izslēdziet ierīci. (skat. Ierīces izslēgšana un ieslēgšana)
▶ Atvienojiet tīkla kontaktdakšu no kontaktligzdas.
▶ Noņemiet vājstrāvas ierīces ligzdu pēc vajadzības: Atvienojiet vājstrāvas ierīces ligzdu no ierīces kontaktdakšas un vienlaikus pārvietojiet uz kreiso pusi un labo pusi.
▶ Notīriet ierīci. (skat. 10.9 Ierīces tīrīšana)
▶ Atstājiet durvis atvērtas, lai neveicinātu sliktu smaku rašanos.

13 Utilizācija

Pārliecinieties, vai ir izpildīti šādi priekšnoteikumi:
- ❑ Ir zināma pie ierīces redzamo simbolu nozīme.
- ❑ Ir zināmas utilizācijas norādes. (skat. 1.6 Utilizācijas norādes)

13.1 Ierīces sagatavošana utilizācijai

▶ Pārtrauciet ierīces ekspluatāciju. (skat. 12 Ekspluatācijas izbeigšana)

13.2 Ierīces ekoloģiski nekaitīga utilizācija

BRĪDINĀJUMS
Ugunsbīstamība, ko rada izplūstošs saldēšanas aģents un eļļa!
Ierīcē izmantotais saldēšanas aģents ir videi nekaitīgs, taču aizdedzināms. Ierīcē izmantotā eļļa arī ir ugunsnedroša. Izplūstošais saldēšanas aģents un eļļa atbilstoši augstas koncentrācijas un saskares ar ārēju siltuma avotu gadījumā var aizdegties.
▶ Nebojājiet saldēšanas aģenta kontūra un kompresora cauruļvadus.

▶ Ievērojiet norādes par ierīces transportēšanu. (skat. 3.6 Ierīces transportēšana)
▶ Nogādājiet ierīci nebojātā veidā.
▶ Utilizējiet ierīci atbilstoši norādēm.

Scan QR Code and find digital operating and installation instructions.



home.liebherr.com

20260909 7083945-00

Liebherr-Hausgeräte Marica EOOD
Bezirk Plovdiv
4202 Radinovo
Bulgarien

Lietošanas un montāžas instrukcija



LV **ORIĢINĀLĀ EKSPLUATĀCIJAS INSTRUKCIJA**

LIEBHERR

Saturs

1 Drošības informācija un brīdinājumi..... 3
1.1 Noteikumiem atbilstoša lietošana..... 3
1.2 Klimata klases..... 3
1.3 Lietotāju grupa..... 3
1.4 Uzstādīšana un lietošanas sākšana..... 3
1.5 Droša rīkošanās ar ierīci..... 4
1.6 Tīrīšana..... 4
1.7 Traucējumi, bojājumi un remonts..... 4
1.8 Utilizācija..... 4
1.9 Atbilstība..... 4
1.10 SVHC vielas atbilstoši REACH regulai..... 4
1.11 EPREL datu bāze..... 4
1.12 Atvērtā pirmkoda licences..... 4
1.13 Rezerves daļas..... 4
1.14 Simboli uz ierīces..... 5
1.15 Brīdinājuma pakāpes..... 5

2 Ierīces pārskats..... 5
2.1 Piegādes komplektācija..... 5
2.2 Ierīces un aprīkojuma pārskats..... 5
2.3 SmartDevice..... 5
2.4 Ierīces izmantošanas sfēra..... 6
2.5 Atbilstības sertifikāts..... 6
2.6 SVHC vielas atbilstoši REACH regulai..... 6
2.7 EPREL datu bāze..... 6
2.8 Rezerves daļas..... 6

3 Uzstādīšana un pievienošana..... 6
3.1 Uzstādīšanas nosacījumi..... 6
3.2 Ierīces izmēri..... 7
3.3 Pieplūdes ventilācijas prasības..... 7
3.4 Elektroapgādes pieslēgumu parametri..... 8
3.5 Ūdens pieslēgums..... 8
3.6 Ierīces transportēšana..... 9
3.7 Ierīces izpakošana..... 9
3.8 Durvju atdures maiņa..... 9
3.9 Ierīces pievienošana pie ūdens apgādes..... 20
3.10 Sienas spraišļu montāža*..... 21
3.11 Ierīces uzstādīšana..... 21
3.12 Ierīces nolīmeņošana..... 22
3.13 Darbības pēc uzstādīšanas..... 22
3.14 Vairāku ierīču uzstādīšana..... 22
3.15 Ierīces iebūve virtuves iekārtā..... 23
3.16 Iepakojuma otrreizēja pārstrāde..... 23
3.17 Ierīces pievienošana pie elektroapgādes..... 23

4 Touch & Swipe displeja darbības princips..... 24
4.1 Navigācijas un simbolu skaidrojums..... 24
4.2 Izvēlnes..... 24
4.3 Miera režīms..... 25

5 Ekspluatācijas uzsākšana..... 25
5.1 Ierīces ieslēgšana (pirmreizējā ekspluatācija)..... 25
5.2 IceMaker lietošanas sākšana..... 26

6 Uzglabāšana..... 26
6.1 Norādes par uzglabāšanu..... 26
6.2 Saldētavas nodalījums..... 26
6.3 Uzglabāšanas ilgums..... 27

7 Enerģijas taupīšana..... 27

8 Vadība..... 27
8.1 Vadības un indikācijas elementi..... 27
8.1.1 Statusa rādījums..... 27
8.1.2 Indikatora simboli..... 27
8.2 Ierīces funkcijas..... 27
8.2.1 Norādes par ierīces funkcijām..... 27
Ierīces izslēgšana un ieslēgšana..... 27
Temperatūras zonas izslēgšana un ieslēgšana..... 28
Temperatūra..... 28
SuperFrost..... 29
PartyMode..... 30
SabbathMode..... 30
EnergySaver..... 31
IceMaker / MaxIce..... 31
IceMaker ūdens padeve..... 32
TubeClean..... 32
Ievades bloķēšanas mehānisms..... 33
Atgādinājums..... 33
Valoda..... 33
Temperatūras mērvienība..... 34
Displeja spilgtums..... 34
WLAN..... 34
Ierīces informācija..... 35
Programmatūra..... 35
Atkausēšanas cikla palaišana..... 36
Durvju trauksmes signāls..... 36
Demonstrācijas režīms..... 36
Atiestate uz rūpnīcas iestatījumiem..... 37
8.3 Ziņojumi..... 38
8.3.1 Brīdinājumu pārskats..... 38
8.3.2 Brīdinājumu aizvēršana..... 38
8.3.3 Atgādinājumu pārskats..... 39
8.3.4 Atgādinājumu aizvēršana..... 39

9 Aprīkojums..... 40
9.1 Koka režģis..... 40
9.2 Atvilktnes..... 41
9.3 IceMaker..... 41
9.4 Viegli pielāgojams vienkāršs sadalītājs..... 41

10 Apkope..... 42
10.1 FreshAir aktīvās ogles filtrs..... 42
10.2 Izvelkamo sistēmu izjaukšana / montāža..... 43
10.3 Ierīces atkausēšana..... 43
10.4 Ierīces tīrīšana..... 43

11 Palīdzība klientam..... 44
11.1 Tehniskie rādītāji..... 44
11.2 Darbības trokšņi..... 45
11.3 Tehnisks traucējums..... 45
11.4 Klientu serviss..... 47
11.5 Datu plāksnīte..... 47

12 Ekspluatācijas izbeigšana..... 47

13 Utilizācija..... 47
13.1 Ierīces sagatavošana utilizācijai..... 47
13.2 Ierīces ekoloģiski nekaitīga utilizācija..... 47

Ražotājs pastāvīgi strādā pie visu tipu un modeļu pilnveidošanas. Tādēļ ceram uz jūsu izpratni un paturam tiesības veikt izmaiņas formā, aprīkojumā un tehnoloģijā.

Simbols	Skaidrojums
	**Instrukcijas lasīšana** Lai iepazītos ar visām jaunās ierīces priekšrocībām, uzmanīgi izlasiet šajā pamācībā sniegtās norādes.
	**Papildinformācija internetā** Elektronisko pamācību ar izvērstu informāciju dažādās valodās atradīsiet internetā, noskenējot pamācības priekšējā lappusē esošo kvadrātkodu vai ievadot servisa numuru tīmekļvietnē **home.liebherr.com/fridge-manuals**. Servisa numuru atradīsiet datu plāksnītē: 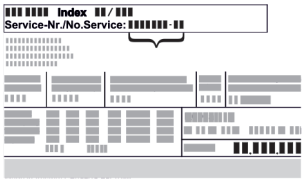 *Fig.* Piemēra attēlojums
	**Ierīces pārbaude** Pārbaudiet visas daļas, vai transportēšanas laikā nav radušies bojājumi. Pretenziju gadījumā vērsieties tirdzniecības uzņēmumā vai klientu apkalpošanas dienestā.
	**Atšķirības** Šī instrukcija attiecas uz vairākiem modeļiem, tādēļ ir iespējamas atšķirības. Nodaļas, kas attiecas tikai uz noteiktām ierīcēm, apzīmētas ar zvaigznīti (*).
	**Norādes par veicamajam darbībām un veicamo darbību rezultāti** Norādes par veicamajam darbībām ir atzīmētas ar ▶. Veicamo darbību rezultāti ir atzīmēti ar ▷.
	**Videomateriāli** Videomateriāli par ierīcēm ir pieejami videotēkas “YouTube” kanālā “Liebherr-Hausgeräte”.

Atvērtā pirmkoda licences:

Ierīce satur programmatūras komponentus, kuri izmanto atvērtā pirmkoda licences. Informāciju par izmantotajām atvērtā pirmkoda licencēm varat lejupielādēt šeit: **home.liebherr.com/open-source-licences**

Šī lietotāja informācija ir paredzēta šādām ierīcēm:

SWN..	52..i

Norāde
Ja ierīces apzīmējumā ir burts N, tad runa ir par ierīci “NoFrost”.

1 Drošības informācija un brīdinājumi

Rūpīgi uzglabājiet šo lietotāja informāciju, lai jūs jebkurā brīdī varētu tai piekļūt.

Ja jūs ierīci nododat tālāk, tad nododiet kopā ar to arī šo lietotāja informāciju turpmākajiem īpašniekiem.

Lai pienācīgi un droši izmantotu ierīci, pirms uzstādīšanas un lietošanas rūpīgi izlasiet šo lietotāja informāciju. Vienmēr ievērojiet tajā iekļautās norādes, drošības norādījumus un brīdinājuma norādījumus. Tie ir svarīgi, lai droši un nevainojami varētu uzstādīt un lietot ierīci.

1.1 Noteikumiem atbilstoša lietošana

- Šo ierīci paredzēts lietot mājsaimniecībā un līdzīgās lietošanas jomās, piem.:
  - personāla virtuvēs veikalos, birojos un citās darba zonās
  - lauksaimniecības jomā un ko lieto viesi viesnīcās, moteļos un citās naktsmītnēs
  - brokastu pansijās
  - pārtikas piegādē un līdzīgā vairumtirdzniecībā
- Papildu izmantošana:
  - Vīna nodalījumā drīkstat uzglabāt vienīgi dzērienus, piem., vīnu. Saldētavas nodalījumā drīkstat sasaldēt vienīgi pārtikas produktus un uzglabāt saldētu pārtiku.
  - Lietošana citiem mērķiem nav pieļaujama.

1.2 Klimata klases

Ierīces parametri ir aprēķināti tā, lai atbilstu noteiktām vides temperatūras robežām, atkarībā no klimata klases. Klimata klase, kurai paredzēta Jūsu iegādātā ierīce, norādīta datu plāksnītē.

Norāde
▶ Lai nodrošinātu nevainojamu darbību, ievērojiet norādīto vides temperatūru.

Klimata klase	atbilstoši vides temperatūrai
SN	10 °C līdz 32 °C
N	16 °C līdz 32 °C
ST	16 °C līdz 38 °C
T	16 °C līdz 43 °C
SN-ST	10 °C līdz 38 °C
SN-T	10 °C līdz 43 °C

1.3 Lietotāju grupa

- Šo ierīci var lietot bērni no 8 gadu vecuma, kā arī personas ar samazinātām fiziskām, uztveres un garīgām spējām vai pieredzes un zināšanu trūkumu, ja viņi tiek uzraudzīti vai attiecīgi ir apmācīti par drošu ierīces lietošanu un saprot no tās izrietošos riskus.
- Bērni nedrīkst spēlēties ar ierīci.
- Bērni nedrīkst veikt tīrīšanu un lietotāja apkopi bez uzraudzības.

1.4 Uzstādīšana un lietošanas sākšana

- Uzstādiet un pievienojiet ierīci tikai saskaņā ar norādēm lietotāja informācijā.
- Nenoslēdziet ventilācijas atveres ierīces korpusā vai iebūvējamajā korpusā.

- Nesabojājiet tīkla pieslēguma vadu. Nelietojiet ierīci ar bojātu tīkla pieslēguma vadu.
- Neizvietojiet pārvietojamas daudzdaļīgas kontaktligzdas vai tīkla barošanas blokus ierīces mugurpusē.
- Kontaktligzdai jābūt viegli pieejamai, lai ierīci avārijas situācijā varētu ātri atvienot no strāvas. Turklāt tai jāatrodas ārpus ierīces aizmugures zonas.

1.5 Droša rīkošanās ar ierīci

- Neglabājiet ierīcē sprādzienbīstamas vielas, piem., aerosola baloniņus ar aizdedzināmu propelentu. Atbilstoši aerosola baloniņi ir atpazīstami pēc uzdrukātām norādēm par saturu vai liesmas simbola. Ja šādas gāzes izplūst, nonākot saskarē ar ierīces elektriskajām daļām, tās var uzliesmot.
- Netuvojieties ierīcei ar aizdedzinātām svecēm, lampām un citiem priekšmetiem ar atklātu liesmu, lai ierīcē neizraisītu ugunsgrēku.
- Alkoholiskos dzērienus vai citus alkoholu saturošus iepakojumus uzglabājiet tikai cieši aizvērtā traukā. Eventuāli izliets alkohols, nonākot saskarē ar ierīces elektriskajām daļām, var uzliesmot.
- Nepieļaujiet ilgstošu ādas kontaktu ar aukstām virsmām vai atdzesētiem / sasaldētiem produktiem. Aizsardzībai izmantojiet, piem., cimdus.
- Ierīcē izmantotais saldēšanas aģents (dati norādīti datu plāksnītē) ir videi nekaitīgs, taču aizdedzināms. Izplūdis saldēšanas aģents var aizdegties.
  - Nesabojājiet aukstuma kontūru.
  - Ierīces iekšpusē nelietojiet aizdegšanās avotus.
  - Ierīces iekšpusē nelietojiet elektriskas ierīces (piem., tvaika tīrīšanas iekārtas, sildītājus).
  - Ja saldēšanas aģents izplūst: Novērsiet atklātas uguns vai aizdegšanās avotu tuvumu izplūdes vietai. Izvēdiniet telpu. Informējiet klientu servisu.
- Atveriet durvis tikai uz īsu brīdi. Šādi jūs novērsīsiet temperatūras paaugstināšanos ierīces iekšienē.
- Atvēršanas un aizvēršanas laikā nelieciet rokas starp durvīm un ierīci. Var notikt pirkstu iespiešana.
- Temperatūra siltākajā ierīces zonā var būt augstāka par iestatīto temperatūras vērtību.

1.6 Tīrīšana

- Regulāri tīriet virsmas, kas saskaras ar pārtikas produktiem.
- Atkausēšanas procesa paātrināšanai nelietojiet elektriskās sildierīces vai tvaika tīrīšanas ierīces, atklātu liesmu vai atkausēšanu paātrinošus aerosolus.
- Ledus noņemšanai neizmantojiet asus priekšmetus.

1.7 Traucējumi, bojājumi un remonts

- Ja ierīces tīkla pieslēguma vads ir bojāts, nomainiet tīkla pieslēguma vadu.
- Uzticiet remontu un iejaukšanos ierīcē veikt tikai klientu servisam vai citiem šim nolūkam sagatavotiem speciālistiem.
- Traucējumu un ierīces kļūdu gadījumā atvienojiet tīkla kontaktdakšu vai izslēdziet drošinātāju. Atvienojot tīkla kontaktdakšu, vienmēr satveriet kontaktdakšu. Nevelciet aiz kabeļa.

1.8 Utilizācija

- Ierīcē atrodas vērtīgi materiāli, un tā apzīmēta ar atbilstošu simbolu. (skat. 1.14 Simboli uz ierīces)
  - Neutilizējiet ierīci kopā ar sadzīves atkritumiem.
  - Ierīci varat utilizēt bez maksas vietējās otrreizējās pārstrādes un materiālu savākšanas vietās, ievietojot to 1. klases savākšanas tvertnē.
  - Pērkot jaunu ierīci, veco varat bez maksas nodot tirgotājam.
  - Uzziniet informāciju par nodošanas iespējām.
- Uz jūsu ierīces var atrasties personas dati.
  - Pirms utilizēšanas nodzēsiet personas datus.
- Ierīcē izmanto saldēšanas aģentu (dati norādīti datu plāksnītē) un eļļu. Ierīcē izmantotais saldēšanas aģents ir videi nekaitīgs, taču aizdedzināms. Ierīcē izmantotā eļļa arī ir ugunsnedroša. Izplūstošais saldēšanas aģents un eļļa atbilstoši augstas koncentrācijas un saskares ar ārēju siltuma avotu gadījumā var aizdegties.
  - Nesabojājiet aukstuma kontūru.
  - Utilizējiet ierīci tikai saskaņā ar norādēm lietotāja informācijā.

1.9 Atbilstība

Saldēšanas aģenta cirkulācijas sistēmas hermētiskums ir pārbaudīts. Ierīce atbilst attiecīgajiem drošības noteikumiem, kā arī atbilstošo direktīvu prasībām.

ES tirgum:	Ierīce atbilst direktīvas 2014/53/ES prasībām.
GB tirgum:	Ierīce atbilst Radio Equipment Regulations 2017 SI 2017 No. 1206 prasībām.

ES atbilstības deklarācijas pilns teksts ir pieejams šādā interneta adresē: www.Liebherr.com

1.10 SVHC vielas atbilstoši REACH regulai

- Pēc turpmākās saites varat pārbaudīt, vai šī ierīce satur SVHC vielas atbilstoši REACH regulai: https://go.liebherr.com/z3eewm

1.11 EPREL datu bāze

- Sākot ar 2021. gada 1. martu, informācija par enerģijas patēriņa marķējumu un ekoloģiskās prasības attiecībā uz enerģijas patēriņa ražojumiem būs atrodamas Eiropas ražojumu datu bāzē (EPREL). Izmantojot šo saiti https://eprel.ec.europa.eu/, jūs nonāksiet ražojumu datu bāzē. Šeit jūs tiksiet aicināts ievadīt modeļa identifikatoru. Modeļa identifikatoru atradīsiet datu plāksnītē.

1.12 Atvērtā pirmkoda licences

- Ierīce satur programmatūras komponentus, kuri izmanto atvērtā pirmkoda licences. Informāciju par izmantotajām atvērtā pirmkoda licencēm varat lejupielādēt šeit: home.liebherr.com/open-source-licences

1.13 Rezerves daļas

- Rezerves daļu pieejamība attiecībā uz funkcionālajām daļām un aprīkojuma glabājamām daļām ir 15 gadi.

1.14 Simboli uz ierīces

	Šis simbols var atrasties uz kompresora. Tas attiecas uz eļļu kompresorā un norāda uz šādu risku: pēc norīšanas un iekļūšanas elpvados var būt nāvējošs. Šai norādei ir nozīme tikai attiecībā uz otrreizēju pārstrādi. Parastā darba režīmā riska nav. Nenoņemiet šo simbolu.
	Brīdinājums! Ugunsbīstamība, ko rada ugunsnedrošas vielas. Šis simbols atrodas uz kompresora, un var papildus atrasties citās vietās uz ierīces. Šis simbols brīdina par ugunsnedrošām vielām. Nenoņemiet šo simbolu.
	Šāds vai līdzīgs simbols var atrasties ierīces mugurpusē. Tas norāda uz to, ka durvīs un / vai korpusā atrodas vakuumizolācijas paneļi (VIP) vai perlīta paneļi. Šai norādei ir nozīme tikai attiecībā uz otrreizēju pārstrādi. Nenoņemiet šo simbolu.
	Šis simbols atrodas uz datu plāksnītes. Tas norāda, ka ierīce satur vērtīgus materiālus un ka jūs nedrīkstat ierīci utilizēt kā sadzīves atkritumus. (skat. 1.8 Utilizācija)

1.15 Brīdinājuma pakāpes

BĪSTAMI	Apzīmē tiešu bīstamu situāciju, kuras sekas ir nāve vai smagi miesas bojājumi, ja to pieļauj.
BRĪDINĀJUMS	Apzīmē bīstamu situāciju, kuras sekas varētu būt nāve vai smagi miesas bojājumi, ja to pieļauj.
UZMANĪBU	Apzīmē bīstamu situāciju, kuras sekas varētu būt viegli vai vidēji miesas bojājumi, ja to pieļauj.
IEVĒRĪBAI	Apzīmē bīstamu situāciju, kuras sekas varētu būt mantas bojājumi, ja to pieļauj.
Norāde	Apzīmē noderīgas norādes un padomus.

2 Ierīces pārskats

2.1 Piegādes komplektācija

Pārbaudiet visas daļas, vai transportēšanas laikā nav radušies bojājumi. Pretenziju gadījumā vērsieties tirdzniecības uzņēmumā vai klientu servisā. (skat. 11.4 Klientu serviss)

Piegāde sastāv no šādām daļām:

- Atsevišķi stāvoša ierīce
- Aprīkojums (atkarībā no modeļa)
- Montāžas materiāls (atkarībā no modeļa)
- «Quick Start Guide»
- «Installation Guide»*
- Servisa grāmatiņa

2.2 Ierīces un aprīkojuma pārskats

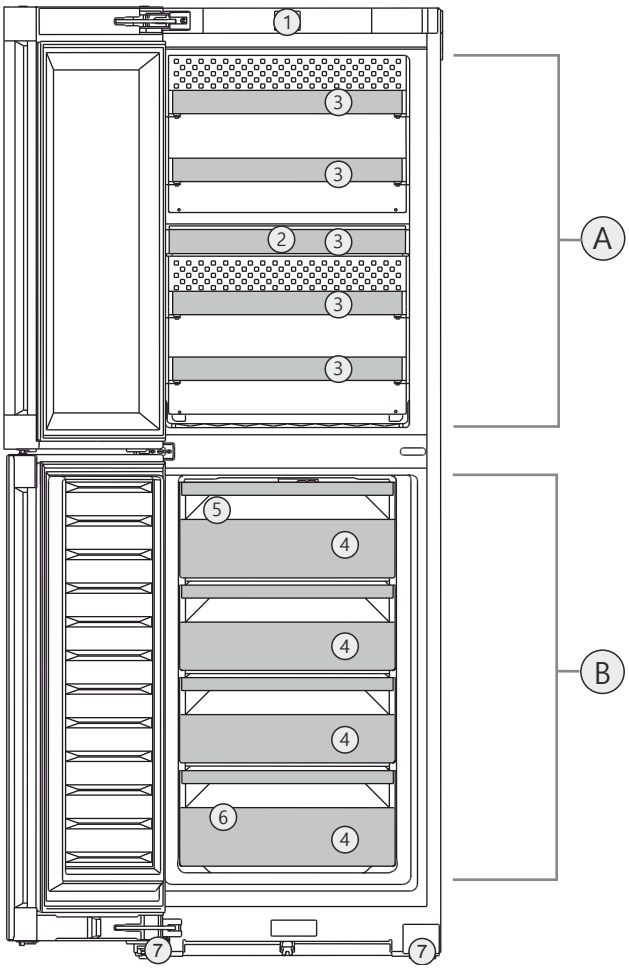

Fig. 1 Ilustratīvs attēlojums

Temperatūru diapazons

(A) Vīna nodalījums
(B) Saldētavas nodalījums

Aprīkojums

(1) Vadības elementi
(2) FreshAir aktīvās ogles filtrs
(3) Pudeļu novietne
(4) Saldēšanas atvilktne
(5) IceMaker
(6) Datu plāksnīte
(7) Kājiņas priekšā, ritenīši aizmugurē, rokturi pārnēsāšanai augšā (aizmugurē) un apakšā (priekšā)

2.3 SmartDevice

SmartDevice ir šī vīna glabāšanas ledusskapja un saldēšanas kameras kompleksa tīkla izveides risinājums.

Ja jūsu ierīce ir saderīga ar SmartDevice vai ir sagatavota šim nolūkam, jūs varat ātri un vienkārši integrēt šo ierīci savā WLAN tīklā. Ar SmartDevice lietotni varat vadīt šo ierīci no mobilās gala iekārtas. SmartDevice lietotnē jums ir pieejamas papildu funkcijas un iestatīšanas iespējas.

Ar SmartDevice saderīga ierīce:	Šī ierīce ir ar SmartDevice funkciju. Lai šo ierīci varētu savienot ar WLAN tīklu, jums jālejupielādē SmartDevice lietotne.
Papildu informācija par SmartDevice:	**smartdevice.liebherr.com**

Lejupielādējiet SmartDevice lietotni:

Pēc lietotnes SmartDevice instalēšanas un konfigurēšanas varat pievienot savu ierīci bezvadu tīklam WLAN, izmantojot lietotni SmartDevice un ierīces funkciju WLAN (skat. WLAN) .

Norāde
Šādās valstīs SmartDevice funkcija nav pieejama: Krievija, Baltkrievija, Kazahstāna.

2.4 Ierīces izmantošanas sfēra

Noteikumiem atbilstoša lietošana

Ierīci drīkst izmantot tikai mājas vai mājsaimniecības apstākļos. Vīna nodalījumā drīkst ievietot vienīgi dzērienus, piem., vīnu. Saldētavas nodalījumā drīkst uzglabāt vienīgi saldētu pārtiku. Tas attiecas, piem., uz lietošanu

- personiskajās virtuvēs, brokastu pansijās,
- viesu uzņemšanai lauku mājās, viesnīcās, moteļos un citās naktsmītnēs,
- pārtikas piegādei un līdzīgiem pakalpojumiem vairumtirgotavās.

Ierīce nav paredzēts izmantošanai kā iebūvējama ierīce.

Lietošana citiem mērķiem nav pieļaujama.

Paredzamā nepareizā lietošana

Šāda lietošana ir nepārprotami aizliegta:

- medikamentu, asins plazmas, laboratorijas preparātu vai tamlīdzīgu vielu un produktu saskaņā ar medicīnas produktu direktīvu 2007/47/EK uzglabāšana un atdzesēšana.
- izmantošana sprādzienbīstamās zonās

Ierīces ļaunprātīga izmantošana var radīt bojājumus ievietotajām precēm vai izraisīt to pilnīgu sabojāšanos.

Klimata klases

Ierīces parametri ir aprēķināti tā, lai atbilstu noteiktām vides temperatūras robežām, atkarībā no klimata klases. Klimata klase, kurai paredzēta Jūsu iegādātā ierīce, norādīta datu plāksnītē.

Norāde
▶ Lai nodrošinātu nevainojamu darbību, ievērojiet norādīto vides temperatūru.

Klimata klase	atbilstoši vides temperatūrai
SN	10 °C līdz 32 °C
N	16 °C līdz 32 °C
ST	16 °C līdz 38 °C
T	16 °C līdz 43 °C
SN-ST	10 °C līdz 38 °C
SN-T	10 °C līdz 43 °C

2.5 Atbilstības sertifikāts

Saldēšanas aģenta cirkulācijas sistēmas hermētiskums ir pārbaudīts. Ierīce atbilst attiecīgajiem drošības noteikumiem, kā arī atbilstošo direktīvu prasībām.

ES tirgum: Ierīce atbilst direktīvas 2014/53/ES prasībām.

GB tirgum: Ierīce atbilst Radio Equipment Regulations 2017 SI 2017 No. 1206 prasībām.

ES atbilstības deklarācijas pilns teksts ir pieejams šādā interneta adresē: www.Liebherr.com

2.6 SVHC vielas atbilstoši REACH regulai

Pēc turpmākās saites varat pārbaudīt, vai šī ierīce satur SVHC vielas atbilstoši REACH regulai: https://go.liebherr.com/z3eewm

2.7 EPREL datu bāze

Sākot ar 2021. gada 1. martu, informācija par enerģijas patēriņa marķējumu un ekoloģiskās prasības attiecībā uz enerģijas patēriņa ražojumiem būs atrodamas Eiropas ražojumu datu bāzē (EPREL). Izmantojot šo saiti https://eprel.ec.europa.eu/, jūs nonāksiet ražojumu datu bāzē. Šeit jūs tiksiet aicināts ievadīt modeļa identifikatoru. Modeļa identifikatoru atradīsiet datu plāksnītē.

2.8 Rezerves daļas

Rezerves daļu pieejamība attiecībā uz funkcionālajām daļām un aprīkojuma glabājamām daļām ir 15 gadi.

3 Uzstādīšana un pievienošana

3.1 Uzstādīšanas nosacījumi

Uzstādīšanas apstākļi ir izšķirīgi ierīces drošas, efektīvas un netraucētas darbības nodrošināšanai.

- Ievērojiet visas drošības norādes.
- Ņemiet vērā uzstādīšanas vietu un pozīciju telpā.

BRĪDINĀJUMS
Ugunsbīstamība, ko rada nelietpratīga uzstādīšana!
Ja tīkla kabelis vai kontaktdakša saskaras ar ierīces mugurpusi, ierīces vibrācija var sabojāt tīkla kabeli vai kontaktdakšu, tā ka var notikt īssavienojums.
▶ Uzmaniet, lai zem ierīces neiestrēgtu tīkla kabelis, kad uzstādāt ierīci.
▶ Ierīci uzstādīt tā, lai tā nesaskartos ar kontaktdakšām vai tīkla kabeļiem.
▶ Nepievienojiet pie kontaktligzdām ierīces aizmugures zonā nekādas ierīces.
▶ **Nenovietojiet un nelietojiet** daudzdaļīgas kontaktligzdas vai sadalītājus, kā arī citas elektroniskās ierīces (piem., halogēna transformatorus) ierīču aizmugurē.

BRĪDINĀJUMS
Ugunsgrēka bīstamība mitruma dēļ!
Ja strāvas vadošās daļas vai tīkla pieslēguma vadi kļūst mitri, var notikt īssavienojums.
▶ Ierīce ir izstrādāta izmantošanai slēgtās telpās. Nedarbiniet ierīci brīvā dabā vai mitruma un ūdens strūklas apvidū.

BRĪDINĀJUMS
Izplūstošs saldēšanas aģents un eļļa!
Ugunsgrēks. Ierīcē izmantotais saldēšanas aģents ir videi nekaitīgs, taču ugunsnedrošs. Ierīcē izmantotā eļļa arī ir ugunsnedroša. Izplūstošais saldēšanas aģents un eļļa atbilstoši augstas koncentrācijas un saskares ar ārēju siltuma avotu gadījumā var aizdegties.
▶ Nebojājiet saldēšanas aģenta kontūra un kompresora cauruļvadus.

3.1.1 Uzstādīšanas vieta

- Uzstādiet un izmantojiet ierīci tikai slēgtās telpās.
- Optimāla uzstādīšanas vieta ir sausa un labi vēdināma telpa.
- Uzstādot ierīci ļoti mitrā vidē, uz tās ārējās malas var veidoties kondensāts.
  Vienmēr ievērojiet labu pieplūdes un izplūdes ventilāciju uzstādīšanas vietā.
- Jo lielāks saldēšanas aģenta daudzums atrodas ierīcē, jo lielākai jābūt telpai, kurā novietota ierīce. Pārāk mazās telpās noplūdes gadījumā var rasties aizdedzināms gāzes-gaisa maisījums. Uz katriem 8 g saldēšanas aģenta uzstādīšanas vietai jābūt vismaz 1 m^3 lielai. Dati par esošo saldēšanas aģentu norādīti datu plāksnītē ierīces iekšpusē.
- Ierīces atrašanās vietā grīdai jābūt horizontālai un līdzenai.

3.1.2 Pozīcija telpā

- Neuzstādiet ierīci vietā, kas pakļauta tiešiem saules stariem vai atrodas tuvu apsildes ķermeņiem vai tamlīdzīgiem siltuma avotiem.
- Varat uzstādīt ierīci tieši blakus cepeškrāsnij.
- Uzstādot ierīci tieši blakus cepeškrāsnij, var nedaudz palielināties enerģijas patēriņš. Tas ir atkarīgs no cepeškrāsns lietošanas ilguma un intensitātes.
- Ierīci ar aizmuguri un, izmantojot klātpievienotos sienas spraišļus (sk. apakšā), ar tiem vienmēr novietojiet ierīci tieši pie sienas.*
- Ierīci ar aizmuguri novietojiet tieši pie sienas.*
- Izmantošana sprādzienbīstamās zonās nav pieļaujama.

3.1.3 Integrēšana virtuves iekārtā

- Ap ierīci varat izvietot virtuves skapīšus.
  (skat. 3.15 Ierīces iebūve virtuves iekārtā)

3.2 Ierīces izmēri

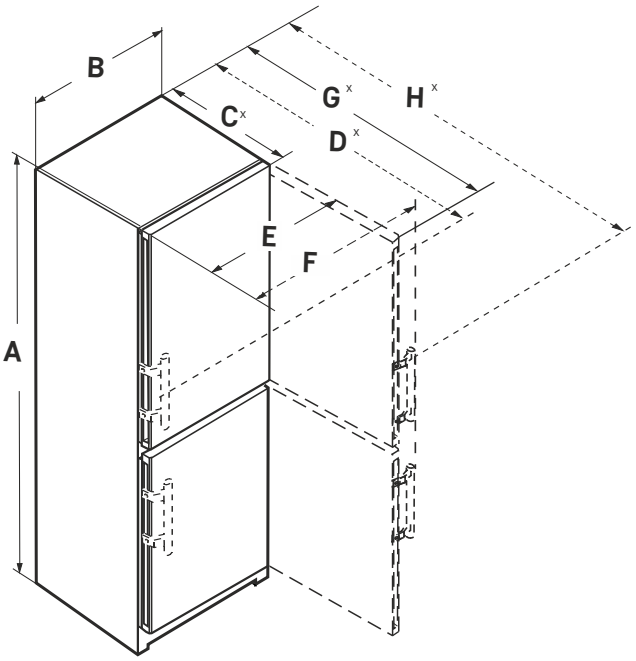

Fig. 2

SWN.. 52..i	
A (mm)	1855
B (mm)	597
C (mm)	675 x
D (mm)	719 x
E (mm)	609
F (mm)	654
G (mm)	1215 x
H (mm)	1222 x

Ierīcēm ar sviras rokturi

x Ierīcēm ar klātpievienotajiem sienas spraišļiem izmērs palielinās par 15 mm (skat. 3.10 Sienas spraišļu montāža*) .

3.3 Pieplūdes ventilācijas prasības

IEVĒRĪBAI
Bojājuma risks, ko rada pārkaršana nepietiekamas pieplūdes ventilācijas dēļ!
Pārāk mazas pieplūdes ventilācijas gadījumā kompresors var sabojāties.
▶ Ievērojiet pietiekamu pieplūdes ventilāciju.
▶ Ievērojiet pieplūdes ventilācijas prasības.

Ja ierīci iebūvē virtuves sekcijā, noteikti ievērojiet šādas pieplūdes ventilācijas prasības:*

- Principā ir spēkā nosacījums: jo lielāka ir ventilācijas sprauga, jo ekonomiskāk darbosies ierīce.*

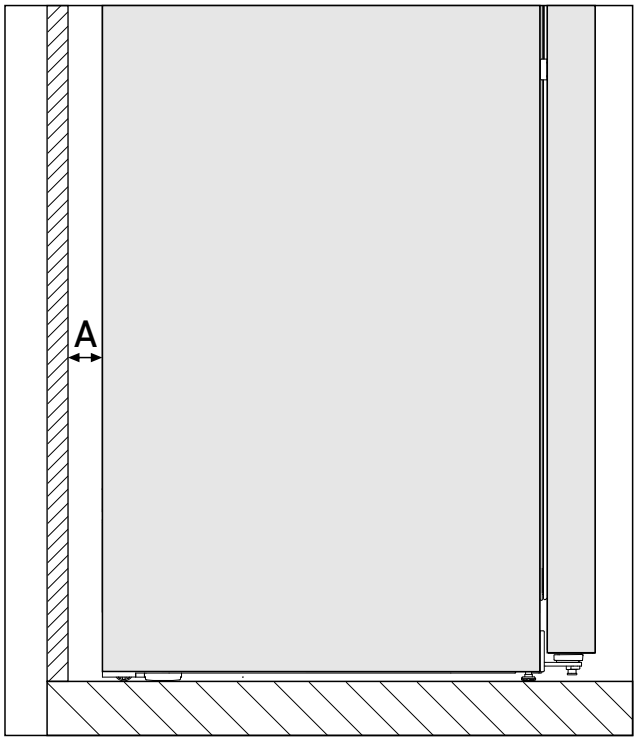

Fig. 3 *

Atstatums no sienas A*
25 mm*

Enerģijas patēriņš bija noteikts ar atstatumu no sienas *Fig. 3 (A)* starp ierīces mugurpusi un sienu. Ja atstatums no sienas ir mazāks par *Fig. 3 (A)*, tas neietekmē ierīces darbspējīgumu, taču nelielā mērā palielina enerģijas patēriņu mazāka atstatuma no sienas gadījumā.*

3.4 Elektroapgādes pieslēgumu parametri

Pieslēgums elektroapgādes avotam atrodas ierīces mugurpusē. Lai ierīci varētu droši pieslēgt, pārliecinieties, vai ir izpildīti šādi priekšnoteikumi:

- ❑ Ir zināmi un tiek ievēroti pieslēguma pie elektroapgādes parametri. Skatīt turpmāk redzamo tabulu.
- ❑ Pieslēgums pie elektroapgādes jāizveido saskaņā ar pamācību. (skat. 3.17 Ierīces pievienošana pie elektroapgādes)

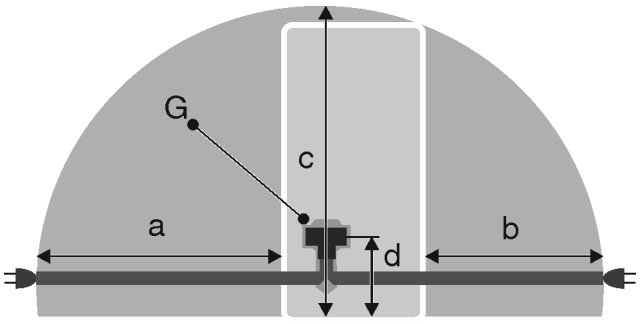

Fig. 4 Ledusskapja / saldētavas kombinācijas / saldēšanas kameras / pilna apjoma BioFresh ierīces

(a) Barošanas kabeļa maksimāli pieejamais garums
(b) Barošanas kabeļa maksimāli pieejamais garums
(c) Barošanas kabeļa maksimāli pieejamais vertikālais garums
(d) Ierīces kontaktdakšas attālums līdz grīdai
(G) Ierīces kontaktdakša

600 mm platām ierīcēm:	
a	~ 1800 mm
b	~ 1400 mm
c	~ 2100 mm
d	~ 200 mm

3.5 Ūdens pieslēgums

Ja šī ierīce ir aprīkota ar nekustīgu ūdens pieslēgumu, tad šai ierīcei ir pievienota atbilstoša šļūtene.

Norāde
Jūs varat iegādāties cita garuma šļūteni kā piederumu.

Ja šī ierīce ir aprīkota ar nekustīgu ūdens pieslēgumu, tad šai ierīcei ir pievienots atbilstošs līkums ar sietu.

Pārskats par ūdens pieslēguma izmēriem:	(skat. 3.5 Ūdens pieslēgums)
Prasības saistībā ar ūdens spiedienu:	(skat. 3.5 Ūdens pieslēgums)
Ūdens pieslēguma izveide:	(skat. 3.9 Ierīces pievienošana pie ūdens apgādes)

3.5.1 Ūdens pieslēguma izmēri

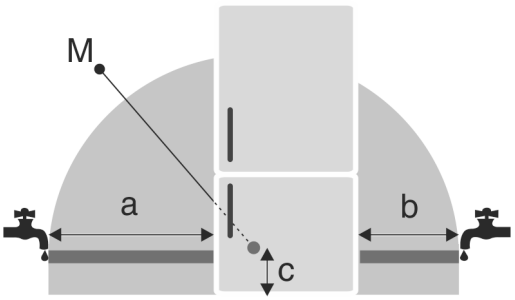

Fig. 5

(a) Maksimāli pieejamais šļūtenes garums
(b) Maksimāli pieejamais šļūtenes garums
(c) Magnētiskā vārsta atstatums līdz pamatnei
(M) Magnētiskais vārsts

600 mm platām ierīcēm:

a	b	c
~ 1650 mm	~ 1500 mm	~ 150 mm

3.5.2 Ūdens spiediens

Ūdens savienošanas vads un ierīces magnētiskais vārsts ir piemēroti ūdens spiedienam līdz 1 MPa (10 bar).

Lai pārliecinātos, ka šī ierīce nevainojami darbojas (caurplūdes daudzums, ledus gabaliņu izmērs, trokšņu līmenis), ievērojiet šādu ūdens spiedienu:

Ūdens spiediens:		
bar	psi	MPa
no 1,5 līdz 6,2	no 21,76 līdz 87,02	no 0,15 līdz 0,62

Ūdens spiediens:	
bar	MPa
no 1,5 līdz 6,2	no 0,15 līdz 0,62

Ja spiediens ir augstāks par 6,2 bar:
▶ Priekšieslēdziet redukcijas vārstu.
▶ Izveidojiet ūdens pieslēgumu. (skat. 3.9 Ierīces pievienošana pie ūdens apgādes)

3.6 Ierīces transportēšana

BRĪDINĀJUMS
Savainošanās risks ar stikla lauskām!*
Transportējot vairāk neķā 1500 m augstumā, var saplīst durvju stikla plāksnes. Šķembas ir ar asām malām, un tās var izraisīt smagus savainojumus.
▶ Veiciet piemērotus aizsardzības pasākumus.

3.6.1 Ierīces transportēšana pirmreizējai ekspluatācijai

Pārliecinieties, vai ir izpildīti šādi priekšnoteikumi:
❑ Ierīce ir iepakota.
❑ Ierīce atrodas vertikāli.

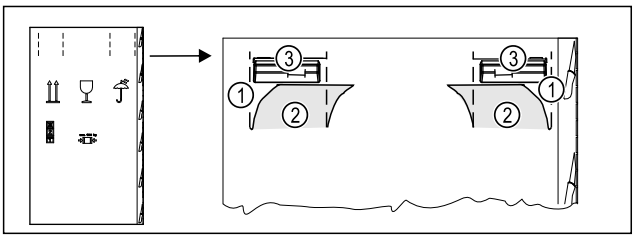

Fig. 6

▶ Iespiediet iepakojuma kartonu augšā pie perforējuma *Fig. 6 (1)*.
▶ Izvelciet iespiestās plāksnītes *Fig. 6 (2)*.
▷ Labajā un kreisajā pusē ir redzams pārvietošanas rokturis *Fig. 6 (3)*.
▶ Turiet ierīci aiz pārvietošanas rokturiem *Fig. 6 (3)*.
▶ Transportējiet ierīci, piesaistot divas personas.
▶ Izpakojiet ierīci. (skat. 3.7 Ierīces izpakošana)

3.6.2 Ierīces transportēšana pēc pirmreizējās ekspluatācijas

Ja pēc pirmreizējās ekspluatācijas vēlaties vēlreiz transportēt vai pārbīdīt, ņemiet vērā turpmāk minētās norādes.

Pārliecinieties, vai ir izpildīti šādi priekšnoteikumi:
❑ Ierīce ir iztukšota.
❑ Ierīce atrodas vertikāli.
❑ Ierīce ar durvīm: Durvis ir nodrošinātas pret nejaušu atvēršanos.
❑ Ierīce ar izvelkamo sekciju: Izvelkamā sekcija ir nodrošināta pret nejaušu atvēršanos.
❑ Ierīce ar kājiņām: Kājiņas ir ieskrūvētas.

▶ Turiet ierīci aiz pārvietošanas rokturiem.
▶ Transportējiet ierīci, piesaistot divas personas.

Pēc transportēšanas:
▶ Izskrūvējiet pie ierīces esošās kājiņas.
▶ Nolīmeņojiet ierīci. (skat. 3.12 Ierīces nolīmeņošana)

3.7 Ierīces izpakošana

Ja ierīcei nodarīti bojājumi, nekavējoties pirms tās pievienošanas sazinieties ar piegādātāju.
▶ Pārbaudiet ierīci un iepakojumu, vai transportēšanas laikā nav radušies bojājumi. Vērsieties nekavējoties pie piegādātāja, ja nojaušat kādus bojājumus.
▶ Noņemiet no ierīces aizmugures vai sānu sieniņām visus materiālus, kas var traucēt pienācīgu uzstādīšanu vai pieplūdes un izplūdes ventilāciju.
▶ Noņemiet visas aizsargplēves no ierīces. Turklāt neizmantojiet smailus un asus priekšmetus!

3.8 Durvju atdures maiņa

Instruments

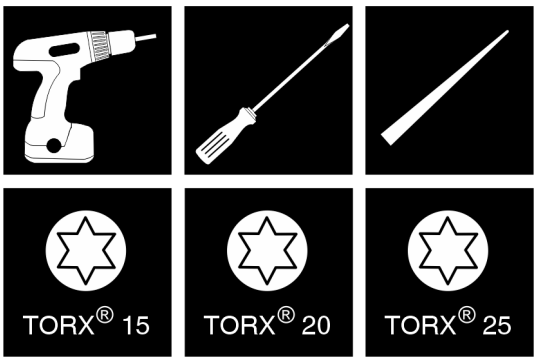

Fig. 7

IEVĒRĪBAI
Bojājumu risks, ko rada durvju sadursme!
Ierīču bojājums, veicot Side-by-Side uzstādīšanu. Ja jūs uzstādāt divas ierīces citu citai blakus noteiktā Side-by-Side izkārtojumā, abu ierīču durvju atturis ir norādīts rūpnīcas izpildījumā.
▶ Side-by-Side uzstādīšana: nemainiet durvju atturi.

Ierīcēm **ar durvju amortizatoru** ir spēkā sadaļas:
❑ Ierīcēm **ar** durvju amortizatoru
❑ Visām ierīcēm

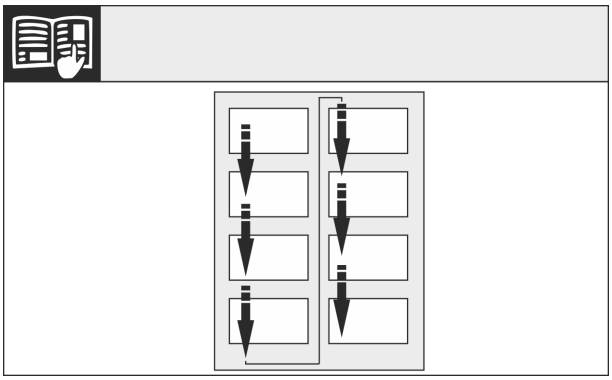

Fig. 8

Ievērojiet lasīšanas virzienu.

3.8.1 Augšējā durvju amortizatora noņemšana*

Ierīcēm ar durvju amortizatoru:*

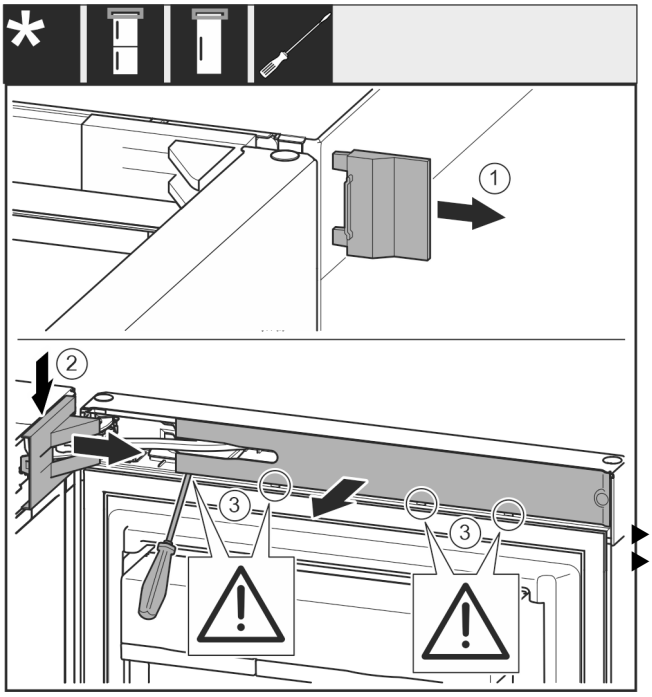

Fig. 9

▶ Atveriet augšējās durvis.

IEVĒRĪBAI
Bojājumu risks, ko rada skrūvgriezis!
Ja sabojājat durvju blīvējumu, tad durvis neaizveras pareizi, un dzesēšana nav pietiekama.
▶ Izmantojiet skrūvgriezi uzmanīgi kā palīglīdzekli.
▶ Nesabojājiet durvju blīvējumu ar skrūvgriezi.

▶ Noņemiet pārsegu *Fig. 9 (1)*.
▶ Atbrīvojiet un atvienojiet gultņa balsta pārsegu *Fig. 9 (2)*.
▶ Noņemiet gultņa balsta pārsegu *Fig. 9 (2)*.
▶ Atbrīvojiet aizsegu *Fig. 9 (3)* ar plakano skrūvgriezi un pagrieziet uz sāniem.

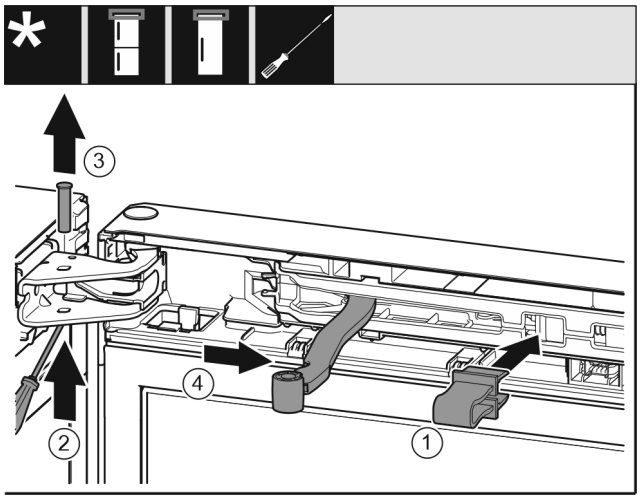

Fig. 10

UZMANĪBU
Saspiešanas risks, ko rada saliekams šarnīrs!
▶ Nofiksējiet aizturi.

▶ Nofiksējiet aizturi *Fig. 10 (1)* atverē.
▶ Izbīdiet tapu *Fig. 10 (2)*.
▶ Izņemiet ārā tapu *Fig. 10 (3)* uz augšu.
▶ Pagrieziet šarnīru *Fig. 10 (4)* durvju virzienā.

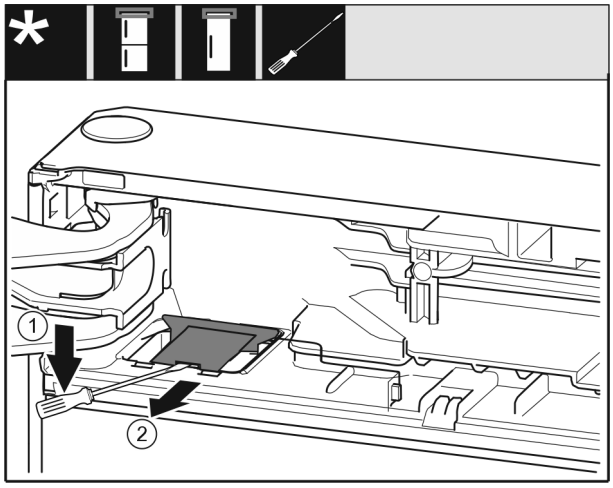

Fig. 11

▶ Atbrīvojiet pārsegu *Fig. 11 (1)* ar plakano skrūvgriezi.
▶ Izņemiet pārsegu *Fig. 11 (2)*.

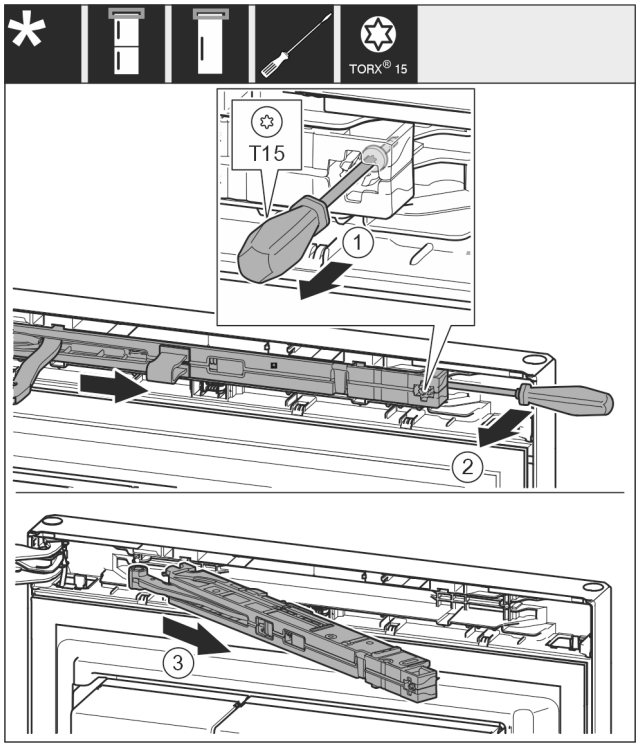

Fig. 12

▶ Atskrūvējiet durvju amortizatora mezgla skrūvi *Fig. 12 (1)* ar skrūvgriezi 14 mm.
▶ Izceliet durvju amortizatora mezglu *Fig. 12 (2)* roktura pusē ar skrūvgriezi uz priekšu.
▶ Izvelciet durvju amortizatora mezglu *Fig. 12 (3)*.

3.8.2 Apakšējā durvju amortizatora noņemšana

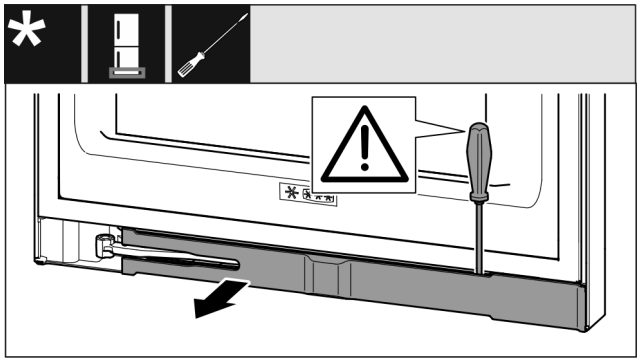

Fig. 13

▶ Atveriet apakšējās durvis.

IEVĒRĪBAI
Bojājumu risks, ko rada skrūvgriezis!*
Ja sabojājat durvju blīvējumu, tad durvis neaizveras pareizi, un dzesēšana nav pietiekama.
▶ Izmantojiet skrūvgriezi uzmanīgi kā palīglīdzekli.
▶ Nesabojājiet durvju blīvējumu ar skrūvgriezi.

▶ Atbrīvojiet aizsegu ar plakano skrūvgriezi un pagrieziet uz sāniem. (skat. Fig. 13)

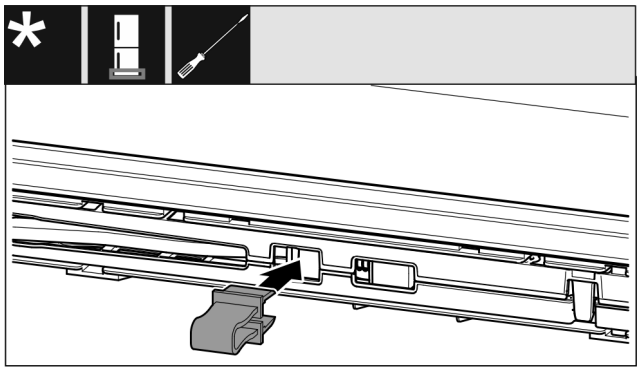

Fig. 14

UZMANĪBU
Saspiešanas risks, ko rada saliekams šarnīrs!
▶ Nofiksējiet aizturi.

▶ Nofiksējiet aizturi atverē. (skat. Fig. 14)

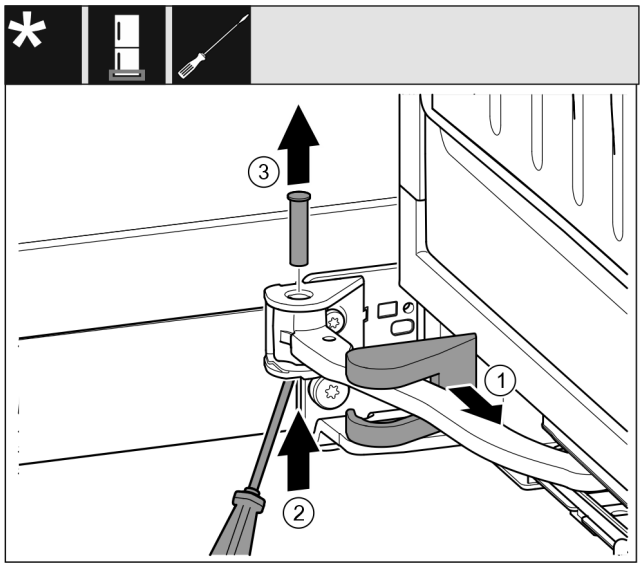

Fig. 15
▶ Noņemiet gultņa balsta pārsegu *Fig. 15 (1)* un bīdiet gar šarnīru.
▶ Paceliet no apakšas tapu *Fig. 15 (2)* ar skrūvgriezi.
▶ Izvelciet ārā tapu *Fig. 15 (3)* no augšas.

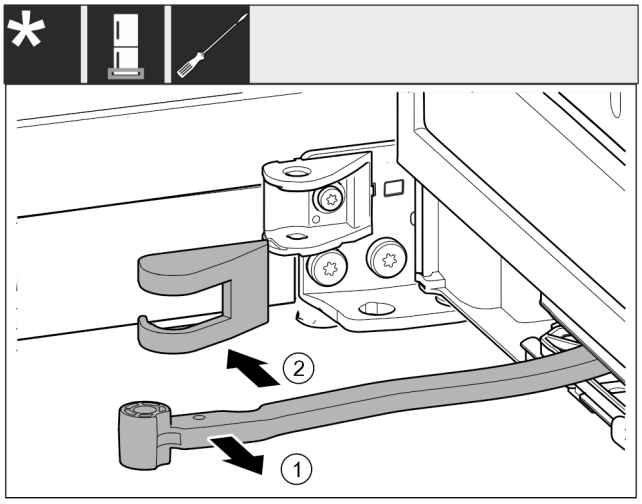

Fig. 16
▶ Pagrieziet šarnīru *Fig. 16 (1)* durvju virzienā.
▶ Noņemiet gultņa balsta pārsegu *Fig. 16 (2)*.

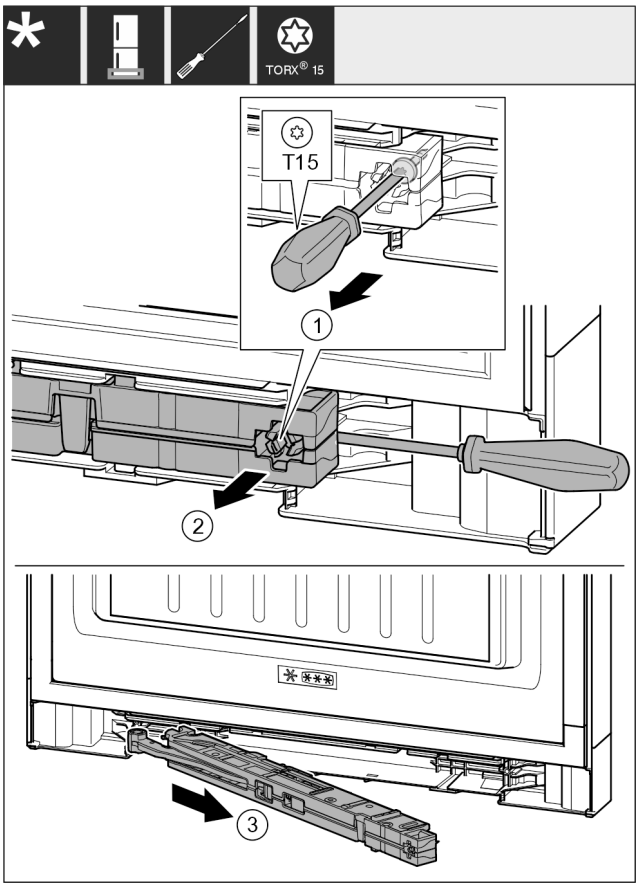

Fig. 17
▶ Atskrūvējiet durvju amortizatora mezgla skrūvi *Fig. 17 (1)* ar skrūvgriezi 14 mm.
▶ Izceliet durvju amortizatora mezglu *Fig. 17 (2)* roktura pusē ar skrūvgriezi uz priekšu.
▶ Izvelciet durvju amortizatora mezglu *Fig. 17 (3)*.
▶ Nolieciet malā durvju amortizatora mezglu.

3.8.3 Kabeļu savienojuma atvienošana

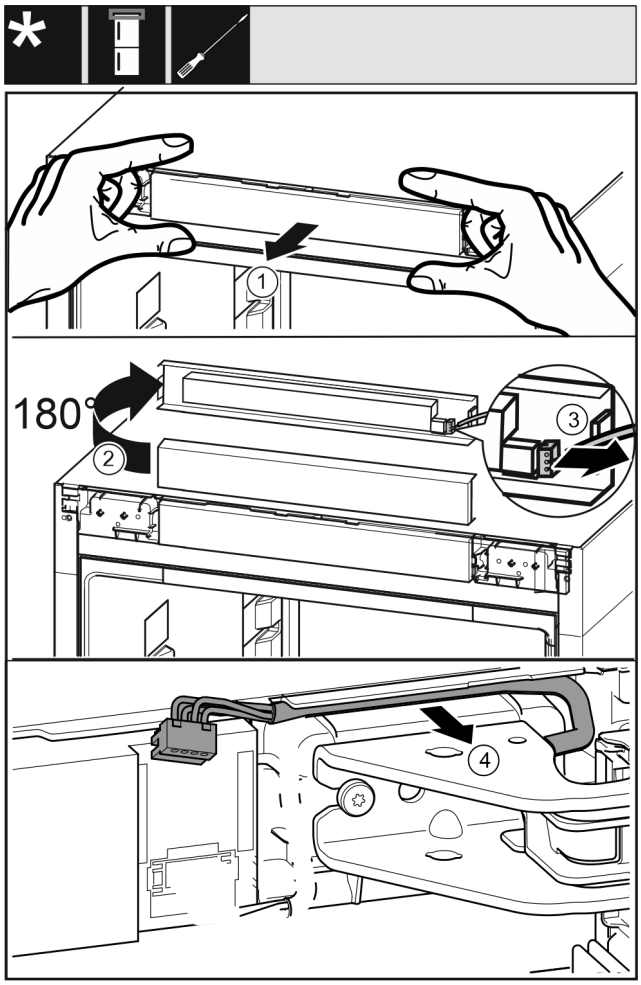

Fig. 18

- ▶ Atbrīvojiet vadības aizsegu *Fig. 18 (1)* uzmanīgi uz priekšu.
- ▶ Pagrieziet vadības aizsegu *Fig. 18 (2)* uz augšu par 180°.
- ▶ Spiediet fiksācijas izcilni *Fig. 18 (3)* uz aizmuguri un uzmanīgi izvelciet spraudni.
- ▶ Atbrīvojiet uzmanīgi kabeli *Fig. 18 (4)* virs gultņa balsta no vadotnes.

-vai-

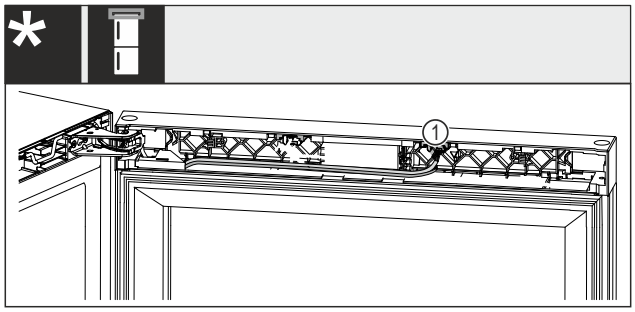

Fig. 19 Vīna ledusskapja un saldētavas kombinācijas

IEVĒRĪBAI
Bojājumu risks, ko rada pārtraukta strāvas padeve!
Bojāts durvju apgaismojums vai vadības elektronika.
- ▶ Neizvelciet kabeļa galu, kas ir iebūvēts durvīs.

- ▶ Izvelciet spraudni *Fig. 19 (1)* no ligzdas.

Visām ierīcēm:

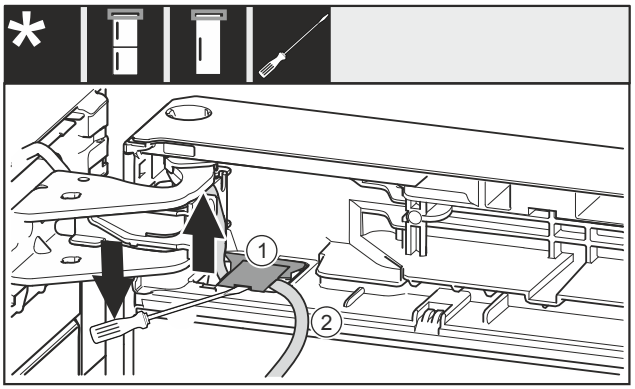

Fig. 20

- ▶ Paceliet ar plakano skrūvgriezi pārsegu *Fig. 20 (1)* un izvelciet.
- ▶ Izvelciet kabeli *Fig. 20 (2)*.

3.8.4 Augšējo durvju demontāža

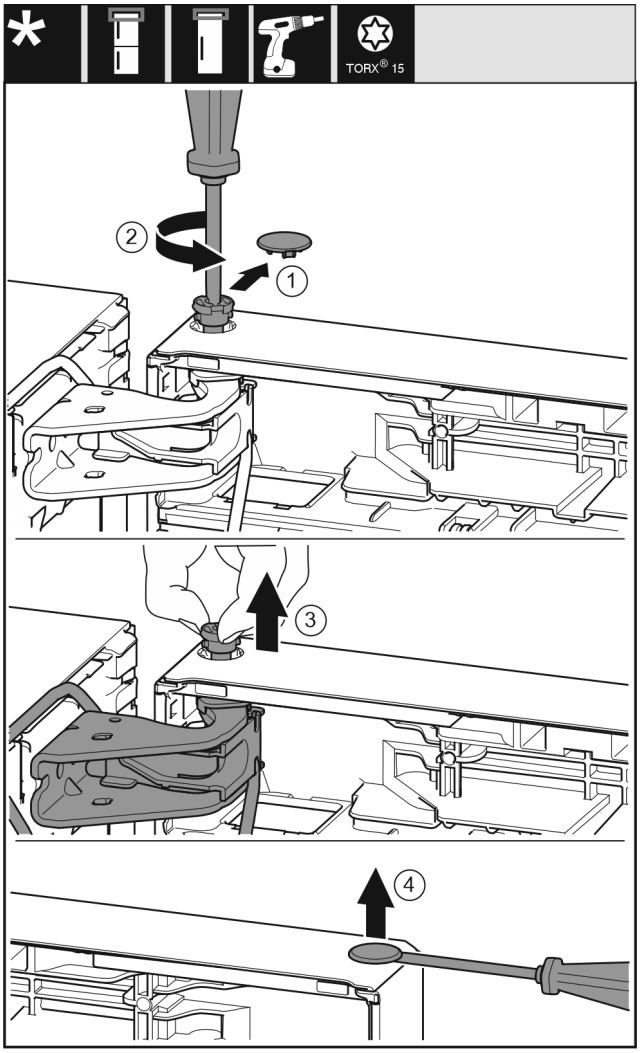

Fig. 21

- ▶ Noņemiet pārsegu *(1)* uzmanīgi.
- ▶ Izskrūvējiet mazliet tapu *(2)* ar skrūvgriezi.

UZMANĪBU
Savainošanās risks, ko rada izkrītošas durvis!
Ja pilnīgi izņemat tapu no durvīm, durvis var izkrist, un jūs varat savainoties.
- ▶ Noturiet durvis, pirms izņemat tapu.

- ▶ Noturiet durvis.

▶ Izvelciet ar pirkstiem tapu *(3)*.
▶ Paceliet un novietojiet durvis.
▶ Paceliet uzmanīgi ar skrūvgriezi un noņemiet pārsegu *(4)*.

3.8.5 Apakšējo durvju demontāža

UZMANĪBU
Savainošanās risks, ko rada izkrītošas durvis!
Ja pilnīgi izņemat tapu no durvīm, durvis var izkrist, un jūs varat savainoties.
▶ Noturiet durvis, pirms izņemat tapu.

-vai-

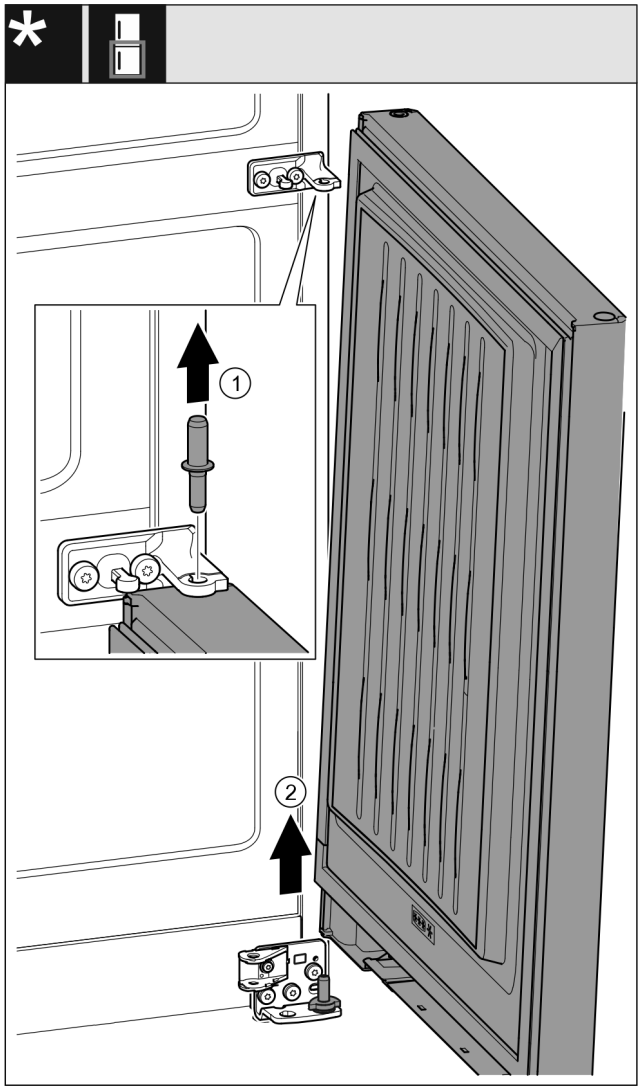

Fig. 22 Ar durvju amortizatoru*

▶ Izvelciet ārā tapu *Fig. 22 (1)* uz augšu.*
▶ Atvirziet durvis *Fig. 22 (2)*, pavelciet uz augšu un novietojiet malā.*

3.8.6 Augšējo gultņa daļu pārlikšana

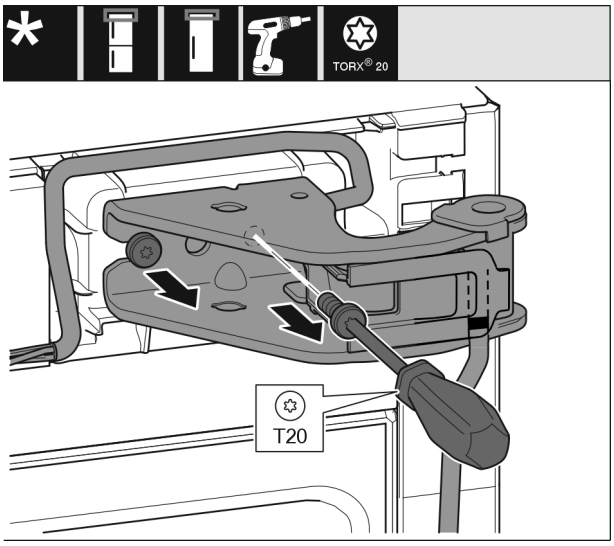

Fig. 23

▶ Izskrūvējiet abas skrūves.
▶ Paceliet un izņemiet gultņa balstu un kabeli.

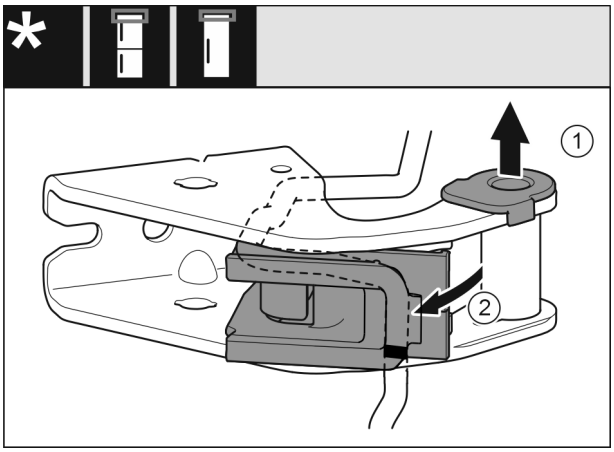

Fig. 24

▶ Izvelciet gultņa ieliktni *(1)* no vadotnes.
▶ Atvirziet kabeļa stiprinājumu *(2)*.

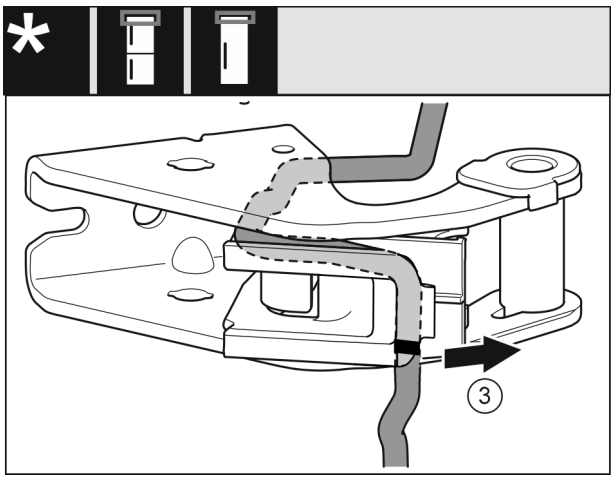

Fig. 25

▶ Noņemiet kabeli ar kabeļa stiprinājumu *(3)* no gultņa balsta.

IEVĒRĪBAI
Bojājumu risks, ko rada nepareiza kabeļa izvietošana!
Ja jūs neizvietojat kabeli saskaņā ar instrukciju, var notikt kabeļa saspiešana.
▶ Ievērojiet atzīmes uz kabeļa.

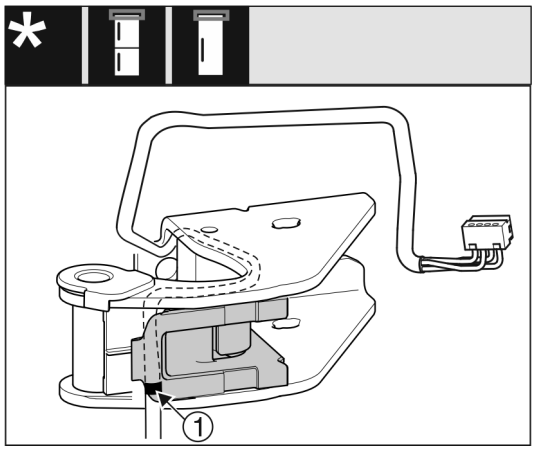

Fig. 26

▶ Ievietojiet kabeli spoguļattēla veidā kabeļa stiprinājuma augšējā gropē.
▶ Novietojiet uz kabeļa esošo vidējo atzīmi *(1)* uz kabeļa stiprinājuma malas.
▶ Pievirziet kabeļa stiprinājumu.

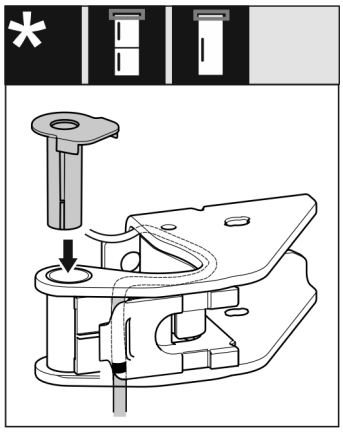

Fig. 27

▶ Ievietojiet un nofiksējiet gultņa balstu no otras puses.

BRĪDINĀJUMS
Savainošanās risks, ko rada durvju izkrišana!
Ja balsta daļas nav pietiekami pieskrūvētas, durvis var izkrist. Tās var radīt smagus savainojumus. Turklāt iespējams, ka durvis kārtīgi neaizveras, līdz ar to ierīce dzesē nepareizi.
▶ Pieskrūvējiet gultņu balstus / gultņu skrūves ar 4 Nm.
▶ Pārbaudiet visas skrūves un, ja nepieciešams, papildus pievelciet.

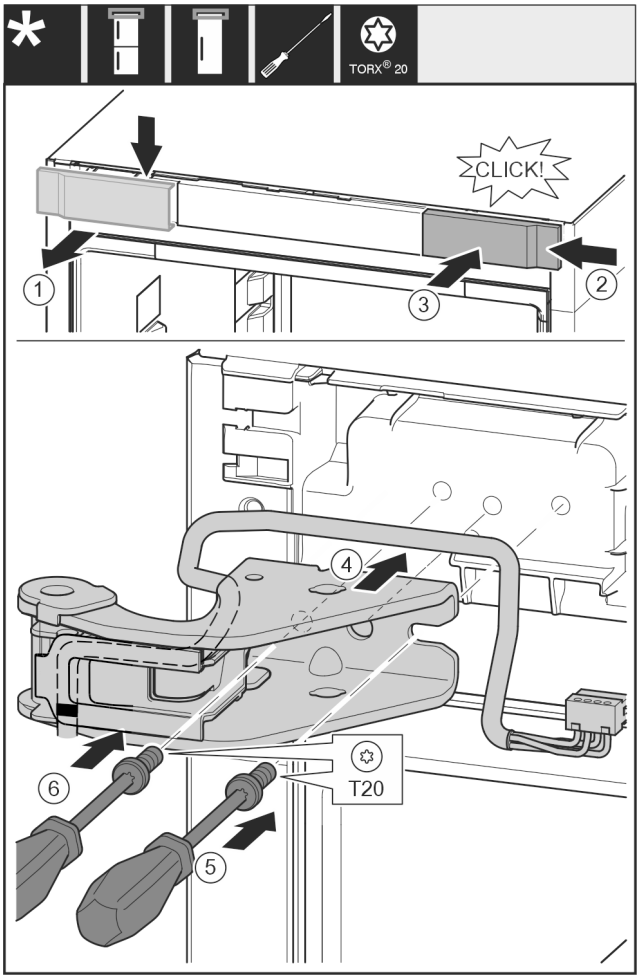

Fig. 28

▶ Noņemiet pārsegu *(1)* no augšas uz priekšu.
▶ Iekabiniet pārsegu *(2)*, pagrieztu par 180°, otrajā pusē no labās puses.
▶ Nofiksējiet pārsegu *(3)*.
▶ Pielieciet augšējo gultņa balstu *(4)* ar kabeli.
▶ Aizskrūvējiet skrūvi *(5)*.
▶ Aizskrūvējiet skrūvi *(6)*.

3.8.7 Vidējo gultņa daļu pārlikšana

BRĪDINĀJUMS
Savainošanās risks, ko rada durvju izkrišana!
Ja balsta daļas nav pietiekami pieskrūvētas, durvis var izkrist. Tās var radīt smagus savainojumus. Turklāt iespējams, ka durvis kārtīgi neaizveras, līdz ar to ierīce dzesē nepareizi.
▶ Pieskrūvējiet gultņu balstus / gultņu skrūves ar 4 Nm.
▶ Pārbaudiet visas skrūves un, ja nepieciešams, papildus pievelciet.

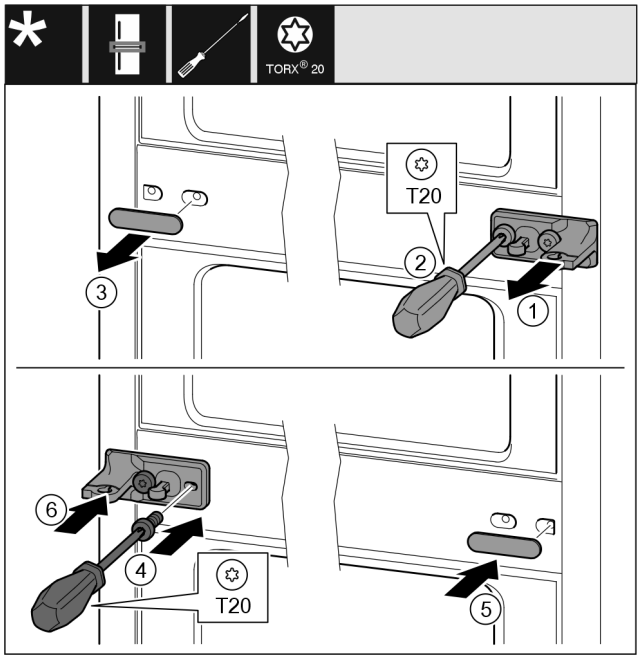

Fig. 29

- ▶ Noņemiet paplāksni *Fig. 29 (1)*.
- ▶ Ar skrūvgriezi izskrūvējiet skrūves *Fig. 29 (2)*.
- ▶ Uzmanīgi noņemiet pārsegu *Fig. 29 (3)*.
- ▶ Pieskrūvējiet stingri gultņa balstu ar plēvi *Fig. 29 (4)*, pagrieztu par 180°, otrajā pusē.
- ▶ Piestipriniet pārsegu *Fig. 29 (5)*, pagrieztu par 180°, otrajā pusē.
- ▶ Uzbīdiet paplāksni *Fig. 29 (6)* no priekšas.

3.8.8 Apakšējo gultņa daļu pārlikšana

Visām ierīcēm:

BRĪDINĀJUMS

Savainošanās risks, ko rada durvju izkrišana!
Ja balsta daļas nav pietiekami pieskrūvētas, durvis var izkrist. Tās var radīt smagus savainojumus. Turklāt iespējams, ka durvis kārtīgi neaizveras, līdz ar to ierīce dzesē nepareizi.

- ▶ Pieskrūvējiet gultņu balstus / gultņu skrūves ar 4 Nm.
- ▶ Pārbaudiet visas skrūves un, ja nepieciešams, papildus pievelciet.

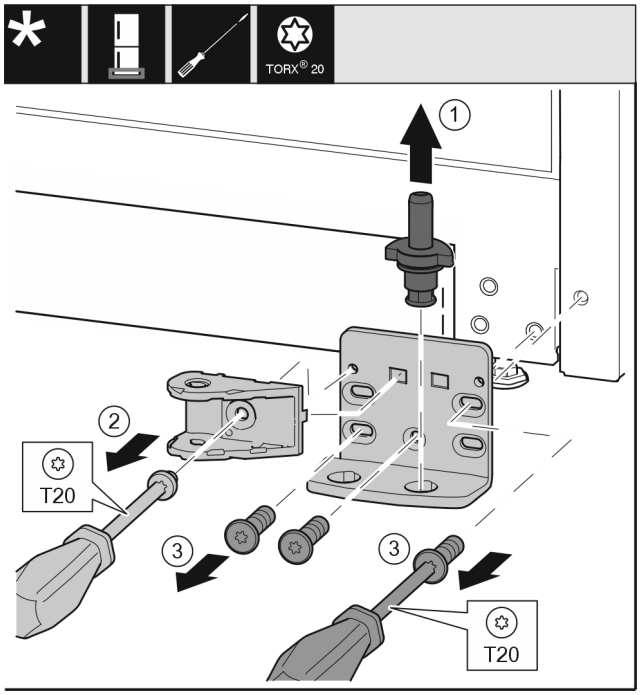

Fig. 30

- ▶ Pilnīgi izvelciet ārā uz augšu gultņa tapu *Fig. 30 (1)*.
- ▶ Ar skrūvgriezi izskrūvējiet skrūvi *Fig. 30 (2)* un noņemiet durvju amortizatora savienojumu.
- ▶ Ar skrūvgriezi izskrūvējiet skrūves *Fig. 30 (3)* un noņemiet gultņa balstu.

Visām ierīcēm:

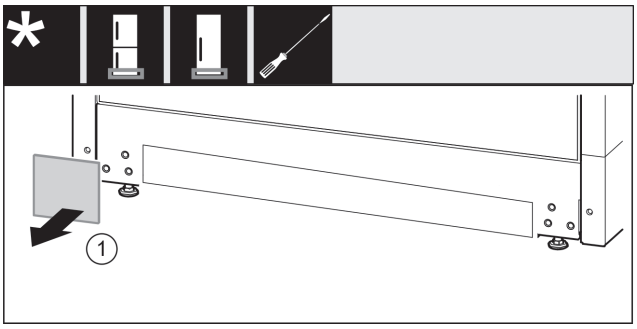

Fig. 31

- ▶ Noņemiet pārsegu *Fig. 31 (1)*.

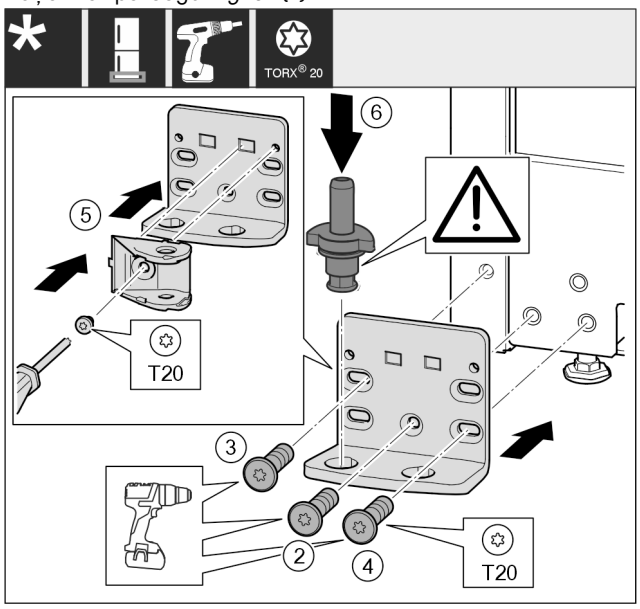

Fig. 32

- ▶ Pielieciet gultņa balstu otrā pusē un pieskrūvējiet, izmantojot skrūvgriezi. Sāciet apakšā pa vidu ar skrūvi *Fig. 32 (2)*.
- ▶ Pieskrūvējiet skrūvi *Fig. 32 (3)* un skrūvi *Fig. 32 (4)*.
- ▶ Pagrieziet durvju amortizatora savienojumu *Fig. 32 (5)* par 180°. Pieskrūvējiet ar skrūvgriezi gultņa balsta otrajā pusē.
- ▶ Pilnīgi ievietojiet gultņa tapu *Fig. 32 (6)*. Uzmaniet, lai fiksācijas izcilnis būtu vērsts virzienā uz aizmuguri.

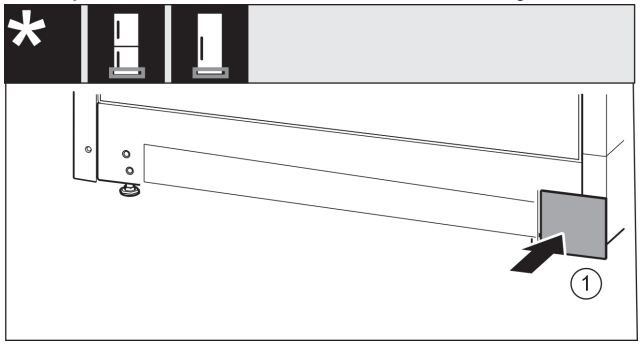

Fig. 33

- ▶ Uzlieciet atpakaļ pārsegu *Fig. 33 (1)* otrajā pusē.

3.8.9 Gultņa daļu pārlikšana

Durvju augšdaļa

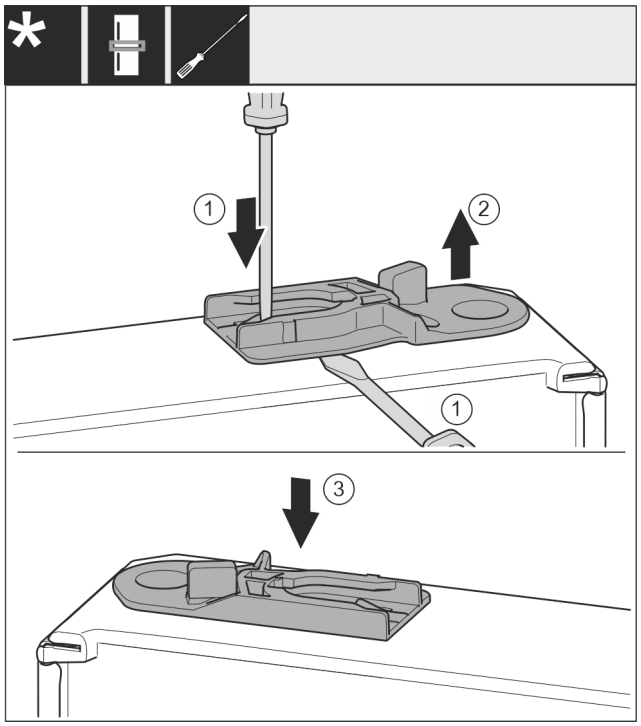

Fig. 34

- ▶ Durvju apakšpuse ir vērsta uz augšu: pagrieziet durvis. Ierīces ar durvju amortizatoru:
- ▶ Izvelciet vadošo ieliktni: spiediet ar plakano skrūvgriezi mēlīti *Fig. 34 (1)* un vienlaikus ar plakano skrūvgriezi virziet zem vadošā ieliktņa *Fig. 34 (2)*.
  Ierīces ar durvju amortizatoru:
- ▶ Iebīdiet piegādes komplektācijā klātpievienoto vadošo ieliktni *Fig. 34 (3)* ierīces otrajā pusē.
- ▶ Durvju augšpuse ir vērsta uz augšu: pagrieziet durvis.

3.8.10 Rokturu pārlikšana

Visām ierīcēm:

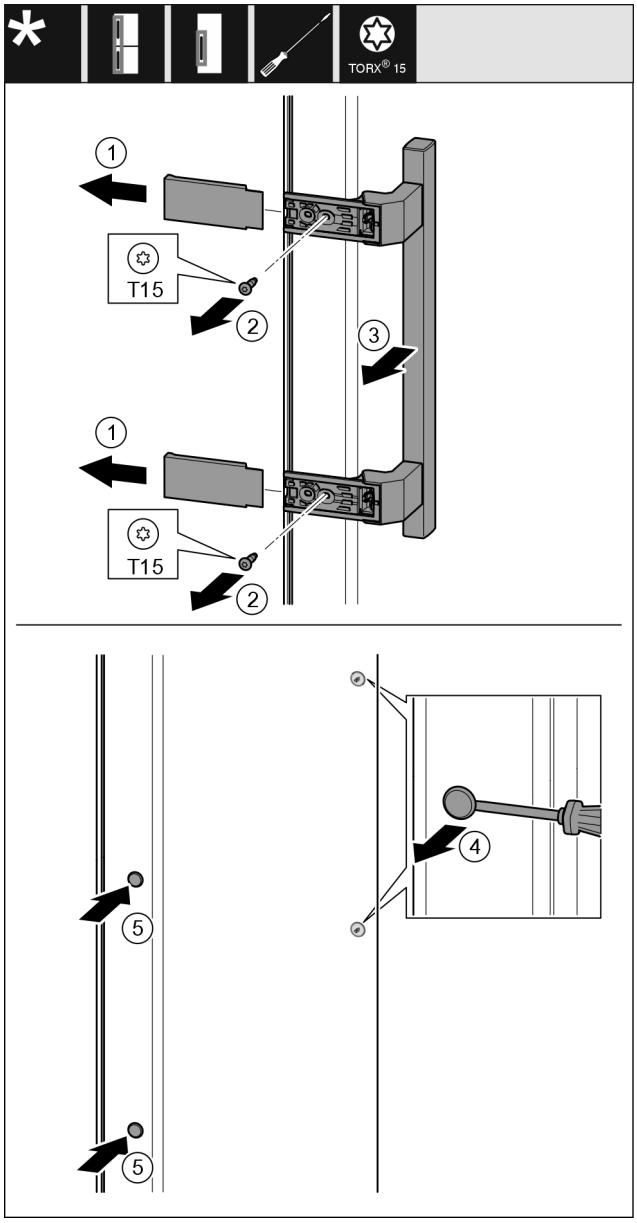

Fig. 35

- ▶ Noņemiet pārsegu *Fig. 35 (1)*.
- ▶ Ar skrūvgriezi izskrūvējiet skrūves *Fig. 35 (2)*.
- ▶ Noņemiet rokturi *Fig. 35 (3)*.
- ▶ Paceliet uzmanīgi ar plakano skrūvgriezi un izvelciet ārā sānu aizbāzni *Fig. 35 (4)*.
- ▶ Ievietojiet atpakaļ aizbāzni *Fig. 35 (5)* otrajā pusē.

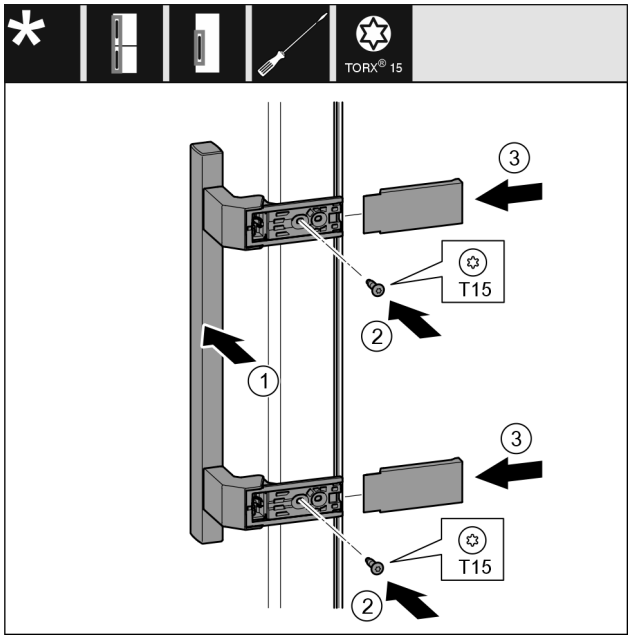

Fig. 36

▶ Pielieciet rokturi *Fig. 36 (1)* pretējā pusē.
▷ Skrūvju caurumiem jāatrodas tieši vienam virs otra.
▶ Ar skrūvgriezi pieskrūvējiet skrūves *Fig. 36 (2)*.
▶ Sānos pielieciet un uzbīdiet pārsegus *Fig. 36 (3)*.
▷ Ievērojiet pareizo nofiksēšanos.

3.8.11 Ar durvju amortizatoru: Apakšējo durvju montāža

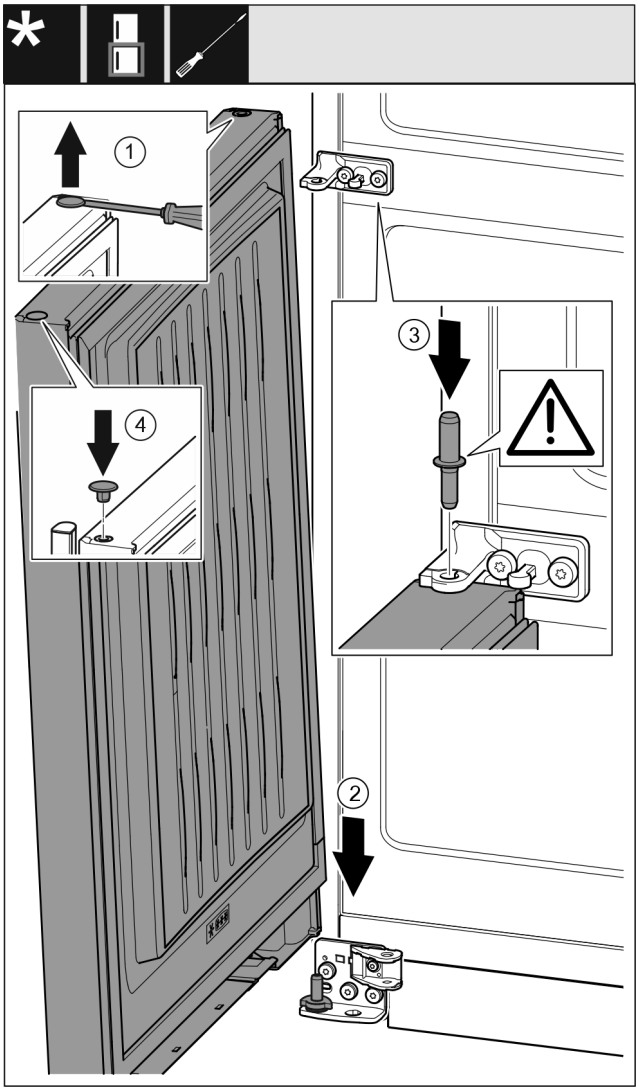

Fig. 37

▶ Paceliet uzmanīgi ar plakano skrūvgriezi un izvelciet ārā aizbāzni *Fig. 37 (1)*.
▶ Uzlieciet durvis *Fig. 37 (2)* no augšas uz apakšējās gultņa tapas.
▶ Ievietojiet vidējo gultņa tapu *Fig. 37 (3)* vidējā gultņa balstā apakšējās durvīs. Uzmaniet, lai fiksācijas izcilnis būtu vērsts virzienā uz aizmuguri.
▶ Ievietojiet atpakaļ aizbāzni *Fig. 37 (4)* otrā durvju pusē.

3.8.12 Augšējo durvju montāža

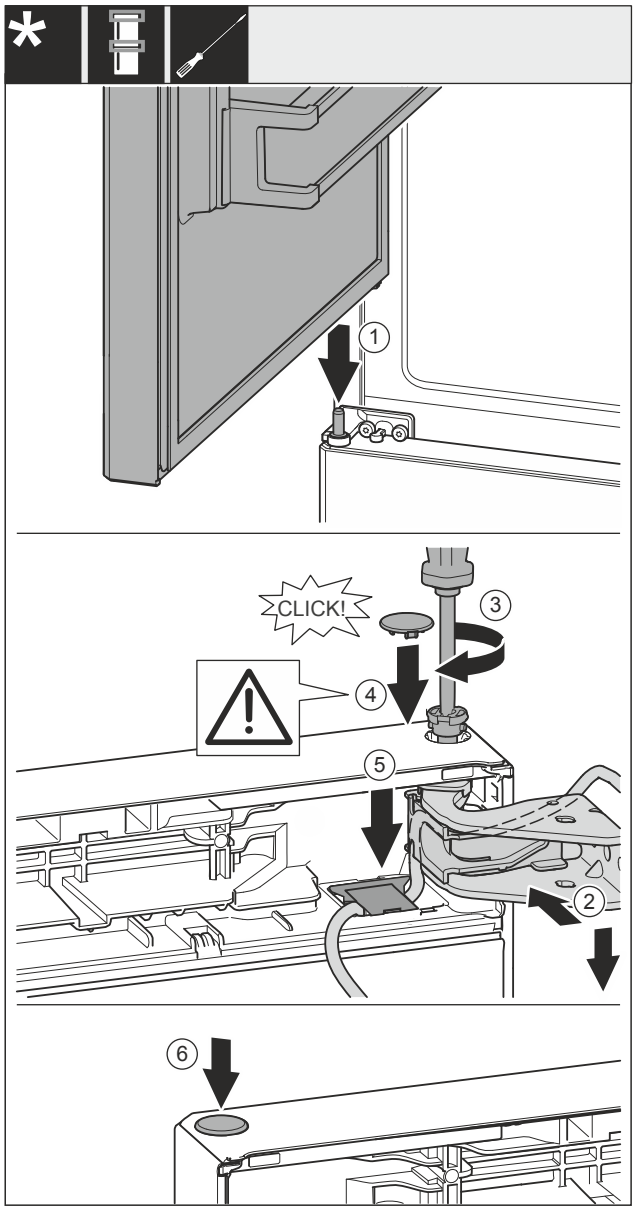

Fig. 38

- ▶ Uzlieciet augšējās durvis uz vidējās gultņa tapas *Fig. 38 (1)*.
- ▶ Nolīmeņojiet durvju augšdaļu pret atveri gultņa balstā *Fig. 38 (2)*.
- ▶ Ievietojiet tapu *Fig. 38 (3)* un pieskrūvējiet ar skrūvgriezi.
- ▶ Ievietojiet pārsegu *Fig. 38 (4)*.
- ▶ Pārbaudiet, lai pārsegs *Fig. 38 (4)* piekļautos pie durvīm.
- ▶ Ievietojiet pārsegu *Fig. 38 (5)* un spiediet uz leju, līdz tas nofiksējas.
- ▶ Ievietojiet pārsegu *Fig. 38 (6)*.

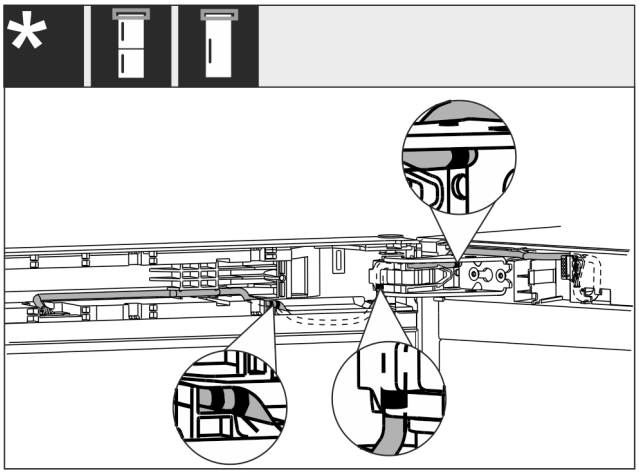

Fig. 39

- ▶ Izvietojiet kabeļa galu ar dubultu atzīmi durvju gala detaļā.
- ▷ Kabeļa izvietošana ir tāda, kā parādīta attēlā *Fig. 39 ()*.

3.8.13 Kabeļu savienojuma montāža

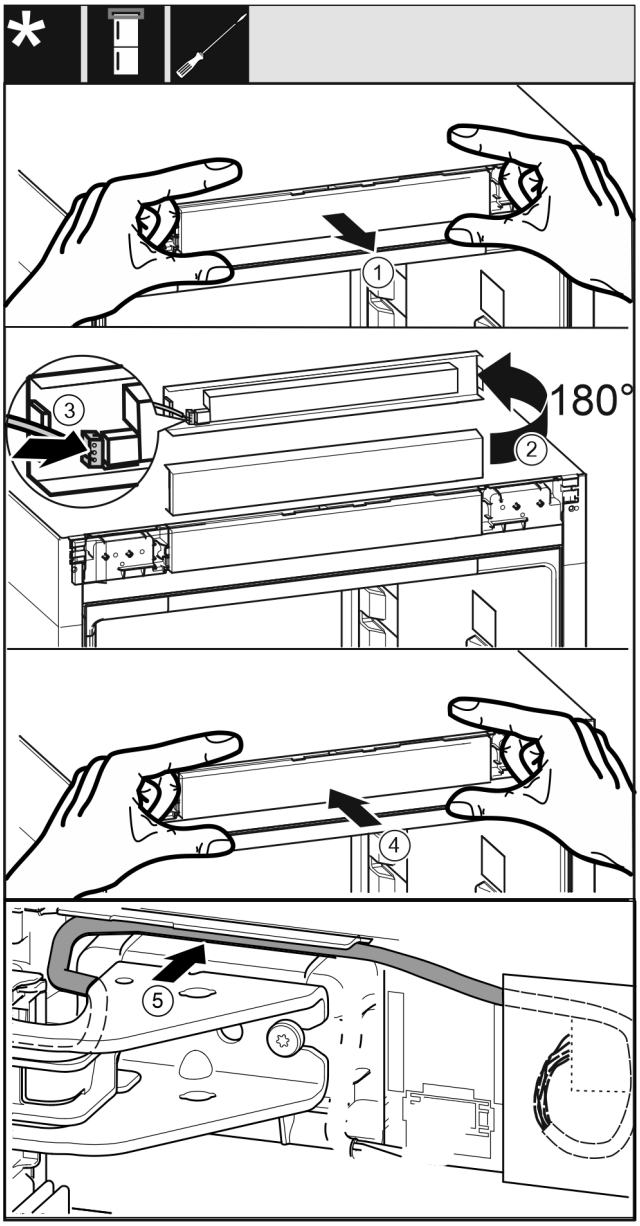

Fig. 40

- ▶ Izņemiet uzmanīgi vadības aizsegu *Fig. 40 (1)*.

- ▶ Pagrieziet vadības aizsegu *Fig. 40 (2)* par 180° uz augšu.
- ▶ Nofiksējiet spraudni *Fig. 40 (3)* pie vadības pārsega.
- ▶ Nofiksējiet atkārtoti vadības aizsegu *Fig. 40 (4)* pie ierīces.
- ▶ Ievietojiet uzmanīgi kabeli *Fig. 40 (5)* vadotnē virs augšējā gultņa balsta.

-vai-

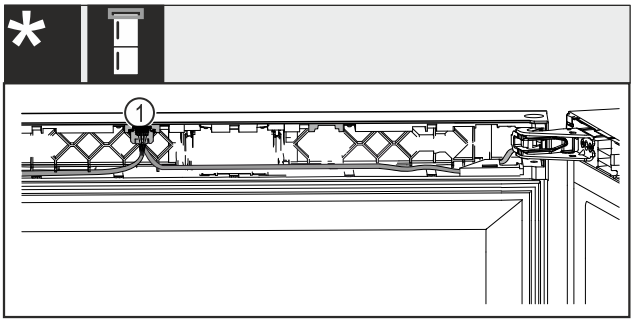

Fig. 41 Vīna ledusskapja un saldētavas kombinācijas

- ▶ Ievietojiet abus kabeļus augšējās durvīs.
- ▶ Nofiksējiet spraudni *Fig. 41 (1)* vadotnē.

Visām ierīcēm:

- ▶ Ievietojiet vadotnē atlikušo vada garumu, ja nepieciešams, salokot cilpā.

3.8.14 Durvju līmeņošana

Visām ierīcēm:

BRĪDINĀJUMS

Savainošanās risks, ko rada durvju izkrišana!
Ja balsta daļas nav pietiekami pieskrūvētas, durvis var izkrist. Tās var radīt smagus savainojumus. Turklāt iespējams, ka durvis kārtīgi neaizveras, līdz ar to ierīce dzesē nepareizi.

- ▶ Pieskrūvējiet gultņu balstus ar 4 Nm.
- ▶ Pārbaudiet visas skrūves un, ja nepieciešams, papildus pievelciet.

- ▶ Iespējams durvis ar abiem iegarenajiem caurumiem apakšējā gultņa balstā un vidējā gultņa balstā nolīmeņojiet paralēli ierīces korpusam. Izskrūvējiet šim nolūkam ar klātpievienoto T20 instrumentu vidējo skrūvi apakšējā gultņa balstā. Atskrūvējiet atlikušās skrūves mazliet ar T20 instrumentu vai skrūvgriezi T20 un nolīmeņojiet iegarenajos caurumos. Atskrūvējiet ar T20 instrumentu skrūves vidējā gultņa balstā un nolīmeņojiet vidējo gultņa balstu iegarenajos caurumos.
- ▶ Atbalstiet durvis: izskrūvējiet ar dakšveida uzgriežņatslēgu SW10 no gultņa balsta apakšā kājiņu, līdz tā balstās uz grīdas, tad pagrieziet vēl par 90°.

3.8.15 Ierīces ar durvju amortizatoru: Apakšējā durvju amortizatora montāža

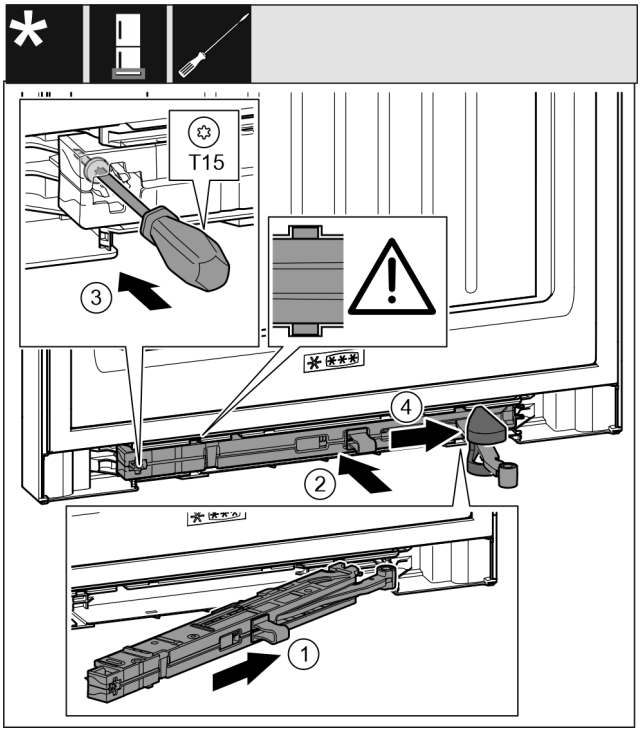

Fig. 42

- ▶ Iebīdiet slīpi durvju amortizatora mezglu *Fig. 42 (1)* gultņa balsta pusē līdz galam padziļinājumā.
- ▶ Iebīdiet durvju amortizatora mezglu *Fig. 42 (2)* pilnīgi padziļinājumā.
- ▷ Durvju amortizatora mezgls ir pareizi novietots, ja durvju amortizatora mezgla riba atrodas vadotnē.
- ▶ Pieskrūvējiet skrūvi *Fig. 42 (3)* ar skrūvgriezi.
- ▶ Uzbīdiet pārsegu *Fig. 42 (4)* pāri šarnīram.

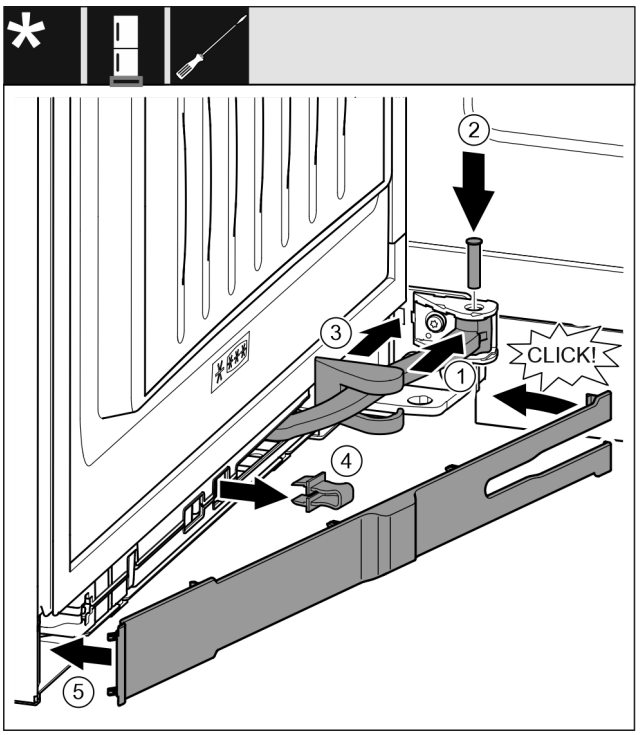

Fig. 43

Durvis ir atvērtas par 90°

- ▶ Pagrieziet šarnīru *Fig. 43 (1)* viru mehānismā.

- ▶ Ievietojiet tapu *Fig. 43 (2)* ar skrūvgriezi viru mehānismā un šarnīrā. Uzmaniet, lai fiksācijas izcilnis pareizi atrastos rievā.
- ▶ Bīdiet gultņa balsta pārsegu *Fig. 43 (3)* gar šarnīru un uzstādiet virs viru mehānisma.
- ▶ Noņemiet aizturi *Fig. 43 (4)*.
- ▶ Pielieciet aizsegu *Fig. 43 (5)* no roktura puses un pievirziet.
- ▷ Aizsegs ir nofiksēts.
- ▶ Aizveriet apakšējās durvis.

3.8.16 Ierīces ar durvju amortizatoru: Augšējā durvju amortizatora montāža

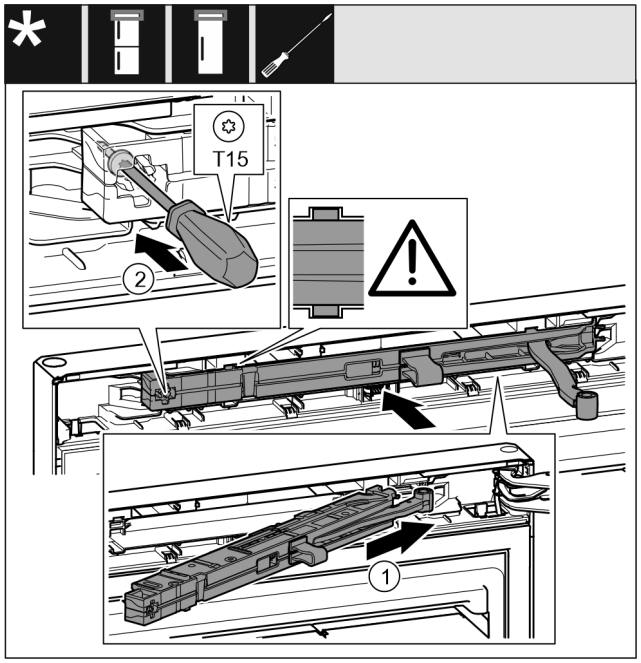

Fig. 44

- ▶ Iebīdiet slīpi durvju amortizatora mezglu *Fig. 44 (1)* gultņa balsta pusē līdz galam padziļinājumā.
- ▶ Pilnīgi iebīdiet durvju amortizatora mezglu.
- ▷ Durvju amortizatora mezgls ir pareizi novietots, ja durvju amortizatora mezgla riba atrodas vadotnē korpusā.
- ▶ Pieskrūvējiet skrūvi *Fig. 44 (2)* ar skrūvgriezi.

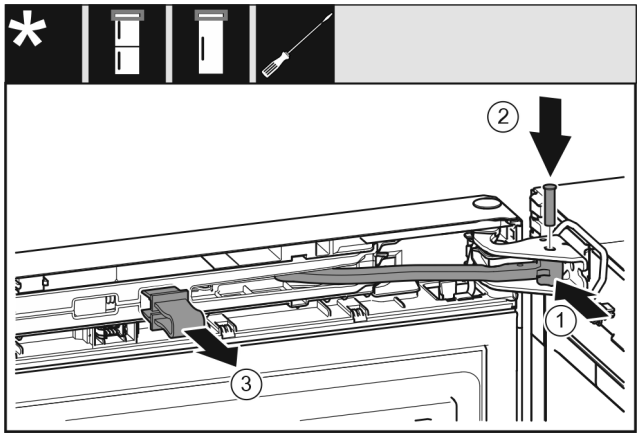

Fig. 45

Durvis ir atvērtas par 90°.

- ▶ Pagrieziet šarnīru *Fig. 45 (1)* gultņa balstā.
- ▶ Ievietojiet tapu *Fig. 45 (2)* gultņa balstā un šarnīrā. Uzmaniet, lai fiksācijas izcilnis pareizi atrastos rievā.
- ▶ Noņemiet aizturi *Fig. 45 (3)*.

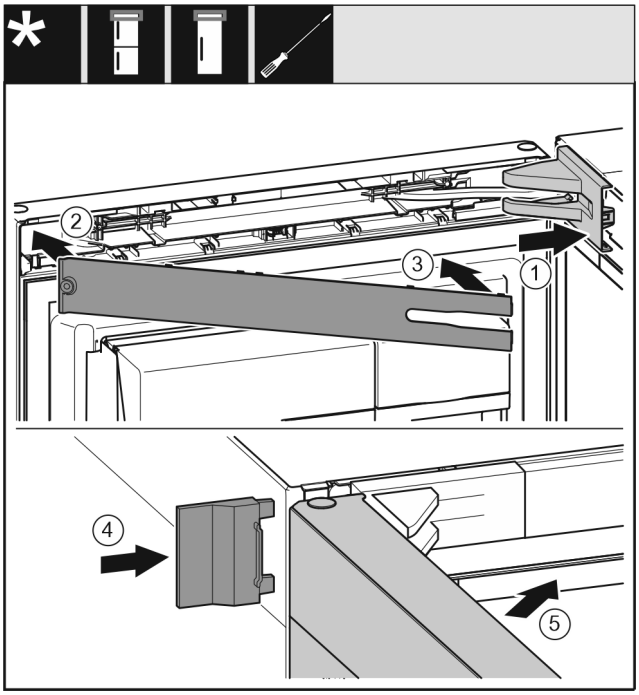

Fig. 46

- ▶ Uzlieciet un nofiksējiet gultņa balsta pārsegu *Fig. 46 (1)*, ja nepieciešams, uzmanīgi atspiediet.
- ▶ Uzlieciet aizsegu *Fig. 46 (2)*.
- ▶ Pievirziet un nofiksējiet aizsegu *Fig. 46 (3)*.
- ▶ Uzbīdiet ārējo pārsegu *Fig. 46 (4)*.
- ▶ Aizveriet augšējās durvis *Fig. 46 (5)*.

3.9 Ierīces pievienošana pie ūdens apgādes

Pārliecinieties, vai ir izpildīti šādi priekšnoteikumi:

- ❑ Izmēri pieslēgumam pie ūdens apgādes ir zināmi un tiek ievēroti.
- ❑ Ir ievērots ūdens spiediens.
- ❑ Ūdens padeve ierīcei noris pa aukstā ūdens cauruļvadu, kas iztur darba spiedienu, un ir pievienots pie dzeramā ūdens apgādes.
- ❑ Visas ierīces un aprīkojumi, kas tiek izmantoti ūdens padevei, atbilst attiecīgās valsts spēkā esošajiem noteikumiem.
- ❑ Ierīces aizmugure ir pieejama, lai jūs varētu pievienot ierīci pie dzeramā ūdens apgādes.
- ❑ Tiek izmantota klātpievienotā šļūtene. Nolietotās šļūtenes ir utilizētas.
- ❑ Šļūtenes fitingā ir siets ar blīvējumu.
- ❑ Starp lokano cauruļvadu un mājas ūdens pieslēgumu jāparedz ūdens krāns, lai vajadzības gadījumā jūs varētu pārtraukt ūdens padevi.
- ❑ Ūdens krāns atrodas ārpus ierīces aizmugures zonas un ir viegli pieejams. Tādējādi jūs varat ierīci novietot iespējami tuvu pie sienas un vajadzības gadījumā jūs varat ātri aizgriezt ūdens krānu.
- ❑ Savienotājdetaļa starp R3/4 savienojuma vītni un 1/4" OD vara cauruļvadu ir iekļauta piegādes komplektācijā.
- ❑ Savienotājdetaļā atrodas siets ar blīvējumu. Siets ar blīvējumu ir iekļauts piegādes komplektācijā.
- ❑ **1/4" OD vara cauruļvads** tiek izmantots, lai ūdens apgādi savienotu ar magnētisko vārstu. **Tas nav iekļauts piegādes komplektācijā.**

- ❑ Starp 1/4" OD vara cauruļvadu un mājas ūdens pieslēgumu ir uzstādīts adapteris, lai vajadzības gadījumā jūs varētu pārtraukt ūdens padevi.
- ❑ Adapteris atrodas ārpus ierīces aizmugures zonas un ir viegli pieejams. Tādējādi jūs varat ierīci novietot iespējami tuvu pie sienas un vajadzības gadījumā jūs varat ātri aizgriezt ūdens krānu.

BRĪDINĀJUMS
Elektriskā trieciena risks, ko rada ūdens!
- ▶ Pirms pieslēguma pie ūdensvada: Atvienojiet ierīci no kontaktligzdas.
- ▶ Pirms pieslēguma pie ūdens pievades cauruļvadiem: Noslēdziet ūdens apgādi.
- ▶ Pārliecinieties, vai tikai kvalificēti speciālisti pievieno ierīci pie dzeramā ūdens apgādes.

BRĪDINĀJUMS
Saindēšanās risks, ko rada netīrs ūdens!
- ▶ Pievienojiet tikai pie dzeramā ūdens apgādes.

3.9.1 Šļūtenes pievienošana

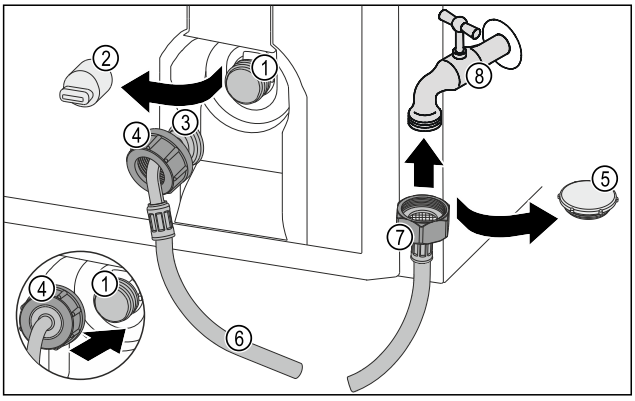

Fig. 47

(1) Magnētiskais vārsts: Magnētiskais vārsts ir apakšā ierīces aizmugurē. Tam ir R3/4 savienojuma vītne.
(2) Pārsegs
(3) Noslīpināts šļūtenes gals
(4) Uzgrieznis
(5) Noslēgvāciņš
(6) Šļūtene
(7) Taisns šļūtenes gals
(8) Ūdens krāns

IEVĒRĪBAI
Bojājumu risks, ko rada nelietpratīga montāža!
- ▶ Nesabojājiet vai nepārlociet šļūteni montāžas laikā.
- ▶ Nesabojājiet vai nepārlociet šļūteni, uzstādot ierīci.

Šļūtenes pievienošana pie ierīces:
- ▶ Noņemiet pārsegu *(2)*.
- ▶ Virziet līdz galam uzgriezni *(4)* pāri noslīpinātam šļūtenes galam *(3)* un noturiet.

IEVĒRĪBAI
Neblīvs magnētiskais vārsts, ko rada bojātas vītnes vijumi! Ja magnētiskais vārsts ir neblīvs, var izplūst ūdens.
- ▶ Ievērojiet turpmākās norādes par uzgriežņu montāžu uz magnētiskā vārsta.

- ▶ Pielieciet uzgriezni *(4)* uzmanīgi uz magnētiskā vārsta *(1)* un noturiet.
- ▶ Uzskrūvējiet uzgriezni *(4)* ar roku taisni uz vītnes, līdz ir panākts drošs un stingrs nostiprinājums.
- ▷ Šļūtene ir pievienota pie ierīces.

Šļūtenes pievienošana pie ūdens krāna:
- ▶ Noņemiet noslēgvāciņu *Fig. 47 (5)*.
- ▶ Pielieciet taisno šļūtenes galu *Fig. 47 (7)* pie ūdens krāna *Fig. 47 (8)*.
- ▶ Pievelciet taisnā šļūtenes gala *Fig. 47 (7)* uzgriezni pulksteņrādītāja kustības virzienā.
- ▷ Šļūtene ir pievienota pie ūdens krāna.

3.9.2 Ūdens sistēmas pārbaude

Pirms jūs pilnīgi uzstādāt ierīci, Liebherr iesaka pārbaudīt ūdens sistēmas hermētiskumu.
- ▶ Atveriet lēnām ūdens krānu.
- ▶ Pārbaudiet, vai šļūtenes, ūdens padeve un pieslēgumi ir hermētiski.
- ▷ Ūdens sistēmas hermētiskums ir pārbaudīts.
- ▷ Ūdens sistēma ir hermētiska: Jūs varat pilnīgi uzstādīt ierīci.

Norāde
IceMaker: Pirms pirmās lietošanas reizes jums jāiztīra IceMaker. (skatiet Quick Start Guide vai lietošanas pamācību)

3.10 Sienas spraišļu montāža*

Ievērojot norādīto atstatumu līdz sienai, ierīce sasniedz deklarēto enerģijas patēriņu un neveido kondensātu augstāka apkārtējās vides mitruma gadījumā. Ierīce ir pilnīgi gatava ekspluatācijai bez sienas atstatuma spraišļiem, taču tai ir mazliet lielāks elektroenerģijas patēriņš.

Ja jūs ievietojat sienas atstatuma spraišļus, tad ierīces dziļums palielinās par apm. 15 mm.*

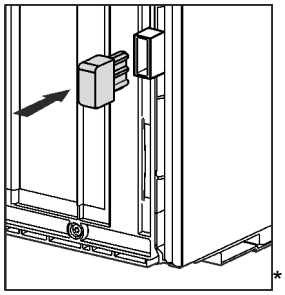

*

- ▶ Ierīce ar pievienotiem sienas atstatuma spraišļiem: Piestipriniet sienas atstatuma spraišļus ierīces aizmugurē apakšējā kreisajā un labajā pusē.

3.11 Ierīces uzstādīšana

UZMANĪBU
Savainošanās risks, ko rada smaga ierīce!
- ▶ Ierīce uz uzstādīšanas vietu jāpārvieto divām personām.

UZMANĪBU
Šādi varat gūt savainojumus un sabojāt ierīci!*
Durvis var atsisties pret sienu un tādējādi tās var sabojāt. Stikla durvīm saplīsušais stikls var radīt savainojumus!
- ▶ Pasargājiet durvis, lai tās neatsistos pret sienu. Pie sienas pievienojiet durvju aizturi, piem., no filca.
- ▶ Tehniskās apkopes dienestā papildus var pasūtīt durvju atvēruma ierobežotāju (90° leņķī).

BRĪDINĀJUMS
Ugunsbīstamība, ko rada īssavienojums!
- ▶ Kad jūs uzstādāt ierīci: Nesalokiet, neiespiediet vai nebojājiet tīkla pieslēguma vadu.
- ▶ Nelietojiet ierīci ar bojātu tīkla pieslēguma vadu.

BRĪDINĀJUMS
Ugunsgrēka un savainojumu bīstamība!
- ▶ Uz ierīces aizliegts novietot siltumu radošas ierīces, piemēram, mikroviļņu krāsni, tosteri utt.!

Pārliecinieties, vai ir ievēroti šādi priekšnosacījumi:
- ❑ Pārbīdiet ierīci vienīgi nepiepildītā stāvoklī.
- ❑ Uzstādiet ierīci vienīgi ar palīdzību.

- ▶ Izņemiet tīkla pieslēguma vadu no papildaprīkojuma komplekta.
- ▶ Ievietojiet pilnīgi tīkla pieslēguma vada vājstrāvas ierīces ligzdu ierīces kontaktdakšā ierīces aizmugurē. Ievērojiet vājstrāvas ierīces ligzdas nostiprinājumu.
- ▶ Izvietojiet tīkla kontaktdakšu pēc vajadzības ar auklas palīdzību kā brīvi pieejamu tīkla kontaktdakšu.

3.12 Ierīces nolīmeņošana

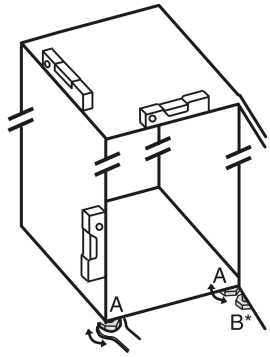

Fig. 48

- ▶ Izmantojot pievienoto uzgriežņu atslēgu un līmeņrādi, izskrūvējiet kājiņas *Fig. 48 (A)*, līdz ierīce ir noregulēta stabilā un taisnā stāvoklī.

UZMANĪBU
Savainošanās un bojājumu risks, ko rada ierīces apgāšanās! Ja papildu kājiņa apakšējā gultņa balstā nepareizi balstās uz grīdas, ierīce var apgāzties. Tas var radīt materiālos zaudējumus un savainojumus.
- ▶ Saskaņā ar norādījumiem izskrūvējiet papildu kājiņu pie gultņa balsta.

- ▶ Izmantojot pievienoto uzgriežņu atslēgu, izskrūvējiet kājiņu *Fig. 48 (B)* no gultņa balsta, līdz tas atrodas uz grīdas.
- ▶ Pagrieziet kājiņu *Fig. 48 (B)* vēl par 90°.
- ▷ Ierīce ir nolīmeņota.

3.13 Darbības pēc uzstādīšanas

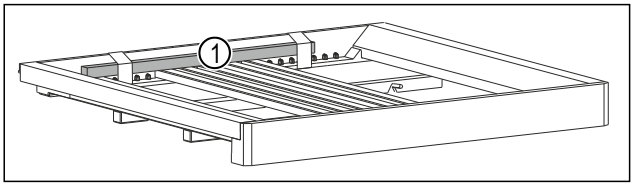

*Fig. 49 **

- ▶ Noņemiet koka stieni *Fig. 49 (1)*.*
- ▶ Noņemiet visas transportēšanas stiprinājumu daļas.
- ▶ Noņemiet aizsargplēves no korpusa ārējā sāna.
- ▶ Noņemiet aizsargplēves no dekoratīvajām apmalēm.*
- ▶ No tērauda aizmugurējās sienas novelciet aizsargplēvi.
- ▶ Notīriet ierīci. (Skatiet lietošanas pamācību.)
- ▶ Pierakstiet veidu (modeli, numuru), ierīces apzīmējumu, ierīces/sērijas numuru, pirkšanas datumu un tirdzniecības uzņēmuma adresi.

3.14 Vairāku ierīču uzstādīšana

Ierīces ir izstrādātas atšķirīgiem uzstādīšanas veidiem. Ja vēlaties uzstādīt vairākas ierīces vienu blakus otrai vai vienu virs otras, pārliecinieties, vai ir izpildīti šādi priekšnoteikumi:
- ❑ Uzstādiet vienīgi tādas ierīces vienu blakus otrai vai vienu virs otras, kuras ir izstrādātas šim nolūkam.
- ❑ Ievērojiet norādes un turpmāko tabulu.

IEVĒRĪBAI
Bojājumu bīstamība no kondensāta!
- ▶ Neuzstādiet ierīci tieši blakus citam ledusskapim/saldētavai.

Modelis	Uzstādīšanas veids
Visi modeļi	Atsevišķi
Modeļi, kura modeļa apzīmējums sākas ar **S...**.	Side-by-Side (SBS)
Modeļi bez sānu sieniņas apsildes	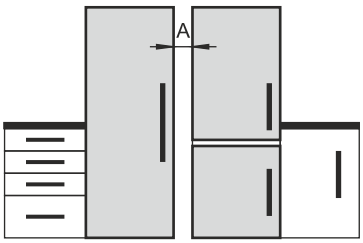 **Viena blakus otrai:** Uzstādiet ar atstatumu **A** 70 mm starp ierīcēm. Ja jūs neievērojat šo atstatumu, tad starp ierīcēm pie sānu sieniņām veidojas kondensāts. 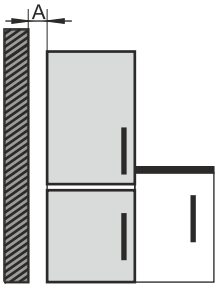 **Pie ārējās sieniņas:** Uzstādiet ar atstatumu **A**, kā veic uzstādīšanu vienu blakus otrai. Ja jūs neievērojat šo atstatumu, tad pie ierīces sānu sieniņas var veidoties kondensāts.

Modeļi un to uzstādīšanas veids

Samontējiet ierīces saskaņā ar atsevišķo montāžas pamācību.

3.15 Ierīces iebūve virtuves iekārtā

Ierīci varat iebūvēt virtuves iekārtā. Turklāt ievērojiet turpmāk aprakstītos uzstādīšanas nosacījumus:

- Ja virs ierīces uzstādāt uzliekamu skapīti, jums skapīša aizmugurē jāizveido atbilstoša dziļuma ventilācijas profils.
- Ja uzstādāt ierīci ar eņģēm blakus sienai, tas jāņem vērā attālums līdz ierīces sānam.
- Lai nodrošinātu pilnīgu durvju atvēršanu, ierīcei ir jābūt izvirzītai par priekšējās daļas biezumu. Atkarībā no nišas dziļuma ierīci var izvirzīt vēl vairāk.

Norāde
Ierīcēm ar durvju amortizatoru komplektu durvju atvēršanas leņķa ierobežošanai līdz 90° var iegādāties klientu apkalpošanas dienestā.

BRĪDINĀJUMS
Ugunsbīstamība, ko rada īssavienojums!
▶ Kad jūs uzstādāt ierīci: Nesalokiet, neiespiediet vai nebojājiet tīkla pieslēguma vadu.
▶ Nelietojiet ierīci ar bojātu tīkla pieslēguma vadu.

Pārliecinieties, vai ir izpildīti šādi priekšnoteikumi:

- ❑ Kontaktligzda ir viegli pieejama un neatrodas ierīces aizmugurē.
- ❑ Pieplūdes ventilācijas prasības ir ievērotas. (skat. 3.3 Pieplūdes ventilācijas prasības)
- ❑ Ir ņemti vērā pieslēgumu parametri. (skat. 3.17 Ierīces pievienošana pie elektroapgādes)
- ❑ Ir uzmontēti sienas atstatuma spraišļi.*

3.15.1 Nišas izmēri ierīcēm ar sviras rokturi

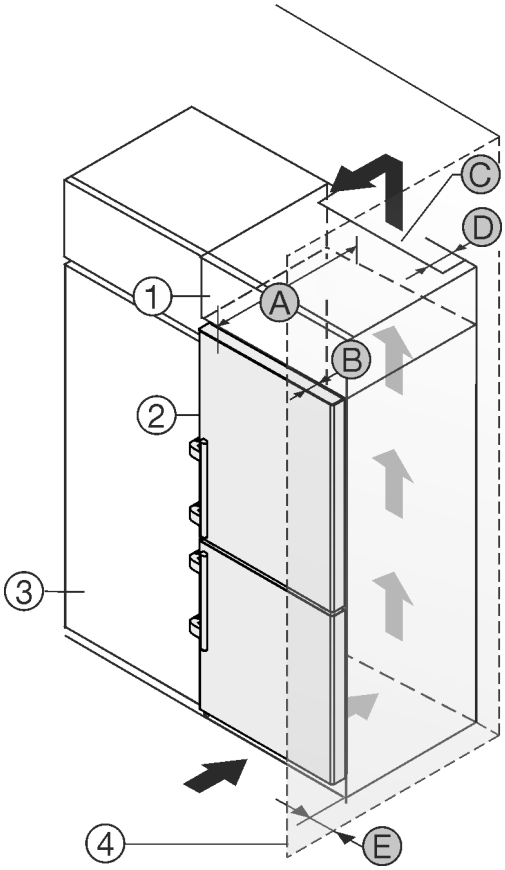

Fig. 50
(1) Uzliekams skapītis
(2) Ierīce
(3) Virtuves skapis
(4) Siena
(A) Ierīces dziļums
(B) Durvju dziļums
(C) Ventilācijas šķērsgriezums
(D) Ierīces mugurpuses attālums
(E) Attālums līdz ierīces sānam

Ierīces ar sviras rokturi:*	
A	675 mm[x]
B	75 mm
C	vismaz 300 cm²
D	vismaz 50 mm
E	vismaz 57 mm

Ierīces ar sviras rokturi un stikla/akmens priekšdaļu:*	
A	682 mm[x]
B	82 mm
C	vismaz 300 cm²
D	vismaz 50 mm
E	vismaz 57 mm

[x] Ierīcēm ar sienas spraišļiem izmērs palielinās par 15 mm.*

3.16 Iepakojuma otrreizēja pārstrāde

BRĪDINĀJUMS
Briesmas noslāpt, rotaļājoties ar iepakojuma materiālu un plēvēm!
▶ Neļaut bēriem rotaļāties ar iepakojuma materiāliem.

Iepakojums ir izgatavots no otrreizēji izmantojamām izejvielām:

- Gofrētais kartons/kartons
- Daļas no putu polistirola
- Plēves un maisiņi - no polietilēna
- Stiprinājuma lentes - no polipropilēna
- naglots koka rāmis ar polietilēna paplāksni*

▶ Nogādāt iepakojuma materiālu oficiālā savākšanas vietā.

3.17 Ierīces pievienošana pie elektroapgādes

BRĪDINĀJUMS
Elektriskā trieciena risks un savainošanās risks, ko rada bojāta ierīce vai bojāts tīkla pieslēguma vads!
Briesmas dzīvībai un griezti savainojumi. Ja ierīce vai tīkla pieslēguma vads transportēšanas laikā bija bojāts, tad jūs varat gūt nāvējošu elektrisko triecienu. Turklāt jūs varat sagriezties pie ierīces korpusa bojātajām daļām.
▶ Pārbaudiet ierīci un tīkla pieslēguma vadu pēc transportēšanas, vai nav bojājumu.
▶ Nesāciet lietot ierīci nekādā gadījumā, ja ir bojāta ierīce vai tīkla pieslēguma vads.
▶ Sazinieties ar klientu servisu.

Jūs pievienojat šo ierīci pie elektrotīkla, izmantojot atsevišķi piegādāto tīkla pieslēguma vadu. Tīkla pieslēguma vada vienā galā ir vājstrāvas ierīces ligzda un otrā galā tīkla kontaktdakša.

Pārliecinieties, vai ir izpildīti šādi priekšnoteikumi:

- Ierīce un tīkla pieslēguma vads nav bojāti.
- Ierīce ir uzstādīta atbilstoši noteikumiem. (skat. 3.10 Sienas spraišļu montāža*)
- Ir ievērotas elektriskā pieslēguma prasības.
- Izmēri pieslēgumam atbilstoši noteikumiem ir zināmi un ievēroti. (skat. 3.4 Elektroapgādes pieslēgumu parametri)
- Tīkla spriegums un frekvence atbilst norādēm datu plāksnītē.
- Kontaktligzda ir iezemēta atbilstoši noteikumiem un elektriski aizsargāta ar drošinātāju.
- Drošinātāja atkrišanas strāva atrodas diapazonā no 10 A līdz 16 A.
- Kontaktligzda ir viegli pieejama un neatrodas ierīces aizmugurē. (skat. 3.4 Elektroapgādes pieslēgumu parametri)

IEVĒRĪBAI
Bojājumu risks, ko rada nelietpratīga lietošana!
Ierīces elektrisko komponentu bojājums.
▶ Izmantojiet vienīgi komplektā iekļauto tīkla pieslēguma vadu.

BRĪDINĀJUMS
Ugunsbīstamība, ko rada nelietpratīga pievienošana!
Apdegumi.
Ierīces bojājumi.
▶ Neizmantojiet pagarinātājus.
▶ Neizmantojiet sadales ierīces.

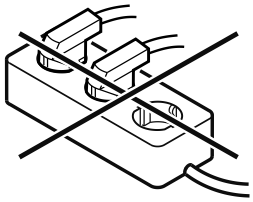

IEVĒRĪBAI
Bojājumu risks, ko rada nelietpratīga pievienošana!
Ierīces bojājumi.
▶ Nepievienot ierīci pie savrupa strāvas pārveidotāja, piem., saules elektrostacijām un benzīna ģeneratoriem.

▶ Pievienojiet tīkla pieslēguma vada tīkla kontaktdakšu pie elektroapgādes. Ievērojiet tīkla kontaktdakšas nostiprinājumu kontaktligzdā.
▷ Displejā parādās Liebherr logotips.
▷ Rādījums pārslēdzas uz gaidstāves simbolu.
▷ Ja 60 sekunžu laikā nenotiek nekādas darbības: Gaidstāves simbols izbalē vai izzūd.
▷ Ierīce ir pievienota. Pirmreizējo ekspluatāciju skatiet šādās nodaļās vai lietošanas pamācībā.

4 Touch & Swipe displeja darbības princips

Jūs vadāt šo ierīci, izmantojot Touch & Swipe displeju. Izmantojot Touch & Swipe displeju (turpmāk tekstā saukts displejs), jūs izvēlaties ierīces funkcijas, viegli pieskaroties vai slidinot pirkstu. Ja jūs 10 sekundes neveicat nevienu darbību displejā, tad rādījums atgriežas vai nu augstākstāvošā izvēlnē, vai tieši uz statusa rādījumu.

4.1 Navigācijas un simbolu skaidrojums

Attēlos izmanto dažādus simbolus navigācijai ar displeju. Turpmākajā tabulā ir aprakstīti šie simboli.

Simbols	Apraksts
	**Īslaicīga pieskaršanās displejam:** Aktivizējiet / deaktivizējiet funkciju. Apstipriniet izvēli. Atveriet apakšizvēlni.
	**Ilgstoša pieskaršanās displejam ar sniegto laika norādi (piem., 3 sekundes):** Aktivizējiet / deaktivizējiet funkciju vai vērtību.
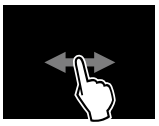	**Pirksta slidināšana pa labi vai pa kreisi:** Pārvietojieties izvēlnē.
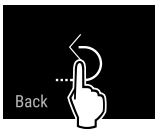	**Īslaicīga pieskaršanās simbolam Atpakaļ:** Atgriezieties par vienu izvēlnes līmeni.
	**3 sekunžu pieskaršanās simbolam Atpakaļ:** Atgriezieties uz statusa rādījumu.
	**Bultiņa ar pulksteni:** Paiet vairāk par 10 sekundēm, līdz turpmākais rādījums parādās displejā.
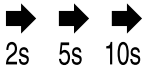	**Bultiņa ar laika norādi:** Paiet norādītais laiks, līdz turpmākais rādījums parādās displejā.
	**Simbols "Iestatījumu izvēlnes atvēršana":** Pārejiet uz iestatījumu izvēlni un atveriet iestatījumu izvēlni. Ja nepieciešams: Pārvietojieties iestatījumu izvēlnē līdz vajadzīgajai funkcijai. (skat. 4.2.1 Iestatījumu izvēlnes atvēršana)
	**Simbola "Paplašināta izvēlne" atvēršana:** Pārejiet uz paplašināto izvēlni un atveriet paplašināto izvēlni. Ja nepieciešams: Pārvietojieties paplašinātajā izvēlnē līdz vajadzīgajai funkcijai. (skat. 4.2.2 Paplašinātas izvēlnes atvēršana)
Nekādas darbības 10 sekunžu laikā	Ja jūs 10 sekundes neveicat nevienu darbību displejā, tad rādījums atgriežas vai nu augstākstāvošā izvēlnē, vai tieši uz statusa rādījumu.
Durvju atvēršana un atkārtota aizvēršana.	Ja jūs aizverat durvis un uzreiz tās atkal atverat, rādījums atgriežas tieši uz statusa rādījumu.

Piezīme: Displeja attēlus parāda ar jēdzieniem angļu valodā.

4.2 Izvēlnes

Ierīces funkcijas ir sadalītas dažādās izvēlnēs:

Izvēlne	Apraksts
Galvenā izvēlne	Kad jūs ieslēdzat ierīci, tad jūs automātiski atrodaties galvenajā izvēlnē. No šejienes jūs pārvietojaties uz svarīgākajām ierīces funkcijām, uz iestatījumu izvēlni un uz paplašināto izvēlni.
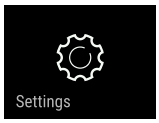 Iestatījumu izvēlne	Iestatījumu izvēlne satur papildu ierīces funkcijas par šīs ierīces iestatīšanu.
Paplašināta izvēlne	Paplašināta izvēlne satur īpašas ierīces funkcijas par šīs ierīces iestatīšanu. Piekļuve paplašinātai izvēlnei ir aizsargāta ar ciparu kodu **1 5 1**.

4.2.1 Iestatījumu izvēlnes atvēršana

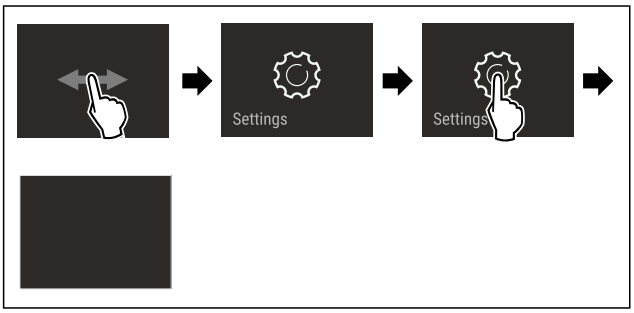

Fig. 51 Ilustratīvs attēlojums

▶ Veiciet darbības soļus, kā parādīts attēlā.
▷ Iestatījumu izvēlne ir atvērta.
▶ Ja nepieciešams: Pārvietojieties līdz vajadzīgajai funkcijai.

4.2.2 Paplašinātas izvēlnes atvēršana



Fig. 52

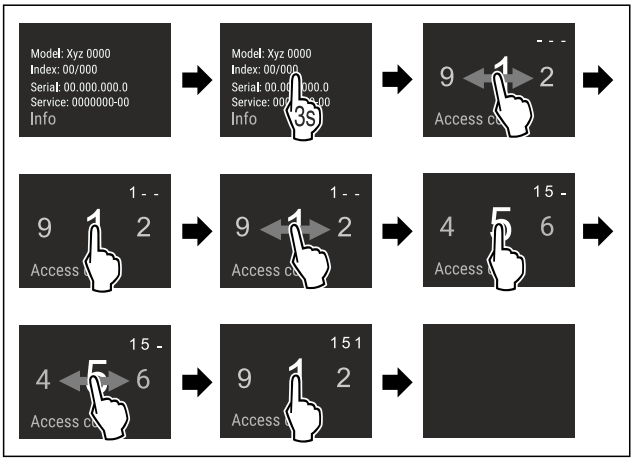

*Fig. 53 Ilustratīvs attēlojums, piekļuve ar ciparu kodu **151***

▶ Veiciet darbības soļus, kā parādīts attēlā.
▷ Paplašināta izvēlne ir atvērta.
▶ Ja nepieciešams: Pārvietojieties līdz vajadzīgajai funkcijai.

4.3 Miera režīms

Ja jūs 1 minūti nepieskaraties displejam, tad displejs pāriet miera režīmā. Miera režīmā rādījuma spilgtums ir apslāpēts.

4.3.1 Miera režīma pabeigšana

▶ Pieskarieties īslaicīgi ar pirkstu displejam.
▷ Miera režīms ir pabeigts.

5 Ekspluatācijas uzsākšana

5.1 Ierīces ieslēgšana (pirmreizējā ekspluatācija)

Pārliecinieties, vai ir izpildīti šādi priekšnoteikumi:

- ❑ Ierīce ir uzstādīta un pievienota atbilstoši montāžas pamācībai.
- ❑ Visas līmlentes, līmējamās plēves un aizsargplēves, kā arī transportēšanas stiprinājumi ierīcē un uz ierīces ir noņemti.
- ❑ No atvilktnēm ir izņemti visi reklāmas materiāli.
- ❑ Touch & Swipe displeja darbības princips ir zināms. (skat. 4 Touch & Swipe displeja darbības princips)

Ieslēdziet ierīci, izmantojot Touch & Swipe displeju:

▶ Ja displejs ir miera režīmā: Pieskarieties īslaicīgi displejam.
▶ Veiciet darbības soļus, kā parādīts attēlā.

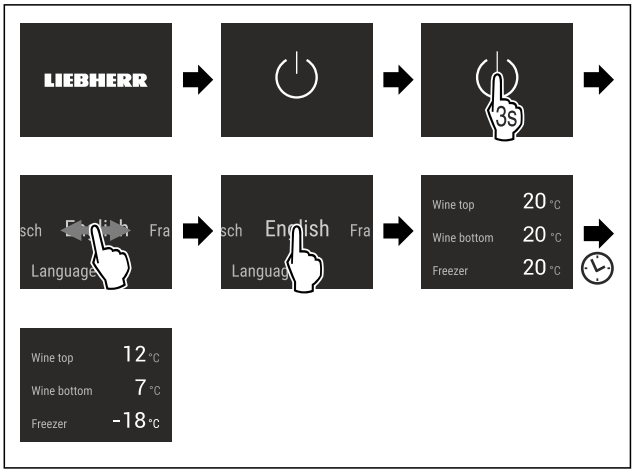

Fig. 54 Ilustratīvs attēlojums

▷ Redzams statusa indikators.
▷ Ierīce dzesē produktus līdz iestatītajai mērķa temperatūrai.
▷ Ierīce sāk darboties demonstrācijas režīmā (parādās statusa rādījums ar vārdu DEMO): Ja ierīce palaižas demonstrācijas režīmā, tad nākamo 5 minūšu laikā jūs varat deaktivizēt demonstrācijas režīmu. (skat. Demonstrācijas režīms)

Papildu informācija:

- IceMaker lietošanas sākšana. (skat. 5.2 IceMaker lietošanas sākšana)
- SmartDevice lietošanas sākšana. (skat. 2.3 SmartDevice) un (skat. WLAN)

Norāde

Ražotājs iesaka:

▶ Ievietojiet **saldējamos produktus** -18 °C vai zemākā temperatūrā.
▶ Ievērojiet norādes par uzglabāšanu. (skat. 6.1 Norādes par uzglabāšanu)

Norāde
Jūs saņemsiet piederumus Liebherr-Hausgeräte internet-veikalā tīmekļa vietnē home.liebherr.com/shop/de/deu/zubehor.html.

5.2 IceMaker lietošanas sākšana

Ja šī ierīce ir aprīkota ar IceMaker, tad jums **pirms pirmās lietošanas reizes** jāiztīra IceMaker.

Pārliecinieties, vai ir izpildīti šādi priekšnoteikumi:

❑ Ūdens pieslēgums ir izveidots. Skatiet Installation Guide vai montāžas instrukciju.
❑ Ierīce ir pilnīgi pievienota.

▶ Iztīriet IceMaker. (skat. 10.4.5 IceMaker tīrīšana)

6 Uzglabāšana

6.1 Norādes par uzglabāšanu

BRĪDINĀJUMS
Ugunsbīstamība, ko rada elektriskās ierīces!
Ja jūs izmantojat elektriskas ierīces šīs ierīces pārtikas produktu nodalījumā, tās var izraisīt ugunsgrēku.
▶ Neizmantojiet elektriskās ierīces šīs ierīces pārtikas produktu nodalījumā, ja to nav ieteicis veikt ražotājs.

Norāde
Enerģijas patēriņš paaugstinās un dzesēšanas jauda pazeminās, ja ir nepietiekama ventilācija.
▶ Režģis vienmēr jātur neapklāts.

Ievērojiet šādas norādes par uzglabāšanu:
- Saldētavas nodalījumā: Kārtīgi iesaiņojiet pārtikas produktus.
- Ievietojiet svaigu gaļu vai svaigas zivis tīros, slēgtos traukos. Šādi jūs novērsīsiet gaļas vai zivju saskari ar citiem pārtikas produktiem vai pilēšanu uz tiem.
- Uzglabājiet šķidrumus slēgtās tvertnēs.
- Pārtikas produktus novietojiet atstatus citu no cita, lai gaiss varētu brīvi cirkulēt.
- Vīna nodalījumā: Mainiet plauktu novietojumu atkarībā no nepieciešamā augstuma.
- Vīna nodalījumā: Ņemiet vērā ierīces maksimālo piekrāvumu. (skat. 11.1 Tehniskie rādītāji)
- Uzglabājiet pārtikas produktus atbilstoši norādēm uz iepakojuma.
- Vienmēr ievērojiet uz iepakojuma norādīto minimālo derīguma termiņu.

Norāde
Šo norāžu neievērošana var radīt pārtikas produktu sabojāšanos.

6.2 Saldētavas nodalījums

Šajā gadījumā -18 °C temperatūrā stabilizējas sauss, auksts uzglabāšanas klimats. Auksts uzglabāšanas klimats ir piemērots saldētas pārtikas un saldējamo produktu uzglabāšanai vairāku mēnešu garumā, ledus gabaliņu sagatavošanai vai svaigu pārtikas produktu sasaldēšanai.

6.2.1 Pārtikas produktu sasaldēšana

Sasaldējamais daudzums

Svaigu pārtikas produktu daudzums, kurus var sasaldēt 24 stundu laikā, norādīts datu plāksnītes (skat. 11.5 Datu plāksnīte) tabulā "Sasaldēšanas diennakts jauda ... kg/24h".

Lai pārtikas produkti ātri sasaltu, ievērojiet turpmāk norādīto viena iepakojuma maksimālo svaru:
- Augļi un dārzeņi līdz 1 kg
- Gaļa līdz 2,5 kg

Pārtikas produktu sasaldēšana, izmantojot SuperFrost

Atkarībā no sasaldējamā daudzuma pirms sasaldēšanas jūs varat aktivizēt SuperFrost, lai sasniegtu zemāku saldēšanas temperatūru. (skat. SuperFrost)
▶ Aktivizējiet SuperFrost, ja sasaldējamais daudzums pārsniedz apm. 2 kg.

Brīdis, kad jūs aktivizējat SuperFrost, ir atkarīgs no sasaldējamā daudzuma:

Sasaldējamais daudzums	SuperFrost aktivizēšanas brīdis
Mazs sasaldējamais daudzums	Aktivizējiet SuperFrost apmēram 6 stundas pirms sasaldēšanas. Tiklīdz ierīce automātiski deaktivizē SuperFrost, varat pārkārtot pārtikas produktus.
Maksimālais sasaldējamais daudzums	Aktivizējiet SuperFrost apmēram 24 stundas pirms sasaldēšanas. Tiklīdz ierīce automātiski deaktivizē SuperFrost, varat pārkārtot pārtikas produktus.

Pārtikas produktu sakārtošana

UZMANĪBU
Savainošanās risks ar stikla lauskām!
Pudeles un kārbas ar dzērieniem var sasalstot sasprāgt.
Īpaši tas sakāms par ogļskābo gāzi saturošiem dzērieniem.
▶ Sasaldējiet pudeles un kārbas tikai tādā gadījumā, ja esat aktivizējis BottleTimer funkciju SmartDevice lietotnē.

Sasaldējamais daudzums	Pārtikas produktu sakārtošana
Mazs sasaldējamais daudzums	Sakārtojiet iepakotus pārtikas produktus augšējā atvilktnē. Ja iespējams, sakārtojiet pārtikas produktus tuvu atvilktnes aizmugurējai sienai.
Maksimālais sasaldējamais daudzums	Iepakotu pārtiku sadaliet pa visām atvilktnēm, tomēr apakšējā atvilktnē ievietojiet tikko dziļi sasaldēto pārtiku. Ja iespējams, sakārtojiet pārtikas produktus tuvu atvilktnes aizmugurējai sienai.

6.2.2 Pārtikas produktu atkausēšana

BRĪDINĀJUMS
Saindēšanās bīstamība ar pārtikas produktiem!
▶ Atkusušus pārtikas produktus atkārtoti nesaldējiet.
▶ Pārstrādājiet atkausētos pārtikas produktus tik ātri, cik iespējams.

Jūs varat dažādos veidos atkausēt pārtikas produktus:
- ledusskapī
- mikroviļņu krāsnī
- cepeškrāsnī / konvekcijas cepeškrāsnī
- istabas temperatūrā

▶ Izņemiet tikai tik daudz pārtikas produktu, cik nepieciešams.

6.3 Uzglabāšanas ilgums

Norādītie uzglabāšanas laiki ir orientējošas vērtības.

Uz pārtikas produktiem, kam ir norāde par maksimālo derīguma termiņu, vienmēr attiecas uz iepakojuma uzrādītais datums.

6.3.1 Saldētavas nodalījums

Orientējošas vērtības dažādu pārtikas produktu uzglabāšanas laikam		
Saldējums	pie -18 °C	no 2 līdz 6 mēnešiem
Desa, šķiņķis	pie -18 °C	no 2 līdz 3 mēnešiem
Maize, cepti mīklas izstrādājumi	pie -18 °C	no 2 līdz 6 mēnešiem
Medījums, cūkgaļa	pie -18 °C	no 6 līdz 9 mēnešiem
Zivis, treknas	pie -18 °C	no 2 līdz 6 mēnešiem
Zivis, liesas	pie -18 °C	no 6 līdz 8 mēnešiem
Siers	pie -18 °C	no 2 līdz 6 mēnešiem
Putnu gaļa, liellopu gaļa	pie -18 °C	no 6 līdz 12 mēnešiem
Dārzeņi, augļi	pie -18 °C	no 6 līdz 12 mēnešiem

7 Enerģijas taupīšana

- Centieties vienmēr nodrošināt labu gaisa cirkulāciju. Neaizsedziet ventilācijas atveres vai režģi.
- Ventilatora režģis vienmēr jātur neapklāts.
- Neuzstādiet ierīci vietā, kas pakļauta tiešiem saules stariem vai atrodas tuvu apsildes ķermeņiem vai tamlīdzīgiem siltuma avotiem.
- Uzstādot ierīci tieši blakus cepeškrāsnij, var nedaudz palielināties enerģijas patēriņš. Tas ir atkarīgs no cepeškrāsns lietošanas ilguma un intensitātes.
- Enerģijas patēriņš ir atkarīgs no uzstādīšanas apstākļiem, piem., vides temperatūras (skat. 2.4 Ierīces izmantošanas sfēra) . Siltākas vides temperatūras gadījumā enerģijas patēriņš var palielināties.
- Turiet ierīci atvērtu pēc iespējas īsāku brīdi.
- Jo zemāka temperatūra tiek iestatīta, jo lielāks ir elektroenerģijas patēriņš.
- Siltu ēdienu ievietošana: pirms tam atdzesējiet līdz istabas temperatūrai.

8 Vadība

8.1 Vadības un indikācijas elementi

8.1.1 Statusa rādījums

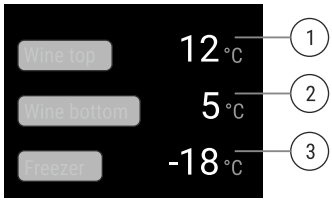

Fig. 55 Statusa rādījums rāda faktisko temperatūru.

(1) Augšējā vīna nodalījuma temperatūras indikators

(2) Apakšējā vīna nodalījuma temperatūras indikators

(3) Saldētavas nodalījuma temperatūras indikators

Statusa rādījums rāda faktisko temperatūru un ir sākuma rādījums. No turienes veic navigāciju uz funkcijām un iestatījumiem.

8.1.2 Indikatora simboli

Indikatora simboli sniedz ziņas par pašreizējo ierīces stāvokli.

Simbols	Ierīces stāvoklis
	**Gaidstāve (Standby)** Ierīce vai temperatūras zona ir izslēgta.
 	**Pulsējošs skaitlis** Ierīce darbojas. Temperatūra pulsē līdz iestatītā vērtība ir sasniegta.
 	**Pulsējošs simbols** Ierīce darbojas. Veic iestatījumu.

8.2 Ierīces funkcijas

8.2.1 Norādes par ierīces funkcijām

Ierīces funkcijas rūpnīcā ir iestatītas tā, ka šī ierīce ir pilnīgi gatava ekspluatācijai.

Pirms jūs izmainât, aktivizējat vai deaktivizējat ierīces funkcijas, pārliecinieties, vai ir izpildīti šādi priekšnoteikumi:

- ❑ Jūs esat izlasījis un izpratis aprakstus par displeja darbības principu. (skat. 4 Touch & Swipe displeja darbības princips)
- ❑ Jūs esat iepazinies ar šīs ierīces vadības un indikācijas elementiem.

Ierīces izslēgšana un ieslēgšana

Ar šo funkciju ieslēdz un izslēdz visu ierīci.

Ierīces izslēgšana

Izslēdzot ierīci, saglabājas visi iepriekš iestatītie iestatījumi.

Pārliecinieties, vai ir izpildīti šādi priekšnoteikumi:

- ❑ Ir izpildītas (skat. 12 Ekspluatācijas izbeigšana) norādes par veicamajām darbībām.



Fig. 56

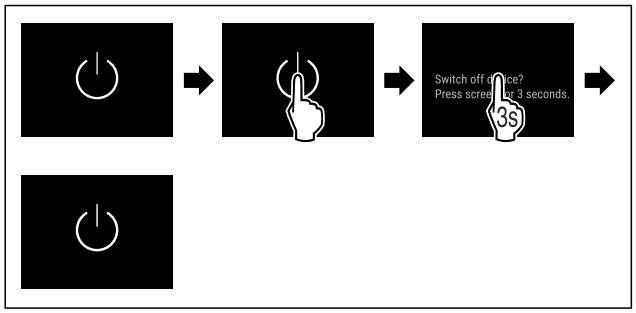

Fig. 57

▶ Izpildiet darbības, kā tās parādītas attēlā.
▷ Ierīce ir izslēgta.
▷ Ekrānā redzams gaidstāves simbols.
▷ Ekrāns kļūst melns.

Ierīces ieslēgšana

Ja ekrāns ir miera režīmā:

▶ Pieskarieties īslaicīgi ekrānam.

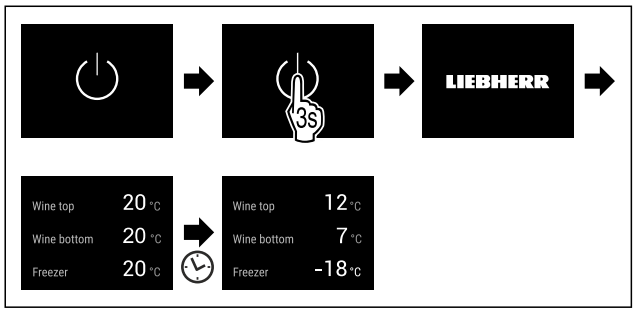

Fig. 58 Ilustratīvs attēlojums

▶ Izpildiet darbības, kā tās parādītas attēlā.
Ja ierīce ieslēdzas demonstrācijas režīmā:
▶ Deaktivizējiet demonstrācijas režīmu. (skat. Demonstrācijas režīma deaktivizēšana)
▷ Ierīce ir ieslēgta.
▷ Tiek aktivizēti iepriekš iestatītie iestatījumi.
▷ Ierīce atdzesē pārtiku līdz iestatītajai temperatūrai.

-18 °C Temperatūras zonas izslēgšana un ieslēgšana

Jūs varat atsevišķi citu no citas izslēgt ierīces atsevišķās temperatūras zonas.

Lietojums:

- Tīrīšana

Vīna zonas izslēgšana

Pārliecinieties, vai ir izpildīti šādi priekšnoteikumi:

❑ Vīna nodalījums ir iztukšots.

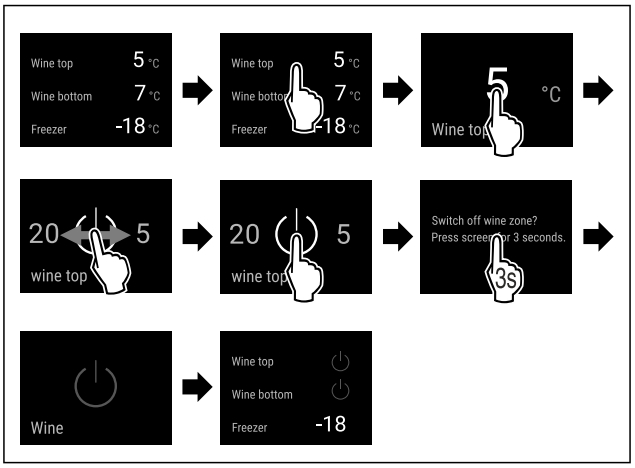

Fig. 59 Augšējās vīna zonas ilustratīvs attēlojums

▶ Veiciet darbības soļus, kā parādīts attēlā.
▷ Viss vīna nodalījums ir izslēgts.

Vīna zonas ieslēgšana

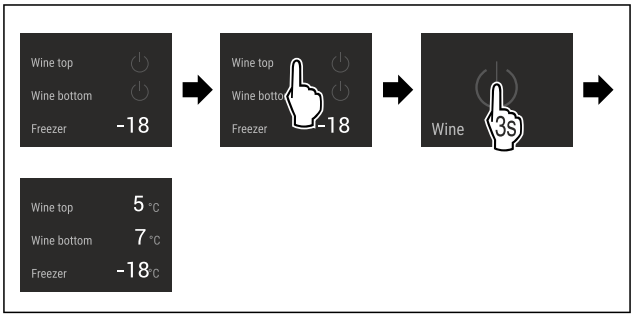

Fig. 60 Augšējās vīna zonas ilustratīvs attēlojums

▶ Veiciet darbības soļus, kā parādīts attēlā.
▷ Vīna nodalījums ir ieslēgts.
▷ Visas vīna zonas dzesē līdz pēdējai iestatītajai temperatūrai.

12 °C Temperatūra

Ar šo funkciju jūs iestatāt temperatūru.

Temperatūra ir atkarīga no šādiem faktoriem:

- Durvju atvēršanas biežums
- Durvju atvēršanas ilgums
- Telpas temperatūra, kur uzstādīta ierīce
- Pārtikas produktu veids, temperatūra un daudzums

Temperatūras zona	Rūpnīcā iestatītā temperatūra	Ieteicamais iestatījums
12 °C Vīna nodalījums	12 °C	Atkarībā no vīna šķirnes
-18 °C Saldētavas nodalījums	-18 °C	-18 °C

Temperatūras iestatīšana vīna nodalījumā

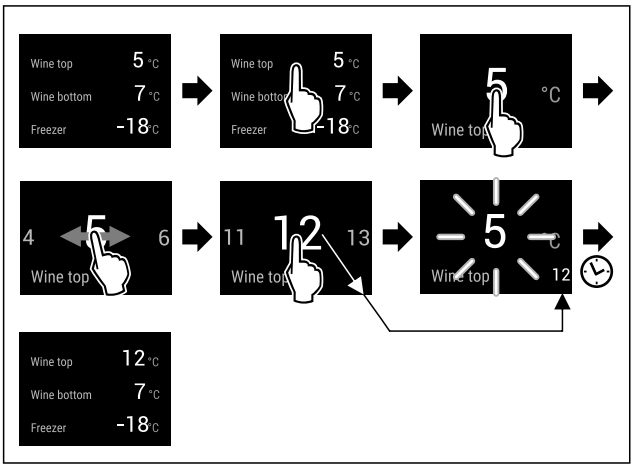

Fig. 61 Ilustratīvs attēlojums: Temperatūras iestatīšana augšējā vīna nodalījumā.

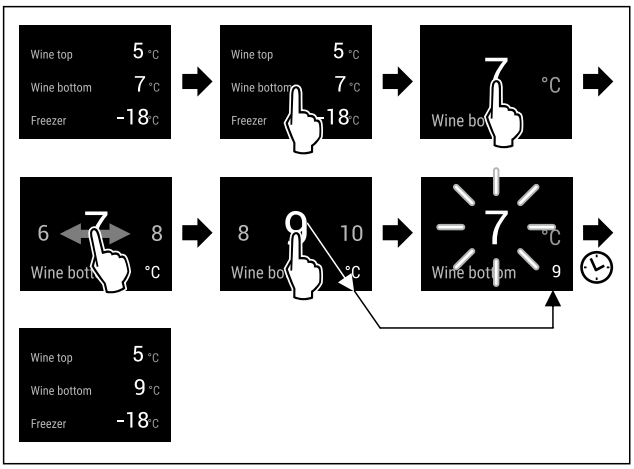

Fig. 62 Ilustratīvs attēlojums: Temperatūras iestatīšana apakšējā vīna nodalījumā.

▶ Veiciet darbības soļus, kā parādīts attēlā.
▷ Temperatūra ir iestatīta.

Temperatūras iestatīšana saldētavas nodalījumā

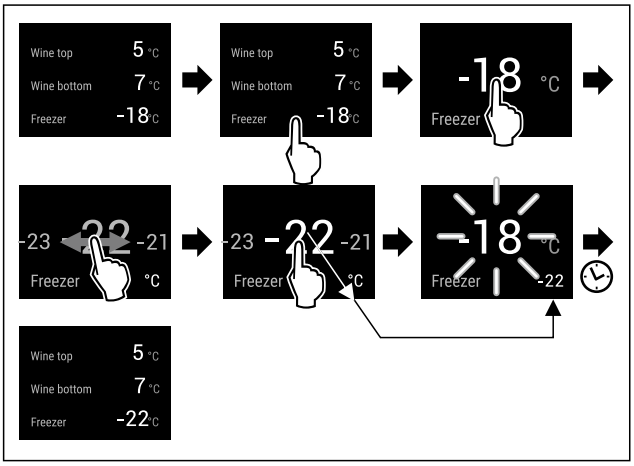

Fig. 63 Ilustratīvs attēlojums

▶ Veiciet darbības soļus, kā parādīts attēlā.
▷ Temperatūra ir iestatīta.

SuperFrost

Ar šo funkciju aktivizē vai deaktivizē režīmu SuperFrost. Aktivizējot režīmu SuperFrost, tiek pastiprināta ierīces saldēšanas jauda. Līdz ar to panākat zemāku sasaldēšanas temperatūru.

Lietojums:

- Svaigu pārtikas produktu ātra pilnīga sasaldēšana. Tas nodrošina pārtikas produktu uzturvērtības, izskata un garšas saglabāšanu.
- Saldējamo produktu aukstuma rezerves palielināšana, pirms notiek ierīces atkausēšana.

Ja funkcija ir aktīva, tad ierīce darbojas ar lielāku jaudu. Tādējādi troksnis ierīces darbības laikā var būt pārejoši skaļāks, un palielinās enerģijas patēriņš.

Ja durvis ir pārāk ilgi atvērtas, jo jūs, piem., ievietojat pārtikas produktus, tad ierīce automātiski pārbauda, vai faktiskā temperatūra ierīcē sakrīt ar iestatīto temperatūru ierīcē. Ja starpība pārsniedz noteiktu vērtību, ierīce automātiski dzesējas spēcīgāk. Kā rezultātā displejā parādītā temperatūra varētu būt augstāka par faktisko temperatūru ierīcē. Šī ir normāla parādība, un ierīce darbojas nevainojami.

SuperFrost aktivizēšana

Pārliecinieties, vai ir izpildīti šādi priekšnoteikumi:

❑ Vai ir ņemts vērā sasaldējamais daudzums un režīma SuperFrost aktivizēšanas brīdis. (skat. Pārtikas produktu sasaldēšana, izmantojot SuperFrost)



Fig. 64

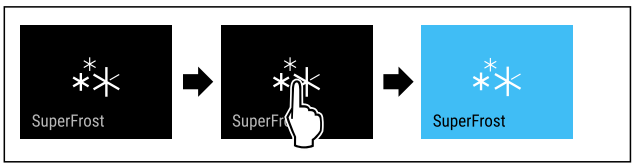

Fig. 65

▶ Izpildiet darbības, kā tās parādītas attēlā.
-vai-
▶ Aktivizējiet ar lietotni SmartDevice.

▷ SuperFrost ir aktivizēta.
▷ Temperatūras indikators kļūst zils.

SuperFrost deaktivizēšana

SuperFrost funkcija tiek automātiski deaktivizēta pēc 56 līdz 72 stundām atkarībā no ievietotā pārtikas daudzuma. Taču jūs varat arī jebkurā laikā manuāli deaktivizēt funkciju SuperFrost:



Fig. 66

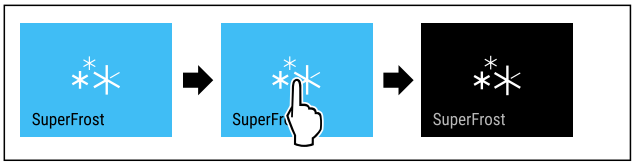

Fig. 67

▶ Izpildiet darbības, kā tās parādītas attēlā.

-vai-

▶ Deaktivizējiet ar lietotni SmartDevice.

▷ SuperFrost ir deaktivizēta.
▷ Ierīce turpina darboties normālā darba režīmā.
▷ Ierīce dzesē produktus līdz iepriekš iestatītajai temperatūrai.

PartyMode

Ar šo funkciju jūs aktivizējat vai deaktivizējat PartyMode. PartyMode aktivizē dažādas funkcijas, kas ir lietderīgas ballītei.

PartyMode aktivizē šādas funkcijas:

- SuperFrost (skat. SuperFrost)
- IceMaker ar MaxIce (skat. IceMaker / MaxIce)

Jūs varat individuāli un elastīgi iestatīt visas minētās funkcijas. Ja jūs deaktivizējat PartyMode, tad visas izmaiņas tiek noraidītas.

Ja funkcija ir aktīva, tad ierīce darbojas ar lielāku jaudu. Tādējādi troksnis ierīces darbības laikā var būt pārejoši skaļāks, un palielinās enerģijas patēriņš.

PartyMode aktivizēšana

Pārliecinieties, vai ir izpildīti šādi priekšnoteikumi:

❑ IceMaker ir palaists. (skat. 5.2 IceMaker lietošanas sākšana)



Fig. 68

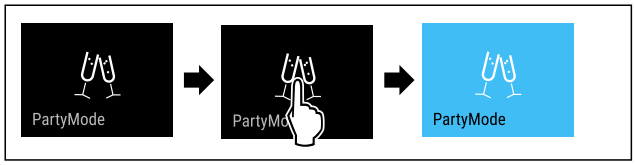

Fig. 69

▶ Veiciet darbības soļus, kā parādīts attēlā.
▷ PartyMode un piederīgās funkcijas ir aktivizētas.
▷ Temperatūras indikators kļūst zils.
▷ Pašreizējā temperatūra mirgo, līdz ir sasniegta mērķa temperatūra.

PartyMode deaktivizēšana

PartyMode pēc 24 stundām tiek automātiski deaktivizēta. Taču jūs varat arī jebkurā laikā manuāli deaktivizēt PartyMode:

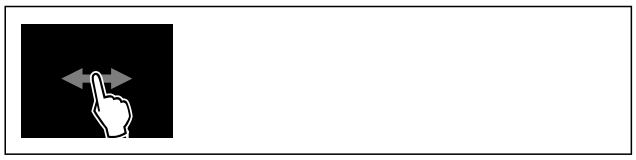

Fig. 70

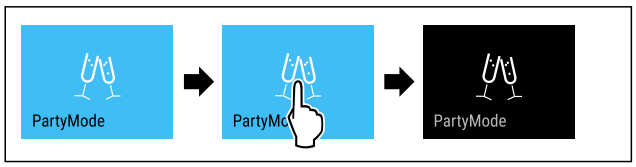

Fig. 71

▶ Veiciet darbības soļus, kā parādīts attēlā.
▷ PartyMode ir deaktivizēta.
▷ Ierīce dzesē produktus līdz iepriekš iestatītajai temperatūrai: Pašreizējā temperatūra mirgo, līdz ir sasniegta mērķa temperatūra.

SabbathMode

Ar šo funkciju jūs aktivizējat vai deaktivizējat SabbathMode. Ja jūs aktivizējat šo funkciju, dažas elektroniskās funkcijas tiek izslēgtas. Tādējādi šī ierīce izpilda ebreju brīvdienu reliģiskās prasības, piem., sabats un atbilst “STAR-K Kosher” sertifikācijai.

Ierīces stāvoklis ar aktīvu SabbathMode
Statusa indikators nepārtraukti parāda SabbathMode.
Visas funkcijas displejā, izņemot **funkciju SabbathMode deaktivizēšana** ir bloķētas.
Aktīvās funkcijas paliek aktīvas.
Displejs paliek spilgts, kad aizverat durvis.
Iekšējais apgaismojums ir deaktivizēts.
Neizpilda atgādinājumus. Aptur iestatīto laika intervālu.
Neparāda atgādinājumus un brīdinājumus.
Nav durvju trauksmes signāla.
Nav temperatūras trauksmes signāla.
IceMaker nedarbojas.
Pēc strāvas padeves pārtraukuma ierīce atgriežas atpakaļ SabbathMode.

Ierīces stāvoklis

Norāde
Šī ierīce saņēmusi institūta “Institute for Science and Halacha” sertifikāciju. (www.machonhalacha.co.il)

Ierīču sarakstu, kurām ir piešķirts “STAR-K” sertifikāts, atradīsiet tīmekļa vietnē www.star-k.org/appliances.

SabbathMode aktivizēšana



Fig. 72

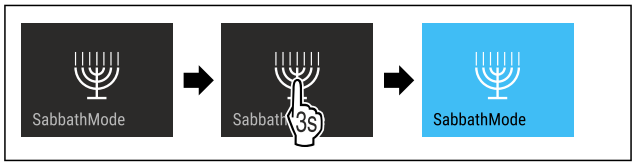

Fig. 73

▶ Veiciet darbības soļus, kā parādīts attēlā.
▷ SabbathMode ir aktivizēta.
▷ Statusa indikators nepārtraukti parāda SabbathMode.

SabbathMode deaktivizēšana

SabbathMode pēc 80 stundām tiek automātiski deaktivizēta. Taču jūs varat arī jebkurā laikā manuāli deaktivizēt SabbathMode:

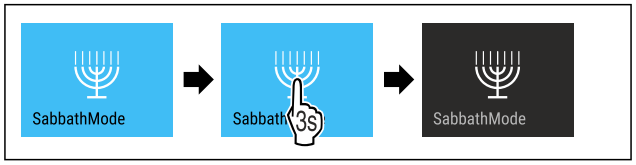

Fig. 74

▶ Veiciet darbības soļus, kā parādīts attēlā.
▷ SabbathMode ir deaktivizēta.

EnergySaver

Ar šo funkciju aktivizējat vai deaktivizējat enerģijas taupības režīmu. Ja aktivizējat enerģijas taupības režīmu, tad samazinās enerģijas patēriņš un tiek paaugstināta ierīcē esošā temperatūra. Pārtikas produkti saglabā svaigumu, taču saīsinās to derīguma termiņš.

EnergySaver aktivizēšana

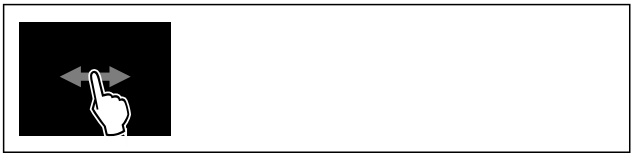

Fig. 75

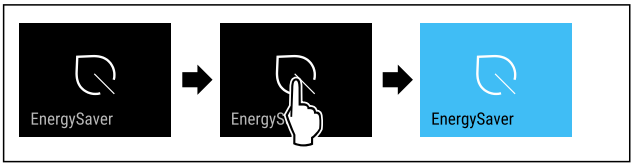

Fig. 76

▶ Izpildiet darbības, kā tās parādītas attēlā.
▷ Enerģijas taupības režīms ir aktivizēts.

EnergySaver deaktivizēšana



Fig. 77

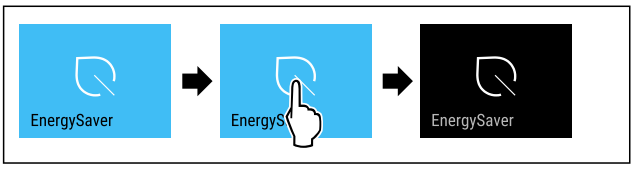

Fig. 78

▶ Izpildiet darbības, kā tās parādītas attēlā.
▷ Enerģijas taupības režīms ir deaktivizēts.

IceMaker / MaxIce

Ar funkciju IceMaker jūs aktivizējat vai deaktivizējat ledus gabaliņu sagatavošanu. Ar funkciju MaxIce jūs palielināt IceMaker sagatavoto ledus gabaliņu daudzumu. MaxIce tiek automātiski deaktivizēta pēc 48 stundām. Taču jūs varat arī jebkurā laikā manuāli deaktivizēt MaxIce: (skat. MaxIce deaktivizēšana)

Papildu informācija par ledus gabaliņu daudzumiem:	(skat. 11.1 Tehniskie rādītāji)
Papildinformācija par IceMaker ūdens padevi:	(skat. IceMaker ūdens padeve)
Papildu informācija par IceMaker cauruļvadu tīrīšanu:	(skat. TubeClean)

Ja funkcija ir aktīva, tad ierīce darbojas ar lielāku jaudu. Tādējādi troksnis ierīces darbības laikā var būt pārejoši skaļāks, un palielinās enerģijas patēriņš.

IceMaker aktivizēšana

Pārliecinieties, vai ir izpildīti šādi priekšnoteikumi:

❑ Ūdens padeve pa nekustīgu ūdens pieslēgumu ir izveidota. Skatiet montāžas instrukciju.
❑ IceMaker ir palaists. (skat. 9.3 IceMaker)

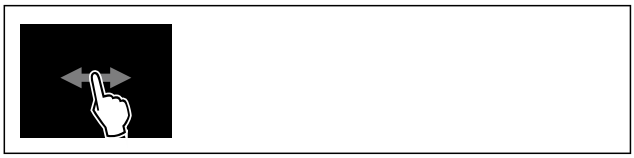

Fig. 79

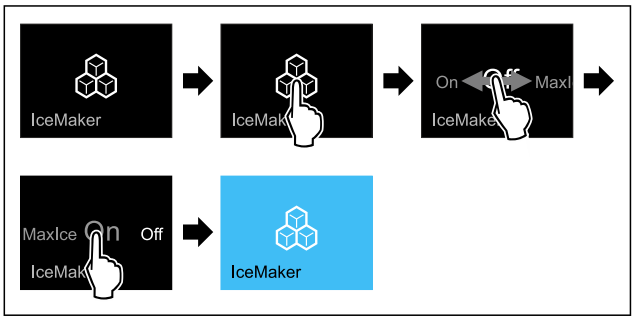

Fig. 80

▶ Veiciet darbības soļus, kā parādīts attēlā.
-vai-
▶ Aktivizējiet ar SmartDevice lietotni.

▷ IceMaker ir aktivizēta. Līdz pirmo ledus gabaliņu sagatavošanai ar IceMaker var paiet 24 stundas.

IceMaker aktivizēšana ar MaxIce

Ja iepriekš vēl neesat aktivizējis funkciju IceMaker, pārliecinieties, vai ir izpildīti šādi priekšnoteikumi:

❑ Ūdens padeve pa nekustīgu ūdens pieslēgumu ir izveidota. Skatiet montāžas instrukciju.
❑ IceMaker ir palaists. (skat. 9.3 IceMaker)



Fig. 81

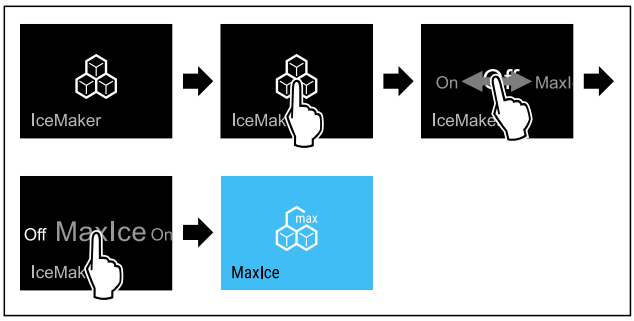

Fig. 82

▶ Veiciet darbības soļus, kā parādīts attēlā.
-vai-
▶ Aktivizējiet ar SmartDevice lietotni.

▷ IceMaker ar MaxIce ir aktivizēta.

Pārslēgšanās starp IceMaker un MaxIce

Ja esat aktivizējis IceMaker un vēlaties pārslēgties uz MaxIce:

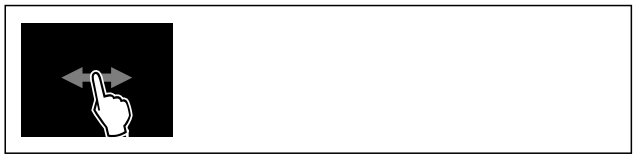

Fig. 83

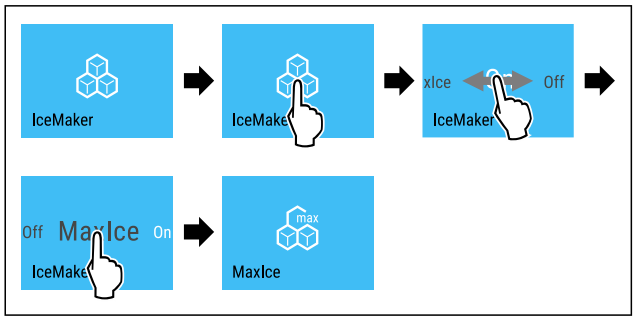

Fig. 84

▶ Veiciet darbības soļus, kā parādīts attēlā.
▷ IceMaker ar MaxIce ir aktivizēta.

Ja esat aktivizējis MaxIce un vēlaties pārslēgties uz IceMaker:



Fig. 85

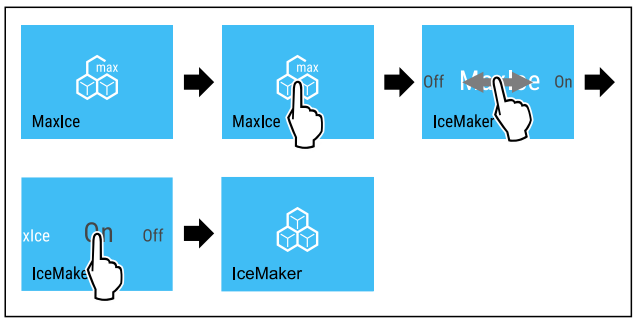

Fig. 86

▶ Veiciet darbības soļus, kā parādīts attēlā.
▷ IceMaker ir aktivizēta.
▷ MaxIce ir deaktivizēta.

IceMaker un MaxIce deaktivizēšana



Fig. 87

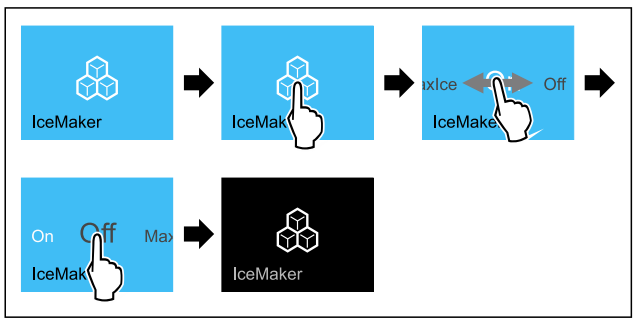

Fig. 88 Ilustratīvs attēlojums ar aktīvu funkciju IceMaker

▶ Veiciet darbības soļus, kā parādīts attēlā.

-vai-

▶ Deaktivizējiet ar SmartDevice lietotni.

▷ IceMaker un MaxIce ir deaktivizētas.
▷ Kārtējā ledus gabaliņu sagatavošana tiek pabeigta.
▷ IceMaker automātiski izslēdzas.

MaxIce deaktivizēšana

▶ Aktivizējiet IceMaker. (skat. IceMaker aktivizēšana)
▷ MaxIce ir deaktivizēta.
▷ IceMaker ir aktivizēta.
▷ IceMaker un MaxIce deaktivizēšana: (skat. IceMaker un MaxIce deaktivizēšana)

5 IceMaker ūdens padeve

Ar šo funkciju jūs iestatāt ūdens padevi. Ūdens padeve regulē ūdens pieplūdes daudzumu. Varat mainīt ūdens padevi, ja tā neatbilst ūdens spiedienam un izvadāmo ledus gabaliņu lielumam.

Ūdens padeves sākotnēji iestatītā vērtība piegādes brīdī ir 4. Varat izvēlēties vērtību no 1 (mazākais padeves apjoms) līdz 8 (lielākais padeves apjoms).

Ūdens padeves iestatīšana

Pārliecinieties, vai ir izpildīti šādi priekšnoteikumi:

❑ IceMaker ir palaists. (skat. 5.2 IceMaker lietošanas sākšana)
❑ IceMaker ir aktivizēts. (skat. IceMaker / MaxIce)



Fig. 89

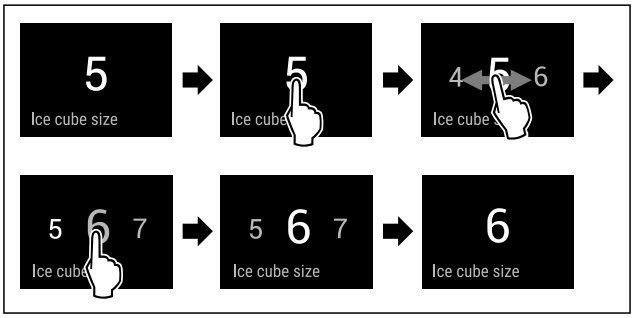

Fig. 90 Ilustratīvs attēls: pārslēgšanās no vērtības 5 uz vērtību 6.

▶ Izpildiet darbības, kā tās parādītas attēlā.
▷ Ūdens padeve ir iestatīta.

TubeClean

Ar šo funkciju aktivizējat vai deaktivizējat režīmu TubeClean. Ja aktivizējat režīmu TubeClean, tad tiek iztīrīti IceMaker cauruļvadi.

TubeClean aktivizēšana

Pārliecinieties, vai ir izpildīti šādi priekšnoteikumi:

❑ IceMaker ir sagatavots tīrīšanai. (skat. 10.4.5 IceMaker tīrīšana)
❑ Ir sagatavota tukša tvertne ar 1,5 l tilpumu un 10 cm maksimālo augstumu.

▶ Ievietojiet tvertni atvilktnē zem IceMaker.



Fig. 91

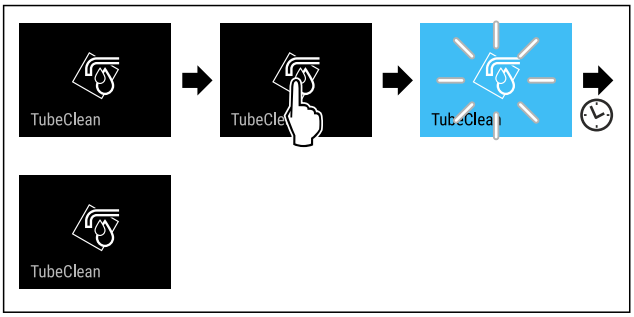

Fig. 92

▶ Izpildiet darbības, kā tās parādītas attēlā.
▷ TubeClean ir aktivizēta.
▷ Tīrīšanas cikls ir palaists: simbols mirgo līdz brīdim, līdz tīrīšanas cikls tiek automātiski pabeigts pēc 60 minūtēm.
▷ Kad tīrīšanas cikls ir pabeigts: ierīce turpina darboties normālā darba režīmā.

TubeClean deaktivizēšana

Funkcija TubeClean tiek automātiski deaktivizēta pēc 60 minūtēm. Taču jūs varat arī jebkurā tīrīšanas cikla norises laikā deaktivizēt funkciju TubeClean:

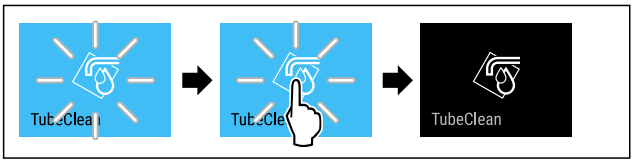

Fig. 93

▶ Izpildiet darbības, kā tās parādītas attēlā.
▷ TubeClean ir deaktivizēta: tīrīšanas cikls tiek pārtraukts.
▷ Ierīce turpina darboties normālā darba režīmā.

Ievades bloķēšanas mehānisms

Ar šo funkciju jūs aktivizējat vai deaktivizējat ievades bloķēšanas mehānismu. Ievades bloķēšanas mehānisms novērš situāciju, kad ierīci nejauši vadīs, piem., bērni.

Lietojums:

- Funkciju nejaušas izmaiņas nepieļaušana.
- Ierīces nejaušas izslēgšanas nepieļaušana.
- Nejaušas temperatūras iestatīšanas nepieļaušana.

Ievades bloķēšanas mehānisma aktivizēšana

Kad jūs aktivizējat ievades bloķēšanas mehānismu, tad jūs joprojām varat pārvietoties izvēlnēs, taču jūs nevarat izvēlēties vai izmainīt citas funkcijas.



Fig. 94

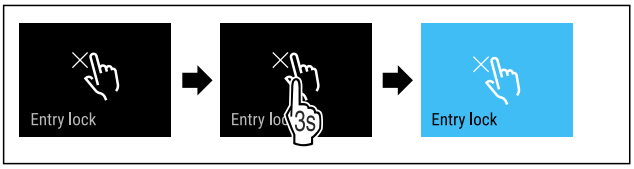

Fig. 95

▶ Veiciet darbības soļus, kā parādīts attēlā.
▷ Ievades bloķēšanas mehānisms ir aktivizēts.

Ievades bloķēšanas mehānisma deaktivizēšana



Fig. 96

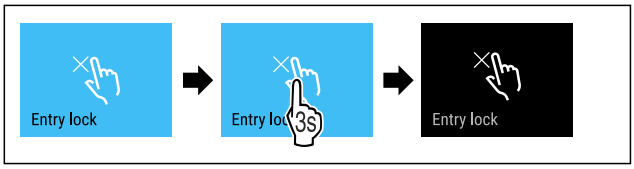

Fig. 97

▶ Veiciet darbības soļus, kā parādīts attēlā.
▷ Ievades bloķēšanas mehānisms ir deaktivizēts.

Atgādinājums

Ar šo funkciju jūs aktivizējat vai deaktivizējat atgādinājumus. Funkcija piegādes brīdī ir aktivizēta.

Ja funkcija ir aktivizēta, tad parādās šādi atgādinājumi:

- FreshAir aktīvās ogles filtra nomaiņa (skat. FreshAir aktīvās ogles filtra nomaiņa)

Atgādinājuma aktivizēšana



Fig. 98

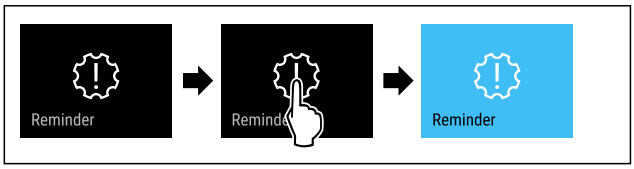

Fig. 99

▶ Veiciet darbības soļus, kā parādīts attēlā.
▷ Atgādinājums ir aktivizēts.

Atgādinājuma deaktivizēšana



Fig. 100

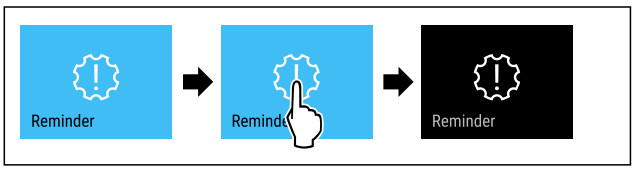

Fig. 101

▶ Veiciet darbības soļus, kā parādīts attēlā.
▷ Atgādinājums ir deaktivizēts.

Valoda

Ar šo funkciju jūs iestatāt rādījuma valodu.

Jūs varat iestatīt šādas valodas:

- Vācu

- Angļu
- Franču
- Spāņu
- Itāļu
- Nīderlandiešu
- Čehu
- Poļu
- Portugāļu
- Bulgāru
- Krievu
- Ķīniešu

Valodas iestatīšana



Fig. 102

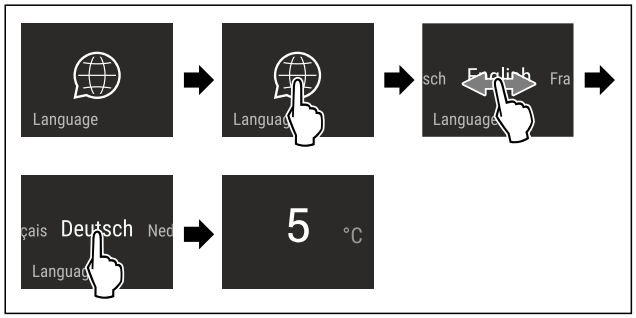

Fig. 103 Ilustratīvs attēlojums atkarībā no valodas un temperatūras

▶ Veiciet darbības soļus, kā parādīts attēlā.
▷ Valoda ir iestatīta.
▷ Rādījums atgriežas uz statusa rādījumu.

Temperatūras mērvienība

Ar šo funkciju jūs iestatāt temperatūras mērvienību. Jūs varat iestatīt Celsija grādu vai Fārenheita grādu kā temperatūras mērvienību.

Temperatūras vienības iestatīšana



Fig. 104

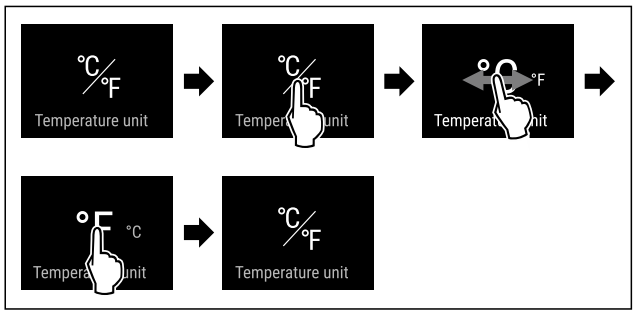

Fig. 106 Ilustratīvs attēlojums: Pārslēgšanās no Celsija grāda uz Fārenheita grādu.

▶ Veiciet darbības soļus, kā parādīts attēlā.
▷ Temperatūras mērvienība ir iestatīta.

Displeja spilgtums

Ar šo funkciju jūs pakāpeniski iestatāt displeja spilgtumu.

Jūs varat iestatīt šādas spilgtuma pakāpes:

- 40 %
- 60 %
- 80 %
- 100 % (noklusējums)

Spilgtuma iestatīšana



Fig. 107

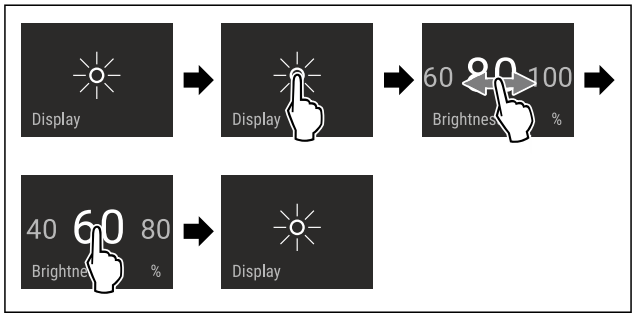

Fig. 108 Ilustratīvs attēlojums: Pārslēgšanās no 80 % uz 60 %.

▶ Veiciet darbības soļus, kā parādīts attēlā.
▷ Spilgtums ir iestatīts.

WLAN

Ar šo funkciju jūs savienojat šo ierīci ar WLAN tīklu. Tad jūs varat to vadīt, izmantojot SmartDevice lietotni mobilajā gala iekārtā. Ar šo funkciju jūs varat arī atkal atvienot vai atiestatīt WLAN savienojumu.

Papildu informācija par SmartDevice: (skat. 2.3 SmartDevice)

Norāde
Šādās valstīs SmartDevice funkcija nav pieejama: Krievija, Baltkrievija, Kazahstāna.

WLAN savienojuma pirmreizējā izveidošana

Pārliecinieties, vai ir izpildīti šādi priekšnoteikumi:

❑ SmartDevice lietotne ir uzinstalēta (skatiet apps.home.liebherr.com).
❑ Reģistrācija lietotnē SmartDevice ir pabeigta.



Fig. 109

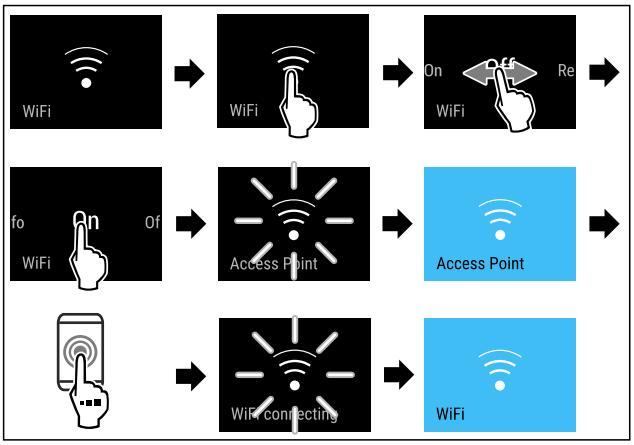

Fig. 110

▶ Veiciet darbības soļus, kā parādīts attēlā.
▷ Savienojums ir izveidots.

WLAN savienojuma atvienošana



Fig. 111

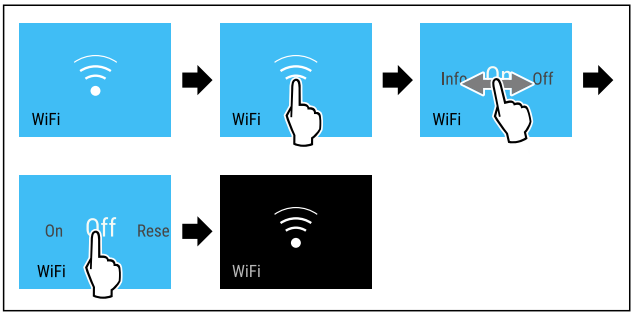

Fig. 112

▶ Veiciet darbības soļus, kā parādīts attēlā.
▷ Savienojums ir atvienots.

WLAN savienojuma atiestate



Fig. 113

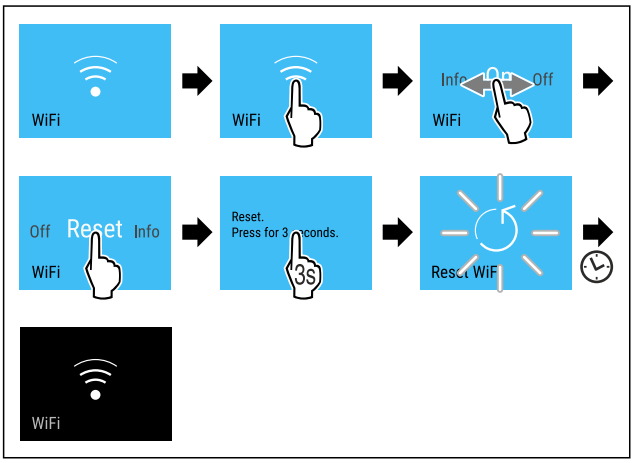

Fig. 114

▶ Veiciet darbības soļus, kā parādīts attēlā.
▷ WLAN savienojums un pārējie WLAN iestatījumi ir atiestatīti uz rūpnīcas iestatījumiem.

Informācijas par WLAN savienojumu parādīšana



Fig. 115

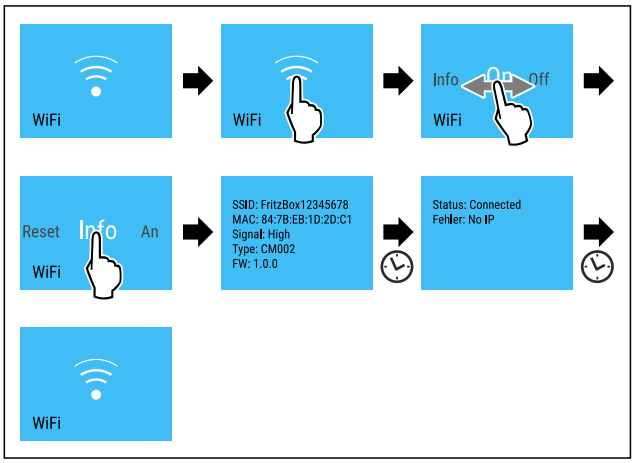

Fig. 116

▶ Veiciet darbības soļus, kā parādīts attēlā.

Ierīces informācija

Ar šo funkciju tiek parādīts ierīces modeļa nosaukums, indekss, sērijas numurs un apkopes numurs. Jums nepieciešama šī informācija, sazinoties ar klientu apkalpošanas dienestu. (skat. 11.4 Klientu serviss)

Ar šo funkciju varat atvērt arī paplašināto izvēlni. (skat. 4 Touch & Swipe displeja darbības princips)

Ierīces informācijas parādīšana



Fig. 117



Fig. 118

▶ Izpildiet darbības, kā tās parādītas attēlā.
▷ Ekrānā redzama ierīces informācija.

Programmatūra

Ar šo funkciju tiek parādīta jūsu ierīces programmatūras versija.

Programmatūras versijas attēlošana



Fig. 119



Fig. 120

▶ Izpildiet darbības, kā tās parādītas attēlā.
▷ Ekrānā redzama programmatūras versija.

Atkausēšanas cikla palaišana

Ar šo funkciju jūs manuāli palaižat automātisko atkausēšanas ciklu, ja atkausēšanas cikls kļūdas atklāšanas gadījumā nepalaižas automātiski.

Atkausēšanas cikla palaišana



Fig. 121

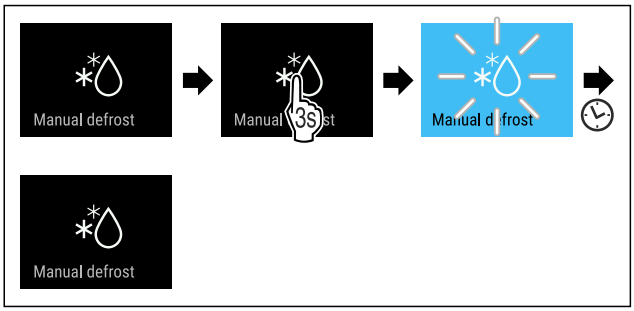

Fig. 122

▶ Izpildiet darbības, kā tās parādītas attēlā.
▷ Atkausēšanas cikls ir palaists: simbols mirgo līdz brīdim, līdz atkausēšanas cikls ir automātiski pabeigts.
▷ Kad atkausēšanas cikls ir pabeigts: ierīce turpina darboties normālā darba režīmā.

Atkausēšanas cikla atcelšana

Atkausēšanas cikls tiek automātiski pabeigts. Taču jūs varat atkausēšanas ciklu atcelt arī jebkurā brīdī atkausēšanas procesa laikā:

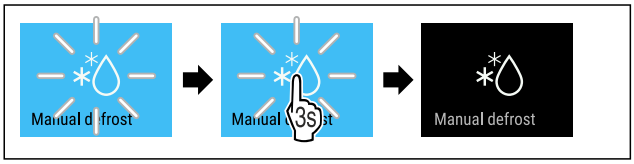

Fig. 123

▶ Izpildiet darbības, kā tās parādītas attēlā.
▷ Atkausēšanas cikls ir atcelts.
▷ Ierīce turpina darboties normālā darba režīmā.

Durvju trauksmes signāls

Ar šo funkciju aktivizējat vai deaktivizējat durvju trauksmes signālu. Durvju trauksmes signāls atskan, kad durvis ir atvērtas pārāk ilgi. Durvju trauksmes signāls piegādes brīdī ir aktivizēts. Jūs varat iestatīt, cik ilgi durvis var būt atvērtas, līdz atskan durvju trauksmes signāls.

Varat iestatīt šādus ilgumus:

- 1 minūte
- 2 minūtes
- 3 minūtes
- Izslēgts

Durvju trauksmes signāla iestatīšana



Fig. 124

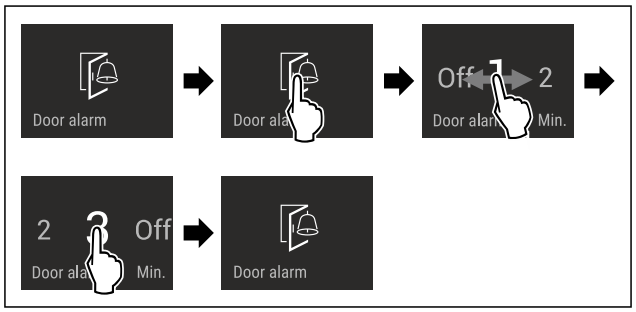

Fig. 125 Ilustratīvs attēls: durvju trauksmes signāla mainīšana no 1 minūtes uz 3 minūtēm.

▶ Izpildiet darbības, kā tās parādītas attēlā.
▷ Durvju trauksmes signāls ir iestatīts.

Durvju trauksmes signāla deaktivizēšana



Fig. 127

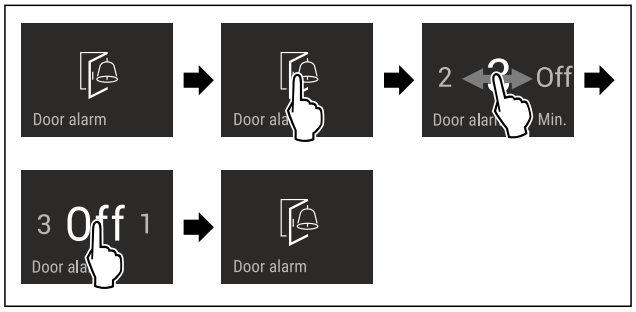

Fig. 128

▶ Izpildiet darbības, kā tās parādītas attēlā.
▷ Durvju trauksmes signāls ir deaktivizēts.

Demonstrācijas režīms

Demonstrācijas režīms ir īpaša funkcija tirdzniecības uzņēmumiem, kas vēlas demonstrēt ierīces funkcijas. Ja jūs aktivizējat demonstrācijas režīmu, tad visas ar dzesēšanas tehnoloģiju saistītās funkcijas ir deaktivizētas.

Ja jūs ieslēdzat šo ierīci un statusa rādījumā parādās "Demo", tad demonstrācijas režīms jau ir aktivizēts.

Ja jūs aktivizējat un pēc tam uzreiz deaktivizējat demonstrācijas režīmu, tad ierīce tiek atiestatīta uz rūpnīcas iestatījumiem. (skat. Atiestate uz rūpnīcas iestatījumiem)

Demonstrācijas režīma aktivizēšana



Fig. 129

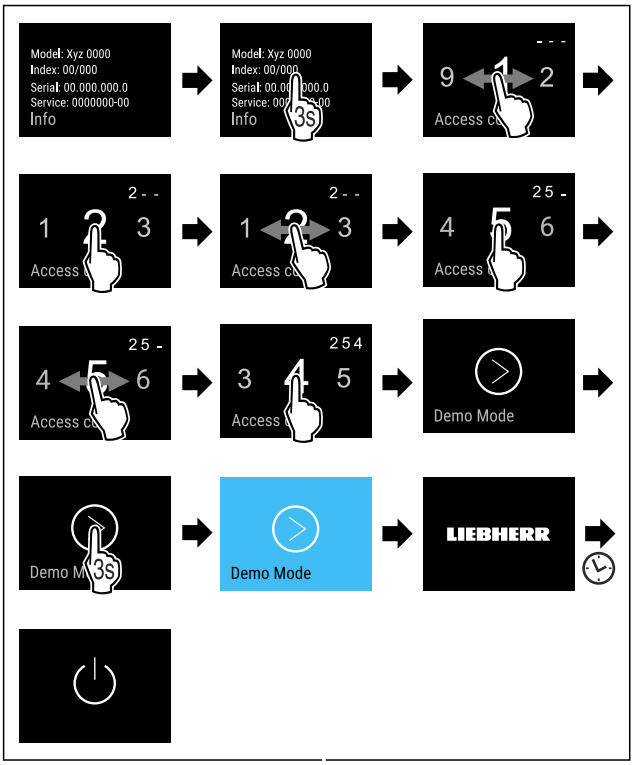

Fig. 130

▶ Veiciet darbības soļus, kā parādīts attēlā.
▷ Demonstrācijas režīms ir aktivizēts.
▷ Ierīce ir izslēgta.
▶ Ieslēdziet ierīci. (skat. 5.1 Ierīces ieslēgšana (pirmreizējā ekspluatācija))
▷ Statusa rādījumā parādās "DEMO".

Demonstrācijas režīma deaktivizēšana



Fig. 131

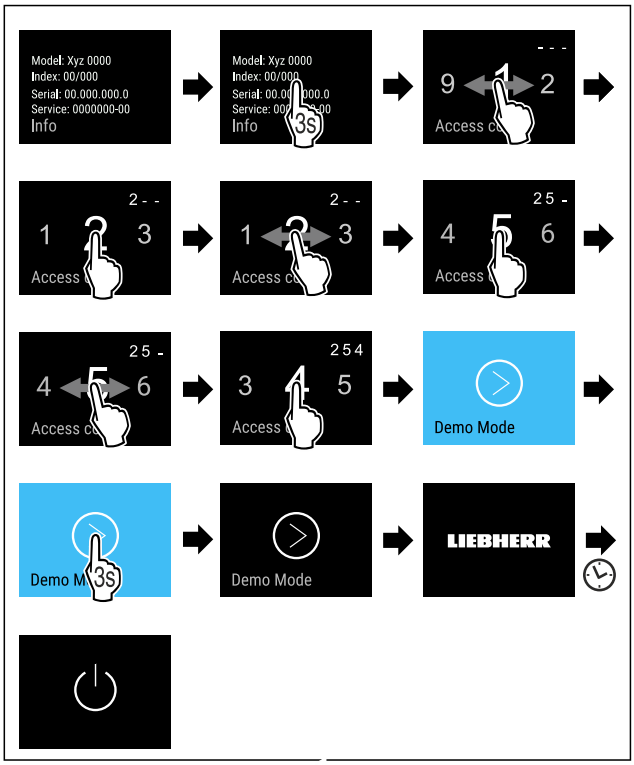

Fig. 132

▶ Veiciet darbības soļus, kā parādīts attēlā.
▷ Demonstrācijas režīms ir deaktivizēts.
▷ Ierīce ir izslēgta.
▶ Ieslēdziet ierīci. (skat. 5.1 Ierīces ieslēgšana (pirmreizējā ekspluatācija))
▷ Ierīce ir atiestatīta uz rūpnīcas iestatījumiem.

Atiestate uz rūpnīcas iestatījumiem

Ar šo funkciju jūs atiestatāt visus iestatījumus uz rūpnīcas iestatījumiem. Visi iestatījumi, kurus jūs līdz šim veicāt, tiek atiestatīti uz to sākotnējo iestatījumu.

Atiestates izpilde



Fig. 133

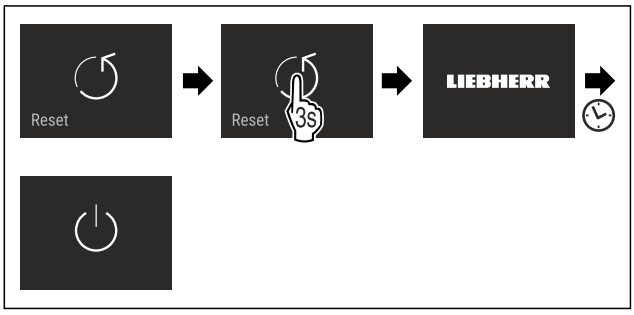

Fig. 134

▶ Izpildiet darbības, kā tās parādītas attēlā.
▷ Ierīce ir atiestatīta.
▷ Ierīce ir izslēgta.
▶ Pārstartēt ierīci. (skat. 5.1 Ierīces ieslēgšana (pirmreizējā ekspluatācija))

8.3 Ziņojumi

Ir divas ziņojumu kategorijas:

Kategorija	Nozīme
Brīdinā-jums	Brīdinājumi parādās durvju trauksmes signāla vai darbības traucējumu gadījumā. Jūs varat paši aizvērt vienkāršos brīdinājumus. Nopietnu darbības traucējumu gadījumā jums jāsazinās ar klientu apkalpošanas dienestu. (skat. 11.4 Klientu serviss)
Atgādinā-jums	Atgādinājumi atgādina par vispārējiem procesiem. Jūs varat veikt šos procesus un līdz ar to aizvērt ziņojumu.

8.3.1 Brīdinājumu pārskats

Ierīces īpašības brīdinājumu gadījumā:

- Displejā parādās brīdinājums sarkanā krāsā.
- Trauksmes skaņas signāls atskan ar pieaugošu skaļuma līmeni.
- Dažiem brīdinājumiem notiek iekšējā apgaismojuma pulsācija.

Ziņojums	Cēlonis	Ziņojuma aizvēršana
 **Durvju trauksmes signāls**	Ziņojums parādās, ja durvis ir pārāk ilgi atvērtas.	Veiciet darbības soļus. (skat. Durvju trauksmes signāls)
 **Strāvas padeves pārtraukuma trauksmes signāls**	Ziņojums parādās, ja saldētavas temperatūra ir palielinājusies strāvas padeves pārtraukuma dēļ.	
 **Temperatūras trauksmes signāls**	Ziņojums parādās, ja saldētavas temperatūra neatbilst iestatītajai temperatūrai.	Veiciet darbības soļus. (skat. Temperatūras trauksmes signāls)
 **Kļūda**	Ziņojums parādās, ja pastāv ierīces kļūda. Ierīces detaļa uzrāda kļūdu.	Veiciet darbības soļus. (skat. Kļūda)
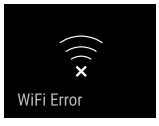 **WLAN kļūda**	Ziņojums parādās, ja ierīce nav spējusi savienoties ar WLAN. (skat. WLAN savienojuma pirmreizējā izveidošana) Ziņojums parādās tikai sākotnējās iestatīšanas brīdī.	Veiciet darbības soļus. (skat. WLAN kļūda)

8.3.2 Brīdinājumu aizvēršana

Durvju trauksmes signāls

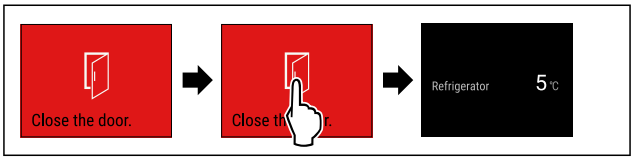

Fig. 135 Ilustratīvs attēlojums

▶ Veiciet darbības soļus, kā parādīts attēlā.

-vai-

▶ Aizveriet durvis.

▷ Displejs pāriet uz statusa rādījumu.
▷ Ierīce dzesējas spēcīgāk, kā rezultātā displejā parādītā temperatūra var būt augstāka par faktisko temperatūru ierīcē.
▷ Ierīces trokšņi var būt skaļāki.

Jūs varat iestatīt, cik ilgi durvis drīkst būt atvērtas, līdz atskan durvju trauksmes signāls. (skat. Durvju trauksmes signāla iestatīšana)

Strāvas padeves pārtraukuma trauksmes signāls

Ja strāvas padeves pārtraukums ir beidzies, tad ierīce automātiski atdziest līdz iepriekš iestatītai mērķa temperatūrai, pat ja jūs neesat apstiprinājis ziņojumu. Taču, lai ziņojums pazustu no displeja, jums tas jāapstiprina.

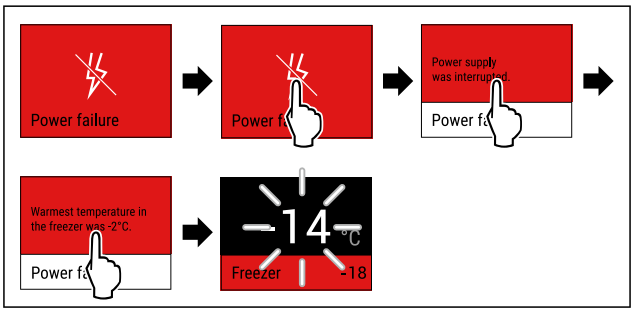

Fig. 136 Ilustratīvs attēlojums

▶ Pieskarieties īslaicīgi displejam.
▷ Displejs parāda informāciju par brīdinājumu.
▶ Pieskarieties īslaicīgi displejam.
▷ Parāda augstāko saldētavas temperatūru.
▷ Ja saldētavas temperatūra bija zemāka par -9 °C: Pārtikas produktus joprojām var lietot uzturā.
Ja saldētavas temperatūra ir pakāpusies virs -9 °C:
▶ Pārbaudiet pārtikas produktus.
▶ Pieskarieties īslaicīgi displejam.
▷ Displejs pāriet uz statusa rādījumu: Parāda pašreizējo temperatūru un mērķa temperatūru.

Temperatūras trauksmes signāls

Temperatūras starpību cēlonis var būt:

- Jūs esat ievietojis siltus, svaigus pārtikas produktus.
- Pārvietojot vai izņemot pārtikas produktus, ierīcē ir ieplūdis pārāk daudz siltā gaisa no telpas.
- Ilgāku laiku ir pārtraukta strāvas padeve.
- Ierīce ir bojāta.

▶ Novērsiet cēloni.
▷ Ierīce dzesē produktus līdz iepriekš iestatītajai mērķa temperatūrai.

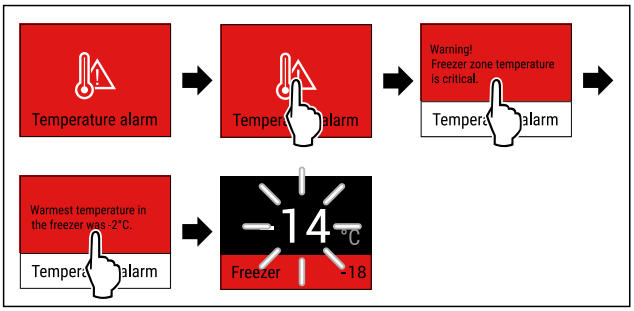

Fig. 137 Ilustratīvs attēlojums

▶ Pieskarieties īslaicīgi displejam.
▷ Displejs parāda informāciju par brīdinājumu.
▶ Pieskarieties īslaicīgi displejam.
▷ Parāda augstāko saldētavas temperatūru.
▷ Ja saldētavas temperatūra bija zemāka par -9 °C:
Pārtikas produktus joprojām var lietot uzturā.
Ja saldētavas temperatūra ir pakāpusies virs -9 °C:
▶ Pārbaudiet pārtikas produktus.
▶ Pieskarieties īslaicīgi displejam.
▷ Displejs pāriet uz statusa rādījumu: Parāda pašreizējo temperatūru un mērķa temperatūru.

Kļūda

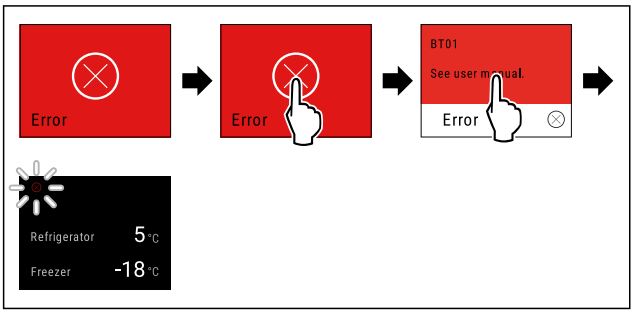

Fig. 138 Ilustratīvs attēlojums

▶ Pieskarieties īslaicīgi displejam.
▷ Parāda kļūdas kodu.
▶ Pierakstiet kļūdas kodu.
▶ Pieskarieties īslaicīgi displejam.
▷ Displejs pāriet uz statusa rādījumu.
▶ Vērsieties klientu servisā. (skat. 11.4 Klientu serviss)

WLAN kļūda

▶ Pārbaudiet WLAN savienojumu.
▶ Savienojiet ierīci atkārtoti ar WLAN. (skat. WLAN)

8.3.3 Atgādinājumu pārskats

Ierīces īpašības atgādinājumu gadījumā:

- Displejā parādās atgādinājums dzeltenā krāsā.
- Atskan trauksmes skaņas signāls.
- Dažiem atgādinājumiem notiek iekšējā apgaismojuma pulsācija.

Varat deaktivizēt šādus atgādinājumus (skat. Atgādinājuma deaktivizēšana) :

- FreshAir aktīvās ogles filtra nomaiņa

Ziņojums	Cēlonis	Ziņojuma aizvēršana
 **Ūdens pieslēguma pārbaude**	Ziņojums parādās, ja ir aktivizēta IceMaker, taču IceMaker netiek apgādāta ar ūdeni, izmantojot fiksēto ūdens pieslēgumu.	Veiciet darbības soļus. (skat. Ūdens pieslēguma pārbaude)
 **IceMaker atvilktnes iebīdīšana**	Ziņojums parādās, ja ir aktivizēta IceMaker, taču IceMaker atvilktne ir atvērta.	Veiciet darbības soļus. (skat. IceMaker atvilktnes iebīdīšana)
 **FreshAir aktīvās ogles filtra nomaiņa**	Ziņojums parādās, kad jānomaina FreshAir aktīvās ogles filtrs.	Veiciet darbības soļus. (skat. FreshAir aktīvās ogles filtra nomaiņa)

8.3.4 Atgādinājumu aizvēršana

Ūdens pieslēguma pārbaude

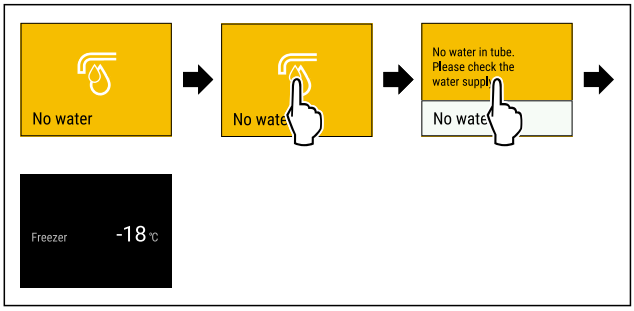

Fig. 139 Ilustratīvs attēlojums

▶ Pieskarieties īslaicīgi displejam
▷ Displejs parāda informāciju par atgādinājumu.
▶ Pieskarieties īslaicīgi displejam
▶ Pārbaudiet ūdens pieslēgumu.
-vai-
▶ Deaktivizējiet IceMaker. (skat. IceMaker un MaxIce deaktivizēšana)

Kad ūdens pieslēgums ir pārbaudīts un IceMaker ir aktivizēta:
▶ Iztīriet IceMaker. (skat. 10.4.5 IceMaker tīrīšana)
▷ IceMaker ražo ledus gabaliņus.

IceMaker atvilktnes iebīdīšana

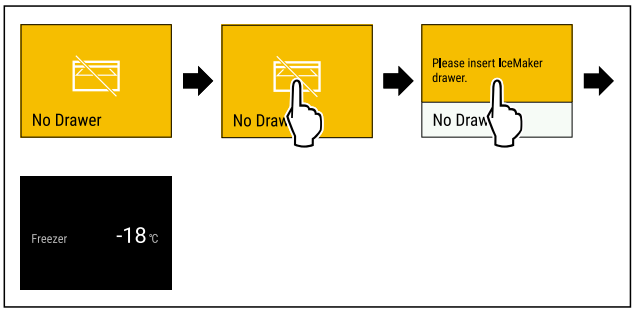

Fig. 140 Ilustratīvs attēlojums

▶ Pieskarieties īslaicīgi displejam.
▷ Displejs parāda informāciju par atgādinājumu.
▶ Pieskarieties īslaicīgi displejam.
▶ Iebīdiet IceMaker atvilktni.
-vai-
▶ Deaktivizējiet IceMaker. (skat. IceMaker / MaxIce)

▷ Kad IceMaker atvilktne ir iebīdīta un IceMaker ir aktivizēta: IceMaker ražo ledus gabaliņus.

FreshAir aktīvās ogles filtra nomaiņa

Liebherr iesaka: Nomainiet FreshAir aktīvās ogles filtru ik pēc 6 mēnešiem.

Norāde

Jūs saņemsiet FreshAir aktīvās ogles filtru Liebherr-Hausgeräte internetveikalā tīmekļa vietnē home.liebherr.com/shop/de/deu/zubehor.html.

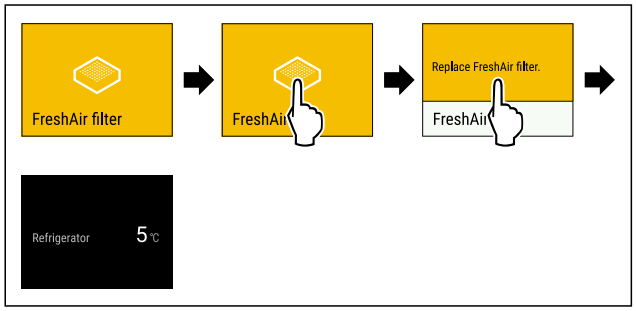

Fig. 141 Ilustratīvs attēlojums

▶ Pieskarieties īslaicīgi displejam.
▷ Displejs parāda informāciju par atgādinājumu.
▶ Pieskarieties īslaicīgi displejam.
▶ Nomainiet aktīvās ogles filtru. (skat. 10.1 FreshAir aktīvās ogles filtrs)
▷ Aktīvās ogles filtrs nodrošina optimālu gaisa kvalitāti ledusskapī.
▷ Atgādinājums atkārtoti parādās pēc 6 mēnešiem.

Ja vairs nevēlaties saņemt atgādinājumu, tad jūs varat deaktivizēt atgādinājumu. (skat. Atgādinājuma deaktivizēšana)

9 Aprīkojums

9.1 Koka režģis

Vīna glabāšanai ierīces ir aprīkotas ar koka režģi.

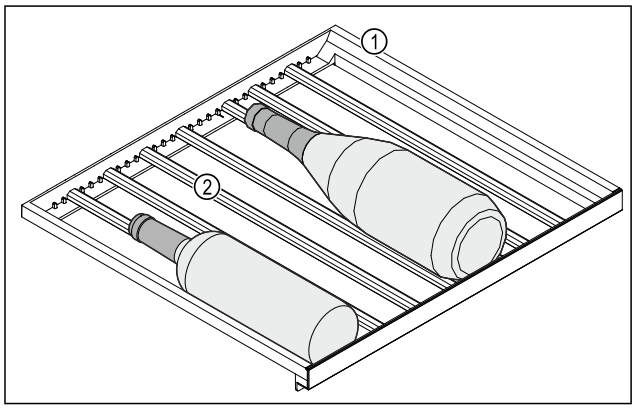

Fig. 142 Ilustratīvs attēlojums

(1) Koka režģis **(2)** Līste

Līstu standarta pozīcijas ir marķētas ar ierobiem. Ja jūs tās izmantojat, varat glabāt maksimālu pudeļu skaitu.

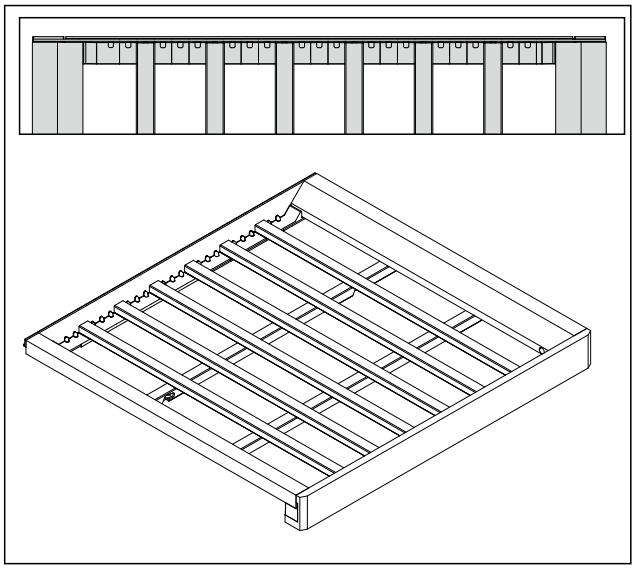

Fig. 143 Līstu izkārtojums maksimālam pudeļu skaitam.

9.1.1 Līstes pārvietošana

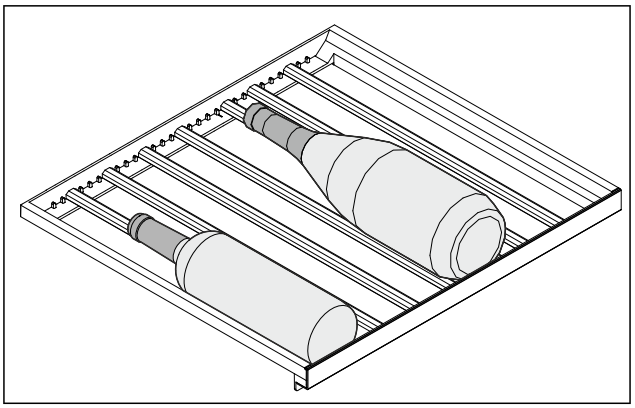

Fig. 144 Ilustratīvs attēlojums

Jūs varat izņemt līstes no koka režģa, lai glabātu lielākas vai mazākas pudeles.

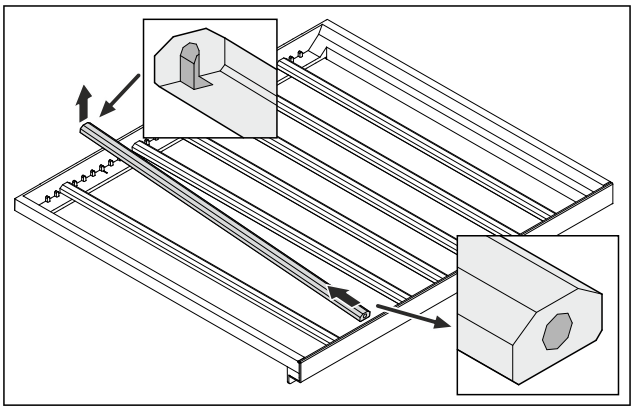

Fig. 145 Ilustratīvs attēlojums

▶ Paceliet un izvelciet līsti aizmugurē.

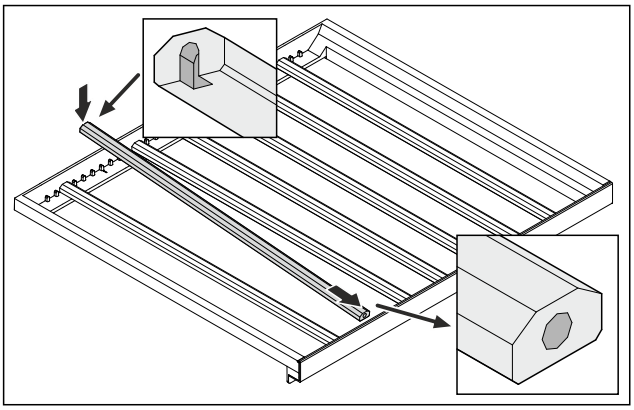

Fig. 146 Ilustratīvs attēlojums

▶ Ievietojiet līsti vajadzīgajā pozīcijā.

9.2 Atvilktnes

Jūs varat izņemt atvilktnes tīrīšanai.

Atvilktņu izņemšana un ievietošana atšķiras atkarībā no izvelkamās sistēmas. Šai ierīcei var būt dažādas izvelkamās sistēmas.

Norāde
Enerģijas patēriņš paaugstinās un dzesēšanas jauda pazeminās, ja ir nepietiekama pieplūdes ventilācija.
▶ Atstājiet apakšējo atvilktni ierīcē.
▶ Turiet vienmēr brīvas ventilatora gaisa spraugas aizmugurējās sienas iekšpusē.

9.2.1 Atvilktne uz teleskopiskajām sliedēm

Atvilktne pārvietojas ar izvelkamām sliedēm (teleskopiskajām sliedēm). Ir pilnībā izvelkamas un daļēji izvelkamas teleskopiskās sliedes. Pilnībā izvelkamas atvilktnes var pilnībā izņemt no ierīces. Daļēji izvelkamas atvilktnes nevar pilnībā izvilkt no ierīces. Kāda sistēma tiek izmantota jūsu ierīcē, ir atkarīgs no ierīces veida.

Saldētavas nodalījuma daļēja izvilkšana

Norāde
Ja magnēts saldētavas nodalījumā pie augšējās atvilktnes tiek bojāts vai noņemts, rodas traucējumi durvju sensortehnikā.
▶ Nebojājiet vai nenoņemiet magnētu.

Atvilktnes izņemšana

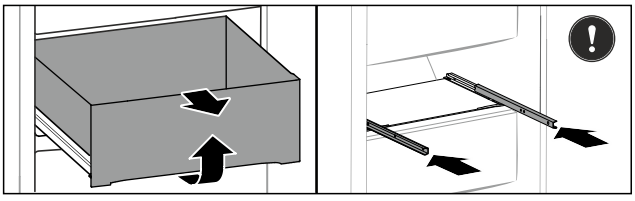

Fig. 147

Ja atvilktne saldētavas nodalījumā atrodas augšā:
▶ Izvelciet atvilktni līdz galam.
▶ Paceliet atvilktnes priekšējo daļu.
▶ Izņemiet atvilktni virzienā uz priekšu.
▶ Iebīdiet sliedes.

-vai-

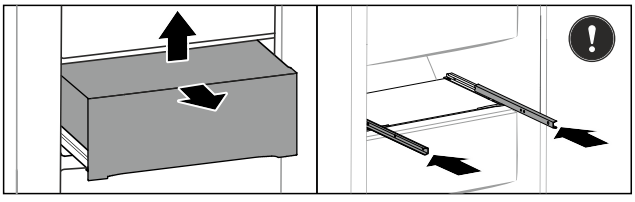

Fig. 148

Ja atvilktne saldētavas nodalījumā atrodas vidū:
▶ Izvelciet atvilktni līdz pusei.
▶ Paceliet atvilktni apakšējo aizmugures daļu.
▶ Izņemiet atvilktni virzienā uz priekšu.
▶ Iebīdiet sliedes.

Atvilktnes ievietošana

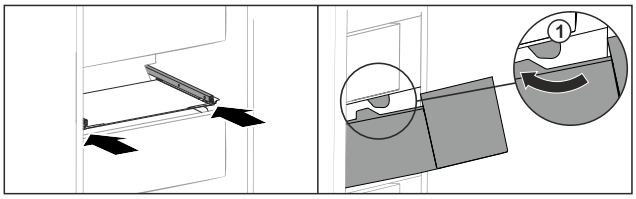

Fig. 149

▶ Iebīdiet sliedes.
▶ Vadiet atvilktni apkārt aizturiem *Fig. 149 (1)*.
▶ Uzlieciet atvilktni uz sliedēm.
▶ Iebīdiet atvilktni uz aizmuguri.

9.3 IceMaker

IceMaker ir paredzēts vienīgi ledus gabaliņu sagatavošanai sadzīvei nepieciešamos daudzumos.

Pārliecinieties, vai ir izpildīti šādi nosacījumi:
- IceMaker ir iztīrīts. (skat. 10 Apkope)
- IceMaker atvilktne ir iztīrīta.
- IceMaker atvilktne ir pilnīgi iebīdīta.

9.3.1 Ledus gabaliņu sagatavošana

Sagatavošanas kapacitāte ir atkarīga no saldēšanas temperatūras. Jo zemāka ir temperatūra, jo vairāk ledus gabaliņi noteiktā laika periodā var tikt sagatavoti.

Pēc tam, kad IceMaker bija pirmoreiz ieslēgts, līdz pirmo ledus gabaliņu sagatavošanai var paiet 24 stundas.
▶ Aktivizējiet funkciju IceMaker.
▶ Sagatavojiet lielu skaitu ledus gabaliņu: Aktivizējiet funkciju MaxIce.
▶ Sagatavojiet lielu skaitu ledus gabaliņu: Pārbīdiet vai izņemiet atdalītāju IceMaker atvilktnē.
▶ Sadaliet ledus gabaliņus vienmērīgi atvilktnē, lai palielinātu iepildāmo daudzumu.
▶ Iestumiet atvilktni: IceMaker atkal automātiski sāk sagatavošanu.

Norāde
Kad tiek sasniegts noteikts iepildīšanas augstums IceMaker atvilktnē, ledus gabaliņu sagatavošana tiek apturēta. IceMaker neuzpilda atvilktni līdz malai.

9.4 Viegli pielāgojams vienkāršs sadalītājs

IceMaker ledus gabaliņu atvilktne ir pieejama, izmantojot viegli pielāgojamu ledus gabaliņu nodalījuma sadalītāju. Pēc vajadzības jūs varat ievietot arī ledus gabaliņu lielāku daudzumu vai papildu pārtikas produktus. Jūs varat pārbīdīt vai izņemt ledus gabaliņu nodalījuma sadalītāju.

9.4.1 Viegli pielāgojama ledus gabaliņu nodalījuma sadalītāja pārbīdīšana

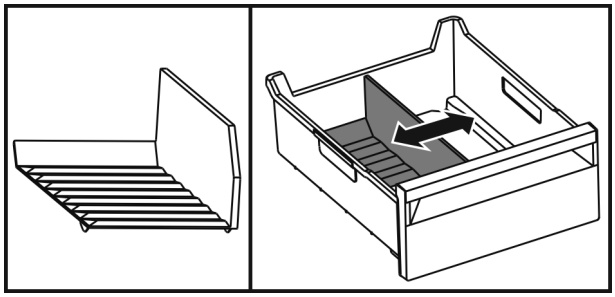

Fig. 150 Ledus gabaliņu nodalījuma sadalītāja ilustratīvs attēlojums

▶ Pārbīdiet ledus gabaliņu nodalījuma sadalītāju vajadzīgajā pozīcijā.

9.4.2 Viegli pielāgojama ledus gabaliņu nodalījuma sadalītāja izņemšana

Pārliecinieties, vai ir izpildīti šādi priekšnoteikumi:

❑ Ledus gabaliņu atvilktne ir izņemta. (skat. 9.2 Atvilktnes)

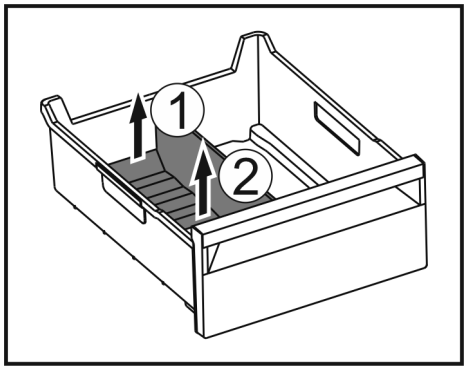

Fig. 151

▶ Paceliet ledus gabaliņu nodalījuma sadalītāja aizmugurējo daļu. *Fig. 151 (1)*

▶ Izņemiet ledus gabaliņu nodalījuma sadalītāju virzienā uz augšu. *Fig. 151 (2)*

9.4.3 Viegli pielāgojama ledus gabaliņu nodalījuma sadalītāja ievietošana

Pārliecinieties, vai ir izpildīti šādi priekšnoteikumi:

❑ Ledus gabaliņu atvilktne ir izņemta. (skat. 9.2 Atvilktnes)

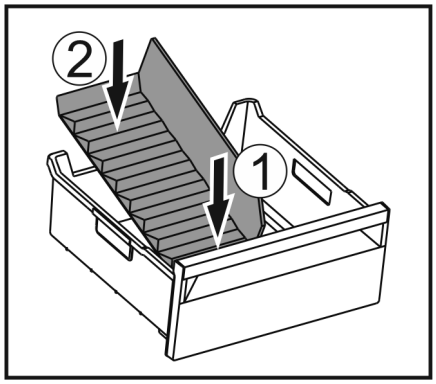

Fig. 152

▶ Ievietojiet ledus gabaliņu nodalījuma sadalītāja priekšējo daļu. *Fig. 152 (1)*

▶ Nolaidiet ledus gabaliņu nodalījuma sadalītāja aizmugurējo daļu līdz atvilktnes pamatnei. *Fig. 152 (2)*

10 Apkope

10.1 FreshAir aktīvās ogles filtrs

Vīni atkarībā no vides apstākļiem pastāvīgi turpina nogatavoties, tāpēc konservācijai ļoti svarīga ir gaisa kvalitāte.

FreshAir aktīvās ogles filtrs nodrošina optimālu gaisa kvalitāti.

❑ Nomainiet aktīvās ogles filtru ik pēc 6 mēnešiem.

❑ Utilizējiet aktīvās ogles filtru kopā ar parastiem sadzīves atkritumiem.

Norāde

Jūs saņemsiet FreshAir aktīvās ogles filtru Liebherr-Hausgeräte internetveikalā tīmekļa vietnē home.liebherr.com/shop/de/deu/zubehor.html.

10.1.1 FreshAir aktīvās ogles filtra maiņa

Atkarībā no aprīkojuma veiciet vairākas reizes.

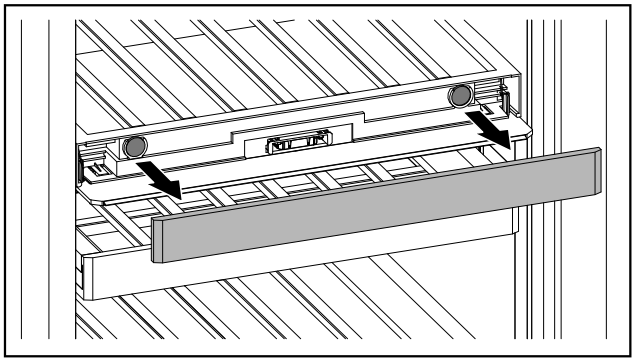

Fig. 153

▶ Noņemiet aizsegu.

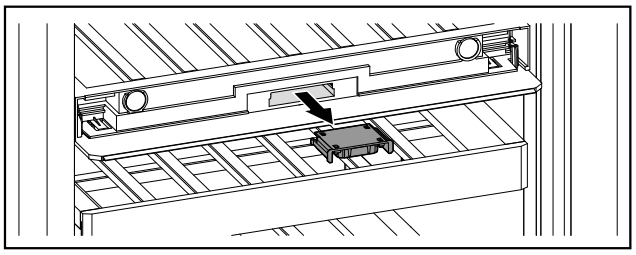

Fig. 154

▶ Izvelciet atvilktni.

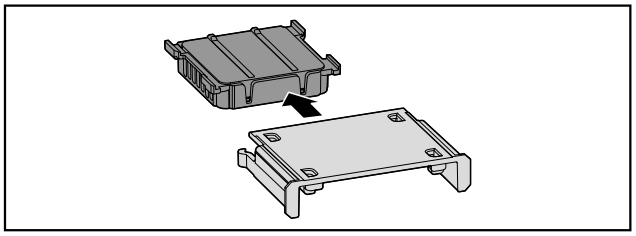

Fig. 155

▶ Izņemiet filtru.

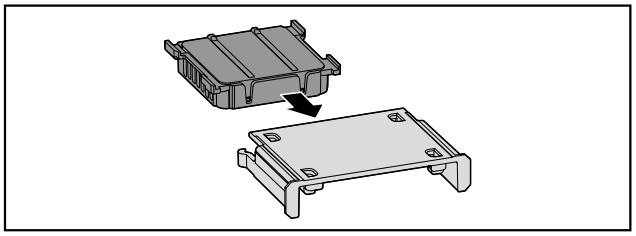

Fig. 156

▶ Ievietojiet jaunu filtru.

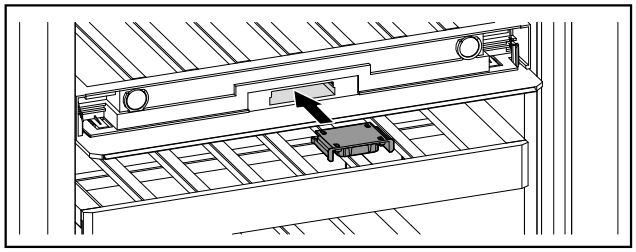

Fig. 157

▶ Iebīdiet atvilktni.

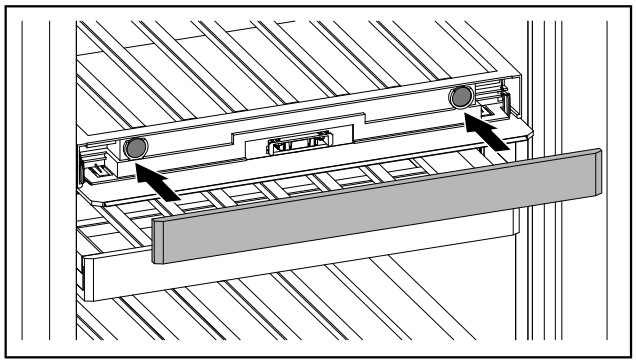

Fig. 158

▶ Uzlieciet aizsegu.

10.2 Izvelkamo sistēmu izjaukšana / montāža

10.2.1 Izjaukšanas norādes

Jūs varat izjaukt dažas izvelkamās sistēmas tīrīšanai. Šai ierīcei var būt dažādas izvelkamās sistēmas.

Var izjaukt vai nevar izjaukt šādas izvelkamās sistēmas:

Izvelkamā sistēma	izjaucama / nav izjaucama
Daļēji izvelkams saldētavas nodalījums	izjaucama (skat. Saldētavas nodalījuma daļēja izvilkšana)

10.2.2 Atvilktne uz teleskopiskajām sliedēm

Saldētavas nodalījuma daļēja izvilkšana

Izvelkamās sistēmas izjaukšana

Pārliecinieties, vai ir izpildīti šādi priekšnoteikumi:

❑ Atvilktne ir izņemta.

❑ Stikla plaukts ir izņemts.

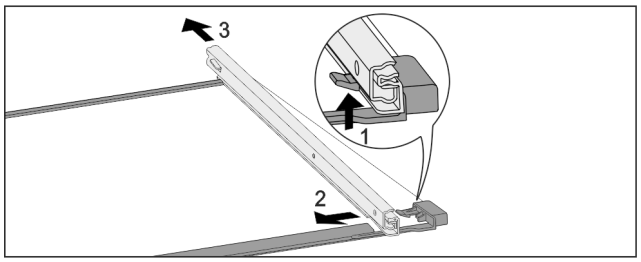

Fig. 159 Stikla plaukts ar sliedēm

▶ Spiediet priekšējo fiksācijas āķi uz augšu. *Fig. 159 (1)*

▶ Aizbīdiet izvelkamo sliedi uz sāniem *Fig. 159 (2)* un uz aizmuguri *Fig. 159 (3)*.

Izvelkamās sistēmas montāža

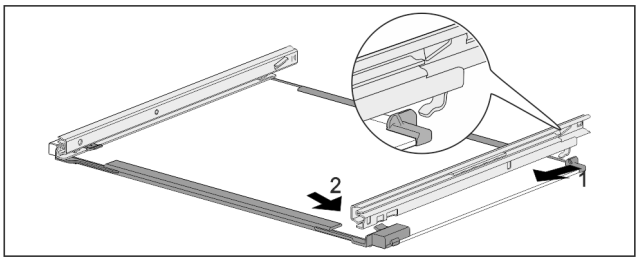

Fig. 160 Stikla plaukts ar sliedēm

▶ Ieāķējiet sliedi aizmugurē. *Fig. 160 (1)*

▶ Nofiksējiet sliedi priekšā. *Fig. 160 (2)*

10.3 Ierīces atkausēšana

Atkausēšana noris automātiski. Kušanas ūdens izplūst pa izplūdes atveri un izgaro.

▶ Regulāri tīriet izplūdes atveri. (skat. 10.4 Ierīces tīrīšana)

10.3.2 Saldētavas daļas ar NoFrost atkausēšana

Atkausēšana noris automātiski, pateicoties NoFrost sistēmai. Mitrums nosēžas uz iztvaikotāja, periodiski atkausējas un izgaro.

Ierīce nav jāatkausē.

10.4 Ierīces tīrīšana

10.4.1 Sagatavošanās darbi

BRĪDINĀJUMS

Elektriskās strāvas trieciena bīstamība!

▶ Atvienojiet kontaktdakšu no ledusskapja vai pārtrauciet strāvas padevi.

BRĪDINĀJUMS

Ugunsgrēka risks

▶ Nesabojājiet saldēšanas sistēmu.

▶ Iztukšojiet ierīci.

▶ Atvienojiet tīkla kontaktdakšu.

10.4.2 Korpusa tīrīšana

IEVĒRĪBAI

Nelietpratīga tīrīšana!

Ierīces bojājumi.

▶ Izmantojiet vienīgi mīkstas slaukāmās drāniņas un ph neitrālus universālos tīrīšanas līdzekļus.

▶ Neizmantojiet abrazīvus vai skrāpējošus sūkļus vai tērauda vilnu.

▶ Neizmantojiet asus, abrazīvus, smiltis, hlorīdu vai skābes saturošus tīrīšanas līdzekļus.

BRĪDINĀJUMS

Ievainojumu un bojājumu risks no karstā tvaika!

Karstais tvaiks var izraisīt apdegumus un sabojāt virsmas.

▶ Neizmantojiet tvaika tīrīšanas ierīces!

▶ Noslaukiet korpusu ar mīkstu, tīru drānu. Izmantojiet remdenu ūdeni ar neitrālu tīrīšanas līdzekli lielu piesārņojumu gadījumā. Stikla virsmas var papildus tīrīt ar stikla tīrīšanas līdzekli.

10.4.3 Iekšpuses tīrīšana

IEVĒRĪBAI
Nelietpratīga tīrīšana!
Ierīces bojājumi.
▶ Izmantojiet vienīgi mīkstas slaukāmās drāniņas un ph neitrālus universālos tīrīšanas līdzekļus.
▶ Neizmantojiet abrazīvus vai skrāpējošus sūkļus vai tērauda vilnu.
▶ Neizmantojiet asus, abrazīvus, smiltis, hlorīdu vai skābes saturošus tīrīšanas līdzekļus.

▶ Plastmasas virsmas: ar roku tīriet, izmantojot mīkstu, tīru drānu, remdenu ūdeni un nedaudz mazgāšanas līdzekļa.
▶ Metāla virsmas: ar roku tīriet, izmantojot mīkstu, tīru drānu, remdenu ūdeni un nedaudz mazgāšanas līdzekļa.

10.4.4 Aprīkojuma tīrīšana

IEVĒRĪBAI
Nelietpratīga tīrīšana!
Ierīces bojājumi.
▶ Izmantojiet vienīgi mīkstas slaukāmās drāniņas un ph neitrālus universālos tīrīšanas līdzekļus.
▶ Neizmantojiet abrazīvus vai skrāpējošus sūkļus vai tērauda vilnu.
▶ Neizmantojiet asus, abrazīvus, smiltis, hlorīdu vai skābes saturošus tīrīšanas līdzekļus.

Tīrīšana ar mīkstu, tīru drānu, ar remdenu ūdeni un nelielu trauku mazgāšanas šķidruma daļu:

- Atvilktne
  Lūdzu, ievērojiet: Nenoņemiet magnētu no atvilktnes! Magnēts nodrošina IceMaker funkciju.
- Elastīgs ledus nodalījuma atdalītājs IceMaker ledus gabaliņu atvilktnē

Tīrīšana ar mitru drānu:

- Teleskopiskās sliedes
  Lūdzu, ievērojiet: Ziežviela vadotnēs paredzēta eļļošanai, un to nedrīkst notīrīt!

Tīrīšanas ar sausu drānu bez plūksnām:

- Koka režģis

Tīrīšana trauku mazgāšanas mašīnā līdz 60 °C:

- Ledus gabaliņu lāpstiņa

▶ Izjauciet aprīkojumu: skatiet attiecīgo nodaļu.
▶ Tīriet aprīkojumu.

10.4.5 IceMaker tīrīšana

IceMaker var tīrīt dažādos veidos.

Tīrīšana jāveic, kad ir:

❑ Pirmreizējā lietošanas sākšana
❑ Ar ūdens pieslēgumu:
Ja nelietojat ilgāk par 5 dienām.

Pārliecinieties, vai ir izpildīti šādi priekšnoteikumi:

❑ IceMaker atvilktne ir iztukšota.
❑ IceMaker atvilktne ir iebīdīta.
❑ IceMaker ir aktivizēts.

Pirmreizējas lietošanas sākšanas brīdī vai ilgākas nelietošanas gadījumā

Iztīriet IceMaker ar funkciju TubeClean.
▶ Novietojiet 1,5 l tukšu tvertni (maks. augstums 10 cm) atvilktnē zem IceMaker.
▶ Aktivizējiet funkciju TubeClean.
▷ Tiek sagatavots skalošanas process (maks. 60 min): Simbols pulsē.
▷ Notiek ūdensvadu skalošana: Simbols pulsē.
▷ Skalošanas process ir pabeigts: Funkcija ir automātiski deaktivizēta.
▶ Izņemiet IceMaker atvilktni un noņemiet tvertni.
▶ Tīriet IceMaker atvilktni ar siltu ūdeni un nedaudz mazgāšanas līdzekļa.
▶ Iebīdiet IceMaker atvilktni.
▷ Ledus gabaliņu ražošana sākas automātiski.

Bez ūdens filtra
▶ Ledus gabaliņus, kurus 24 stundās saražo pirmajā ledus gabaliņu ražošanas reizē, utilizējiet.

Pēc tīrīšanas vajadzības

Manuāli tīriet IceMaker.
▶ Izņemiet IceMaker atvilktni un tīriet ar siltu ūdeni un nedaudz mazgāšanas līdzekļa.
▶ Iebīdiet IceMaker atvilktni.
▷ Ledus gabaliņu ražošana sākas automātiski.

10.4.6 Pēc tīrīšanas

▶ Nosusiniet ierīci un atsevišķās daļas.
▶ Pievienojiet un ieslēdziet ierīci.
▶ Aktivizējiet SuperFrost (skat. 8.2 Ierīces funkcijas) .
Kad temperatūra ir pietiekami zema:
▶ Ievietojiet pārtikas produktus.
▶ Regulāri atkārtojiet tīrīšanu.

11 Palīdzība klientam

11.1 Tehniskie rādītāji

Temperatūru diapazons	
Atdzesēšana	5 °C līdz 20 °C
Sasaldēšana	-26 °C līdz -15 °C

Maksimālais sasaldējamais daudzums / 24 stundās	
Saldētavas nodalījums	skatiet datu plāksnīti sadaļā «Sasaldēšanas spēja .../ 24 h»

Aprīkojuma maksimālais noslodzes svars			
Aprīkojums	Ierīces platums 600 mm (skatiet montāžas pamācību, ierīces izmēri)	Ierīces platums 700 mm (skatiet montāžas pamācību, ierīces izmēri)	Ierīces platums 750 mm (skatiet montāžas pamācību, ierīces izmēri)
Saldētavas nodalījuma daļēja izvilkšana (skat. 9.2.1 Atvilktne uz teleskopiskajām sliedēm)	15 kg	22 kg	22 kg

Pudeļu novietnes maksimālais noslodzes svars	
Pudeļu novietne	60 kg
Pudeļu novietne ar teleskopiskajām sliedēm	25 kg

Ledus gabaliņu ražošana ar IceMaker	
Ledus gabaliņu ražošana / 24 stundās	Ar temperatūru -18 °C: 1,2 kg ledus gabaliņu
Maksimālā ledus gabaliņu ražošana / 24 stundās	Ar aktīvu funkciju MaxIce: 1,5 kg ledus gabaliņu

Apgaismojums	
Energoefektivitātes klase[1]	Gaismas avots
Šim ražojumam ir viens vai vairāki energoefektivitātes klases G gaismas avoti.	Gaismas diode

[1] *Ierīcei var būt gaismas avoti ar dažādām energoefektivitātes klasēm. Ir norādīta viszemākā energoefektivitātes klase.*

Ierīcēm ar WLAN savienojumu:

Frekvences norāde	
Frekvenču josla	2,4 GHz
Maksimāli izstarojuma jauda	< 100 mW
Radio aprīkojuma lietošanas mērķis	Integrēšana vietējā WLAN tīklā datu pārraidei

11.2 Darbības trokšņi

Ierīce darbības laikā izdala dažādus darbības trokšņus.

- Ja ir **neliela dzesēšanas jauda**, ierīce darbojas ekonomiski, taču ilgāk. Skaļums ir **mazāks**.
- Ja ir **liela dzesēšanas jauda**, pārtikas produkti tiek ātrāk atdzesēti. Skaļums ir **lielāks**.

Piemēri:

- aktivizētās funkcijas (skat. 8.2 Ierīces funkcijas)
- darbojošs ventilators
- tikko ielikti pārtikas produkti
- augsta vides temperatūra
- ilgi atvērtas durvis

Troksnis	Iespējamais cēlonis	Trokšņa veids
Klunkstēšana un šļakstīšanās	Aukstuma aģents plūst aukstuma kontūrā.	Normāls darba troksnis
Šņākšana un sīkšana	Aukstuma aģents tiek iesmidzināts aukstuma kontūrā.	Normāls darba troksnis
Dūkšana	Ierīce veic dzesēšanu. Skaļums ir atkarīgs no dzesēšanas jaudas.	Normāls darba troksnis
Šļūkšanas trokšņi	Durvis tiek atvērtas vai aizvērtas ar aizvēršanas amortizatoru.	Normāls darba troksnis
Rūkoņa un šalkoņa	Darbojas ventilators.	Normāls darbības troksnis
Klikšķināšana	Tiek ieslēgti un izslēgti komponenti.	Normāls pārslēgšanas troksnis
Grabēšana un džinkstēšana	Ir aktīvi vārsti vai aizvari.	Normāls pārslēgšanas troksnis

Troksnis	Iespējamais cēlonis	Trokšņa veids	Novēršana
Vibrācija	Nepiemērota uzstādīšana	Kļūdains troksnis	Horizontāli nolīmeņojiet ierīci, izmantojot kājiņas.
Klabēšana	Aprīkojums, priekšmeti ierīces iekšienē	Kļūdains troksnis	Nofiksējiet aprīkojuma daļas. Atstājiet atstatumu starp priekšmetiem.

11.3 Tehnisks traucējums

Šīs ierīces konstrukcija un izgatavošanas veids nodrošina tās ilgstošu darbmūžu un ekspluatācijas drošumu. Ja tomēr ierīces darbībā rodas kāds traucējums, pārbaudiet, vai traucējums nav izskaidrojams ar kādu vadības kļūdu. Šādā gadījumā izdevumi par labošanu netiks kompensēti, pat ja nebūs beidzies garantijas laiks.

Turpmākos traucējumus varat novērst patstāvīgi.

11.3.1 Ierīces funkcija

Kļūda	Iemesls	Novēršana
Ierīce nedarbojas.	→ Ierīce nav ieslēgta.	▶ Ieslēdziet ierīci.
	→ Tīkla kontaktdakša nav kārtīgi iesprausta kontaktligzdā.	▶ Pārbaudiet tīkla kontaktdakšu.
	→ Kontaktligzdas drošinātājs nav kārtībā.	▶ Pārbaudiet drošinātāju.
	→ Strāvas padeves pārtraukums	▶ Turiet ierīci aizvērtu. ▶ Sargājiet pārtiku: Ilgstošāka elektrības padeves pārtraukuma gadījumā uzlieciet uz pārtikas aukstuma akumulatorus vai izmantojiet citu dzesēšanas ierīci.

Kļūda	Iemesls	Novēršana
		▶ Atkusušus pārtikas produktus atkārtoti nesaldējiet.
	→ Vājstrāvas ierīces ligzda nav pareizi iesprausta ierīcē.	▶ Pārbaudiet vājstrāvas ierīces ligzdu.
Temperatūra nav pietiekami zema.	→ Ierīces durvis nav kārtīgi aizvērtas.	▶ Aizveriet ierīces durvis.
	→ Apkārtējās vides temperatūra ir par augstu.	▶ Problēmas risinājums: (skat. 2.4 Ierīces izmantošanas sfēra) (skat. 1.2 Klimata klases)
	→ Ierīce tika pārāk bieži vai pārāk ilgi turēta atvērta.	▶ Nogaidiet, vai nepieciešamā temperatūra atkal noregulējas pati par sevi. Ja ne, tad vērsieties klientu servisā. (skat. 11.4 Klientu serviss)
	→ Bija ievietots pārāk liels daudzums svaigu pārtikas produktu, neieslēdzot SuperFrost.	▶ Problēmas risinājums: (skat. SuperFrost)
	→ Temperatūra ir nepareizi iestatīta.	▶ Iestatiet zemāku temperatūru un pēc 24 stundām pārbaudiet.
	→ Ierīce atrodas pārāk tuvu kādam siltuma avotam (plītij, apsildes avotam utt).	▶ Izmainiet ierīces vai siltuma avota atrašanās vietu.
Displejā parādītā temperatūra ir augstāka par faktisko temperatūru ierīcē.	→ Ierīces durvis bija ilgi atvērtas, un durvju trauksmes signāls tika automātiski aktivizēts. Kā rezultātā ierīce dzesējas spēcīgāk.	▶ Aizveriet ierīces durvis.
Durvju blīvējums ir bojāts, vai tas jānomaina citu iemeslu dēļ.	→ Durvju blīvējumu var nomainīt. To var nomainīt bez papildu palīginstrumentiem.	▶ Vērsieties klientu servisā. (skat. 11.4 Klientu serviss)
Ierīce ir apledojusi, vai veidojas kondensāts.	→ Durvju blīvējums var būt izslīdējis no rievas.	▶ Pārbaudiet, vai durvju blīvējums ir pareizi novietots rievā.
Ierīces ārējās virsmas ir siltas.*	→ Saldēšanas sistēmas siltumu lieto kondensāta nepieļaušanai.	▶ Tas ir normāli.

11.3.2 Aprīkojums

Kļūda	Iemesls	Novēršana
Nav iespējams ieslēgt IceMaker.	→ Ierīce un līdz ar to IceMaker nav pievienoti.	▶ Pievienojiet ierīci (skatiet montāžas pamācību).
IceMaker neražo ledus gabaliņus.	→ IceMaker nav ieslēgts.	▶ Aktivizējiet IceMaker.
	→ IceMaker atvilktne nav kārtīgi aizvērta.	▶ Kārtīgi iebīdiet atvilktni.
	→ Ūdens pieslēgums nav attaisīts vaļā.	▶ Atveriet ūdens pieslēgumu.
Pelējums uz vīna pudelēm	→ Līdzīgi kā citās uzglabāšanas formās, atkarībā no etiķetes līmes veida var izveidoties neliels pelējums.	▶ Noņemiet līmes atlikumus.
Nedeg iekšējais apgaismojums.	→ Ierīce nav ieslēgta.	▶ Ieslēdziet ierīci.
	→ Durvis bija atvērtas ilgāk par 15 minūtēm.	▶ Ja durvis ir atvērtas apmēram 15 minūtes, iekšējais apgaismojums izslēdzas automātiski.
	→ Ir bojāts LED apgaismojums vai pārsegs.	▶ Vērsieties klientu servisā. (skat. 11.4 Klientu serviss)

11.4 Klientu serviss

Vispirms pārbaudiet, vai varat kļūdu novērst pats (skat. 11 Palīdzība klientam) . Ja tas nav iespējams, tad vērsieties klientu servisā.

Adresi atradīsiet pievienotajā brošūrā «Liebherr serviss» vai tīmekļa vietnē home.liebherr.com/service.

BRĪDINĀJUMS
Nekvalificēts remonts!
Savainojumi.
- ▶ Remontdarbus un cita veida iejaukšanos ierīcē un elektropieslēgumā, kas nav konkrēti nosaukti nodaļā (skat. 10 Apkope) , ir jāveic tikai tehniskās apkopes dienestam.
- ▶ Uzticiet bojāto tīkla pieslēguma vadu nomainīt tikai ražotājam vai viņa klientu servisam, vai tamlīdzīgi kvalificētai personai.
- ▶ Ierīcēm ar vājstrāvas ierīces spraudni nomaiņu drīkst veikt klients.

11.4.1 Sazināšanās ar klientu servisu

Pārliecinieties, vai ir sagatavota šāda ierīces informācija:
- ❑ Ierīces apzīmējums (modelis un rādītājs)
- ❑ Servisa Nr. (serviss)
- ❑ Sērijas Nr. (S-Nr.)

- ▶ Atlasiet ierīces informāciju displejā. (skat. Ierīces informācija)

-vai-

- ▶ Skatiet informāciju par ierīci datu plāksnītē. (skat. 11.5 Datu plāksnīte)

- ▶ Pierakstiet ierīces informāciju.
- ▶ Informējiet klientu servisu: Paziņojiet kļūdas un ierīces informāciju.
- ▷ Tas nodrošina ātru un mērķtiecīgu servisu.
- ▶ Izpildiet pārējās klientu servisa norādes.

11.5 Datu plāksnīte

Datu plāksnīte atrodas aiz atvilktnēm ierīces iekšpusē.

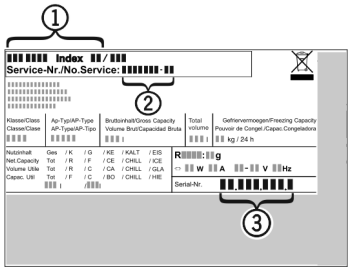

Fig. 161

(1) Ierīces apzīmējums
(2) Servisa Nr.
(3) Sērijas Nr.

- ▶ Nolasiet informāciju no datu plāksnītes.

12 Ekspluatācijas izbeigšana

- ▶ Iztukšojiet ierīci.
- ▶ Deaktivizējiet IceMaker. (skat. IceMaker un MaxIce deaktivizēšana)
- ▶ Izslēdziet ierīci. (skat. Ierīces izslēgšana un ieslēgšana)
- ▶ Atvienojiet tīkla kontaktdakšu no kontaktligzdas.
- ▶ Noņemiet vājstrāvas ierīces ligzdu pēc vajadzības: Atvienojiet vājstrāvas ierīces ligzdu no ierīces kontaktdakšas un vienlaikus pārvietojiet uz kreiso pusi un labo pusi.
- ▶ Notīriet ierīci. (skat. 10.4 Ierīces tīrīšana)
- ▶ Atstājiet durvis atvērtas, lai neveicinātu sliktu smaku rašanos.

13 Utilizācija

Pārliecinieties, vai ir izpildīti šādi priekšnoteikumi:
- ❑ Ir zināma pie ierīces redzamo simbolu nozīme. (skat. 1.14 Simboli uz ierīces)
- ❑ Ir zināmas utilizācijas norādes. (skat. 1.8 Utilizācija)

13.1 Ierīces sagatavošana utilizācijai

- ▶ Pārtrauciet ierīces ekspluatāciju. (skat. 12 Ekspluatācijas izbeigšana)

13.2 Ierīces ekoloģiski nekaitīga utilizācija

BRĪDINĀJUMS
Izplūstošs saldēšanas aģents un eļļa!
Ugunsgrēks. Ierīcē izmantotais saldēšanas aģents ir videi nekaitīgs, taču ugunsnedrošs. Ierīcē izmantotā eļļa arī ir ugunsnedroša. Izplūstošais saldēšanas aģents un eļļa atbilstoši augstas koncentrācijas un saskares ar ārēju siltuma avotu gadījumā var aizdegties.
- ▶ Nebojājiet saldēšanas aģenta kontūra un kompresora cauruļvadus.

- ▶ Ievērojiet norādes par ierīces transportēšanu. (skat. 3.6 Ierīces transportēšana)
- ▶ Nogādājiet ierīci nebojātā veidā.
- ▶ Utilizējiet ierīci atbilstoši norādēm.

Scan QR Code and find digital operating and installation instructions.



home.liebherr.com

20260408 7083938-00

Liebherr-Hausgeräte Marica EOOD
Bezirk Plovdiv
4202 Radinovo
Bulgarien