Návod k použití a montáži

CS **ORIGINÁLNÍ PROVOZNÍ NÁVOD**

LIEBHERR

Obsah

1 Bezpečnostní informace a výstrahy ... 3
1.1 Použití v souladu s určením ... 3
1.2 Klimatické třídy ... 3
1.3 Skupina uživatelů ... 3
1.4 Instalace a uvedení do provozu ... 3
1.5 Bezpečné zacházení se spotřebičem ... 4
1.6 Čištění ... 4
1.7 Poruchy, poškození a opravy ... 4
1.8 Likvidace ... 4
1.9 Shoda ... 4
1.10 Látky SVHC v souladu s nařízením REACH ... 4
1.11 Databáze EPREL ... 4
1.12 Licence open source ... 4
1.13 Náhradní díly ... 4
1.14 Symboly na spotřebiči ... 4
1.15 Stupně výstrahy ... 5

2 Celkový pohled na přístroj ... 5
2.1 Rozsah dodávky ... 5
2.2 Přehled spotřebičů a vybavení ... 5
2.3 SmartDevice ... 5

3 Ustavení a připojení ... 6
3.1 Podmínky instalace ... 6
3.2 Rozměry spotřebiče ... 6
3.3 Požadavky na větrání ... 7
3.4 Připojovací rozměry napájecího zdroje ... 7
3.5 Přeprava spotřebiče ... 7
3.6 Vybalení přístroje ... 8
3.7 Změna strany otvírání dveří ... 8
3.8 Montáž vymezovačů odstupu od stěny* ... 13
3.9 Instalace přístroje ... 14
3.10 Vyrovnání přístroje ... 14
3.11 Po instalaci ... 14
3.12 Instalace více spotřebičů ... 14
3.13 Zabudování spotřebiče do kuchyňské linky ... 15
3.14 Likvidace obalu ... 15
3.15 Připojení spotřebiče k elektrickému napájení ... 15

4 Princip funkce displeje Touch & Swipe ... 16
4.1 Navigace a vysvětlení symbolů ... 16
4.2 Menu ... 16
4.3 Klidový režim ... 17

5 Uvedení do provozu ... 17
5.1 Zapnutí spotřebiče (první uvedení do provozu) ... 17

6 Uskladnění ... 18
6.1 Pokyny ke skladování ... 18
6.2 Chladnička ... 18
6.3 EasyFresh ... 18
6.4 Doba skladování ... 18

7 Úspora energie ... 18

8 Obsluha ... 18
8.1 Ovládací a indikační prvky ... 18
8.1.1 Zobrazení stavu ... 18
8.1.2 Symboly indikace ... 18
8.2 Funkce spotřebiče ... 19
8.2.1 Poznámky k funkcím spotřebiče ... 19
Vypnutí a zapnutí spotřebiče ... 19
Teplota ... 19
D-Value ... 19
SuperCool ... 20
PowerCool ... 20
HolidayMode ... 21
SabbathMode ... 21
EnergySaver ... 22
CleaningMode ... 22
Zablokování zadávání ... 22
Připomínka ... 23
Jazyk ... 23
Jednotka teploty ... 23
Jas displeje ... 24
WLAN ... 24
Informace o spotřebiči ... 25
Software ... 25
Dveřní alarm ... 25
Demo režim ... 26
Resetování na tovární nastavení ... 26
8.3 Hlášení ... 27
8.3.1 Přehled výstrah ... 27
8.3.2 Ukončení výstrah ... 27
8.3.3 Přehled připomínek ... 27
8.3.4 Ukončení připomínek ... 27

9 Vybavení ... 28
9.1 Dveřní přihrádka ... 28
9.2 Odkládací plochy ... 29
9.3 Dělitelná odkládací plocha ... 29
9.4 VarioSafe ... 30
9.5 Zásuvky ... 32
9.6 Víko zásuvky schránky EasyFresh ... 33
9.7 Dóza na máslo ... 34
9.8 Zásobník na vejce ... 34
9.9 Držák lahví ... 34

10 Údržba ... 34
10.1 Filtr s aktivním uhlím FreshAir ... 34
10.2 Rozebrání dveřní přihrádky ... 35
10.3 Sestavení dveřní přihrádky ... 35
10.4 Rozebrání / montáž vysouvacích systémů ... 36
10.5 Víko zásuvky schránky EasyFresh ... 36
10.6 Odmrazování přístroje ... 36
10.7 Čištění přístroje ... 37

11 Zákaznická pomoc ... 37
11.1 Technické údaje ... 37
11.2 Provozní hluk ... 38
11.3 Technická porucha ... 38
11.4 Zákaznický servis ... 39
11.5 Typový štítek ... 39

12 Odstavení z provozu ... 39

13 Likvidace ... 39
13.1 Příprava spotřebiče k likvidaci ... 39

*** podle modelu a vybavení**

13.2 Ekologická likvidace přístroje..... 40

Výrobce trvale pracuje na dalším vývoji všech typů a modelů. Mějte proto laskavě pochopení pro to, že si musíme vyhradit právo na změny tvaru, vybavení a technické části.

Symbol	Vysvětlení
	Přečtení návodu Abyste se seznámili se všemi výhodami nového spotřebiče, přečtěte si prosím pozorně pokyny v tomto návodu k obsluze.
	Doplňující informace na internetu Digitální návod s dalšími informacemi a v jiných jazycích najdete online pomocí QR kódu na přední straně návodu nebo po zadání servisního čísla na **home.liebherr.com/fridge-manuals**. Servisní číslo najdete na typovém štítku: 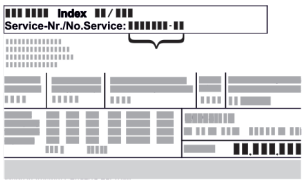 *Fig.* Zobrazení příkladu
	Kontrola přístroje Zkontrolujte všechny části, zda nejsou po přepravě poškozené. V případě reklamací se obraťte na prodejce nebo zákaznický servis.
	Odchylky Tento návod je určen pro více modelů, takže jsou možné odchylky. Části návodu, které se týkají pouze některých přístrojů, jsou označeny hvězdičkou (*).
	Pokyny pro jednotlivé činnosti a výsledky těchto činností Pokyny pro jednotlivé činnosti jsou označeny ▶. Výsledky těchto činností jsou označeny ▷.
	Videa Videa týkající se přístrojů jsou k dispozici na kanálu YouTube Liebherr-Hausgeräte.

Licence open source:

Spotřebič obsahuje softwarové komponenty, které využívají licence open source. Informace o použitých open source licencích naleznete zde: **home.liebherr.com/open-source-licences**

Tyto informace pro uživatele platí pro následující spotřebiče:

SR ...	52..i

1 Bezpečnostní informace a výstrahy

Tyto informace pro uživatele pečlivě uschovejte, abyste do nich mohli kdykoliv nahlédnout.

Pokud spotřebič předáte dalšímu uživateli, předejte mu také tyto informace pro uživatele.

Pro řádné a bezpečné použití spotřebiče si tyto informace pro uživatele pečlivě přečtěte před jeho instalací a použitím. Vždy dodržujte pokyny, bezpečnostní pokyny a výstražné pokyny, které jsou v něm uvedeny. Jsou důležité, abyste mohli zařízení bezpečně a bezchybně instalovat a provozovat.

1.1 Použití v souladu s určením

- Spotřebič je koncipován pro použití v domácnosti a v podobných oblastech použití, jako např.:
  - V kuchyních pro zaměstnance v obchodech, kancelářích a jiných pracovních prostorách
  - V zemědělském prostředí a hosty v hotelech, motelech a jiných ubytovacích zařízeních
  - V penzionech se snídaní
  - V cateringu a podobných velkoobchodních provozech
- Další použití:
  - Tento spotřebič není vhodný pro mražení potravin.
  - Všechny ostatní druhy využití jsou nepřípustné.

1.2 Klimatické třídy

V závislosti na klimatu je spotřebič konstruován pro provoz při omezeném rozsahu okolních teplot. Klimatická třída, pro kterou je spotřebič určen, je uvedena na typovém štítku.

Poznámka

▶ Aby byl zaručen bezvadný provoz, dodržujte uvedené teploty prostředí.

Třída klimatu	pro teploty prostředí
SN	10 °C až 32 °C
N	16 °C až 32 °C
ST	16 °C až 38 °C
T	16 °C až 43 °C
SN-ST	10 °C až 38 °C
SN-T	10 °C až 43 °C

1.3 Skupina uživatelů

- Tento spotřebič smí používat děti od 8 let a více a osoby se sníženými fyzickými, smyslovými nebo duševními schopnostmi nebo nedostatkem zkušeností a znalostí pouze tehdy, když jsou pod dohledem nebo byly do bezpečného zacházení se spotřebičem zaškoleny a chápou nebezpečí z toho vyplývající.
- Děti si se spotřebičem nesmí hrát.
- Děti nesmí provádět čištění a údržbu bez dozoru dospělých.
- Děti ve věku 3-8 let smějí spotřebič plnit a vyprazdňovat.

1.4 Instalace a uvedení do provozu

- Spotřebič ustavte a připojte pouze podle pokynů v informacích pro uživatele.
- Neuzavírejte větrací otvory v plášti spotřebiče nebo ve vestavném plášti.
- Nepoškoďte přívodní síťový kabel. Spotřebič neprovozujte s vadným přívodním kabelem.
- Nepřipojujte přenosné rozvodné zásuvky ani napájecí zdroje na zadní straně spotřebiče.
- Zásuvka musí být snadno přístupná, aby se spotřebič dal v nouzové situaci rychle odpojit od proudu. Musí být mimo zadní stranu spotřebiče.

1.5 Bezpečné zacházení se spotřebičem

- Ve spotřebiči neukládejte žádné výbušné materiály jako např. aerosolové nádoby s hořlavým hnacím plynem. Tyto spreje poznáte podle údajů o obsahu nebo symbolu plamene na obalu. V případě úniku by elektrické součástky mohly tyto plyny zapálit.
- Do blízkosti přístroje se nesmí dostat hořící svíčky, lampy a jiné předměty s otevřeným ohněm, aby nezpůsobily vznícení přístroje.
- Alkoholické nápoje nebo jiné nádoby obsahující alkohol skladujte pouze těsně uzavřené. V případě úniku by elektrické součástky mohly alkohol zapálit.
- Zamezte trvalému styku kůže se studeným povrchem nebo s chlazenými či mraženými výrobky. K ochraně použijte např. rukavice.
- Obsažené chladivo (údaje na typovém štítku) je ekologické, ale hořlavé. Unikající chladivo se může vznítit.
  - Chraňte chladicí okruh před poškozením.
  - Uvnitř spotřebiče nepoužívejte žádné zdroje vznícení.
  - Uvnitř přístroje nepoužívejte elektrické spotřebiče (např. parní čisticí přístroje, topná tělesa).
  - Když unikne chladivo: Z blízkosti místa úniku odstraňte otevřený oheň nebo zápalné zdroje. Místnost dobře vyvětrejte. Informujte zákaznický servis.
- Dveře otevírejte pouze na krátkou dobu. Tím zabráníte zvýšení teploty uvnitř spotřebiče.
- Při otevírání a zavírání nesahejte mezi dveře a spotřebič. Mohlo by dojít ke skřípnutí prstů.
- Hodnota teploty v nejteplejší oblasti spotřebiče může být vyšší než nastavená hodnota teploty.

1.6 Čištění

- Plochy, které přicházejí do styku s potravinami, pravidelně čistěte.
- Pravidelně čistěte odtok odtáté vody.
- K urychlení procesu odmrazování nepoužívejte elektrická topidla, parní čisticí přístroje, rozmrazovací spreje, ani otevřený plamen.
- K odstraňování ledu nepoužívejte ostré předměty.

1.7 Poruchy, poškození a opravy

- Je-li přívodní síťový kabel spotřebiče poškozený, vyměňte jej.
- Opravy a zásahy do spotřebiče smí provádět pouze zákaznický servis nebo jiný k tomu vyškolený odborný personál.
- V případě poruchy nebo chyby spotřebiče odpojte síťovou zástrčku nebo vypněte pojistku. Při odpojování síťové zástrčky vždy uchopte zástrčku. Netahejte za kabel.

1.8 Likvidace

- Spotřebič obsahuje cenné materiály a je označený příslušným symbolem. (viz 1.14 Symboly na spotřebiči)
  - Spotřebič nevyhazujte do domovního odpadu.
  - Spotřebič bezplatně odložte v místních recyklačních a sběrných dvorech do sběrných nádob třídy 1.
  - Při koupi nového spotřebiče vraťte starý spotřebič zdarma v obchodě.
  - Informujte o možnostech vrácení.
- Na vašem spotřebiči se mohou nacházet osobní údaje.
  - Před likvidací vymažte osobní údaje.
- Spotřebič obsahuje chladivo (údaje na typovém štítku) a olej. Obsažené chladivo je ekologické, ale hořlavé. Obsažený olej je rovněž hořlavý. Unikající chladivo a olej se mohou při příslušně vysoké koncentraci a v kontaktu se externím tepelným zdrojem vznítit.
  - Chraňte chladicí okruh před poškozením.
  - Spotřebič likvidujte pouze podle pokynů v informacích pro uživatele.

1.9 Shoda

Těsnost chladicího okruhu je zkontrolována. Spotřebič odpovídá příslušným bezpečnostním podmínkám a odpovídajícím směrnicím.

Pro trh EU: Přístroj odpovídá směrnici 2014/53/EU.

Pro trh GB: Přístroj odpovídá Radio Equipment Regulations 2017 SI 2017 No. 1206.

Úplný text EU prohlášení o shodě lze nalézt na následující internetové adrese: www.Liebherr.com

1.10 Látky SVHC v souladu s nařízením REACH

- Na následujícím odkazu můžete zkontrolovat, zda váš spotřebič obsahuje látky SVHC podle nařízení REACH: https://go.liebherr.com/z3eewm

1.11 Databáze EPREL

- Od 1. března 2021 jsou informace týkající se označení spotřeby elektrické energie a požadavků na ekodesign k nalezení v evropské databázi pro registraci výrobků (EPREL). Databázi pro registraci výrobků najdete na tomto odkazu https://eprel.ec.europa.eu/. Zde budete vyzváni k zadání identifikátoru modelu. Identifikátor modelu je uveden na identifikačním štítku.

1.12 Licence open source

- Spotřebič obsahuje softwarové komponenty, které využívají licence open source. Informace o použitých open source licencích naleznete zde: home.liebherr.com/open-source-licences

1.13 Náhradní díly

- Dostupnost náhradních dílů pro funkční díly a skladovatelné díly vybavení je 15 let.

1.14 Symboly na spotřebiči

	Tento symbol se může nacházet na kompresoru. Vztahuje se na olej v kompresoru a upozorňuje na toto nebezpečí: Může způsobit smrt, jestliže dojde ke spolknutí nebo vniknutí do dýchacích cest. Tato poznámka je důležitá pouze pro recyklaci. Při normálním režimu neexistuje nebezpečí. Tento symbol neodstraňujte.
	Výstraha: Nebezpečí požáru v důsledku hořlavých látek. Tento symbol se nachází na kompresoru a může být umístěn také na dalších místech spotřebiče. Tento symbol varuje před hořlavými látkami. Tento symbol neodstraňujte.
	Tento nebo podobný symbol se může nacházet na zadní straně spotřebiče. Upozorňuje na to, že se ve dveřích a/nebo v krytu nacházejí vakuové izolační panely (VIP) nebo perlitové panely. Tato poznámka je důležitá pouze pro recyklaci. Tento symbol neodstraňujte.

* podle modelu a vybavení

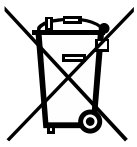	Tento symbol se nachází na typovém štítku. Upozorňuje, že spotřebič obsahuje cenné materiály a nesmí být vyhozen do domovního odpadu. (viz 1.8 Likvidace)

1.15 Stupně výstrahy

NEBEZPEČÍ	Označuje bezprostředně nebezpečnou situaci, která může mít za následek úmrtí nebo vážná tělesná zranění, pokud jí nezamezíte.
VÝSTRAHA	Označuje nebezpečnou situaci, která může mít za následek úmrtí nebo vážné tělesné zranění, pokud jí nezamezíte.
UPOZORNĚNÍ	Označuje nebezpečnou situaci, která může mít za následek lehká nebo střední tělesná zranění, pokud jí nezamezíte.
POZOR	Označuje nebezpečnou situaci, která může mít za následek věcné škody, pokud jí nezamezíte.
Poznámka	Označuje užitečné pokyny a tipy.

2 Celkový pohled na přístroj

2.1 Rozsah dodávky

Zkontrolujte všechny části, zda nejsou po přepravě poškozené. V případě reklamací se obraťte na obchodníka nebo zákaznický servis. (viz 11.4 Zákaznický servis)

Dodávka sestává z těchto částí:

- Hlavní spotřebič
- Vybavení (podle modelu)
- Montážní materiál (podle modelu)
- „Quick Start Guide“
- „Installation Guide“*
- Servisní příručka

2.2 Přehled spotřebičů a vybavení

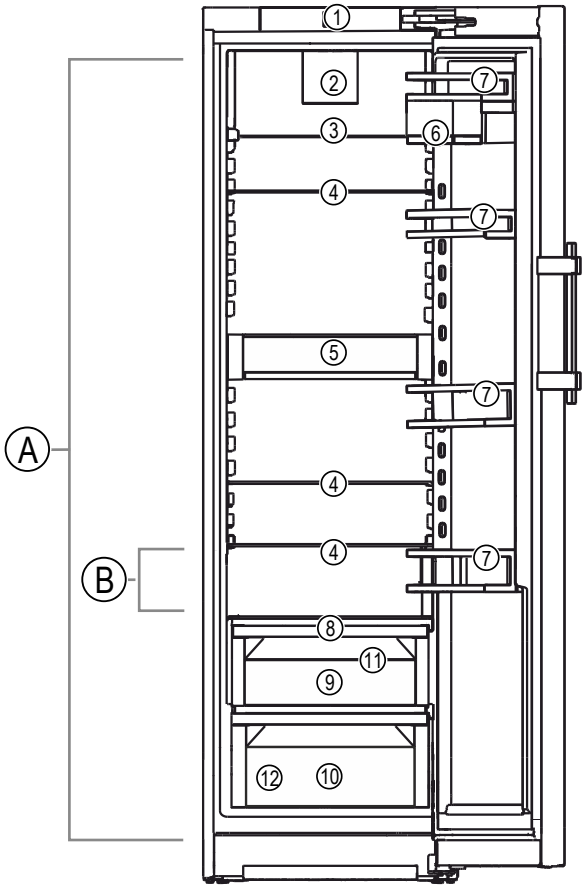

Fig. 1 Ilustrační zobrazení

Teplotní rozsah

(A) Chladnička
(B) Nejchladnější zóna

Vybavení

(1) Ovládací a indikační prvky
(2) Ventilátor s filtrem s aktivním uhlím FreshAir
(3) Dělitelná odkládací plocha
(4) Odkládací plocha
(5) VarioSafe
(6) VarioBox
(7) Dveřní přihrádka
(8) Víko zásuvky schránky EasyFresh
(9) Schránka EasyFresh
(10) Zásuvka na zeleninu
(11) Odtokový otvor
(12) Typový štítek

2.3 SmartDevice

SmartDevice je síťové řešení pro vaše chladicí zařízení.

Pokud je váš spotřebič schopný nebo připravený na provoz se SmartDevice, můžete jej rychle a snadno zapojit do sítě WLAN. Pomocí aplikace SmartDevice můžete své zařízení ovládat z mobilního přístroje. V aplikaci SmartDevice máte navíc k dispozici další funkce a možnosti nastavení.

Spotřebič s možností SmartDevice:	Váš spotřebič podporuje funkci SmartDevice. Abyste mohli připojit svůj spotřebič k WLAN, musíte si stáhnout aplikaci SmartDevice.
Další informace k SmartDevice:	**smartdevice.liebherr.com**

Stažení SmartDevice aplikace:

Po instalaci a konfiguraci aplikace SmartDevice můžete spotřebič připojit k WLAN pomocí aplikace SmartDevice a funkce spotřebiče WLAN (viz WLAN) .

Poznámka
Funkce SmartDevice není k dispozici v následujících zemích: Rusko, Bělorusko, Kazachstán.

3 Ustavení a připojení

3.1 Podmínky instalace

Podmínky instalace jsou rozhodující pro zajištění bezpečného, efektivního a bezporuchového provozu spotřebiče.

- Dodržujte všechny bezpečnostní pokyny.
- Vezměte v úvahu místo instalace a polohu v místnosti.

VÝSTRAHA
Nebezpečí požáru v důsledku nesprávné instalace!
Pokud se síťový kabel nebo zástrčka dotkne zadní strany přístroje, může dojít vlivem vibrací přístroje k poškození síťového kabelu nebo zástrčky a ke zkratu.

▶ Ujistěte se při nastavování přístroje, že pod ním není zaseknutý žádný síťový kabel.
▶ Umístěte přístroj tak, aby se nedotýkal zástrčky nebo síťových kabelů.
▶ Do zásuvek v oblasti zadní strany přístroje nezapojujte žádné přístroje.
▶ Vícenásobné zásuvky nebo rozvodné lišty a další elektronické přístroje (jako např. halogenové transformátory) **neumisťujte a neprovozujte** na zadní straně přístrojů.

VÝSTRAHA
Nebezpečí požáru při vlhkosti!
Když díly vedoucí elektrický proud nebo přívodní elektrický kabel zvlhnou, může dojít ke zkratu.

▶ Přístroj je koncipován pro instalaci v uzavřeném prostoru. Přístroj neprovozujte venku, ani ve vlhkých prostorách či v místech se stříkající vodou.

VÝSTRAHA
Nebezpečí požáru v důsledku úniku chladiva a oleje!
Obsažené chladivo je ekologické, ale hořlavé. Obsažený olej je rovněž hořlavý. Unikající chladivo a olej se mohou při příslušně vysoké koncentraci a v kontaktu se externím tepelným zdrojem vznítit.

▶ Nepoškoďte potrubí okruhu chladiva a kompresor.

3.1.1 Místo instalace

- Spotřebič instalujte a používejte výhradně v uzavřených místnostech.
- Optimálním místem instalace je suchá a dobře větraná místnost.
- Když se spotřebič instaluje ve velmi vlhkém prostředí, může se na vnější straně spotřebiče tvořit kondenzát. Je třeba dbát na správný přívod vzduchu a větrání v místě instalace.
- Čím více chladiva je v přístroji, tím větší musí být prostor, ve kterém je přístroj umístěn. V příliš malých prostorách může při netěsnosti dojít ke vzniku hořlavé směsi plynu a vzduchu. Na 8 g chladiva musí být prostor pro instalaci velký minimálně 1 m^3. Údaje o obsaženém chladivu jsou uvedeny na typovém štítku ve vnitřním prostoru spotřebiče.
- Podlaha v místě instalace musí být vodorovná a hladká.

3.1.2 Poloha v místnosti

- Spotřebič nestavte na přímé sluneční světlo nebo vedle topení apod.
- Spotřebič ustavit instalovat přímo vedle trouby.
- Pokud spotřebič ustavíte přímo vedle trouby, může se spotřeba energie mírně zvýšit. To závisí na délce a intenzitě používání trouby.
- Spotřebič přistavte zadní stranou a při použití dodaných distančních prvků pro odstup od stěny (viz dole) vždy těmito distančními prvky přímo ke stěně.*
- Spotřebič vždy přistavte zadní stranou přímo ke stěně.*
- Použití v oblastech ohrožených výbuchem není přípustné.

3.1.3 Integrace do kuchyňské linky

- Spotřebič můžete s kuchyňskými skříňkami přestavět. (viz 3.13 Zabudování spotřebiče do kuchyňské linky)

3.2 Rozměry spotřebiče

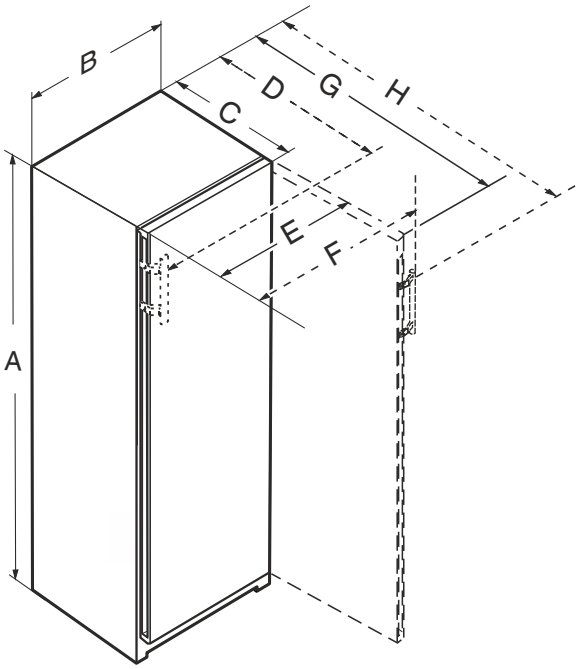

Fig. 2

SR.. 525i	
A (mm)	1855
B (mm)	597
C (mm)	675x
D (mm)	719x
E (mm)	609
F (mm)	654
G (mm)	1215x

*** podle modelu a vybavení**

SR.. 525i	
H (mm)	1222[x]

Pro spotřebiče s pákovou rukojetí

[x] U spotřebičů s přiloženými vymezovači odstupu od stěny se rozměr zvětší o 15 mm (viz 3.8 Montáž vymezovačů odstupu od stěny*) .

3.3 Požadavky na větrání

POZOR
Nebezpečí poškození přehřátím v důsledku nedostatečného větrání!
Při nedostatečném větrání se může poškodit kompresor.
▶ Dbejte na dostatečné větrání.
▶ Dodržujte požadavky na větrání.

Je-li přístroj integrován do kuchyňské linky, je bezpodmínečně nutné dodržet následující požadavky na větrání:*

- Obecně platí: čím větší je větrací profil, tím úsporněji spotřebič funguje.*

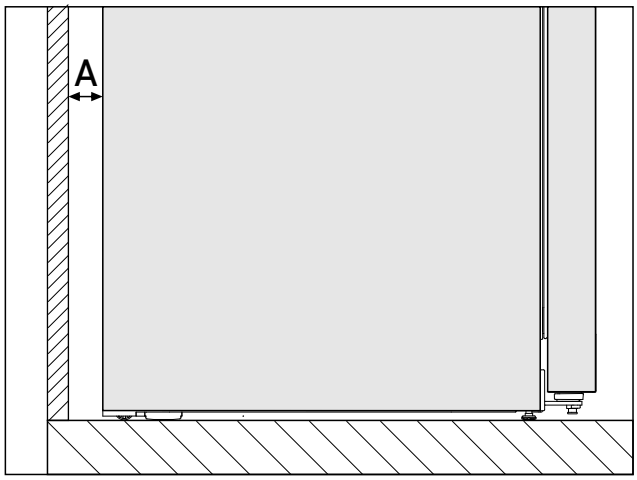

*Fig. 3 **

Vzdálenost od stěny A*
25 mm*

Spotřeba energie byla zjištěna s ohledem na vzdálenost od stěny *Fig. 3 (A)* mezi zadní stranou spotřebiče a stěnou. Pokud je vzdálenost od stěny menší než *Fig. 3 (A)*, nemá to žádný vliv na funkčnost spotřebiče. Při menší vzdálenosti od stěny se může spotřeba energie mírně zvýšit a na zadní stěně spotřebiče může docházet ke kondenzaci.*

3.4 Připojovací rozměry napájecího zdroje

Přípojka k napájecímu zdroji je na zadní straně spotřebiče. Pro bezpečné připojení vašeho spotřebiče zajistěte, aby byly splněny následující předpoklady:

❑ Rozměry pro připojení k napájecímu zdroji jsou známé a dodrží se. Viz tabulka dole.
❑ Připojení k napájecímu zdroji se provádí podle návodu. (viz 3.15 Připojení spotřebiče k elektrickému napájení)

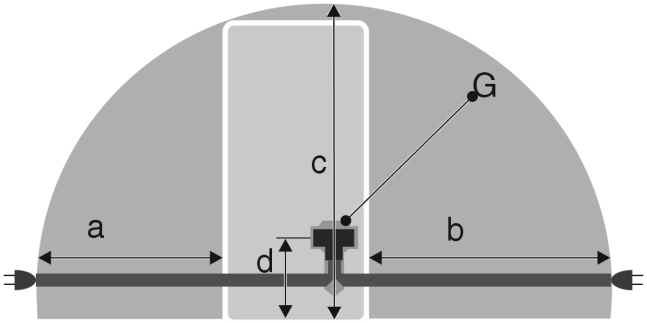

Fig. 4 Chladničky

(a) Maximální dostupná délka přívodního síťového kabelu
(b) Maximální dostupná délka přívodního síťového kabelu
(c) Maximální dostupná svislá délka síťového připojovacího kabelu
(d) Vzdálenost zástrčky spotřebiče od podlahy
(G) Zástrčka spotřebiče

Pro spotřebiče široké 600 mm:	
a	~ 1350 mm
b	~ 1800 mm
c	~ 2050 mm
d	~ 150 mm

3.5 Přeprava spotřebiče

3.5.1 Přeprava spotřebiče pro první uvedení do provozu

Zajistěte, aby byly splněny následující předpoklady:

❑ Spotřebič je zabalený.
❑ Spotřebič stojí vzpřímeně.

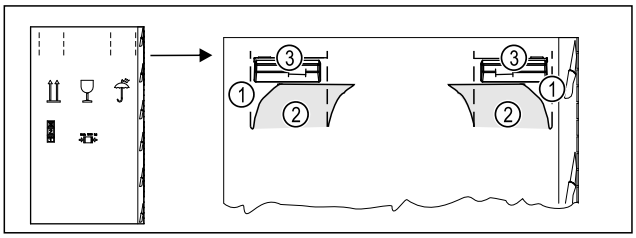

Fig. 5

▶ Vtlačte obalový karton nahoře na perforaci *Fig. 5 (1)*.
▶ Vytáhněte vtlačené spojky *Fig. 5 (2)*.
▷ Pravá a levá rukojeť *Fig. 5 (3)* je viditelná.
▶ Držte spotřebič za rukojeti *Fig. 5 (3)*.
▶ Spotřebič přepravujte pomocí dvou osob.
▶ Vybalte spotřebič. (viz 3.6 Vybalení přístroje)

3.5.2 Přeprava spotřebiče po prvním uvedení do provozu

Při opětovné přepravě nebo přemístění spotřebiče po prvním uvedení do provozu dodržujte následující pokyny.

Zajistěte, aby byly splněny následující předpoklady:

❑ Spotřebič je vyprázdněný.
❑ Spotřebič stojí vzpřímeně.
❑ Spotřebič s dveřmi: Dveře jsou zajištěné proti nechtěnému otevření.

- ❑ Spotřebič s vysouvacím vozíkem: Vysouvací vozík je zajištěný proti nechtěnému otevření.
- ❑ Spotřebič se seřizovacími nožkami: Seřizovací nožky jsou zašroubované.

▶ Držte spotřebič za rukojeti.
▶ Spotřebič přepravujte pomocí dvou osob.

Po přepravě:
▶ Vyšroubujte seřizovací nožky na spotřebiči.
▶ Vyrovnejte spotřebič. (viz 3.10 Vyrovnání přístroje)

3.6 Vybalení přístroje

POZOR
Nebezpečí poškození pohybem spotřebiče!
Pokud budete se spotřebičem pohybovat po podlaze bez ochrany, může spotřebič poškodit podlahu.
▶ Než odstraníte obal spotřebiče, dostatečně zakryjte podlahu.

▶ Zkontrolujte spotřebič a obal: Pokud máte podezření na poškození při přepravě, kontaktujte dodavatele ještě před připojením.

POZOR
Věcné poškození špičatými nebo ostrými předměty!
Pokud při odstraňování obalového materiálu použijete špičaté nebo ostré předměty, můžete spotřebič poškodit.
▶ K odstranění obalového materiálu nepoužívejte žádné špičaté nebo ostré předměty.

▶ Odstraňte obalové materiály.
▶ Spotřebič je umístěn ve správné poloze: Odstraňte ochranné fólie z dveří a bočních stěn.

3.7 Změna strany otvírání dveří

Nástroj

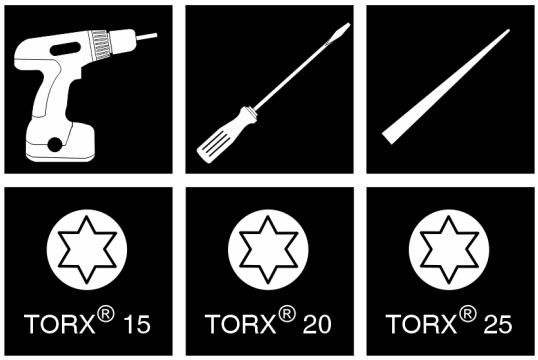

Fig. 6

POZOR
Nebezpečí poškození v důsledku kolize dveří!
Poškození spotřebičů při instalaci Side-by-Side. Nainstalujete-li dva spotřebiče vedle sebe v určitém uspořádání Side-by-Side, je dveřní doraz obou spotřebičů dán z výroby.
▶ InstalaceSide-by-Side: Neměňte dveřní doraz.

U přístrojů **s tlumičem zavírání** platí odstavce:

- ❑ U přístrojů **s** tlumičem zavírání
- ❑ U všech přístrojů

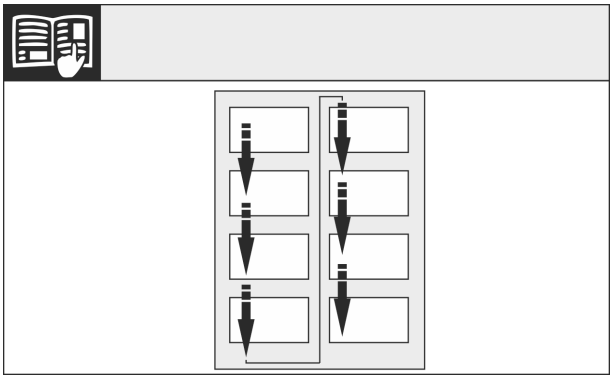

Fig. 7

Dodržujte směr čtení.

3.7.1 Demontáž tlumiče zavírání

U přístrojů s tlumičem zavírání:

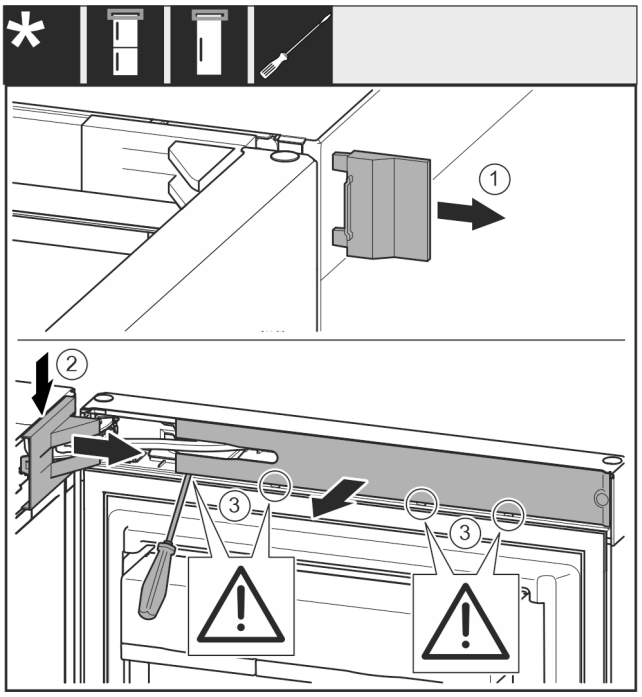

Fig. 8

▶ Otevřete dveře.

POZOR
Nebezpečí poškození šroubovákem!
Pokud poškodíte těsnění dveří, dveře se nebudou správně zavírat a chlazení nebude dostatečné.
▶ Používejte šroubovák jako pomůcku opatrně.
▶ Nepoškoďte těsnění dveří šroubovákem.

▶ Sejměte kryt *Fig. 8 (1)*.
▶ Odjistěte a uvolněte kryt stojanu ložiska *Fig. 8 (2)*.
▶ Sejměte kryt stojanu ložiska *Fig. 8 (2)*.
▶ Plochým šroubovákem vyjměte záslepku *Fig. 8 (3)* a otočte ji ke straně.

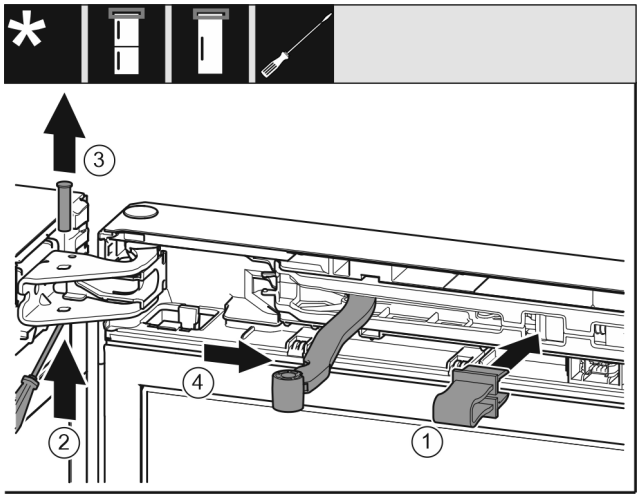

Fig. 9

UPOZORNĚNÍ
Nebezpečí pohmoždění sklopeným kloubem!
▶ Pojistku zaklesněte.

▶ Pojistku *Fig. 9 (1)* nechte zapadnout do otvoru.
▶ Vyšroubujte čep *Fig. 9 (2)*.
▶ Čep *Fig. 9 (3)* vyjměte nahoru.
▶ Otočte kloub *Fig. 9 (4)* směrem ke dveřím.

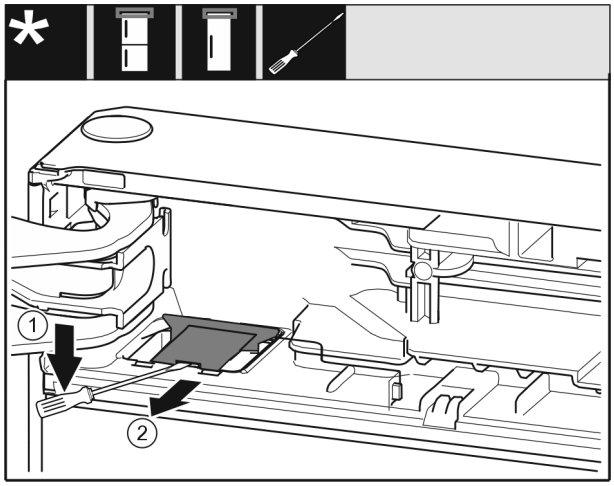

Fig. 10
▶ Plochým šroubovákem uvolněte kryt *Fig. 10 (1)*.
▶ Vyjměte kryt *Fig. 10 (2)*.

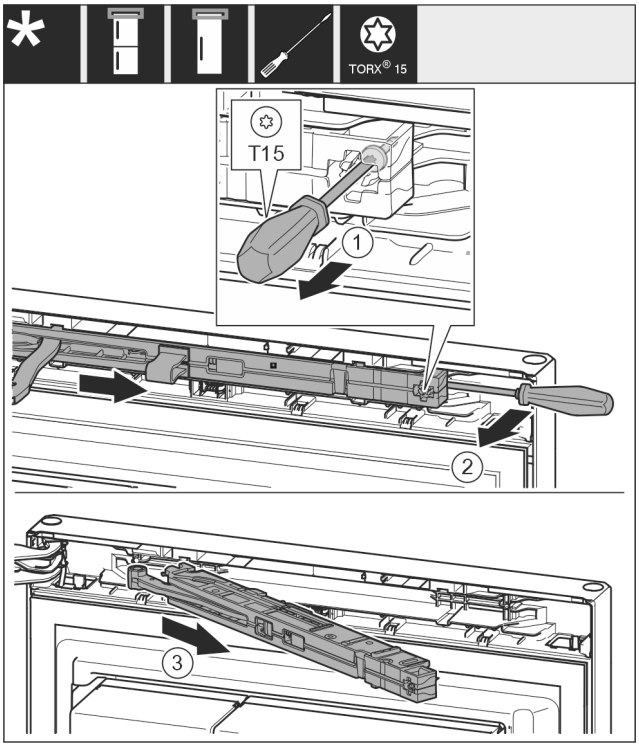

Fig. 11
▶ Šroub *Fig. 11 (1)* na jednotce tlumiče zavírání povolte šroubovákem 14 mm.
▶ Vypačte jednotku tlumiče zavírání *Fig. 11 (2)* na straně madla šroubovákem dopředu.
▶ Vytáhněte jednotku tlumiče zavírání *Fig. 11 (3)*.

3.7.2 Vyprázdnění dveřní přihrádky

▶ Vyjměte potraviny z dveřních přihrádek.
▷ Potraviny nevypadnou z dveří, když je demontujete.

3.7.3 Demontáž dveří

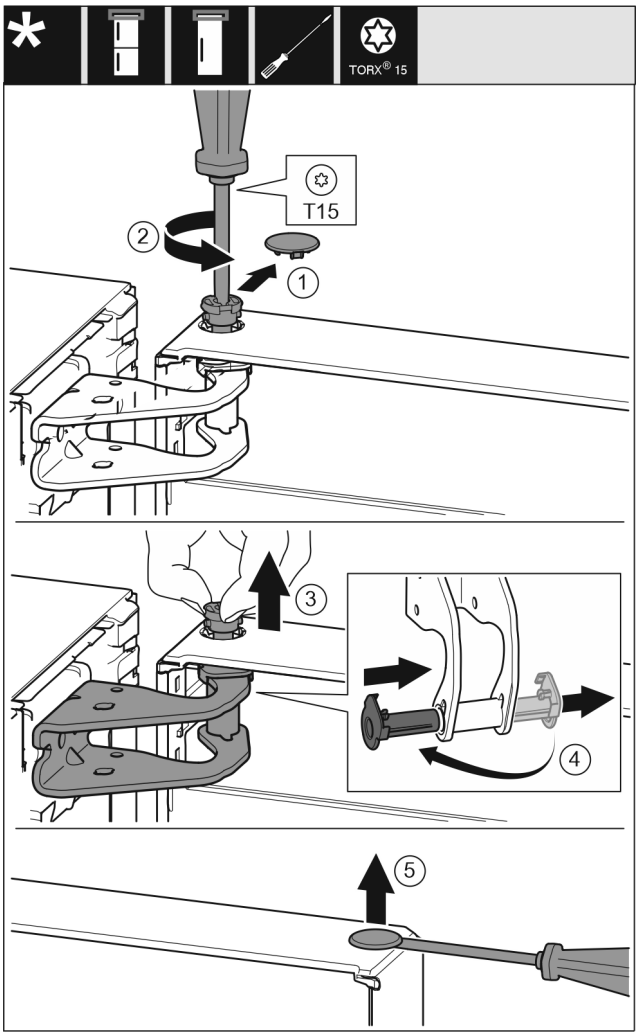

Fig. 12

▶ Opatrně sejměte kryt *(1)*.
▶ Šroubovákem o kousek vyšroubujte čep *(2)*.

UPOZORNĚNÍ
Nebezpečí zranění vyklopenými dveřmi!
Pokud čep zcela odstraníte, dveře se mohou vyklopit a můžete se zranit.
▶ Před odstraněním čepu dveře přidržte.

▶ Dveře držte pevně.
▶ Čep *(3)* vytáhněte prsty.
▶ Vytáhněte ložiskové pouzdro *(4)* z vedení.
▶ Ložiskové pouzdro *(4)* vložte na druhé straně a zaklesněte.
▶ Zvedněte dveře a odstavte je.
▶ Kryt *(5)* opatrně nadzvedněte šroubovákem a odstraňte.

3.7.4 Přemontování horních dílů ložiska

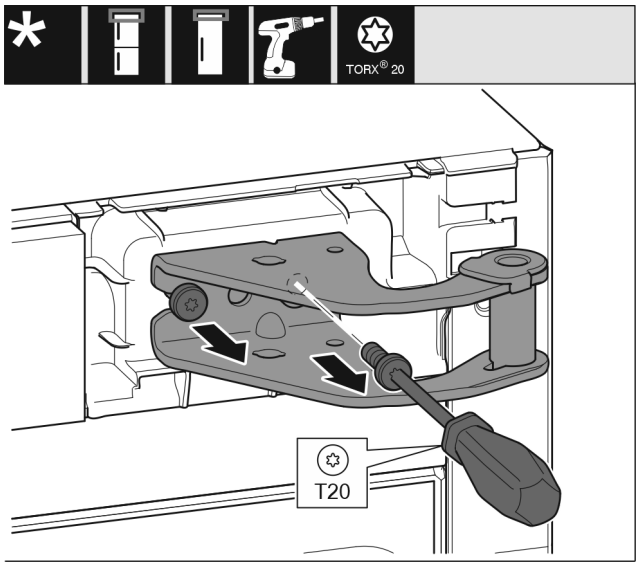

Fig. 13

▶ Vyšroubujte šrouby.
▶ Stojan ložiska nadzvedněte a odstraňte.

VÝSTRAHA
Nebezpečí zranění vypadávajícími dvířky!
Pokud nejsou díly ložiska dostatečně pevně přišroubovány, mohou dveře vypadnout. To může vést k vážným zraněním. Dvířka se navíc řádně nedovírají, takže chlazení pak není dostatečné.
▶ Stojany ložiska / ložiskové čepy přišroubujte momentem 4 Nm.
▶ Zkontrolujte všechny šrouby a popř. je dotáhněte.

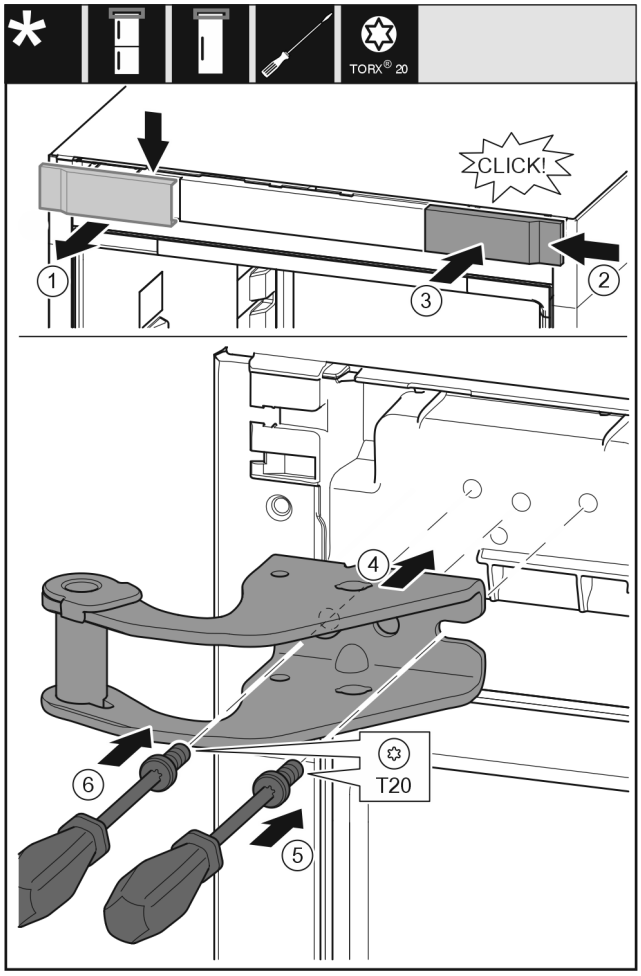

Fig. 14

- ▶ Odeberte kryt *(1)* shora dopředu.
- ▶ Kryt *(2)* otočený o 180° zavěste na druhé straně zprava.
- ▶ Zaklapněte kryt *(3)*.
- ▶ Nasaďte horní stojan ložiska *(4)*.
- ▶ Utáhněte šroub *(5)*.
- ▶ Utáhněte šroub *(6)*.

3.7.5 Přemontování spodního dílu ložiska

U všech přístrojů:

VÝSTRAHA

Nebezpečí zranění vypadávajícími dvířky!
Pokud nejsou díly ložiska dostatečně pevně přišroubovány, mohou dveře vypadnout. To může vést k vážným zraněním. Dvířka se navíc řádně nedovírají, takže chlazení pak není dostatečné.

- ▶ Stojany ložiska / ložiskové čepy přišroubujte momentem 4 Nm.
- ▶ Zkontrolujte všechny šrouby a popř. je dotáhněte.

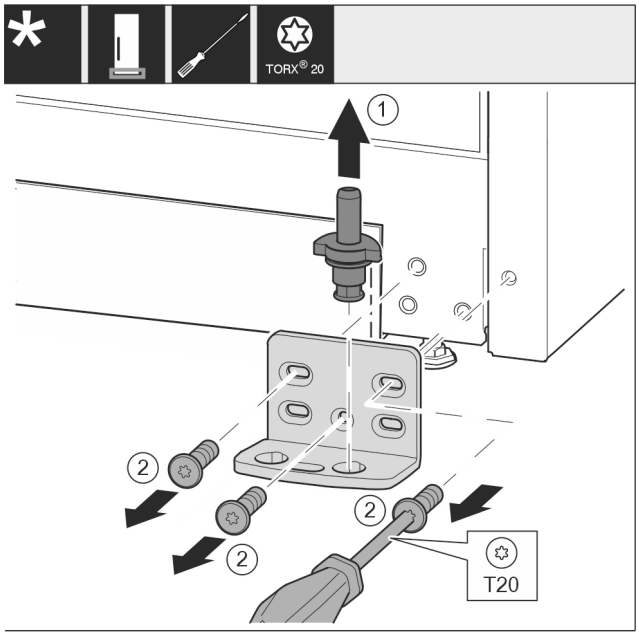

Fig. 15

- ▶ Ložiskový čep *Fig. 15 (1)* celý vytáhněte nahoru.
- ▶ Šroubovákem vyšroubujte šrouby *Fig. 15 (2)* a sejměte stojan ložiska.

U všech přístrojů:

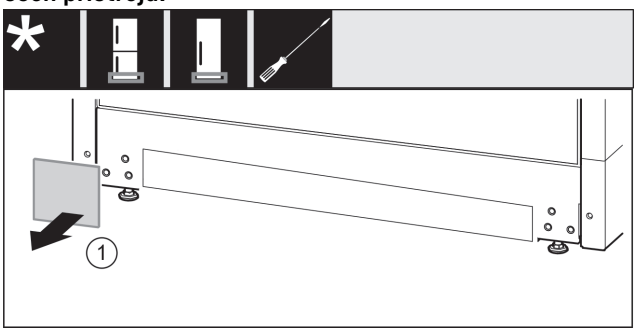

Fig. 16

- ▶ Sejměte kryt *Fig. 16 (1)*.

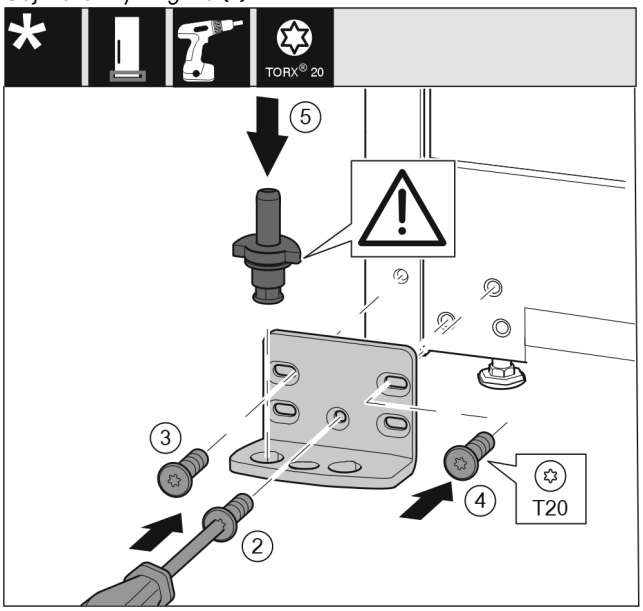

Fig. 17

- ▶ Nasaďte stojan ložiska na druhé straně a přišroubujte pomocí šroubováku. Začněte šroubem *Fig. 17 (2)* dole uprostřed.
- ▶ Utáhněte šroub *Fig. 17 (3)* a šroub *Fig. 17 (4)*.
- ▶ Zcela vložte ložiskový čep *Fig. 17 (5)*. Přitom dávejte pozor, aby zajišťovací vačka směřovala dozadu.

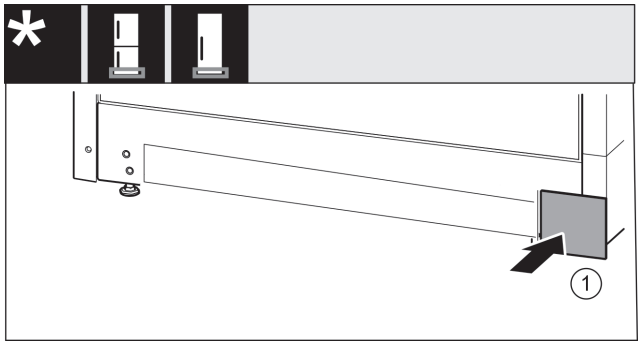

Fig. 18

▶ Kryt *Fig. 18 (1)* opět nasaďte na druhé straně.

3.7.6 Přemontování madel

U všech přístrojů:

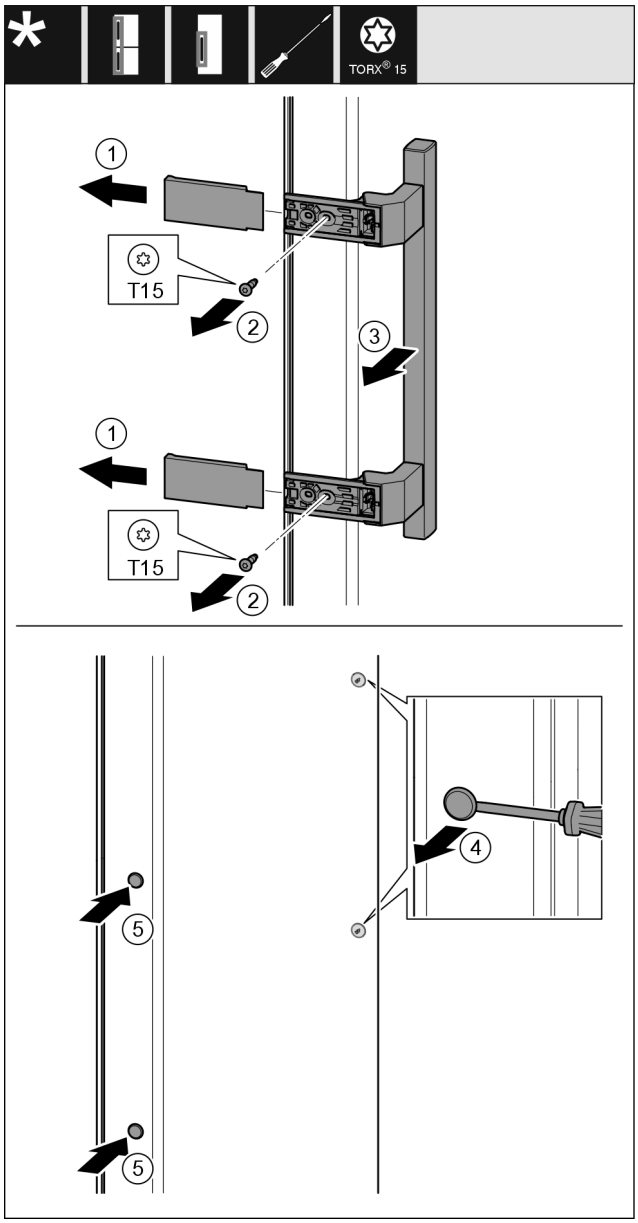

Fig. 19

▶ Stáhněte kryt *Fig. 19 (1)*.
▶ Šroubovákem vyšroubujte šrouby *Fig. 19 (2)*.
▶ Sejměte madlo *Fig. 19 (3)*.
▶ Postranní zátku *Fig. 19 (4)* opatrně plochým šroubovákem nadzvedněte a vytáhněte.
▶ Zátku *Fig. 19 (5)* opět vložte na druhé straně.

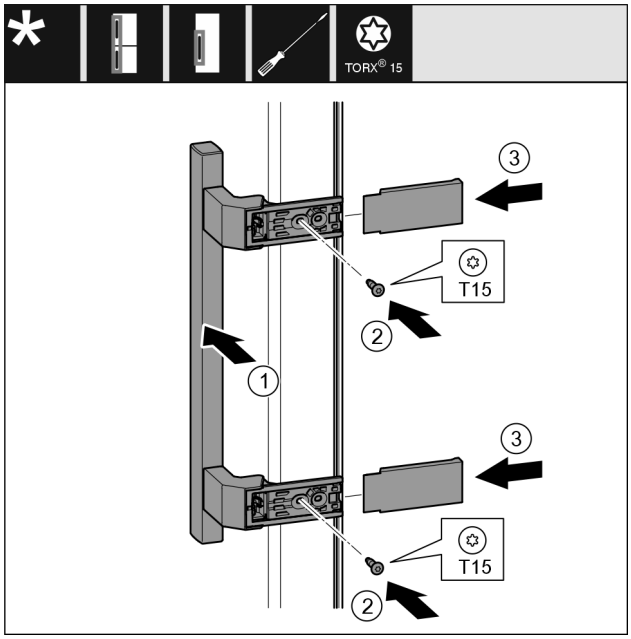

Fig. 20

▶ Nasaďte madlo *Fig. 20 (1)* na protilehlé straně.
▷ Otvory pro šrouby musí ležet přesně nad sebou.
▶ Šroubovákem šrouby *Fig. 20 (2)* pevně utáhněte.
▶ Kryty *Fig. 20 (3)* bočně nasaďte a nasuňte.
▷ Dávejte pozor na správné zaklesnutí.

3.7.7 Montáž dveří

▶ Dveře usaďte na spodním ložiskovém čepu.

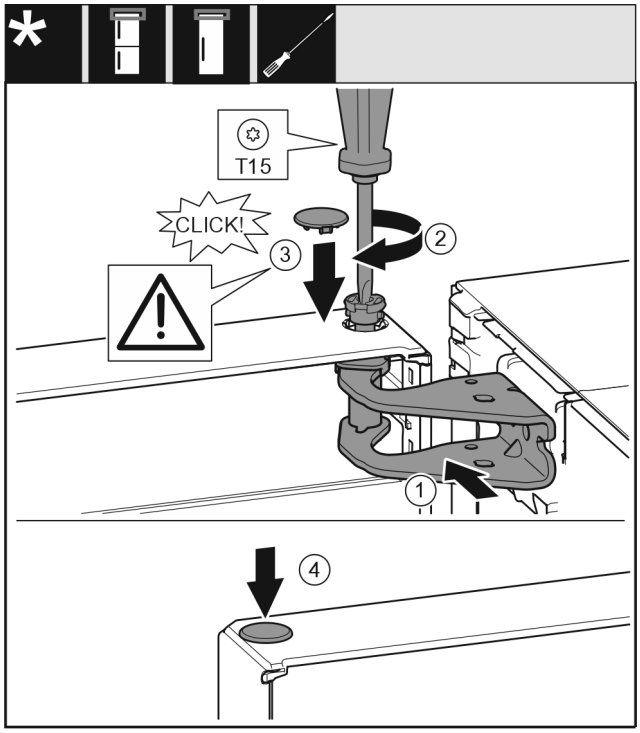

Fig. 21

▶ Dveře nahoře vyrovnejte s otvorem ve stojanu ložiska *Fig. 21 (1)*.
▶ Vložte čep *Fig. 21 (2)* a pevně jej utáhněte šroubovákem.
▶ Nasaďte kryt *Fig. 21 (3)*.
▶ Zkontrolujte, zda kryt *Fig. 21 (3)* doléhá na dveře.
▶ Nasaďte kryt *Fig. 21 (4)*.

3.7.8 Vyrovnání dveří

U všech přístrojů:

VÝSTRAHA
Nebezpečí zranění vypadávajícími dvířky!
Pokud nejsou díly ložiska dostatečně pevně přišroubovány, mohou dveře vypadnout. To může vést k vážným zraněním. Dvířka se navíc řádně nedovírají, takže chlazení pak není dostatečné.
▶ Stojany ložiska přišroubujte momentem 4 Nm.
▶ Zkontrolujte všechny šrouby a popř. je dotáhněte.

▶ Dveře případně pomocí obou podélných otvorů ve spodním stojanu ložiska vyrovnejte tak, aby lícovaly se skříní přístroje. Přiloženým nástrojem T20 k tomu vyšroubujte prostřední šroub ve spodním stojanu ložiska. Nástrojem T20 nebo šroubovákem T20 trochu povolte zbývající šrouby a vyrovnejte přes podélné otvory.
▶ Podepření dveří: Seřizovací nožku pomocí vidlicového klíče SW10 dole na stojanu ložiska vyšroubujte, až přilehne na podlaze, pak šroubujte dále o 90°.

3.7.9 Spotřebiče s tlumičem zavírání: Montáž tlumiče zavírání

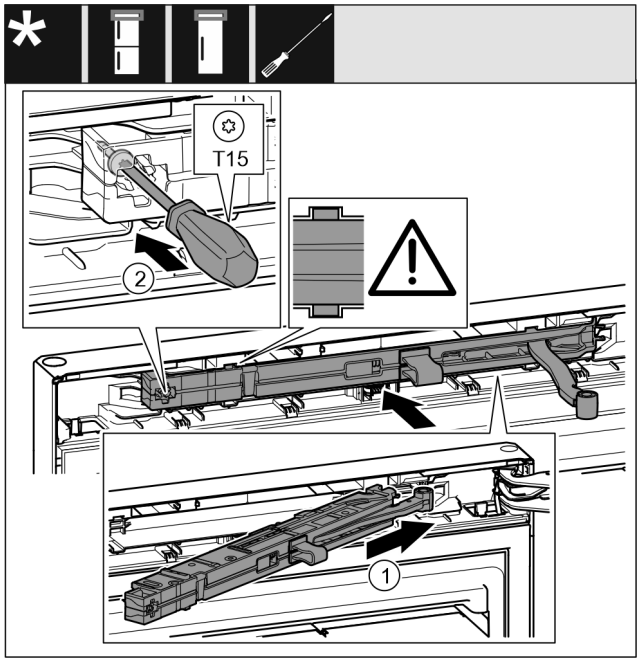

Fig. 22
▶ Jednotku tlumiče zavírání *Fig. 22 (1)* na straně stojanu ložiska zasuňte až na doraz šikmo do vybrání.
▶ Jednotku tlumiče zavírání zcela zasuňte.
▷ Jednotka tlumiče zavírání je správně umístěná, když je žebro jednotky tlumiče zavírání ve vedení ve skříni.
▶ Šroubovákem šroub *Fig. 22 (2)* pevně utáhněte.

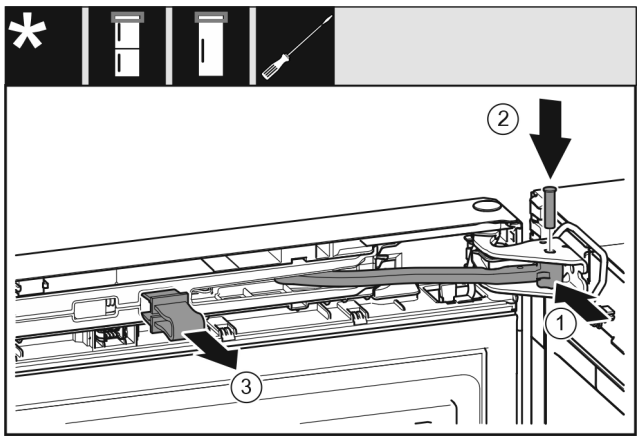

Fig. 23
Dveře jsou otevřené o 90°.
▶ Otočte kloub *Fig. 23 (1)* ve stojanu ložiska.
▶ Vložte čep *Fig. 23 (2)* do stojanu ložiska a kloubu. Přitom dávejte pozor, aby byla zajišťovací vačka správně usazena v drážce.
▶ Pojistku *Fig. 23 (3)* vytáhněte.

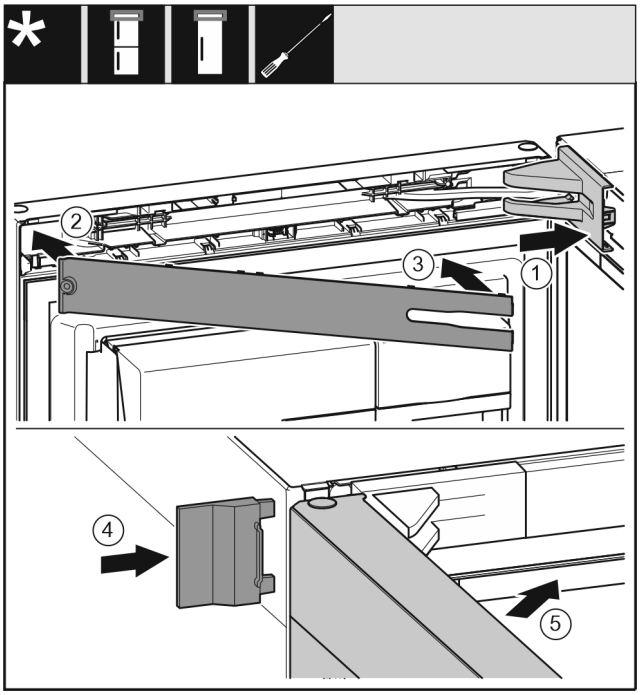

Fig. 24
▶ Nasaďte a zaklapněte kryt stojanu ložiska *Fig. 24 (1)*, příp. opatrně přitlačte od sebe.
▶ Nasaďte záslepku *Fig. 24 (2)*.
▶ Záslepku *Fig. 24 (3)* sklopte a zaklapněte.
▶ Vnější kryt *Fig. 24 (4)* nasuňte.
▶ Zavřete horní dveře *Fig. 24 (5)*.

3.8 Montáž vymezovačů odstupu od stěny*

S vymezovači odstupu od stěny docílí váš spotřebič deklarované spotřeby energie a při vyšší vlhkosti okolí se netvoří žádná kondenzační voda. Spotřebič je bez použití vymezovačů odstupu od stěny zcela funkční, má však nepatrně vyšší spotřebu energie.

Pokud vložíte vymezovače odstupu od stěny, hloubka spotřebiče se zvětší o cca 15 mm.*

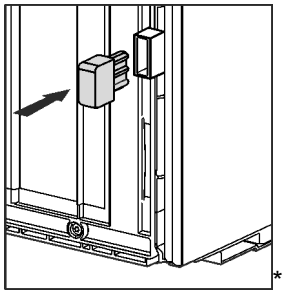
*

▶ Spotřebič s přiloženými vymezovači odstupu od stěny: Namontujte vymezovače odstupu od stěny na zadní stranu spotřebiče nalevo i napravo dolů.

3.9 Instalace přístroje

UPOZORNĚNÍ
Nebezpečí zranění těžkým spotřebičem!
▶ Spotřebič musí na místo instalace přepravovat dvě osoby.

VÝSTRAHA
Nebezpečí požáru z důvodu zkratu!
▶ Když nainstalujete spotřebič: Neohýbejte, neskřípněte nebo nepoškozujte přívodní síťový kabel.
▶ Spotřebič neprovozujte s vadným přívodním kabelem.

VÝSTRAHA
Nebezpečí požáru a poškození!
▶ Na přístroj nepokládejte přístroje produkující teplo, např. mikrovlnou troubu, opékač topinek apod.!

Zajistěte, aby byly dodrženy následující předpoklady:
❑ Přístroj přesouvejte výhradně nenaplněný.
❑ Přístroj instalujte výhradně s pomocí.

▶ Z přiloženého balení vyjměte přívodní síťový kabel.
▶ Zapojte zásuvku chladicího zařízení přívodního síťového kabelu zcela do zástrčky spotřebiče na zadní straně spotřebiče. Dbejte na pevné usazení zásuvky chladicího zařízení.
▶ Síťovou zástrčku v případě potřeby položte s pomocí kabelu k volné zásuvce.

3.10 Vyrovnání přístroje

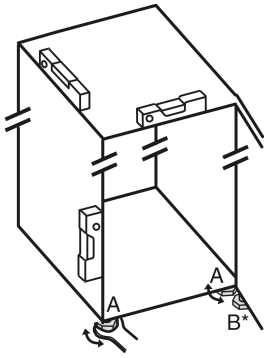

Fig. 25

▶ Seřizovací nožky *Fig. 25 (A)* vyšroubujte pomocí přiloženého vidlicového klíče a pomocí vodováhy, dokud nebude spotřebič pevně vyrovnaný.

UPOZORNĚNÍ
Nebezpečí zranění a poškození v důsledku převržení spotřebiče!
Nedoléhá-li dodatečná seřizovací nožka na dolním stojanu ložiska správně na zem, může se spotřebič převrhnout. To může vést k věcným škodám a zraněním.
▶ Přídavnou seřizovací nožku na stojanu ložiska vyšroubujte podle pokynu.

▶ Seřizovací nožku *Fig. 25 (B)* na stojanu ložiska vytáčejte pomocí přiloženého vidlicového klíče, až dosedne na zem.
▶ Seřizovací nožku *Fig. 25 (B)* otáčejte dál o 90°.
▷ Spotřebič je vyrovnaný.

3.11 Po instalaci

▶ Odstraňte všechny přepravní pojistky.
▶ Z vnějšku skříně stáhněte ochranné fólie.
▶ Z ozdobných lišt stáhněte ochranné fólie.*
▶ Z nerezové zadní stěny stáhněte ochranné fólie.
▶ Vyčistěte spotřebič. (viz návod k použití)
▶ Poznamenejte si typ (model, číslo), název spotřebiče, číslo spotřebiče/sériové číslo, datum nákupu a adresu prodejce.

3.12 Instalace více spotřebičů

Spotřebiče jsou vyvinuty pro různé druhy instalace. Pokud chcete umístit více spotřebičů vedle sebe nebo na sebe, zajistěte, aby byly splněny následující předpoklady:
❑ Vedle sebe nebo na sebe umisťujte výhradně takové spotřebiče, které byly pro tento účel vyvinuty.
❑ Všímejte si poznámek a následující tabulky.

POZOR
Nebezpečí poškození vlivem kondenzátu!
▶ Spotřebič neinstalujte přímo vedle jiného chladicího nebo mrazicího přístroje.

Model	Druh instalace
všechny modely	jednotlivě
Modely, jejichž modelové označení začíná na **S...**.	vedle sebe „Side-by-Side“ (SBS)
Modely bez vyhřívání boční stěny	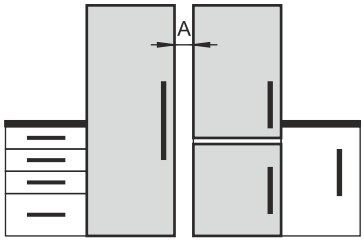 **Vedle sebe:** Umístěte spotřebiče od sebe ve vzdálenosti **A** 70 mm. Pokud tuto vzdálenost nedodržíte, na bočních stěnách mezi spotřebiči se vytvoří kondenzační voda. 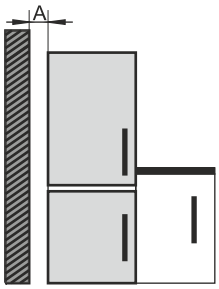 **Na vnější stěně:** Ve vzdálenosti **A** proveďte umístění jako u umístění vedle sebe. Pokud tuto vzdálenost nedodržíte, může se na boční stěně spotřebiče vytvářet kondenzační voda.

Modely a jejich druh instalace

Přístroje sestavte podle samostatných návodů k montáži.

3.13 Zabudování spotřebiče do kuchyňské linky

Spotřebič můžete zabudovat do kuchyňské linky. Dodržujte při tom následující podmínky instalace:

- Pokud nad spotřebič montujete nástavnou skříňku, musíte na zadní straně nástavné skříňky zajistit průřez ventilace s odpovídající hloubkou.
- Pokud spotřebič se závěsem umístíte vedle stěny, musíte dodržet odstup od stěny.
- Aby bylo možné dveře zcela otevřít, musí spotřebič vyčnívat o tloušťku přední strany. V závislosti na hloubce výklenku může spotřebič vyčnívat dále.

Poznámka
Sadu pro omezení úhlu otevření dvířek na 90° lze u spotřebičů s tlumičem zavírání objednat v zákaznickém servisu.

VÝSTRAHA
Nebezpečí požáru z důvodu zkratu!
▶ Když nainstalujete spotřebič: Neohýbejte, neskřípněte nebo nepoškozujte přívodní síťový kabel.
▶ Spotřebič neprovozujte s vadným přívodním kabelem.

Zajistěte, aby byly splněny následující předpoklady:

❑ Zásuvka je snadno přístupná a není umístěná za spotřebičem.
❑ Jsou dodrženy požadavky na větrání. (viz 3.3 Požadavky na větrání)
❑ Jsou zohledněny připojovací rozměry. (viz 3.15 Připojení spotřebiče k elektrickému napájení)
❑ Jsou namontovány vymezovače odstupu od stěny.*

3.13.1 Rozměry výklenku pro spotřebiče s pákovou rukojetí

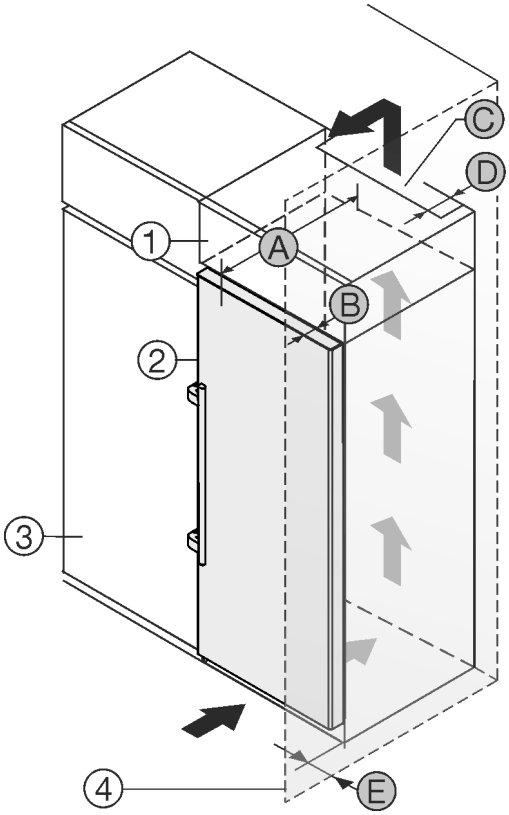

Fig. 26

(1) Nástavná skříňka
(2) Přístroj
(3) Kuchyňská skříň
(4) Stěna
(A) Hloubka spotřebiče
(B) Hloubka dvířek
(C) Ventilační průřez
(D) Vzdálenost zadní strany spotřebiče
(E) Vzdálenost ke straně přístroje

Spotřebiče s pákovou rukojetí:	
A	675 mm[x]
B	75 mm
C	min. 300 cm²
D	min. 50 mm
E	min. 57 mm

[x] U spotřebičů s vymezovači odstupu od stěny se rozměr zvětší o 15 mm.*

3.14 Likvidace obalu

VÝSTRAHA
Nebezpečí udušení balicím materiálem a fólií!
▶ Nenechte děti, aby si hrály s balicím materiálem.

Obal je vyroben z recyklovatelného materiálu:

- Vlnitá lepenka/lepenka
- Díly z napěněného polystyrénu
- Fólie a sáčky z polyetylénu
- Stahovací pásky z polypropylénu
- přibitý dřevěný rám s podložkou z polyetylenu*

▶ Balicí materiál dopravte na oficiální sběrné místo.

3.15 Připojení spotřebiče k elektrickému napájení

VÝSTRAHA
Nebezpečí úrazu elektrickým proudem a zranění v důsledku poškození spotřebiče nebo poškozeného přívodního kabelu! Ohrožení života a řezná poranění. Pokud došlo během přepravy k poškození spotřebiče nebo přívodního kabelu, můžete být usmrceni zásahem elektrickým proudem. Kromě toho se můžete přivodit řezné poranění o poškozené části skříně spotřebiče.
▶ Po přepravě zkontrolujte spotřebič a přívodní kabel, zda u nich nedošlo k poškození.
▶ Spotřebič za žádných okolností neuvádějte do provozu, pokud je spotřebič nebo přívodní kabel poškozen.
▶ Kontaktujte zákaznický servis.

Spotřebič připojíte k elektrické síti pomocí samostatně dodávaného přívodního síťového kabelu. Přívodní síťový kabel má na jednom konci zásuvku chladicího zařízení a na druhém konci síťovou zástrčku.

Zajistěte, aby byly splněny následující předpoklady:

- Spotřebič ani přívodní síťový kabel jsou nepoškozené.
- Spotřebič je předpisově ustavený. (viz 3.8 Montáž vymezovačů odstupu od stěny*)
- Požadavky na elektrické připojení jsou splněny.
- Rozměry pro předpisové připojení jsou známy a dodrženy. (viz 3.4 Připojovací rozměry napájecího zdroje)
- Síťové napětí a frekvence odpovídají údajům na typovém štítku.
- Zásuvka má předpisové uzemnění a elektrické jištění.

- Vybavovací proud jističe je mezi 10 A a 16 A.
- Zásuvka je snadno přístupná a není umístěná za spotřebičem. (viz 3.4 Připojovací rozměry napájecího zdroje)

POZOR
Nebezpečí poškození v důsledku nesprávného provozu!
Poškození elektrických komponent spotřebiče.
▶ Používejte pouze dodané přívodní kabely.

VÝSTRAHA
Nebezpečí požáru v důsledku nesprávného připojení!
Popáleniny.
Poškození spotřebiče.
▶ Nepoužívejte prodlužovací kabely.
▶ Nepoužívejte rozvodné lišty.

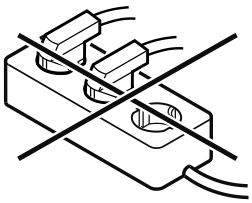

POZOR
Nebezpečí poškození v důsledku nesprávného připojení!
Poškození spotřebiče.
▶ Přístroj nepřipojujte k ostrůvkovým střídačům, jako např. solárním elektrárnám a benzínovým generátorům.

▶ Síťovou zástrčku přívodního síťového kabelu připojte na zdroj napětí. Dbejte na pevné usazení síťové zástrčky v zásuvce.
▷ Na displeji se zobrazí logo Liebherr.
▷ Zobrazení přejde do symbolu Standby.
▷ Pokud není do 60 sekund provedená žádná akce: Symbol Standby vybledne nebo zmizí.
▷ Spotřebič je připojený. První uvedení do provozu viz následující kapitola nebo návod k použití.

4 Princip funkce displeje Touch & Swipe

Spotřebič ovládáte displejem Touch & Swipe. Pomocí displeje Touch & Swipe (dále jen „displej“) vybíráte funkce spotřebiče klepnutím na ně nebo posunutím. Pokud po dobu 10 sekund neprovedete na displeji žádnou akci, přejde displej buď zpět do nadřazeného menu, nebo přímo na zobrazení stavu.

4.1 Navigace a vysvětlení symbolů

Na obrázcích jsou použity různé symboly pro navigaci pomocí displeje. Následující tabulka tyto symboly popisuje.

Symbol	Popis
	Dotkněte se krátce displeje: Aktivuje/deaktivuje funkci. Potvrzení výběru. Otevřete podmenu.
	Dotkněte se displeje s určeným časem (např. 3 sekundy): Aktivace/deaktivace funkce nebo hodnoty.
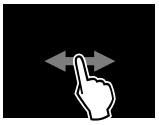	**Posouvání doprava nebo doleva:** Navigujte v menu.
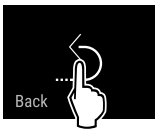	**Krátce se dotkněte symbolu Zpět:** Skok o jednu úroveň menu zpět.
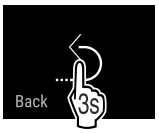	**Dotkněte se dlouze symbolu Zpět po dobu 3 sekund:** Skok zpět na zobrazení stavu.
	Šipka s hodinami: Trvá déle než 10 sekund, než se na displeji zobrazí následující zobrazení.
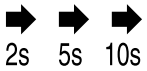	**Šipka s časovým údajem:** Trvá uvedený čas, než se na displeji zobrazí následující zobrazení.
	Symbol „Otevřít menu nastavení“: Přejděte do menu nastavení a otevřete menu nastavení. V případě potřeby: Přejděte v menu nastavení na požadovanou funkci. (viz 4.2.1 Otevření menu nastavení)
	Otevřete symbol „Rozšířené menu“: Přejděte do rozšířeného menu a otevřete rozšířené menu. V případě potřeby: Přejděte v rozšířeném menu na požadovanou funkci. (viz 4.2.2 Otevření rozšířeného menu)
Žádná akce po dobu 10 sekund	Pokud po dobu 10 sekund neprovedete na displeji žádnou akci, přejde displej buď zpět do nadřazeného menu, nebo přímo na zobrazení stavu.
Zavřete a znovu otevřete dveře.	Zavřete-li dveře a ihned je opět otevřete, přejde zobrazení přímo zpět na zobrazení stavu.

Poznámka: Obrázky displeje jsou uvedeny s anglickými výrazy.

4.2 Menu

Funkce spotřebiče jsou rozděleny do různých menu:

Menu	Popis
Hlavní menu	Po zapnutí spotřebiče se automaticky zobrazí hlavní menu. Odtud přejdete k nejdůležitějším funkcím spotřebiče, menu nastavení a rozšířenému menu.
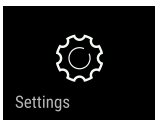 Menu pro nastavení	Menu nastavení obsahuje další funkce pro nastavení spotřebiče.

Menu	Popis
Rozšířené menu	Rozšířené menu obsahuje speciální funkce pro nastavení spotřebiče. Přístup do rozšířeného menu je chráněný číselným kódem **1 5 1**.

4.2.1 Otevření menu nastavení

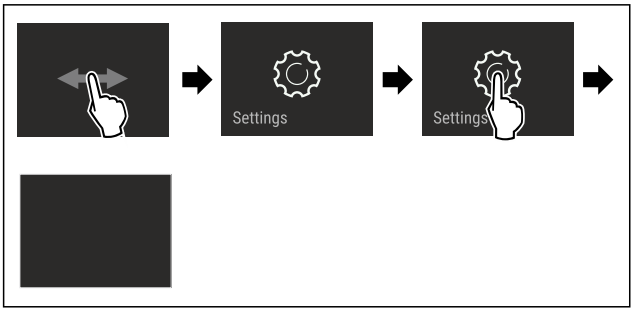

Fig. 27 Ilustrační zobrazení

▶ Proveďte kroky manipulace podle obrázku.
▷ Menu nastavení je otevřené.
▶ V případě potřeby: Přejděte na požadovanou funkci.

4.2.2 Otevření rozšířeného menu

Fig. 28

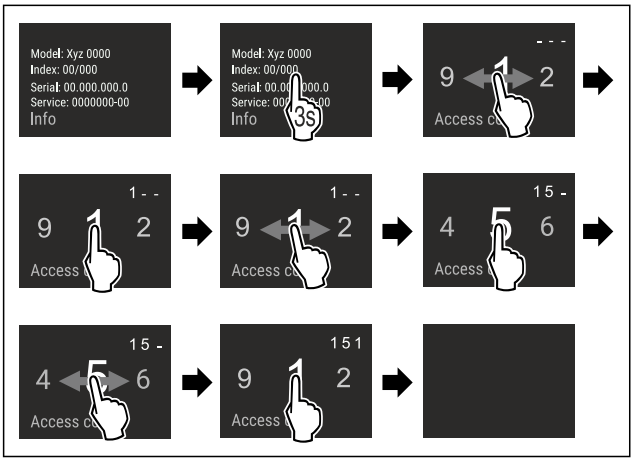

*Fig. 29 Ilustrační zobrazení, přístup s číselným kódem **151***

▶ Proveďte kroky manipulace podle obrázku.
▷ Rozšířené menu je otevřené.
▶ V případě potřeby: Přejděte na požadovanou funkci.

4.3 Klidový režim

Pokud se displeje nedotknete po dobu 1 minuty, přepne se do klidového režimu. V klidovém režimu je jas zobrazení ztlumený.

4.3.1 Ukončení klidového režimu

▶ Prstem se krátce dotkněte displeje.
▷ Klidový režim je ukončený.

5 Uvedení do provozu

5.1 Zapnutí spotřebiče (první uvedení do provozu)

Zajistěte, aby byly splněny následující předpoklady:

- ❑ Přístroj je nainstalovaný a připojený podle návodu k montáži.
- ❑ Všechny lepicí pásky, lepicí a ochranné fólie a rovněž přepravní pojistky ve spotřebiči a na něm jsou odstraněny.
- ❑ Všechny reklamní letáky jsou ze zásuvek vyjmuté.
- ❑ Princip funkce displeje Touch & Swipe je známý. (viz 4 Princip funkce displeje Touch & Swipe)

Zapněte přístroj přes displej Touch & Swipe:

▶ Když je displej v klidovém režimu: Dotkněte se krátce displeje.
▶ Proveďte kroky manipulace podle obrázku.

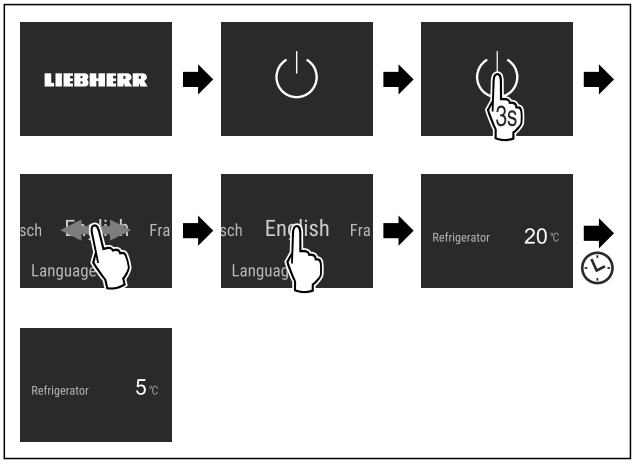

Fig. 30 Ilustrační zobrazení

▷ Zobrazí se zobrazení stavu.
▷ Spotřebič chladí na cílovou teplotu nastavenou z výroby.
▷ Spotřebič se spustí v demo režimu (zobrazí se zobrazení stavu s nápisem DEMO): Pokud se spotřebič spustí v demo režimu, můžete demo režim během následujících 5 minut deaktivovat. (viz Demo režim)

Další informace:

- SmartDevice uveďte do provozu. (viz 2.3 SmartDevice) a (viz WLAN)

Poznámka
Výrobce doporučuje:
▶ Vkládání potravin: Počkejte cca 6 hodin, až bude dosažena nastavená teplota.
▶ Dodržujte pokyny ke skladování. (viz 6.1 Pokyny ke skladování)

Poznámka
Příslušenství dostanete v obchodě Liebherr-Hausgeräte na adrese home.liebherr.com/shop/de/deu/zubehor.html.

6 Uskladnění

6.1 Pokyny ke skladování

VÝSTRAHA
Nebezpečí požáru způsobené elektrickými spotřebiči!
Pokud používáte elektrické spotřebiče v části spotřebiče určené pro potraviny, může dojít k požáru.
▶ Nepoužívejte v potravinovém prostoru spotřebiče žádné elektrické spotřebiče, pokud nejsou doporučené výrobcem.

Poznámka
Spotřeba energie stoupá a chladicí výkon se zmenšuje, pokud nestačí ventilace.
▶ Nechte vždy volnou vzduchovou štěrbinu.

Dodržujte následující zadání pro skladování:
- Nechte volnou vzduchovou štěrbinu na ventilátoru.
- Potraviny, které snadno přijímají nebo uvolňují zápach nebo chuť, zabalte do uzavřených nádob nebo zakryjte.
- Syrové maso nebo ryby zabalte do čistých, uzavřených nádob. Tím se zabrání tomu, aby se maso nebo ryby dotýkaly jiných potravin nebo na ně kapaly.
- Tekutiny uchovávejte v uzavřených nádobách.
- Potraviny skladujte s odstupy, aby vzduch mohl dobře cirkulovat.
- Potraviny skladujte podle pokynů na obalu.
- Vždy dodržujte minimální datum spotřeby uvedené na obalu.

Poznámka
Nedodržení těchto zásad může vést ke zkažení potravin.

6.2 Chladnička

Vlivem cirkulace vzduchu vznikají v chladničce zóny s rozdílnými teplotami. Jednotlivé teplotní zóny najdete v přehledu spotřebičů a vybavení. (viz 2.2 Přehled spotřebičů a vybavení)

6.2.1 Třídění potravin

▶ Horní oblast a dveře: Máslo, sýry, konzervy a tuby.
▶ Nejchladnější teplotní zóna: Skladujte potraviny, které se snadno kazí, jako hotová jídla, maso a uzeniny.
▶ Nejspodnější úložiště: Skladujte syrové maso nebo ryby.

6.3 EasyFresh

EasyFresh se hodí pro nezabalené potraviny, jako je ovoce a zelenina.

Poznámka
▶ Nakrájené citrusy (např. plátky citronu nebo pomeranče) skladujte v nádobě.

Vlhkost vzduchu v zásuvce závisí na obsahu vlhkosti vložených potravin a na četnosti otvírání. Vlhkost vzduchu můžete regulovat. (viz 9.6 Víko zásuvky schránky EasyFresh)

6.3.1 Třídění potravin

▶ Skladujte nezabalené ovoce a zeleninu.
Při příliš vysoké vlhkosti:
▶ Regulujte vlhkost vzduchu.

6.4 Doba skladování

Uvedené doby skladování jsou orientační hodnoty.
U potravin s uvedením minimální trvanlivosti platí vždy datum uvedené na obalu.

6.4.1 Chladnička

Platí minimální datum spotřeby uvedené na obalu.

7 Úspora energie

- Je třeba stále dbát na správný přívod vzduchu a odvětrávání. Nezakrývejte ventilační otvory, příp. mřížky.
- Větrací štěrbiny nikdy nezakrývejte.
- Spotřebič nestavte na přímé sluneční světlo nebo vedle topení apod.
- Pokud spotřebič ustavíte přímo vedle trouby, může se spotřeba energie mírně zvýšit. To závisí na délce a intenzitě používání trouby.
- Spotřeba energie závisí na podmínkách instalace, např. na okolní teplotě . Při vyšší okolní teplotě se může spotřeba energie zvýšit.
- Přístroj otvírejte na co nejkratší dobu.
- Čím nižší teplota je nastavena, tím vyšší je spotřeba energie.
- Potraviny ukládejte roztříděné: home.liebherr.com/food.
- Všechny potraviny uchovávejte dobře zabalené a zakryté. Zamezí se tak tvorbě jinovatky.
- Potraviny vyjímejte jen po nezbytně nutnou dobu, aby se příliš neohřály.
- Vkládání horkých jídel: nejprve nechte zchladnout na pokojovou teplotu.
- Při delší dovolené použijte funkci HolidayMode (viz HolidayMode) .

8 Obsluha

8.1 Ovládací a indikační prvky

8.1.1 Zobrazení stavu

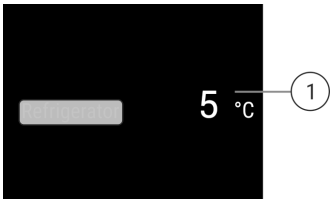

Fig. 31 Zobrazení stavu zobrazuje skutečnou teplotu.
(1) Ukazatel teploty v chladničce

8.1.2 Symboly indikace

Symboly indikace informují o aktuálním stavu přístroje.

Symbol	Stav přístroje
	Standby Přístroj nebo teplotní zóna jsou vypnuty.
	Pulsující číslo Přístroj pracuje. Teplota pulsuje, dokud není dosaženo nastavené hodnoty.

Symbol	Stav přístroje
	Pulsující symbol Přístroj pracuje. Provede se nastavení.

8.2 Funkce spotřebiče

8.2.1 Poznámky k funkcím spotřebiče

Funkce spotřebiče jsou z výroby nastavené tak, aby byl spotřebič plně funkční.

Před změnou, aktivací nebo deaktivací funkcí spotřebiče se ujistěte, že jsou splněny následující požadavky:

- ❑ Přečetli jste si popisy fungování displeje a porozuměli tomu. (viz 4 Princip funkce displeje Touch & Swipe)
- ❑ Seznámili jste se s ovládacími a zobrazovacími prvky spotřebiče.

Vypnutí a zapnutí spotřebiče

Tato funkce slouží k vypnutí a zapnutí celého spotřebiče.

Vypnutí spotřebiče

Pokud spotřebič vypnete, dříve provedená nastavení zůstanou uložená.

Zajistěte, aby byly splněny následující předpoklady:

- ❑ Pokyny k jednání (viz 12 Odstavení z provozu) jsou provedené.

Fig. 32

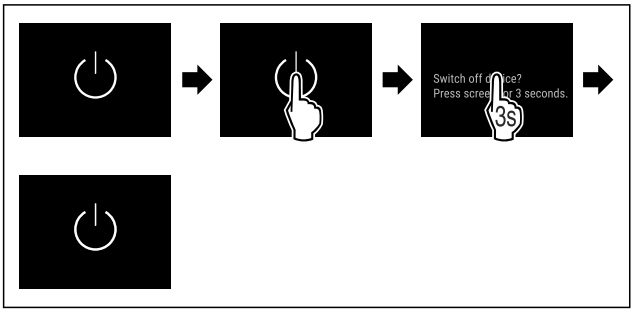

Fig. 33

▶ Proveďte akční kroky podle obrázku.
▷ Spotřebič je vypnutý.
▷ Na displeji se objeví symbol Standby.
▷ Displej zčerná.

Zapnutí spotřebiče

Když se displej nachází v klidovém režimu:

▶ Dotkněte se krátce displeje.

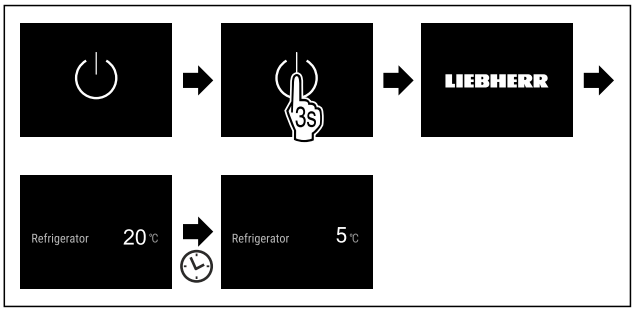

Fig. 34 Ilustrační zobrazení

▶ Proveďte akční kroky podle obrázku.
Když se spotřebič spustí v demo režimu:
▶ Deaktivace demo režimu. (viz Deaktivace demo režimu)
▷ Spotřebič je zapnutý.
▷ Dříve provedená nastavení jsou obnovená.
▷ Spotřebič chladí na nastavenou cílovou teplotu.

Teplota

Pomocí této funkce nastavíte teplotu.

Teplota závisí na těchto faktorech:

- Četnost otevírání dveří
- Doba trvání otevření dveří
- Teplota místnosti v místě instalace
- Druh, teplota a množství potravin

Teplotní zóna	Továrně nastavená teplota	Doporučené nastavení
Chladnička	5 °C	4 °C

Nastavení teploty

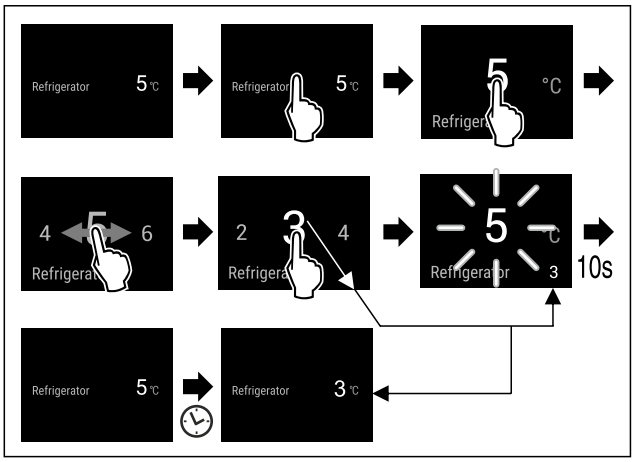

Fig. 35 Ilustrační zobrazení

▶ Proveďte akční kroky podle obrázku.
▷ Teplota je nastavena.

D-Value

Pomocí této funkce nastavíte D-Value.

Hodnota D-Value udává, zda chladničku používáte se suchou zadní stěnou nebo bez suché zadní stěny. Zadní stěna je při expedici namontovaná ve spotřebiči. Hodnota D-Value je přednastavená na D1.

Zadní stěnu můžete kvůli čištění vyjmout. Chcete-li spotřebič používat bez zadní stěny, musíte nastavit hodnotu D-Value na D2.

Poznámka
Deklarovaná spotřeba energie byla změřena bez suché zadní stěny. Spotřebič je plně funkční se suchou zadní stěnou, má však nepatrně vyšší spotřebu energie.
Liebherr doporučuje:
▶ Provozujte přístroj se suchou zadní stěnou pro zabránění viditelnému kondenzátu a namrzání potravin.

Nastavení D-Value

Fig. 36

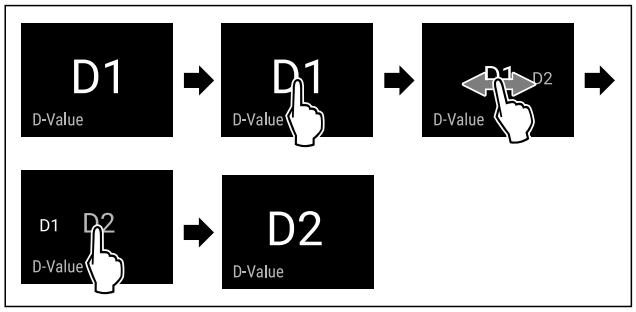

Fig. 38 Ilustrační zobrazení: Přejděte z D1 na D2.
▶ Proveďte akční kroky podle obrázku.
▷ D-Value je nastavená.

SuperCool

Pomocí této funkce aktivujete nebo deaktivujete režim SuperCool. Pokud aktivujete režim SuperCool, spotřebič zvýší chladicí výkon. Tím se dosáhne nižších chladicích teplot. Pokud chcete rychle zchladit velké množství potravin, můžete aktivovat funkci SuperCool.

Když je funkce aktivní, pracuje spotřebič s vyšším výkonem. Tím mohou být pracovní zvuky spotřebiče dočasně hlasitější a zvýší se spotřeba energie.

Aktivace SuperCool

Okamžik pro aktivaci funkce:

- Pokud chcete v chladničce skladovat čerstvé potraviny: Aktivujte funkci při vložení potravin.

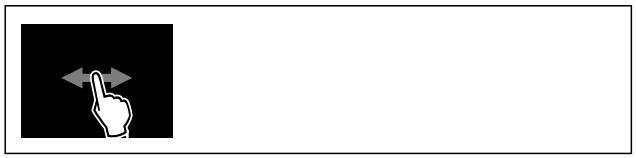

Fig. 39

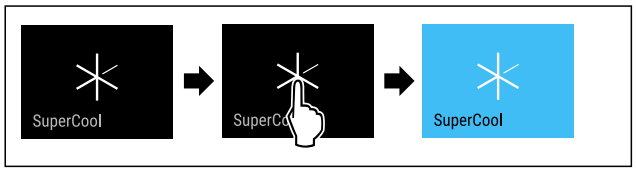

Fig. 40
▶ Proveďte akční kroky podle obrázku.
-nebo-
▶ Pomocí aktivujte aplikaci SmartDevice.

▷ Funkce SuperCool je aktivována.
▷ Ukazatel teploty zmodrá.

Deaktivace SuperCool

SuperCool se po 18 hodinách automaticky deaktivuje. SuperCool můžete však kdykoliv deaktivovat ručně:

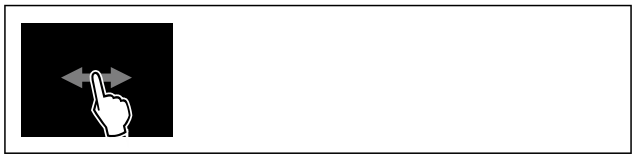

Fig. 41

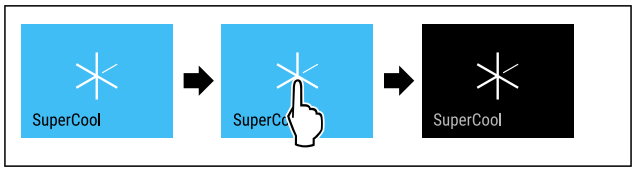

Fig. 42
▶ Proveďte akční kroky podle obrázku.
-nebo-
▶ Proveďte deaktivaci pomocí aplikace SmartDevice.

▷ SuperCool je deaktivovaný.
▷ Spotřebič pracuje dále v normálním režimu.
▷ Spotřebič chladí na předem nastavenou teplotu.

PowerCool

Pomocí této funkce aktivujete nebo deaktivujete režim PowerCool. PowerCool zajišťuje optimální vrstvení teplot k chlazení vašich potravin.

Funkce se vztahuje na chladničku.

Použití:

- při vysoké teplotě prostředí (cca od 35 °C)
- při vysoké vlhkosti vzduchu, např. v letním období
- při skladování vlhkých potravin k zabránění tvorbě kondenzátu ve vnitřním prostoru

Poznámka
Ventilátor může běžet i při deaktivované funkci. Zajišťuje tak optimální rozložení teploty v přístroji.

Když je funkce aktivní, pracuje spotřebič s vyšším výkonem. Tím mohou být pracovní zvuky spotřebiče dočasně hlasitější a zvýší se spotřeba energie.

Aktivace PowerCool

Fig. 43

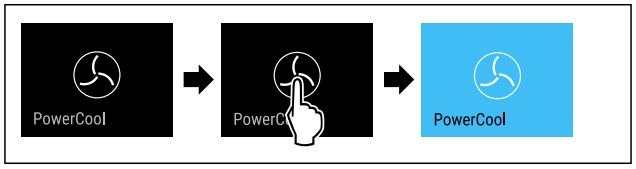

Fig. 44
▶ Proveďte akční kroky podle obrázku.
▷ Funkce PowerCool je aktivována.

Deaktivace PowerCool

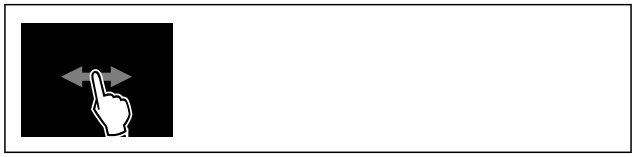

Fig. 45

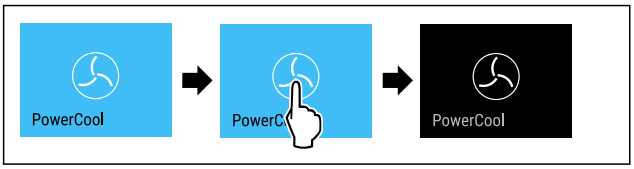

Fig. 46

▶ Proveďte akční kroky podle obrázku.
▷ PowerCool je deaktivovaný.

HolidayMode

Pomocí této funkce aktivujete nebo deaktivujete HolidayMode. Pokud aktivujete HolidayMode, chladnička se nastaví na 15 °C. To šetří energii během delší nepřítomnosti a zabraňuje vzniku nepříjemných pachů a plísní.

Stav spotřebiče s aktivním HolidayMode
Chladnička chladí na 15 °C.
EasyFresh chladí na 15 °C.
SuperCool je deaktivovaný.
PowerCool je deaktivovaný.

Aktivace HolidayMode

▶ Vyprázdněte zcela chladničku.
▶ Vyprázdněte zcela EasyFresh.

Fig. 47

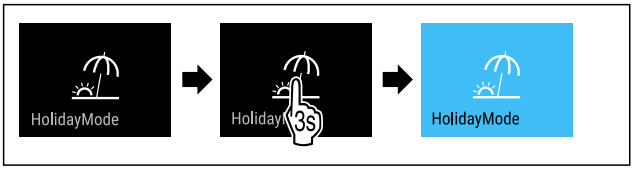

Fig. 48

▶ Proveďte akční kroky podle obrázku.
▷ Funkce HolidayMode je aktivována.
▷ Ukazatel teploty zmodrá a zobrazuje symbol HolidayMode.

Deaktivace HolidayMode

Fig. 49

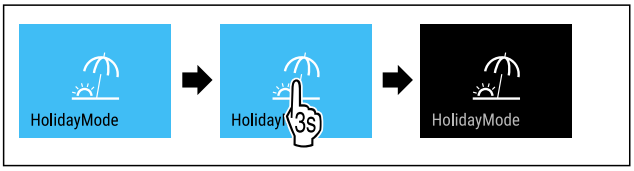

Fig. 50

▶ Proveďte akční kroky podle obrázku.
▷ HolidayMode je deaktivovaný.
▷ Spotřebič chladí na předem nastavenou teplotu.

SabbathMode

Pomocí této funkce aktivujete nebo deaktivujete SabbathMode. Pokud tuto funkci aktivujete, některé elektronické funkce se vypnou. To umožňuje vašemu spotřebiči splnit náboženské požadavky židovských svátků jako např. šabat a je v souladu s certifikací STAR-K Kosher.

Stav spotřebiče s aktivním SabbathMode
Ukazatel stavu trvale ukazuje SabbathMode.
Všechny funkce na displeji kromě **funkce Deaktivace SabbathMode** jsou zablokovány.
Aktivní funkce zůstanou aktivní.
Displej zůstane světlý, když zavřete dvířka.
Vnitřní osvětlení je deaktivované.
Připomínky se neprovedou. Nastavený časový interval se dodrží.
Připomínky a výstrahy se nezobrazují.
Dveřní alarm není k dispozici.
Teplotní alarm není k dispozici.
Cyklus odmrazování pracuje pouze v zadaném čase, bez ohledu na používání spotřebiče.
Po výpadku proudu se spotřebič vrátí do SabbathMode.

Stav spotřebiče

Poznámka
Tento spotřebič má certifikát institutu „Institute for Science and Halacha“. (www.machonhalacha.co.il)

Seznam spotřebičů, certifikovaných podle STAR-K najdete na adrese www.star-k.org/appliances.

Aktivace SabbathMode

VÝSTRAHA
Nebezpečí otravy zkaženými potravinami!
Pokud jste zapnuli režim SabbathMode a dojde k výpadku napájení, na stavovém displeji se žádná zpráva o výpadku napájení nezobrazí. Po skončení výpadku napájení pracuje spotřebič dál v režimu SabbathMode. Při výpadku proudu se mohou potraviny zkazit a jejich konzumace může vést k otravě jídlem.
Po výpadku napájení:
▶ Potraviny, které byly zmrazené a jsou rozmrazené, nejezte.

Fig. 51

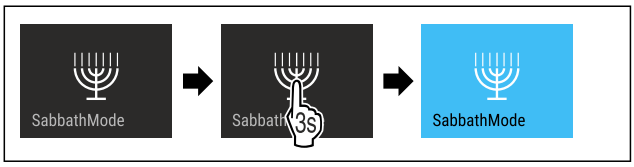

Fig. 52

▶ Proveďte akční kroky podle obrázku.
▷ SabbathMode je aktivován.
▷ Ukazatel stavu trvale ukazuje SabbathMode.

Deaktivace SabbathMode

SabbathMode se po 80 hodinách automaticky deaktivuje. SabbathMode však můžete kdykoliv deaktivovat ručně:

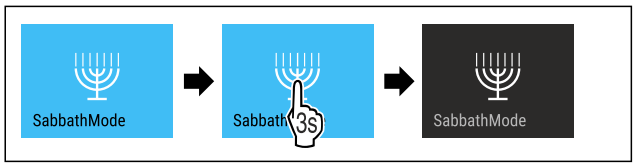

Fig. 53

▶ Proveďte akční kroky podle obrázku.
▷ SabbathMode je deaktivovaný.

EnergySaver

Pomocí této funkce aktivujete nebo deaktivujete režim úspory energie. Pokud aktivujete režim úspory energie, spotřeba energie se sníží a teplota ve spotřebiči se zvýší. Potraviny zůstávají čerstvé, ale jejich trvanlivost se zkracuje.

Teplotní zóna	Doporučené nastavení (viz Nastavení teploty)	Teplota při aktivním EnergySaver
5 °C Chladnička	4 °C	7 °C

Teploty

Aktivace EnergySaver

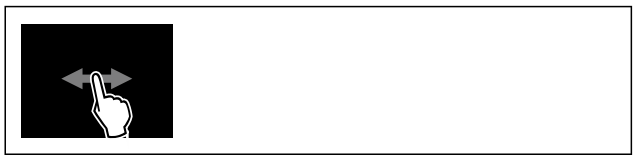

Fig. 54

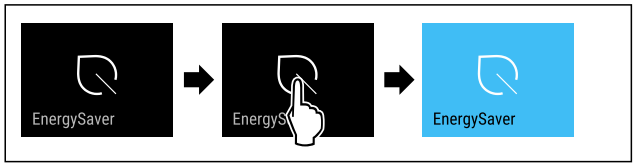

Fig. 55

▶ Proveďte akční kroky podle obrázku.
▷ Je aktivován režim úspory energie.

Deaktivace EnergySaver

Fig. 56

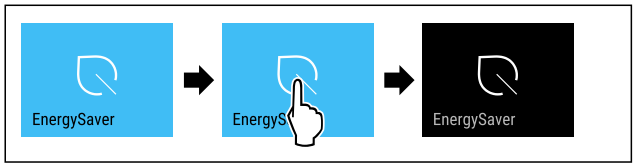

Fig. 57

▶ Proveďte akční kroky podle obrázku.
▷ Je deaktivován režim úspory energie.

CleaningMode

Pomocí této funkce aktivujete nebo deaktivujete režim CleaningMode. Režim CleaningMode umožňuje pohodlné čištění přístroje.

Toto nastavení se vztahuje na chladničku.

Použití:

- Vyčistěte chladničku. (viz 10.7 Čištění přístroje)

Stav spotřebiče s aktivním režimem CleaningMode
Ukazatel stavu trvale ukazuje CleaningMode.
Chladnička je vypnutá.
Vnitřní osvětlení je aktivované.
Připomínky a varování se nezobrazují. Nezazní žádný signální tón.

Stav spotřebiče

Aktivace CleaningMode

Fig. 58

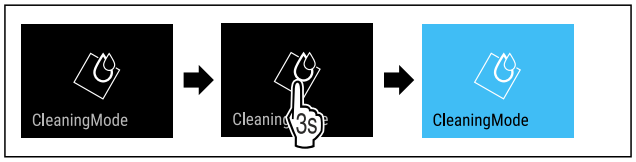

Fig. 59

▶ Proveďte akční kroky podle obrázku.
▷ Funkce CleaningMode je aktivována.
▷ Ukazatel stavu trvale ukazuje CleaningMode.

Deaktivace CleaningMode

Režim CleaningMode se po 60 minutách automaticky deaktivuje. Režim CleaningMode však můžete kdykoliv deaktivovat ručně:

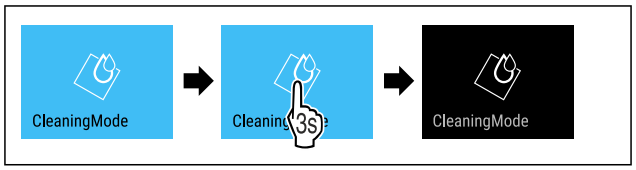

Fig. 60

▶ Proveďte akční kroky podle obrázku.
▷ CleaningMode je deaktivovaný.
▷ Spotřebič chladí na předem nastavenou teplotu.

Zablokování zadávání

Pomocí této funkce aktivujte nebo deaktivujte zablokování zadávání. Zablokování zadávání zabraňuje náhodnému ovládání spotřebiče, např. dětmi.

Použití:

- Zabraňuje neúmyslné změně funkcí.
- Zabránění neúmyslnému vypnutí spotřebiče.
- Zabránění neúmyslnému nastavení teploty.

Aktivace zablokování zadávání

Pokud aktivujete zablokování zadávání, budete se moci stále pohybovat v menu, nemůžete však vybírat nebo měnit jiné funkce.

Fig. 61

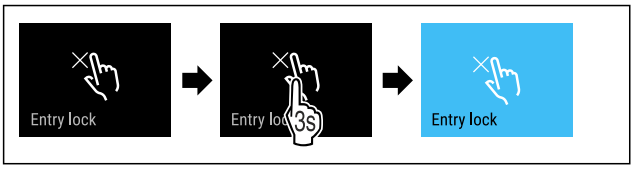

Fig. 62

▶ Proveďte akční kroky podle obrázku.
▷ Zablokování zadávání je aktivované.

Deaktivace zablokování zadávání

Fig. 63

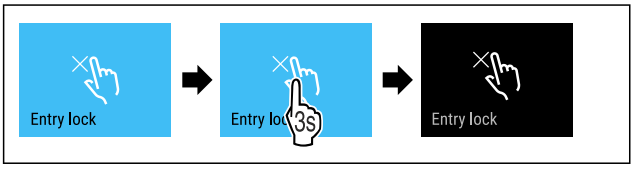

Fig. 64

▶ Proveďte akční kroky podle obrázku.
▷ Zablokování zadávání je deaktivované.

Připomínka

Pomocí této funkce aktivujete nebo deaktivujete připomínky. Funkce je při dodávce aktivovaná.

Pokud je funkce aktivovaná, zobrazí se následující připomínky:

- Výměna filtru s aktivním uhlím FreshAir (viz Výměna filtru s aktivním uhlím FreshAir)

Aktivace připomínky

Fig. 65

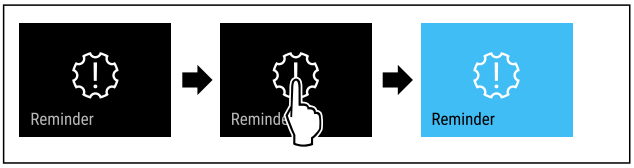

Fig. 66

▶ Proveďte akční kroky podle obrázku.
▷ Připomínka je aktivovaná.

Deaktivace připomínky

Fig. 67

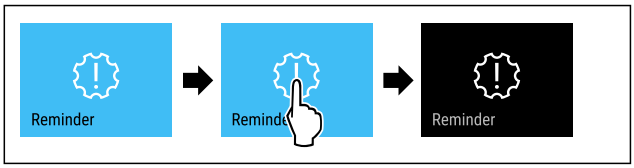

Fig. 68

▶ Proveďte akční kroky podle obrázku.
▷ Připomínka je deaktivovaná.

Jazyk

Tato funkce umožňuje nastavení jazyka zobrazení.

Můžete nastavit následující jazyky:

- německy
- anglicky
- francouzsky
- španělsky
- italsky
- nizozemsky
- česky
- polsky
- portugalsky
- Bulharsky
- rusky
- čínsky

Nastavení jazyka

Fig. 69

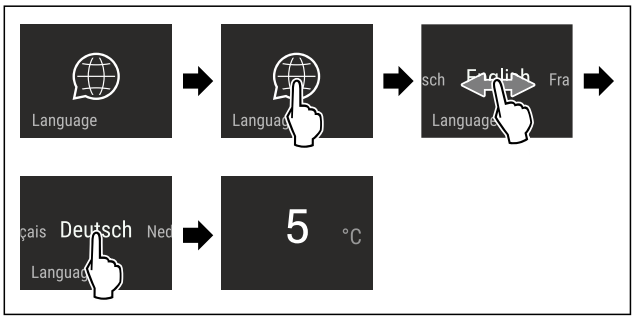

Fig. 70 Ilustrační zobrazení v závislosti na jazyku a teplotě

▶ Proveďte akční kroky podle obrázku.
▷ Jazyk je nastaven.
▷ Zobrazení přeskočí zpět na stavové zobrazení.

Jednotka teploty

Tato funkce umožňuje nastavení jednotky teploty. Jako jednotku teploty můžete nastavit stupně Celsia nebo stupně Fahrenheita.

Nastavení jednotky teploty

Fig. 71

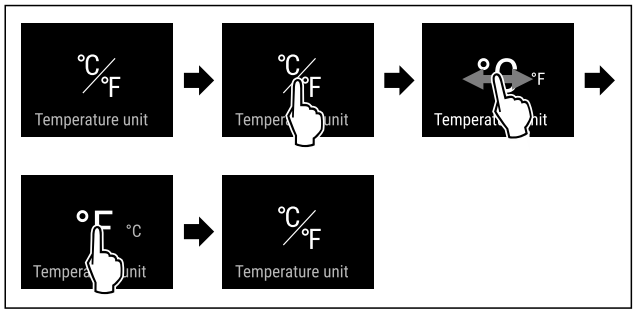

Fig. 73 Ilustrační zobrazení: Přejděte ze stupňů Celsia na stupně Fahrenheita.

▶ Proveďte akční kroky podle obrázku.
▷ Jednotka teploty je nastavena.

Jas displeje

Tato funkce umožňuje krokové nastavení jasu displeje.

Můžete nastavit následující úrovně jasu:

- 40 %
- 60 %
- 80 %
- 100 % (přednastaveno)

Nastavení jasu

Fig. 74

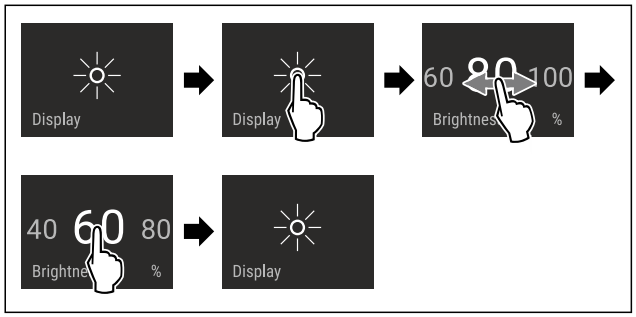

Fig. 75 Ilustrační zobrazení: Přejděte z 80 % na 60 %.

▶ Proveďte akční kroky podle obrázku.
▷ Jas je nastaven.

WLAN

Pomocí této funkce připojíte své zařízení k síti WLAN. Pak ho můžete ovládat pomocí aplikace SmartDevice na mobilním zařízení. Tuto funkci můžete také použít k odpojení nebo resetování připojení WLAN.

Další informace k SmartDevice: (viz 2.3 SmartDevice)

Poznámka
Funkce SmartDevice není k dispozici v následujících zemích: Rusko, Bělorusko, Kazachstán.

První vytvoření připojení WLAN

Zajistěte, aby byly splněny následující předpoklady:

❑ Aplikace SmartDevice je nainstalovaná (viz apps.home.liebherr.com).
❑ Je dokončena registrace v aplikaci SmartDevice.

Fig. 76

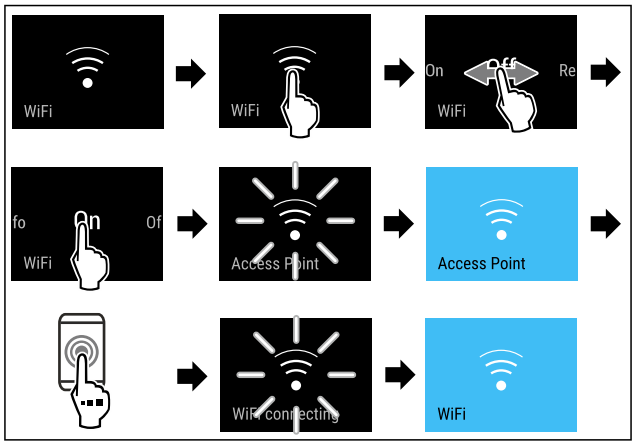

Fig. 77

▶ Proveďte kroky manipulace podle obrázku.
▷ Připojení je vytvořeno.

Odpojení od WLAN

Fig. 78

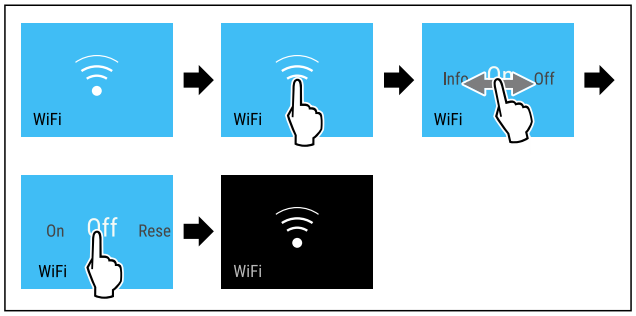

Fig. 79

▶ Proveďte kroky manipulace podle obrázku.
▷ Připojení je odpojeno.

Reset připojení k WLAN

Fig. 80

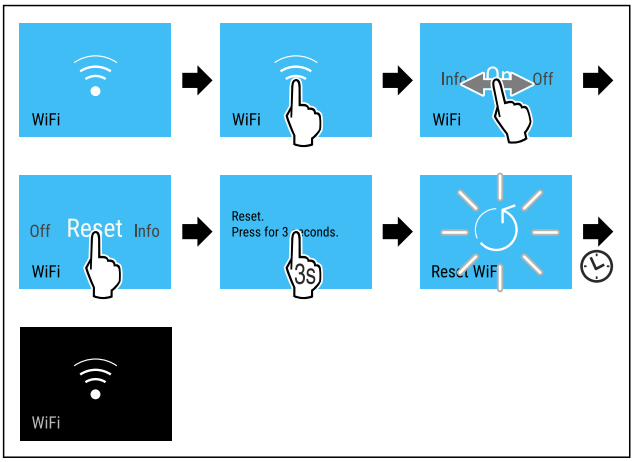

Fig. 81

▶ Proveďte kroky manipulace podle obrázku.

▷ Připojení WLAN a další nastavení WLAN se obnoví na tovární nastavení.

Zobrazení informací o připojení WLAN

Fig. 82

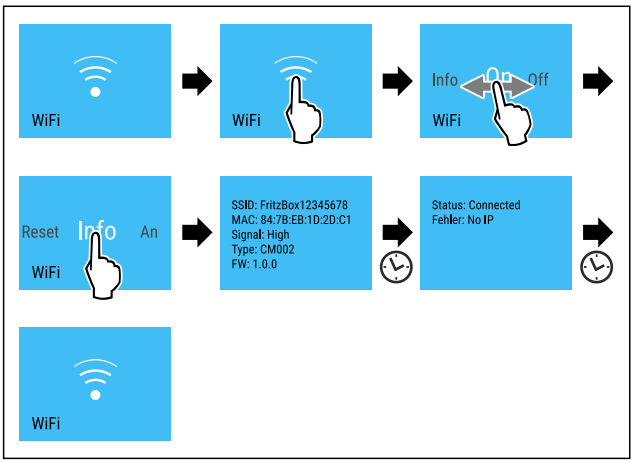

Fig. 83

▶ Proveďte kroky manipulace podle obrázku.

Informace o spotřebiči

Tato funkce slouží k zobrazení názvu modelu, indexu, sériového čísla a servisního čísla spotřebiče. Informace o spotřebiči budete potřebovat, až budete kontaktovat zákaznický servis. (viz 11.4 Zákaznický servis)

Pomocí této funkce můžete také otevřít rozšířené menu. (viz 4 Princip funkce displeje Touch & Swipe)

Zobrazení informací o spotřebiči

Fig. 84

Fig. 85

▶ Proveďte akční kroky podle obrázku.

▷ Displej zobrazuje informace o spotřebiči.

Software

Tato funkce slouží k zobrazení verze softwaru vašeho spotřebiče.

Zobrazení verze softwaru

Fig. 86

Fig. 87

▶ Proveďte akční kroky podle obrázku.

▷ Displej zobrazuje verzi softwaru.

Dveřní alarm

Pomocí této funkce aktivujete nebo deaktivujete dveřní alarm. Dveřní alarm zazní, když jsou dveře příliš dlouho otevřené. Dveřní alarm je při dodávce aktivovaný. Můžete nastavit, jak dlouho mohou být dveře otevřené, než se spustí dveřní alarm.

Můžete nastavit následující hodnoty:

- 1 minuta
- 2 minuty
- 3 minuty
- Vyp

Nastavení dveřního alarmu

Fig. 88

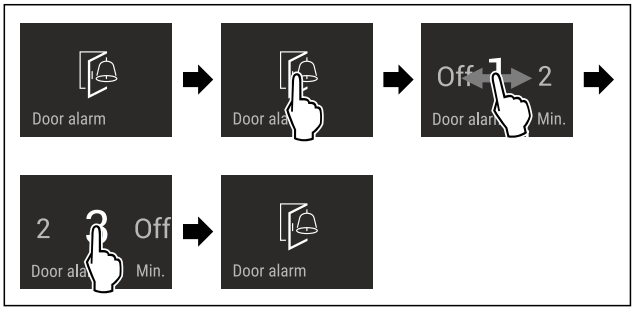

Fig. 89 Ilustrační zobrazení: Přepnutí dveřního alarmu z 1 minuty na 3 minuty.

▶ Proveďte akční kroky podle obrázku.

▷ Dveřní alarm je nastavený.

Deaktivace dveřního alarmu

Fig. 91

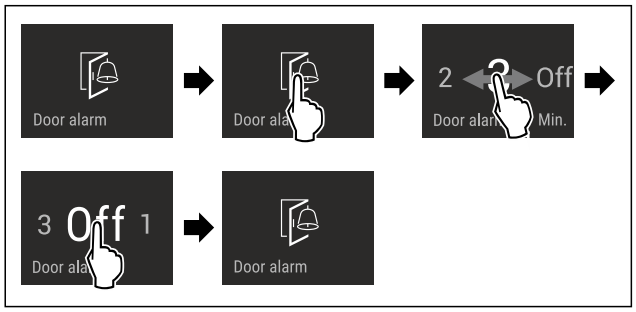

Fig. 92

▶ Proveďte akční kroky podle obrázku.
▷ Dveřní alarm je deaktivovaný.

Demo režim

Demo režim je speciální funkce pro prodejce, kteří chtějí předvést funkce spotřebiče. Pokud aktivujete demo režim, všechny funkce chladicí techniky se deaktivují.

Pokud spotřebič zapnete a na stavovém zobrazení se zobrazí „Demo“, je již aktivován demo režim.

Pokud aktivujete demo režim a poté jej opět deaktivujete, spotřebič se vrátí do továrního nastavení. (viz Resetování na tovární nastavení)

Aktivace demo režimu

Fig. 93

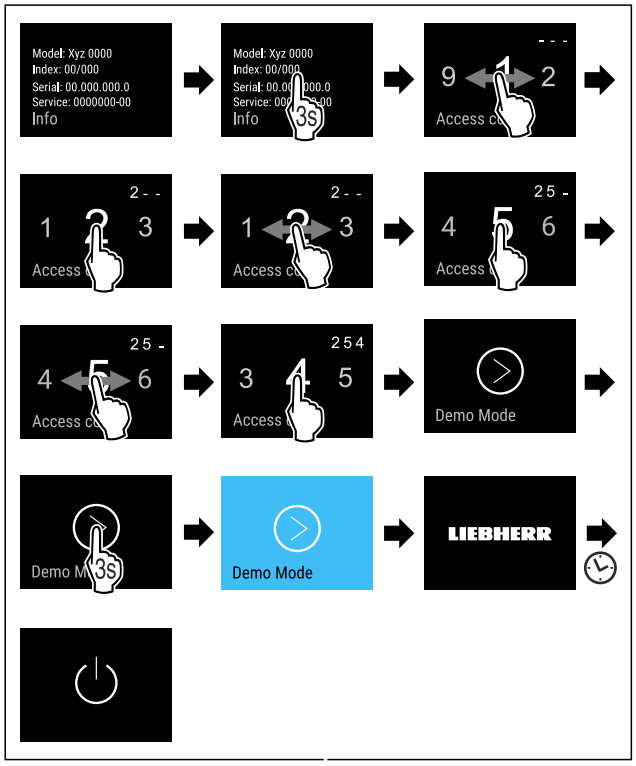

Fig. 94

▶ Proveďte kroky manipulace podle obrázku.
▷ Demo režim je aktivovaný.
▷ Spotřebič je vypnutý.
▶ Zapněte spotřebič. (viz 5.1 Zapnutí spotřebiče (první uvedení do provozu))
▷ V zobrazení stavu se zobrazí „DEMO“.

Deaktivace demo režimu

Fig. 95

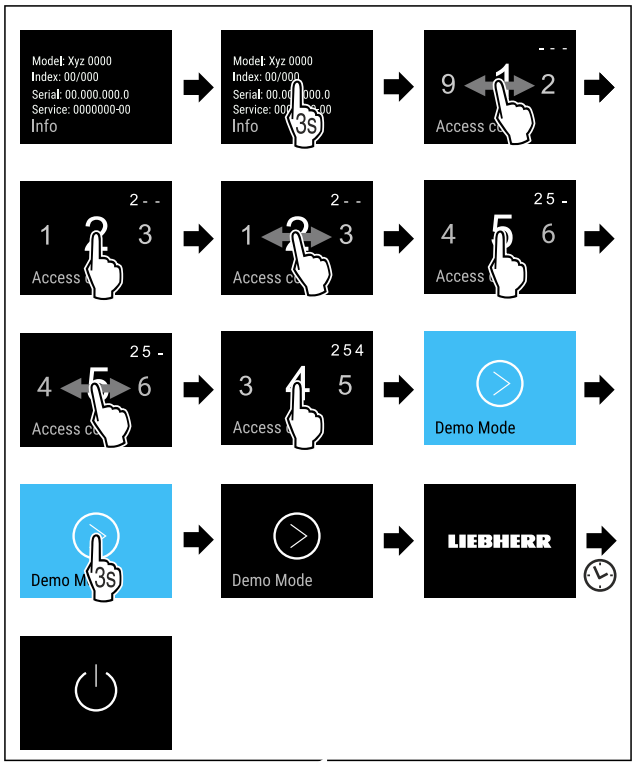

Fig. 96

▶ Proveďte kroky manipulace podle obrázku.
▷ Demo režim je deaktivovaný.
▷ Spotřebič je vypnutý.
▶ Zapněte spotřebič. (viz 5.1 Zapnutí spotřebiče (první uvedení do provozu))
▷ Přístroj je resetovaný na tovární nastavení.

Resetování na tovární nastavení

Tato funkce slouží k resetování všech nastavení na tovární nastavení. Všechna dosud provedená nastavení budou resetována na původní nastavení.

Provedení resetu

Fig. 97

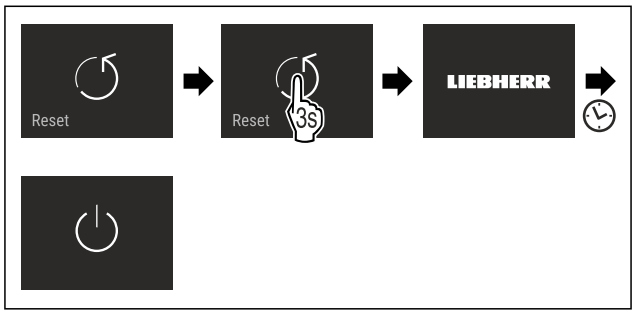

Fig. 98

▶ Proveďte akční kroky podle obrázku.

▷ Spotřebič je resetován.
▷ Spotřebič je vypnutý.
▶ Restartujte spotřebič. (viz 5.1 Zapnutí spotřebiče (první uvedení do provozu))

8.3 Hlášení

Existují dvě kategorie hlášení:

Kategorie	Význam
Výstraha	Výstrahy se zobrazují při dveřním alarmu nebo při funkčních poruchách. Jednodušší výstrahy můžete ukončit sami. V případě závažných funkčních poruch musíte kontaktovat zákaznický servis. (viz 11.4 Zákaznický servis)
Připomínka	Připomínky připomínají obecné postupy. Tyto postupy můžete provést a tím hlášení ukončit.

8.3.1 Přehled výstrah

Chování spotřebiče v případě výstrah:
- Výstraha se zobrazí na displeji červeně.
- Tón alarmu zní při zvyšující se hlasitosti.
- Při některých výstrahách pulzuje vnitřní osvětlení.

Hlášení	Příčina	Ukončení hlášení
Dveřní alarm	Hlášení se zobrazí, když jsou dveře příliš dlouho otevřené.	Proveďte akční kroky. (viz Dveřní alarm)
Chyba	Hlášení se zobrazí, když se vyskytuje chyba přístroje. V některé součásti spotřebiče je chyba.	Proveďte akční kroky. (viz Chyba)
Chyba WLAN	Hlášení se zobrazí, pokud se spotřebiči nepodařilo připojit k síti WLAN. (viz První vytvoření připojení WLAN) Hlášení se zobrazí pouze při prvním seřizování.	Proveďte akční kroky. (viz Chyba WLAN)

8.3.2 Ukončení výstrah

Dveřní alarm

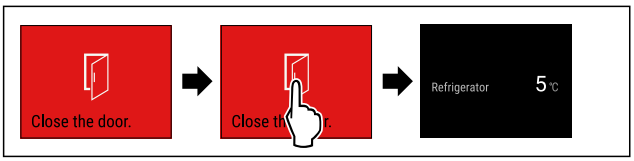

Fig. 99 Ilustrační zobrazení

▶ Proveďte akční kroky podle obrázku.
-nebo-
▶ Zavřete dveře.

▷ Displej přejde na ukazatel stavu.

Můžete nastavit, jak dlouho mohou být dveře otevřené, než se spustí dveřní alarm. (viz Nastavení dveřního alarmu)

Chyba

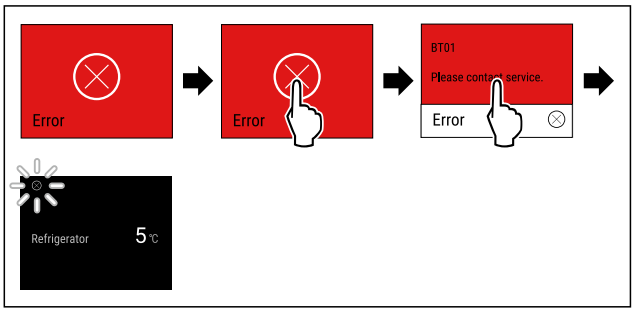

Fig. 100 Ilustrační zobrazení

▶ Dotkněte se krátce displeje.
▷ Zobrazí se kód chyby.
▶ Zapište si kód chyby.
▶ Dotkněte se krátce displeje.
▷ Displej přejde na ukazatel stavu.
▶ Obraťte se na zákaznický servis. (viz 11.4 Zákaznický servis)

Chyba WLAN

▶ Zkontrolujte připojení k WLAN.
▶ Znovu připojte spotřebič k síti WLAN. (viz WLAN)

8.3.3 Přehled připomínek

Chování spotřebiče při připomínkách:
- Připomínka se zobrazí na displeji žlutě.
- Zazní zvuk alarmu.
- Při některých připomínkách pulzuje vnitřní osvětlení.

Můžete deaktivovat následující připomenutí (viz Deaktivace připomínky) :
- Výměna filtru s aktivním uhlím FreshAir

Hlášení	Příčina	Ukončení hlášení
Výměna filtru s aktivním uhlím FreshAir	Hlášení se zobrazí, když je třeba vyměnit filtr s aktivním uhlím FreshAir.	Proveďte akční kroky. (viz Výměna filtru s aktivním uhlím FreshAir)

8.3.4 Ukončení připomínek

Výměna filtru s aktivním uhlím FreshAir

Liebherr doporučuje: Filtr s aktivním uhlím FreshAir měňte každých 6 měsíců.

Poznámka
Filtr s aktivním uhlím FreshAir dostanete v obchodu Liebherr-Hausgeräte na adrese home.liebherr.com/shop/de/deu/zubehor.html.

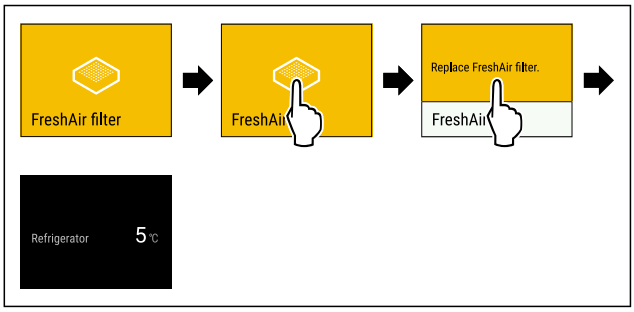

Fig. 101 Ilustrační zobrazení

▶ Dotkněte se krátce displeje.

▷ Na displeji se zobrazí informace o připomínce.
▶ Dotkněte se krátce displeje.
▶ Vyměňte filtr s aktivním uhlím. (viz 10.1 Filtr s aktivním uhlím FreshAir)
▷ Filtr s aktivním uhlím zajišťuje optimální kvalitu vzduchu v chladničce.
▷ Po 6 měsících se připomínka ukáže znovu.

Pokud si již nepřejete tuto připomínku dostávat, můžete ji deaktivovat. (viz Deaktivace připomínky)

9 Vybavení

9.1 Dveřní přihrádka

Dveřní přihrádky jsou vhodné pro uložení nápojů a potravin. Dveřní přihrádky můžete přemístit pro individuální použití a rozebrat je pro čištění. Společnost Liebherr však doporučuje používat dveřní přihrádky v poloze při dodání.

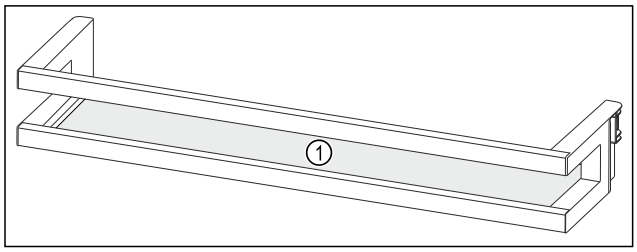

Fig. 102 Ilustrační zobrazení dveřní přihrádky
(1) Odkládací plocha

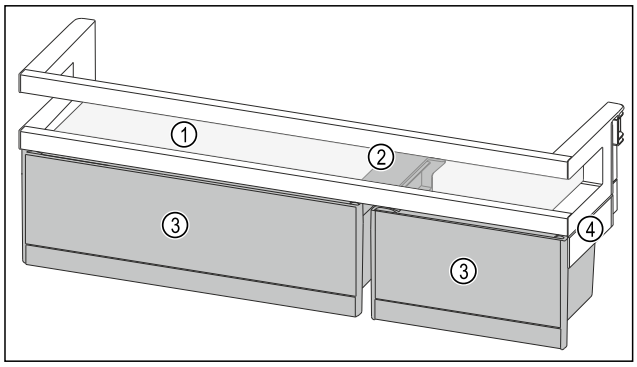

Fig. 103 Ilustrační zobrazení dveřních přihrádek s VarioBoxy
(1) Odkládací plocha **(3)** VarioBoxy
(2) Držák pro VarioBoxy **(4)** Boční díl

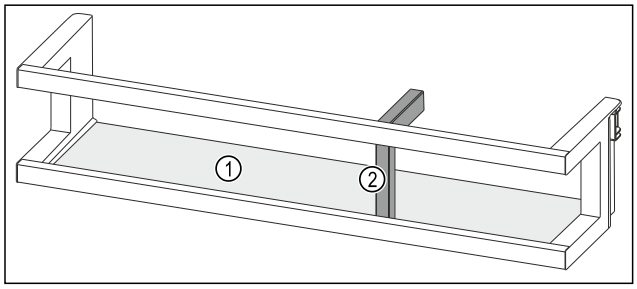

Fig. 104 Ilustrační zobrazení dveřních přihrádek s držákem lahví
(1) Odkládací plocha **(2)** Držák lahví

Následující tabulka ukazuje příklady toho, co můžete do každé dveřní přihrádky uložit.

Dveřní přihrádka	Potraviny
Dveřní přihrádka (viz Fig. 102)	Máslo, sýry, konzervy, tuby
Dveřní přihrádka s držákem lahví (viz Fig. 104)	Láhve Pomocí posuvného držáku lahví zajistěte láhve ve dveřní přihrádce.
Dveřní přihrádka s VarioBoxy (viz Fig. 103)	potraviny malé velikosti

9.1.1 Vyjmutí VarioBoxů

Můžete použít jeden nebo oba VarioBoxy. Pokud chcete umístit zvláště vysoké lahve do dveřní přihrádky pod dveřní přihrádkou s VarioBoxy, můžete jednu nebo oba VarioBoxy odstranit.

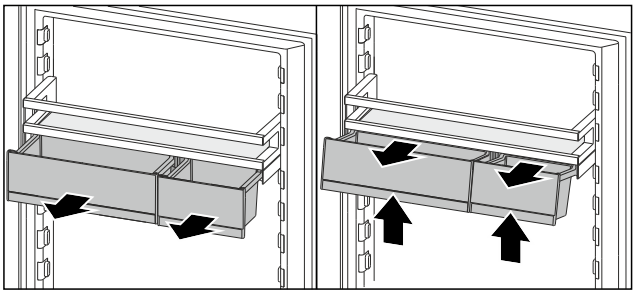

Fig. 105
▶ VarioBoxy vytáhněte až na doraz.
▶ VarioBoxy vpředu zvedněte.
▶ VarioBoxy odeberte směrem dopředu.

9.1.2 Vyjmutí dveřních přihrádek

Zajistěte, aby byly splněny následující předpoklady:
❑ VarioBoxy jsou vyjmuty. (viz 9.1.1 Vyjmutí VarioBoxů)

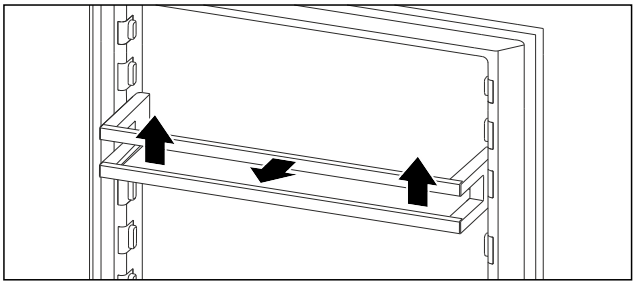

Fig. 106 Ilustrační zobrazení
▶ Dveřní přihrádku posuňte nahoru.
▶ Dveřní přihrádku vytáhněte dopředu.

9.1.3 Vložení dveřních přihrádek

Zajistěte, aby byly splněny následující předpoklady:
❑ VarioBoxy jsou vyjmuty. (viz 9.1.1 Vyjmutí VarioBoxů)

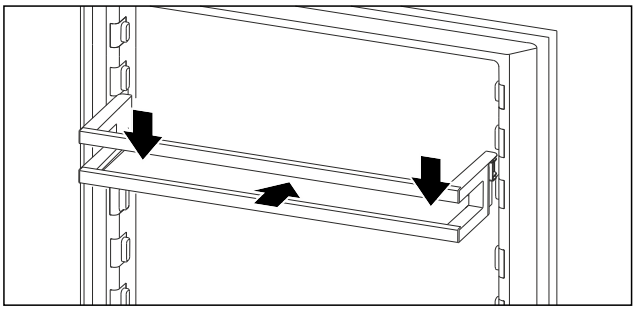

Fig. 107 Ilustrační zobrazení
▶ Dveřní přihrádku zasuňte.
▶ Dveřní přihrádku zatlačte dolů.

9.1.4 Vložení VarioBoxů

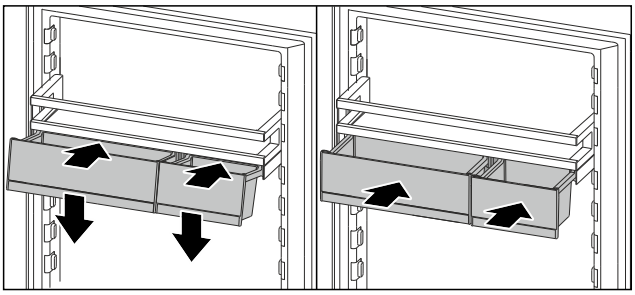

Fig. 108

▶ VarioBoxy umístěte diagonálně na žebro dveřní přihrádky.
▶ VarioBoxy spusťte dolů.
▶ VarioBoxy zasuňte.

9.1.5 Přemístění VarioBoxů

Zajistěte, aby byly splněny následující předpoklady:

❑ VarioBoxy jsou vyjmuty. (viz 9.1.1 Vyjmutí VarioBoxů)
❑ Dveřní přihrádka je vyjmutá. (viz 9.1.2 Vyjmutí dveřních přihrádek)

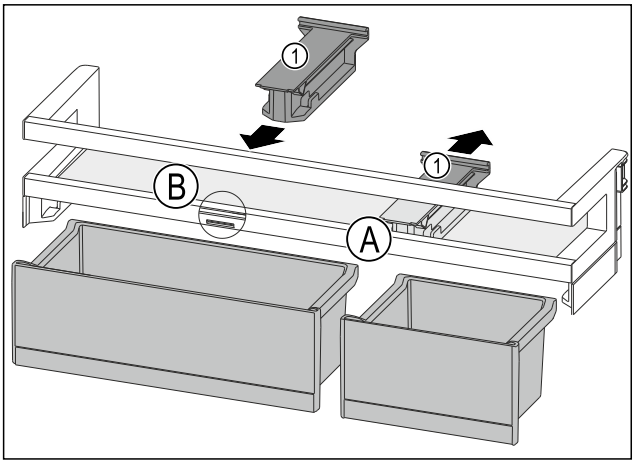

Fig. 109

▶ Držák *Fig. 109 (1)* v poloze *Fig. 109 (A)* stáhněte dozadu.
▶ Držák *Fig. 109 (1)* vložte v poloze *Fig. 109 (B)*.
▶ Vložte dveřní přihrádky. (viz 9.1.3 Vložení dveřních přihrádek)

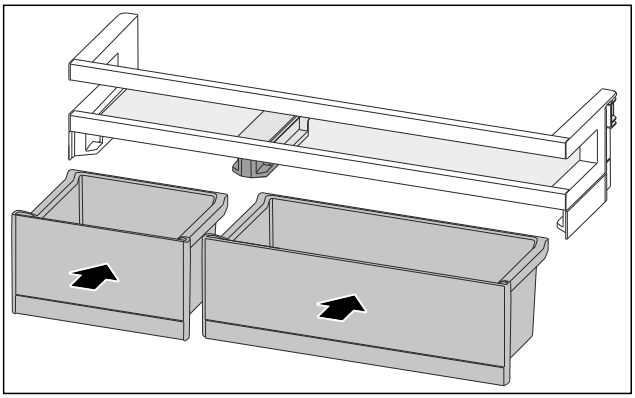

Fig. 110

▶ VarioBoxy vložte v opačném pořadí. (viz Fig. 110)

9.2 Odkládací plochy

9.2.1 Přemístění / vyjmutí odkládacích ploch

Odkládací plochy jsou proti neúmyslnému vysunutí zajištěny zarážkami.

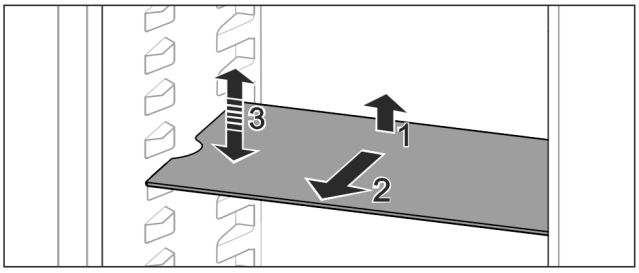

Fig. 111

▶ Odkládací plochu nadzvedněte a vytáhněte dopředu.
▷ Boční vybrání na pozici uložení.
▶ Přemístění odkládací plochy: Zvedněte nebo spusťte do libovolné výšky a zasuňte.

-nebo-

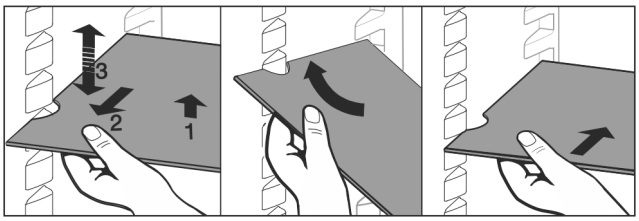

Fig. 112

▶ Úplné vyjmutí odkládací plochy: Vysuňte směrem dopředu.

▶ Usnadněné vyjímání: Postavte odkládací plochu na bok.
▶ Nasazování odkládacích ploch zpět: Zasuňte až na doraz.
▷ Zarážky směřují dolů.
▷ Zarážky leží za přední ukládací plochou.

Odkládací plocha nad zásuvkami EasyFresh se dá také vyjmout.

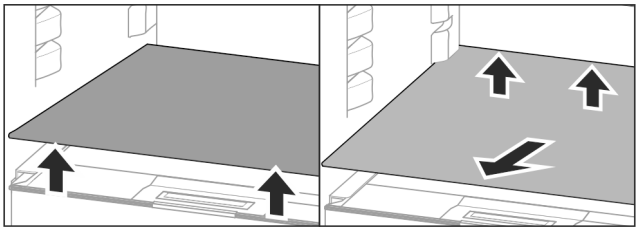

Fig. 113

Vyjímání odkládací plochy:
▶ Odkládací plochu vpředu a vzadu nadzdvihněte.
▶ Vyjměte směrem dopředu .

Na víko zásuvky pod ní neukládejte žádné potraviny!

Zasunutí odkládací plochy:
▶ Zasuňte odkládací plochu šikmo, nakloněnou dozadu a dolů.
▷ Zarážky směřují dolů.
▶ Zasuňte a uložte odkládací plochu.

9.3 Dělitelná odkládací plocha

9.3.1 Použití dělitelné odkládací plochy

Odkládací plochy jsou proti neúmyslnému vysunutí zajištěny zarážkami.

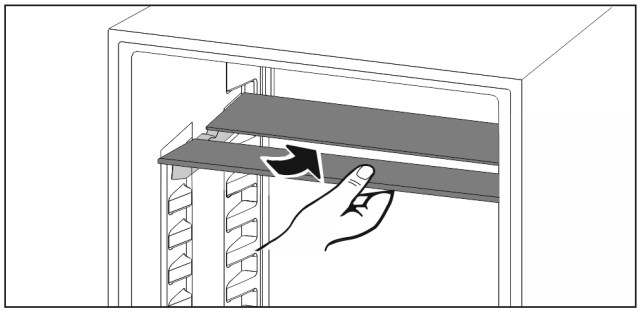

Fig. 114

▶ Dělitelné odkládací plochy se podkládají podle obrázku.

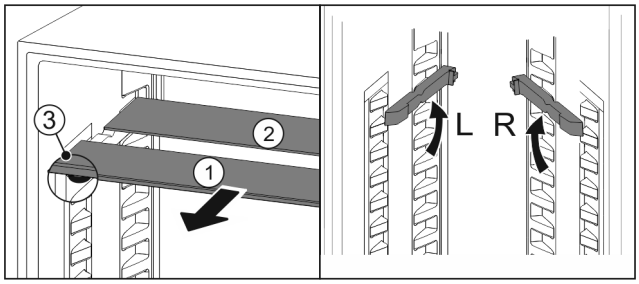

Fig. 115

Nastavení výšky:

▶ Skleněné desky jednotlivě vytáhněte dopředu *Fig. 115 (1)*.
▶ Vkládací kolejničky vytáhněte z aretace a zasuňte v požadované výšce.
▶ Skleněné desky postupně jednu po druhé zasuňte.
▷ Ploché zarážky dopředu, hned za vkládací kolejničku.
▷ Vysoké zarážky dozadu.

Použití obou odkládacích ploch:

▶ Uchopte jednou rukou spodní skleněnou desku a potáhněte dopředu.
▷ Skleněná deska *Fig. 115 (1)* s ozdobnou lištou leží vpředu.
▷ Zarážky *Fig. 115 (3)* směřují dolů.

9.4 VarioSafe

Zásuvka VarioSafe nabízí v chladničce místo např. pro malé potraviny, balení, tuby a skleničky.

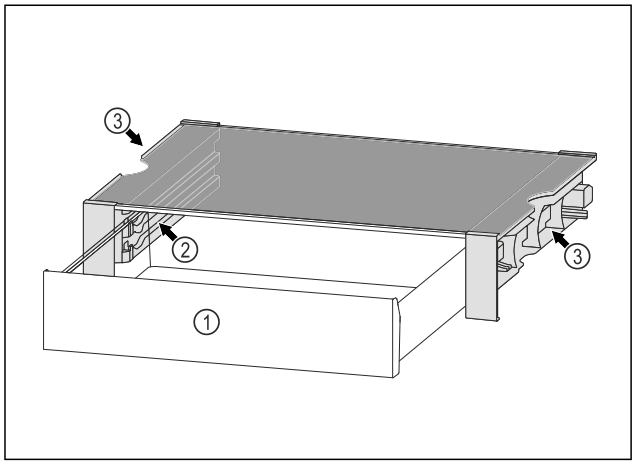

Fig. 116

(1) Zásuvka VarioSafe

(2) Boční stěny s žebry pro zásuvku VarioSafe

(3) Vybrání na levé a pravé boční stěně

9.4.1 Vložení VarioSafe

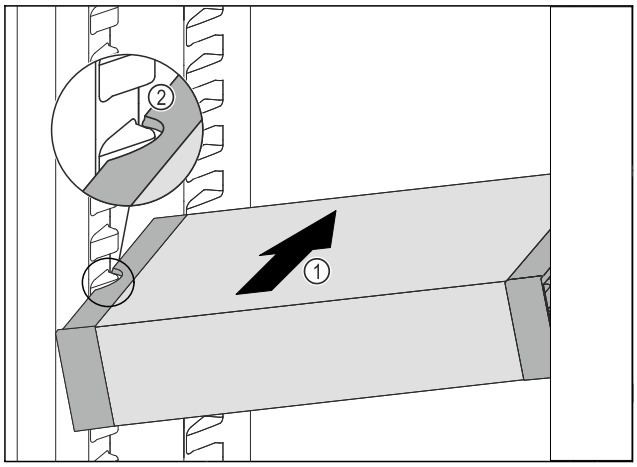

Fig. 117

▶ Zasuňte VarioSafe do chladničky pod úhlem tak *Fig. 117 (1)*, aby vybrání na bocích *Fig. 117 (2)* VarioSafe byla na úrovni žebrování na nádoby v chladničce.

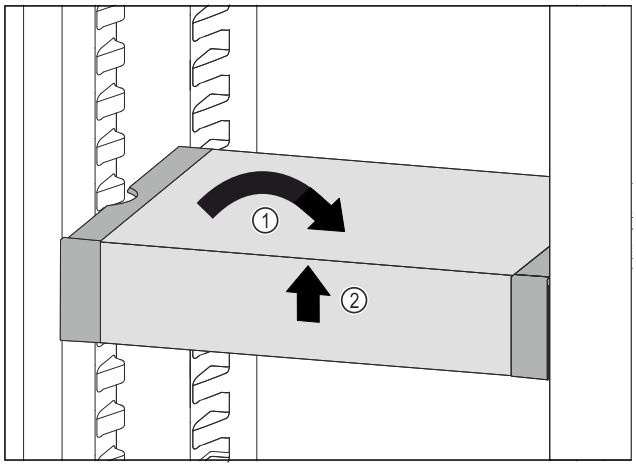

Fig. 118

▶ VarioSafe postavte rovně. *Fig. 118 (1)*
▶ VarioSafe vpředu zvedněte. *Fig. 118 (2)*

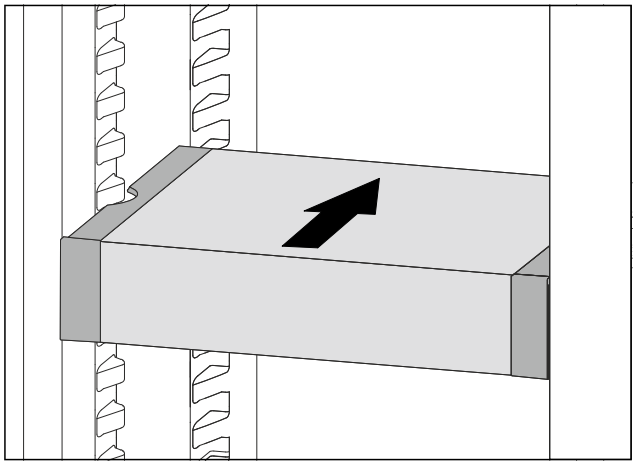

Fig. 119

▶ VarioSafe zvedněte dopředu.
▶ VarioSafe zasuňte dozadu.
▶ VarioSafe spusťte dolů.
▷ VarioSafe slyšitelně vpředu zacvakne.
▷ VarioSafe je vsazená.

9.4.2 Přemístění VarioSafe

VarioSafe můžete v chladničce přemístit jako celek.

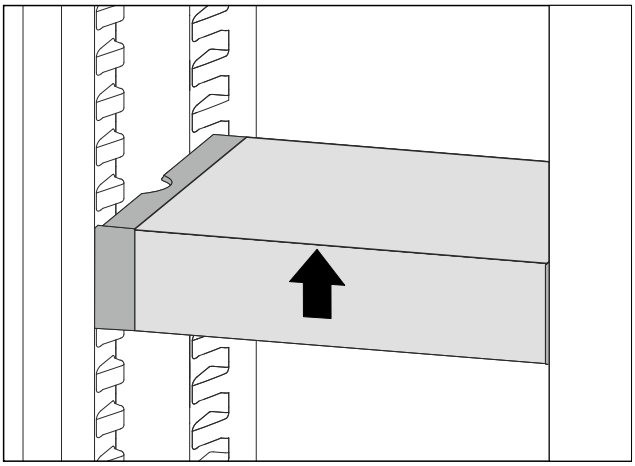

Fig. 120

▶ VarioSafe vpředu zvedněte.

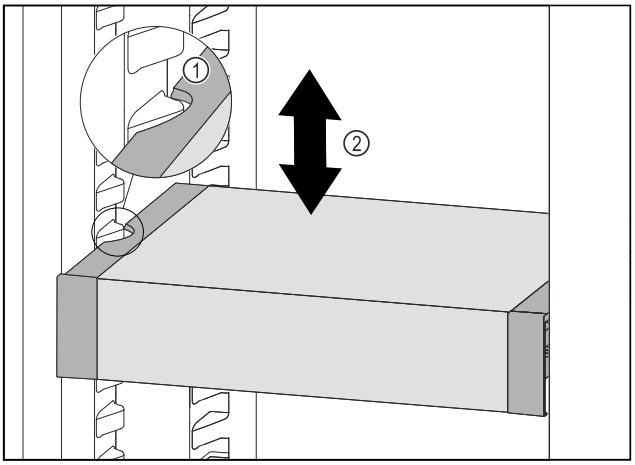

Fig. 121

▶ Táhněte VarioSafe dopředu, dokud nebudou boční vybrání VarioSafe na úrovni žebrování na nádoby v chladničce. *Fig. 121 (1)*

▶ Posouvejte VarioSafe v chladničce nahoru nebo dolů, dokud nedosáhnete požadované výšky. *Fig. 121 (2)*

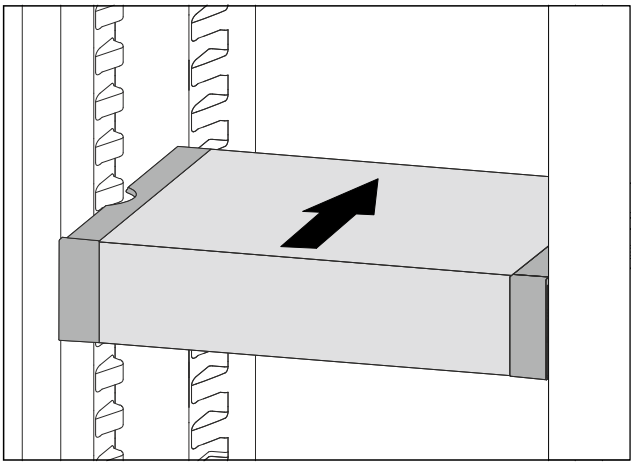

Fig. 122

▶ VarioSafe vpředu zvedněte.

▶ VarioSafe zasuňte dozadu.

▷ VarioSafe slyšitelně vpředu zacvakne.

▷ VarioSafe je výškově přestavená.

9.4.3 Přestavení zásuvky VarioSafe

Zásuvku VarioSafe můžete používat ve dvou různých výškách. Pokud chcete do zásuvky VarioSafe uložit vyšší potraviny, zasuňte zásuvku VarioSafe na spodní žebro. Pokud chcete do zásuvky VarioSafe ukládat nižší potraviny, zasuňte zásuvku VarioSafe na VarioSafe.

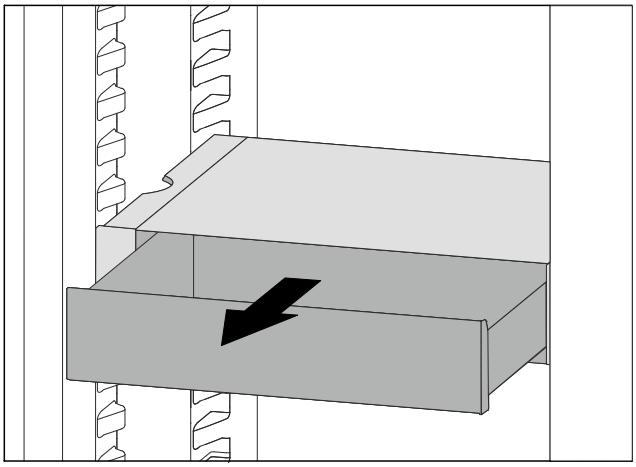

Fig. 123

▶ Vytáhněte zásuvku VarioSafe až na doraz.

▶ Nadzvedněte zásuvku VarioSafe vpředu.

▶ Vyjměte zásuvku VarioSafe dopředu.

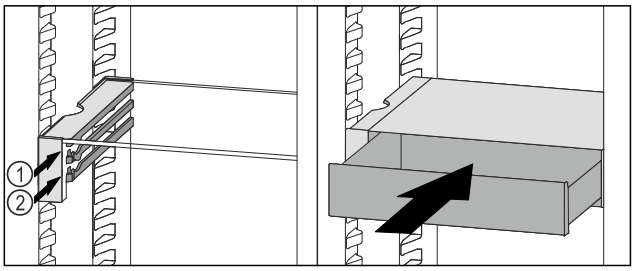

Fig. 124

▶ Nadzvedněte zásuvku VarioSafe vpředu.

▶ Nasaďte zásuvku VarioSafe za zarážky na požadovaném žebru *Fig. 124 (1)* nebo *Fig. 124 (2)*.

▷ Zásuvka VarioSafe je výškově přestavená.

9.4.4 Vyjmutí VarioSafe

VarioSafe můžete vyjmout jako celek.

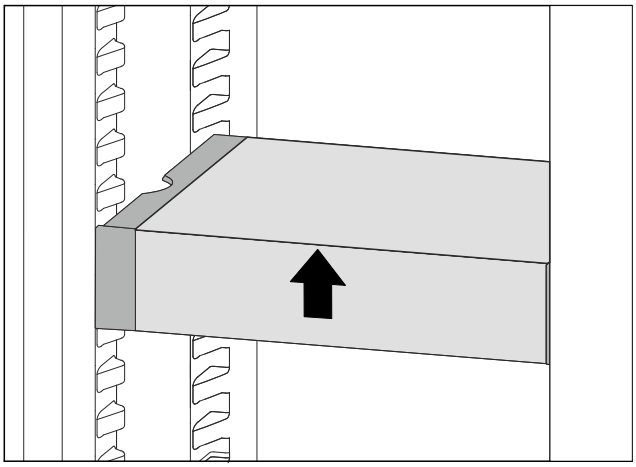

Fig. 125

▶ VarioSafe vpředu zvedněte.

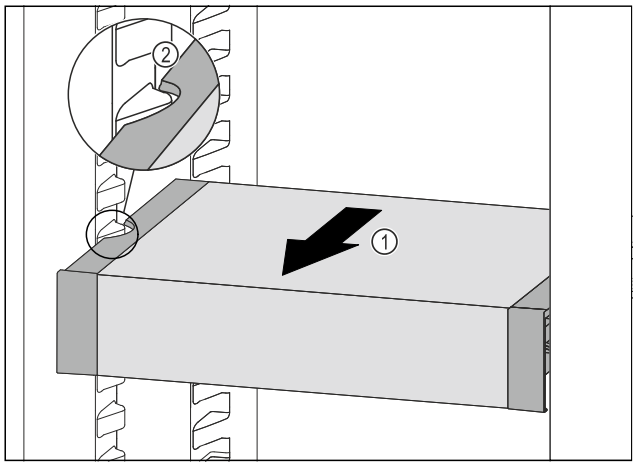

Fig. 126

▶ Táhněte VarioSafe dopředu *Fig. 126 (1)*, dokud nebudou boční vybrání VarioSafe na úrovni žebrování na nádoby v chladničce. *Fig. 126 (2)*

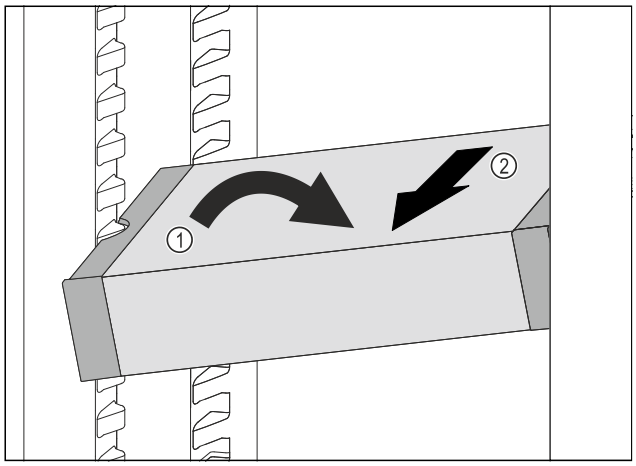

Fig. 127

▶ VarioSafe postavte v chladničce šikmo. *Fig. 127 (1)*
▶ VarioSafe odeberte směrem dopředu. *Fig. 127 (2)*
▷ VarioSafe je vyjmutá.

9.4.5 Rozebrání VarioSafe

Pokud chcete VarioSafe vyčistit nebo nainstalovat či vyjmout náhradní díly, můžete VarioSafe rozložit na jednotlivé díly.

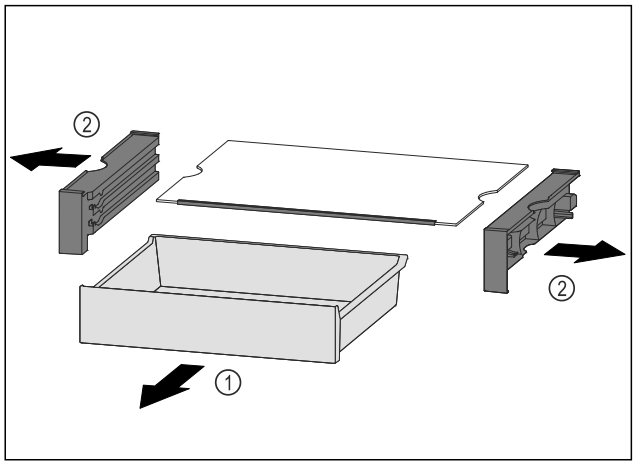

Fig. 128

▶ VarioSafe vyjměte jako celek. (viz 9.4.4 Vyjmutí VarioSafe)
▶ VarioSafe rozložte podle obrázku.

9.5 Zásuvky

Zásuvky můžete kvůli čištění vyjmout.

Vyjímání a vsazování zásuvek se liší podle vysouvacího systému. Váš přístroj může obsahovat různé vysouvací systémy.

Poznámka
Spotřeba energie stoupá a chladicí výkon se zmenšuje, pokud nestačí ventilace.
▶ Větrací štěrbiny uvnitř na zadní stěně nezakrývejte.

9.5.1 Zásuvka na dně přístroje nebo skleněné desce

Zásuvka se posouvá přímo po dně přístroje nebo skleněné desce. K dispozici nejsou žádné kolejničky.

Vyjmutí zásuvky

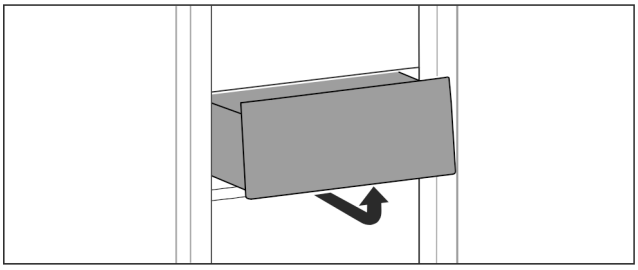

Fig. 129

▶ Vyjměte zásuvku podle obrázku.

Vložení zásuvky

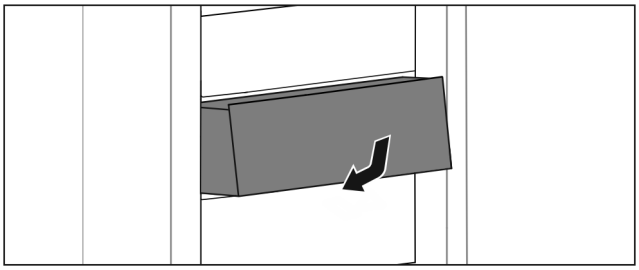

Fig. 130

▶ Vložte zásuvku podle obrázku.

9.5.2 Zásuvka na kluzných kolejničkách

Vyjmutí zásuvky

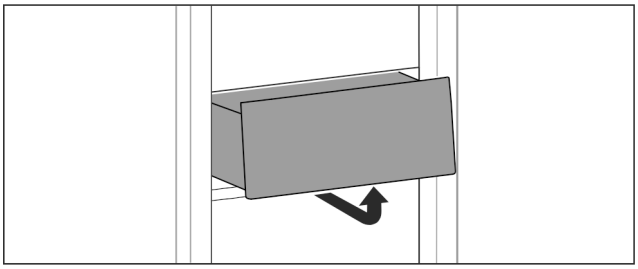

Fig. 131

▶ Vyjměte zásuvku podle obrázku.

Vložení zásuvky

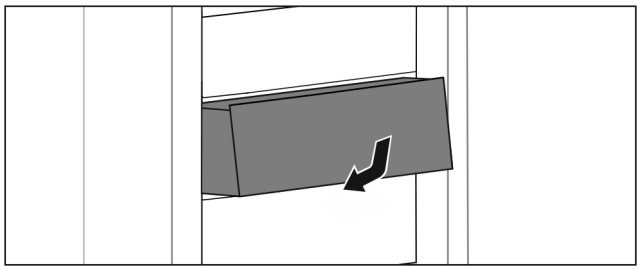

Fig. 132

▶ Vložte zásuvku podle obrázku.

9.5.3 Zásuvka na teleskopických kolejničkách

Zásuvka se posouvá pomocí výsuvných kolejniček (teleskopických kolejniček). Existují teleskopické kolejničky s úplným vysunutím a teleskopické kolejničky s částečným vysunutím. Zásuvky s úplným vysunutím lze zcela vytáhnout z přístroje. Zásuvky s částečným vysunutím lze zcela vytáhnout z přístroje. Jakým systémem je vybaven Váš přístroj, závisí na typu přístroje.

Částečné vysunutí chladničky

Vyjmutí zásuvky

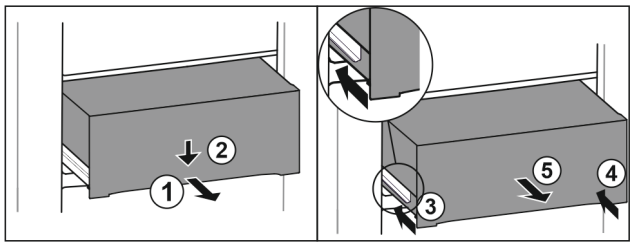

Fig. 133

▶ Zásuvku napůl vytáhněte. *Fig. 133 (1)*
▶ Stlačte zásuvku na přední straně dolů. *Fig. 133 (2)*
▶ Zasuňte levou kolejničku přibližně do 2 cm. *Fig. 133 (3)*
▶ Zasuňte pravou kolejničku přibližně do 2 cm. *Fig. 133 (4)*
▶ Vyjměte zásuvku dopředu. *Fig. 133 (5)*

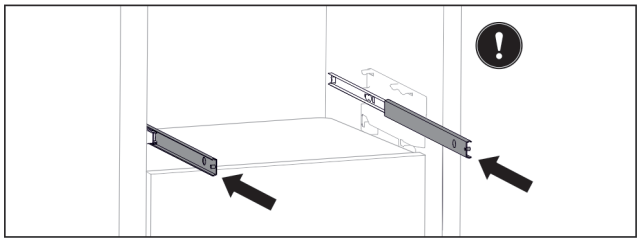

Fig. 134

Pokud nejsou kolejničky po vyjmutí zásuvky ještě zcela zasunuty:

▶ Zcela zasuňte kolejničky.

Vložení zásuvky

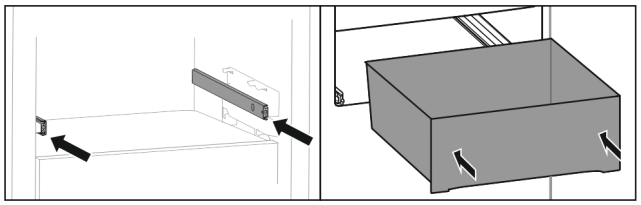

Fig. 135

▶ Zasuňte kolejničky.
▶ Nasaďte zásuvku na kolejničky.
▶ Zasuňte zásuvku dozadu.

9.6 Víko zásuvky schránky EasyFresh

Víko zásuvky zajišťuje stálou vlhkost vzduchu.

Víko zásuvky se nachází přímo na zásuvce a může být zakryté úložnými plochami nebo dodatečnými zásuvkami.

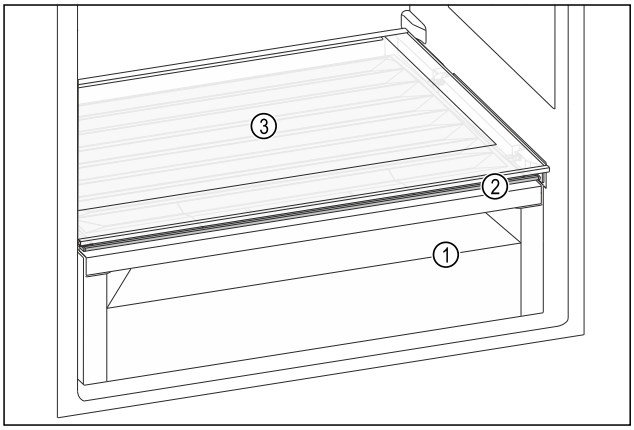

Fig. 136 Ilustrační zobrazení víka zásuvky schránky EasyFresh

(1) Schránka EasyFresh
(2) Víko zásuvky schránky EasyFresh
(3) Odkládací plocha

9.6.1 Snížení vlhkosti vzduchu v zásuvce

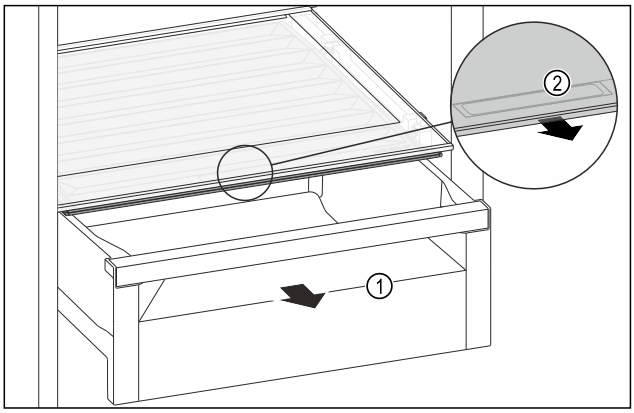

Fig. 137

▶ Zásuvku *Fig. 137 (1)* vytáhněte.
▶ Uchopte prohlubeň pro rukojeť *Fig. 137 (2)* na víku zásuvky a současně zatáhněte za víko zásuvky směrem dopředu.
▷ Když je zásuvka zavřená, je mezi víkem zásuvky a zásuvkou malá mezera.

9.6.2 Zvýšení vlhkosti vzduchu v zásuvce

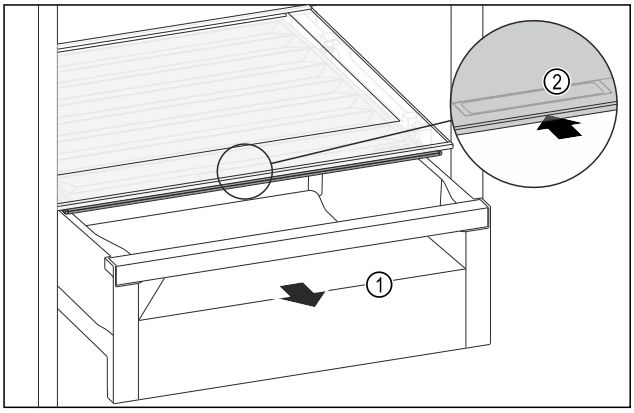

Fig. 138

▶ Zásuvku *Fig. 138 (1)* vytáhněte.

▶ Uchopte prohlubeň pro rukojeť *Fig. 138 (2)* na víku zásuvky a současně zasuňte víko zásuvky směrem dozadu.
▷ Když je zásuvka zavřená, víko zásuvky těsně přiléhá k zásuvce.

9.7 Dóza na máslo

9.7.1 Otevření/zavření dózy na máslo

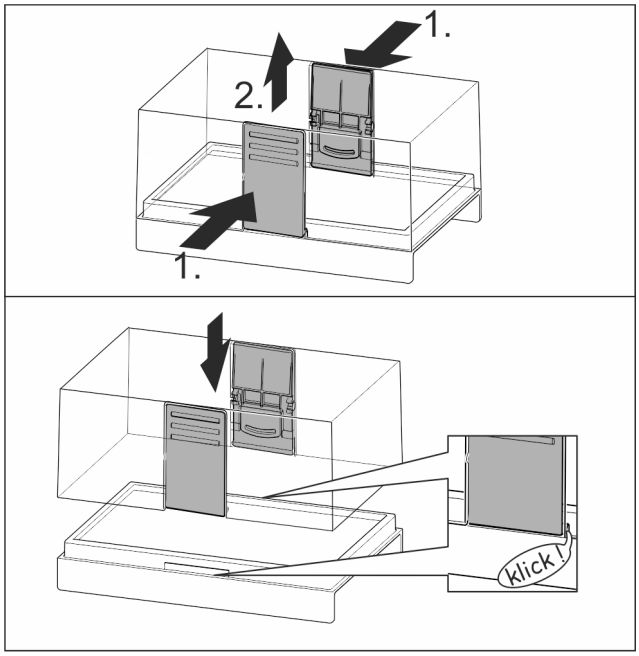

Fig. 139

9.7.2 Rozložení dózy na máslo

Dózu na máslo lze pro čištění rozebrat.

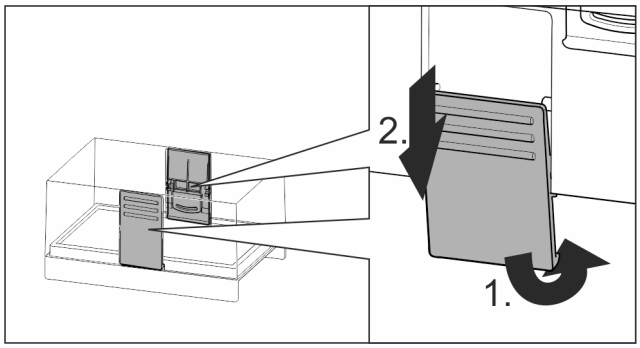

Fig. 140

▶ Rozložení dózy na máslo.

9.8 Zásobník na vejce

Zásobník na vejce lze vytáhnout a otočit. Obě části zásobníku na vejce lze použít k označení rozdílů, jako je datum koupě.

9.8.1 Použití zásobníku na vejce

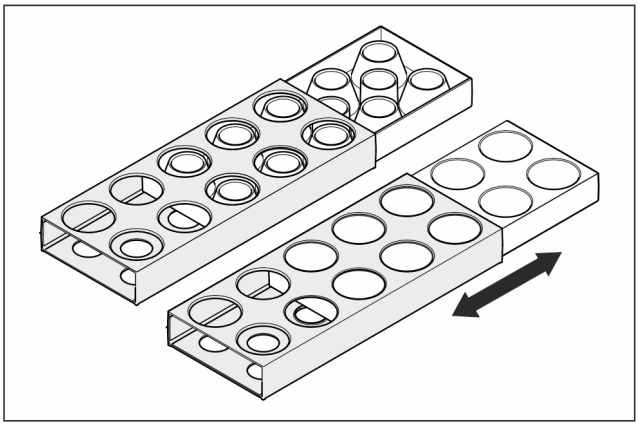

Fig. 141

▶ Horní strana: Skladujte slepičí vejce.
▶ Spodní strana: Skladujte křepelčí vejce.

9.9 Držák lahví

9.9.1 Používání držáků lahví

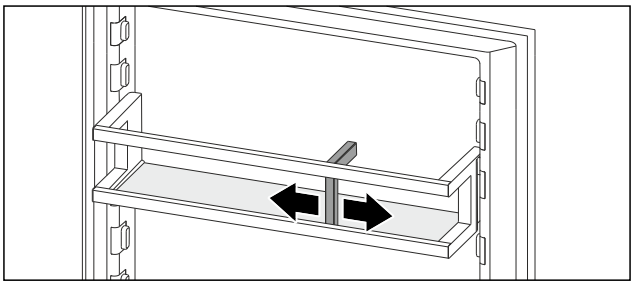

Fig. 142

▶ Přisuňte držák lahví k lahvím.
▷ Láhve se nepřevrhnou.

10 Údržba

10.1 Filtr s aktivním uhlím FreshAir

Filtr s aktivním uhlím FreshAir se nachází v zásuvce nad ventilátorem.

Zajišťuje optimální kvalitu vzduchu.

❑ Filtr s aktivním uhlím měňte každých 6 měsíců. V případě aktivovaného připomínání vyzve hlášení na displeji k výměně.
❑ Filtr s aktivním uhlím lze zlikvidovat v normálním domácím odpadu.

Poznámka
Filtr s aktivním uhlím FreshAir dostanete v obchodu Liebherr-Hausgeräte na adrese home.liebherr.com/shop/de/deu/zubehor.html.

10.1.1 Vyjmutí filtru s aktivním uhlím FreshAir

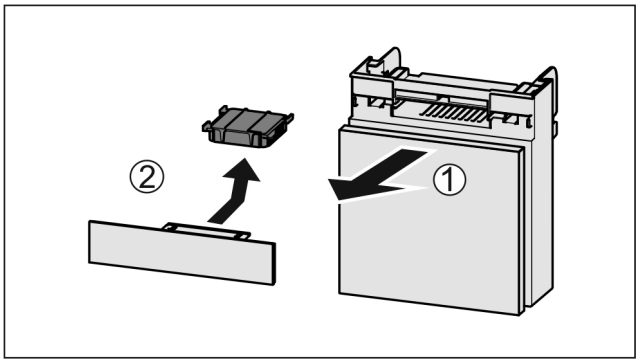

Fig. 143

▶ Zásuvku vytáhněte dopředu *Fig. 143 (1)*.
▶ Filtr s aktivním uhlím vyjměte *Fig. 143 (2)*.

10.1.2 Vložení filtru s aktivním uhlím FreshAir

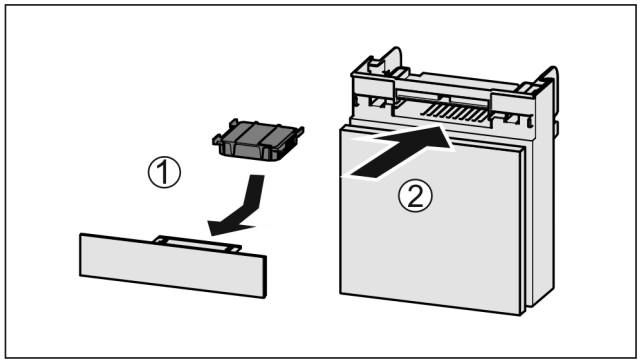

Fig. 144

▶ Filtr s aktivním uhlím vložte podle vyobrazení *Fig. 144 (1)*.
▷ Filtr s aktivním uhlím zacvakne.
Když filtr s aktivním uhlím směřuje dolů:
▶ Zásuvku zasuňte *Fig. 144 (2)*.
▷ Filtr s aktivním uhlím je nyní připraven k použití.

10.2 Rozebrání dveřní přihrádky

Některé dveřní přihrádky můžete rozebrat, pokud je chcete čistit nebo instalovat či demontovat náhradní díly.

10.2.1 Rozebrání dveřní přihrádky

Zajistěte, aby byly splněny následující předpoklady:

❑ Dveřní přihrádka je vyjmutá. (viz 9.1.2 Vyjmutí dveřních přihrádek)

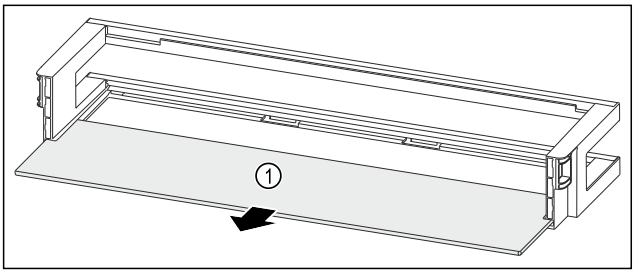

Fig. 145 Dveřní přihrádka s odkládací plochou

▶ Odkládací plochu *Fig. 145 (1)* odeberte.

10.2.2 Rozebrání dveřní přihrádky s VarioBoxy

Zajistěte, aby byly splněny následující předpoklady:

❑ Dveřní přihrádka je vyjmutá. (viz 9.1.2 Vyjmutí dveřních přihrádek)

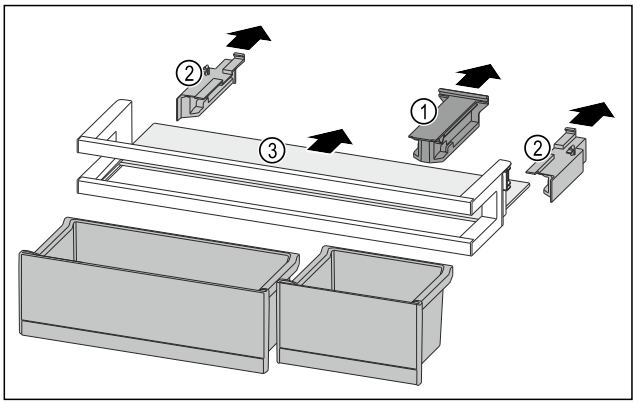

Fig. 146

▶ VarioBoxy vyjměte. (viz 9.1.1 Vyjmutí VarioBoxů)
▶ Držák *Fig. 146 (1)* stáhněte.
▶ Boční díly *Fig. 146 (2)* stáhněte.
▶ Odkládací plochu *Fig. 146 (3)* odeberte.

10.2.3 Rozebrání dveřní přihrádky s držákem lahví

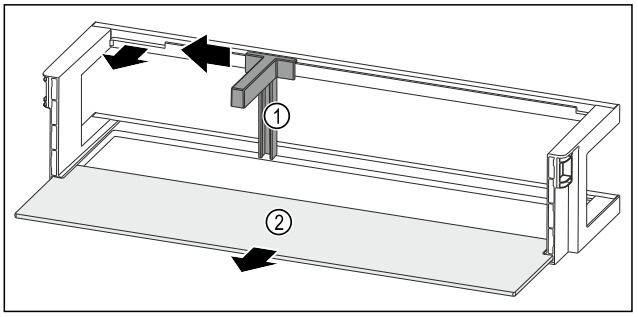

Fig. 147 Dveřní přihrádka s držákem lahví a odkládací plochou

▶ Držák lahví *Fig. 147 (1)* posuňte na stranu až k vybrání.
▶ Držák lahví *Fig. 147 (1)* odeberte.
▶ Odkládací plochu *Fig. 147 (2)* odeberte.

10.3 Sestavení dveřní přihrádky

10.3.1 Sestavení dveřní přihrádky

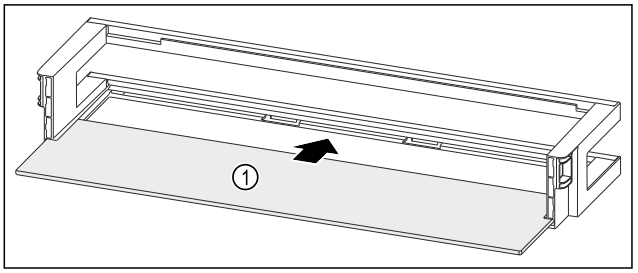

Fig. 148 Dveřní přihrádka s odkládací plochou

▶ Odkládací plochu *Fig. 148 (1)* zasuňte do bočních vybrání.

10.3.2 Sestavení dveřní přihrádky s VarioBoxy

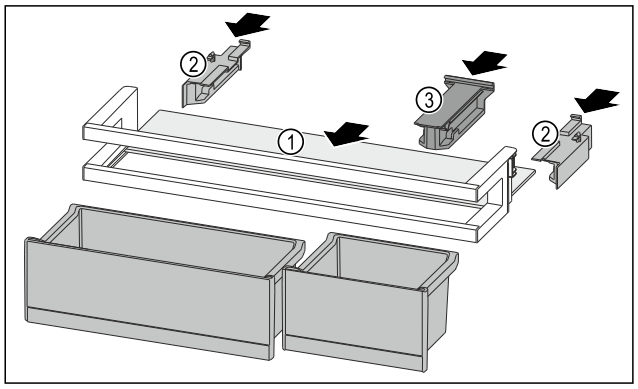

Fig. 149

▶ Odkládací plochu *Fig. 149 (1)* zasuňte do bočních vybrání.
▶ Boční díly *Fig. 149 (2)* vložte.
▶ Držák *Fig. 149 (3)* vložte.
▶ VarioBoxy vložte. (viz 9.1.4 Vložení VarioBoxů)

10.3.3 Sestavení dveřní přihrádky s držákem lahví

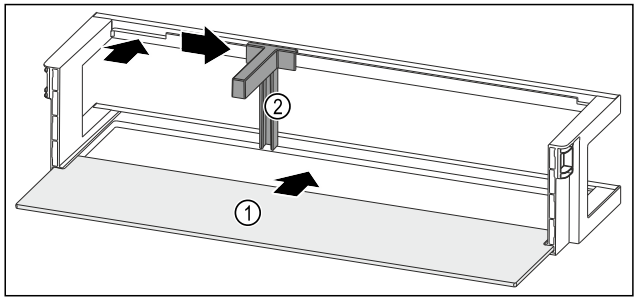

Fig. 150 Dveřní přihrádka s odkládací plochou

▶ Odkládací plochu *Fig. 150 (1)* zasuňte do bočních vybrání.
▶ Držák lahví *Fig. 150 (2)* vložte do vybrání.
▶ Držák lahví *Fig. 150 (2)* posuňte na stranu do požadované polohy.

10.4 Rozebrání / montáž vysouvacích systémů

10.4.1 Poznámky k rozebírání

Některé vysouvací systémy můžete pro čištění rozebrat. Váš přístroj může obsahovat různé vysouvací systémy.

Následující vysouvací systémy lze nebo nelze rozebrat:

Vysouvací systém	lze rozebrat / nelze rozebrat
Zásuvka na dně přístroje nebo skleněné desce	nelze rozebrat
Zásuvka na kluzných kolejničkách	nelze rozebrat
Částečné vysunutí chladničky	nelze rozebrat

10.5 Víko zásuvky schránky EasyFresh

Víko zásuvky můžete kvůli čištění vyjmout.

10.5.1 Vyjmutí víka zásuvky

Zajistěte, aby byly splněny následující předpoklady:

❑ Odkládací plocha přímo nad zásuvkou je vyjmutá. (viz 9.2 Odkládací plochy)
❑ Zásuvka přímo pod víkem zásuvky je vyjmutá. (viz 9.5 Zásuvky)

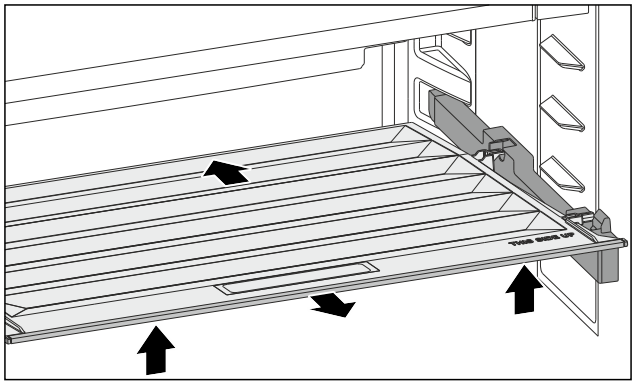

Fig. 151

▶ Víko zásuvky posuňte dozadu.
▶ Nadzvedněte víko zásuvky vpředu.
▶ Vyjměte víko zásuvky zepředu šikmo nahoru.

10.5.2 Vložení víka zásuvky

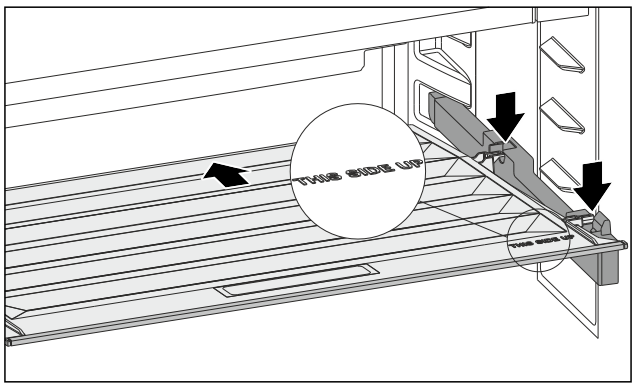

Fig. 152

Pokud je text THIS SIDE UP nahoře:

▶ Vložte zadní přídržné díly do příslušných zadních otvorů.
▶ Víko zásuvky posuňte dozadu.
▶ Spusťte vpředu víko zásuvky a zaklapněte přední přídržné díly do otvorů.
▶ Umístěte víko zásuvky do požadované polohy.

10.6 Odmrazování přístroje

VÝSTRAHA

Nesprávné odmrazování přístroje!
Zranění a poškození.

▶ K urychlení rozmrazování nepoužívejte žádná jiná mechanická zařízení nebo jiné prostředky než doporučené výrobcem.
▶ Nepoužívejte elektrická topidla, parní čisticí přístroje, rozmrazovací spreje, ani otevřený plamen.
▶ K odstraňování ledu nepoužívejte ostré předměty.

Odmrazování se provádí automaticky. Odtátá voda odtéká přes odtokový otvor a odpařuje se.

Kvůli energeticky optimalizované regulaci se může mezitím vytvořit i vrstva námrazy, popř. ledu.

▶ Pravidelně čistěte odtokový otvor. (viz 10.7 Čištění přístroje)

10.7 Čištění přístroje

10.7.1 Příprava

VÝSTRAHA
Riziko úrazu elektrickým proudem!
▶ Vytáhněte zástrčku chladničky ze sítě nebo přerušte přívod proudu.

VÝSTRAHA
Nebezpečí požáru
▶ Chraňte chladicí okruh před poškozením.

▶ Přístroj vyprázdněte.
▶ Vytáhněte síťovou zástrčku.
-nebo-
▶ Aktivujte CleaningMode. (viz CleaningMode)

10.7.2 Čištění skříně

POZOR
Neodborné čištění!
Poškození přístroje.
▶ Používejte výhradně měkké utěrky a univerzální čisticí přípravky s neutrálním ph.
▶ Nepoužívejte škrábající nebo abrazivní houbičky nebo drátěnky.
▶ Nepoužívejte ostré abrazivní čisticí prostředky obsahující písek, chloridy nebo kyseliny.

VÝSTRAHA
Nebezpečí zranění a poškození horkou párou!
Horká pára může způsobit popáleniny a poškodit povrchy.
▶ Nepoužívejte parní čisticí přístroje!

▶ Otírejte plášť měkkou, čistou utěrkou. Při silném znečištění použijte vlažnou vodu s neutrálním čisticím prostředkem. Skleněné plochy lze navíc čistit čističem skla.

10.7.3 Čištění vnitřního prostoru

POZOR
Neodborné čištění!
Poškození přístroje.
▶ Používejte výhradně měkké utěrky a univerzální čisticí přípravky s neutrálním ph.
▶ Nepoužívejte škrábající nebo abrazivní houbičky nebo drátěnky.
▶ Nepoužívejte ostré abrazivní čisticí prostředky obsahující písek, chloridy nebo kyseliny.

▶ Plastové plochy: Čistěte ručně měkkou čistou utěrkou, vlažnou vodou a trochou mycího přípravku.
▶ Kovové plochy: Čistěte ručně měkkou čistou utěrkou, vlažnou vodou a trochou mycího přípravku.
▶ Odtokový otvor: Usazeniny odstraňte tenkým předmětem, např. vatovou tyčinkou.

10.7.4 Čištění vybavení

POZOR
Neodborné čištění!
Poškození přístroje.
▶ Používejte výhradně měkké utěrky a univerzální čisticí přípravky s neutrálním ph.
▶ Nepoužívejte škrábající nebo abrazivní houbičky nebo drátěnky.
▶ Nepoužívejte ostré abrazivní čisticí prostředky obsahující písek, chloridy nebo kyseliny.

Čištění měkkou čistou utěrkou, vlažnou vodou a trochou mycího přípravku:
- Odkládací plocha
- Dělitelná odkládací plocha
- VarioSafe
- Víko zásuvky schránky EasyFresh
- Zásuvka

Čištění vlhkou utěrkou:
- Teleskopické kolejničky
  Respektujte prosím: Tuk v dráhách slouží k mazání a nesmí být odstraněn!

Čištění v myčce až 60 °C:
- Dveřní přihrádka
- VarioBox
- Držák lahví
- Přídržný díl dělitelné odkládací plochy
- Zásobník na vejce
- Dóza na máslo

▶ Vybavení rozeberte: viz příslušnou kapitolu.
▶ Vybavení vyčistěte.

10.7.5 Po vyčištění

▶ Přístroj a součásti vybavení vytřete do sucha.
▶ Připojte přístroj a zapněte jej.
Když je teplota dostatečně nízká:
▶ Vložte potraviny.
▶ Čištění pravidelně opakujte.

11 Zákaznická pomoc

11.1 Technické údaje

Teplotní rozsah	
Chlazení	2 °C až 9 °C

Osvětlení	
Třída energetické účinnosti[1]	Světelný zdroj
Tento výrobek obsahuje jeden nebo několik světelných zdrojů třídy energetické účinnosti F.	LED

[1] Přístroj může obsahovat světelné zdroje s různými třídami energetické účinnosti. Je uvedená nejnižší třída energetické účinnosti.

Pro přístroje s připojením WLAN:

Údaj frekvence	
Frekvenční pásmo	2,4 GHz
Maximálně vyzařovaný výkon	< 100 mW
Účel použití rádiového zařízení	Zapojení do místní sítě WLAN k datové komunikaci

11.2 Provozní hluk

Přístroj vydává během provozu různé zvuky.

- Při **nízkém chladicím výkonu** pracuje přístroj úsporněji, ale déle. Hlasitost je **nižší**.
- Při **vysokém chladicím výkonu** jsou potraviny chlazeny rychleji. Hlasitost je **vyšší**.

  Příklady:
  - aktivované funkce (viz 8.2 Funkce spotřebiče)
  - běžící ventilátor
  - čerstvě vložené potraviny
  - vysoká teplota okolního prostředí
  - dlouho otevřené dveře

Zvuk	Možná příčina	Typ zvuku
Bublání a šplouchání	Chladivo proudí v chladicím okruhu.	Normální provozní zvuk
Mručení a syčení	Chladivo se vstřikuje do chladicího okruhu.	Normální provozní zvuk
Bručení	Přístroj chladí. Hlasitost závisí na chladicím výkonu.	Normální provozní zvuk
Srkavé zvuky	Dveře se zavíracím tlumičem se otevřou a zavřou.	Normální provozní zvuk
Šumění a hučení	Ventilátor běží.	Normální provozní zvuk

Zvuk	Možná příčina	Typ zvuku
Cvakání	Součásti se zapínají a vypínají.	Normální zvuk při spínání
Drnčení a bručení	Ventily nebo klapky jsou aktivní.	Normální zvuk při spínání

Zvuk	Možná příčina	Typ zvuku	Odstranění
Vibrace	Nevhodná instalace	Chybný zvuk	Přístroj vyrovnejte seřizovacími nožkami do vodorovné polohy.
Klepání	Vybavení, předměty ve vnitřním prostoru přístroje	Chybný zvuk	Upevněte díly vybavení. Nechte vzdálenost mezi předměty.

11.3 Technická porucha

Zařízení je vyrobeno a konstruováno tak, aby bylo zaručeno bezpečné fungování a dlouhá životnost. Pokud se během provozu přesto vyskytne porucha, zkontrolujte, zda nebyla způsobena chybnou obsluhou. V tom případě Vám totiž musíme naúčtovat vzniklé náklady i během záruční doby.

Následující poruchy můžete odstranit sami.

11.3.1 Funkce přístroje

Chyba	Příčina	Odstranění
Spotřebič nefunguje.	→ Spotřebič není zapnutý.	▶ Zapněte přístroj.
	→ Zástrčka není správně zasunuta do zásuvky.	▶ Zástrčku zkontrolujte.
	→ Pojistka napájecí zásuvky není v pořádku.	▶ Pojistku zkontrolujte.
	→ Výpadek proudu	▶ Spotřebič nechte zavřený.
	→ Zásuvka chladicího zařízení není správně zasunutá ve spotřebiči.	▶ Zkontrolujte zásuvku chladicího zařízení.
Teplota není dostatečně nízká.	→ Dveře přístroje nejsou správně zavřené.	▶ Dveře přístroje zavřete.
	→ Teplota prostředí je příliš vysoká.	▶ Řešení problému: (viz 1.2 Klimatické třídy)
	→ Spotřebič byl příliš často nebo příliš dlouho otevřený.	▶ Počkejte, zda se potřebná teplota neobnoví samovolně. Pokud ne, obraťte se na zákaznický servis. (viz 11.4 Zákaznický servis)
	→ Teplota je špatně nastavena.	▶ Nastavte nižší teplotu a zkontrolujte po 24 hodinách.
	→ Spotřebič stojí příliš blízko u zdroje tepla (kamna, topení atd.).	▶ Změňte umístění spotřebiče nebo zdroje tepla.
Těsnění dveří je poškozené nebo se musí vyměnit z jiných důvodů.	→ Těsnění dveří je vyměnitelné. Lze je vyměnit bez dalšího pomocného nástroje.	▶ Obraťte se na zákaznický servis. (viz 11.4 Zákaznický servis)
Přístroj je zledovatělý nebo se tvoří kondenzát.	→ Těsnění dveří může být vysmeknuté z drážky.	▶ Zkontrolujte těsnění dveří, zda správně sedí v drážce.

Chyba	Příčina	Odstranění
Spotřebič je na vnějších plochách teplý.*	→ Teplo z chladicího okruhu se využívá k zamezení kondenzace vody.	▶ To je normální.

11.3.2 Vybavení

Chyba	Příčina	Odstranění
Vnitřní osvětlení nesvítí.	→ Spotřebič není zapnutý.	▶ Zapněte přístroj.
	→ Dveře byly otevřeny déle než 15 minut.	▶ Vnitřní osvětlení se při otevřených dveřích automaticky vypne asi po 15 minutách.
	→ LED osvětlení je vadné nebo je poškozený kryt.	▶ Obraťte se na zákaznický servis. (viz 11.4 Zákaznický servis)

11.4 Zákaznický servis

Nejprve zjistěte, zda jste schopni odstranit chybu sami (viz 11 Zákaznická pomoc) . Pokud tomu tak není, obraťte se na zákaznický servis.

Adresu najdete v přiložené brožuře „Servis Liebherr“ nebo na home.liebherr.com/service.

VÝSTRAHA
Neodborná oprava!
Zranění.
- ▶ Opravy a zásahy do přístroje a přívodního vedení elektrické energie, které nejsou výslovně uvedeny v (viz 10 Údržba) , smí provádět pouze zákaznický servis.
- ▶ Poškozené přívodní síťové vedení smí vyměnit pouze výrobce nebo jeho zákaznický servis nebo podobně kvalifikovaná osoba.
- ▶ U přístrojů se zástrčkou pro studené přístroje může výměnu provést zákazník.

11.4.1 Kontaktování zákaznického servisu

Ujistěte se, že jsou připravené tyto informace o spotřebiči:
- ❑ Označení spotřebiče (model a index)
- ❑ Servisní č. (servis)
- ❑ Sériové č. (sér. č.)

▶ Vyvolejte informace o spotřebiči na displeji. (viz Informace o spotřebiči)
-nebo-
▶ Vyčtěte informace o spotřebiči z typového štítku. (viz 11.5 Typový štítek)

▶ Informace o přístroji si zapište.
▶ Informujte zákaznický servis: Sdělte závady a informace o spotřebiči.
▷ To umožní rychlý a účelný servisní zákrok.
▶ Řiďte se dalšími pokyny zákaznického servisu.

11.5 Typový štítek

Typový štítek je umístěn za zásuvkami na vnitřní stěně přístroje.

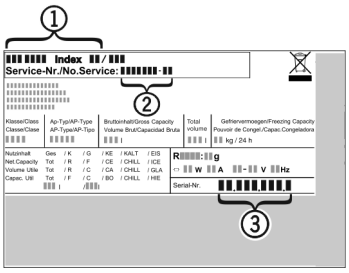

Fig. 153
(1) Označení přístroje
(2) Servisní č.
(3) Sériové č.

▶ Informace zjistíte na typovém štítku.

12 Odstavení z provozu

▶ Přístroj vyprázdněte.
▶ Vypněte spotřebič. (viz Vypnutí a zapnutí spotřebiče)
▶ Vytáhněte síťovou zástrčku ze zásuvky.
▶ Odstranění zásuvky chladicího zařízení v případě potřeby: Vytáhněte zásuvku chladicího zařízení ze zástrčky spotřebiče a současně s ní pohybujte doleva a doprava.
▶ Spotřebič vyčistěte. (viz 10.7 Čištění přístroje)
▶ Dveře nechte otevřené, aby nevznikal nepříjemný zápach.

13 Likvidace

Zajistěte, aby byly splněny následující předpoklady:
- ❑ Význam symbolů na spotřebiči je známý. (viz 1.14 Symboly na spotřebiči)
- ❑ Poznámky k likvidaci jsou známy. (viz 1.8 Likvidace)

13.1 Příprava spotřebiče k likvidaci

▶ Odstavte spotřebič z provozu. (viz 12 Odstavení z provozu)

13.2 Ekologická likvidace přístroje

VÝSTRAHA
Unikající chladivo a olej!
Požár. Obsažené chladivo je ekologické, ale hořlavé. Obsažený olej je rovněž hořlavý. Unikající chladivo a olej se mohou při příslušně vysoké koncentraci a v kontaktu se externím tepelným zdrojem vznítit.
▶ Nepoškoďte potrubí okruhu chladiva a kompresor.

▶ Dodržujte pokyny pro přepravu spotřebiče.
(viz 3.5 Přeprava spotřebiče)
▶ Spotřebič odvezte, aniž byste jej poškodili.
▶ Spotřebič zlikvidujte v souladu se specifikacemi.

Scan QR Code and find digital operating and installation instructions.

home.liebherr.com

20260618 7083944-00

Liebherr-Hausgeräte Marica EOOD
Bezirk Plovdiv
4202 Radinovo
Bulgarien

Návod k použití a montáži

CS **ORIGINÁLNÍ PROVOZNÍ NÁVOD**

LIEBHERR

Obsah

1 Bezpečnostní informace a výstrahy..... 3
1.1 Použití v souladu s určením..... 3
1.2 Klimatické třídy..... 3
1.3 Skupina uživatelů..... 3
1.4 Instalace a uvedení do provozu..... 4
1.5 Bezpečné zacházení se spotřebičem..... 4
1.6 Čištění..... 4
1.7 Poruchy, poškození a opravy..... 4
1.8 Likvidace..... 4
1.9 Shoda..... 4
1.10 Látky SVHC v souladu s nařízením REACH..... 4
1.11 Databáze EPREL..... 4
1.12 Licence open source..... 4
1.13 Náhradní díly..... 5
1.14 Symboly na spotřebiči..... 5
1.15 Stupně výstrahy..... 5

2 Celkový pohled na přístroj..... 5
2.1 Rozsah dodávky..... 5
2.2 Přehled spotřebičů a vybavení..... 5
2.3 SmartDevice..... 5

3 Ustavení a připojení..... 6
3.1 Podmínky instalace..... 6
3.2 Rozměry spotřebiče..... 6
3.3 Požadavky na větrání..... 7
3.4 Připojovací rozměry napájecího zdroje..... 7
3.5 Přeprava spotřebiče..... 7
3.6 Vybalení přístroje..... 8
3.7 Změna strany otvírání dveří..... 8
3.8 Montáž vymezovačů odstupu od stěny*..... 16
3.9 Instalace přístroje..... 16
3.10 Vyrovnání přístroje..... 17
3.11 Po instalaci..... 17
3.12 Instalace více spotřebičů..... 17
3.13 Zabudování spotřebiče do kuchyňské linky..... 17
3.14 Likvidace obalu..... 18
3.15 Připojení spotřebiče k elektrickému napájení..... 18

4 Princip funkce displeje Touch & Swipe..... 19
4.1 Navigace a vysvětlení symbolů..... 19
4.2 Menu..... 19
4.3 Klidový režim..... 20

5 Uvedení do provozu..... 20
5.1 Zapnutí spotřebiče (první uvedení do provozu)..... 20
5.2 Uvedení IceMaker do provozu..... 20

6 Uskladnění..... 21
6.1 Pokyny ke skladování..... 21
6.2 BioFresh..... 21
6.3 Mraznička..... 21
6.4 Doba skladování..... 22

7 Úspora energie..... 22

8 Obsluha..... 23
8.1 Ovládací a indikační prvky..... 23
8.1.1 Zobrazení stavu..... 23
8.1.2 Symboly indikace..... 23
8.2 Funkce spotřebiče..... 23
8.2.1 Poznámky k funkcím spotřebiče..... 23
Vypnutí a zapnutí spotřebiče..... 23
Zapnutí a vypnutí teplotní zóny..... 23
Teplota..... 24
BioFresh B-Value..... 24
VarioTemp..... 25
SuperFrost..... 25
PartyMode..... 26
HolidayMode..... 26
SabbathMode..... 27
EnergySaver..... 27
IceMaker / MaxIce..... 28
Přívod vody IceMaker..... 29
TubeClean..... 29
CleaningMode..... 30
Zablokování zadávání..... 30
Připomínka..... 31
Jazyk..... 31
Jednotka teploty..... 31
Jas displeje..... 31
WLAN..... 32
Informace o spotřebiči..... 33
Software..... 33
Spustit cyklus odmrazování..... 33
Dveřní alarm..... 33
Demo režim..... 34
Resetování na tovární nastavení..... 34
8.3 Hlášení..... 35
8.3.1 Přehled výstrah..... 35
8.3.2 Ukončení výstrah..... 35
8.3.3 Přehled připomínek..... 36
8.3.4 Ukončení připomínek..... 36

9 Vybavení..... 37
9.1 Dveřní přihrádka..... 37
9.2 Dělitelná odkládací plocha..... 38
9.3 Variabilní přihrádka na láhve..... 38
9.4 Zásuvky..... 39
9.5 Víko zásuvky schránky Fruit & Vegetable..... 40
9.6 Skleněné desky..... 40
9.7 IceMaker..... 41
9.8 VarioSpace..... 41
9.9 Flexibilní přepážka přihrádky na led..... 41

10 Údržba..... 42

10.1 Filtr s aktivním uhlím FreshAir 42
10.2 Rozebrání dveřní přihrádky 42
10.3 Sestavení dveřní přihrádky 43
10.4 Rozebrání / montáž vysouvacích systémů 43
10.5 Vyjmutí / vložení variabilní přihrádky na láhve 43
10.6 Víko zásuvky schránky Fruit & Vegetable 44
10.7 Odmrazování přístroje 44
10.8 Čištění přístroje 44

11 Zákaznická pomoc 45
11.1 Technické údaje 45
11.2 Provozní hluk 46
11.3 Technická porucha 46
11.4 Zákaznický servis 47
11.5 Typový štítek 48

12 Odstavení z provozu 48

13 Likvidace 48
13.1 Příprava spotřebiče k likvidaci 48
13.2 Ekologická likvidace přístroje 48

Výrobce trvale pracuje na dalším vývoji všech typů a modelů. Mějte proto laskavě pochopení pro to, že si musíme vyhradit právo na změny tvaru, vybavení a technické části.

Symbol	Vysvětlení
	Přečtení návodu Abyste se seznámili se všemi výhodami nového spotřebiče, přečtěte si prosím pozorně pokyny v tomto návodu k obsluze.
	Doplňující informace na internetu Digitální návod s dalšími informacemi a v jiných jazycích najdete online pomocí QR kódu na přední straně návodu nebo po zadání servisního čísla na **home.liebherr.com/fridge-manuals**. Servisní číslo najdete na typovém štítku: 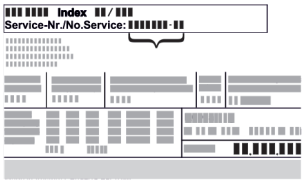 *Fig.* Zobrazení příkladu
	Kontrola přístroje Zkontrolujte všechny části, zda nejsou po přepravě poškozené. V případě reklamací se obraťte na prodejce nebo zákaznický servis.
	Odchylky Tento návod je určen pro více modelů, takže jsou možné odchylky. Části návodu, které se týkají pouze některých přístrojů, jsou označeny hvězdičkou (*).
	Pokyny pro jednotlivé činnosti a výsledky těchto činností Pokyny pro jednotlivé činnosti jsou označeny ▶. Výsledky těchto činností jsou označeny ▷.
	Videa Videa týkající se přístrojů jsou k dispozici na kanálu YouTube Liebherr-Hausgeräte.

Licence open source:

Spotřebič obsahuje softwarové komponenty, které využívají licence open source. Informace o použitých open source licencích naleznete zde: **home.liebherr.com/open-source-licences**

Tyto informace pro uživatele platí pro následující spotřebiče:

SBN ..	52..i

Poznámka
Pokud označení vašeho přístroje obsahuje N, jedná se o přístroj NoFrost.

1 Bezpečnostní informace a výstrahy

Tyto informace pro uživatele pečlivě uschovejte, abyste do nich mohli kdykoliv nahlédnout.

Pokud spotřebič předáte dalšímu uživateli, předejte mu také tyto informace pro uživatele.

Pro řádné a bezpečné použití spotřebiče si tyto informace pro uživatele pečlivě přečtěte před jeho instalací a použitím. Vždy dodržujte pokyny, bezpečnostní pokyny a výstražné pokyny, které jsou v něm uvedeny. Jsou důležité, abyste mohli zařízení bezpečně a bezchybně instalovat a provozovat.

1.1 Použití v souladu s určením

- Spotřebič je koncipován pro použití v domácnosti a v podobných oblastech použití, jako např.:
  - V kuchyních pro zaměstnance v obchodech, kancelářích a jiných pracovních prostorách
  - V zemědělském prostředí a hosty v hotelech, motelech a jiných ubytovacích zařízeních
  - V penzionech se snídaní
  - V cateringu a podobných velkoobchodních provozech
- Další použití:
  - Všechny ostatní druhy využití jsou nepřípustné.

1.2 Klimatické třídy

V závislosti na klimatu je spotřebič konstruován pro provoz při omezeném rozsahu okolních teplot. Klimatická třída, pro kterou je spotřebič určen, je uvedena na typovém štítku.

Poznámka
▶ Aby byl zaručen bezvadný provoz, dodržujte uvedené teploty prostředí.

Třída klimatu	pro teploty prostředí
SN	10 °C až 32 °C
N	16 °C až 32 °C
ST	16 °C až 38 °C
T	16 °C až 43 °C
SN-ST	10 °C až 38 °C
SN-T	10 °C až 43 °C

1.3 Skupina uživatelů

- Tento spotřebič smí používat děti od 8 let a více a osoby se sníženými fyzickými, smyslovými nebo duševními schopnostmi nebo nedostatkem zkušeností a znalostí pouze tehdy, když jsou pod dohledem nebo byly do bezpečného zacházení se spotřebičem zaškoleny a chápou nebezpečí z toho vyplývající.
- Děti si se spotřebičem nesmí hrát.

- Děti nesmí provádět čištění a údržbu bez dozoru dospělých.
- Děti ve věku 3-8 let smějí spotřebič plnit a vyprazdňovat.

1.4 Instalace a uvedení do provozu

- Spotřebič ustavte a připojte pouze podle pokynů v informacích pro uživatele.
- Neuzavírejte větrací otvory v plášti spotřebiče nebo ve vestavném plášti.
- Nepoškoďte přívodní síťový kabel. Spotřebič neprovozujte s vadným přívodním kabelem.
- Nepřipojujte přenosné rozvodné zásuvky ani napájecí zdroje na zadní straně spotřebiče.
- Zásuvka musí být snadno přístupná, aby se spotřebič dal v nouzové situaci rychle odpojit od proudu. Musí být mimo zadní stranu spotřebiče.

Spotřebiče s pevnou přípojkou vody:

- Pevné připojení vody proveďte pouze k přívodu pitné vody, aby nedošlo k otravě kontaminovanou vodou.
- Spotřebič připojte k přívodu pitné vody pouze s novou hadicovou sadou, která je dodána spolu se spotřebičem. Staré hadicové sady nepoužívejte opakovaně, ale zlikvidujte je.

1.5 Bezpečné zacházení se spotřebičem

- Ve spotřebiči neukládejte žádné výbušné materiály jako např. aerosolové nádoby s hořlavým hnacím plynem. Tyto spreje poznáte podle údajů o obsahu nebo symbolu plamene na obalu. V případě úniku by elektrické součástky mohly tyto plyny zapálit.
- Do blízkosti přístroje se nesmí dostat hořící svíčky, lampy a jiné předměty s otevřeným ohněm, aby nezpůsobily vznícení přístroje.
- Alkoholické nápoje nebo jiné nádoby obsahující alkohol skladujte pouze těsně uzavřené. V případě úniku by elektrické součástky mohly alkohol zapálit.
- Zamezte trvalému styku kůže se studeným povrchem nebo s chlazenými či mraženými výrobky. K ochraně použijte např. rukavice.
- Obsažené chladivo (údaje na typovém štítku) je ekologické, ale hořlavé. Unikající chladivo se může vznítit.
  - Chraňte chladicí okruh před poškozením.
  - Uvnitř spotřebiče nepoužívejte žádné zdroje vznícení.
  - Uvnitř přístroje nepoužívejte elektrické spotřebiče (např. parní čisticí přístroje, topná tělesa).
  - Když unikne chladivo: Z blízkosti místa úniku odstraňte otevřený oheň nebo zápalné zdroje. Místnost dobře vyvětrejte. Informujte zákaznický servis.
- Dveře otevírejte pouze na krátkou dobu. Tím zabráníte zvýšení teploty uvnitř spotřebiče.
- Při otevírání a zavírání nesahejte mezi dveře a spotřebič. Mohlo by dojít ke skřípnutí prstů.
- Hodnota teploty v nejteplejší oblasti spotřebiče může být vyšší než nastavená hodnota teploty.

1.6 Čištění

- Plochy, které přicházejí do styku s potravinami, pravidelně čistěte.
- Pravidelně čistěte odtok odtáté vody.
- K urychlení procesu odmrazování nepoužívejte elektrická topidla, parní čisticí přístroje, rozmrazovací spreje, ani otevřený plamen.
- K odstraňování ledu nepoužívejte ostré předměty.

1.7 Poruchy, poškození a opravy

- Je-li přívodní síťový kabel spotřebiče poškozený, vyměňte jej.
- Opravy a zásahy do spotřebiče smí provádět pouze zákaznický servis nebo jiný k tomu vyškolený odborný personál.
- V případě poruchy nebo chyby spotřebiče odpojte síťovou zástrčku nebo vypněte pojistku. Při odpojování síťové zástrčky vždy uchopte zástrčku. Netahejte za kabel.

1.8 Likvidace

- Spotřebič obsahuje cenné materiály a je označený příslušným symbolem. (viz 1.14 Symboly na spotřebiči)
  - Spotřebič nevyhazujte do domovního odpadu.
  - Spotřebič bezplatně odložte v místních recyklačních a sběrných dvorech do sběrných nádob třídy 1.
  - Při koupi nového spotřebiče vraťte starý spotřebič zdarma v obchodě.
  - Informujte o možnostech vrácení.
- Na vašem spotřebiči se mohou nacházet osobní údaje.
  - Před likvidací vymažte osobní údaje.
- Spotřebič obsahuje chladivo (údaje na typovém štítku) a olej. Obsažené chladivo je ekologické, ale hořlavé. Obsažený olej je rovněž hořlavý. Unikající chladivo a olej se mohou při příslušně vysoké koncentraci a v kontaktu se externím tepelným zdrojem vznítit.
  - Chraňte chladicí okruh před poškozením.
  - Spotřebič likvidujte pouze podle pokynů v informacích pro uživatele.

1.9 Shoda

Těsnost chladicího okruhu je zkontrolována. Spotřebič odpovídá příslušným bezpečnostním podmínkám a odpovídajícím směrnicím.

Pro trh EU:	Přístroj odpovídá směrnici 2014/53/EU.
Pro trh GB:	Přístroj odpovídá Radio Equipment Regulations 2017 SI 2017 No. 1206.

Úplný text EU prohlášení o shodě lze nalézt na následující internetové adrese: www.Liebherr.com

Zásuvka BioFresh splňuje požadavky zásuvky pro skladování v chladu podle DIN EN 62552:2020.

1.10 Látky SVHC v souladu s nařízením REACH

- Na následujícím odkazu můžete zkontrolovat, zda váš spotřebič obsahuje látky SVHC podle nařízení REACH: https://go.liebherr.com/z3eewm

1.11 Databáze EPREL

- Od 1. března 2021 jsou informace týkající se označení spotřeby elektrické energie a požadavků na ekodesign k nalezení v evropské databázi pro registraci výrobků (EPREL). Databázi pro registraci výrobků najdete na tomto odkazu https://eprel.ec.europa.eu/. Zde budete vyzváni k zadání identifikátoru modelu. Identifikátor modelu je uveden na identifikačním štítku.

1.12 Licence open source

- Spotřebič obsahuje softwarové komponenty, které využívají licence open source. Informace o použitých open source licencích naleznete zde:

home.liebherr.com/open-source-licences

1.13 Náhradní díly

- Dostupnost náhradních dílů pro funkční díly a skladovatelné díly vybavení je 15 let.

1.14 Symboly na spotřebiči

	Tento symbol se může nacházet na kompresoru. Vztahuje se na olej v kompresoru a upozorňuje na toto nebezpečí: Může způsobit smrt, jestliže dojde ke spolknutí nebo vniknutí do dýchacích cest. Tato poznámka je důležitá pouze pro recyklaci. Při normálním režimu neexistuje nebezpečí. Tento symbol neodstraňujte.
	Výstraha: Nebezpečí požáru v důsledku hořlavých látek. Tento symbol se nachází na kompresoru a může být umístěn také na dalších místech spotřebiče. Tento symbol varuje před hořlavými látkami. Tento symbol neodstraňujte.
	Tento nebo podobný symbol se může nacházet na zadní straně spotřebiče. Upozorňuje na to, že se ve dveřích a/nebo v krytu nacházejí vakuové izolační panely (VIP) nebo perlitové panely. Tato poznámka je důležitá pouze pro recyklaci. Tento symbol neodstraňujte.
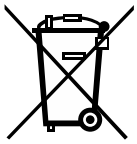	Tento symbol se nachází na typovém štítku. Upozorňuje, že spotřebič obsahuje cenné materiály a nesmí být vyhozen do domovního odpadu. (viz 1.8 Likvidace)

1.15 Stupně výstrahy

NEBEZPEČÍ	Označuje bezprostředně nebezpečnou situaci, která může mít za následek úmrtí nebo vážná tělesná zranění, pokud jí nezamezíte.
VÝSTRAHA	Označuje nebezpečnou situaci, která může mít za následek úmrtí nebo vážné tělesné zranění, pokud jí nezamezíte.
UPOZORNĚNÍ	Označuje nebezpečnou situaci, která může mít za následek lehká nebo střední tělesná zranění, pokud jí nezamezíte.
POZOR	Označuje nebezpečnou situaci, která může mít za následek věcné škody, pokud jí nezamezíte.
Poznámka	Označuje užitečné pokyny a tipy.

2 Celkový pohled na přístroj

2.1 Rozsah dodávky

Zkontrolujte všechny části, zda nejsou po přepravě poškozené. V případě reklamací se obraťte na obchodníka nebo zákaznický servis. (viz 11.4 Zákaznický servis)

Dodávka sestává z těchto částí:

- Hlavní spotřebič
- Vybavení (podle modelu)
- Montážní materiál (podle modelu)
- „Quick Start Guide“
- „Installation Guide“*
- Servisní příručka

2.2 Přehled spotřebičů a vybavení

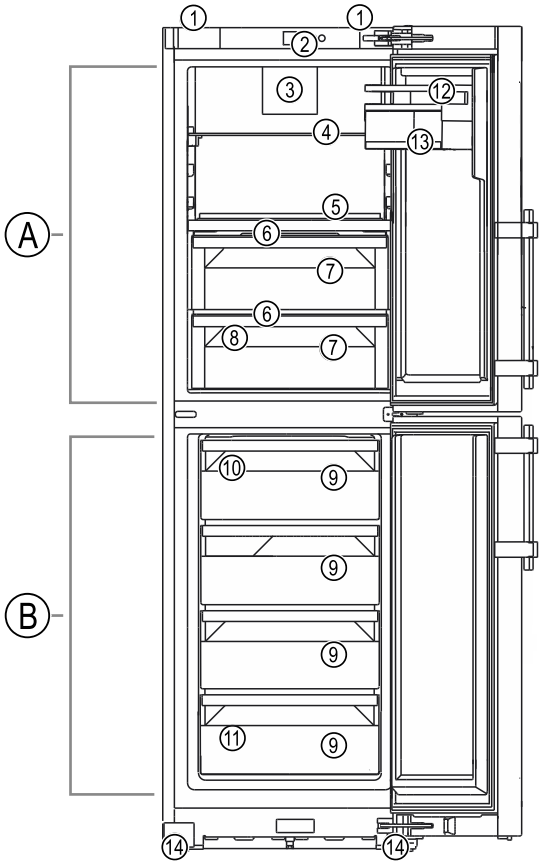

Fig. 1 Ilustrační zobrazení

Teplotní rozsah

(A) BioFresh **(B)** Mraznička

Vybavení

(1) Rukojeť na přenášení
(2) Ovládací prvky
(3) Ventilátor s filtrem s aktivním uhlím FreshAir
(4) Dělitelná odkládací plocha
(5) Variabilní přihrádka na láhve
(6) Víko zásuvky schránky Fruit & Vegetable
(7) Schránka Fruit & Vegetable
(8) Odtok odtáté vody
(9) Zásuvka
(10) IceMaker
(11) Typový štítek
(12) Dveřní přihrádka
(13) VarioBox
(14) Seřizovací nožka vpředu, přepravní kolečko vzadu, rukojeť nahoře (vzadu) a dole (vpředu)

2.3 SmartDevice

Pokud je váš spotřebič schopný nebo připravený na provoz se SmartDevice, můžete jej rychle a snadno zapojit do sítě WLAN. Pomocí aplikace SmartDevice můžete své zařízení ovládat z mobilního přístroje. V aplikaci SmartDevice máte navíc k dispozici další funkce a možnosti nastavení.

Spotřebič s možností SmartDevice:	Váš spotřebič podporuje funkci SmartDevice. Abyste mohli připojit svůj spotřebič k WLAN, musíte si stáhnout aplikaci SmartDevice.
Další informace k SmartDevice:	**smartdevice.liebherr.com**
Stažení SmartDevice aplikace:	Po instalaci a konfiguraci aplikace SmartDevice můžete spotřebič připojit k WLAN pomocí aplikace SmartDevice a funkce spotřebiče WLAN (viz WLAN) .

Poznámka
Funkce SmartDevice není k dispozici v následujících zemích: Rusko, Bělorusko, Kazachstán.

3 Ustavení a připojení

3.1 Podmínky instalace

Podmínky instalace jsou rozhodující pro zajištění bezpečného, efektivního a bezporuchového provozu spotřebiče.

- Dodržujte všechny bezpečnostní pokyny.
- Vezměte v úvahu místo instalace a polohu v místnosti.

VÝSTRAHA
Nebezpečí požáru v důsledku nesprávné instalace!
Pokud se síťový kabel nebo zástrčka dotkne zadní strany přístroje, může dojít vlivem vibrací přístroje k poškození síťového kabelu nebo zástrčky a ke zkratu.
▶ Ujistěte se při nastavování přístroje, že pod ním není zaseknutý žádný síťový kabel.
▶ Umístěte přístroj tak, aby se nedotýkal zástrčky nebo síťových kabelů.
▶ Do zásuvek v oblasti zadní strany přístroje nezapojujte žádné přístroje.
▶ Vícenásobné zásuvky nebo rozvodné lišty a další elektronické přístroje (jako např. halogenové transformátory) **neumisťujte a neprovozujte** na zadní straně přístrojů.

VÝSTRAHA
Nebezpečí požáru při vlhkosti!
Když díly vedoucí elektrický proud nebo přívodní elektrický kabel zvlhnou, může dojít ke zkratu.
▶ Přístroj je koncipován pro instalaci v uzavřeném prostoru. Přístroj neprovozujte venku, ani ve vlhkých prostorách či v místech se stříkající vodou.

VÝSTRAHA
Nebezpečí požáru v důsledku úniku chladiva a oleje!
Obsažené chladivo je ekologické, ale hořlavé. Obsažený olej je rovněž hořlavý. Unikající chladivo a olej se mohou při příslušně vysoké koncentraci a v kontaktu se externím tepelným zdrojem vznítit.
▶ Nepoškoďte potrubí okruhu chladiva a kompresor.

3.1.1 Místo instalace

- Spotřebič instalujte a používejte výhradně v uzavřených místnostech.
- Optimálním místem instalace je suchá a dobře větraná místnost.
- Když se spotřebič instaluje ve velmi vlhkém prostředí, může se na vnější straně spotřebiče tvořit kondenzát. Je třeba dbát na správný přívod vzduchu a větrání v místě instalace.
- Čím více chladiva je v přístroji, tím větší musí být prostor, ve kterém je přístroj umístěn. V příliš malých prostorách může při netěsnosti dojít ke vzniku hořlavé směsi plynu a vzduchu. Na 8 g chladiva musí být prostor pro instalaci velký minimálně 1 m^3. Údaje o obsaženém chladivu jsou uvedeny na typovém štítku ve vnitřním prostoru spotřebiče.
- Podlaha v místě instalace musí být vodorovná a hladká.

3.1.2 Poloha v místnosti

- Spotřebič nestavte na přímé sluneční světlo nebo vedle topení apod.
- Spotřebič ustavit instalovat přímo vedle trouby.
- Pokud spotřebič ustavíte přímo vedle trouby, může se spotřeba energie mírně zvýšit. To závisí na délce a intenzitě používání trouby.
- Spotřebič přistavte zadní stranou a při použití dodaných distančních prvků pro odstup od stěny (viz dole) vždy těmito distančními prvky přímo ke stěně.*
- Spotřebič vždy přistavte zadní stranou přímo ke stěně.*
- Použití v oblastech ohrožených výbuchem není přípustné.

3.1.3 Integrace do kuchyňské linky

- Spotřebič můžete s kuchyňskými skříňkami přestavět. (viz 3.13 Zabudování spotřebiče do kuchyňské linky)

3.2 Rozměry spotřebiče

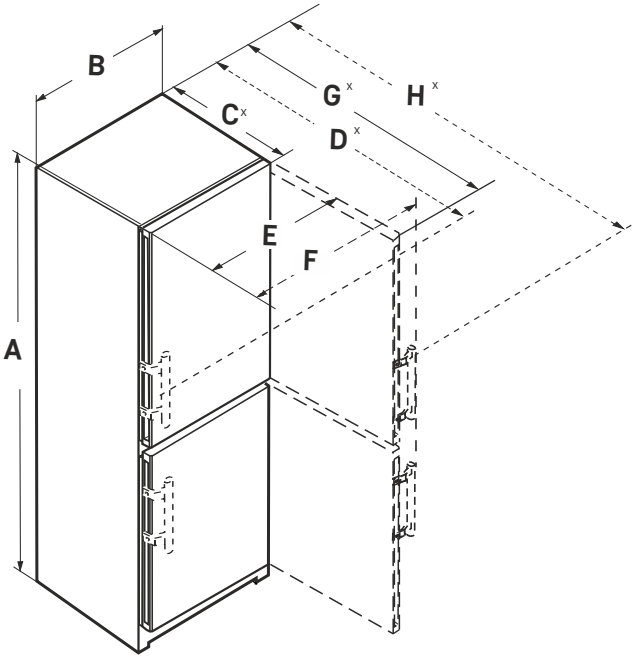

Fig. 2

SWN.. 52..i / SBN.. 52..i	
A (mm)	1855
B (mm)	597

*** podle modelu a vybavení**

SWN.. 52..i / SBN.. 52..i	
C (mm)	675[x]
D (mm)	719[x]
E (mm)	609
F (mm)	654
G (mm)	1215[x]
H (mm)	1222[x]

Pro spotřebiče s pákovou rukojetí

[x] U spotřebičů s přiloženými vymezovači odstupu od stěny se rozměr zvětší o 15 mm (viz 3.8 Montáž vymezovačů odstupu od stěny*) .

3.3 Požadavky na větrání

POZOR
Nebezpečí poškození přehřátím v důsledku nedostatečného větrání!
Při nedostatečném větrání se může poškodit kompresor.
▶ Dbejte na dostatečné větrání.
▶ Dodržujte požadavky na větrání.

Je-li přístroj integrován do kuchyňské linky, je bezpodmínečně nutné dodržet následující požadavky na větrání:*

- Obecně platí: čím větší je větrací profil, tím úsporněji spotřebič funguje.*

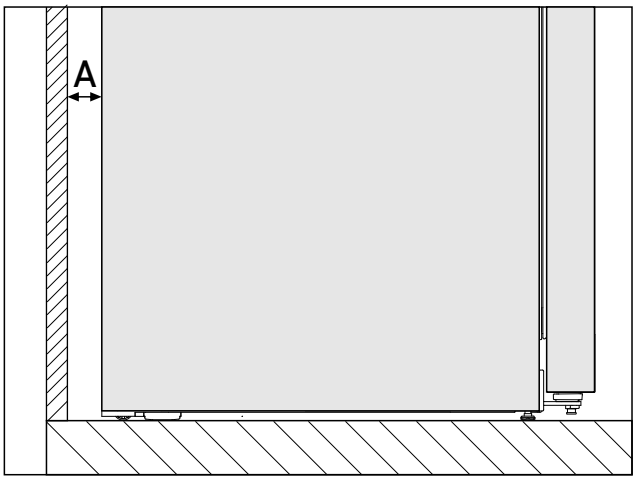

*Fig. 3 **

Vzdálenost od stěny A*
25 mm*

Spotřeba energie byla zjištěna s ohledem na vzdálenost od stěny *Fig. 3 (A)* mezi zadní stranou spotřebiče a stěnou. Pokud je vzdálenost od stěny menší než *Fig. 3 (A)*, nemá to žádný vliv na funkčnost spotřebiče. Při menší vzdálenosti od stěny se může spotřeba energie mírně zvýšit a na zadní stěně spotřebiče může docházet ke kondenzaci.*

3.4 Připojovací rozměry napájecího zdroje

Přípojka k napájecímu zdroji je na zadní straně spotřebiče. Pro bezpečné připojení vašeho spotřebiče zajistěte, aby byly splněny následující předpoklady:

❑ Rozměry pro připojení k napájecímu zdroji jsou známé a dodrží se. Viz tabulka dole.
❑ Připojení k napájecímu zdroji se provádí podle návodu. (viz 3.15 Připojení spotřebiče k elektrickému napájení)

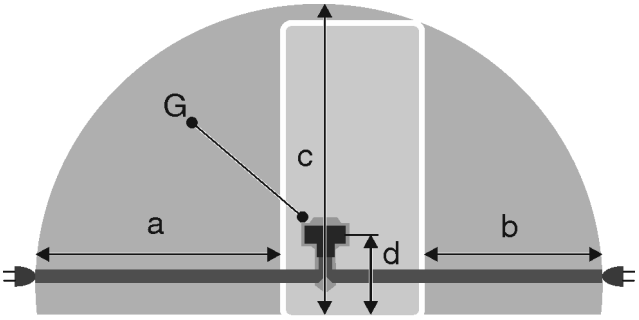

Fig. 4 Kombinace chladničky s mrazničkou / mrazničky / celoprostorové spotřebiče BioFresh

(a) Maximální dostupná délka přívodního síťového kabelu
(b) Maximální dostupná délka přívodního síťového kabelu
(c) Maximální dostupná svislá délka síťového připojovacího kabelu
(d) Vzdálenost zástrčky spotřebiče od podlahy
(G) Zástrčka spotřebiče

Pro spotřebiče široké 600 mm:	
a	~ 1800 mm
b	~ 1400 mm
c	~ 2100 mm
d	~ 200 mm

3.5 Přeprava spotřebiče

3.5.1 Přeprava spotřebiče pro první uvedení do provozu

Zajistěte, aby byly splněny následující předpoklady:

❑ Spotřebič je zabalený.
❑ Spotřebič stojí vzpřímeně.

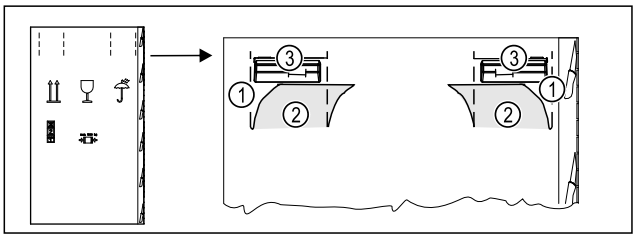

Fig. 5

▶ Vtlačte obalový karton nahoře na perforaci *Fig. 5 (1)*.
▶ Vytáhněte vtlačené spojky *Fig. 5 (2)*.
▷ Pravá a levá rukojeť *Fig. 5 (3)* je viditelná.
▶ Držte spotřebič za rukojeti *Fig. 5 (3)*.
▶ Spotřebič přepravujte pomocí dvou osob.
▶ Vybalte spotřebič. (viz 3.6 Vybalení přístroje)

3.5.2 Přeprava spotřebiče po prvním uvedení do provozu

Při opětovné přepravě nebo přemístění spotřebiče po prvním uvedení do provozu dodržujte následující pokyny.

Zajistěte, aby byly splněny následující předpoklady:

❑ Spotřebič je vyprázdněný.
❑ Spotřebič stojí vzpřímeně.
❑ Spotřebič s dveřmi: Dveře jsou zajištěné proti nechtěnému otevření.

- ❑ Spotřebič s vysouvacím vozíkem: Vysouvací vozík je zajištěný proti nechtěnému otevření.
- ❑ Spotřebič se seřizovacími nožkami: Seřizovací nožky jsou zašroubované.

▶ Držte spotřebič za rukojeti.
▶ Spotřebič přepravujte pomocí dvou osob.

Po přepravě:
▶ Vyšroubujte seřizovací nožky na spotřebiči.
▶ Vyrovnejte spotřebič. (viz 3.10 Vyrovnání přístroje)

3.6 Vybalení přístroje

POZOR
Nebezpečí poškození pohybem spotřebiče!
Pokud budete se spotřebičem pohybovat po podlaze bez ochrany, může spotřebič poškodit podlahu.
▶ Než odstraníte obal spotřebiče, dostatečně zakryjte podlahu.

▶ Zkontrolujte spotřebič a obal: Pokud máte podezření na poškození při přepravě, kontaktujte dodavatele ještě před připojením.

POZOR
Věcné poškození špičatými nebo ostrými předměty!
Pokud při odstraňování obalového materiálu použijete špičaté nebo ostré předměty, můžete spotřebič poškodit.
▶ K odstranění obalového materiálu nepoužívejte žádné špičaté nebo ostré předměty.

▶ Odstraňte obalové materiály.
▶ Spotřebič je umístěn ve správné poloze: Odstraňte ochranné fólie z dveří a bočních stěn.

3.7 Změna strany otvírání dveří

Nástroj

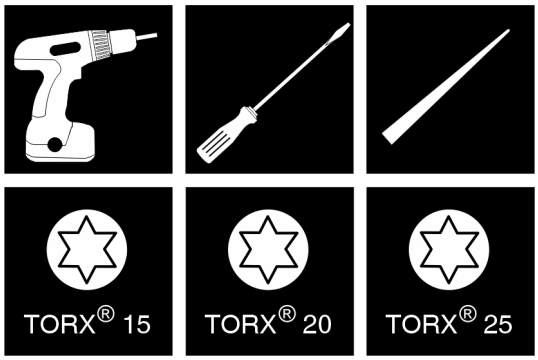

Fig. 6

POZOR
Nebezpečí poškození v důsledku kolize dveří!
Poškození spotřebičů při instalaci Side-by-Side. Nainstalujete-li dva spotřebiče vedle sebe v určitém uspořádání Side-by-Side, je dveřní doraz obou spotřebičů dán z výroby.
▶ InstalaceSide-by-Side: Neměňte dveřní doraz.

U přístrojů **s tlumičem zavírání** platí odstavce:

- ❑ U přístrojů **s** tlumičem zavírání
- ❑ U všech přístrojů

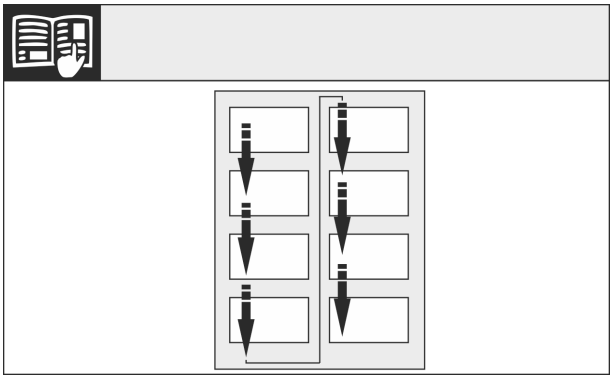

Fig. 7

Dodržujte směr čtení.

3.7.1 Odejmutí horního tlumiče zavírání*

U přístrojů s tlumičem zavírání:*

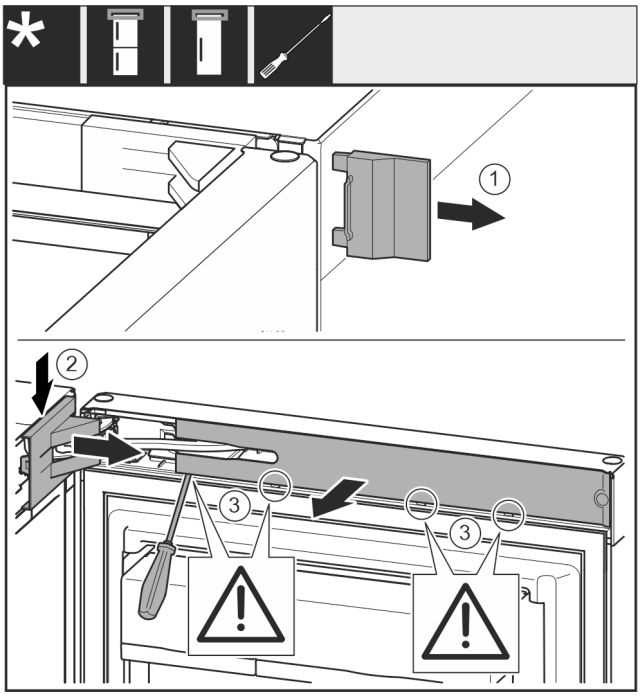

Fig. 8

▶ Otevřete horní dveře.

POZOR
Nebezpečí poškození šroubovákem!
Pokud poškodíte těsnění dveří, dveře se nebudou správně zavírat a chlazení nebude dostatečné.
▶ Používejte šroubovák jako pomůcku opatrně.
▶ Nepoškoďte těsnění dveří šroubovákem.

▶ Sejměte kryt *Fig. 8 (1)*.
▶ Odjistěte a uvolněte kryt stojanu ložiska *Fig. 8 (2)*.
▶ Sejměte kryt stojanu ložiska *Fig. 8 (2)*.
▶ Plochým šroubovákem vyjměte záslepku *Fig. 8 (3)* a otočte ji ke straně.

*** podle modelu a vybavení**

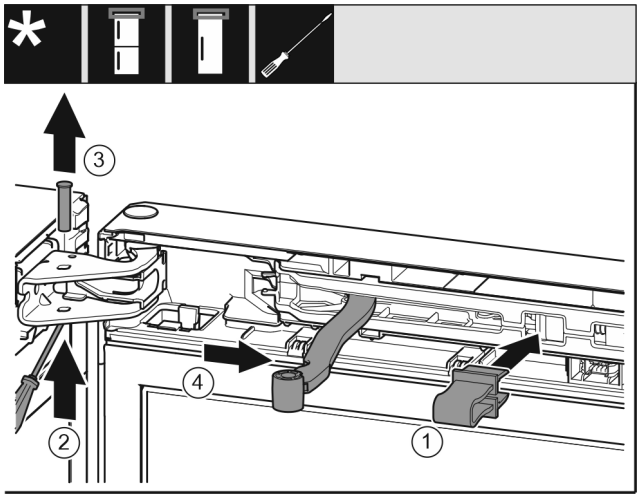

Fig. 9

UPOZORNĚNÍ
Nebezpečí pohmoždění sklopeným kloubem!
▶ Pojistku zaklesněte.

▶ Pojistku *Fig. 9 (1)* nechte zapadnout do otvoru.
▶ Vyšroubujte čep *Fig. 9 (2)*.
▶ Čep *Fig. 9 (3)* vyjměte nahoru.
▶ Otočte kloub *Fig. 9 (4)* směrem ke dveřím.

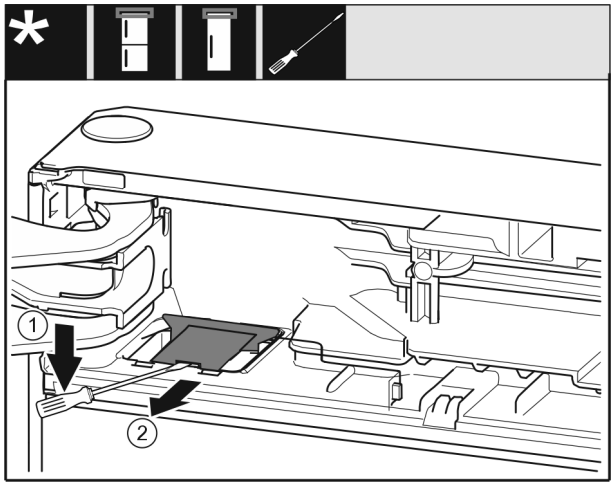

Fig. 10
▶ Plochým šroubovákem uvolněte kryt *Fig. 10 (1)*.
▶ Vyjměte kryt *Fig. 10 (2)*.

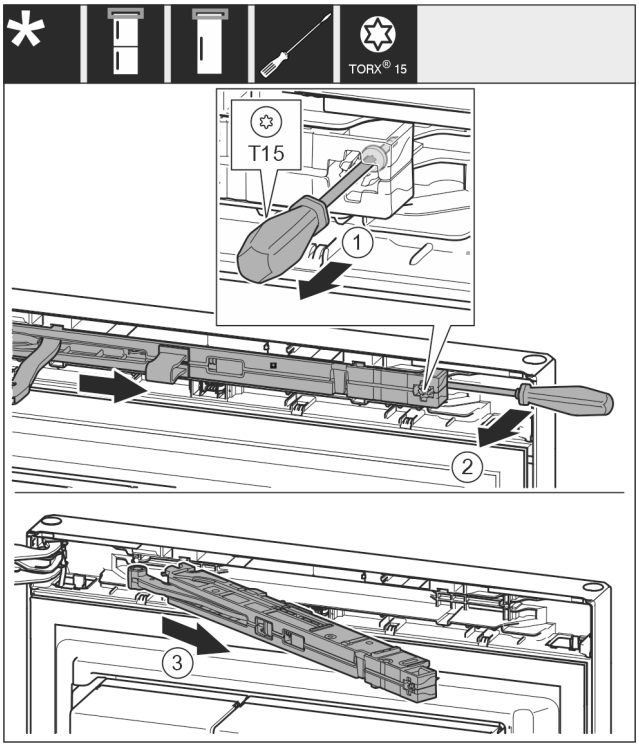

Fig. 11
▶ Šroub *Fig. 11 (1)* na jednotce tlumiče zavírání povolte šroubovákem 14 mm.
▶ Vypačte jednotku tlumiče zavírání *Fig. 11 (2)* na straně madla šroubovákem dopředu.
▶ Vytáhněte jednotku tlumiče zavírání *Fig. 11 (3)*.

3.7.2 Demontáž tlumiče zavírání dolních dveří

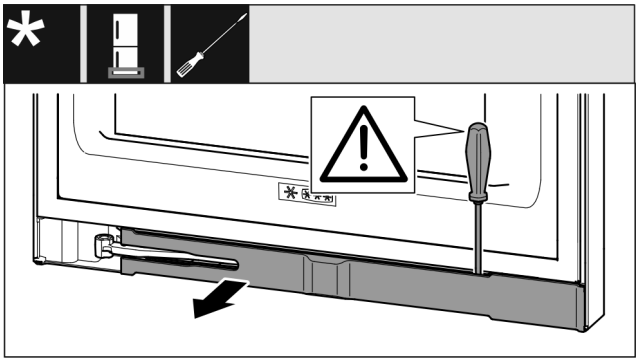

Fig. 12
▶ Otevřete dolní dveře.

POZOR
Nebezpečí poškození šroubovákem!*
Pokud poškodíte těsnění dveří, dveře se nebudou správně zavírat a chlazení nebude dostatečné.
▶ Používejte šroubovák jako pomůcku opatrně.
▶ Nepoškoďte těsnění dveří šroubovákem.

▶ Plochým šroubovákem vyjměte záslepku a otočte ji ke straně. (viz Fig. 12)

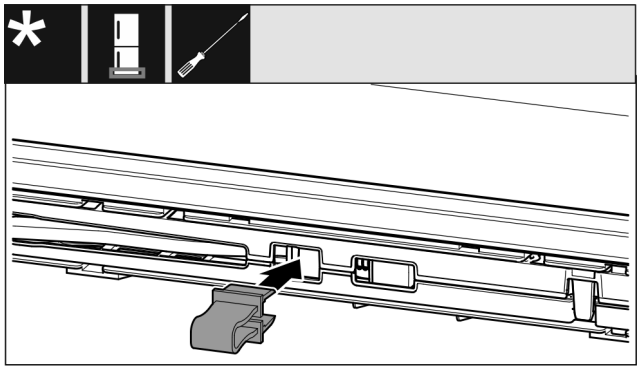

Fig. 13

UPOZORNĚNÍ
Nebezpečí pohmoždění sklopeným kloubem!
▶ Pojistku zaklesněte.

▶ Pojistku nechte zapadnout do otvoru. (viz Fig. 13)

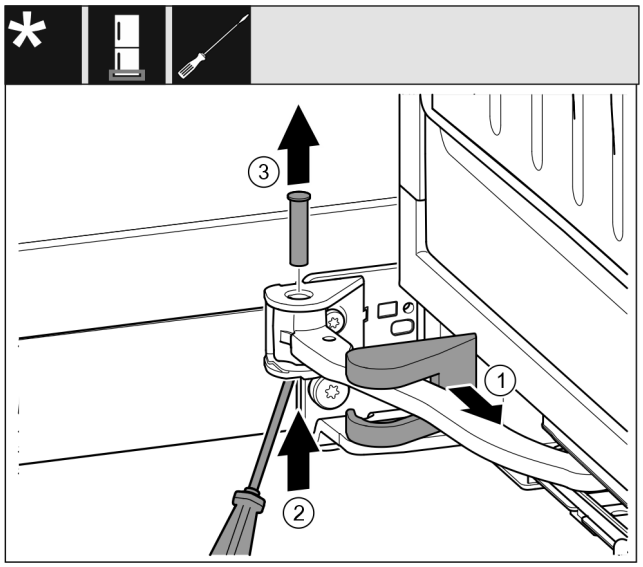

Fig. 14
▶ Stáhněte kryt stojanu ložiska *Fig. 14 (1)* a posuňte podél kloubu.
▶ Čep *Fig. 14 (2)* zespodu nadzvedněte šroubovákem.
▶ Čep *Fig. 14 (3)* vytáhněte shora.

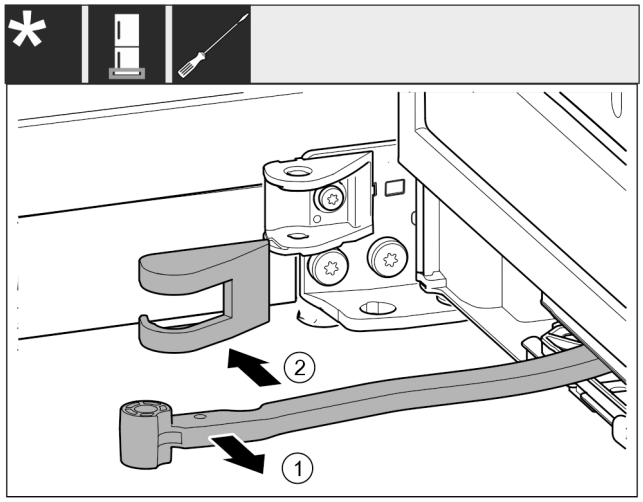

Fig. 15
▶ Otočte kloub *Fig. 15 (1)* směrem ke dveřím.
▶ Odstraňte kryt stojanu ložiska *Fig. 15 (2)*.

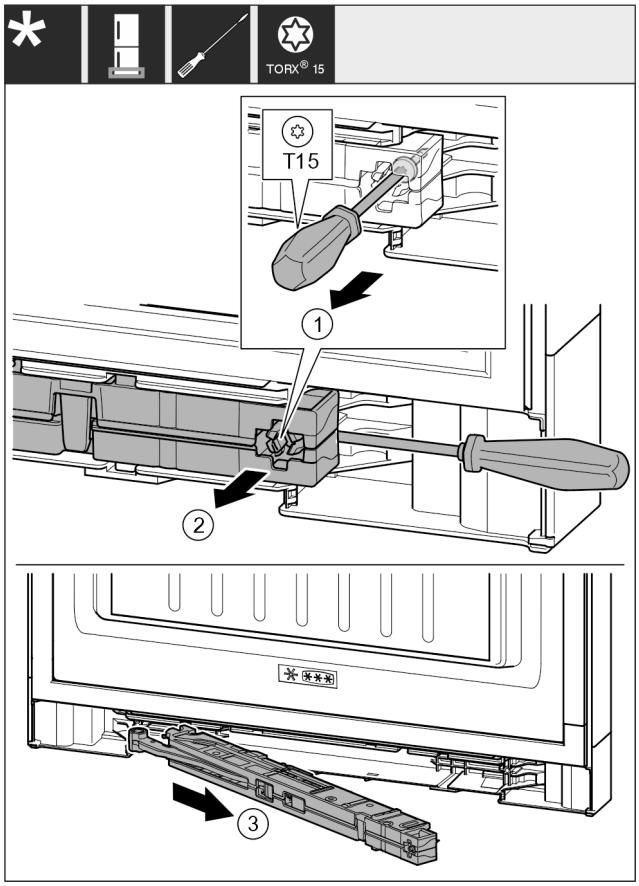

Fig. 16
▶ Šroub *Fig. 16 (1)* na jednotce tlumiče zavírání povolte šroubovákem 14 mm.
▶ Vypačte jednotku tlumiče zavírání *Fig. 16 (2)* na straně madla šroubovákem dopředu.
▶ Vytáhněte jednotku tlumiče zavírání *Fig. 16 (3)*.
▶ Odložte jednotku tlumiče stranou.

3.7.3 Vyprázdnění dveřní přihrádky

▶ Vyjměte potraviny z dveřních přihrádek.
▷ Potraviny nevypadnou z dveří, když je demontujete.

3.7.4 Demontáž horních dveří

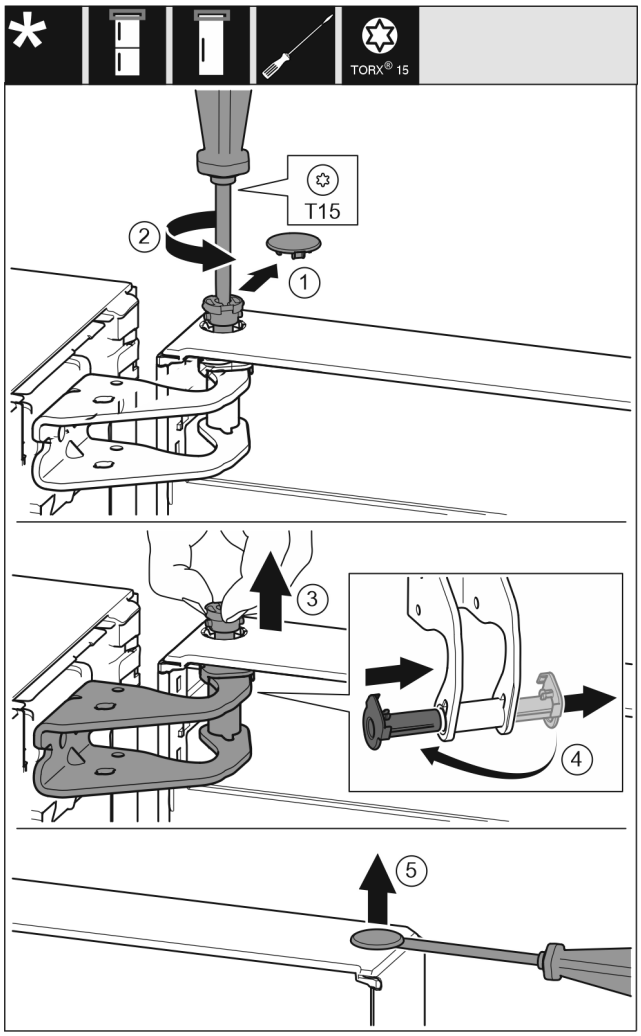

Fig. 17

▶ Opatrně sejměte kryt *(1)*.
▶ Šroubovákem o kousek vyšroubujte čep *(2)*.

UPOZORNĚNÍ
Nebezpečí zranění vyklopenými dveřmi!
Pokud čep zcela odstraníte, dveře se mohou vyklopit a můžete se zranit.
▶ Před odstraněním čepu dveře přidržte.

▶ Dveře držte pevně.
▶ Čep *(3)* vytáhněte prsty.
▶ Vytáhněte ložiskové pouzdro *(4)* z vedení.
▶ Ložiskové pouzdro *(4)* vložte na druhé straně a zaklesněte.
▶ Zvedněte dveře a odstavte je.
▶ Kryt *(5)* opatrně nadzvedněte šroubovákem a odstraňte.

3.7.5 Demontáž dolních dveří

UPOZORNĚNÍ
Nebezpečí zranění vyklopenými dveřmi!
Pokud čep zcela odstraníte, dveře se mohou vyklopit a můžete se zranit.
▶ Před odstraněním čepu dveře přidržte.

-nebo-

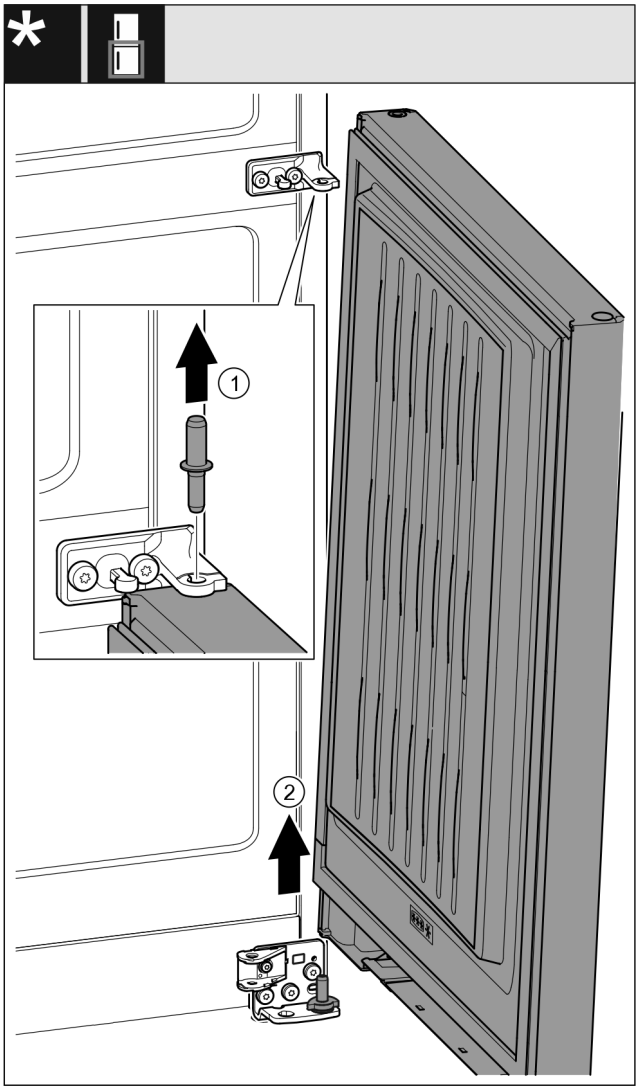

Fig. 18 S tlumičem zavírání*

▶ Čep *Fig. 18 (1)* vytáhněte nahoru.*
▶ Dveře *Fig. 18 (2)* kýváním vysaďte a odložte stranou.*

3.7.6 Přemontování horních dílů ložiska

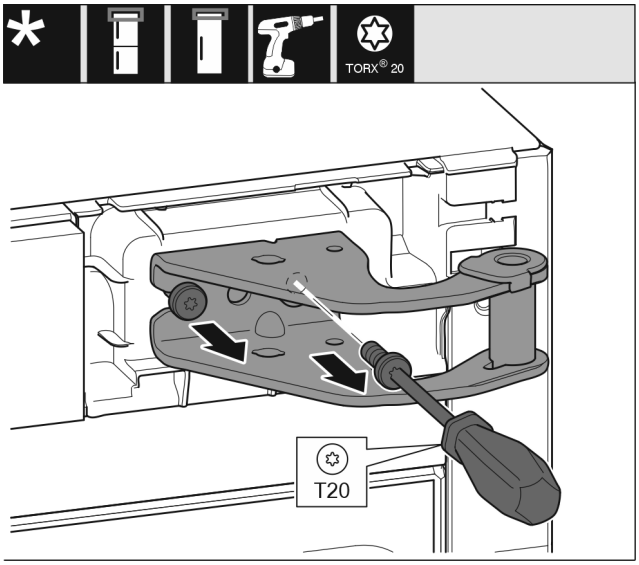

Fig. 19

▶ Vyšroubujte šrouby.
▶ Stojan ložiska nadzvedněte a odstraňte.

VÝSTRAHA
Nebezpečí zranění vypadávajícími dvířky!
Pokud nejsou díly ložiska dostatečně pevně přišroubovány, mohou dveře vypadnout. To může vést k vážným zraněním. Dvířka se navíc řádně nedovírají, takže chlazení pak není dostatečné.
▶ Stojany ložiska / ložiskové čepy přišroubujte momentem 4 Nm.
▶ Zkontrolujte všechny šrouby a popř. je dotáhněte.

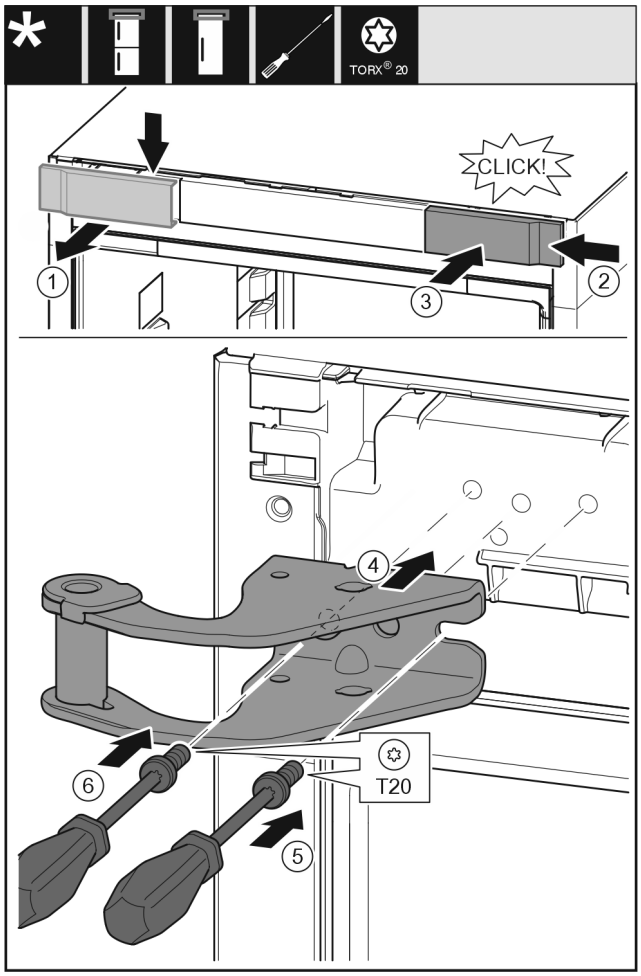

Fig. 20

▶ Odeberte kryt *(1)* shora dopředu.
▶ Kryt *(2)* otočený o 180° zavěste na druhé straně zprava.
▶ Zaklapněte kryt *(3)*.
▶ Nasaďte horní stojan ložiska *(4)*.
▶ Utáhněte šroub *(5)*.
▶ Utáhněte šroub *(6)*.

3.7.7 Přemontování prostředních dílů ložiska

VÝSTRAHA
Nebezpečí zranění vypadávajícími dvířky!
Pokud nejsou díly ložiska dostatečně pevně přišroubovány, mohou dveře vypadnout. To může vést k vážným zraněním. Dvířka se navíc řádně nedovírají, takže chlazení pak není dostatečné.
▶ Stojany ložiska / ložiskové čepy přišroubujte momentem 4 Nm.
▶ Zkontrolujte všechny šrouby a popř. je dotáhněte.

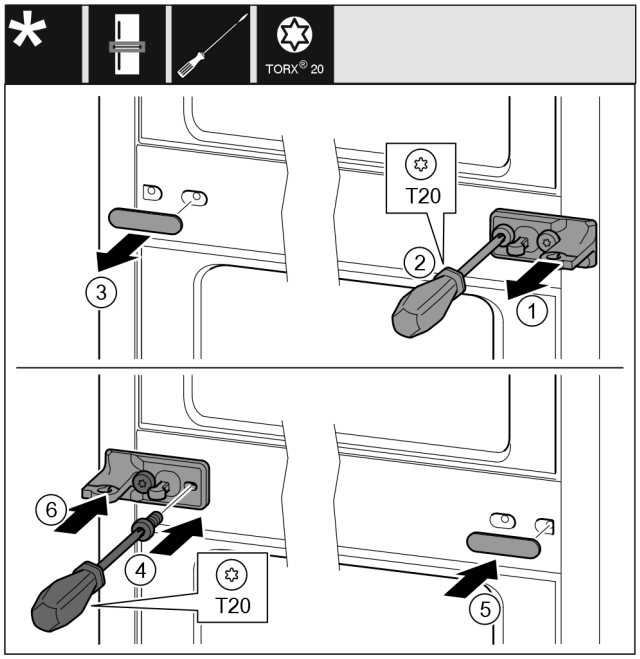

Fig. 21

▶ Stáhněte podložku *Fig. 21 (1)*.
▶ Šroubovákem vyšroubujte šrouby *Fig. 21 (2)*.
▶ Opatrně stáhněte kryt *Fig. 21 (3)*.
▶ Stojan ložiska s fólií *Fig. 21 (4)* otočený o 180° pevně přišroubujte na druhé straně.
▶ Kryt *Fig. 21 (5)* otočený o 180° připevněte na druhé straně.
▶ Zepředu nasuňte podložku *Fig. 21 (6)*.

3.7.8 Přemontování spodního dílu ložiska

U všech přístrojů:

VÝSTRAHA
Nebezpečí zranění vypadávajícími dvířky!
Pokud nejsou díly ložiska dostatečně pevně přišroubovány, mohou dveře vypadnout. To může vést k vážným zraněním. Dvířka se navíc řádně nedovírají, takže chlazení pak není dostatečné.
▶ Stojany ložiska / ložiskové čepy přišroubujte momentem 4 Nm.
▶ Zkontrolujte všechny šrouby a popř. je dotáhněte.

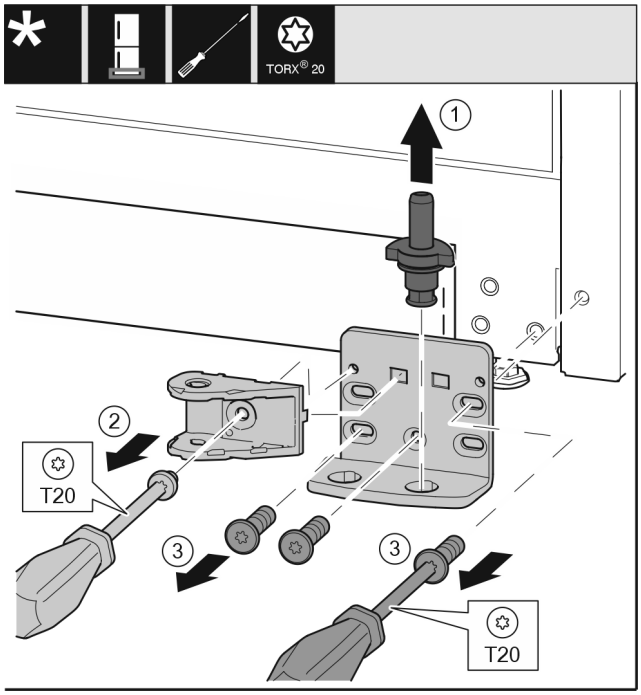

Fig. 22

▶ Ložiskový čep *Fig. 22 (1)* celý vytáhněte nahoru.
▶ Šroubovákem vyšroubujte šrouby *Fig. 22 (2)* a sejměte spojení tlumiče zavírání.
▶ Šroubovákem vyšroubujte šrouby *Fig. 22 (3)* a sejměte stojan ložiska.

U všech přístrojů:

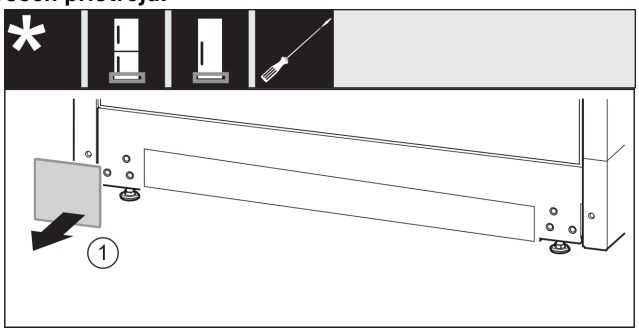

Fig. 23

▶ Sejměte kryt *Fig. 23 (1)*.

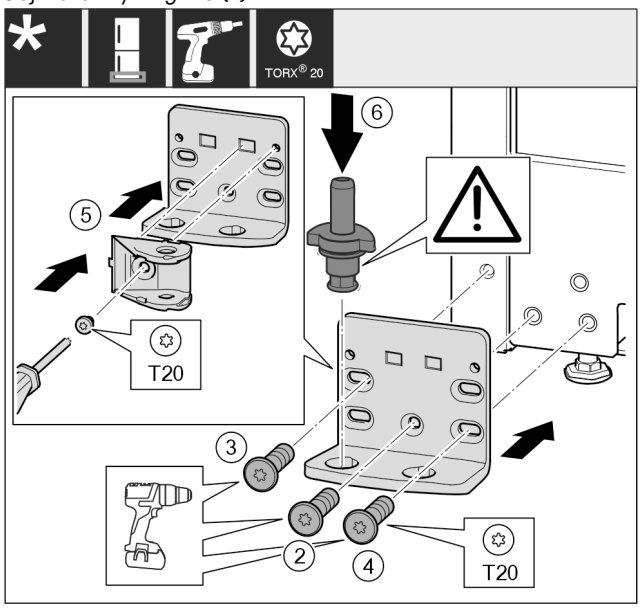

Fig. 24

▶ Nasaďte stojan ložiska na druhé straně a přišroubujte pomocí šroubováku. Začněte šroubem *Fig. 24 (2)* dole uprostřed.
▶ Utáhněte šroub *Fig. 24 (3)* a šroub *Fig. 24 (4)*.
▶ Spojení tlumiče zavírání *Fig. 24 (5)* otočte o 180°. Šroubovákem přišroubujte na druhé straně stojanu ložiska.
▶ Zcela vložte ložiskový čep *Fig. 24 (6)*. Přitom dávejte pozor, aby zajišťovací vačka směřovala dozadu.

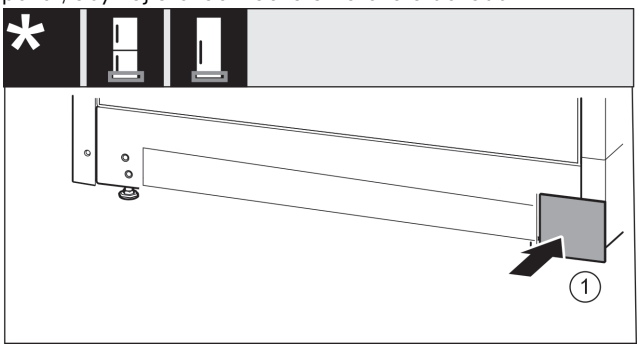

Fig. 25

▶ Kryt *Fig. 25 (1)* opět nasaďte na druhé straně.

3.7.9 Přemontování dílů ložiska dveří

Dveře nahoře

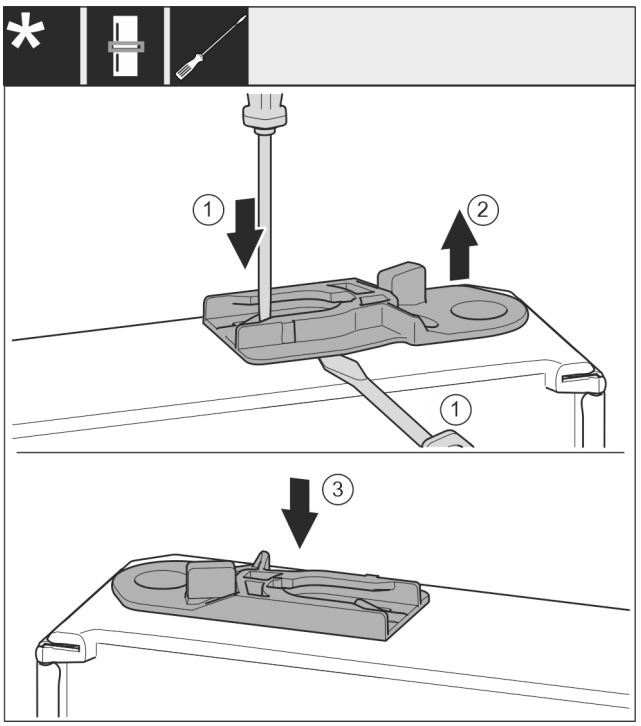

Fig. 26

▶ Spodní strana dveří směřuje nahoru: Dveře otočte.
Spotřebiče s tlumičem zavírání:
▶ Vytáhněte vodicí pouzdro: Stiskněte jazýček *Fig. 26 (1)* šroubovákem a současně plochým šroubovákem zajeďte pod vodicí pouzdro *Fig. 26 (2)*.
Spotřebiče s tlumičem zavírání:
▶ Vodicí pouzdro *Fig. 26 (3)* přiložené v příslušenství zasuňte na druhé straně pláště.
▶ Horní strana dveří směřuje nahoru: Dveře otočte.

3.7.10 Přemontování madel

U všech přístrojů:

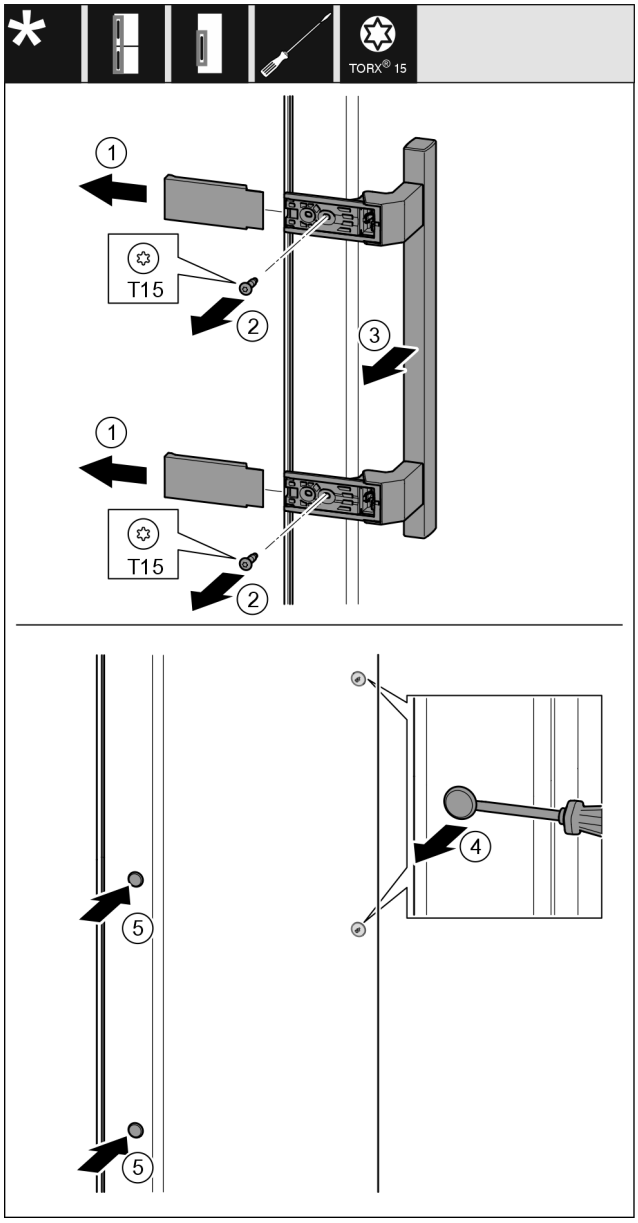

Fig. 27

- ▶ Stáhněte kryt *Fig. 27 (1)*.
- ▶ Šroubovákem vyšroubujte šrouby *Fig. 27 (2)*.
- ▶ Sejměte madlo *Fig. 27 (3)*.
- ▶ Postranní zátku *Fig. 27 (4)* opatrně plochým šroubovákem nadzvedněte a vytáhněte.
- ▶ Zátku *Fig. 27 (5)* opět vložte na druhé straně.

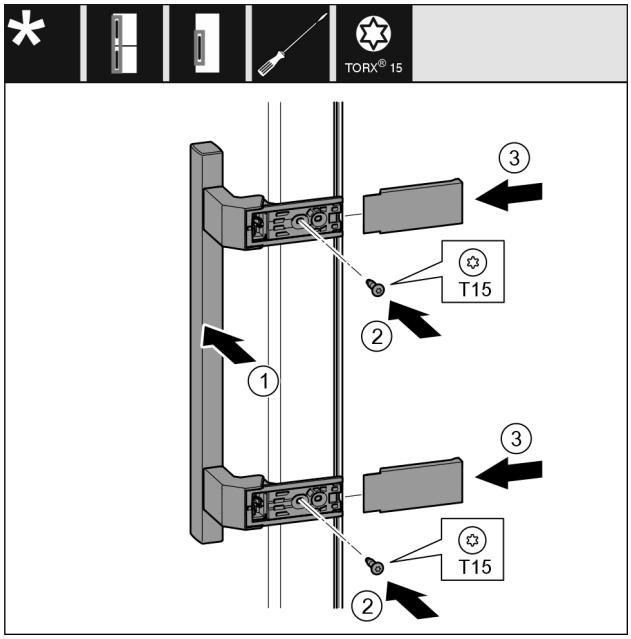

Fig. 28

- ▶ Nasaďte madlo *Fig. 28 (1)* na protilehlé straně.
- ▷ Otvory pro šrouby musí ležet přesně nad sebou.
- ▶ Šroubovákem šrouby *Fig. 28 (2)* pevně utáhněte.
- ▶ Kryty *Fig. 28 (3)* bočně nasaďte a nasuňte.
- ▷ Dávejte pozor na správné zaklesnutí.

3.7.11 S tlumičem zavírání: Montáž dolních dveří

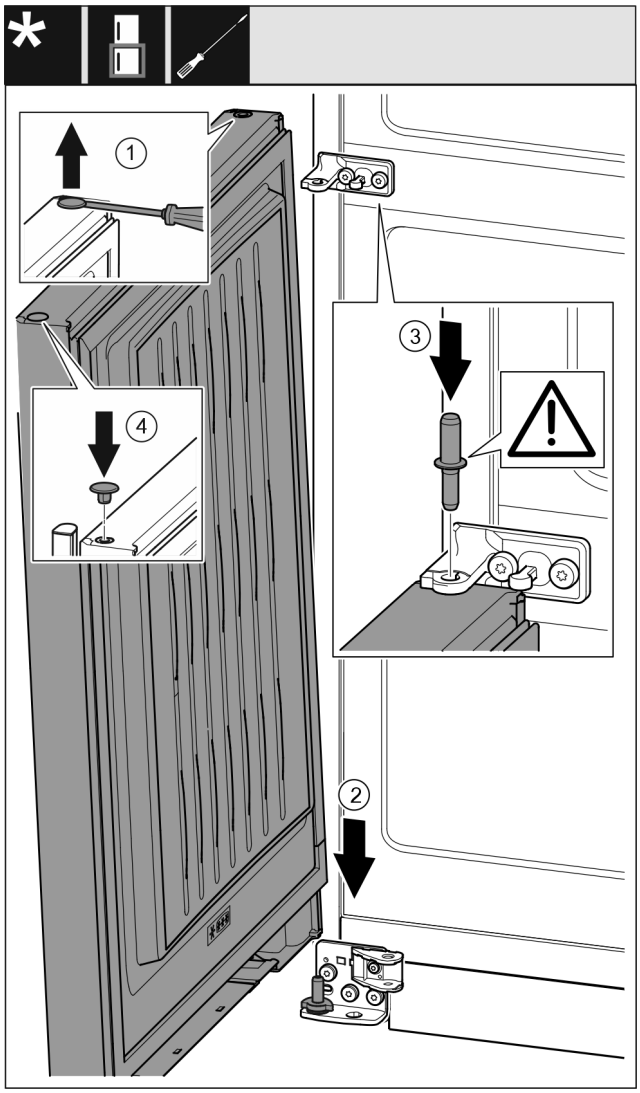

Fig. 29

- ▶ Zátku *Fig. 29 (1)* opatrně nadzvedněte plochým šroubovákem a vytáhněte.
- ▶ Dveře *Fig. 29 (2)* nasaďte shora na dolní ložiskový čep.
- ▶ Prostřední ložiskový čep *Fig. 29 (3)* vložte do dolních dveří přes prostřední stojan ložiska. Přitom dávejte pozor, aby zajišťovací vačka směřovala dozadu.
- ▶ Zátku *Fig. 29 (4)* opět vložte na druhé straně dveří.

3.7.12 Montáž horních dvířek

- ▶ Dveře usaďte na prostředním ložiskovém čepu.

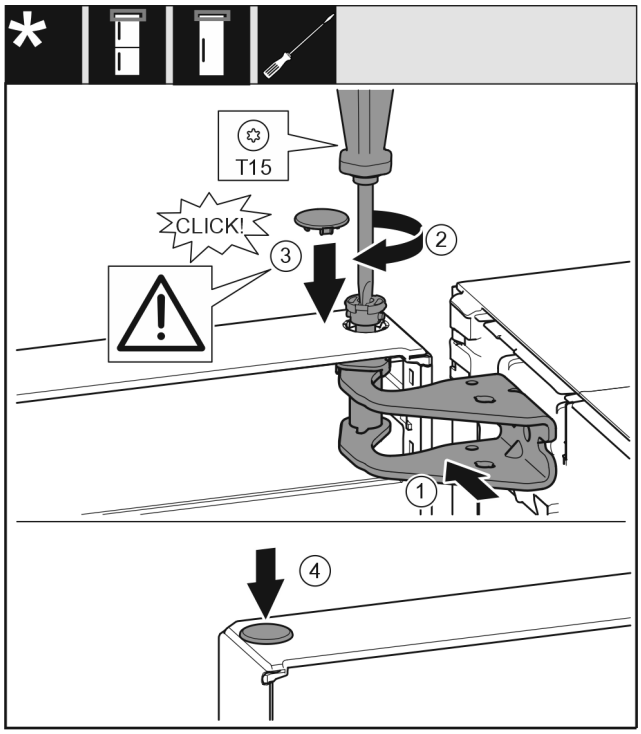

Fig. 30

- ▶ Dveře nahoře vyrovnejte s otvorem ve stojanu ložiska *Fig. 30 (1)*.
- ▶ Vložte čep *Fig. 30 (2)* a pevně jej utáhněte šroubovákem.
- ▶ Nasaďte kryt *Fig. 30 (3)*.
- ▶ Zkontrolujte, zda kryt *Fig. 30 (3)* doléhá na dveře.
- ▶ Nasaďte kryt *Fig. 30 (4)*.

3.7.13 Vyrovnání dveří

U všech přístrojů:

VÝSTRAHA

Nebezpečí zranění vypadávajícími dvířky!
Pokud nejsou díly ložiska dostatečně pevně přišroubovány, mohou dveře vypadnout. To může vést k vážným zraněním. Dvířka se navíc řádně nedovírají, takže chlazení pak není dostatečné.

- ▶ Stojany ložiska přišroubujte momentem 4 Nm.
- ▶ Zkontrolujte všechny šrouby a popř. je dotáhněte.

- ▶ Dveře případně pomocí obou podélných otvorů ve spodním stojanu ložiska a v prostředním stojanu ložiska vyrovnejte tak, aby lícovaly se skříní přístroje. Přiloženým nástrojem T20 k tomu vyšroubujte prostřední šroub ve spodním stojanu ložiska. Nástrojem T20 nebo šroubovákem T20 trochu povolte zbývající šrouby a vyrovnejte přes podélné otvory. V prostředním stojanu ložiska povolte šrouby nástrojem T20 a prostřední stojan ložiska vyrovnejte přes podélné otvory.
- ▶ Podepření dveří: Seřizovací nožku pomocí vidlicového klíče SW10 dole na stojanu ložiska vyšroubujte, až přilehne na podlaze, pak šroubujte dále o 90°.

3.7.14 Spotřebiče s tlumičem zavírání: Montáž tlumiče zavírání dolních dveří

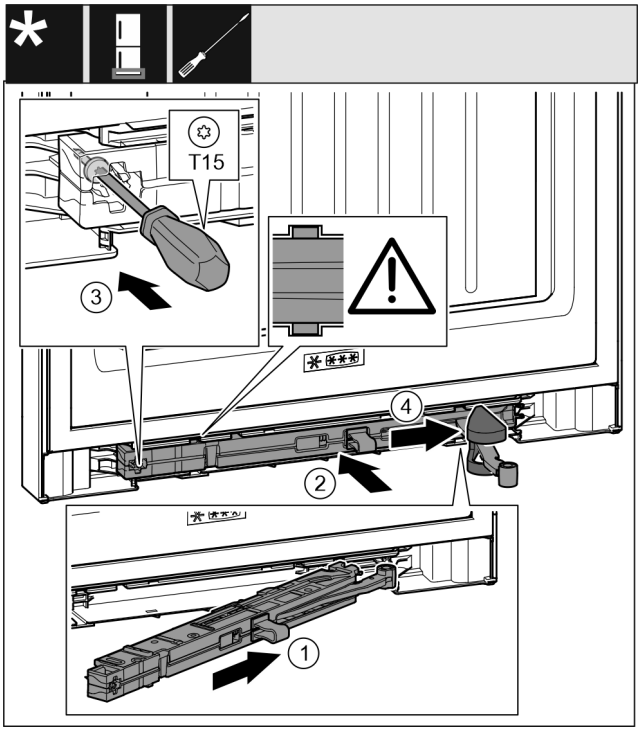

Fig. 31

- ▶ Jednotku tlumiče zavírání *Fig. 31 (1)* na straně stojanu ložiska zasuňte až na doraz šikmo do vybrání.
- ▶ Jednotku tlumiče zavírání *Fig. 31 (2)* zcela zasuňte do výklenku.
- ▷ Jednotka tlumiče zavírání je správně umístěná, když je žebro jednotky tlumiče zavírání ve vedení.
- ▶ Šroubovákem šroub *Fig. 31 (3)* pevně utáhněte.
- ▶ Posuňte kryt *Fig. 31 (4)* přes kloub.

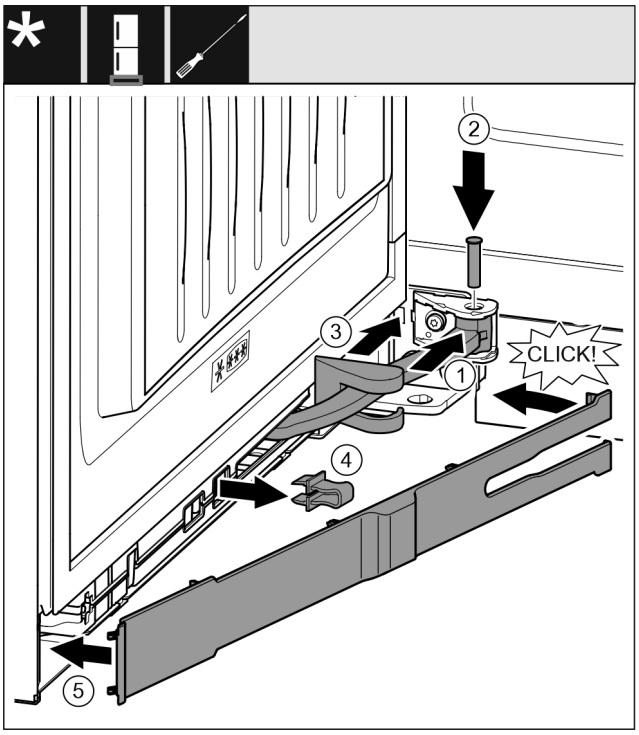

Fig. 32

Dveře jsou otevřené o 90°
▶ Otočte kloub *Fig. 32 (1)* v závěsu.
▶ Šroubovákem vložte čep *Fig. 32 (2)* do závěsu a kloubu. Přitom dávejte pozor, aby byla zajišťovací vačka správně usazena v drážce.
▶ Posuňte kryt stojanu ložiska *Fig. 32 (3)* podél kloubu a namontujte nad závěsem.
▶ Pojistku *Fig. 32 (4)* vytáhněte.
▶ Záslepku *Fig. 32 (5)* na straně madla nasaďte a sklopte.
▷ Záslepka je zaklapnutá.
▶ Zavřete dolní dveře.

3.7.15 Spotřebiče s tlumičem zavírání: Montáž tlumiče zavírání horních dveří

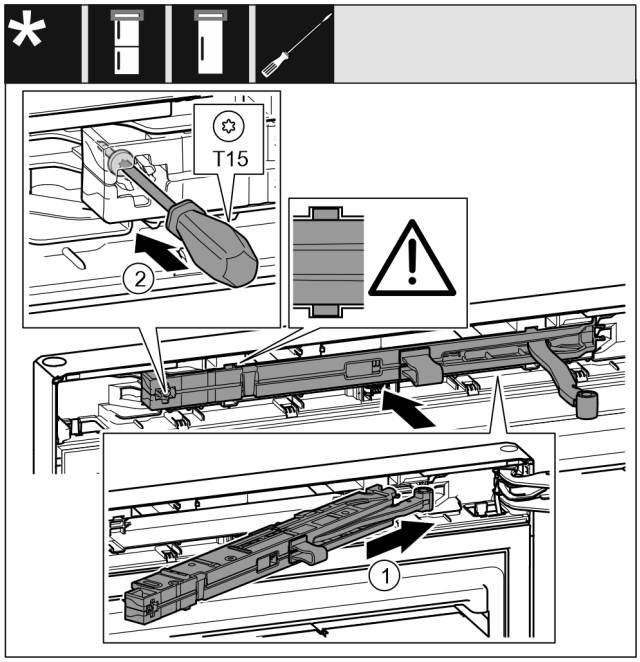

Fig. 33
▶ Jednotku tlumiče zavírání *Fig. 33 (1)* na straně stojanu ložiska zasuňte až na doraz šikmo do vybrání.
▶ Jednotku tlumiče zavírání zcela zasuňte.
▷ Jednotka tlumiče zavírání je správně umístěná, když je žebro jednotky tlumiče zavírání ve vedení ve skříni.
▶ Šroubovákem šroub *Fig. 33 (2)* pevně utáhněte.

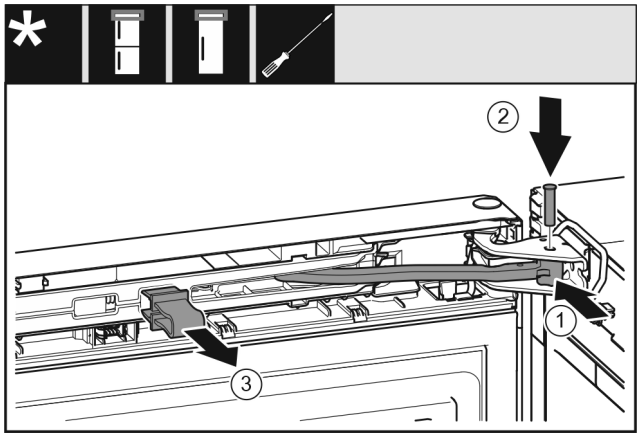

Fig. 34
Dveře jsou otevřené o 90°.
▶ Otočte kloub *Fig. 34 (1)* ve stojanu ložiska.
▶ Vložte čep *Fig. 34 (2)* do stojanu ložiska a kloubu. Přitom dávejte pozor, aby byla zajišťovací vačka správně usazena v drážce.
▶ Pojistku *Fig. 34 (3)* vytáhněte.

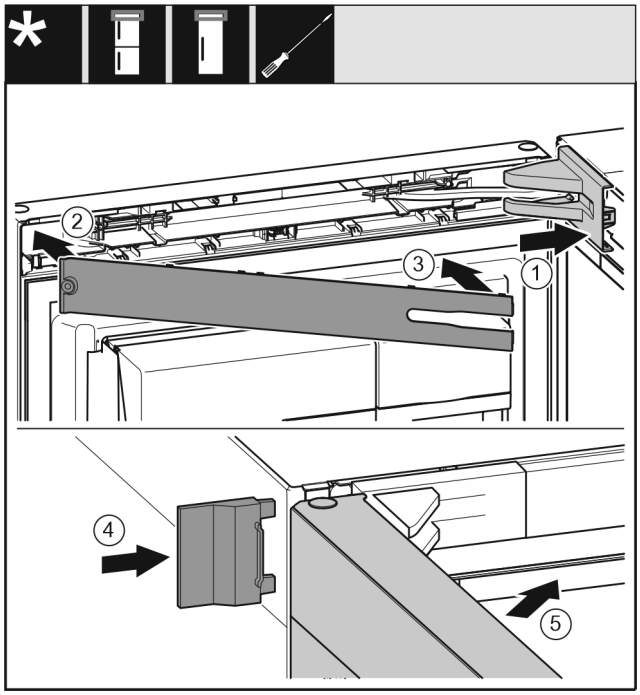

Fig. 35
▶ Nasaďte a zaklapněte kryt stojanu ložiska *Fig. 35 (1)*, příp. opatrně přitlačte od sebe.
▶ Nasaďte záslepku *Fig. 35 (2)*.
▶ Záslepku *Fig. 35 (3)* sklopte a zaklapněte.
▶ Vnější kryt *Fig. 35 (4)* nasuňte.
▶ Zavřete horní dveře *Fig. 35 (5)*.

3.8 Montáž vymezovačů odstupu od stěny*

S vymezovači odstupu od stěny docílí váš spotřebič deklarované spotřeby energie a při vyšší vlhkosti okolí se netvoří žádná kondenzační voda. Spotřebič je bez použití vymezovačů odstupu od stěny zcela funkční, má však nepatrně vyšší spotřebu energie.

Pokud vložíte vymezovače odstupu od stěny, hloubka spotřebiče se zvětší o cca 15 mm.*

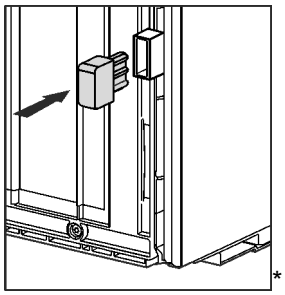

*

▶ Spotřebič s přiloženými vymezovači odstupu od stěny: Namontujte vymezovače odstupu od stěny na zadní stranu spotřebiče nalevo i napravo dolů.

3.9 Instalace přístroje

UPOZORNĚNÍ
Nebezpečí zranění těžkým spotřebičem!
▶ Spotřebič musí na místo instalace přepravovat dvě osoby.

VÝSTRAHA
Nebezpečí požáru z důvodu zkratu!
▶ Když nainstalujete spotřebič: Neohýbejte, neskřípněte nebo nepoškozujte přívodní síťový kabel.
▶ Spotřebič neprovozujte s vadným přívodním kabelem.

VÝSTRAHA
Nebezpečí požáru a poškození!
▶ Na přístroj nepokládejte přístroje produkující teplo, např. mikrovlnou troubu, opékač topinek apod.!

Zajistěte, aby byly dodrženy následující předpoklady:
❑ Přístroj přesouvejte výhradně nenaplněný.
❑ Přístroj instalujte výhradně s pomocí.

▶ Z přiloženého balení vyjměte přívodní síťový kabel.
▶ Zapojte zásuvku chladicího zařízení přívodního síťového kabelu zcela do zástrčky spotřebiče na zadní straně spotřebiče. Dbejte na pevné usazení zásuvky chladicího zařízení.
▶ Síťovou zástrčku v případě potřeby položte s pomocí kabelu k volné zásuvce.

3.10 Vyrovnání přístroje

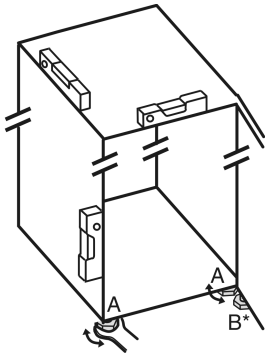

Fig. 36
▶ Seřizovací nožky *Fig. 36 (A)* vyšroubujte pomocí přiloženého vidlicového klíče a pomocí vodováhy, dokud nebude spotřebič pevně vyrovnaný.

UPOZORNĚNÍ
Nebezpečí zranění a poškození v důsledku převržení spotřebiče!
Nedoléhá-li dodatečná seřizovací nožka na dolním stojanu ložiska správně na zem, může se spotřebič převrhnout. To může vést k věcným škodám a zraněním.
▶ Přídavnou seřizovací nožku na stojanu ložiska vyšroubujte podle pokynu.

▶ Seřizovací nožku *Fig. 36 (B)* na stojanu ložiska vytáčejte pomocí přiloženého vidlicového klíče, až dosedne na zem.
▶ Seřizovací nožku *Fig. 36 (B)* otáčejte dál o 90°.
▷ Spotřebič je vyrovnaný.

3.11 Po instalaci

▶ Odstraňte všechny přepravní pojistky.
▶ Z vnějšku skříně stáhněte ochranné fólie.
▶ Z ozdobných lišt stáhněte ochranné fólie.*
▶ Z ozdobných lišt a čelních stěn zásuvek stáhněte ochranné fólie.*
▶ Z nerezové zadní stěny stáhněte ochranné fólie.
▶ Vyčistěte spotřebič. (viz návod k použití)
▶ Poznamenejte si typ (model, číslo), název spotřebiče, číslo spotřebiče/sériové číslo, datum nákupu a adresu prodejce.

3.12 Instalace více spotřebičů

Spotřebiče jsou vyvinuty pro různé druhy instalace. Pokud chcete umístit více spotřebičů vedle sebe nebo na sebe, zajistěte, aby byly splněny následující předpoklady:
❑ Vedle sebe nebo na sebe umisťujte výhradně takové spotřebiče, které byly pro tento účel vyvinuty.
❑ Všímejte si poznámek a následující tabulky.

POZOR
Nebezpečí poškození vlivem kondenzátu!
▶ Spotřebič neinstalujte přímo vedle jiného chladicího nebo mrazicího přístroje.

Model	Druh instalace
všechny modely	jednotlivě
Modely, jejichž modelové označení začíná na **S...**.	vedle sebe „Side-by-Side“ (SBS)
Modely bez vyhřívání boční stěny	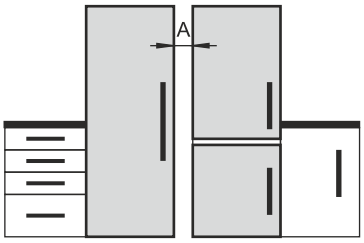 **Vedle sebe:** Umístěte spotřebiče od sebe ve vzdálenosti **A** 70 mm. Pokud tuto vzdálenost nedodržíte, na bočních stěnách mezi spotřebiči se vytvoří kondenzační voda. 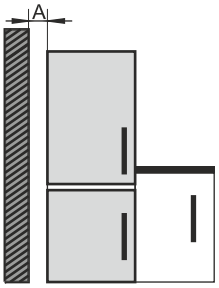 **Na vnější stěně:** Ve vzdálenosti **A** proveďte umístění jako u umístění vedle sebe. Pokud tuto vzdálenost nedodržíte, může se na boční stěně spotřebiče vytvářet kondenzační voda.

Modely a jejich druh instalace

Přístroje sestavte podle samostatných návodů k montáži.

3.13 Zabudování spotřebiče do kuchyňské linky

Spotřebič můžete zabudovat do kuchyňské linky. Dodržujte při tom následující podmínky instalace:
- Pokud nad spotřebič montujete nástavnou skříňku, musíte na zadní straně nástavné skříňky zajistit průřez ventilace s odpovídající hloubkou.

- Pokud spotřebič se závěsem umístíte vedle stěny, musíte dodržet odstup od stěny.
- Aby bylo možné dveře zcela otevřít, musí spotřebič vyčnívat o tloušťku přední strany. V závislosti na hloubce výklenku může spotřebič vyčnívat dále.

Poznámka
Sadu pro omezení úhlu otevření dvířek na 90° lze u spotřebičů s tlumičem zavírání objednat v zákaznickém servisu.

VÝSTRAHA
Nebezpečí požáru z důvodu zkratu!
▶ Když nainstalujete spotřebič: Neohýbejte, neskřípněte nebo nepoškozujte přívodní síťový kabel.
▶ Spotřebič neprovozujte s vadným přívodním kabelem.

Zajistěte, aby byly splněny následující předpoklady:
❑ Zásuvka je snadno přístupná a není umístěná za spotřebičem.
❑ Jsou dodrženy požadavky na větrání. (viz 3.3 Požadavky na větrání)
❑ Jsou zohledněny připojovací rozměry. (viz 3.15 Připojení spotřebiče k elektrickému napájení)
❑ Jsou namontovány vymezovače odstupu od stěny.*

3.13.1 Rozměry výklenku pro spotřebiče s pákovou rukojetí

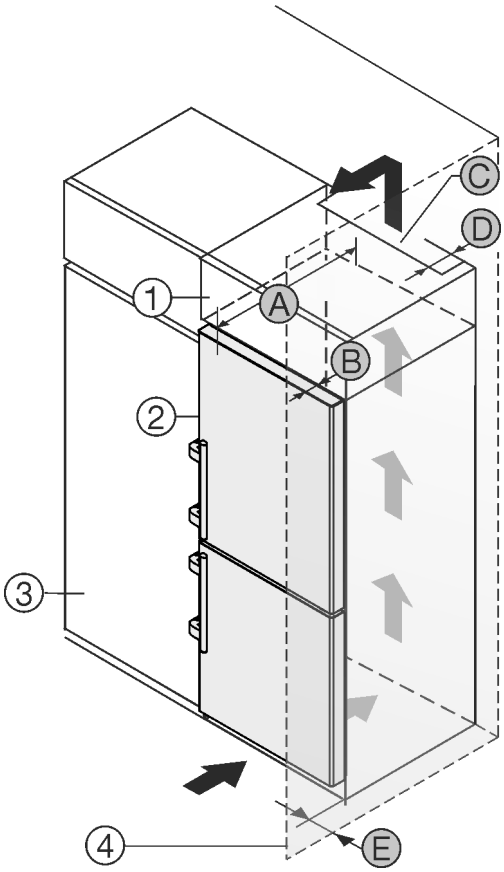

Fig. 37

(1) Nástavná skříňka
(2) Přístroj
(3) Kuchyňská skříň
(4) Stěna
(A) Hloubka spotřebiče
(B) Hloubka dvířek
(C) Ventilační průřez
(D) Vzdálenost zadní strany spotřebiče
(E) Vzdálenost ke straně přístroje

Spotřebiče s pákovou rukojetí:	
A	675 mm[x]
B	75 mm
C	min. 300 cm²
D	min. 50 mm
E	min. 57 mm

[x] U spotřebičů s vymezovači odstupu od stěny se rozměr zvětší o 15 mm.*

3.14 Likvidace obalu

VÝSTRAHA
Nebezpečí udušení balicím materiálem a fólií!
▶ Nenechte děti, aby si hrály s balicím materiálem.

Obal je vyroben z recyklovatelného materiálu:
- Vlnitá lepenka/lepenka
- Díly z napěněného polystyrénu
- Fólie a sáčky z polyetylénu
- Stahovací pásky z polypropylénu
- přibitý dřevěný rám s podložkou z polyetylenu*
▶ Balicí materiál dopravte na oficiální sběrné místo.

3.15 Připojení spotřebiče k elektrickému napájení

VÝSTRAHA
Nebezpečí úrazu elektrickým proudem a zranění v důsledku poškození spotřebiče nebo poškozeného přívodního kabelu! Ohrožení života a řezná poranění. Pokud došlo během přepravy k poškození spotřebiče nebo přívodního kabelu, můžete být usmrceni zásahem elektrickým proudem. Kromě toho se můžete přivodit řezné poranění o poškozené části skříně spotřebiče.
▶ Po přepravě zkontrolujte spotřebič a přívodní kabel, zda u nich nedošlo k poškození.
▶ Spotřebič za žádných okolností neuvádějte do provozu, pokud je spotřebič nebo přívodní kabel poškozen.
▶ Kontaktujte zákaznický servis.

Spotřebič připojíte k elektrické síti pomocí samostatně dodávaného přívodního síťového kabelu. Přívodní síťový kabel má na jednom konci zásuvku chladicího zařízení a na druhém konci síťovou zástrčku.

Zajistěte, aby byly splněny následující předpoklady:
- Spotřebič ani přívodní síťový kabel jsou nepoškozené.
- Spotřebič je předpisově ustavený. (viz 3.8 Montáž vymezovačů odstupu od stěny*)
- Požadavky na elektrické připojení jsou splněny.
- Rozměry pro předpisové připojení jsou známy a dodrženy. (viz 3.4 Připojovací rozměry napájecího zdroje)
- Síťové napětí a frekvence odpovídají údajům na typovém štítku.
- Zásuvka má předpisové uzemnění a elektrické jištění.
- Vybavovací proud jističe je mezi 10 A a 16 A.
- Zásuvka je snadno přístupná a není umístěná za spotřebičem. (viz 3.4 Připojovací rozměry napájecího zdroje)

POZOR
Nebezpečí poškození v důsledku nesprávného provozu!
Poškození elektrických komponent spotřebiče.
▶ Používejte pouze dodané přívodní kabely.

VÝSTRAHA
Nebezpečí požáru v důsledku nesprávného připojení!
Popáleniny.
Poškození spotřebiče.
▶ Nepoužívejte prodlužovací kabely.
▶ Nepoužívejte rozvodné lišty.

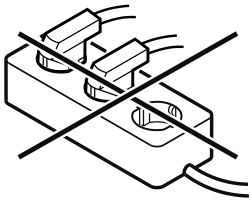

POZOR
Nebezpečí poškození v důsledku nesprávného připojení!
Poškození spotřebiče.
▶ Přístroj nepřipojujte k ostrůvkovým střídačům, jako např. solárním elektrárnám a benzínovým generátorům.

▶ Síťovou zástrčku přívodního síťového kabelu připojte na zdroj napětí. Dbejte na pevné usazení síťové zástrčky v zásuvce.
▷ Na displeji se zobrazí logo Liebherr.
▷ Zobrazení přejde do symbolu Standby.
▷ Pokud není do 60 sekund provedená žádná akce: Symbol Standby vybledne nebo zmizí.
▷ Spotřebič je připojený. První uvedení do provozu viz následující kapitola nebo návod k použití.

4 Princip funkce displeje Touch & Swipe

Spotřebič ovládáte displejem Touch & Swipe. Pomocí displeje Touch & Swipe (dále jen „displej“) vybíráte funkce spotřebiče klepnutím na ně nebo posunutím. Pokud po dobu 10 sekund neprovedete na displeji žádnou akci, přejde displej buď zpět do nadřazeného menu, nebo přímo na zobrazení stavu.

4.1 Navigace a vysvětlení symbolů

Na obrázcích jsou použity různé symboly pro navigaci pomocí displeje. Následující tabulka tyto symboly popisuje.

Symbol	Popis
	Dotkněte se krátce displeje: Aktivuje/deaktivuje funkci. Potvrzení výběru. Otevřete podmenu.
	Dotkněte se displeje s určeným časem (např. 3 sekundy): Aktivace/deaktivace funkce nebo hodnoty.
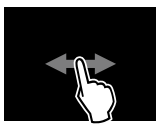	**Posouvání doprava nebo doleva:** Navigujte v menu.
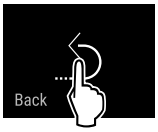	**Krátce se dotkněte symbolu Zpět:** Skok o jednu úroveň menu zpět.
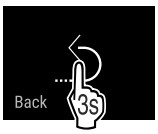	**Dotkněte se dlouze symbolu Zpět po dobu 3 sekund:** Skok zpět na zobrazení stavu.
	Šipka s hodinami: Trvá déle než 10 sekund, než se na displeji zobrazí následující zobrazení.
	Šipka s časovým údajem: Trvá uvedený čas, než se na displeji zobrazí následující zobrazení.
	Symbol „Otevřít menu nastavení“: Přejděte do menu nastavení a otevřete menu nastavení. V případě potřeby: Přejděte v menu nastavení na požadovanou funkci. (viz 4.2.1 Otevření menu nastavení)
	Otevřete symbol „Rozšířené menu“: Přejděte do rozšířeného menu a otevřete rozšířené menu. V případě potřeby: Přejděte v rozšířeném menu na požadovanou funkci. (viz 4.2.2 Otevření rozšířeného menu)
Žádná akce po dobu 10 sekund	Pokud po dobu 10 sekund neprovedete na displeji žádnou akci, přejde displej buď zpět do nadřazeného menu, nebo přímo na zobrazení stavu.
Zavřete a znovu otevřete dveře.	Zavřete-li dveře a ihned je opět otevřete, přejde zobrazení přímo zpět na zobrazení stavu.

Poznámka: Obrázky displeje jsou uvedeny s anglickými výrazy.

4.2 Menu

Funkce spotřebiče jsou rozděleny do různých menu:

Menu	Popis
Hlavní menu	Po zapnutí spotřebiče se automaticky zobrazí hlavní menu. Odtud přejdete k nejdůležitějším funkcím spotřebiče, menu nastavení a rozšířenému menu.
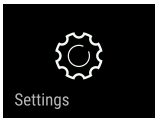 Menu pro nastavení	Menu nastavení obsahuje další funkce pro nastavení spotřebiče.
Rozšířené menu	Rozšířené menu obsahuje speciální funkce pro nastavení spotřebiče. Přístup do rozšířeného menu je chráněný číselným kódem **1 5 1**.

4.2.1 Otevření menu nastavení

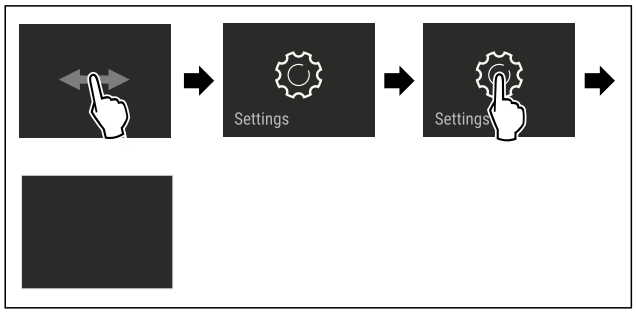

Fig. 38 Ilustrační zobrazení

▶ Proveďte kroky manipulace podle obrázku.
▷ Menu nastavení je otevřené.
▶ V případě potřeby: Přejděte na požadovanou funkci.

4.2.2 Otevření rozšířeného menu

Fig. 39

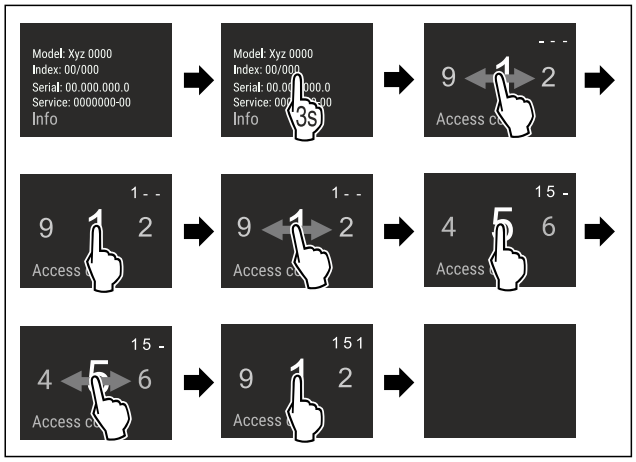

*Fig. 40 Ilustrační zobrazení, přístup s číselným kódem **151***

▶ Proveďte kroky manipulace podle obrázku.
▷ Rozšířené menu je otevřené.
▶ V případě potřeby: Přejděte na požadovanou funkci.

4.3 Klidový režim

Pokud se displeje nedotknete po dobu 1 minuty, přepne se do klidového režimu. V klidovém režimu je jas zobrazení ztlumený.

4.3.1 Ukončení klidového režimu

▶ Prstem se krátce dotkněte displeje.
▷ Klidový režim je ukončený.

5 Uvedení do provozu

5.1 Zapnutí spotřebiče (první uvedení do provozu)

Zajistěte, aby byly splněny následující předpoklady:

❑ Přístroj je nainstalovaný a připojený podle návodu k montáži.
❑ Všechny lepicí pásky, lepicí a ochranné fólie a rovněž přepravní pojistky ve spotřebiči a na něm jsou odstraněny.
❑ Všechny reklamní letáky jsou ze zásuvek vyjmuté.
❑ Princip funkce displeje Touch & Swipe je známý. (viz 4 Princip funkce displeje Touch & Swipe)

Zapněte přístroj přes displej Touch & Swipe:

▶ Když je displej v klidovém režimu: Dotkněte se krátce displeje.
▶ Proveďte kroky manipulace podle obrázku.

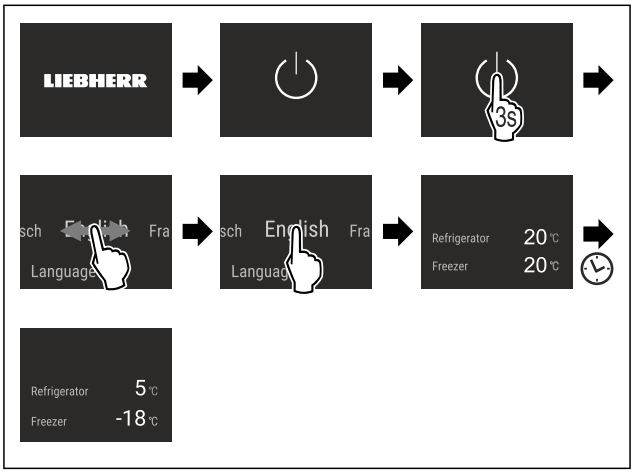

Fig. 41 Ilustrační zobrazení

▷ Zobrazí se zobrazení stavu.
▷ Spotřebič chladí na cílovou teplotu nastavenou z výroby.
▷ Spotřebič se spustí v demo režimu (zobrazí se zobrazení stavu s nápisem DEMO): Pokud se spotřebič spustí v demo režimu, můžete demo režim během následujících 5 minut deaktivovat. (viz Demo režim)

Další informace:

- IceMaker uveďte do provozu. (viz 5.2 Uvedení IceMaker do provozu)
- SmartDevice uveďte do provozu. (viz 2.3 SmartDevice) a (viz WLAN)

Poznámka
Výrobce doporučuje:
▶ Vkládání potravin: Počkejte cca 6 hodin, až bude dosažena nastavená teplota.
▶ **Mražené výrobky** vkládejte při teplotě -18 °C nebo nižší.
▶ Dodržujte pokyny ke skladování. (viz 6.1 Pokyny ke skladování)

Poznámka
Příslušenství dostanete v obchodě Liebherr-Hausgeräte na adrese home.liebherr.com/shop/de/deu/zubehor.html.

5.2 Uvedení IceMaker do provozu

Pokud je spotřebič vybaven IceMaker, musíte **před prvním použitím** IceMaker vyčistit.

Zajistěte, aby byly splněny následující předpoklady:

❑ Připojení vody je vytvořené. Viz Installation Guide nebo návod k montáži.
❑ Přístroj je kompletně připojený.

▶ Vyčistěte IceMaker. (viz 10.8.5 Čištění IceMaker)

6 Uskladnění

6.1 Pokyny ke skladování

VÝSTRAHA
Nebezpečí požáru způsobené elektrickými spotřebiči!
Pokud používáte elektrické spotřebiče v části spotřebiče určené pro potraviny, může dojít k požáru.
▶ Nepoužívejte v potravinovém prostoru spotřebiče žádné elektrické spotřebiče, pokud nejsou doporučené výrobcem.

Poznámka
Spotřeba energie stoupá a chladicí výkon se zmenšuje, pokud nestačí ventilace.
▶ Nechte vždy volnou vzduchovou štěrbinu.

Dodržujte následující zadání pro skladování:
- Nechte volnou vzduchovou štěrbinu na ventilátoru.
- V mrazničce: Potraviny dobře zabalte.
- Potraviny, které snadno přijímají nebo uvolňují zápach nebo chuť, zabalte do uzavřených nádob nebo zakryjte.
- Syrové maso nebo ryby zabalte do čistých, uzavřených nádob. Tím se zabrání tomu, aby se maso nebo ryby dotýkaly jiných potravin nebo na ně kapaly.
- Tekutiny uchovávejte v uzavřených nádobách.
- Potraviny skladujte s odstupy, aby vzduch mohl dobře cirkulovat.
- Potraviny skladujte podle pokynů na obalu.
- Vždy dodržujte minimální datum spotřeby uvedené na obalu.

Poznámka
Nedodržení těchto zásad může vést ke zkažení potravin.

6.2 BioFresh

BioFresh prodlužuje dobu skladování některých čerstvých potravin oproti běžnému chlazení.

Poznámka
Když teploty klesnou pod 0 °C, mohou potraviny namrznout.
▶ Zeleninu citlivou na chlad jako okurky, lilky, cukety a všechno jižní ovoce citlivé na chlad ukládejte v chladničce.

6.2.1 Fruit & Vegetable-Safe

Zde se nastavuje skladovací klima blízké 0 °C. Víko zásuvky zajišťuje stálou vlhkost vzduchu. Toto skladovací klima je vhodné pro skladování nezabalených potravin s vysokou vlastní vlhkostí (např. salátu, zeleniny, ovoce).

Vlhkost vzduchu v zásuvce závisí na obsahu vlhkosti vložených potravin a na četnosti otvírání. Vlhkost vzduchu můžete regulovat.

Třídění potravin
▶ Skladujte nezabalené ovoce a zeleninu.
Při příliš vysoké vlhkosti:
▶ Regulujte vlhkost vzduchu.

6.2.2 Meat & Dairy-Safe

Zde se vytvoří skladovací klima blízké 0 °C. Toto skladovací klima je vhodné pro citlivé potraviny (např. mléčné výrobky, maso, ryby, uzeniny).

Třídění potravin
▶ Skladujte suché nebo zabalené potraviny.

6.3 Mraznička

Zde se při -18 °C vytváří suché, mrazivé skladovací klima. Mrazivé skladovací klima je vhodné ke skladování hlubokozmrazených výrobků a mražených výrobků po dobu několika měsíců, k výrobě kostek ledu nebo k mražení čerstvých potravin.

6.3.1 Mražení potravin

Množství mražených potravin
V rozmezí 24 hodin můžete zmrazit maximálně tolik kg čerstvých potravin, kolik je uvedeno na typovém štítku (viz 11.5 Typový štítek) pod údajem „Mrazicí výkon... kg/24h“.

Aby potraviny rychle promrzly i uvnitř, dodržujte následující množství v jednom balení:
- Ovoce a zelenina do 1 kg
- Maso do 2,5 kg

Mražení potravin se SuperFrost
V závislosti na množství mražených potravin můžete před zmrazením aktivovat funkci SuperFrost, abyste dosáhli nižších mrazicích teplot. (viz SuperFrost)
▶ Pokud je množství mražených potravin větší než přibližně 2 kg, aktivujte funkci SuperFrost.

Okamžik aktivace funkce SuperFrost závisí na množství mražených potravin:

Množství mražených potravin	Okamžik pro aktivaci SuperFrost
Malé množství mražených potravin	SuperFrost aktivujte asi 6 hodin před mražením. Jakmile spotřebič automaticky deaktivuje SuperFrost, můžete potraviny přerovnat.
Maximální množství mražených potravin	SuperFrost aktivujte asi 24 hodin před mražením. Jakmile spotřebič automaticky deaktivuje SuperFrost, můžete potraviny přerovnat.

Třídění potravin

UPOZORNĚNÍ
Nebezpečí zranění skleněnými střepy!
Láhve a plechovky s nápoji mohou při mražení prasknout. To platí zvláště pro nápoje sycené oxidem uhličitým.
▶ Lahve a plechovky s nápoji zmrazujte pouze v případě, že jste aktivovali funkci BottleTimer v aplikaci SmartDevice.

Množství mražených potravin	Třídění potravin
Malé množství mražených potravin	Zabalené potraviny vložte do nejhořejší zásuvky. Pokud je to možné, umístěte potraviny do zadní části zásuvky u zadní stěny.
Maximální množství mražených potravin	Rozdělte zabalené potraviny do všech zásuvek, ale mražené potraviny vkládejte pouze do spodní zásuvky. Pokud je to možné, umístěte potraviny do zadní části zásuvky u zadní stěny.

6.3.2 Rozmrazování potravin

VÝSTRAHA
Nebezpečí otravy z jídla!
▶ Rozmražené potraviny znovu nemrazte.
▶ Rozmrazené potraviny zpracujte co nejrychleji.

Potraviny můžete rozmrazovat různými způsoby:
- v mikrovlnné troubě
- v troubě/horkovzdušné troubě
- při pokojové teplotě

▶ Odeberte pouze tolik potravin, kolik je nutné.

6.4 Doba skladování

Uvedené doby skladování jsou orientační hodnoty.

U potravin s uvedením minimální trvanlivosti platí vždy datum uvedené na obalu.

6.4.1 BioFresh

Orientační hodnoty skladovatelnosti v přihrádce Meat & Dairy-Safe		
Máslo	při 1 °C	až 90 dnů
Tvrdý sýr	při 1 °C	až 110 dnů
Mléko	při 1 °C	až 12 dnů
Salám, nářez	při 1 °C	až 8 dnů
Drůbež	při 1 °C	až 6 dnů
Vepřové maso	při 1 °C	až 6 dnů
Hovězí maso	při 1 °C	až 6 dnů
Zvěřina	při 1 °C	až 6 dnů

Poznámka
▶ Mějte na paměti, že se potraviny s vyšším obsahem bílkovin kazí rychleji. Maso z měkkýšů s ulitami a korýšů se kazí rychleji než ryby a ryby rychleji než ostatní maso.

Orientační hodnoty skladovatelnosti v přihrádce Fruit & Vegetable-Safe		
Zelenina, saláty		
Artyčoky	při 1 °C	až 14 dnů
Celer	při 1 °C	až 28 dnů
Květák	při 1 °C	až 21 dnů
Brokolice	při 1 °C	až 13 dnů
Čekanka	při 1 °C	až 27 dnů
Polníček	při 1 °C	až 19 dnů
Hrášek	při 1 °C	až 14 dnů
Listová kapusta	při 1 °C	až 14 dnů
Mrkev	při 1 °C	až 80 dnů
Česnek	při 1 °C	až 160 dnů
Kedluben	při 1 °C	až 14 dnů
Hlávkový salát	při 1 °C	až 13 dnů
Byliny	při 1 °C	až 13 dnů
Pórek	při 1 °C	až 29 dnů
Houby	při 1 °C	až 7 dnů

Orientační hodnoty skladovatelnosti v přihrádce Fruit & Vegetable-Safe		
Ředkvičky	při 1 °C	až 10 dnů
Růžičková kapusta	při 1 °C	až 20 dnů
Chřest	při 1 °C	až 18 dnů
Špenát	při 1 °C	až 13 dnů
Hlávková kapusta	při 1 °C	až 20 dnů
Ovoce		
Meruňky	při 1 °C	až 13 dnů
Jablka	při 1 °C	až 80 dnů
Hrušky	při 1 °C	až 55 dnů
Ostružiny	při 1 °C	až 3 dnů
Datle	při 1 °C	až 180 dnů
Jahody	při 1 °C	až 7 dnů
Fíky	při 1 °C	až 7 dnů
Borůvky	při 1 °C	až 9 dnů
Maliny	při 1 °C	až 3 dnů
Rybíz	při 1 °C	až 7 dnů
Třešně, sladké	při 1 °C	až 14 dnů
Kiwi	při 1 °C	až 80 dnů
Broskve	při 1 °C	až 13 dnů
Švestky	při 1 °C	až 20 dnů
Brusinky	při 1 °C	až 60 dnů
Rebarbora	při 1 °C	až 13 dnů
Angrešt	při 1 °C	až 13 dnů
Hrozny	při 1 °C	až 29 dnů

6.4.2 Mraznička

Orientační hodnoty skladovatelnosti různých druhů potravin		
Zmrzlina	při -18 °C	2 až 6 měsíců
Salám, šunka	při -18 °C	2 až 3 měsíců
Chléb, pečivo	při -18 °C	2 až 6 měsíců
Zvěřina, vepřové maso	při -18 °C	6 až 9 měsíců
Ryby, tučné	při -18 °C	2 až 6 měsíců
Ryby, libové	při -18 °C	6 až 8 měsíců
Sýry	při -18 °C	2 až 6 měsíců
Drůbež, hovězí maso	při -18 °C	6 až 12 měsíců
Zelenina, ovoce	při -18 °C	6 až 12 měsíců

7 Úspora energie

- Je třeba stále dbát na správný přívod vzduchu a odvětrávání. Nezakrývejte ventilační otvory, příp. mřížky.
- Větrací štěrbiny nikdy nezakrývejte.
- Spotřebič nestavte na přímé sluneční světlo nebo vedle topení apod.
- Pokud spotřebič ustavíte přímo vedle trouby, může se spotřeba energie mírně zvýšit. To závisí na délce a intenzitě používání trouby.

- Spotřeba energie závisí na podmínkách instalace, např. na okolní teplotě . Při vyšší okolní teplotě se může spotřeba energie zvýšit.
- Přístroj otvírejte na co nejkratší dobu.
- Čím nižší teplota je nastavena, tím vyšší je spotřeba energie.
- Potraviny ukládejte roztříděné: home.liebherr.com/food.
- Všechny potraviny uchovávejte dobře zabalené a zakryté. Zamezí se tak tvorbě jinovatky.
- Potraviny vyjímejte jen po nezbytně nutnou dobu, aby se příliš neohřály.
- Vkládání horkých jídel: nejprve nechte zchladnout na pokojovou teplotu.
- Při delší dovolené použijte funkci HolidayMode (viz HolidayMode) .

8 Obsluha

8.1 Ovládací a indikační prvky

8.1.1 Zobrazení stavu

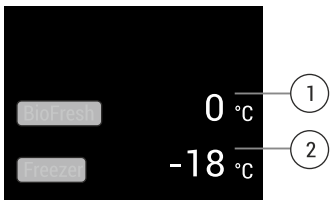

Fig. 42 Zobrazení stavu zobrazuje skutečnou teplotu.

(1) Ukazatel teploty BioFresh

(2) Ukazatel teploty v mrazničce

Zobrazení stavu zobrazuje skutečnou teplotu a je výchozím zobrazením stavu. Odtud se provádí navigace k nastavením a funkcím.

8.1.2 Symboly indikace

Symboly indikace informují o aktuálním stavu přístroje.

Symbol	Stav přístroje
	Standby Přístroj nebo teplotní zóna jsou vypnuty.
	Pulsující číslo Přístroj pracuje. Teplota pulsuje, dokud není dosaženo nastavené hodnoty.
	Pulsující symbol Přístroj pracuje. Provede se nastavení.

8.2 Funkce spotřebiče

8.2.1 Poznámky k funkcím spotřebiče

Funkce spotřebiče jsou z výroby nastavené tak, aby byl spotřebič plně funkční.

Před změnou, aktivací nebo deaktivací funkcí spotřebiče se ujistěte, že jsou splněny následující požadavky:

❑ Přečetli jste si popisy fungování displeje a porozuměli tomu. (viz 4 Princip funkce displeje Touch & Swipe)
❑ Seznámili jste se s ovládacími a zobrazovacími prvky spotřebiče.

Vypnutí a zapnutí spotřebiče

Tato funkce slouží k vypnutí a zapnutí celého spotřebiče.

Vypnutí spotřebiče

Pokud spotřebič vypnete, dříve provedená nastavení zůstanou uložená.

Zajistěte, aby byly splněny následující předpoklady:

❑ Pokyny k jednání (viz 12 Odstavení z provozu) jsou provedené.

Fig. 43

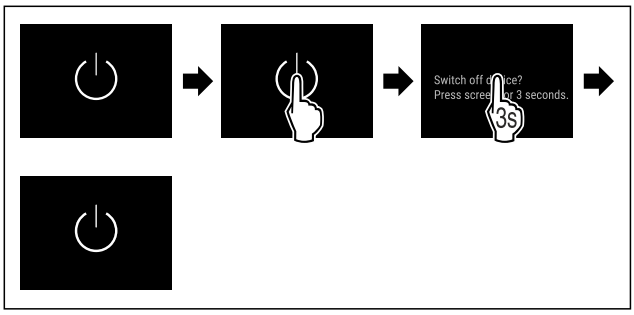

Fig. 44

▶ Proveďte akční kroky podle obrázku.
▷ Spotřebič je vypnutý.
▷ Na displeji se objeví symbol Standby.
▷ Displej zčerná.

Zapnutí spotřebiče

Když se displej nachází v klidovém režimu:

▶ Dotkněte se krátce displeje.

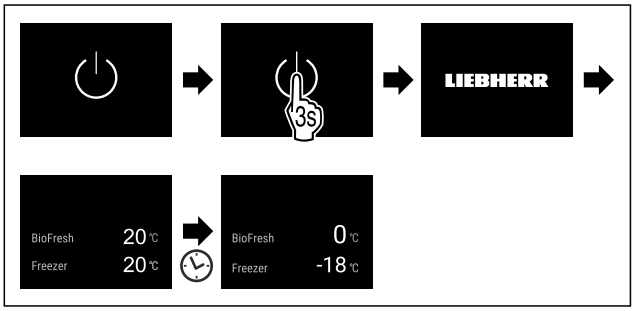

Fig. 45 Ilustrační zobrazení

▶ Proveďte akční kroky podle obrázku.
Když se spotřebič spustí v demo režimu:
▶ Deaktivace demo režimu. (viz Deaktivace demo režimu)
▷ Spotřebič je zapnutý.
▷ Dříve provedená nastavení jsou obnovená.
▷ Spotřebič chladí na nastavenou cílovou teplotu.

Zapnutí a vypnutí teplotní zóny

Jednotlivé teplotní zóny spotřebiče můžete vypnout samostatně.

Vypnutí mrazničky

Zajistěte, aby byly splněny následující předpoklady:

- ❑ Mraznička je prázdná.
- ❑ IceMaker je vypnutý.

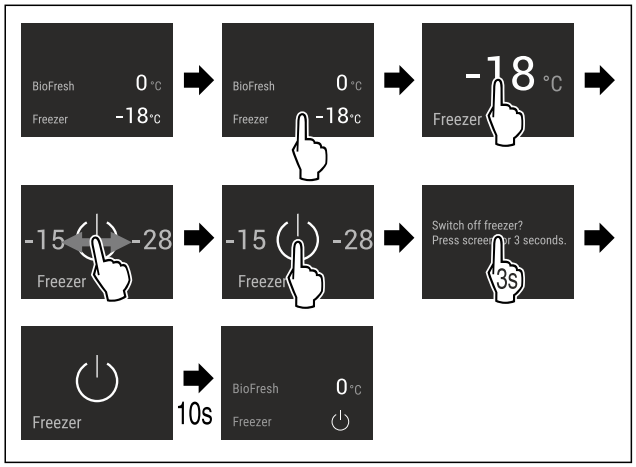

Fig. 46 Ilustrační zobrazení

▶ Proveďte kroky manipulace podle obrázku.
▷ Mraznička je vypnutá.

Zapnutí mrazničky

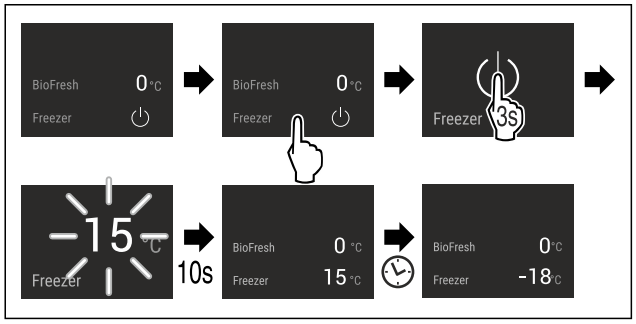

Fig. 47 Ilustrační zobrazení

▶ Proveďte kroky manipulace podle obrázku.
▷ Mraznička je zapnutá.
▷ Spotřebič chladí na naposledy nastavenou teplotu.

-18 °C Teplota

Pomocí této funkce nastavíte teplotu.

Teplota závisí na těchto faktorech:

- Četnost otevírání dveří
- Doba trvání otevření dveří
- Teplota místnosti v místě instalace
- Druh, teplota a množství potravin

Teplotní zóna	Továrně nastavená teplota	Doporučené nastavení
-18 °C Mraznička	-18 °C	-18 °C
0 °C BioFresh	0 °C	B-Value (viz BioFresh B-Value)

Nastavení teploty v mrazničce

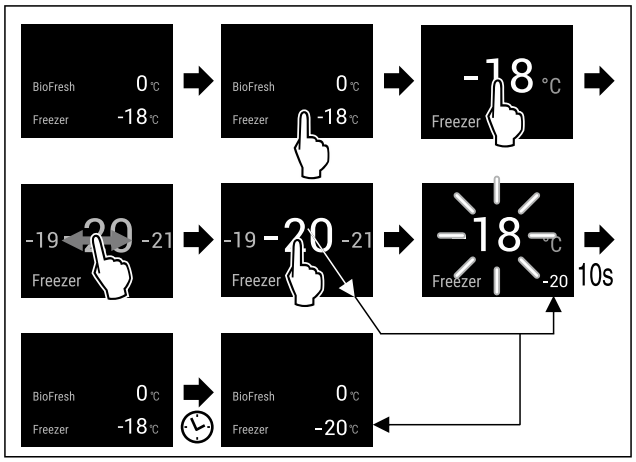

Fig. 48

▶ Proveďte akční kroky podle obrázku.
▷ Teplota je nastavena.

Nastavení teploty v BioFresh

Nastavte teplotu přes **BioFresh B-Value**. (viz BioFresh B-Value)

B5 BioFresh B-Value

Pomocí této funkce nastavíte BioFresh B-Value. Pomocí BioFresh B-Value můžete v případě potřeby nastavit BioFresh o něco teplejší nebo chladnější z důvodu vyšší nebo nižší okolní teploty. BioFresh B-Value je při dodání nastavena na hodnotu B5. Pokud měníte B-Value, postupujte podle následující tabulky:

Hodnota	Popis
B1	nejnižší teplota
B1-B4	Teplota může klesnout pod 0 °C, takže potraviny mohou lehce namrznout.*
B5	přednastavená teplota
B9	nejvyšší teplota

Nastavení BioFresh B-Value

Fig. 49

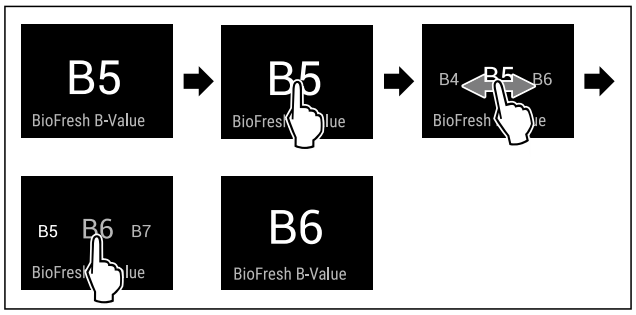

Fig. 50 Ilustrační zobrazení: Přejděte z B5 na B6.

▶ Proveďte akční kroky podle obrázku.
▷ BioFresh B-Value je nastavená.
▷ Ukazatel stavu zobrazuje cílovou teplotu.

*** podle modelu a vybavení**

VarioTemp

Díky této funkci můžete mrazničku použít jako další chladicí zónu. Můžete nastavit teplotu od -2 °C do 14 °C. Pokud tuto funkci zapnete, mohou se ze spotřebiče začít ozývat hlučnější zvuky. Spotřebič je však plně funkční.

Společnost Liebherr doporučuje pro skladování potravin v mrazicím prostoru při aktivaci funkce VarioTemp následující:

Teplotní rozsah	Potraviny
4 °C až 9 °C	již připravená jídla, sýry, konzervy
0 °C	zabalené ovoce a zelenina
-2 °C	čerstvé ryby a mořské plody
10 °C až 14 °C	Potraviny citlivé na chlad, jako jsou např. sladké brambory, dýně nebo tropické ovoce, potraviny nebo nápoje, které by při konzumaci neměly být příliš studené

Aktivace VarioTemp

Zajistěte, aby byly splněny následující předpoklady:

❑ IceMaker je vyčištěný. (viz 10.8.5 Čištění IceMaker)

VÝSTRAHA

Nebezpečí otravy z jídla!

▶ Rozmražené potraviny znovu nemrazte.
▶ Rozmrazené potraviny zpracujte co nejrychleji.

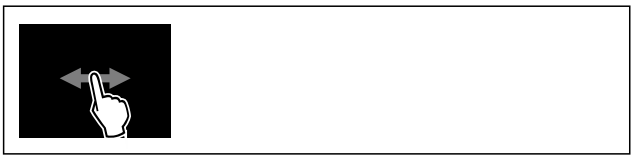

Fig. 51

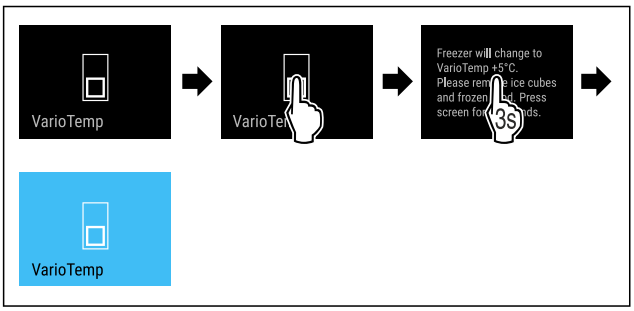

Fig. 52

▶ Proveďte kroky manipulace podle obrázku.
▷ Funkce VarioTemp je aktivována.
▷ IceMaker je vypnutý.
▷ VarioTemp se nastaví na novou hodnotu.
▷ Na ukazateli stavu se zobrazí přednastavená teplota teprve tehdy, když je dosažena.

Změna VarioTemp

Zajistěte, aby byly splněny následující předpoklady:

❑ Funkce VarioTemp je aktivována. (viz Aktivace VarioTemp)

VÝSTRAHA

Nebezpečí otravy z jídla!

▶ Rozmražené potraviny znovu nemrazte.
▶ Rozmrazené potraviny zpracujte co nejrychleji.

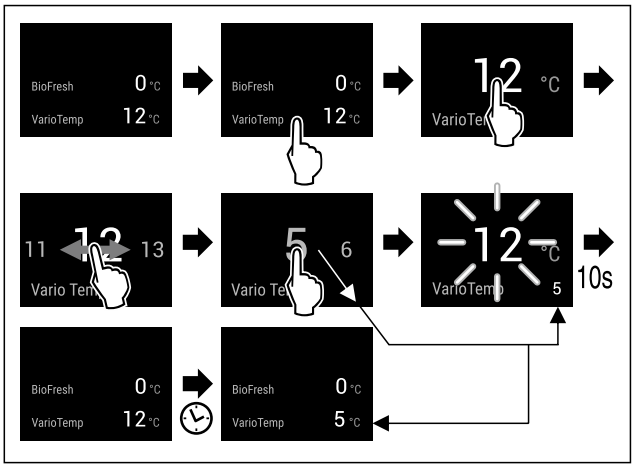

Fig. 53 Ilustrační zobrazení: Změňte VarioTemp z 12 °C na 5 °C pro kombinovanou chladničku s mrazničkou BioFresh.

▶ Proveďte kroky manipulace podle obrázku.
▷ VarioTemp je změněný.
▷ V ukazateli stavu se zobrazí nová cílová teplota teprve tehdy, když je dosažena.

Deaktivace VarioTemp

Fig. 54

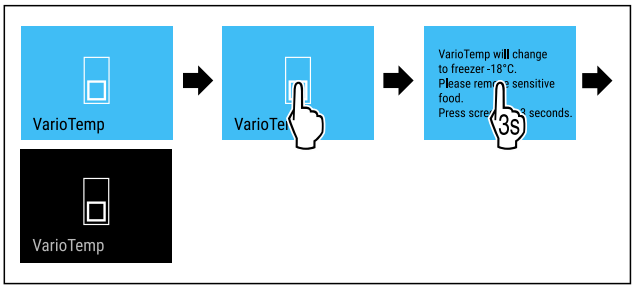

Fig. 55

▶ Proveďte kroky manipulace podle obrázku.
▷ VarioTemp je vypnutý.
▷ Mraznička se vychladí na přednastavenou teplotu.

SuperFrost

Pomocí této funkce aktivujete nebo deaktivujete režim SuperFrost. Pokud aktivujete režim SuperFrost, spotřebič zvýší mrazicí výkon. Tím dosáhněte nižších mrazicích teplot.

Použití:

- Rychlé promrazení čerstvých potravin až do středu. Tím se zajistí uchování výživné hodnoty, vzhledu a chuti potravin.
- Zvýšení rezerv chladu v uskladněných mražených výrobcích, než se spotřebič odmrazí.

Když je funkce aktivní, pracuje spotřebič s vyšším výkonem. Tím mohou být pracovní zvuky spotřebiče dočasně hlasitější a zvýší se spotřeba energie.

Pokud jsou dveře otevřené příliš dlouho, například při ukládání potravin, spotřebič automaticky zkontroluje, zda skutečná teplota ve spotřebiči odpovídá nastavené teplotě. Pokud rozdíl překročí určitou hodnotu, spotřebič automaticky zvýší chlazení. To může způsobit, že teplota zobrazená na displeji bude vyšší než skutečná teplota ve spotřebiči. To je normální a váš spotřebič funguje bezchybně.

Aktivace SuperFrost

Zajistěte, aby byly splněny následující předpoklady:

- ❑ V úvahu se bere zmrazovaného množství a doba aktivace funkce SuperFrost. (viz Mražení potravin se SuperFrost)
- ❑ VarioTemp je deaktivovaný. (viz VarioTemp)

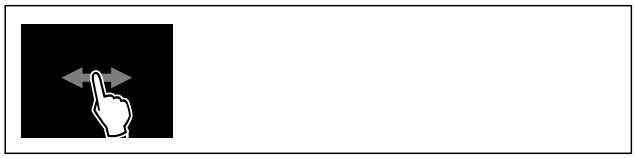

Fig. 56

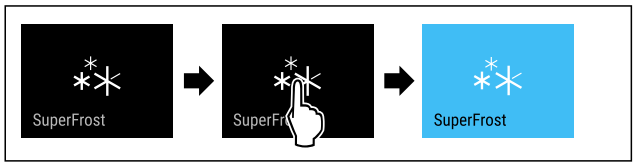

Fig. 57

▶ Proveďte akční kroky podle obrázku.

-nebo-

▶ Pomocí aktivujte aplikaci SmartDevice.

▷ Funkce SuperFrost je aktivována.
▷ Ukazatel teploty zmodrá.

Deaktivace SuperFrost

SuperFrost se automaticky deaktivuje po 56 až 72 hodinách v závislosti na množství uložených potravin. SuperFrost můžete však kdykoliv deaktivovat ručně:

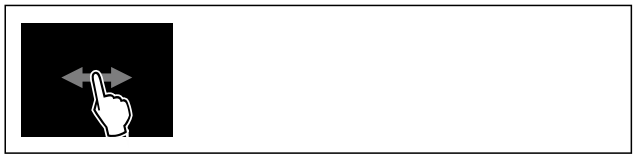

Fig. 58

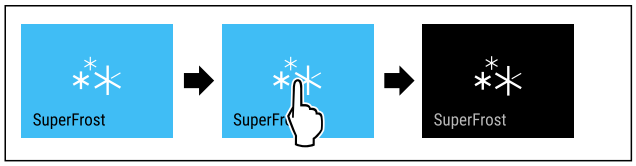

Fig. 59

▶ Proveďte akční kroky podle obrázku.

-nebo-

▶ Proveďte deaktivaci pomocí aplikace SmartDevice.

▷ SuperFrost je deaktivovaný.
▷ Spotřebič pracuje dále v normálním režimu.
▷ Spotřebič chladí na předem nastavenou teplotu.

PartyMode

Pomocí této funkce aktivujete nebo deaktivujete režim PartyMode. Režim PartyMode aktivuje různé funkce, které jsou užitečné pro party.

PartyMode aktivuje následující funkce:

- SuperFrost (viz SuperFrost)
- IceMaker pomocí MaxIce (viz IceMaker / MaxIce)

Všechny uvedené funkce můžete nastavit individuálně a flexibilně. Pokud deaktivujete režim PartyMode, pak budou zamítnuty všechny změny.

Když je funkce aktivní, pracuje spotřebič s vyšším výkonem. Tím mohou být pracovní zvuky spotřebiče dočasně hlasitější a zvýší se spotřeba energie.

Aktivace PartyMode

Zajistěte, aby byly splněny následující předpoklady:

- ❑ IceMaker je v provozu. (viz 5.2 Uvedení IceMaker do provozu)

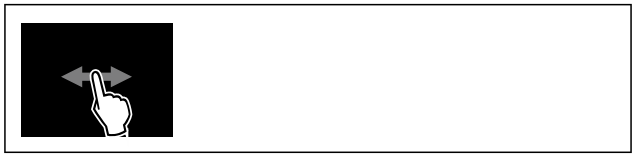

Fig. 60

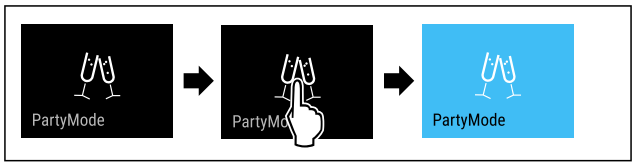

Fig. 61

▶ Proveďte akční kroky podle obrázku.
▷ PartyMode a příslušné funkce jsou aktivované.
▷ Ukazatel teploty zmodrá.
▷ Aktuální teplota bliká, dokud se nedosáhne cílové teploty.

Deaktivace PartyMode

Režim PartyMode se po 24 hodinách automaticky deaktivuje. Režim PartyMode však můžete kdykoliv deaktivovat ručně:

Fig. 62

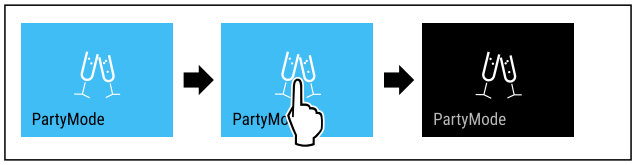

Fig. 63

▶ Proveďte akční kroky podle obrázku.
▷ PartyMode je deaktivovaný.
▷ Spotřebič chladí na předem nastavenou teplotu: Aktuální teplota bliká, dokud se nedosáhne cílové teploty.

HolidayMode

Pomocí této funkce aktivujete nebo deaktivujete HolidayMode. Pokud aktivujete HolidayMode, chladnička se nastaví na 15 °C. To šetří energii během delší nepřítomnosti a zabraňuje vzniku nepříjemných pachů a plísní.

Stav spotřebiče s aktivním HolidayMode
BioFresh chladí na 15 °C.
V mrazničce se udržuje nastavená teplota.
PartyMode je deaktivovaný.

Aktivace HolidayMode

▶ Vyprázdněte zcela BioFresh.

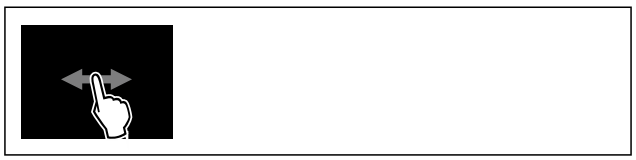

Fig. 64

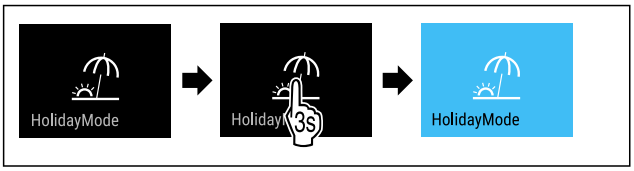

Fig. 65

▶ Proveďte akční kroky podle obrázku.
▷ Funkce HolidayMode je aktivována.
▷ Ukazatel teploty zmodrá a zobrazuje symbol Holiday-Mode.

Deaktivace HolidayMode

Fig. 66

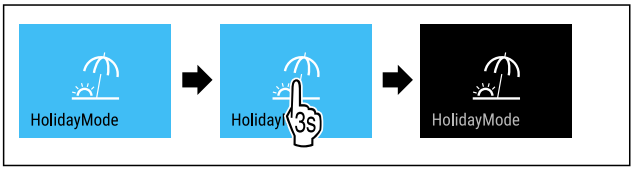

Fig. 67

▶ Proveďte akční kroky podle obrázku.
▷ HolidayMode je deaktivovaný.
▷ Spotřebič chladí na předem nastavenou teplotu.

SabbathMode

Pomocí této funkce aktivujete nebo deaktivujete SabbathMode. Pokud tuto funkci aktivujete, některé elektronické funkce se vypnou. To umožňuje vašemu spotřebiči splnit náboženské požadavky židovských svátků jako např. šabat a je v souladu s certifikací STAR-K Kosher.

Stav spotřebiče s aktivním SabbathMode
Ukazatel stavu trvale ukazuje SabbathMode.
Všechny funkce na displeji kromě **funkce Deaktivace SabbathMode** jsou zablokovány.
Aktivní funkce zůstanou aktivní.
Displej zůstane světlý, když zavřete dvířka.
Vnitřní osvětlení je deaktivované.
Připomínky se neprovedou. Nastavený časový interval se dodrží.
Připomínky a výstrahy se nezobrazují.
Dveřní alarm není k dispozici.
Teplotní alarm není k dispozici.
IceMaker je mimo provoz.
Cyklus odmrazování pracuje pouze v zadaném čase, bez ohledu na používání spotřebiče.
Po výpadku proudu se spotřebič vrátí do SabbathMode.

Stav spotřebiče

Poznámka
Tento spotřebič má certifikát institutu „Institute for Science and Halacha“. (www.machonhalacha.co.il)

Seznam spotřebičů, certifikovaných podle STAR-K najdete na adrese www.star-k.org/appliances.

Aktivace SabbathMode

VÝSTRAHA
Nebezpečí otravy zkaženými potravinami!
Pokud jste zapnuli režim SabbathMode a dojde k výpadku napájení, na stavovém displeji se žádná zpráva o výpadku napájení nezobrazí. Po skončení výpadku napájení pracuje spotřebič dál v režimu SabbathMode. Při výpadku proudu se mohou potraviny zkazit a jejich konzumace může vést k otravě jídlem.
Po výpadku napájení:
▶ Potraviny, které byly zmrazené a jsou rozmrazené, nejezte.

Fig. 68

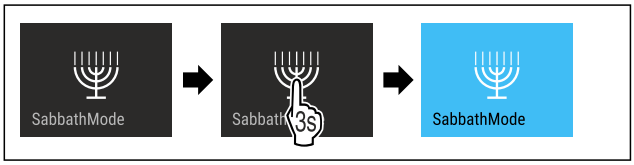

Fig. 69

▶ Proveďte akční kroky podle obrázku.
▷ SabbathMode je aktivován.
▷ Ukazatel stavu trvale ukazuje SabbathMode.

Deaktivace SabbathMode

SabbathMode se po 80 hodinách automaticky deaktivuje. SabbathMode však můžete kdykoliv deaktivovat ručně:

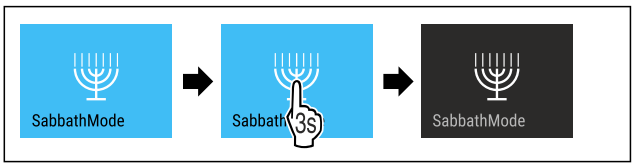

Fig. 70

▶ Proveďte akční kroky podle obrázku.
▷ SabbathMode je deaktivovaný.

EnergySaver

Pomocí této funkce aktivujete nebo deaktivujete režim úspory energie. Pokud aktivujete režim úspory energie, spotřeba energie se sníží a teplota ve spotřebiči se zvýší. Potraviny zůstávají čerstvé, ale jejich trvanlivost se zkracuje.

Teplotní zóna	Doporučené nastavení (viz Nastavení teploty v mrazničce)	Teplota při aktivním EnergySaver
-18 °C Mraznička	-18 °C	-16 °C

Teploty

Aktivace EnergySaver

Fig. 71

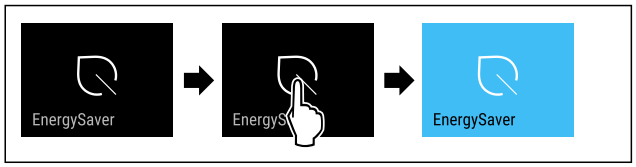

Fig. 72

▶ Proveďte akční kroky podle obrázku.
▷ Je aktivován režim úspory energie.

Deaktivace EnergySaver

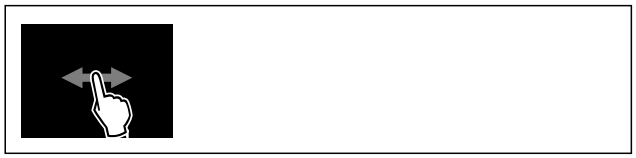

Fig. 73

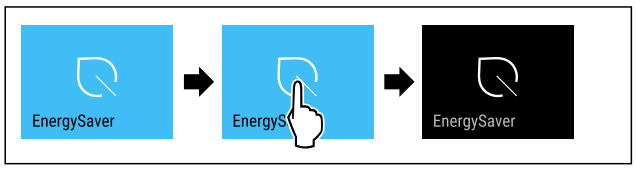

Fig. 74

▶ Proveďte akční kroky podle obrázku.
▷ Je deaktivován režim úspory energie.

IceMaker / MaxIce

Pomocí funkce IceMaker zapnete nebo vypnete výrobu kostek ledu. Pomocí funkce MaxIce zvýšíte množství kostek ledu v IceMaker. MaxIce se po 48 hodinách automaticky vypne. MaxIce můžete však kdykoliv vypnout ručně: (viz Vypnutí MaxIce)

Více informací o množství kostek ledu:	(viz 11.1 Technické údaje)
Další informace o přívodu vody IceMaker:	(viz Přívod vody IceMaker)
Více informací o čištění vedení IceMaker:	(viz TubeClean)

Když je funkce aktivní, pracuje spotřebič s vyšším výkonem. Tím mohou být pracovní zvuky spotřebiče dočasně hlasitější a zvýší se spotřeba energie.

Když zapnete funkci VarioTemp, funkce IceMaker se automaticky vypne. (viz VarioTemp)

Aktivace IceMaker

Zajistěte, aby byly splněny následující předpoklady:

❑ Je vytvořený přívod vody na pevné přípojce vody. Viz montážní návod.
❑ IceMaker je v provozu. (viz 9.7 IceMaker)

Fig. 75

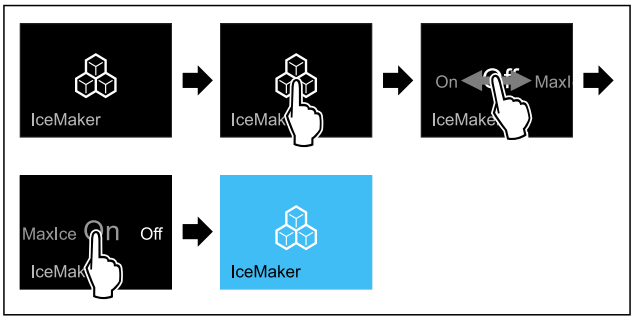

Fig. 76

▶ Proveďte akční kroky podle obrázku.

-nebo-

▶ Pomocí aktivujte aplikaci SmartDevice.

▷ Funkce IceMaker je aktivována. Než IceMaker vyrobí první kostky ledu, může to trvat až 24 hodin.

Aktivace IceMaker pomocí MaxIce

Pokud jste předtím ještě neaktivovali funkci IceMaker, zajistěte, aby byly splněny následující předpoklady:

❑ Je vytvořený přívod vody na pevné přípojce vody. Viz montážní návod.
❑ IceMaker je v provozu. (viz 9.7 IceMaker)

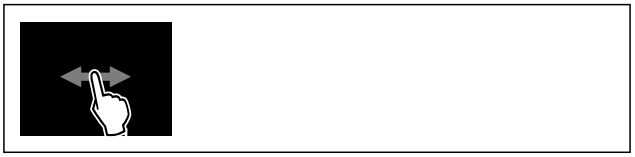

Fig. 77

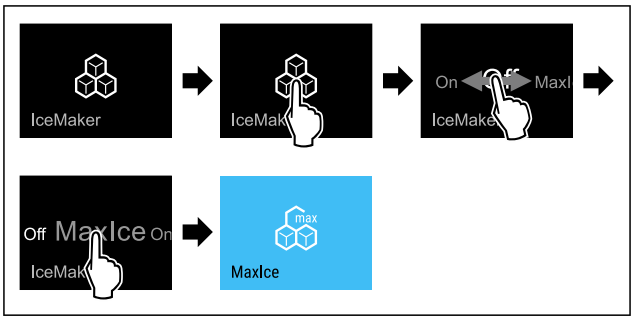

Fig. 78

▶ Proveďte akční kroky podle obrázku.

-nebo-

▶ Pomocí aktivujte aplikaci SmartDevice.

▷ IceMaker je aktivován pomocí MaxIce.

Přepnutí mezi IceMaker a MaxIce

Když jste aktivovali IceMaker a chcete přepnout na MaxIce:

Fig. 79

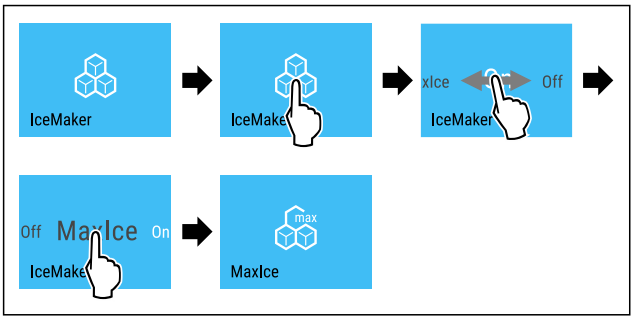

Fig. 80

▶ Proveďte akční kroky podle obrázku.
▷ IceMaker je aktivován pomocí MaxIce.

Když jste aktivovali MaxIce a chcete přepnout na IceMaker:

Fig. 81

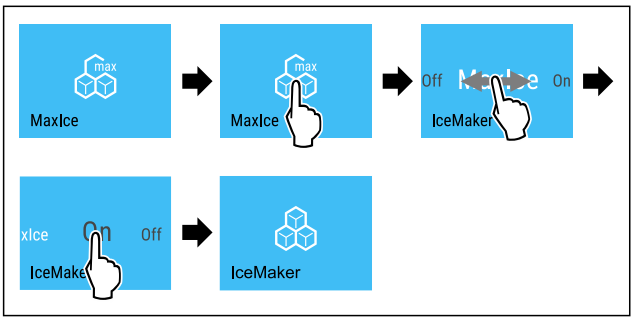

Fig. 82

▶ Proveďte akční kroky podle obrázku.
▷ Funkce IceMaker je aktivována.
▷ MaxIce je vypnutý.

Vypnutí IceMaker a MaxIce

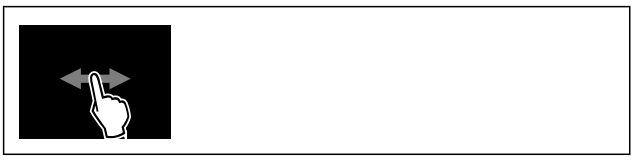

Fig. 83

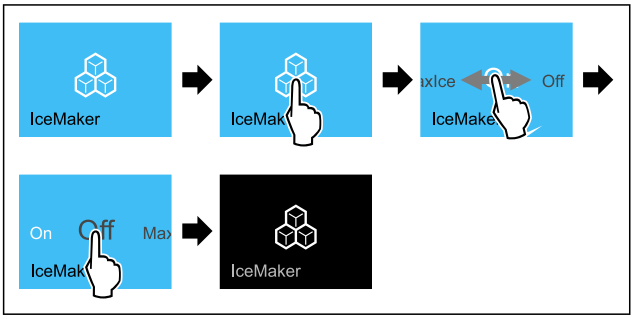

Fig. 84 Ilustrační zobrazení s aktivní funkcí IceMaker

▶ Proveďte akční kroky podle obrázku.

-nebo-

▶ Proveďte deaktivaci pomocí aplikace SmartDevice.

▷ IceMaker a MaxIce jsou deaktivovány.
▷ Běžící výroba ledových kostek se ukončí.
▷ IceMaker se automaticky vypne.

Vypnutí MaxIce

▶ Zapněte IceMaker. (viz Aktivace IceMaker)

▷ MaxIce je vypnutý.
▷ Funkce IceMaker je zapnutá.
▷ Vypnutí IceMaker a MaxIce: (viz Vypnutí IceMaker a MaxIce)

5 Přívod vody IceMaker

Pomocí této funkce nastavíte přívod vody. Přívod vody reguluje množství přiváděné vody. Pokud přívod vody můžete změnit, když neodpovídá tlaku vody a velikosti vydávaných kostek ledu.

Přívod vody je při dodání nastavený na hodnotu 4. Můžete zvolit hodnotu od 1 (nejmenší přiváděné množství) do 8 (největší přiváděné množství).

Nastavení přívodu vody

Zajistěte, aby byly splněny následující předpoklady:

❑ IceMaker je v provozu. (viz 5.2 Uvedení IceMaker do provozu)
❑ IceMaker je aktivovaný. (viz IceMaker / MaxIce)

Fig. 85

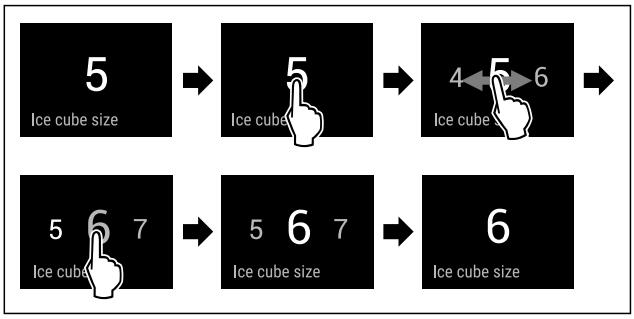

Fig. 86 Ilustrační zobrazení: Přejděte z hodnoty 5 na hodnotu 6.

▶ Proveďte akční kroky podle obrázku.
▷ Přívod vody je nastavený.

TubeClean

Pomocí této funkce aktivujete nebo deaktivujete režim TubeClean. Pokud aktivujete TubeClean, vedení IceMaker se vyčistí.

Aktivace TubeClean

Zajistěte, aby byly splněny následující předpoklady:

❑ Čištění IceMaker je připravené. (viz 10.8.5 Čištění IceMaker)
❑ Prázdná nádoba o objemu 1,5 l a maximální výšce 10 cm je připravená.

▶ Nádobu vložte do zásuvky pod IceMaker.

Fig. 87

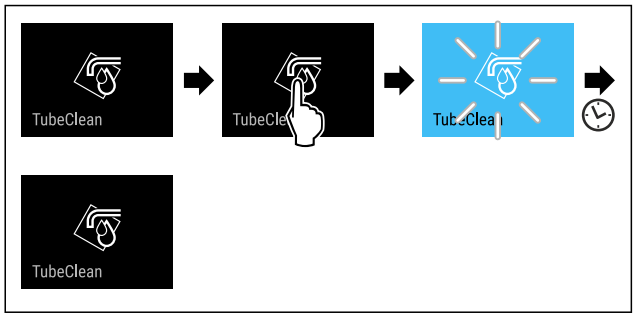

Fig. 88

▶ Proveďte akční kroky podle obrázku.
▷ TubeClean je aktivovaný.
▷ Proces čištění je spuštěný: Symbol bliká, dokud se proces čištění po 60 minutách automaticky neukončí.
▷ Když je cyklus čištění ukončen: Spotřebič pracuje dále v normálním režimu.

Deaktivace TubeClean

TubeClean se po 60 minutách automaticky ukončí. TubeClean můžete však také kdykoliv během procesu čištění deaktivovat ručně:

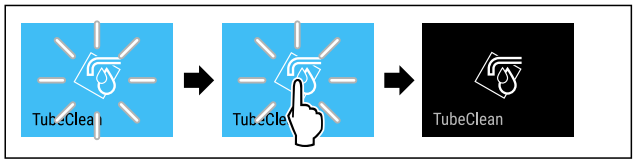

Fig. 89

▶ Proveďte akční kroky podle obrázku.
▷ TubeClean je deaktivovaný: Proces čištění je zrušený.
▷ Spotřebič pracuje dále v normálním režimu.

CleaningMode

Pomocí této funkce aktivujete nebo deaktivujete režim CleaningMode. Režim CleaningMode umožňuje pohodlné čištění přístroje.

Toto nastavení se vztahuje na chladničku.

Použití:

- Vyčistěte chladničku. (viz 10.8 Čištění přístroje)

Stav spotřebiče s aktivním režimem CleaningMode
Ukazatel stavu trvale ukazuje CleaningMode.
Chladnička je vypnutá.
Vnitřní osvětlení je aktivované.
Připomínky a varování se nezobrazují. Nezazní žádný signální tón.

Stav spotřebiče

Aktivace CleaningMode

Fig. 90

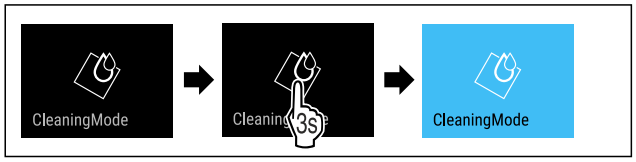

Fig. 91

▶ Proveďte akční kroky podle obrázku.
▷ Funkce CleaningMode je aktivována.
▷ Ukazatel stavu trvale ukazuje CleaningMode.

Deaktivace CleaningMode

Režim CleaningMode se po 60 minutách automaticky deaktivuje. Režim CleaningMode však můžete kdykoliv deaktivovat ručně:

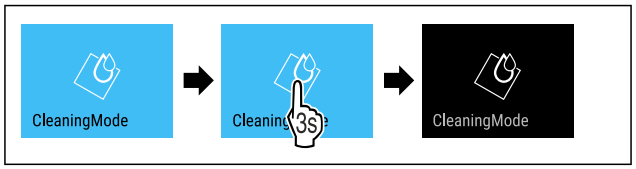

Fig. 92

▶ Proveďte akční kroky podle obrázku.
▷ CleaningMode je deaktivovaný.
▷ Spotřebič chladí na předem nastavenou teplotu.

Zablokování zadávání

Pomocí této funkce aktivujte nebo deaktivujte zablokování zadávání. Zablokování zadávání zabraňuje náhodnému ovládání spotřebiče, např. dětmi.

Použití:

- Zabraňuje neúmyslné změně funkcí.
- Zabránění neúmyslnému vypnutí spotřebiče.
- Zabránění neúmyslnému nastavení teploty.

Aktivace zablokování zadávání

Pokud aktivujete zablokování zadávání, budete se moci stále pohybovat v menu, nemůžete však vybírat nebo měnit jiné funkce.

Fig. 93

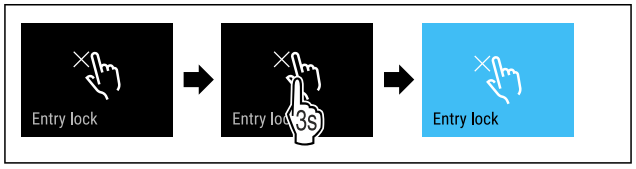

Fig. 94

▶ Proveďte akční kroky podle obrázku.
▷ Zablokování zadávání je aktivované.

Deaktivace zablokování zadávání

Fig. 95

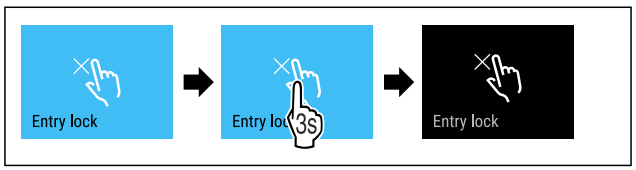

Fig. 96

▶ Proveďte akční kroky podle obrázku.
▷ Zablokování zadávání je deaktivované.

Připomínka

Pomocí této funkce aktivujete nebo deaktivujete připomínky. Funkce je při dodávce aktivovaná.

Pokud je funkce aktivovaná, zobrazí se následující připomínky:

- Výměna filtru s aktivním uhlím FreshAir (viz Výměna filtru s aktivním uhlím FreshAir)

Aktivace připomínky

Fig. 97

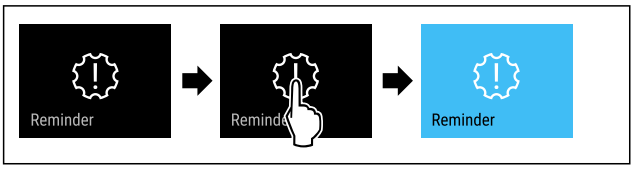

Fig. 98

▶ Proveďte akční kroky podle obrázku.
▷ Připomínka je aktivovaná.

Deaktivace připomínky

Fig. 99

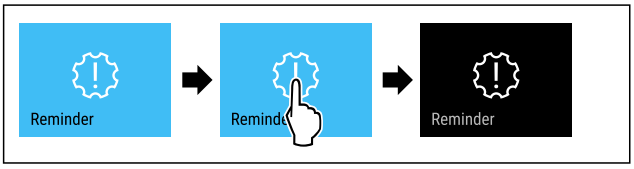

Fig. 100

▶ Proveďte akční kroky podle obrázku.
▷ Připomínka je deaktivovaná.

Jazyk

Tato funkce umožňuje nastavení jazyka zobrazení.

Můžete nastavit následující jazyky:

- německy
- anglicky
- francouzsky
- španělsky
- italsky
- nizozemsky
- česky
- polsky
- portugalsky
- Bulharsky
- rusky
- čínsky

Nastavení jazyka

Fig. 101

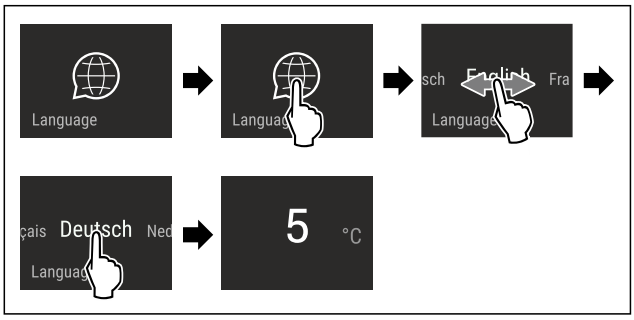

Fig. 102 Ilustrační zobrazení v závislosti na jazyku a teplotě

▶ Proveďte akční kroky podle obrázku.
▷ Jazyk je nastaven.
▷ Zobrazení přeskočí zpět na stavové zobrazení.

Jednotka teploty

Tato funkce umožňuje nastavení jednotky teploty. Jako jednotku teploty můžete nastavit stupně Celsia nebo stupně Fahrenheita.

Nastavení jednotky teploty

Fig. 103

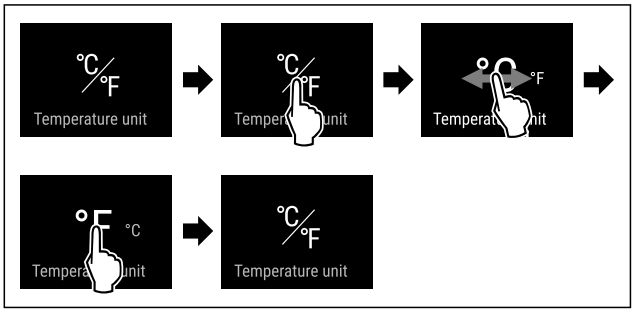

Fig. 105 Ilustrační zobrazení: Přejděte ze stupňů Celsia na stupně Fahrenheita.

▶ Proveďte akční kroky podle obrázku.
▷ Jednotka teploty je nastavena.

Jas displeje

Tato funkce umožňuje krokové nastavení jasu displeje.

Můžete nastavit následující úrovně jasu:

- 40 %
- 60 %
- 80 %
- 100 % (přednastaveno)

Nastavení jasu

Fig. 106

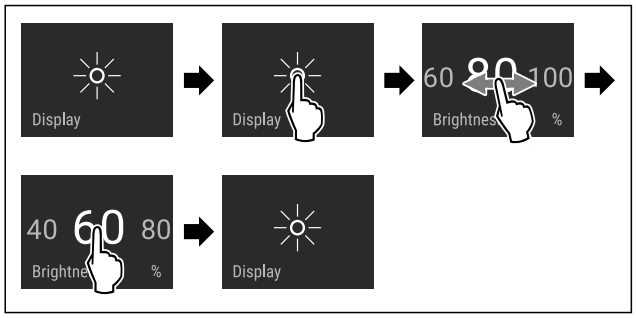

Fig. 107 Ilustrační zobrazení: Přejděte z 80 % na 60 %.

▶ Proveďte akční kroky podle obrázku.
▷ Jas je nastaven.

WLAN

Pomocí této funkce připojíte své zařízení k síti WLAN. Pak ho můžete ovládat pomocí aplikace SmartDevice na mobilním zařízení. Tuto funkci můžete také použít k odpojení nebo resetování připojení WLAN.

Další informace k SmartDevice: (viz 2.3 SmartDevice)

Poznámka
Funkce SmartDevice není k dispozici v následujících zemích: Rusko, Bělorusko, Kazachstán.

První vytvoření připojení WLAN

Zajistěte, aby byly splněny následující předpoklady:

- ❑ Aplikace SmartDevice je nainstalovaná (viz apps.home.liebherr.com).
- ❑ Je dokončena registrace v aplikaci SmartDevice.

Fig. 108

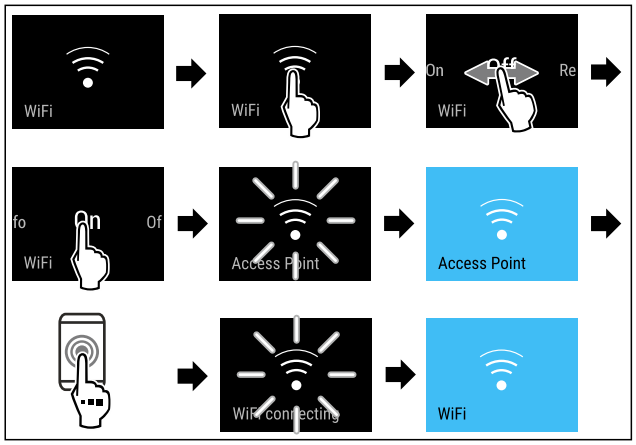

Fig. 109

▶ Proveďte kroky manipulace podle obrázku.
▷ Připojení je vytvořeno.

Odpojení od WLAN

Fig. 110

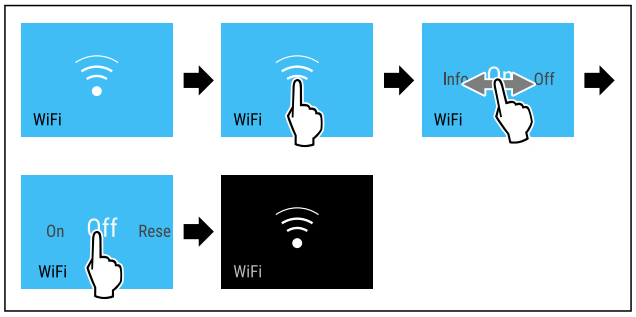

Fig. 111

▶ Proveďte kroky manipulace podle obrázku.
▷ Připojení je odpojeno.

Reset připojení k WLAN

Fig. 112

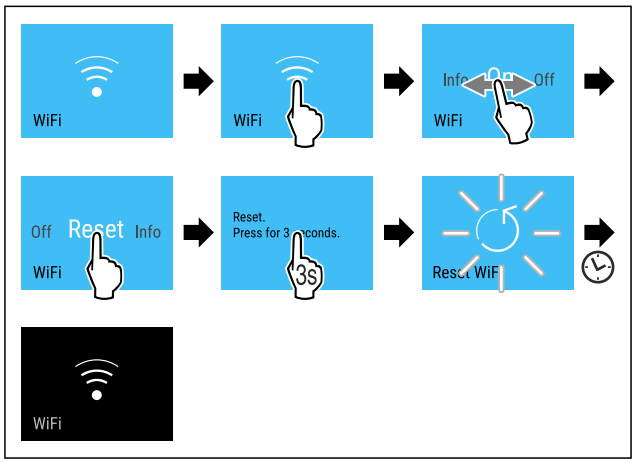

Fig. 113

▶ Proveďte kroky manipulace podle obrázku.
▷ Připojení WLAN a další nastavení WLAN se obnoví na tovární nastavení.

Zobrazení informací o připojení WLAN

Fig. 114

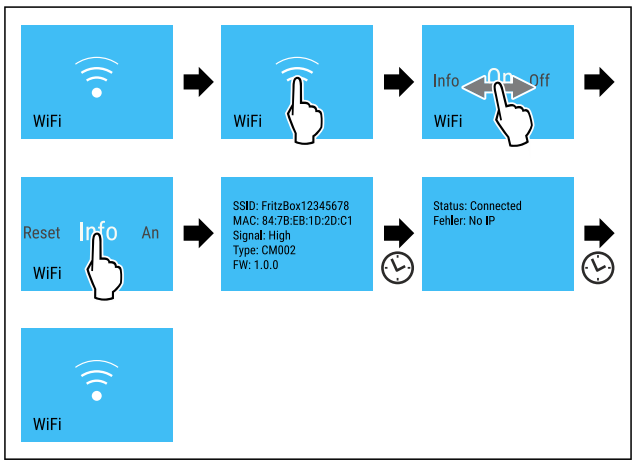

Fig. 115

▶ Proveďte kroky manipulace podle obrázku.

Informace o spotřebiči

Tato funkce slouží k zobrazení názvu modelu, indexu, sériového čísla a servisního čísla spotřebiče. Informace o spotřebiči budete potřebovat, až budete kontaktovat zákaznický servis. (viz 11.4 Zákaznický servis)

Pomocí této funkce můžete také otevřít rozšířené menu. (viz 4 Princip funkce displeje Touch & Swipe)

Zobrazení informací o spotřebiči

Fig. 116

Fig. 117

▶ Proveďte akční kroky podle obrázku.
▷ Displej zobrazuje informace o spotřebiči.

Software

Tato funkce slouží k zobrazení verze softwaru vašeho spotřebiče.

Zobrazení verze softwaru

Fig. 118

Fig. 119

▶ Proveďte akční kroky podle obrázku.
▷ Displej zobrazuje verzi softwaru.

Spustit cyklus odmrazování

Tuto funkci použijte k ručnímu spuštění automatického cyklu odmrazování, pokud se v případě poruchy cyklus odmrazování nespustí automaticky.

Spuštění cyklu odmrazování

Fig. 120

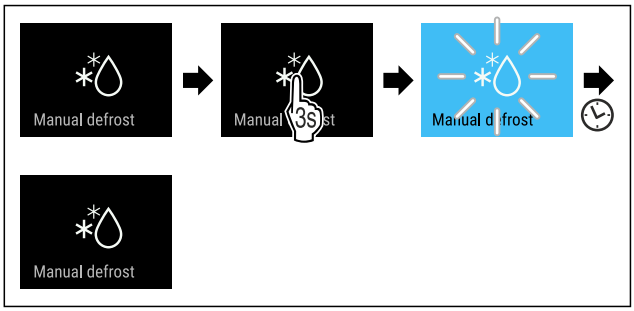

Fig. 121

▶ Proveďte akční kroky podle obrázku.
▷ Je spuštěný cyklus odmrazování: Symbol bliká až do doby, kdy je cyklus odmrazování automaticky ukončen.
▷ Když je cyklus odmrazování ukončen: Spotřebič pracuje dále v normálním režimu.

Zrušení cyklu odmrazování

Cyklus odmrazování se ukončí automaticky. Cyklus odmrazování však můžete kdykoli během procesu odmrazování zrušit:

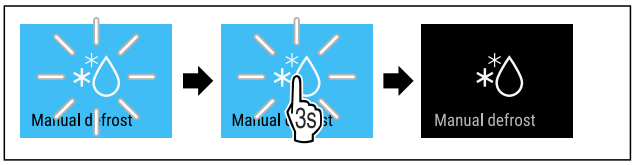

Fig. 122

▶ Proveďte akční kroky podle obrázku.
▷ Cyklus odmrazování je zrušen.
▷ Spotřebič pracuje dále v normálním režimu.

Dveřní alarm

Pomocí této funkce aktivujete nebo deaktivujete dveřní alarm. Dveřní alarm zazní, když jsou dveře příliš dlouho otevřené. Dveřní alarm je při dodávce aktivovaný. Můžete nastavit, jak dlouho mohou být dveře otevřené, než se spustí dveřní alarm.

Můžete nastavit následující hodnoty:

- 1 minuta
- 2 minuty
- 3 minuty
- Vyp

Nastavení dveřního alarmu

Fig. 123

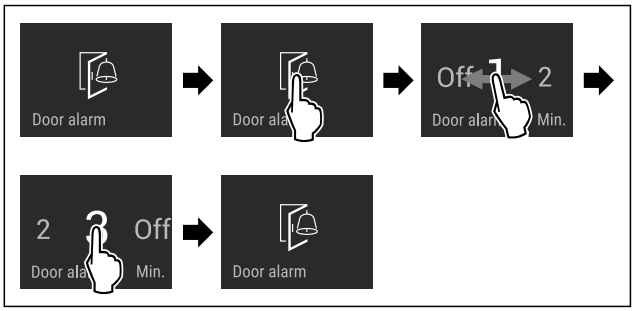

Fig. 124 Ilustrační zobrazení: Přepnutí dveřního alarmu z 1 minuty na 3 minuty.

▶ Proveďte akční kroky podle obrázku.
▷ Dveřní alarm je nastavený.

Deaktivace dveřního alarmu

Fig. 126

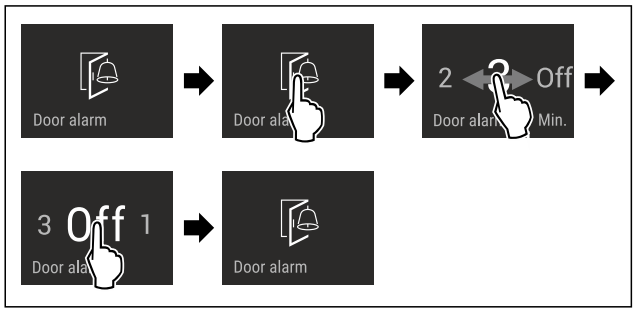

Fig. 127

▶ Proveďte akční kroky podle obrázku.
▷ Dveřní alarm je deaktivovaný.

Demo režim

Demo režim je speciální funkce pro prodejce, kteří chtějí předvést funkce spotřebiče. Pokud aktivujete demo režim, všechny funkce chladicí techniky se deaktivují.

Pokud spotřebič zapnete a na stavovém zobrazení se zobrazí „Demo“, je již aktivován demo režim.

Pokud aktivujete demo režim a poté jej opět deaktivujete, spotřebič se vrátí do továrního nastavení. (viz Resetování na tovární nastavení)

Aktivace demo režimu

Fig. 128

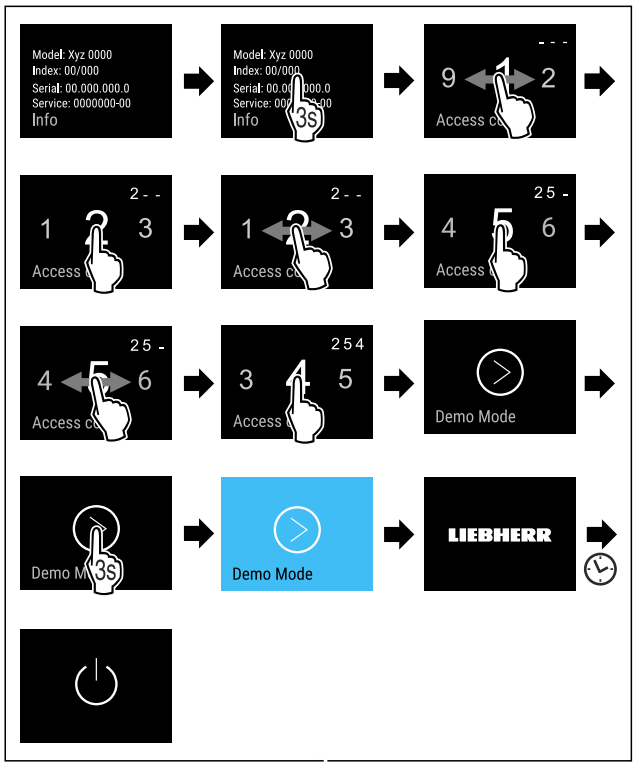

Fig. 129

▶ Proveďte kroky manipulace podle obrázku.
▷ Demo režim je aktivovaný.
▷ Spotřebič je vypnutý.
▶ Zapněte spotřebič. (viz 5.1 Zapnutí spotřebiče (první uvedení do provozu))
▷ V zobrazení stavu se zobrazí „DEMO“.

Deaktivace demo režimu

Fig. 130

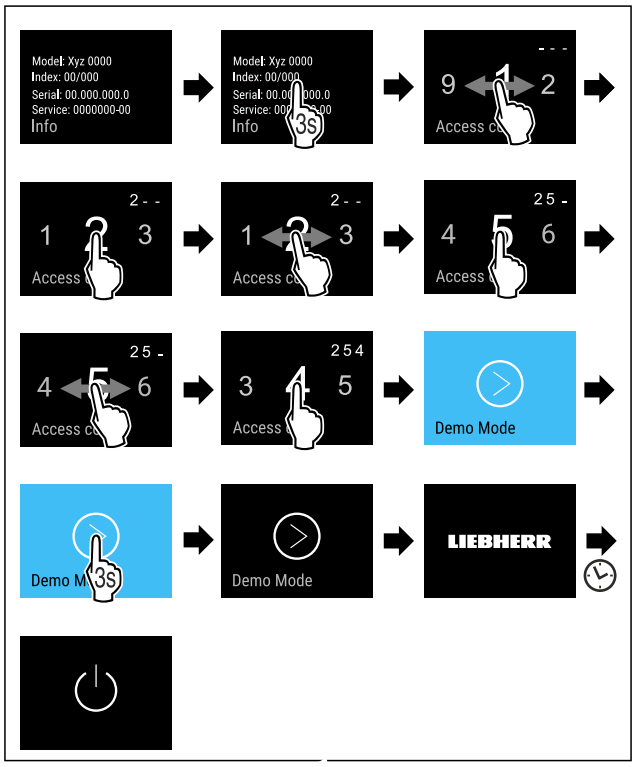

Fig. 131

▶ Proveďte kroky manipulace podle obrázku.
▷ Demo režim je deaktivovaný.
▷ Spotřebič je vypnutý.
▶ Zapněte spotřebič. (viz 5.1 Zapnutí spotřebiče (první uvedení do provozu))
▷ Přístroj je resetovaný na tovární nastavení.

Resetování na tovární nastavení

Tato funkce slouží k resetování všech nastavení na tovární nastavení. Všechna dosud provedená nastavení budou resetována na původní nastavení.

Provedení resetu

Fig. 132

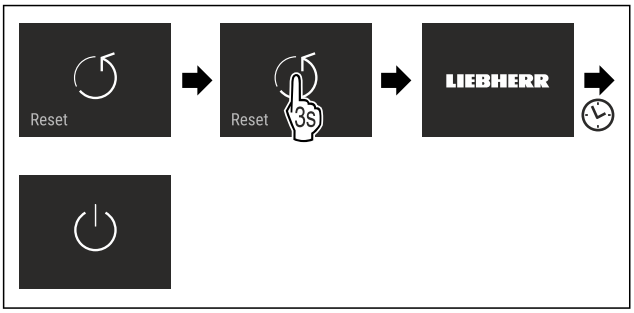

Fig. 133

▶ Proveďte akční kroky podle obrázku.
▷ Spotřebič je resetován.
▷ Spotřebič je vypnutý.
▶ Restartujte spotřebič. (viz 5.1 Zapnutí spotřebiče (první uvedení do provozu))

8.3 Hlášení

Existují dvě kategorie hlášení:

Kategorie	Význam
Výstraha	Výstrahy se zobrazují při dveřním alarmu nebo při funkčních poruchách. Jednodušší výstrahy můžete ukončit sami. V případě závažných funkčních poruch musíte kontaktovat zákaznický servis. (viz 11.4 Zákaznický servis)
Připomínka	Připomínky připomínají obecné postupy. Tyto postupy můžete provést a tím hlášení ukončit.

8.3.1 Přehled výstrah

Chování spotřebiče v případě výstrah:

- Výstraha se zobrazí na displeji červeně.
- Tón alarmu zní při zvyšující se hlasitosti.
- Při některých výstrahách pulzuje vnitřní osvětlení.

Hlášení	Příčina	Ukončení hlášení
Dveřní alarm	Hlášení se zobrazí, když jsou dveře příliš dlouho otevřené.	Proveďte akční kroky. (viz Dveřní alarm)
Alarm výpadku proudu	Hlášení se zobrazí, když kvůli výpadku proudu vzroste mrazicí teplota.	
Teplotní alarm	Hlášení se zobrazí, když mrazicí teplota neodpovídá nastavené teplotě.	Proveďte akční kroky. (viz Teplotní alarm)
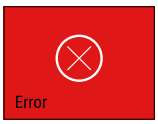 **Chyba**	Hlášení se zobrazí, když se vyskytuje chyba přístroje. V některé součásti spotřebiče je chyba.	Proveďte akční kroky. (viz Chyba)
Chyba WLAN	Hlášení se zobrazí, pokud se spotřebiči nepodařilo připojit k síti WLAN. (viz První vytvoření připojení WLAN) Hlášení se zobrazí pouze při prvním seřizování.	Proveďte akční kroky. (viz Chyba WLAN)

8.3.2 Ukončení výstrah

Dveřní alarm

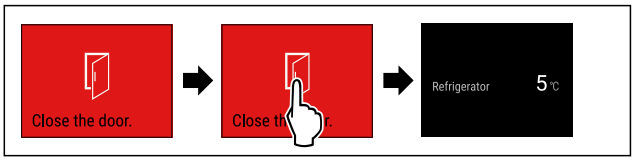

Fig. 134 Ilustrační zobrazení

▶ Proveďte akční kroky podle obrázku.
-nebo-
▶ Zavřete dveře.

▷ Displej přejde na ukazatel stavu.
▷ Spotřebič chladí silněji, takže teplota zobrazená na displeji může být vyšší než skutečná teplota ve spotřebiči.
▷ Hlučnost spotřebiče může být vyšší.

Můžete nastavit, jak dlouho mohou být dveře otevřené, než se spustí dveřní alarm. (viz Nastavení dveřního alarmu)

Alarm výpadku proudu

Po skončení výpadku proudu se spotřebič automaticky vychladí na předem nastavenou cílovou teplotu, aniž byste museli potvrdit hlášení. Aby však hlášení zmizelo z displeje, musíte jej potvrdit.

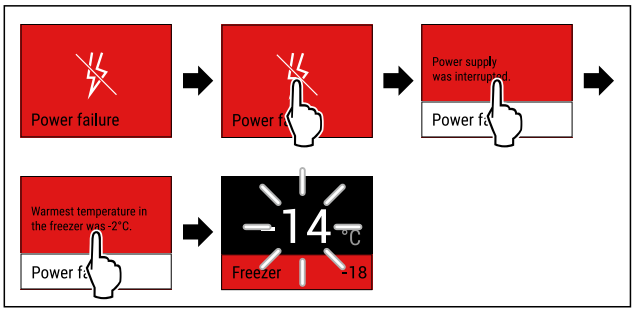

Fig. 135 Ilustrační zobrazení

▶ Dotkněte se krátce displeje.
▷ Na displeji se zobrazí informace o výstraze.
▶ Dotkněte se krátce displeje.
▷ Zobrazuje se nejvyšší mrazicí teplota.
▷ Pokud byla mrazicí teplota pod -9 °C: Potraviny lze stále konzumovat.
Pokud mrazicí teplota stoupla nad -9 °C:
▶ Zkontrolujte potraviny.
▶ Dotkněte se krátce displeje.
▷ Displej přejde na ukazatel stavu: Zobrazí se aktuální a cílová teplota.

Teplotní alarm

Příčinou teplotních rozdílů může být:

- Vložili jste teplé, čerstvé potraviny.
- Při překládání a vytahování potravin vniklo velké množství teplého vzduchu z okolí.
- Na delší dobu došlo k výpadku elektrického proudu.
- Spotřebič je vadný.

▶ Odstraňte příčinu.
▷ Spotřebič chladí na předem nastavenou cílovou teplotu.

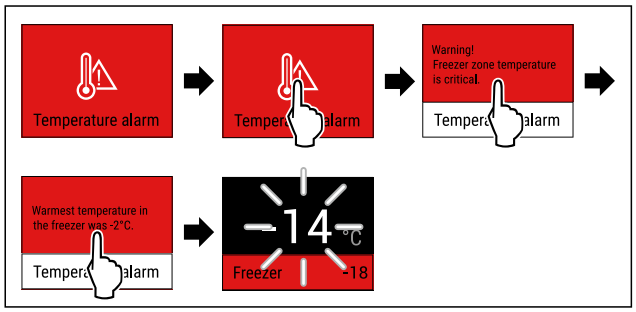

Fig. 136 Ilustrační zobrazení

▶ Dotkněte se krátce displeje.
▷ Na displeji se zobrazí informace o výstraze.
▶ Dotkněte se krátce displeje.
▷ Zobrazuje se nejvyšší mrazicí teplota.
▷ Pokud byla mrazicí teplota pod -9 °C: Potraviny lze stále konzumovat.
Pokud mrazicí teplota stoupla nad -9 °C:
▶ Zkontrolujte potraviny.
▶ Dotkněte se krátce displeje.
▷ Displej přejde na ukazatel stavu: Zobrazí se aktuální a cílová teplota.

Chyba

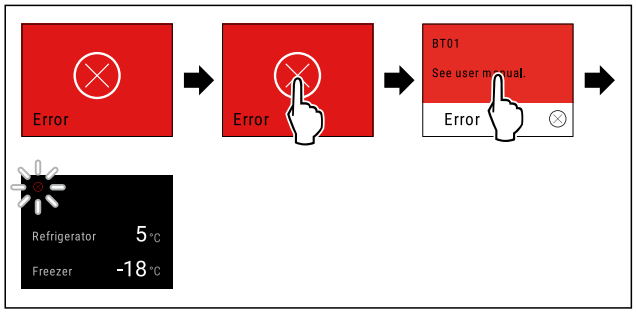

Fig. 137 Ilustrační zobrazení

▶ Dotkněte se krátce displeje.
▷ Zobrazí se kód chyby.
▶ Zapište si kód chyby.
▶ Dotkněte se krátce displeje.
▷ Displej přejde na ukazatel stavu.
▶ Obraťte se na zákaznický servis. (viz 11.4 Zákaznický servis)

Chyba WLAN

▶ Zkontrolujte připojení k WLAN.
▶ Znovu připojte spotřebič k síti WLAN. (viz WLAN)

8.3.3 Přehled připomínek

Chování spotřebiče při připomínkách:

- Připomínka se zobrazí na displeji žlutě.
- Zazní zvuk alarmu.
- Při některých připomínkách pulzuje vnitřní osvětlení.

Můžete deaktivovat následující připomenutí (viz Deaktivace připomínky) :

- Výměna filtru s aktivním uhlím FreshAir

Hlášení	Příčina	Ukončení hlášení
No water **Kontrola připojení vody**	Hlášení se zobrazí, pokud je IceMaker aktivovaný, ale IceMaker není zásobován vodou prostřednictvím pevné vodovodní přípojky.	Proveďte akční kroky. (viz Kontrola připojení vody)
No Drawer **Zasunutí zásuvky IceMaker**	Hlášení se zobrazí, pokud je IceMaker aktivovaný, ale zásuvka IceMaker je otevřená.	Proveďte akční kroky. (viz Zasunutí zásuvky IceMaker)
FreshAir filter **Výměna filtru s aktivním uhlím FreshAir**	Hlášení se zobrazí, když je třeba vyměnit filtr s aktivním uhlím FreshAir.	Proveďte akční kroky. (viz Výměna filtru s aktivním uhlím FreshAir)

8.3.4 Ukončení připomínek

Kontrola připojení vody

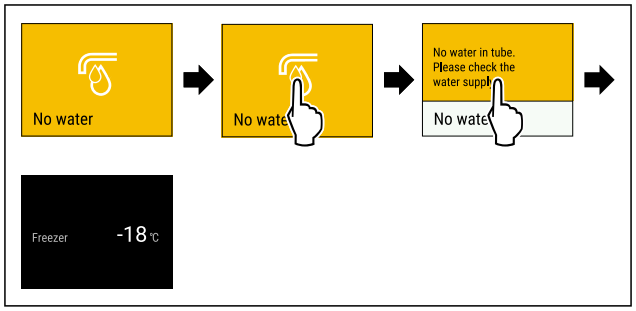

Fig. 138 Ilustrační zobrazení

▶ Dotkněte se krátce displeje
▷ Na displeji se zobrazí informace o připomínce.
▶ Dotkněte se krátce displeje
▶ Zkontrolujte přívod vody.

-nebo-

▶ IceMaker deaktivujte. (viz Vypnutí IceMaker a MaxIce)

Pokud je připojení vody zkontrolované a IceMaker je aktivovaný:

▶ Vyčistěte IceMaker. (viz 10.8.5 Čištění IceMaker)
▷ IceMaker vyrábí ledové kostky.

Zasunutí zásuvky IceMaker

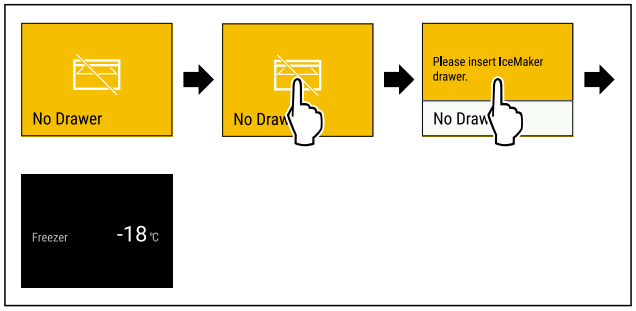

Fig. 139 Ilustrační zobrazení

▶ Dotkněte se krátce displeje.
▷ Na displeji se zobrazí informace o připomínce.
▶ Dotkněte se krátce displeje.

▶ Zasuňte zásuvku IceMaker.
-nebo-
▶ IceMaker deaktivujte. (viz IceMaker / MaxIce)

▷ Pokud je zásuvka IceMaker zasunutá a IceMaker je aktivovaný: IceMaker vyrábí ledové kostky.

Výměna filtru s aktivním uhlím FreshAir

Liebherr doporučuje: Filtr s aktivním uhlím FreshAir měňte každých 6 měsíců.

Poznámka
Filtr s aktivním uhlím FreshAir dostanete v obchodu Liebherr-Hausgeräte na adrese home.liebherr.com/shop/de/deu/zubehor.html.

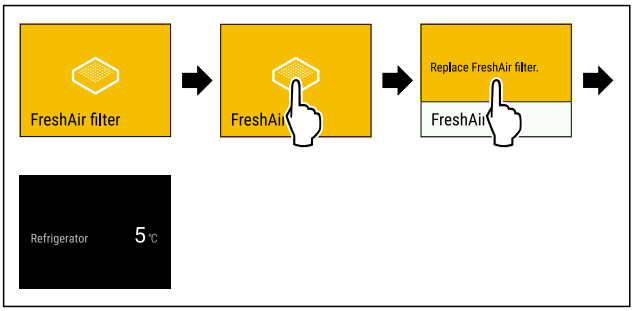

Fig. 140 Ilustrační zobrazení
▶ Dotkněte se krátce displeje.
▷ Na displeji se zobrazí informace o připomínce.
▶ Dotkněte se krátce displeje.
▶ Vyměňte filtr s aktivním uhlím. (viz 10.1 Filtr s aktivním uhlím FreshAir)
▷ Filtr s aktivním uhlím zajišťuje optimální kvalitu vzduchu v chladničce.
▷ Po 6 měsících se připomínka ukáže znovu.

Pokud si již nepřejete tuto připomínku dostávat, můžete ji deaktivovat. (viz Deaktivace připomínky)

9 Vybavení

9.1 Dveřní přihrádka

Dveřní přihrádky jsou vhodné pro uložení nápojů a potravin. Dveřní přihrádky můžete přemístit pro individuální použití a rozebrat je pro čištění. Společnost Liebherr však doporučuje používat dveřní přihrádky v poloze při dodání.

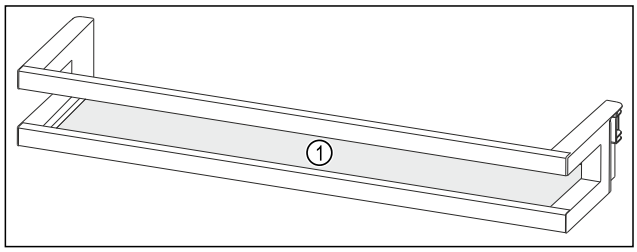

Fig. 141 Ilustrační zobrazení dveřní přihrádky
(1) Odkládací plocha

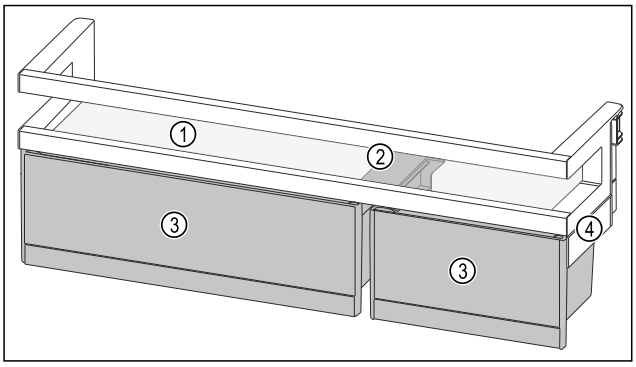

Fig. 142 Ilustrační zobrazení dveřních přihrádek s VarioBoxy
(1) Odkládací plocha
(2) Držák pro VarioBoxy
(3) VarioBoxy
(4) Boční díl

Následující tabulka ukazuje příklady toho, co můžete do každé dveřní přihrádky uložit.

Dveřní přihrádka	Potraviny
Dveřní přihrádka (viz Fig. 141)	Máslo, sýry, konzervy, tuby
Dveřní přihrádka s VarioBoxy (viz Fig. 142)	potraviny malé velikosti

9.1.1 Vyjmutí VarioBoxů

Můžete použít jeden nebo oba VarioBoxy. Pokud chcete umístit zvláště vysoké lahve do dveřní přihrádky pod dveřní přihrádkou s VarioBoxy, můžete jednu nebo oba VarioBoxy odstranit.

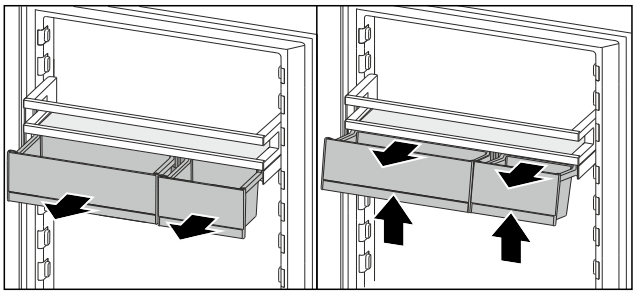

Fig. 143
▶ VarioBoxy vytáhněte až na doraz.
▶ VarioBoxy vpředu zvedněte.
▶ VarioBoxy odeberte směrem dopředu.

9.1.2 Vyjmutí dveřních přihrádek

Zajistěte, aby byly splněny následující předpoklady:
❑ VarioBoxy jsou vyjmuty. (viz 9.1.1 Vyjmutí VarioBoxů)

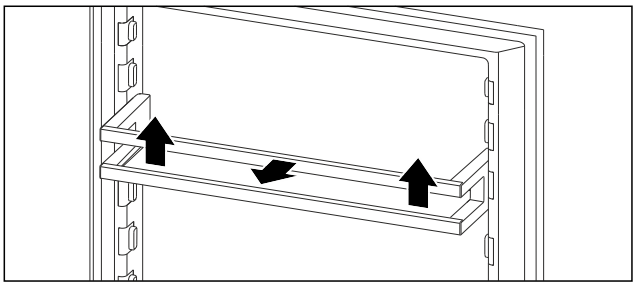

Fig. 144 Ilustrační zobrazení
▶ Dveřní přihrádku posuňte nahoru.
▶ Dveřní přihrádku vytáhněte dopředu.

9.1.3 Vložení dveřních přihrádek

Zajistěte, aby byly splněny následující předpoklady:

❑ VarioBoxy jsou vyjmuty. (viz 9.1.1 Vyjmutí VarioBoxů)

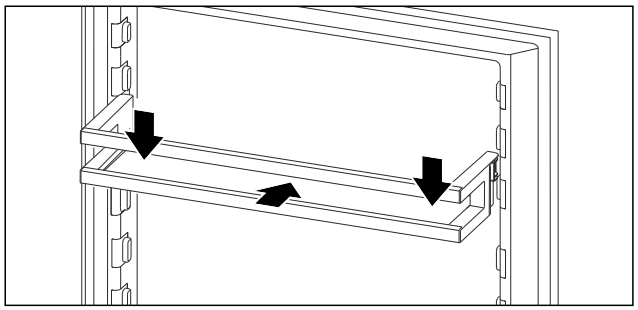

Fig. 145 Ilustrační zobrazení

▶ Dveřní přihrádku zasuňte.
▶ Dveřní přihrádku zatlačte dolů.

9.1.4 Vložení VarioBoxů

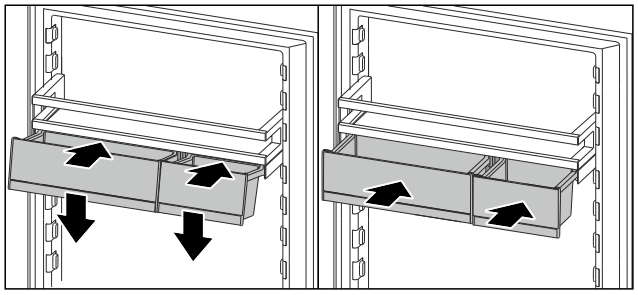

Fig. 146

▶ VarioBoxy umístěte diagonálně na žebro dveřní přihrádky.
▶ VarioBoxy spusťte dolů.
▶ VarioBoxy zasuňte.

9.1.5 Přemístění VarioBoxů

Zajistěte, aby byly splněny následující předpoklady:

❑ VarioBoxy jsou vyjmuty. (viz 9.1.1 Vyjmutí VarioBoxů)
❑ Dveřní přihrádka je vyjmutá. (viz 9.1.2 Vyjmutí dveřních přihrádek)

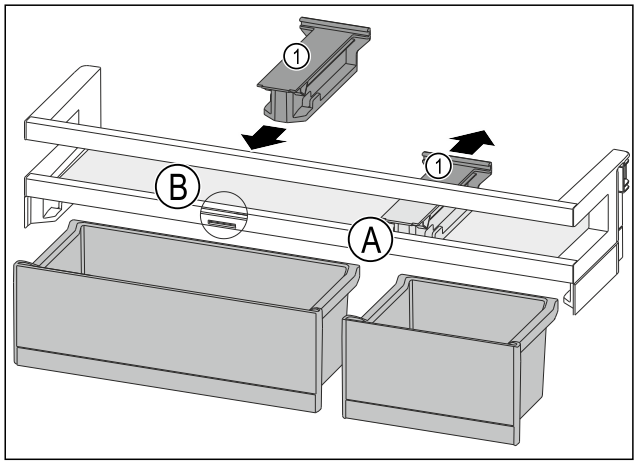

Fig. 147

▶ Držák *Fig. 147 (1)* v poloze *Fig. 147 (A)* stáhněte dozadu.
▶ Držák *Fig. 147 (1)* vložte v poloze *Fig. 147 (B)*.
▶ Vložte dveřní přihrádky. (viz 9.1.3 Vložení dveřních přihrádek)

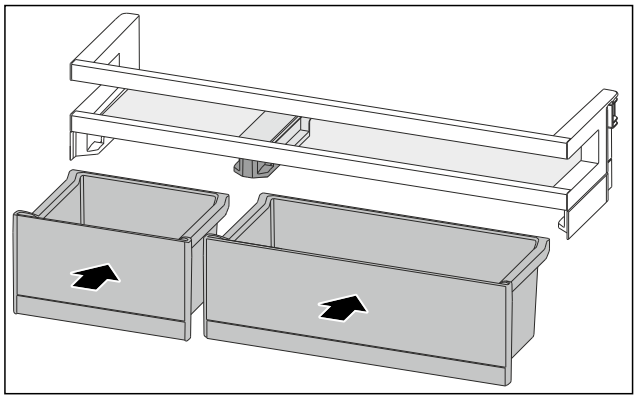

Fig. 148

▶ VarioBoxy vložte v opačném pořadí. (viz Fig. 148)

9.2 Dělitelná odkládací plocha

9.2.1 Použití dělitelné odkládací plochy

Odkládací plochy jsou proti neúmyslnému vysunutí zajištěny zarážkami.

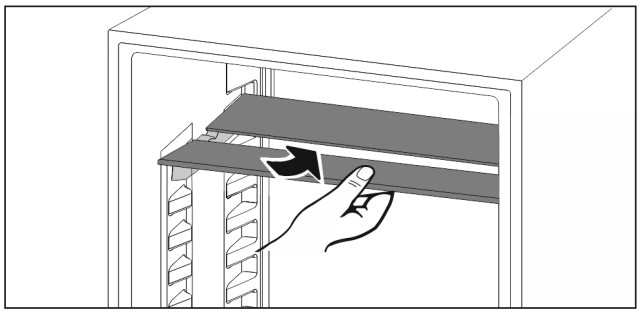

Fig. 149

▶ Dělitelné odkládací plochy se podkládají podle obrázku.

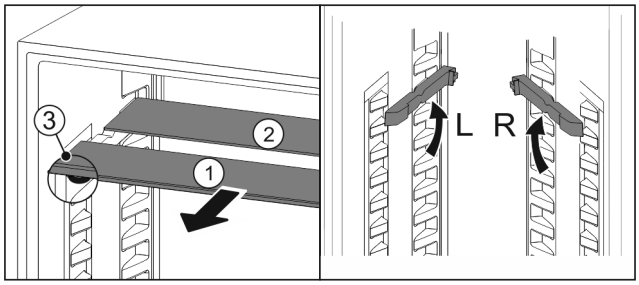

Fig. 150

Nastavení výšky:

▶ Skleněné desky jednotlivě vytáhněte dopředu *Fig. 150 (1)*.
▶ Vkládací kolejničky vytáhněte z aretace a zasuňte v požadované výšce.
▶ Skleněné desky postupně jednu po druhé zasuňte.
▷ Ploché zarážky dopředu, hned za vkládací kolejničku.
▷ Vysoké zarážky dozadu.

Použití obou odkládacích ploch:

▶ Uchopte jednou rukou spodní skleněnou desku a potáhněte dopředu.
▷ Skleněná deska *Fig. 150 (1)* s ozdobnou lištou leží vpředu.
▷ Zarážky *Fig. 150 (3)* směřují dolů.

9.3 Variabilní přihrádka na láhve

V základně chladničky můžete použít buď skleněnou desku nebo variabilní přihrádku na láhve. Skleněná deska je při dodání vložena.

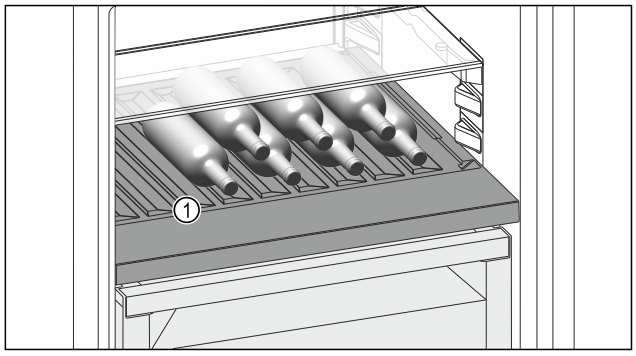

Fig. 151 Ilustrační zobrazení

(1) Variabilní přihrádka na láhve

9.3.1 Použití variabilní přihrádky na láhve

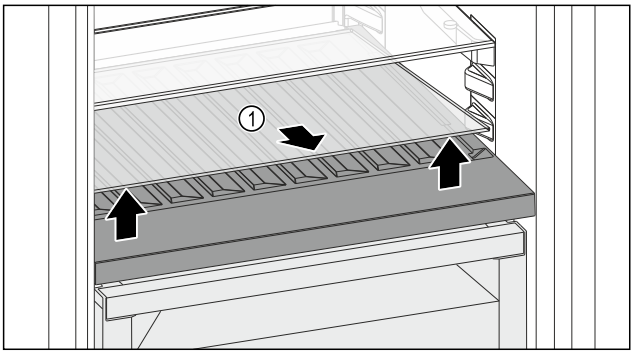

Fig. 152

▶ Skleněnou desku *Fig. 152 (1)* zvedněte za vybrání vpředu a vyjměte ji.
▶ Skleněnou desku *Fig. 152 (1)* uložte bezpečně mimo spotřebič.
▶ Skleněnou desku *(2)* vložte pod variabilní přihrádku na láhve.

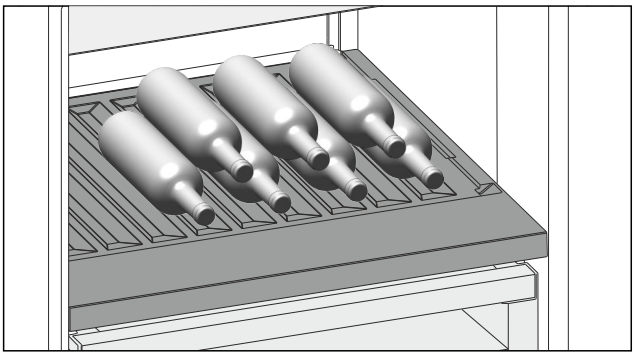

Fig. 153 Ilustrační zobrazení

▶ Láhve ukládejte dnem dozadu k zadní stěně. (viz Fig. 153)

Poznámka
Když láhve přesahují dopředu přes variabilní přihrádku na láhve:
▶ Spodní dveřní přihrádku posaďte o jednu pozici výše.

9.3.2 Použití skleněné desky

Zajistěte, aby byly splněny následující předpoklady:

❑ Láhve byly odstraněny.
❑ Variabilní přihrádka na láhve je vyčištěná.
(viz 10.5 Vyjmutí / vložení variabilní přihrádky na láhve)
(viz 10.8.4 Čištění vybavení)

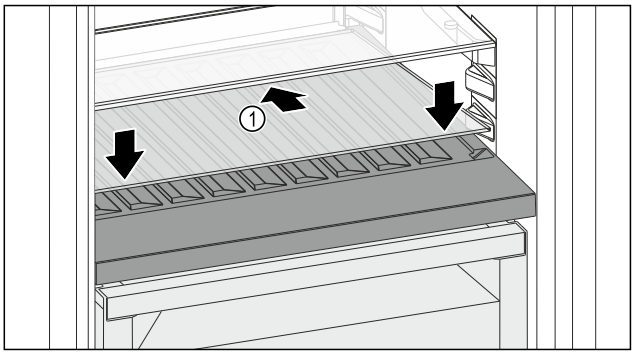

Fig. 154

▶ Skleněnou desku *Fig. 154 (1)* zasuňte šikmo a skloněnou dozadu dolů.
▶ Skleněnou desku *Fig. 154 (1)* vpředu spusťte dolů.

9.4 Zásuvky

Zásuvky můžete kvůli čištění vyjmout.

Zásuvky můžete vyjmout pro použití VarioSpace.

Vyjímání a vsazování zásuvek se liší podle vysouvacího systému. Váš přístroj může obsahovat různé vysouvací systémy.

Poznámka
Spotřeba energie stoupá a chladicí výkon se zmenšuje, pokud nestačí ventilace.
▶ Nejspodnější zásuvku nechte ve spotřebiči.
▶ Větrací štěrbiny uvnitř na zadní stěně nezakrývejte.

9.4.1 Zásuvka na dně přístroje nebo skleněné desce

Zásuvka se posouvá přímo po dně přístroje nebo skleněné desce. K dispozici nejsou žádné kolejničky.

Po vyjmutí zásuvek můžete skleněné desky, které jsou pod nimi, použít jako odkládací plochy.

Vyjmutí zásuvky

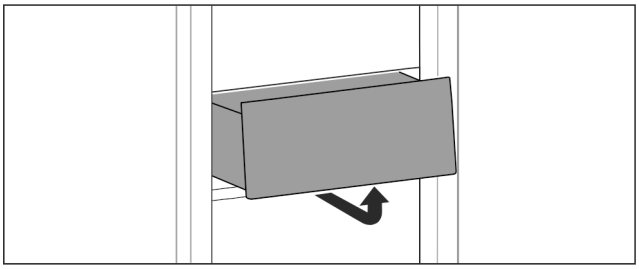

Fig. 155

▶ Vyjměte zásuvku podle obrázku.

Vložení zásuvky

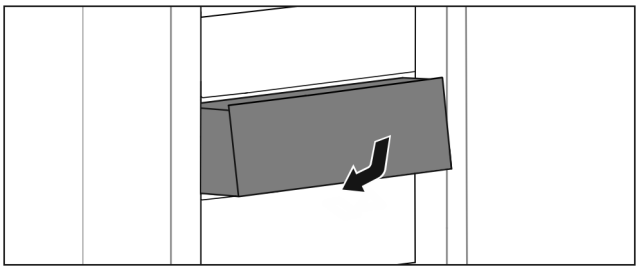

Fig. 156

▶ Vložte zásuvku podle obrázku.

9.4.2 Zásuvka na teleskopických kolejničkách

Zásuvka se posouvá pomocí výsuvných kolejniček (teleskopických kolejniček). Existují teleskopické kolejničky s úplným vysunutím a teleskopické kolejničky s částečným vysunutím. Zásuvky s úplným vysunutím lze zcela vytáhnout z přístroje. Zásuvky s částečným vysunutím lze zcela vytáhnout z přístroje. Jakým systémem je vybaven Váš přístroj, závisí na typu přístroje.

Úplné vysunutí

Úplné vysunutí poznáte podle svorky, která se nachází vždy vzadu vlevo a vpravo na kolejničce.

Vyjmutí zásuvky

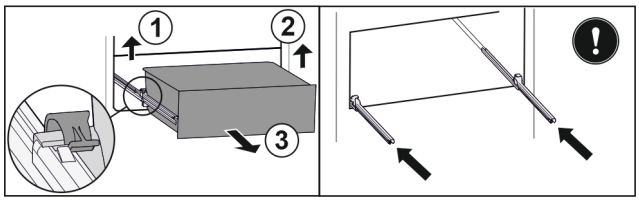

Fig. 157

- ▶ Vytáhněte zásuvku až na doraz.
- ▶ Zvedněte levou svorku a současně vytáhněte zásuvku vlevo dopředu. *Fig. 157 (1)*
- ▶ Zvedněte pravou svorku a současně vytáhněte zásuvku vpravo dopředu. *Fig. 157 (2)*
- ▶ Vyjměte zásuvku dopředu. *Fig. 157 (3)*
- ▶ Zasuňte kolejničky.

Vložení zásuvky

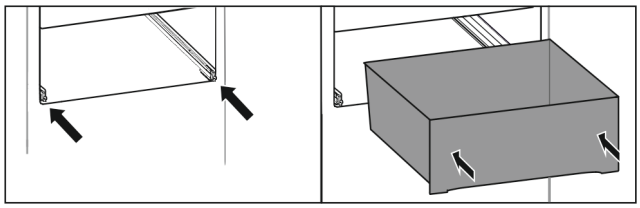

Fig. 158

- ▶ Zasuňte kolejničky.
- ▶ Nasaďte zásuvku na kolejničky.
- ▶ Zasuňte zásuvku dozadu.
- ▷ Zásuvka slyšitelně vzadu zacvakne.

9.5 Víko zásuvky schránky Fruit & Vegetable

Víko zásuvky zajišťuje stálou vlhkost vzduchu.

Víko zásuvky se nachází přímo na zásuvce a může být zakryté úložnými plochami nebo dodatečnými zásuvkami.

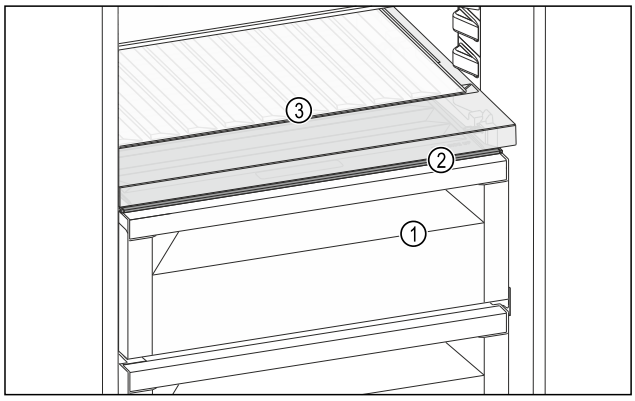

Fig. 159 Ilustrační zobrazení víka zásuvky schránky Fruit & Vegetable

(1) Schránka Fruit & Vegetable
(2) Víko zásuvky schránky Fruit & Vegetable
(3) Variabilní přihrádka na láhve

9.5.1 Snížení vlhkosti vzduchu v zásuvce

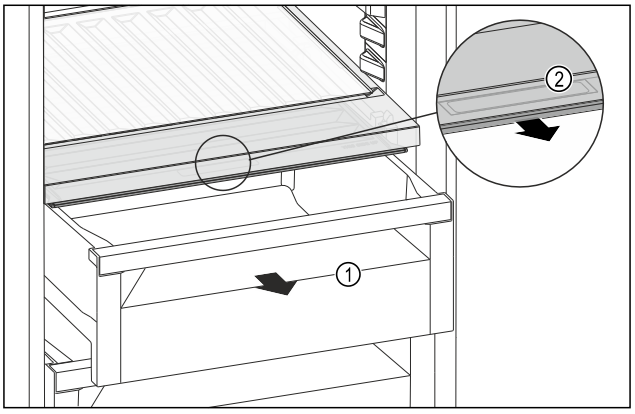

Fig. 160

- ▶ Zásuvku *Fig. 160 (1)* vytáhněte.
- ▶ Uchopte prohlubeň pro rukojeť *Fig. 160 (2)* na víku zásuvky a současně zatáhněte za víko zásuvky směrem dopředu.
- ▷ Když je zásuvka zavřená, je mezi víkem zásuvky a zásuvkou malá mezera.

9.5.2 Zvýšení vlhkosti vzduchu v zásuvce

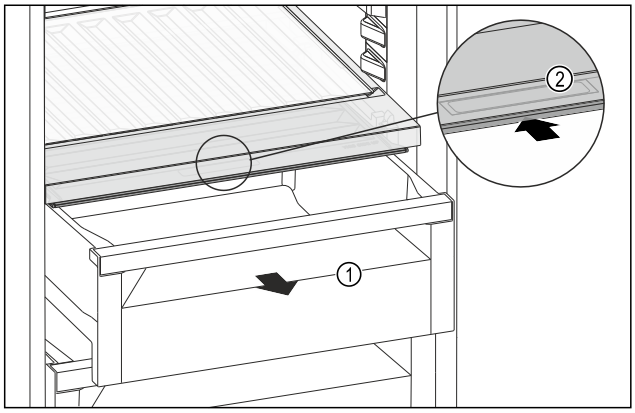

Fig. 161

- ▶ Zásuvku *Fig. 161 (1)* vytáhněte.
- ▶ Uchopte prohlubeň pro rukojeť *Fig. 161 (2)* na víku zásuvky a současně zasuňte víko zásuvky směrem dozadu.
- ▷ Když je zásuvka zavřená, víko zásuvky těsně přiléhá k zásuvce.

9.5.3 Použití schránky Fruit & Vegetable jako schránky Meat & Dairy

Můžete schránku Fruit & Vegetable použít jako schránku Meat & Dairy. K tomu musíte snížit vlhkost v zásuvce. (viz 9.5.1 Snížení vlhkosti vzduchu v zásuvce)

9.6 Skleněné desky

Skleněnou desku pod zásuvkami můžete pro čištění vyjmout.

Skleněnou desku pod zásuvkami můžete vyjmout pro použití VarioSpace.

9.6.1 Vyjmutí / vsazení skleněné desky

Zajistěte, aby byly splněny následující předpoklady:

❑ Skleněná deska pod zásuvkou: Zásuvka je vyjmutá. (viz 9.4 Zásuvky)

Vyjmutí skleněné desky

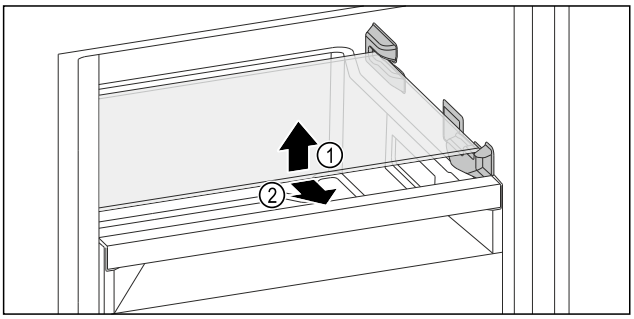

Fig. 162 Příklad znázornění skleněné desky

▶ Skleněnou desku vpředu nadzvedněte.
▶ Odeberte skleněnou desku směrem dopředu.

Vsazení skleněné desky

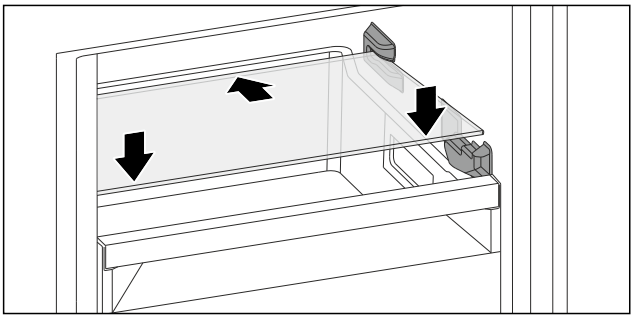

Fig. 163 Příklad znázornění skleněné desky

▶ Nasaďte skleněnou desku šikmo za zarážky.
▶ Spusťte skleněnou desku dolů.
▶ Zasuňte skleněnou desku dozadu.

9.7 IceMaker

IceMaker slouží výhradně k výrobě kostek ledu v množství potřebném pro domácnost.

Ujistěte se, že jsou splněny tyto podmínky:

- IceMaker je vyčištěný. (viz 10 Údržba)
- Zásuvka IceMaker je vyčištěná.
- Zásuvka IceMaker je úplně zasunutá.

9.7.1 Výroba kostek ledu

Výrobní kapacita závisí na mrazicí teplotě. Čím je teplota nižší, tím více kostek ledu lze v určitém časovém úseku vyrobit.

Po prvním zapnutí výrobníku IceMaker může trvat až 24 hodin, než se vyrobí první kostky ledu.

▶ Aktivujte funkci IceMaker.
▶ Výroba většího množství kostek ledu: Aktivujte funkci MaxIce.
▶ Výroba většího množství kostek ledu: Posuňte dělicí příčku v zásuvce IceMaker nebo ji vyjměte.
▶ Kostky ledu v zásuvce rovnoměrně rozdělte pro zvýšení naplňovaného množství.
▶ Zavření zásuvky: IceMaker začne opět automaticky s výrobou.

Poznámka
Když je dosažena určitá výška naplnění v zásuvceIceMaker, výroba kostek ledu se zastaví. IceMaker nenaplní zásuvku až po okraj.

9.7.2 Použití zásuvky u deaktivovaného IceMaker

Při vypnutí IceMaker můžete celou zásuvku IceMaker použít jako mrazicí zásuvku.

▶ IceMaker deaktivujte. (viz Vypnutí IceMaker a MaxIce)

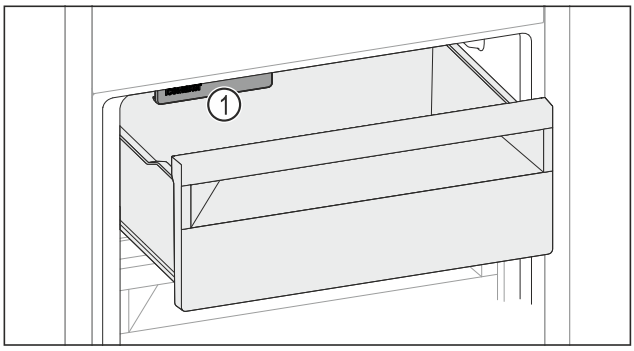

Fig. 164

▶ Vložte potraviny do zásuvky.
Když vložíte potraviny na levou stranu zásuvky:
▶ Dávejte pozor na IceMaker *Fig. 164 (1)*.

9.8 VarioSpace

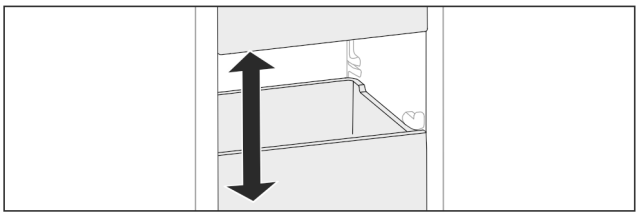

Fig. 165

Z přístroje můžete vyjmout zásuvky a skleněné desky. Tak získáte místo pro velké kusy potravin jako drůbež, maso, velké kusy zvěřiny a vysoké kusy pečiva. Ty pak lze zamrazit nerozdělené a dále upravovat vcelku.

▶ Respektujte meze zatížení zásuvek a skleněných desek (viz 11.1 Technické údaje) .

9.9 Flexibilní přepážka přihrádky na led

Zásuvka na kostky ledu v IceMaker má flexibilní přepážku přihrádky na led. V případě potřeby tak můžete uložit větší množství kostek ledu nebo další potraviny. Přepážku přihrádky na led můžete přesunout nebo vyjmout.

9.9.1 Přesunutí přepážky přihrádky na led

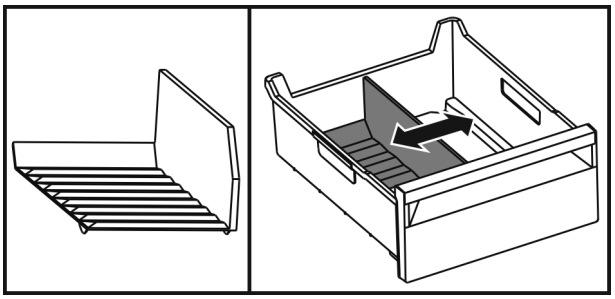

Fig. 166 Příklad znázornění přepážky přihrádky na led

▶ Přepážku přihrádky na led posuňte do požadované polohy.

9.9.2 Vyjmutí přepážky přihrádky na led

Zajistěte, aby byly splněny následující předpoklady:

❑ Zásuvka na kostky ledu je vyjmutá. (viz 9.4 Zásuvky)

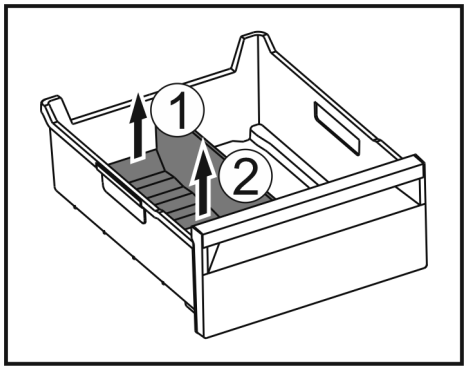

Fig. 167

▶ Zvedněte zadní část přepážky přihrádky na led. *Fig. 167 (1)*
▶ Přepážku přihrádky na led vyjměte nahoru. *Fig. 167 (2)*

9.9.3 Vložení přepážky přihrádky na led

Zajistěte, aby byly splněny následující předpoklady:

❑ Zásuvka na kostky ledu je vyjmutá. (viz 9.4 Zásuvky)

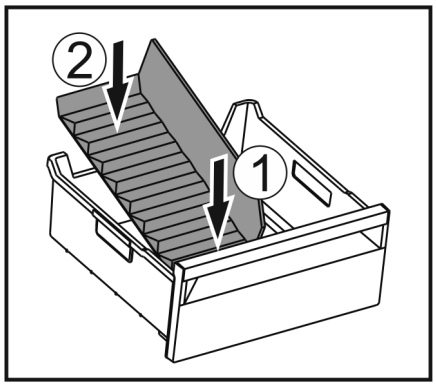

Fig. 168

▶ Vložte přední část přepážky přihrádky na led. *Fig. 168 (1)*
▶ Zadní část přepážky přihrádky na led spusťte až na dno zásuvky. *Fig. 168 (2)*

10 Údržba

10.1 Filtr s aktivním uhlím FreshAir

Filtr s aktivním uhlím FreshAir se nachází v zásuvce nad ventilátorem.

Zajišťuje optimální kvalitu vzduchu.

❑ Filtr s aktivním uhlím měňte každých 6 měsíců.
V případě aktivovaného připomínání vyzve hlášení na displeji k výměně.
❑ Filtr s aktivním uhlím lze zlikvidovat v normálním domácím odpadu.

Poznámka
Filtr s aktivním uhlím FreshAir dostanete v obchodu Liebherr-Hausgeräte na adrese home.liebherr.com/shop/de/deu/zubehor.html.

10.1.1 Vyjmutí filtru s aktivním uhlím FreshAir

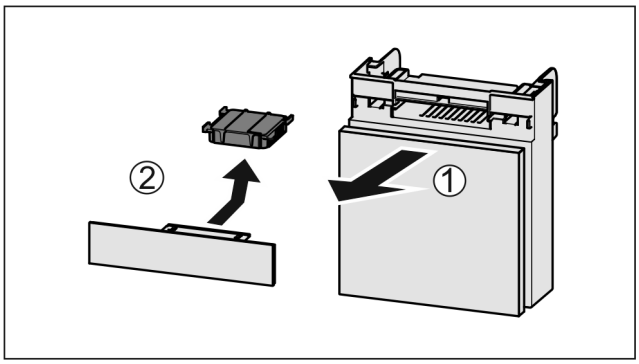

Fig. 169

▶ Zásuvku vytáhněte dopředu *Fig. 169 (1)*.
▶ Filtr s aktivním uhlím vyjměte *Fig. 169 (2)*.

10.1.2 Vložení filtru s aktivním uhlím FreshAir

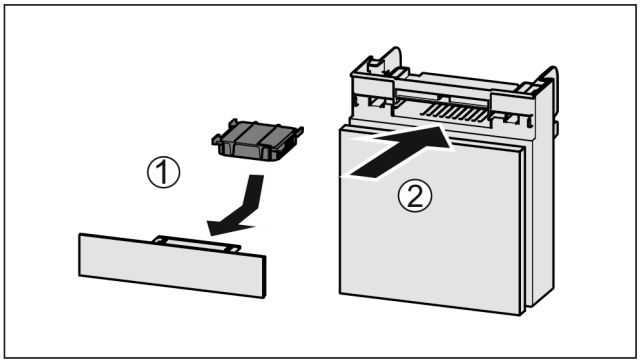

Fig. 170

▶ Filtr s aktivním uhlím vložte podle vyobrazení *Fig. 170 (1)*.
▷ Filtr s aktivním uhlím zacvakne.
Když filtr s aktivním uhlím směřuje dolů:
▶ Zásuvku zasuňte *Fig. 170 (2)*.
▷ Filtr s aktivním uhlím je nyní připraven k použití.

10.2 Rozebrání dveřní přihrádky

Některé dveřní přihrádky můžete rozebrat, pokud je chcete čistit nebo instalovat či demontovat náhradní díly.

10.2.1 Rozebrání dveřní přihrádky

Zajistěte, aby byly splněny následující předpoklady:

❑ Dveřní přihrádka je vyjmutá. (viz 9.1.2 Vyjmutí dveřních přihrádek)

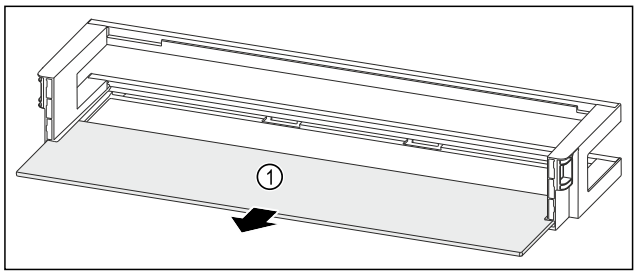

Fig. 171 Dveřní přihrádka s odkládací plochou

▶ Odkládací plochu *Fig. 171 (1)* odeberte.

10.2.2 Rozebrání dveřní přihrádky s VarioBoxy

Zajistěte, aby byly splněny následující předpoklady:

❑ Dveřní přihrádka je vyjmutá. (viz 9.1.2 Vyjmutí dveřních přihrádek)

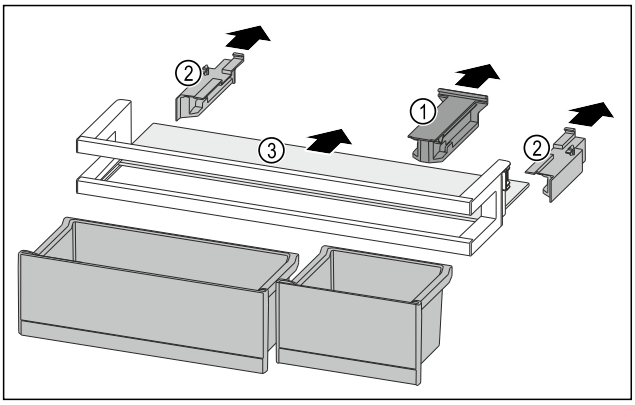

Fig. 172

▶ VarioBoxy vyjměte. (viz 9.1.1 Vyjmutí VarioBoxů)
▶ Držák *Fig. 172 (1)* stáhněte.
▶ Boční díly *Fig. 172 (2)* stáhněte.
▶ Odkládací plochu *Fig. 172 (3)* odeberte.

10.3 Sestavení dveřní přihrádky

10.3.1 Sestavení dveřní přihrádky

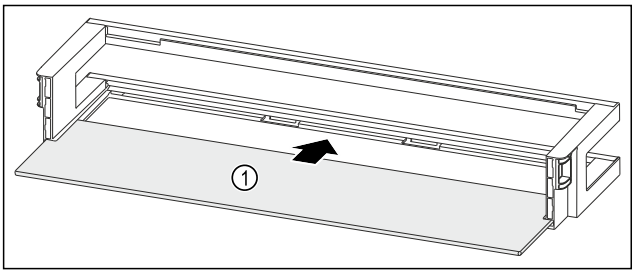

Fig. 173 Dveřní přihrádka s odkládací plochou

▶ Odkládací plochu *Fig. 173 (1)* zasuňte do bočních vybrání.

10.3.2 Sestavení dveřní přihrádky s VarioBoxy

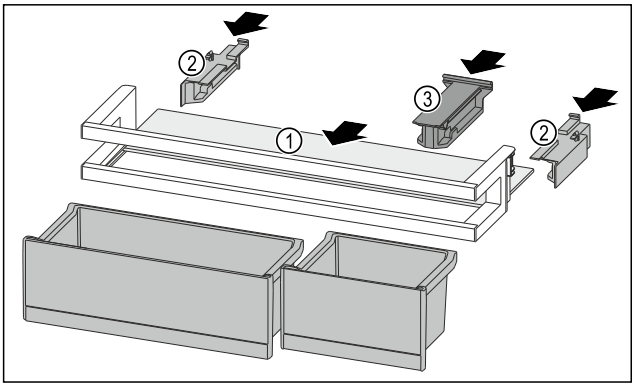

Fig. 174

▶ Odkládací plochu *Fig. 174 (1)* zasuňte do bočních vybrání.
▶ Boční díly *Fig. 174 (2)* vložte.
▶ Držák *Fig. 174 (3)* vložte.
▶ VarioBoxy vložte. (viz 9.1.4 Vložení VarioBoxů)

10.4 Rozebrání / montáž vysouvacích systémů

10.4.1 Poznámky k rozebírání

Některé vysouvací systémy můžete pro čištění rozebrat. Váš přístroj může obsahovat různé vysouvací systémy.

Následující vysouvací systémy lze nebo nelze rozebrat:

Vysouvací systém	lze rozebrat / nelze rozebrat
Zásuvka na dně přístroje nebo skleněné desce	nelze rozebrat
Úplné vysunutí	nelze rozebrat

10.5 Vyjmutí / vložení variabilní přihrádky na láhve

Variabilní přihrádku na láhve můžete kvůli čištění vyjmout.

10.5.1 Vyjmutí variabilní přihrádky na láhve

Zajistěte, aby byly splněny následující předpoklady:

❑ Láhve byly odstraněny.
❑ Skleněná deska je vyjmutá. (viz 9.3.1 Použití variabilní přihrádky na láhve)

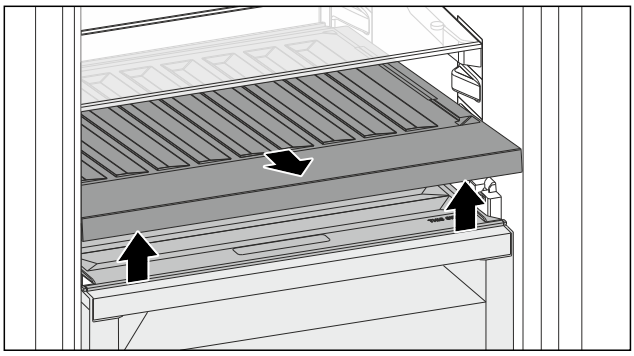

Fig. 175

▶ Variabilní přihrádku na láhve vpředu nadzvedněte a vytáhněte.
▷ Kryt zásuvky je vidět.

Poznámka

Liebherr doporučuje:

Na víko zásuvky pod ní neukládejte žádné potraviny.

10.5.2 Vložení variabilní přihrádky na láhve

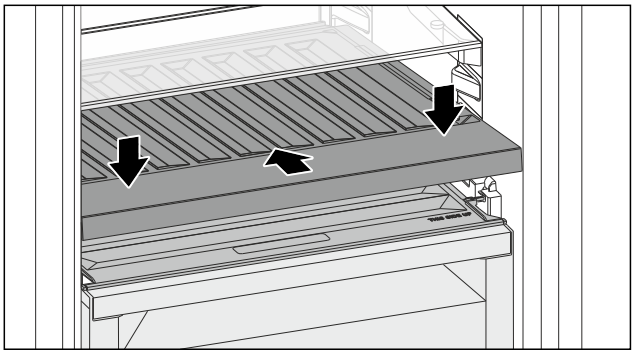

Fig. 176

▶ Variabilní přihrádku na láhve zasuňte až na doraz a zatlačte dolů.
▷ Konektory vzadu na variabilní přihrádce na láhve se automaticky spojí.
▷ LED svítí.
▶ Vsazení skleněné desky. (viz 9.3.2 Použití skleněné desky)

-nebo-

▶ Variabilní přihrádku na láhve používejte pro láhve.

10.6 Víko zásuvky schránky Fruit & Vegetable

Víko zásuvky můžete kvůli čištění vyjmout.

10.6.1 Vyjmutí víka zásuvky

Zajistěte, aby byly splněny následující předpoklady:

- ❑ Skleněná deska přímo nad variabilní přihrádkou na láhve je vyjmutá.
- ❑ Variabilní přihrádka na láhve je vyjmutá.
- ❑ Zásuvka přímo pod víkem zásuvky je vyjmutá. (viz 9.4 Zásuvky)

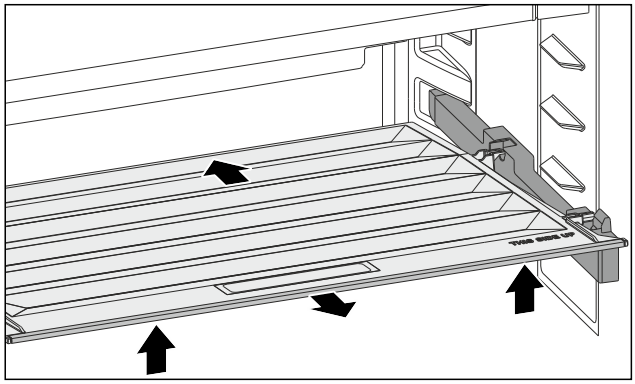

Fig. 177

- ▶ Víko zásuvky posuňte dozadu.
- ▶ Nadzvedněte víko zásuvky vpředu.
- ▶ Vyjměte víko zásuvky zepředu šikmo nahoru.

10.6.2 Vložení víka zásuvky

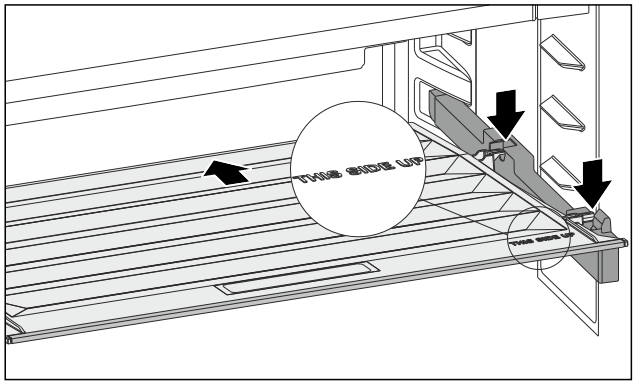

Fig. 178

Pokud je text THIS SIDE UP nahoře:

- ▶ Vložte zadní přídržné díly do příslušných zadních otvorů.
- ▶ Víko zásuvky posuňte dozadu.
- ▶ Spusťte vpředu víko zásuvky a zaklapněte přední přídržné díly do otvorů.
- ▶ Umístěte víko zásuvky do požadované polohy.

10.7 Odmrazování přístroje

10.7.1 Odmrazování oddílu BioFresh

Odmrazování se provádí automaticky. Odtátá voda odtéká přes odtokový otvor a odpařuje se.

- ▶ Pravidelně čistěte odtokový otvor. (viz 10.8 Čištění přístroje)

10.7.2 Odmrazování mrazničky s NoFrost

Odmrazování se provádí automaticky systémem NoFrost. Vlhkost se sráží na výparníku a periodicky se odmrazuje a odpařuje.

Spotřebič se nemusí odmrazovat.

10.8 Čištění přístroje

10.8.1 Příprava

VÝSTRAHA

Riziko úrazu elektrickým proudem!

- ▶ Vytáhněte zástrčku chladničky ze sítě nebo přerušte přívod proudu.

VÝSTRAHA

Nebezpečí požáru

- ▶ Chraňte chladicí okruh před poškozením.

- ▶ Přístroj vyprázdněte.
- ▶ Vytáhněte síťovou zástrčku.

-nebo-

- ▶ Aktivujte CleaningMode. (viz CleaningMode)

10.8.2 Čištění skříně

POZOR

Neodborné čištění!
Poškození přístroje.

- ▶ Používejte výhradně měkké utěrky a univerzální čisticí přípravky s neutrálním ph.
- ▶ Nepoužívejte škrábající nebo abrazivní houbičky nebo drátěnky.
- ▶ Nepoužívejte ostré abrazivní čisticí prostředky obsahující písek, chloridy nebo kyseliny.

VÝSTRAHA

Nebezpečí zranění a poškození horkou párou!
Horká pára může způsobit popáleniny a poškodit povrchy.

- ▶ Nepoužívejte parní čisticí přístroje!

- ▶ Otírejte plášť měkkou, čistou utěrkou. Při silném znečištění použijte vlažnou vodu s neutrálním čisticím prostředkem. Skleněné plochy lze navíc čistit čističem skla.

10.8.3 Čištění vnitřního prostoru

POZOR

Neodborné čištění!
Poškození přístroje.

- ▶ Používejte výhradně měkké utěrky a univerzální čisticí přípravky s neutrálním ph.
- ▶ Nepoužívejte škrábající nebo abrazivní houbičky nebo drátěnky.
- ▶ Nepoužívejte ostré abrazivní čisticí prostředky obsahující písek, chloridy nebo kyseliny.

- ▶ Plastové plochy: Čistěte ručně měkkou čistou utěrkou, vlažnou vodou a trochou mycího přípravku.
- ▶ Kovové plochy: Čistěte ručně měkkou čistou utěrkou, vlažnou vodou a trochou mycího přípravku.
- ▶ Odtokový otvor: Usazeniny odstraňte tenkým předmětem, např. vatovou tyčinkou.

10.8.4 Čištění vybavení

POZOR
Neodborné čištění!
Poškození přístroje.
▶ Používejte výhradně měkké utěrky a univerzální čisticí přípravky s neutrálním ph.
▶ Nepoužívejte škrábající nebo abrazivní houbičky nebo drátěnky.
▶ Nepoužívejte ostré abrazivní čisticí prostředky obsahující písek, chloridy nebo kyseliny.

Čištění měkkou čistou utěrkou, vlažnou vodou a trochou mycího přípravku:
- Odkládací plocha
- Dělitelná odkládací plocha
- Víko zásuvky schránky Fruit & Vegetable
- Zásuvka
  Mějte, prosím, na zřeteli: Neodstraňujte magnet ze zásuvky! Magnet zajišťuje funkci IceMakeru.
- Flexibilní oddělovač ledu v zásuvce na kostky ledu v IceMakeru
- Variabilní přihrádka na láhve

Čištění vlhkou utěrkou:
- Teleskopické kolejničky
  Respektujte prosím: Tuk v dráhách slouží k mazání a nesmí být odstraněn!

Čištění v myčce až 60 °C:
- Dveřní přihrádka
- VarioBox
- Přídržný díl dělitelné odkládací plochy
- Lopatka na kostky ledu

▶ Vybavení rozeberte: viz příslušnou kapitolu.
▶ Vybavení vyčistěte.

10.8.5 Čištění IceMaker

IceMaker lze čistit různými způsoby.

Čištění je nutno provést při:
❑ První uvedení do provozu
❑ S přípojku vody:
  Nepoužívání déle než 5 dní.

Zajistěte, aby byly splněny následující předpoklady:
❑ Zásuvka IceMaker je vyprázdněná.
❑ Zásuvka IceMaker je zasunutá.
❑ Funkce IceMaker je aktivovaná.

Při prvním uvedení do provozu nebo delším nepoužívání
Vyčistěte IceMaker funkcí TubeClean.
▶ Postavte 1,5 l prázdnou nádobu (max. výška 10 cm) do zásuvky pod IceMaker.
▶ Aktivujte funkci TubeClean.
▷ Připraví se proces vyplachování (max. 60min.): Symbol pulsuje.
▷ Vyplachují se vodní vedení: Symbol pulsuje.
▷ Proces vyplachování je dokončený: Funkce je automaticky deaktivovaná.
▶ Vytáhněte zásuvku IceMaker a odstraňte nádobu.
▶ Zásuvku IceMaker umyjte teplou vodou a trochou mycího prostředku.
▶ Zasuňte zásuvku IceMaker.
▷ Výroba kostek ledu se automaticky spustí.

Bez vodního filtru
▶ Kostky ledu, které byly vyrobeny 24 hodin po první výrobě ledu, zlikvidujte.

V případě potřeby čištění
Vyčistěte IceMaker ručně.
▶ Vytáhněte zásuvku IceMaker a vyčistěte teplou vodou a trochou mycího prostředku.
▶ Zasuňte zásuvku IceMaker.
▷ Výroba kostek ledu se automaticky spustí.

10.8.6 Po vyčištění

▶ Přístroj a součásti vybavení vytřete do sucha.
▶ Připojte přístroj a zapněte jej.
▶ Aktivujte SuperFrost (viz 8.2 Funkce spotřebiče) .
  Když je teplota dostatečně nízká:
▶ Vložte potraviny.
▶ Čištění pravidelně opakujte.

11 Zákaznická pomoc

11.1 Technické údaje

Teplotní rozsah	
BioFresh	0 °C až 3 °C
Mraznička	-26 °C až -15 °C

Maximální množství mražených potravin / 24 h	
Mraznička	viz typový štítek pod „Mrazicí kapacita .../ 24 h“

Maximální plnicí hmotnost vybavení			
Vybavení	Šířka spotřebiče 600 mm (viz návod k montáži, rozměry přístroje)	Šířka spotřebiče 700 mm (viz návod k montáži, rozměry přístroje)	Šířka spotřebiče 750 mm (viz návod k montáži, rozměry přístroje)
zásuvka na skleněné desce (viz 9.4.1 Zásuvka na dně přístroje nebo skleněné desce)	15 kg	--	23 kg

Výroba kostek ledu s IceMaker	
Výroba kostek ledu / 24 h	Při teplotě -18 °C: 1,2 kg kostek ledu
Maximální výroba kostek ledu / 24 h	Při aktivní funkci MaxIce: 1,5 kg kostek ledu

Doba trvání k dosažení různých teplot u VarioTemp		
Výchozí teplota	Cílová teplota	Doba do dosažení cílové teploty
-18 °C	0 °C	> 8 h
-18 °C	8 °C	> 12 h
8 °C	14 °C	> 6 h
14 °C	-18 °C	> 4 h

Osvětlení	
Třída energetické účinnosti[1]	Světelný zdroj
Tento výrobek obsahuje jeden nebo několik světelných zdrojů třídy energetické účinnosti G.	LED

[1] Přístroj může obsahovat světelné zdroje s různými třídami energetické účinnosti. Je uvedená nejnižší třída energetické účinnosti.

Pro přístroje s připojením WLAN:

Údaj frekvence	
Frekvenční pásmo	2,4 GHz
Maximálně vyzařovaný výkon	< 100 mW
Účel použití rádiového zařízení	Zapojení do místní sítě WLAN k datové komunikaci

11.2 Provozní hluk

Přístroj vydává během provozu různé zvuky.

- Při **nízkém chladicím výkonu** pracuje přístroj úsporněji, ale déle. Hlasitost je **nižší**.
- Při **vysokém chladicím výkonu** jsou potraviny chlazeny rychleji. Hlasitost je **vyšší**.

  Příklady:
  - aktivované funkce (viz 8.2 Funkce spotřebiče)
  - běžící ventilátor
  - čerstvě vložené potraviny
  - vysoká teplota okolního prostředí
  - dlouho otevřené dveře

Zvuk	Možná příčina	Typ zvuku
Bublání a šplouchání	Chladivo proudí v chladicím okruhu.	Normální provozní zvuk
Mručení a syčení	Chladivo se vstřikuje do chladicího okruhu.	Normální provozní zvuk
Bručení	Přístroj chladí. Hlasitost závisí na chladicím výkonu.	Normální provozní zvuk
Srkavé zvuky	Dveře se zavíracím tlumičem se otevřou a zavřou.	Normální provozní zvuk

Zvuk	Možná příčina	Typ zvuku
Šumění a hučení	Ventilátor běží.	Normální provozní zvuk
Cvakání	Součásti se zapínají a vypínají.	Normální zvuk při spínání
Drnčení a bručení	Ventily nebo klapky jsou aktivní.	Normální zvuk při spínání

Zvuk	Možná příčina	Typ zvuku	Odstranění
Vibrace	Nevhodná instalace	Chybný zvuk	Přístroj vyrovnejte seřizovacími nožkami do vodorovné polohy.
Klepání	Vybavení, předměty ve vnitřním prostoru přístroje	Chybný zvuk	Upevněte díly vybavení. Nechte vzdálenost mezi předměty.

11.3 Technická porucha

Zařízení je vyrobeno a konstruováno tak, aby bylo zaručeno bezpečné fungování a dlouhá životnost. Pokud se během provozu přesto vyskytne porucha, zkontrolujte, zda nebyla způsobena chybnou obsluhou. V tom případě Vám totiž musíme naúčtovat vzniklé náklady i během záruční doby.

Následující poruchy můžete odstranit sami.

11.3.1 Funkce přístroje

Chyba	Příčina	Odstranění
Spotřebič nefunguje.	→ Spotřebič není zapnutý.	▶ Zapněte přístroj.
	→ Zástrčka není správně zasunuta do zásuvky.	▶ Zástrčku zkontrolujte.
	→ Pojistka napájecí zásuvky není v pořádku.	▶ Pojistku zkontrolujte.
	→ Výpadek proudu	▶ Spotřebič nechte zavřený. ▶ Chraňte potraviny: Na potraviny dejte chladicí akumulátory nebo použijte jinou mrazničku, pokud výpadek proudu trvá déle. ▶ Rozmrazené potraviny znovu nezmrazujte.
	→ Zásuvka chladicího zařízení není správně zasunutá ve spotřebiči.	▶ Zkontrolujte zásuvku chladicího zařízení.
Teplota není dostatečně nízká.	→ Dveře přístroje nejsou správně zavřené.	▶ Dveře přístroje zavřete.
	→ Teplota prostředí je příliš vysoká.	▶ Řešení problému: (viz 1.2 Klimatické třídy)
	→ Spotřebič byl příliš často nebo příliš dlouho otevřený.	▶ Počkejte, zda se potřebná teplota neobnoví samovolně. Pokud ne, obraťte se na zákaznický servis. (viz 11.4 Zákaznický servis)

Chyba	Příčina	Odstranění
	→ Bylo vloženo příliš velké množství čerstvých potravin bez použití funkce SuperFrost.	▶ Řešení problému: (viz SuperFrost)
	→ Teplota je špatně nastavena.	▶ Nastavte nižší teplotu a zkontrolujte po 24 hodinách.
	→ Spotřebič stojí příliš blízko u zdroje tepla (kamna, topení atd.).	▶ Změňte umístění spotřebiče nebo zdroje tepla.
Teplota zobrazená na displeji je vyšší než skutečná teplota ve spotřebiči.	→ Dveře spotřebiče byly dlouho otevřené a automaticky se spustil dveřní alarm. Tím spotřebič chladí silněji.	▶ Dveře spotřebiče zavřete.
Těsnění dveří je poškozené nebo se musí vyměnit z jiných důvodů.	→ Těsnění dveří je vyměnitelné. Lze je vyměnit bez dalšího pomocného nástroje.	▶ Obraťte se na zákaznický servis. (viz 11.4 Zákaznický servis)
Přístroj je zledovatělý nebo se tvoří kondenzát.	→ Těsnění dveří může být vysmeknuté z drážky.	▶ Zkontrolujte těsnění dveří, zda správně sedí v drážce.
Spotřebič je na vnějších plochách teplý.*	→ Teplo z chladicího okruhu se využívá k zamezení kondenzace vody.	▶ To je normální.

11.3.2 Vybavení

Chyba	Příčina	Odstranění
IceMaker nelze zapnout.	→ Přístroj a tím i IceMaker nejsou připojené.	▶ Připojte přístroj (viz návod k montáži).
IceMaker nevyrábí žádné kostky ledu.	→ IceMaker není zapnutý.	▶ Aktivujte IceMaker.
	→ Zásuvka IceMakeru není správně zavřená.	▶ Zásuvku správně zavřete.
	→ Přívod vody není otevřený.	▶ Otevřete přívod vody.
Vnitřní osvětlení nesvítí.	→ Spotřebič není zapnutý.	▶ Zapněte přístroj.
	→ Dveře byly otevřeny déle než 15 minut.	▶ Vnitřní osvětlení se při otevřených dveřích automaticky vypne asi po 15 minutách.
	→ LED osvětlení je vadné nebo je poškozený kryt.	▶ Obraťte se na zákaznický servis. (viz 11.4 Zákaznický servis)

11.4 Zákaznický servis

Nejprve zjistěte, zda jste schopni odstranit chybu sami (viz 11 Zákaznická pomoc) . Pokud tomu tak není, obraťte se na zákaznický servis.

Adresu najdete v přiložené brožuře „Servis Liebherr“ nebo na home.liebherr.com/service.

VÝSTRAHA

Neodborná oprava!

Zranění.

- ▶ Opravy a zásahy do přístroje a přívodního vedení elektrické energie, které nejsou výslovně uvedeny v (viz 10 Údržba) , smí provádět pouze zákaznický servis.
- ▶ Poškozené přívodní síťové vedení smí vyměnit pouze výrobce nebo jeho zákaznický servis nebo podobně kvalifikovaná osoba.
- ▶ U přístrojů se zástrčkou pro studené přístroje může výměnu provést zákazník.

11.4.1 Kontaktování zákaznického servisu

Ujistěte se, že jsou připravené tyto informace o spotřebiči:

- ❑ Označení spotřebiče (model a index)

- ❑ Servisní č. (servis)
- ❑ Sériové č. (sér. č.)

▶ Vyvolejte informace o spotřebiči na displeji. (viz Informace o spotřebiči)

-nebo-

▶ Vyčtěte informace o spotřebiči z typového štítku. (viz 11.5 Typový štítek)

▶ Informace o přístroji si zapište.
▶ Informujte zákaznický servis: Sdělte závady a informace o spotřebiči.
▷ To umožní rychlý a účelný servisní zákrok.
▶ Řiďte se dalšími pokyny zákaznického servisu.

11.5 Typový štítek

Typový štítek je umístěn za zásuvkami na vnitřní stěně přístroje.

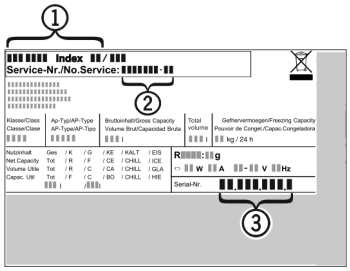

Fig. 179

(1) Označení přístroje
(2) Servisní č.
(3) Sériové č.

▶ Informace zjistíte na typovém štítku.

12 Odstavení z provozu

▶ Přístroj vyprázdněte.
▶ IceMaker deaktivujte. (viz Vypnutí IceMaker a MaxIce)
▶ Vypněte spotřebič. (viz Vypnutí a zapnutí spotřebiče)
▶ Vytáhněte síťovou zástrčku ze zásuvky.
▶ Odstranění zásuvky chladicího zařízení v případě potřeby: Vytáhněte zásuvku chladicího zařízení ze zástrčky spotřebiče a současně s ní pohybujte doleva a doprava.
▶ Spotřebič vyčistěte. (viz 10.8 Čištění přístroje)
▶ Dveře nechte otevřené, aby nevznikal nepříjemný zápach.

13 Likvidace

Zajistěte, aby byly splněny následující předpoklady:

- ❑ Význam symbolů na spotřebiči je známý. (viz 1.14 Symboly na spotřebiči)
- ❑ Poznámky k likvidaci jsou známy. (viz 1.8 Likvidace)

13.1 Příprava spotřebiče k likvidaci

▶ Odstavte spotřebič z provozu. (viz 12 Odstavení z provozu)

13.2 Ekologická likvidace přístroje

VÝSTRAHA

Unikající chladivo a olej!
Požár. Obsažené chladivo je ekologické, ale hořlavé. Obsažený olej je rovněž hořlavý. Unikající chladivo a olej se mohou při příslušně vysoké koncentraci a v kontaktu se externím tepelným zdrojem vznítit.

▶ Nepoškoďte potrubí okruhu chladiva a kompresor.
▶ Dodržujte pokyny pro přepravu spotřebiče. (viz 3.5 Přeprava spotřebiče)
▶ Spotřebič odvezte, aniž byste jej poškodili.
▶ Spotřebič zlikvidujte v souladu se specifikacemi.

Scan QR Code and find digital operating and installation instructions.

home.liebherr.com

20260622 7083937-00

Liebherr-Hausgeräte Marica EOOD
Bezirk Plovdiv
4202 Radinovo
Bulgarien