Посібник з експлуатації



UK **ОРИГІНАЛЬНИЙ ПОСІБНИК З ЕКСПЛУАТАЦІЇ**

LIEBHERR

Зміст

1 Загальні вказівки з техніки безпеки..... 2
1.1 Використання за призначенням..... 2
1.2 Передбачуване неправильне використання..... 3
1.3 Група користувачів..... 3
1.4 Попередження - небезпека для користувача..... 3
1.5 Несправності, пошкодження й ремонт..... 3
1.6 Вказівки щодо утилізації..... 3
1.7 Акустична емісія пристрою..... 4
1.8 Відповідність..... 4
1.9 Кліматичні класи..... 4
1.10 Вага вантажу..... 4
1.11 Особливо небезпечні речовини за регламентом REACH..... 5
1.12 Ліцензії з відкритим кодом..... 5
1.13 Символи на пристрої..... 5
1.14 Рівні попередження..... 5

2 Загальні відомості..... 5
2.1 Комплект поставки..... 5
2.2 Загальний огляд пристрою й оснащення..... 5
2.3 Спеціальне оснащення..... 5

3 Встановлення і підключення..... 5
3.1 Умови встановлення..... 5
3.2 Розміри пристрою..... 6
3.3 Транспортування пристрою..... 6
3.4 Розпакувати пристрій..... 7
3.5 Знімання транспортного фіксатора..... 7
3.6 Зміна сторони відкриття дверцят..... 7
3.7 Вирівнювання дверцят..... 11
3.8 Встановлення пристрою..... 12
3.9 Вирівняйте пристрій..... 12
3.10 Встановлення кількох пристроїв..... 12
3.11 Після встановлення..... 12
3.12 Підключення пристрою до мережі електроживлення..... 13
3.13 Утилізація упаковки..... 13

4 Початок екусплуатації..... 13
4.1 Увімкнення пристрою..... 13

5 Зберігання..... 14
5.1 Поради стосовно збереження..... 14
5.2 Термін придатності..... 14

6 Керування..... 14
6.1 Елементи керування й індикації..... 14
6.2 Функції пристрою..... 14
6.2.1 Температура..... 14

7 Технічне обслуговування..... 14
7.1 Пристрій розморозити..... 14
7.2 Чищення пристрою..... 15

8 Обслуговування клієнтів..... 16
8.1 Технічні дані..... 16
8.2 Технічна несправність..... 17
8.3 Служба сервісного обслуговування..... 17
8.4 Заводська табличка..... 17

9 Виведення з експлуатації..... 18

10 Утилізація..... 18
10.1 Підготовка пристрою до утилізації..... 18
10.2 Утилізація пристрою в безпечний для довкілля спосіб..... 18

11 Додаткова інформація..... 18

Виробник постійно працює над удосконаленням пристроїв усіх типів і моделей. Можливі зміни форми, оснащення чи технічних характеристик.

Символ	Пояснення
	**Прочитати посібник** Щоб ознайомитися з усіма перевагами пристрою, уважно прочитайте посібник.
	**Додаткова інформація в Інтернеті** З цифровою інструкцією з додатковою інформацією та іншими мовами можна ознайомитися в Інтернеті, скориставшись QR-кодом на лицьовій стороні інструкції або ввівши сервісний номер на сайті **home.liebherr.com/fridge-manuals**. Сервісний номер вказаний на заводській табличці: 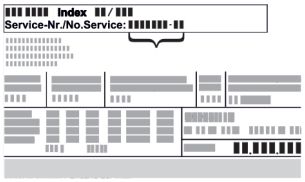 *Fig.* Приблизне відображення
	**Перевірити пристрій** Перевірте всі частини на ушкодження при транспортуванні. Зверніться в разі недоліків до дилера або в сервісну службу.
	**Відхилення** Оскільки один посібник призначений для декількох моделей, можливі певні невідповідності. Абзаци, в яких йдеться про пристрої спеціального призначення, позначені зірочкою (*).
	**Інструкції з дії та результат дії** Інструкції з дії позначені ▶. Результат дії позначений ▷.
	**Відео** Відео стосовно пристроїв доступні на YouTube-каналі Liebherr-Hausgeräte.

Ця інформація для користувача дійсна для наступних пристроїв:

MRFec 3501	MRFec 4001

1 Загальні вказівки з техніки безпеки

Зберігайте цю інформацію для користувача в надійному місці, щоб постійно мати до неї доступ.

Якщо ви передаєте пристрій, передайте цю інформацію для користувача наступним власникам.

Для належного й безпечного використання пристрою уважно прочитайте цю інформацію для користувача перед установленням і використанням. Завжди дотримуйтеся наведених у ній інструкцій, указівок із техніки безпеки й попереджень. Вони мають важливе значення для безпечного і безперебійного встановлення та експлуатації пристрою.

1.1 Використання за призначенням

- Під комерційним використанням цих холодильників і морозильних камер мається на увазі, наприклад, їх

застосування в ресторанах, їдальнях, лікарнях та на комерційних підприємствах, як-от пекарні, м'ясні крамниці, супермаркети тощо.

1.2 Передбачуване неправильне використання

Суворо забороняється використовувати пристрій для:

- Зберігання та охолодження:
  - хімічно нестабільних, горючих або їдких речовин
  - вибухонебезпечних речовини, наприклад аерозольних балончиків із горючим пропелентом
  - медикаментів, плазми крові, лабораторних препаратів або схожих речовин згідно з Директивою про медичну продукцію 2007/47/ЄС
  - Використання на свіжому повітрі, а також у вологих місцях та в зоні досяжності бризок води
- Використання у вибухонебезпечних зонах

Неправильне використання пристрою може призвести до пошкодження або псування продуктів, що зберігаються в холодильнику.

1.3 Група користувачів

- Цей пристрій не можна використовувати особам (зокрема дітям) із обмеженими фізичними, сенсорними або розумовими здібностями, а також особам, які не мають достатнього досвіду та знань, за винятком випадків, коли вони перебувають під наглядом особи, відповідальної за їхню безпеку, або якщо їм було пояснено, як користуватися цим пристроєм. Діти мають бути під наглядом, щоб упевнитись, що вони не граються з пристроєм.

1.4 Попередження - небезпека для користувача

- ПОПЕРЕДЖЕННЯ: Не закривайте вентиляційні отвори в корпусі пристрою або в монтажному корпусі.
- ПОПЕРЕДЖЕННЯ: Для пришвидшення процесу розмороження не використовувати механічні пристрої або інші засоби, ніж ті, що рекомендував виробник.
- ПОПЕРЕДЖЕННЯ: Уникайте пошкодження контуру охолодження.
- ПОПЕРЕДЖЕННЯ: Не використовуйте в холодильній/морозильній камері електроприлади, які не відповідають типу, рекомендованому виробником.

Після завершення монтажу пристрою має залишатися можливість відключити його від мережі.

- Доступний мережевий штекер (над, під або поруч із пристроєм)
- Спрацьовування запобіжника в системі електропроводки будівлі відповідно до будівельних норм.



ПОПЕРЕДЖЕННЯ: Небезпека пожежі/ легкозаймисті речовини.

Цей символ розміщений на компресорі, а також може бути зображений в інших місцях пристрою. Він вказує на небезпеку, пов'язану з легкозаймистими речовинами. Не знімайте наклейку.

- Чим більше охолоджувального засобу міститься в пристрої, тим більшим має бути приміщення, де розташовано пристрій. У надто малих приміщеннях у разі витоку може утворюватися вогненебезпечна суміш газу та повітря. На кожні 8 г холодоагенту має припадати щонайменше 1 м^3 об'єму приміщення для встановлення пристрою. Дані про вміст охолоджуючого засобу вказано на заводський табличці всередині пристрою.
- Регулярно очищуйте поверхні, які можуть контактувати з харчовими продуктами й легкодоступними дренажними системами.
- Якщо холодильник/морозильник тривалий час не використовується, вимкніть його, розморозьте, почистіть, висушіть і залиште дверцята відкритими, щоб уникнути утворення цвілі.
- ПОПЕРЕДЖЕННЯ: Перед початком робіт із очищення, технічного обслуговування або ремонту прилад необхідно повністю відключити від джерела електроенергії.
- ПОПЕРЕДЖЕННЯ: Для транспортування, монтажу, демонтажу, перевірки, експлуатації або утилізації необхідні щонайменше дві особи з метою забезпечення стійкості. Для роботи з великими або важкими приладами потрібно залучити щонайменше чотирьох осіб. Так ви зможете запобігти падінням, зісковзуванню або неконтрольованим рухам.
- Встановлюйте пристрої на відстані 30 мм один від одного. (див. 3.10 Встановлення кількох пристроїв)
- Уникайте тривалого контакту шкіри з холодними поверхнями або охолодженими продуктами. Для захисту використовуйте, наприклад, рукавички.
- Алкогольні напої або інші ємності, що містять алкоголь, зберігайте тільки щільно закритими. У результаті витікання алкоголь може зайнятися через наявність у конструкції пристрою електричних елементів.
- Відчиняйте двері лише на короткий час. Це запобігає підвищенню температури всередині пристрою.
- Не просовуйте кінцівки між дверима та пристроєм під час відчинення та зачинення. Пальці можуть защемитися.
- Не висувайте ящики без фіксатора до кінця, щоб висувний ящик і його вміст не впали.
- ПОПЕРЕДЖЕННЯ: Цей пристрій слід закріпити відповідно до інструкції з експлуатації, щоб уникнути небезпеки, пов'язаної з недостатньою стійкістю.
- Дотримуйтесь інструкцій щодо встановлення та підключення. (див. 3 Встановлення і підключення)

1.5 Несправності, пошкодження й ремонт

- Постійно підключений кабель живлення:
  У разі пошкодження кабелю живлення цього пристрою його необхідно замінити у виробника, у його службі обслуговування клієнтів або у фахівця з відповідною кваліфікацією, щоб уникнути небезпеки.
- Доручайте ремонт і втручання у пристрій тільки сервісній службі або іншому кваліфікованому персоналу.
- За наявності несправностей і помилок пристрою витягніть мережевий штекер або вимкніть запобіжник. Витягуючи мережевий штекер із розетки, обов'язково тримайте за штекер. Не тягніть за кабель.

1.6 Вказівки щодо утилізації



Перекреслений сміттєвий бак вказує на те, що пристрій не можна утилізовувати разом із несортованими побутовими відходами і він підлягає окремому збору. Він містить матеріали, що підлягають переробці, і, за необхідності, може бути використаний повторно.



Символ може знаходитися на компресорі. Він стосується масла в компресорі та вказує на наступну небезпеку: **у разі проковтування та потрапляння в дихальні шляхи це може бути смертельно.** Ця вказівка має значення тільки для вторинної переробки. У звичайному режимі експлуатації небезпеки не існує.



Ця або подібна до неї наклейка може бути розташована на задній стінці пристрою. Вона вказує на те, чи містяться у дверцятах і/або корпусі вакуумні ізоляційні панелі (VIP) або перлітові панелі. Ця вказівка має значення тільки для вторинної переробки. Не знімайте наклейку.

- Тому утилізація використаних пристроїв має здійснюватися професійно та належним чином відповідно до місцевих норм і законів. Стежте, щоб при вивезенні пристрою не було пошкоджено контур циркуляції охолоджувального засобу, це необхідно для запобігання витоку охолоджувального засобу та мастила (дані див. на типовій табличці).
- Для Німеччини: На місцевих пунктах вторинної переробки / пунктах збору вторинної сировини можна безкоштовно утилізувати пристрій через приймальний резервуар класу 1. При купівлі нового холодильника/морозильника і торгової площі > 400 м^2 відпрацьований пристрій також безкоштовно приймається торговим представництвом.
- ЄС: Дізнайтеся у місцевих органах влади про можливості утилізації старих приладів.

1.7 Акустична емісія пристрою

- A-скоригований рівень звукового тиску емісії під час роботи пристрою менше 70 дБ(A) (потік звукової енергії відн. 1 пВт).

1.8 Відповідність

Контур охолоджувача перевірено на герметичність. Пристрій відповідає нормам техніки безпеки та відповідним директивам.

Декларація про відповідність ЄС	
Виробник / експонент:	LIEBHERR-HAUSGERÄTE LIENZ GMBH
Адреса:	A-9900 Lienz, Dr. Hans Liebherr Straße 1
Даний продукт збігається з приписами наступних європейських директив і норм:	
(EU) 2019/2020, (EU) 2019/2024, (EU) 2019/2018, (EU) 2017/1369, 2006/42/EC, 2014/30/EU, 2009/125/EC, 2011/65/EU	
Повний текст Декларації про відповідність ЄС можна знайти за адресою: www.liebherr.com	

1.9 Кліматичні класи

Кліматичні класи для придбаного вами пристрою вказано в табличці.

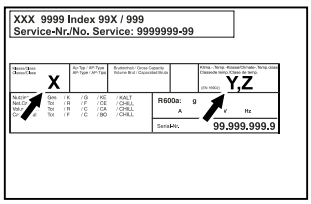

Fig. 1 Заводська табличка

(X) Цей кліматичний клас вказує на умови довкілля, за яких можна безпечно експлуатувати пристрій.

(Y) Цей кліматичний клас визначає максимальні рамкові умови для бездоганного функціонування пристрою.

(Z) Температурний клас вказує, в якому налаштуванні температури пристрій працює бездоганно.

Кліматичний клас (X)	**макс. кімнатна температура**	**макс. відн. вологість повітря**
3	+25 °C	60 %
4	+30 °C	55 %
5	+40 °C	40 %
7	+35 °C	75 %

Вказівка
Мінімальна допустима кімнатна температура на місці встановлення складає +10 °C.

У граничних умовах на скляних дверях (залежно від оснащення) й на бокових стінках може утворюватися трохи конденсату.

Кліматичний клас (Y)	**макс. кімнатна температура**	**макс. відн. вологість повітря**
CC1	+25,5 °C	60 %
CC2	+32,2 °C	65 %
CC3	+40,6 °C	75 %

Температурний клас (Z)	**Налаштування температури**
K1	+3,5 °C
K2	+2,5 °C
K3	-1 °C
K4	+5 °C
L1	-18 °C
M1	+5 °C
M2	+7 °C

1.10 Вага вантажу

Максимальне завантаження на місце зберігання [A)]			
Ширина пристрою	550 мм	600 мм	750 мм
Решітчасті полиці	--	45 кг	60 кг
Скляна пластина	40 кг	40 кг	40 кг
Висувний ящик (морозильники)	15 кг	15 кг	15 кг

[A)] У випадку сильного навантаження може мати місце легке прогинання.

1.11 Особливо небезпечні речовини за регламентом REACH

- За наведеним нижче посиланням можна перевірити, чи містить ваш прилад особливо небезпечні речовини (SVHC) за Регламентом REACH:
  https://go.liebherr.com/z3eewm

1.12 Ліцензії з відкритим кодом

- Пристрій містить програмні компоненти, які використовують ліцензії з відкритим кодом. Інформацію про використовувані ліцензії з відкритим кодом можна знайти тут:
  home.liebherr.com/open-source-licences

1.13 Символи на пристрої



ПОПЕРЕДЖЕННЯ: Небезпека пожежі/ легкозаймисті речовини. Цей символ розміщений на компресорі, а також може бути зображений в інших місцях пристрою. Він вказує на небезпеку, пов'язану з легкозаймистими речовинами. Не знімайте наклейку.

1.14 Рівні попередження

НЕБЕЗПЕКА	Позначає безпосередньо небезпечну ситуацію, яка призведе до загибелі або тяжких тілесних ушкоджень, якщо її не уникнути.
ПОПЕРЕДЖЕННЯ	Позначає небезпечну ситуацію, яка могла би призвести до загибелі або тяжких тілесних ушкоджень, якщо її не уникнути.
ОБЕРЕЖНО	Позначає небезпечну ситуацію, яка могла би призвести до тілесних ушкоджень легкого або середнього ступеня, якщо її не уникнути.
УВАГА	Позначає небезпечну ситуацію, яка могла би призвести до заподіяння матеріальної шкоди, якщо її не уникнути.
Примітка	Позначає корисні вказівки та поради.

2 Загальні відомості

2.1 Комплект поставки

Перевірте всі частини на ушкодження при транспортуванні. Зверніться в разі недоліків до дилера або в сервісну службу. (див. 8.3 Служба сервісного обслуговування)

Поставка складається з наступних частин:

- Консольний пристрій
- Оснащення *
- Монтажний матеріал *
- Інструкція по використанню
- Сервісна брошура
- Сертифікат якості *

2.2 Загальний огляд пристрою й оснащення

MRFec 3501
MRFec 4001

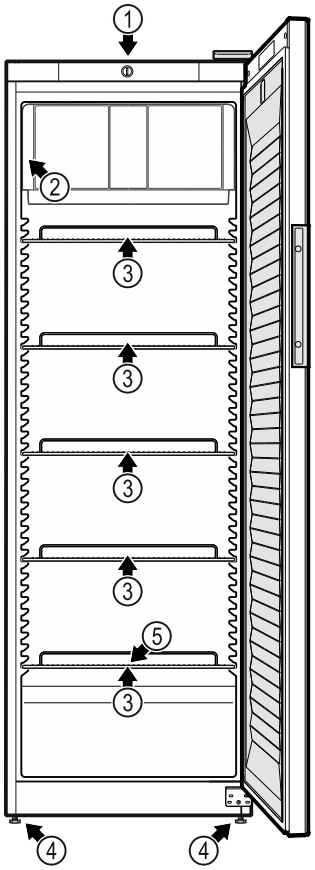

Fig. 2 Приблизна ілюстрація

Оснащення

(1) Елемент обслуговування
(2) Заводська табличка
(3) Решітчаста полиця
(4) Ніжка
(5) Вихід талої води

2.3 Спеціальне оснащення

Вказівка
Ви можете придбати приладдя у службі підтримки клієнтів (див. 8.3 Служба сервісного обслуговування) або у спеціалізованих магазинах через пошук дилерів на нашій сервісній сторінці в мережі:

home.liebherr.com

3 Встановлення і підключення

3.1 Умови встановлення

Умови встановлення відіграють вирішальну роль у забезпеченні надійної, ефективної і безаварійної експлуатації вашого пристрою.

- При цьому враховуйте усі правила техніки безпеки.
- Враховуйте місце розташування і положення у приміщенні.

ПОПЕРЕДЖЕННЯ

Небезпека пожежі через неналежне встановлення!
За контакту мережевого кабелю або вилки із задньою стороною пристрою вібрації пристрою можуть призвести до пошкодження мережевого кабелю або вилки, що може призвести до короткого замикання.

- ▶ Слідкуйте за тим, щоб не перетиснути мережевий кабель під пристроєм під час встановлення.
- ▶ Встановлюйте пристрій таким чином, щоб він не дотикався до вилок або мережевих кабелів.
- ▶ Не підключайте до розеток в області зворотного боку пристрою інші пристрої.
- ▶ **Забороняється** встановлювати й експлуатувати позаду пристроїв подовжувачі й розподільні колодки, а також інші електронні пристрої (наприклад галогенні трансформатори).

ПОПЕРЕДЖЕННЯ

Небезпека загорання через вологість!
Якщо на частини, які знаходяться під напругою, або на кабель підключення до електромережі потрапляє волога, то може виникнути коротке замикання.

- ▶ Пристрій створено для використання в закритих приміщеннях. Не використовувати пристрій на свіжому повітрі, а також у вологих місцях та в зоні досяжності бризок води.

ПОПЕРЕДЖЕННЯ

Небезпека пожежі через холодоагент та оливу, що витікають!
Застосовуваний холодоагент не завдає шкоди довкіллю, проте є легкозаймистим. Олива, що міститься в ньому, також легко займається. Витоки холодоагенту й оливи можуть зайнятися за відповідно високої концентрації і в разі контакту із зовнішнім джерелом тепла.

- ▶ Не пошкодити трубопроводи контуру холодоагенту та компресор.

3.1.1 Місце встановлення

- Оптимальне місце встановлення – сухе приміщення з гарною вентиляцією.
- Якщо пристрій встановлено в занадто вологому середовищі, можливе утворення конденсату на зовнішній стінці.
  Обов'язково забезпечте вільний приток і виток повітря у місці встановлення.
- Чим більше охолоджуючого засобу міститься в пристрої, тим більшим має бути приміщення, де розташовано пристрій. У надто малих приміщеннях у разі витоку може утворюватися вогненебезпечна суміш газу та повітря. На кожні 8 г холодоагенту має припадати щонайменше 1 м^3 об'єму приміщення для встановлення пристрою. Дані про вміст охолоджуючого засобу вказано на заводський табличці всередині пристрою.
- Підлога у місці встановлення повинна бути горизонтальною і рівною.
- Місце встановлення має відповідати вазі пристрою разом з максимальним завантаженням. (див. 8.1 Технічні дані)

3.1.2 Розташування в приміщенні

- Не встановлюйте пристрій в місце, що піддається дії прямих сонячних променів, або поруч із обігрівачем тощо.
- Пристрій необхідно встановлювати задньою стінкою безпосередньо до стіни.
- Використання у вибухонебезпечних зонах заборонене.

3.2 Розміри пристрою

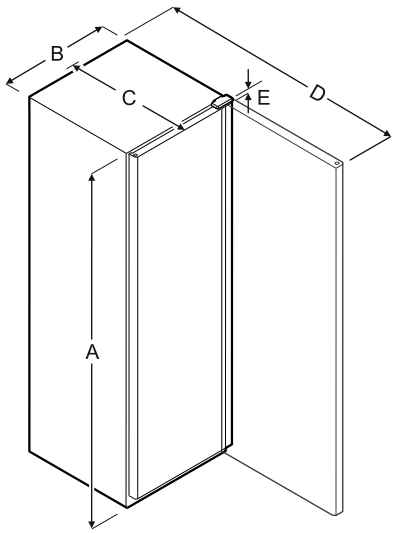

Fig. 3

Модель	A	B	C	D	E
MRFec 3501	1684 мм	597 мм	654 мм	1203 мм	23 мм
MRFec 4001	1884 мм	597 мм	654 мм	1203 мм	23 мм

***A** = Висота пристрою **B** = Ширина пристрою без ручки **C** = Глибина пристрою без ручки **D** = Глибина пристрою без ручки при відкритих дверях **E** = Висота шарніру*

3.3 Транспортування пристрою

ПОПЕРЕДЖЕННЯ

Небезпека травмування та пошкодження внаслідок перекидання пристрою!

- ▶ Під час транспортування пристрою зважайте на нерівності підлоги й нахили.

3.3.1 Транспортування пристрою для першого введення в експлуатацію

Переконайтесь, що виконані наступні передумови:

- ❑ Пристрій запакований.
- ❑ Пристрій стоїть вертикально.

- ▶ Пристрій транспортувати двома особами.
- ▶ Розпакувати пристрій. (див. 3.4 Розпакувати пристрій)

3.3.2 Транспортування пристрою після першого введення в експлуатацію

Якщо ви транспортуєте пристрій після першого введення в експлуатацію або хочете його пересунути, дотримуйтесь наступних вказівок.

Переконайтесь, що виконані наступні передумови:

- ❑ Пристрій спорожнений.
- ❑ Пристрій стоїть вертикально.
- ❑ Пристрій із дверима: Двері заблоковано від небажаного відчинення.
- ❑ Пристрій із висувною секцією: Висувну секцію заблоковано від небажаного відчинення.
- ❑ Пристрій із ніжками: Ніжки вкручено.

▶ Пристрій транспортувати двома особами.

Після транспортування:

▶ Викрутіть регулювальні ніжки на пристрої.
▶ Вирівняйте пристрій.

3.4 Розпакувати пристрій

▶ Перевірка пристрою й паковання: У разі підозри на наявність пошкоджень, спричинених транспортуванням, перед встановленням зв'яжіться з постачальником.

УВАГА
Матеріальний збиток, спричинений колючими або гострими предметами!
Якщо під час видалення пакувальних матеріалів використовуються колючі або гострі предмети, то пристрій може бути пошкоджений.
▶ Не використовуйте для видалення пакувальних матеріалів колючі або гострі предмети.

▶ Видаліть пакувальні матеріали.
▶ Пристрій встановлено в правильному положенні: Зніміть захисну плівку на дверях та бокових стінках.
▶ Задня сторона пристрою: Зніміть кабель під'єднання до електромережі і тримач кабелю, щоб уникнути вібраційного шуму.

3.5 Знімання транспортного фіксатора

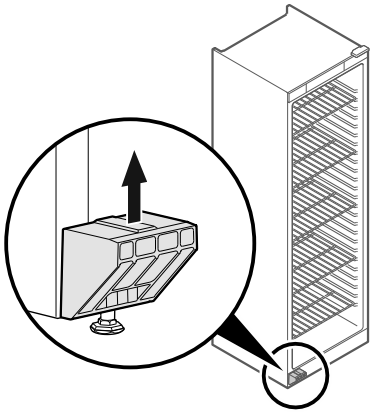

Fig. 4

▶ Витягніть транспортний фіксатор угору.
▷ Статичний тримач лишається на пристрої.

3.6 Зміна сторони відкриття дверцят

Інструмент

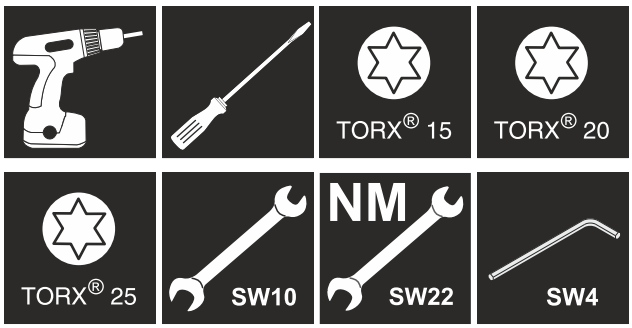

ПОПЕРЕДЖЕННЯ
Небезпека пошкодження пристрою через непрофесійне переставляння дверцят!
▶ Заміну упору дверей має виконувати кваліфікований персонал.

ПОПЕРЕДЖЕННЯ
Небезпека травмування та матеріальні збитки через високу вагу дверцят!
▶ Виконувати переробку, лише якщо можна підняти вагу 25 кг.
▶ Виконувати переробку лише удвох.

УВАГА
Деталі під напругою!
Ушкодження електричні компоненти.
▶ Перед заміною обмежувача ходу дверей витягніть мережевий штекер.

▶ Відкрийте дверцята.

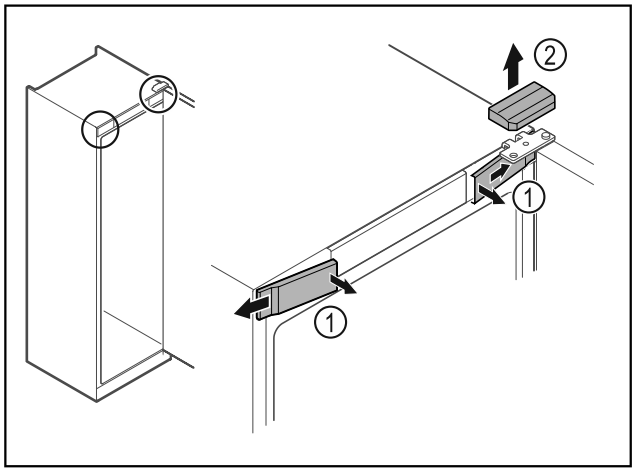

Fig. 5

▶ Звільніть передні кришки *Fig. 5 (1)* всередині від фіксатора та поверніть убік.
▶ Зніміть верхню кришку *Fig. 5 (2)* вгору.

УВАГА
Небезпека травмування через перекидання дверцят!
▶ Притримуйте дверцята.

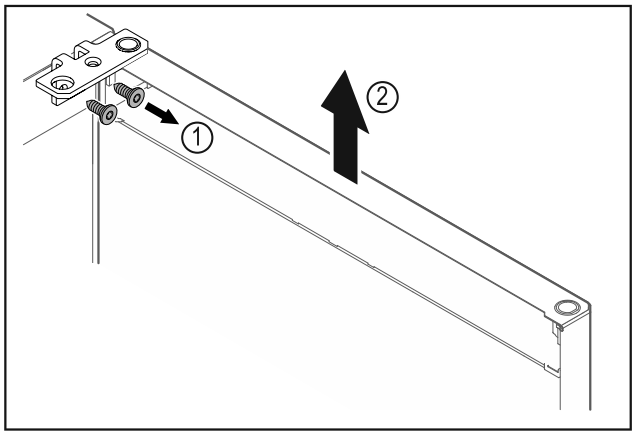

Fig. 6

▶ Відкрутити шарнірний кутик *Fig. 6 (1)*.
▶ Дверцята з шарнірним кутиком *Fig. 6 (2)* приблизно на 200 мм прямо підняти вгору і зняти.
▶ Двері обережно покласти на м'яку підкладку.

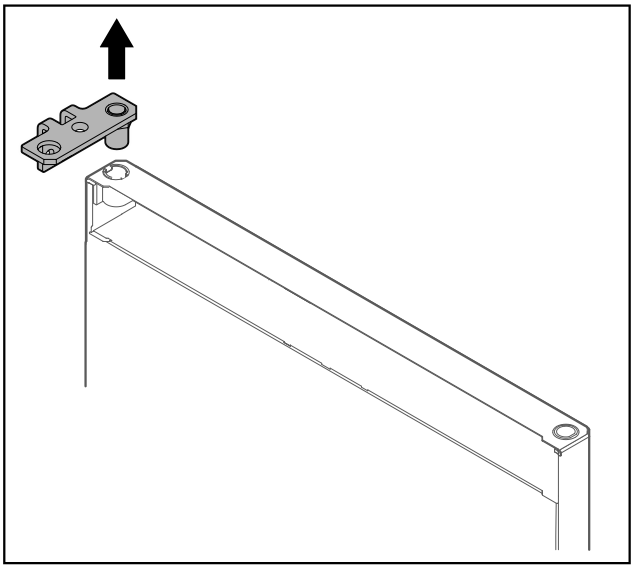

Fig. 7

▶ Витягнути шарнірний кутик.

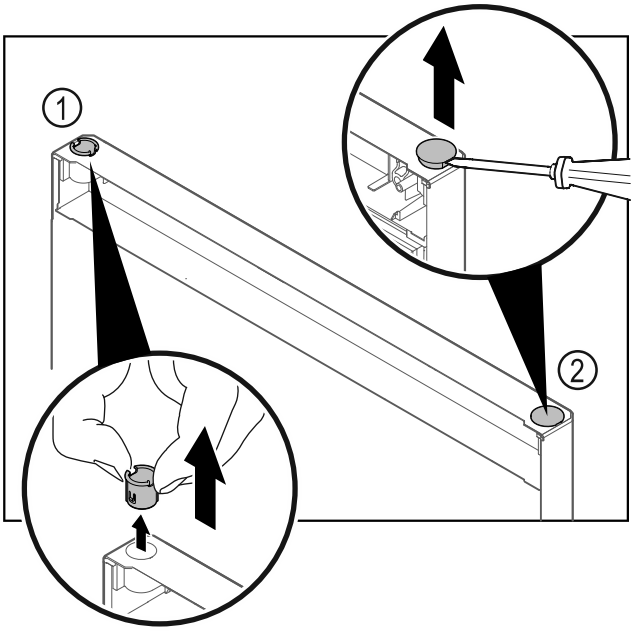

Fig. 8

▶ Витягніть шарнірну втулку *Fig. 8 (1)* пальцями.

▶ За допомогою шліцевої викрутки обережно підніміть заглушку *Fig. 8 (2)* та витягніть її.

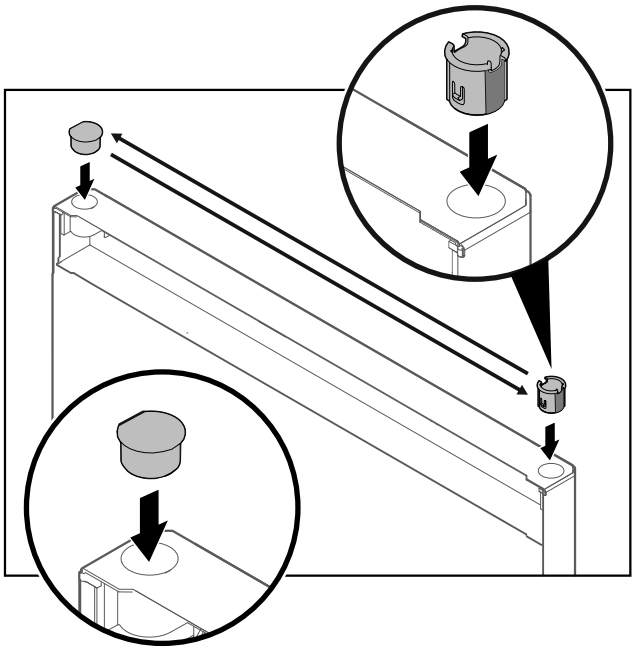

Fig. 9

▶ Вставити шарнірну втулку та заглушку відповідно на протилежній стороні (сторони, що спадають, показують назовні).

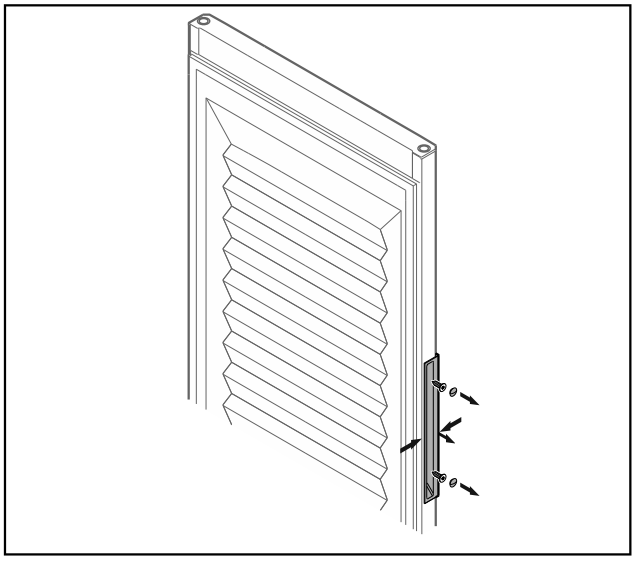

Fig. 10 Спінені дверцята

Вказівка

▶ Якщо ручка важко відділяється від дверей, то трохи здавити ручку при вилученні.

▶ Відкрутити ручку.

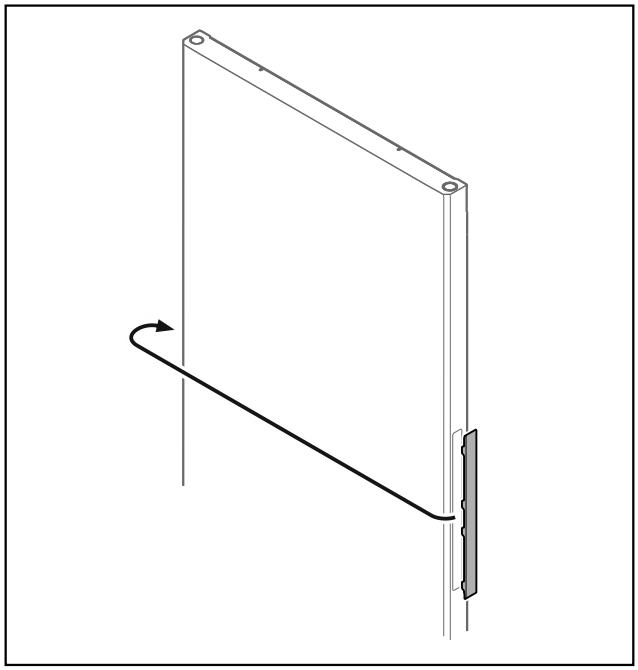

Fig. 11

Вказівка

▶ Якщо кришка важко відділяється, обережно підважити допоміжним засобом, наприклад викруткою.

▶ Переставте кришку на протилежну сторону.

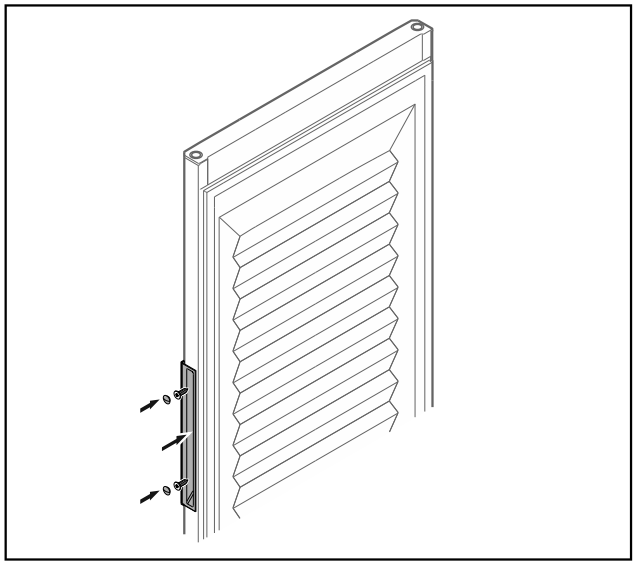

Fig. 12 Спінені дверцята

▶ Накрутити ручку на протилежній стороні.

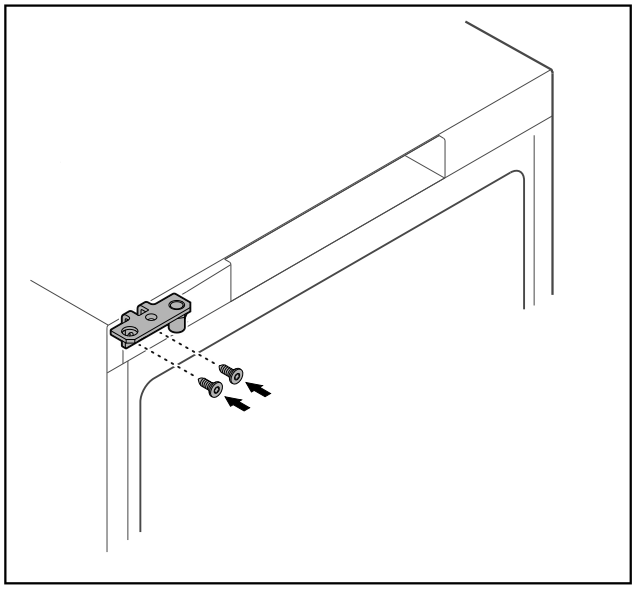

Fig. 13

▶ Переставте шарнірний кутик на протилежну сторону.

ПОПЕРЕДЖЕННЯ

Небезпека травмування та матеріальні збитки через перекидання дверцят!

▶ Затягнути болт підшипника з вказаним обертальним моментом.

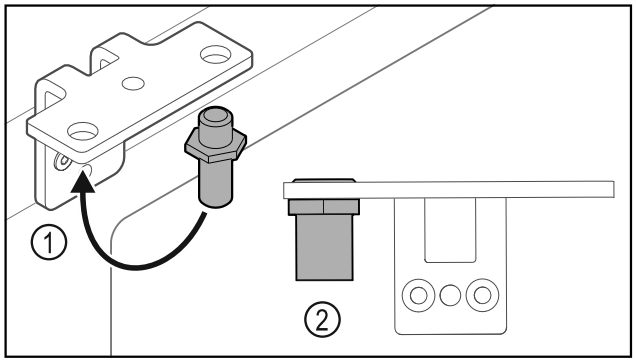

Fig. 14

▶ Перемістити палець *Fig. 14 (1)* у шарнірному кутику.
▶ Затягнути палець *Fig. 14 (2)* з **обертальним моментом 12 Нм**.
▶ Знову відкрутити шарнірний кутик.

УВАГА

Небезпека травмування через напружену пружину!

▶ Не розбирати систему закриття дверей *Fig. 15 (1)*.

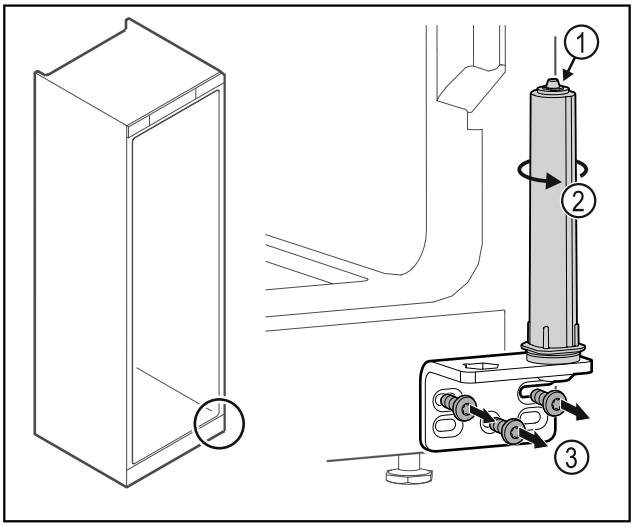

Fig. 15

▶ Повертати систему закриття *Fig. 15 (2)* до клацання.
▷ Попередній натяг від системи закриття ослаблений.
▶ Відкрутити шарнірний кутик *Fig. 15 (3)*.

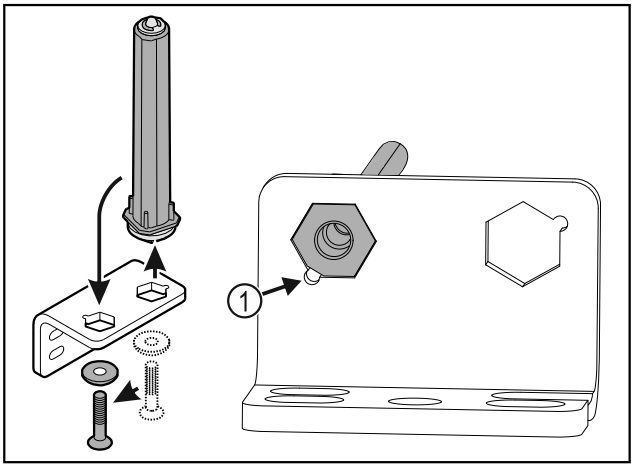

Fig. 16

▶ Перемістити систему закриття дверей у шарнірному кутику.
▶ Звертати увагу на те, щоб при вставці нахил пальця *Fig. 16 (1)* показував на круглий отвір.

-або-

Вказівка
Неправильне розташування шайб регулювання висоти.
Можливе недостатнє кріплення гайок.
▶ Шайба повинна увійти в зачеплення на нижній стороні системи запирання.

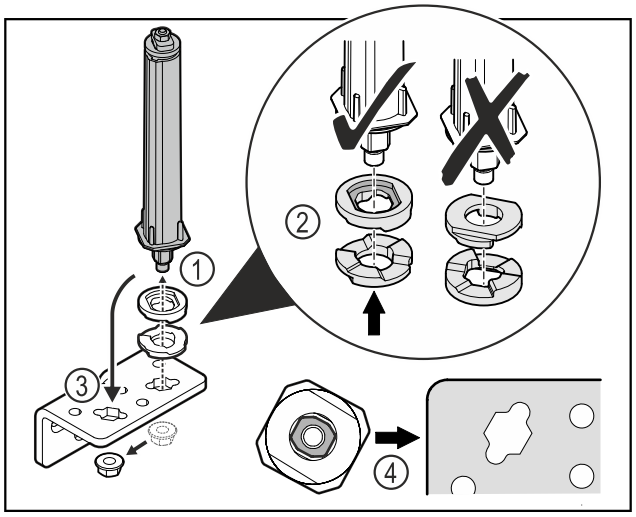

Fig. 17

▶ Відкрутити гайку і зняти систему запирання дверей *Fig. 17 (1)*.
▶ Слідкувати за правильним розташуванням шайб для регулювання висоти *Fig. 17 (2)*.
▶ Переставити систему запирання дверей у шарнірному кутику і зафіксувати гайкою *Fig. 17 (3)*.
▶ Під час встановлення слідкувати за правильною орієнтацією системи запирання дверей *Fig. 17 (4)*.

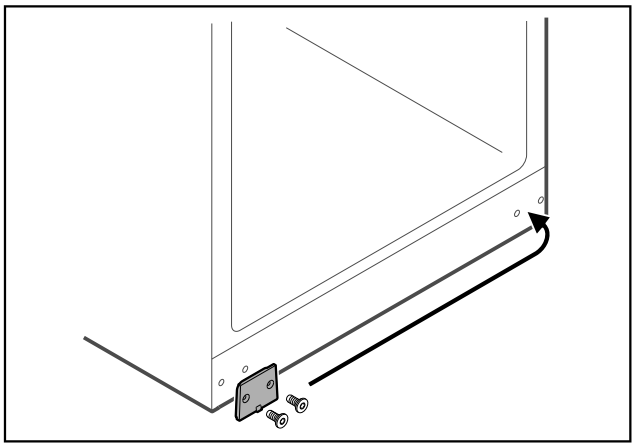

Fig. 18

▶ Переставте захисну пластину на протилежну сторону.

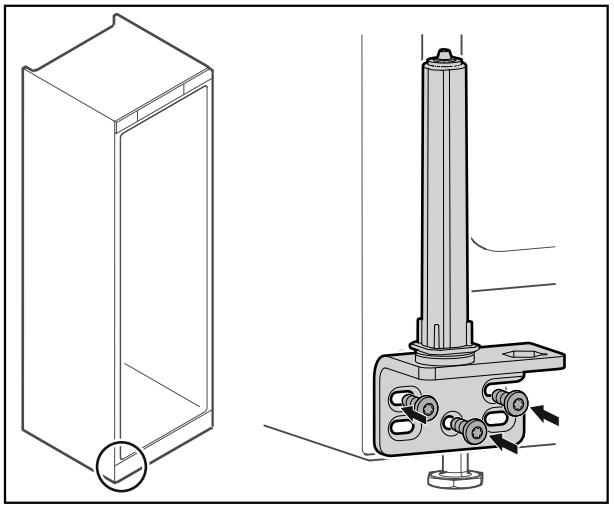

Fig. 19

▶ Накрутити шарнірний кутик на протилежну сторону.

Вказівка
Правильне вирівнювання: і попередній натяг важливі для роботи системи закриття.

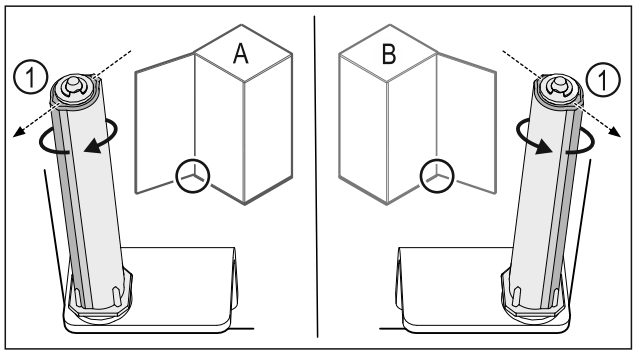

*Fig. 20 Розкриття ліворуч (**A**) / Розкриття праворуч (**B**)*

- ▶ Систему закриття повертати проти опору доки перемичка системи закриття *Fig. 20 (1)* не показуватиме назовні.
- ▷ Система закриття самостійно лишається у цьому положенні.
- ▷ Система закриття вирівняна і попередньо напружена.

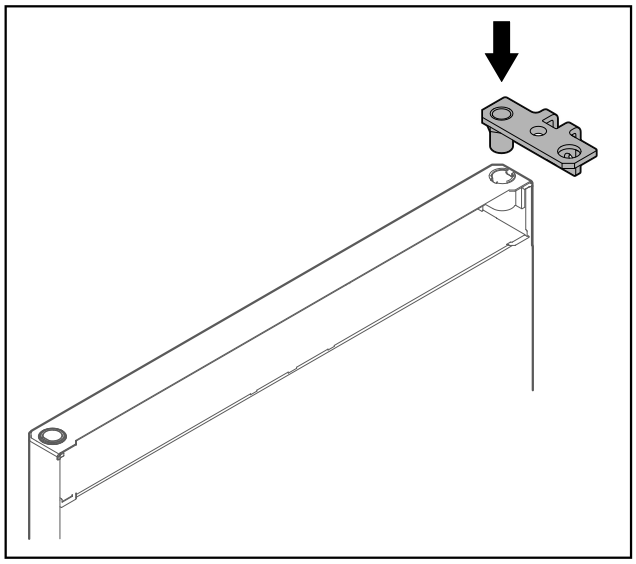

Fig. 21

- ▶ Вставити шарнірний кутик у двері.

УВАГА
Небезпека травмування через перекидання дверцят!

- ▶ Притримуйте дверцята.

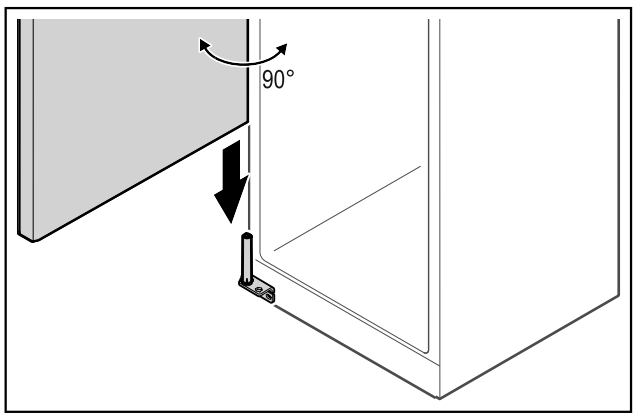

Fig. 22

- ▶ Підняти двері з підлоги з допомогою другої особи.
- ▶ Двері у відкритому на 90° стані обережно одягти на систему закриття.

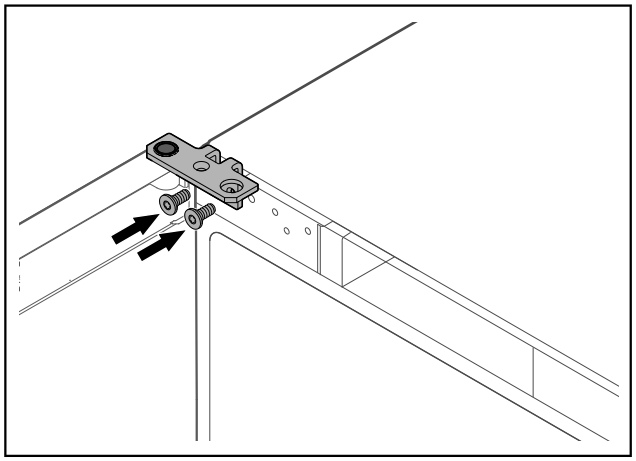

Fig. 23

- ▶ Накрутити шарнірний кутик.

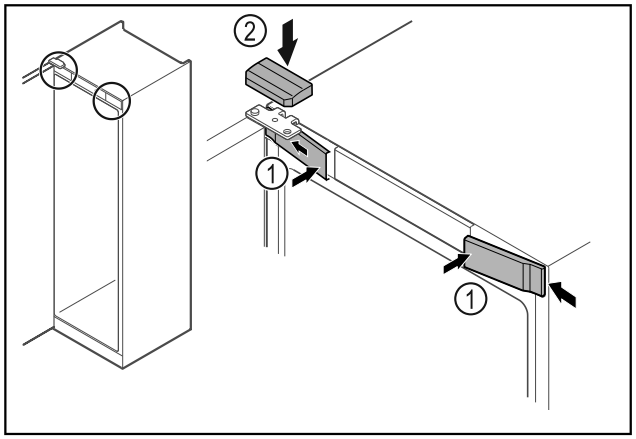

Fig. 24

- ▶ Передні кришки *Fig. 24 (1)* зачепити збоку та зафіксувати.
- ▶ Зафіксуйте верхню кришку *Fig. 24 (2)* зверху.
- ▶ Закрийте дверцята.
- ▷ Розкриття дверей змінено.

3.7 Вирівнювання дверцят

Якщо двері не прямі, можна юстувати двері на нижньому шарнірному кутику.

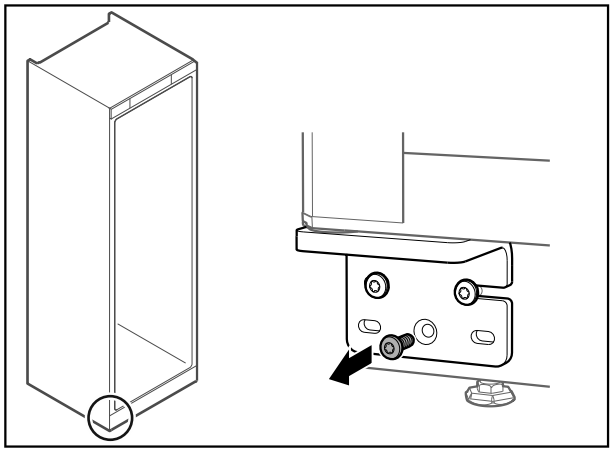

Fig. 25

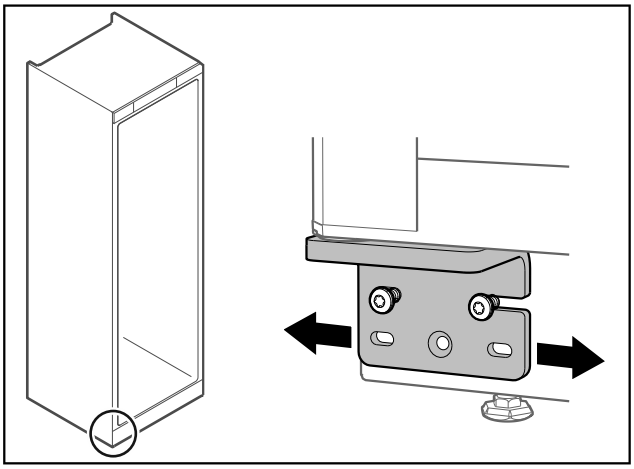

Fig. 26

▶ Трохи ослабити обидва гвинти і посунути двері з шарнірним кутиком ліворуч або праворуч.
▷ Дверцята вирівняні прямо.

3.8 Встановлення пристрою

ОБЕРЕЖНО
Небезпека отримання травм та пошкоджень!
▶ Встановлювати пристрій силами 2 чоловік.

ОБЕРЕЖНО
Небезпека отримання травм та пошкоджень!
Дверцята можуть вдаритися об стіну і таким чином пошкодитися. У випадку скляних дверцят пошкоджене скло може призвести до травм!
▶ Захищайте дверцята від ударів об стіну. Встановіть на стіну стопор для дверцят, наприклад з повсті.

▶ Всі потрібні компоненти (наприклад мережевий кабель) підключити до зворотньої сторони пристрою і відвести вбік.

Вказівка
Кабель може пошкодитись!
▶ Не затискати кабелі під час зміщення назад.

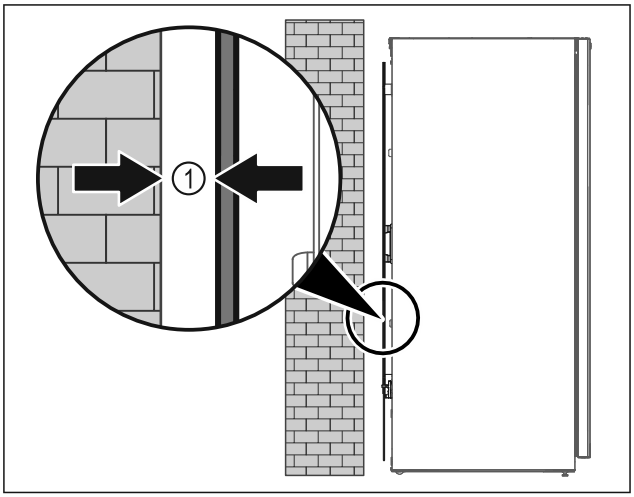

Fig. 27

▶ Поставити пристрій в приміщенні окремо або безпосередньо до стіни на відстані 5 мм *Fig. 27 (1)*.

3.9 Вирівняйте пристрій

УВАГА
Деформація корпусу пристрою і двері не закриваються.
▶ Вирівняти пристрій по горизонталі та по вертикалі.
▶ Вирівняти нерівності підлоги з допомогою ніжок.

ПОПЕРЕДЖЕННЯ
Не належне налаштування висоти ніжки!
Важкі та смертельні травми. Неправильне налаштування висоти може ослабити нижню частину ніжки і перекинути пристрій.
▶ Не витягувати ніжку надто далеко.

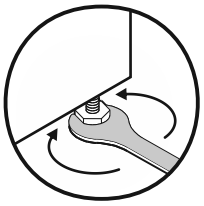

Fig. 28

Підняти агрегат:
▶ Повернути ніжку за годинниковою стрілкою.

Опустити агрегат:
▶ Повернути ніжку проти годинникової стрілки.

3.10 Встановлення кількох пристроїв

УВАГА
Небезпека пошкодження через утворення конденсату між боковими стінками!
▶ Не встановлювати пристрій поруч з іншим холодильником.
▶ Ставити пристрої один поруч одного з відстанню 3 см між пристроями.
▶ Ставити кілька пристроїв лише при температурах кліматичного класу CC2 (32,2 °C, 65 % вологість повітря) один поруч одного.
▶ При більшій вологості повітря збільшити відстані між пристроями.

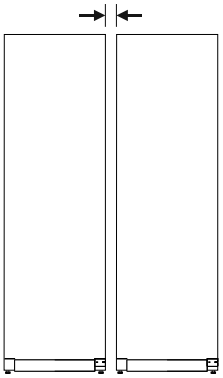

Fig. 29 Встановлення бік у бік (Side-by-Side)

Вказівка
Набір Side-by-Side можна замовити як додаткове приладдя у сервісній службі Liebherr. (див. 8.3 Служба сервісного обслуговування)

3.11 Після встановлення

▶ Зніміть елементи захисту при транспортуванні з внутрішнього простору.

УВАГА
Матеріальний збиток, спричинений колючими або гострими предметами!
Якщо під час видалення пакувальних матеріалів використовуються колючі або гострі предмети, то пристрій може бути пошкоджений.
▶ Не використовуйте для видалення пакувальних матеріалів колючі або гострі предмети.

▶ Зняття захисних плівок у внутрішньому просторі: Зніміть плівку рівно вздовж деталі, щоб мінімізувати силу зчеплення плівки.
▶ Очистьте пристрій. (див. 7.2 Чищення пристрою)
▶ Запишіть тип (модель, номер), позначення пристрою, номер пристрою/серійний номер, дату покупки й адресу продавця.

3.12 Підключення пристрою до мережі електроживлення

ПОПЕРЕДЖЕННЯ
Небезпека ураження електричним струмом і травмування через пошкодження пристрою або пошкодження кабелю живлення!
Небезпека для життя і ризик порізів. Якщо під час транспортування пристрій або кабель живлення було пошкоджено, це може призвести до смертельного ураження електричним струмом. Ви також можете порізатися о пошкоджені частини корпусу пристрою.
▶ Перевірте пристрій і кабель підключення до мережі на наявність пошкоджень після транспортування.
▶ Не використовуйте прилад, якщо прилад або шнур живлення пошкоджено.
▶ Зв'яжіться зі службою сервісного обслуговування.

УВАГА
Небезпека пошкодження через перевантаження електромережі!
Якщо ви використовуєте прилад разом з іншими потужними споживачами електроенергії (наприклад, духовкою) в одній електромережі, коливання напруги мережі можуть пошкодити прилад.
▶ Дотримуйтеся вимог до електроживлення. (⇨dynamic link)
▶ Вмикайте прилад тільки за стабільних умов електромережі й із належним заземленням.

Підключіть пристрій до мережі електроживлення за допомогою мережевого кабелю, що входить до комплекту постачання. На вільному кінці мережевого кабелю є штекер.

Переконайтеся, що виконані такі умови:

- Пристрій і мережевий кабель не пошкоджені.
- Пристрій налаштовано відповідно до нормативних вимог. (див. 3.8 Встановлення пристрою)
- Вимоги до електричного під'єднання дотримано.
- Розміри для під'єднання відповідно до нормативних вимог відомі та дотримані.
- Напруга й частота мережі відповідають технічним характеристикам, зазначеним на заводській табличці.
- Розетка заземлена й захищена електричним запобіжником відповідно до нормативних вимог.
- Струм відмикання запобіжника складає від 10 A до 16 A.
- Розетка розташовується в легкодоступному місці й не позаду пристрою.

ПОПЕРЕДЖЕННЯ
Небезпека пожежі через неналежне підключення!
Загоряння.
Ушкодження на пристрої.
▶ Не використовувати подовжувальний кабель.
▶ Не використовувати розподільний щит.

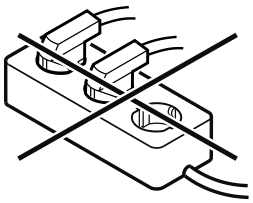

УВАГА
Небезпека пошкодження через неналежне підключення!
Ушкодження на пристрої.
▶ Не підключати пристрій до автономних інверторів, наприклад генераторів сонячної енергії та бензинових генераторів.

▶ З'єднайте штекер мережевого кабелю із джерелом живлення. Стежте за надійністю контакту мережевого штекера із розеткою.
▷ Пристрій підключено. Для першого введення в експлуатацію див. наступний розділ або інструкцію з експлуатації.

3.13 Утилізація упаковки

ПОПЕРЕДЖЕННЯ
Небезпека задушення пакувальними матеріалами та плівкою!
▶ Не дозволяйте дітям гратися з пакувальними матеріалами.

Упаковка виготовлена із матеріалів, які підлягають повторному використанню.

- Гофрований картон/картон
- Деталі із спіненого полістиролу
- Поліетиленова плівка та мішок.
- Стрічки-стяжки з поліпропілену
- збита цвяхами дерев'яна рама з вставкою з поліетилену*

▶ Пакувальні матеріали слід здавати до офіційно визначеного приймального пункту.

4 Початок експлуатації

4.1 Увімкнення пристрою

Переконайтеся, що виконані такі умови:

- Пристрій встановлено й вирівняно; у розпорядженні є придатна розетка.
- Всі клейкі смуги, клейка та захисна плівка, а також транспортувальні кріплення на та в пристрої видалені.

▶ Вставити штекер у розетку.
▷ Пристрій увімкнений.

5 Зберігання

5.1 Поради стосовно збереження

Вказівка
Не дотримання цих норм може призвести до псування харчових продуктів.

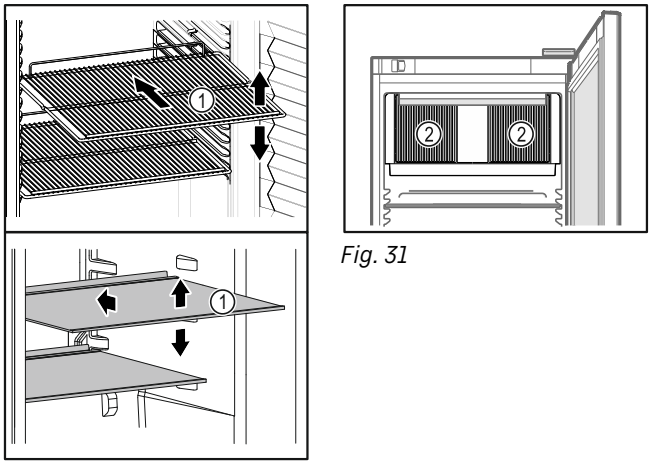

Fig. 30 Приблизне відображення

Fig. 31

При зберіганні враховувати:

- ❑ Якщо полички *Fig. 30 (1)* пересувні, відрегулювати по висоті.
- ❑ Враховувати максимальне завантаження. (див. 8.1 Технічні дані)
- ❑ Пристрій завантажувати лише коли досягнута температура зберігання (дотримання холодильного ланцюжка).
- ❑ Охолоджувані продукти не повинні торкатися задньої стінки.
- ❑ Охолоджувані товари не виступають за краї полиць.
- ❑ Добре запаковувати охолоджувані продукти.
- ❑ Продукти, які легко віддають/набувають запах, тримати в закритому посуді чи накривати.
- ❑ Рідини зберігати у закритих резервуарах.
- ❑ Запакуйте сире м'ясо або рибу в чисті, закриті контейнери. Таким чином, м'ясо або риба не торкатимуться і не потраплятимуть на інші продукти.
- ❑ Охолоджувані продукти класти з відстанню між ними, щоб повітря могло циркулювати.

5.2 Термін придатності

Дійсною є мінімальна дата придатності, вказана на упаковці, в якості орієнтовного значення тривалості зберігання.

6 Керування

6.1 Елементи керування й індикації

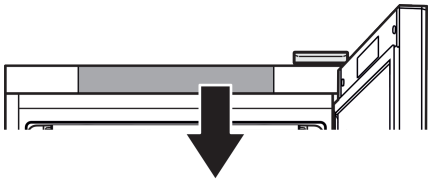

MRFec 3501
MRFec 4001

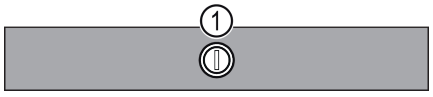

Fig. 32

Fig. 32 (1) **Регулятор температури**

6.2 Функції пристрою

6.2.1 Температура

Температура залежить від таких факторів:

- частота відкривання дверцят
- тривалість відкривання дверцят
- кімнатна температура місця встановлення
- тип, температура та кількість охолоджуваних продуктів

Вказівка
З правильною температурою харчові продукти довше лишаються свіжими. Таким чином можна уникнути зайвого викидання.

Рекомендоване налаштування температури на заводській табличці.

Налаштування температури

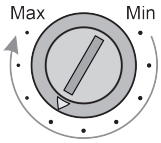

Fig. 33 Кнопка регулювання для налаштування температури

▶ Налаштування нижчої температури в пристрої: Поверніть регулятор у напрямку „Max". В положенні „Max" досягається найнижча температура у внутрішній камері пристрою.
▶ Налаштування вищої температури в пристрої: Поверніть регулятор у напрямку „Min".

7 Технічне обслуговування

7.1 Пристрій розморозити

ПОПЕРЕДЖЕННЯ
Неналежне розморожування пристрою!
Травми та ушкодження.
▶ Для пришвидшення процесу розмороження не використовувати механічні пристрої або інші засоби, ніж ті, що рекомендував виробник.
▶ Заборонено використовувати електричні обігрівачі або пару, відкрите полум'я чи аерозоль для відтавання.
▶ Не видаляти лід з допомогою гострих предметів.

Розморожування відбувається автоматично. Тала вода через отвір для стоку виходить і випаровується.

Для забезпечення належної функціональності пристрою рекомендується виконувати розморожування за сильного утворення льоду. Ступінь утворення льоду у камері залежить від місця розташування (наприклад високої вологості повітря), налаштування пристрою та коректності дій користувача.

Якщо автоматичного розморожування недостатньо, розморозьте пристрій вручну:
▶ Вимкніть пристрій.
▶ Витягніть штекер.

- ▶ Перекласти охолоджувані продукти.
- ▶ На час розморожування дверцята пристрою повинні залишатися відчиненими.
- ▶ Витріть залишки води шматком тканини і помийте отвір для стоку і пристрій.

7.2 Чищення пристрою

7.2.1 Підготовка

ПОПЕРЕДЖЕННЯ
Небезпека короткого замикання від деталей під напругою!
Ураження струмом або пошкодження електронної частини.
- ▶ **Вимкніть пристрій.**
- ▶ Витягнути штекер із розетки чи вимкнути запобіжник.

ПОПЕРЕДЖЕННЯ
Небезпека пожежі!
- ▶ Уникайте пошкодження контуру охолодження.

- ▶ Розвантажте пристрій.
- ▶ Витягніть штекер.
- ▶ Враховуйте вказівки з транспортування пристрою.

7.2.2 Почистити корпус

УВАГА
Неналежне очищення!
Ушкодження на пристрої.
- ▶ Використовувати виключно м'які ганчірки та ph-нейтральні універсальні засоби чищення.
- ▶ Не користуйтеся губками, які дряпають поверхню.
- ▶ Не використовуйте їдкі, абразивні засоби для миття, а також засоби із вмістом піску, хлористих сполук або кислот.

ПОПЕРЕДЖЕННЯ
Гарячий пар може призвести до отримання травми чи пошкодження пристрою!
Гаряча пара може призвести до опіків та пошкодити поверхні.
- ▶ Не використовуйте засоби чищення паром!

УВАГА
Небезпека пошкодження через коротке замикання!
- ▶ При очищенні пристрою звертати увагу на те, щоб промивальна вода не потрапляла у електричні компоненти.

- ▶ Витирайте корпус м'якою, чистою ганчіркою. При сильному забрудненні використовуйте лише невелику кількість теплої води з нейтральним мийним засобом. Скляні поверхні можна додатково очищати засобом для чищення скла.
- ▶ Раз на рік чистити спіраль конденсатора. Якщо спіралі конденсатора не чистити, це призводить до значного скорочення ефективності пристрою.

7.2.3 Очищення кожуха вентилятора

УВАГА
Небезпека пошкодження через коротке замикання!
- ▶ При очищенні пристрою звертати увагу на те, щоб промивальна вода не потрапляла у електричні компоненти.

УВАГА
Неналежне очищення!
Ушкодження на пристрої.
- ▶ Використовувати виключно м'які ганчірки та ph-нейтральні універсальні засоби чищення.
- ▶ Не користуйтеся губками, які дряпають поверхню.
- ▶ Не використовуйте їдкі, абразивні засоби для миття, а також засоби із вмістом піску, хлористих сполук або кислот.

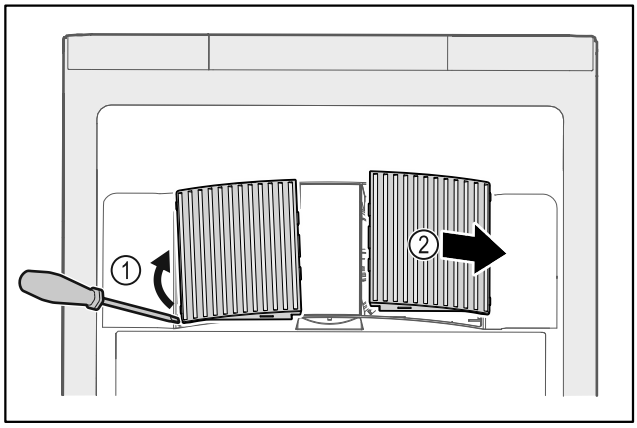

Fig. 34
- ▶ Кожух вентилятора обережно підважити зі сторони *Fig. 34 (1)* і витягнути рухом вперед *Fig. 34 (2)*.
- ▶ Промити вентиляційну щілину кожухів вентилятора проточною водою. При сильному забрудненні використовуйте лише невелику кількість теплої води з нейтральним мийним засобом.
- ▶ Кожухи вентилятора повністю просушити повітрям.
- ▶ Вставити кожухи вентилятора знову у пристрій.

7.2.4 Чистити всередині водяним шлангом

ПОПЕРЕДЖЕННЯ
Небезпека короткого замикання від деталей під напругою!
Ураження струмом або пошкодження електронної частини.
- ▶ **Вимкніть пристрій.**
- ▶ Витягнути штекер із розетки чи вимкнути запобіжник.

ПОПЕРЕДЖЕННЯ
Гарячий пар може призвести до отримання травми чи пошкодження пристрою!
Гаряча пара може призвести до опіків та пошкодити поверхні.
- ▶ Не використовуйте засоби чищення паром!

УВАГА
Неналежне очищення!
Ушкодження на пристрої.
- ▶ Використовувати виключно м'які ганчірки та ph-нейтральні універсальні засоби чищення.
- ▶ Не користуйтеся губками, які дряпають поверхню.
- ▶ Не використовуйте їдкі, абразивні засоби для миття, а також засоби із вмістом піску, хлористих сполук або кислот.

Вказівка
- ▶ Вихід талої води (див. 2.2 Загальний огляд пристрою й оснащення) : Для чищення використовуйте тонкий предмет, (наприклад, паличку з ватою).

Вказівка
Забороняється пошкоджувати чи знімати заводську табличку усередині пристрою. Заводська табличка потрібна на випадок звернення до служби сервісного обслуговування. (див. 8.3 Служба сервісного обслуговування)

УВАГА
Небезпека пошкодження пристрою через неправильне чищення!
Дотримуватись наступних умов, щоб уникнути ушкодження:
- ▶ Використовувати стандартний водяний шланг.
- ▶ Не використовувати очищувач високого тиску.
- ▶ Рекомендований діаметр форсунки: 6,3 мм
- ▶ Так виставити водяний тиск, щоб досягти встановленої об'ємної витрати максимум 12,5 л/хв.
- ▶ Відстань від реактивної форсунки до поверхні корпусу: від 2,5 до 3 м.
- ▶ Провід підключення до мережі під час очищення не класти на підлогу та/або не мочити.
- ▶ Не направляти струмінь води на передню панель і задню стінку.

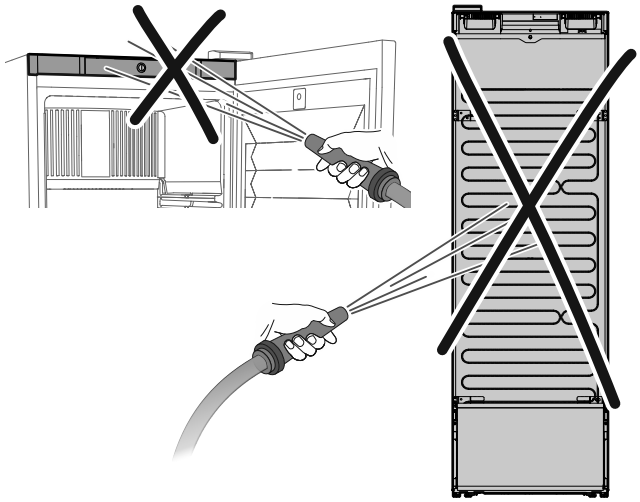

- ▶ Провід підключення до мережі підвісити ззаду на пристрої (наприклад на конденсаторі), щоб він не намок.
- ▶ Відкрийте дверцята.
- ▶ Розвантажте пристрій.
- ▶ Вихід талої води прикрити тканиною, щоб надто багато води не потрапило у лоток талої води.

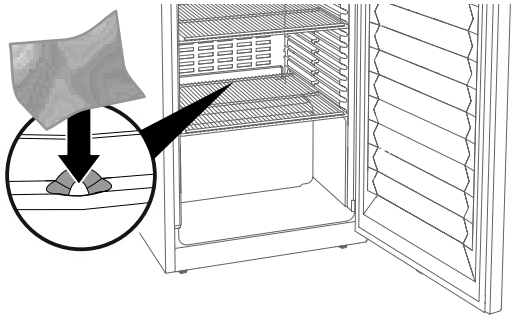

- ▶ Чистити всередині водяним шлангом як показано.

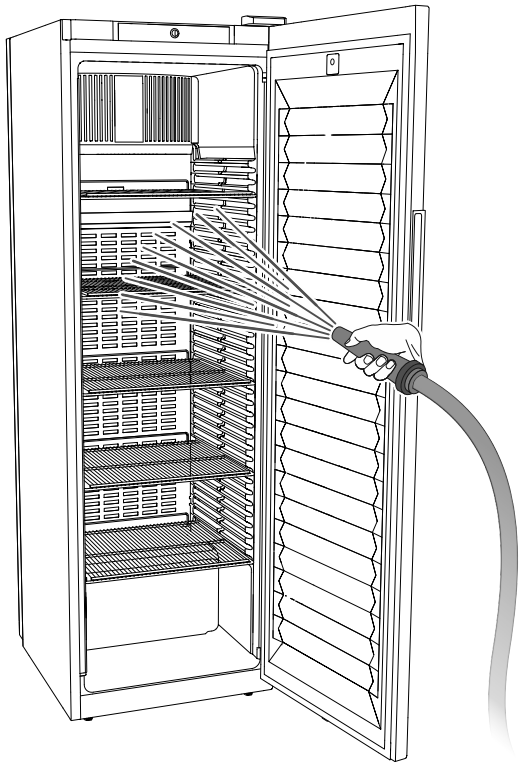

- ▶ Внутрішній простір та деталі оснащення необхідно промити теплою водою із невеликою кількістю миючого засобу. Не користуйтеся засобами для миття чи хімічними розчинниками із вмістом піску або кислоти.

7.2.5 Після чищення

УВАГА
Небезпека короткого замикання!
Вода може затекти у клемну коробку!
- ▶ Після очищення з водяним шлангом не перекидати пристрій на правий бік, якщо дивитись спереду.

- ▶ Зняти тканину з виходу талої води.
- ▶ Висушіть пристрій та деталі оснащення.
- ▶ Тримати двері відкритими для уникнення утворення плісняви.
- ▶ Вмикайте пристрій тільки через 24 години.
- ▶ Підключіть пристрій та увімкніть його.
  Температура достатньо низька:
- ▶ Вкласти охолоджувані продукти.
- ▶ Регулярно повторювати очищення.
- ▶ Холодильну установку з теплообмінником чистити раз на рік, ретельно витираючи пил.

8 Обслуговування клієнтів

8.1 Технічні дані

Діапазон температур	
Охолодження	+2 °C – +9 °C

Максимальне завантаження на місце зберігання [A)]			
Ширина пристрою	550 мм	600 мм	750 мм
Решітчасті полиці	--	45 кг	60 кг

Максимальне завантаження на місце зберігання [A]			
Ширина пристрою	550 мм	600 мм	750 мм
Скляна пластина	40 кг	40 кг	40 кг
Висувний ящик (морозильники)	15 кг	15 кг	15 кг

[A] У випадку сильного навантаження може мати місце легке прогинання.

Корисний об'єм
Корисний об'єм вказано на заводській табличці. (див. 2.2 Загальний огляд пристрою й оснащення)

8.2 Технічна несправність

Пристрій сконструйовано та виготовлено для тривалої безперебійної експлуатації. Якщо виникає неполадка, перевірте, чи не викликана вона неправильним використанням пристрою. У такому випадку користувач самостійно сплачує за виконання ремонтних робіт (навіть протягом дії гарантії).

Вказані нижче неполадки можна ліквідувати самостійно.

8.2.1 Робота пристрою

Помилка	Причина	Ліквідація
Пристрій не працює.	→ Пристрій не увімкнено.	▶ Ввімкніть пристрій.
	→ Штекер вставлений неправильно.	▶ Перевірте штекер.
	→ Запобіжник на розетці несправний.	▶ Перевірте запобіжник.
	→ Перебої з подачею електроенергії	▶ Пристрій необхідно закрити.
Температура недостатньо низька.	→ Дверцята пристрою зачинено не повністю.	▶ Закрийте дверцята пристрою.
	→ Недостатній притік і відтік повітря.	▶ Зніміть вентиляційні решітки та почистіть їх.
	→ Надто висока зовнішня температура.	▶ Забезпечити належні умови навколишнього середовища:
	→ Пристрій відкривався надто часто чи на тривалі проміжки часу.	▶ Зачекайте. Можливо, потрібний рівень температури відновиться самостійно. Якщо ні, зверніться до служби сервісного обслуговування. (див. 8.3 Служба сервісного обслуговування)
	→ Температуру встановлено неправильно.	▶ Налаштуйте нижчу температуру і перевірте через 24 години.
	→ Пристрій встановлено надто близько від джерела тепла (плита, система опалення тощо).	▶ Змінити місце встановлення пристрою або джерела тепла.

8.3 Служба сервісного обслуговування

Спочатку перевірте, чи можете ви усунути несправність самостійно . Якщо це неможливо, зверніться до служби сервісного обслуговування.

Адресу можна дізнатися в доданій брошурі „Liebherr-Service“ або за посиланням home.liebherr.com/service.

ПОПЕРЕДЖЕННЯ

Некваліфікований ремонт!
Травми.

- ▶ Ремонтні роботи та роботи із внесення конструктивних змін відносно пристрою та кабелю підключення до електромережі, які недостаньо описані (див. 7 Технічне обслуговування) , повинні виконуватись тільки співробітниками сервісної служби.
- ▶ Пошкоджений кабель живлення міняти лише силами виробника або його сервісної служби або кваліфікованої подібним чином особи.
- ▶ В пристроях з штекером для підключення малопотужної апаратури заміна може виконуватись клієнтом.

8.3.1 Зв’язок зі службою сервісного обслуговування

Упевнитись, що є наступна інформація про пристрій:

- ❑ Назва пристрою (модель та індекс)
- ❑ Сервісний номер (сервіс)
- ❑ Серійний номер (Сер. №)

-або-

- ▶ Взяти інформацію про пристрій з заводської таблички. (див. 8.4 Заводська табличка)
- ▶ Занотувати інформацію про пристрій.
- ▶ Зверніться до служби сервісного обслуговування: Повідомте помилку та інформацію про пристрій.
- ▷ Це дозволить швидко та цілеспрямовано ліквідувати несправність.
- ▶ Дотримуйтесь подальших вказівок служби сервісного обслуговування.

8.4 Заводська табличка

Заводська табличка знаходиться всередині пристрою. Див. огляд пристрою.

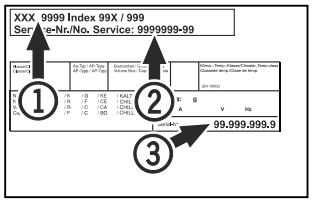

Fig. 35

(1) Назва пристрою
(2) Сервісний номер
(3) Серійний номер

9 Виведення з експлуатації

- ▶ Розвантажте пристрій.
- ▶ Вимкніть пристрій.
- ▶ Витягніть мережевий штекер із розетки.
- ▶ Помийте пристрій. (див. 7.2 Чищення пристрою)
- ▶ За наявності: Зніміть кожухи й ізоляцію на вводі датчика, щоб запобігти утворенню цвілі.
- ▶ Залиште дверцята відчиненими, щоб запобігти виникненню неприємного запаху.

Вказівка
Ушкодження на пристрої або збій роботи!
- ▶ Зберігати пристрій після виведення з експлуатації лише при припустимій кімнатній температурі між -10 °C та +50 °C.

10 Утилізація

10.1 Підготовка пристрою до утилізації

Li-Ion

Компанія Liebherr встановлює у деякі пристрої елементи живлення. Згідно з вимогами законодавства, з міркувань захисту довкілля на території ЄС кінцеві користувачі зобов'язані виймати такі елементи з відпрацьованих пристроїв. Якщо ваш пристрій містить елементи живлення, на пристрої розміщена відповідна вказівка.

Лампи — Якщо лампи можна вийняти самостійно, не пошкодивши їх, такі лампи перед утилізацією теж слід вийняти.

- ▶ Виведення пристрою з експлуатації.
- ▶ Якщо можливо: вийняти лампи, не пошкодивши їх.

10.2 Утилізація пристрою в безпечний для довкілля спосіб

Пристрій містить цінні матеріали, тому його слід утилізувати окремо від несортованого домашнього сміття.

Li-Ion

Li-Ion

Елементи живлення слід утилізувати окремо від відпрацьованого пристрою. Для цього елементи живлення можна безкоштовно здати в торгове представництво або в пункт вторинної переробки / збирання вторинної сировини.

Лампи — Зняті лампи слід утилізувати через відповідні системи збирання.

Для Німеччини: На місцевих пунктах вторинної переробки і пунктах збору вторинної сировини пристрій можна безкоштовно утилізувати через приймальний резервуар класу 1. При купівлі нового холодильника/морозильника та торговій площі > 400 м^2 торгове представництво також безкоштовно приймає відпрацьований пристрій.

ПОПЕРЕДЖЕННЯ
Небезпека пожежі через холодоагент та оливу, що витікають!
Застосовуваний холодоагент не завдає шкоди довкіллю, проте є легкозаймистим. Олива, що міститься в ньому, також легко займається. Витоки холодоагенту й оливи можуть зайнятися за відповідно високої концентрації і в разі контакту із зовнішнім джерелом тепла.
- ▶ Не пошкодити трубопроводи контуру холодоагенту та компресор.

- ▶ Враховуйте вказівки з транспортування пристрою.
- ▶ Під час транспортування пристрою слід вжити заходів для захисту від пошкодження.
- ▶ Елементи живлення, лампи та пристрій слід утилізувати з дотриманням наведених вище вказівок.

11 Додаткова інформація

Подальша інформація по умовам гарантії в доданій сервісній брошурі або в інтернеті за адресою https://home.liebherr.com.

Scan QR Code and find digital operating and installation instructions.



home.liebherr.com

20260918 7083959-00

Liebherr-Hausgeräte Ochsenhausen GmbH
Memminger Straße 77-79
88416 Ochsenhausen
Deutschland