Прирачник за употреба и за монтажа

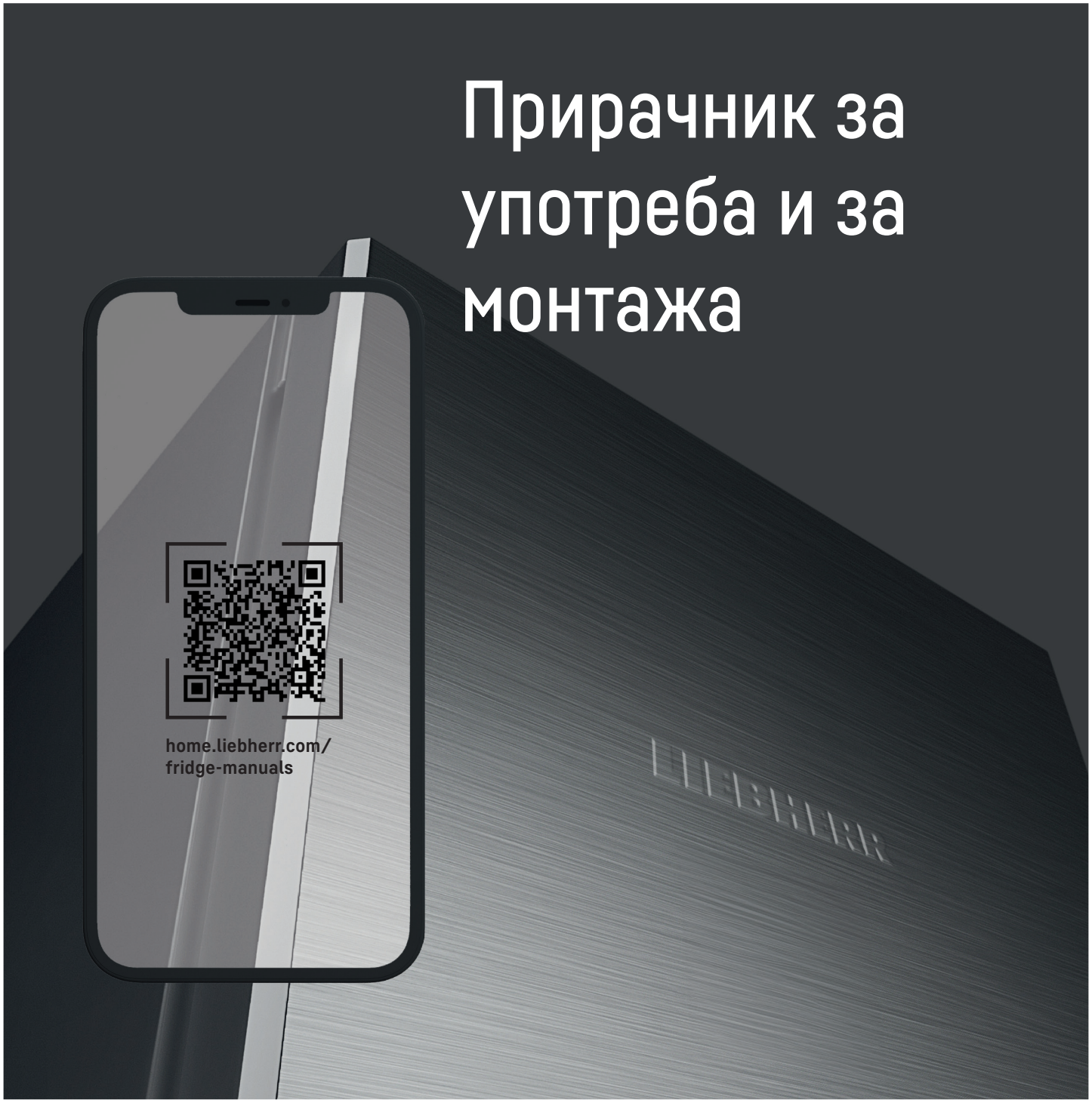

МК **Оригинално упатство за работа**

LIEBHERR

Содржина

1 Општи безбедносни инструкции..... 3
1.1 Соодветна употреба..... 3
1.2 Погрешна употреба што може да се предвиди... 3
1.3 Корисници..... 3
1.4 Предупредувања - Опасности за корисникот..... 4
1.5 Пречки, оштетувања и поправки..... 4
1.6 Инструкции за фрлање..... 4
1.7 Сообразност..... 4
1.8 Климатски класи..... 5
1.9 SVHC-материјали според регулативата REACH.. 5
1.10 EPREL-база на податоци..... 5
1.11 Лиценци за слободен софтвер..... 5
1.12 Резервни делови..... 5
1.13 Нивоа на предупредување..... 5

2 Краток преглед на уредот..... 5
2.1 Испорачана опрема..... 5
2.2 Преглед на уредот и опремата..... 6
2.3 SmartDevice..... 6

3 Поставување и приклучување..... 6
3.1 Услови за инсталација..... 6
3.2 Димензии на уредот..... 7
3.3 Димензии на преграда..... 8
3.4 Тежина на предниот дел на мебелот..... 9
3.5 Пренесување на уредот..... 9
3.6 Отпакување на уредот..... 9
3.7 Отстранете го осигурувачот за транспорт..... 9
3.8 Објаснување на користените симболи..... 9
3.9 Менување на страната на шарките на вратата со 4 ѕвездички од комората за замрзнување*.... 10
3.10 Промена на шарките на вратата..... 11
3.11 Инсталирање повеќе уреди..... 13
3.12 Вградување на уредот во преграда..... 13
3.13 Предни делови на мебелот..... 20
3.14 По вградувањето..... 21
3.15 Приклучување на уредот во струја..... 21
3.16 Фрлање на пакувањето..... 22

4 Функционалност на екранот Touch & Swipe..... 22
4.1 Навигација и објаснување на симболите..... 22
4.2 Менија..... 22
4.3 Режим на мирување..... 23

5 Пуштање во употреба..... 23
5.1 Вклучување на уредот (прва употреба)..... 23

6 Складирање..... 24
6.1 Инструкции за складирање..... 24
6.2 Дел за ладење..... 24
6.3 BioFresh..... 24
6.4 Комора за замрзнување со 4 ѕвездички*..... 24
6.5 Времиња на складирање..... 25

7 Заштеда на енергија..... 26

8 Ракување..... 26
8.1 Елементи за контрола и прикажување..... 26
8.1.1 Приказ на статусот..... 26
8.1.2 Симболи..... 26
8.2 Функции на уредот..... 26
8.2.1 Забелешки за функциите на уредот..... 26
Исклучување и вклучување на уредот..... 26
Температура..... 27
BioFresh B-Value 27
C-Value*..... 28
D-Value..... 28
SuperCool..... 28
PartyMode 29
HolidayMode..... 29
SabbathMode..... 30
EnergySaver 30
CleaningMode..... 31
Забрана за внесување податоци..... 31
Потсетник..... 31
Јазик..... 32
Единица мерка за температура..... 32
Осветленост на екранот..... 32
WLAN..... 33
Информации за уредот..... 33
Софтвер..... 34
Аларм за врата..... 34
Демо-режим..... 34
Ресетирање до фабрички поставки..... 35
8.3 Известувања..... 36
8.3.1 Преглед на предупредувањата..... 36
8.3.2 Затворање на предупредувањата..... 36
8.3.3 Преглед на потсетниците..... 36
8.3.4 Затворање на потсетниците..... 36

9 Опрема..... 37
9.1 Комора за замрзнување со 4 ѕвездички*..... 37
9.2 Полици на вратата..... 37
9.3 Полици..... 39
9.4 VarioSafe *..... 41
9.5 Променлива полица за шишиња..... 43
9.6 Фиоки..... 43
9.7 Капак на Fruit & Vegetable-преграда..... 44
9.8 Сад за путер..... 45
9.9 Полица за јајца..... 45
9.10 Држач за шишиња..... 46
9.11 FlexSystem..... 46
9.12 Фиока за коцки мраз со капак*..... 47

10 Одржување..... 47
10.1 Филтер со активен јаглен FreshAir..... 47
10.2 Расклопување на полиците на вратата..... 47
10.3 Склопување на полицата на вратата..... 48
10.4 Расклопување / монтирање на лизгачките системи..... 48
10.5 Отстранување / поставување на променливата полица за шишиња..... 48

*** Во зависност од моделот и опремата**

10.6 Капак на Fruit & Vegetable-преграда 49
10.7 Одмрзнување на уредот 49
10.8 Рачно одмрзнување на комората за замрзнување* 49
10.9 Чистење на уредот 50

11 Помош за корисници 50
11.1 Технички податоци 50
11.2 Бучава при работа 51
11.3 Техничка пречка 51
11.4 Корисничка служба 52
11.5 Табличка со податоци 53

12 Отстранување од употреба 53

13 Фрлање 53
13.1 Подготовка на уредот за фрлање 53
13.2 Соодветно фрлање на уредот 53

Произведувачот постојано работи на понатамошно развивање на сите типови и модели. Затоа ве молиме за разбирање дека мораме да го задржиме правото на измена на формата, опремата и технологијата.

Симбол	Објаснување
	Прочитајте го прирачникот За да ги запознаете сите предности на новиот уред, внимателно прочитајте ги инструкциите во овој прирачник.
	Дополнителни информации на интернет Дигиталниот прирачник со целосни информации и дополнителни јазици можете да го најдете на интернет преку QR-кодот на предната страна од прирачникот или со внесување на сервисниот број на **home.liebherr.com/fridge-manuals**. Сервисниот број се наоѓа на табличката со податоци: 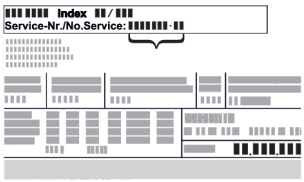 *Фиг.* Пример за приказ
	Проверка на уредот Проверете дали има оштетување при транспортот на сите делови. Ако имате рекламација, обратете се до дистрибутерот или корисничката служба.
	Разлики Прирачникот важи за повеќе модели, па затоа може да постојат некои разлики. Деловите, што се однесуваат на определени уреди, се означени со ѕвездичка (*).
	Инструкции и резултати од ракувањето Инструкциите за ракување се означени со ▶. Резултатите од ракувањето се означени со ▷.
	Видеа На YouTube-каналот на Liebherr-Hausgeräte се поставени видеа за уредите.

Лиценци за слободен софтвер:

Уредот содржи софтверски компоненти што користат лиценци за слободен софтвер. Информациите за користените лиценци за слободен софтвер можете да ги погледнете овде: **home.liebherr.com/open-source-licences**

Овие кориснички информации важат за следните уреди:

IRB..i	40.. / 41.. / 45.. / 48.. / 51..
IKB	51Vc50i

1 Општи безбедносни инструкции

Внимателно чувајте ја корисничката информација за да може да ви биде достапен во секое време.

Кога ќе го дадете уредот на следниот корисник, со него дадете ја и корисничката информација.

Внимателно прочитајте ја корисничката информација пред инсталирање и употреба за да можете правилно да го користите уредот. Следете ги упатствата, безбедносните инструкции и предупредувањата во него. Тие се важни за безбедно и беспрекорно инсталирање и употреба.

1.1 Соодветна употреба

- Овој уред е предвиден за употреба во домаќинство и слични намени, како на пр.:
  - кујни во продавници, канцеларии и други работни простории
  - во земјоделие и за гости во хотели, мотели и други угостителски објекти
  - локали за спиење и појадок
  - при кетеринг и слична примена во трговија на големо
- Друга употреба:
  - Овој уред не е наменет за замрзнување прехранбени производи.*
  - Сите други типови употреба не се дозволени.

1.2 Погрешна употреба што може да се предвиди

Следните примени се исклучиво забранети:

- Складирање и ладење:
  - хемиски нестабилни, запаливи или корозивни супстанци
  - запаливи материи, како на пример, садови за аеросоли со запалив гас
  - лекови, крвна плазма, лабораториски препарати или слични медицински материјали и производи што подлежат на регулативата за 2007/47/ЕЗ
- Примена на места со опасност од експлозија

Несоодветна употреба на уредот предизвикува оштетување или уништување на складираните прехранбени производи.

1.3 Корисници

- Уредот не е наменет за употреба од страна на лица (и деца) со попречени физички, сетилни или ментални способности или од страна на лица со недоволно искуство и знаење, освен ако на нив внимава одговорно лице за нивната безбедност или ако им е објаснето како се користи овој уред. Децата треба да бидат под надзор за да не можат да си играат со уредот.
- Децата од 3 до 8 години смеат да го полнат и празнат ладилникот/замрзнувачот.

1.4 Предупредувања - Опасности за корисникот

- ПРЕДУПРЕДУВАЊЕ: Не затворајте ги отворите за вентилација од куќиштето на уредот или од вградените делови.
- ПРЕДУПРЕДУВАЊЕ: За забрзување на процесот на одмрзнување не користете механички уреди или специјални средства поинакви од оние што ги препорачува произведувачот.
- ПРЕДУПРЕДУВАЊЕ: Не оштетувајте го водот за разладно средство.
- ПРЕДУПРЕДУВАЊЕ: Не користете електрични уреди во ладилникот/замрзнувачот коишто не се препорачани од страна на произведувачот.
- ПРЕДУПРЕДУВАЊЕ: При поставување на уредот внимавајте да не се приклешти или оштети кабелот за струја.
- ПРЕДУПРЕДУВАЊЕ: Не поставувајте штекери со повеќе лежишта или електрични делови на задната страна од уредот.

Откако ќе се вгради уредот, мора да може да се исклучи од струја.

- Достапен приклучок за струја (над, под или до уредот)
- Активирање на осигурувачот во инсталацијата на објектот, во согласност со одредбите за поставување.

ПРЕДУПРЕДУВАЊЕ: Опасност од пожар/ запаливи материи.

Симболот се наоѓа на компресорот, а може да е прикажан и на други места на уредот. Означува опасност од запаливи материи. Не отстранувајте ја ознаката.

- Што повеќе разладно средство има во уредот, толку поголема треба да биде просторијата во која се наоѓа уредот. Во премали простории, при истекување може да се создаде запалива смеса од гас и воздух. На 8 g разладно средство мора да има простор од најмалку 1 m^3. Податоците за разладното средство се наоѓаат на табличката со податоци внатре во уредот.
- Чистете ги редовно површините што може да дојдат во допир со прехранбени производи и со достапните системи за одвод.
- Ставете го свежото месо или свежата риба во чисти, затворени садови. Со тоа месото или рибата нема да ги допираат другите или да капат врз другите прехранбени производи.
- Ако ладилникот/замрзнувачот е празен подолго време, исклучете го, одмрзнете го и исчистете го и исушете го уредот и оставете ги вратите отворени за да не се создаде мувла.
- Избегнувајте подолг контакт со ладни површини или производи за ладење. За заштита користите ракавици, на пр.
- Алкохолните пијалаци или садовите што содржат алкохол треба да бидат затворени. Алкохолот што истекува може да се запали од електрични делови.
- Отворајте ја вратата само кратко време. Така нема да може да се покачи температурата во внатрешниот простор на уредот.
- Не фаќајте помеѓу вратата и уредот при отворање и затворање. Може да си ги згмечите прстите.
- Не поставувајте предмети на предниот дел од најдолната стаклена плоча за да може уредот да се затвори соодветно. (погледни 6.2 Дел за ладење) (погледни 9.2 Полици на вратата)
- ПРЕДУПРЕДУВАЊЕ: Уредот треба да се прицврсти како што е наведено во прирачникот за употреба за да не се наруши стабилноста.
- Внимавајте на инструкциите за вградување, за прицврстување, за потребните димензии и за приклучоците. (погледни 3 Поставување и приклучување)

1.5 Пречки, оштетувања и поправки

- Приклучок за струја со конектор за ладилници: Ако кабелот за струја на уредот е оштетен, мора да се замени со посебен кабел, којшто може да се набави од произведувачот или неговата корисничка служба. Замената смее да ја изврши купувачот.
- Поправките и интервенциите на уредот може да ги изведува само корисничката служба или од соодветно обучен персонал.
- При пречки и грешки во уредот, извлечете го кабелот од струја или исклучете го осигурувачот. Кога го извлекувате кабелот од струја, фатете го за приклучокот. Не влечете го кабелот.

1.6 Инструкции за фрлање

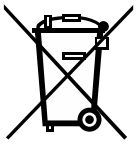

Пречкртаната канта за ѓубре означува дека уредот не смее да се фрла заедно со вообичаениот отпад и мора да се фрли одделно. Содржи вредни материјали и може да се користи повторно.

Симболот може да се наоѓа на компресорот. Се однесува на маслото во компресорот и предупредува за следната опасност: **Може да предизвика смрт ако се проголта или навлезе во дишните патишта.** Оваа забелешка важи само за рециклирање. При нормален режим не постои никаква опасност.

Оваа или слична ознака се наоѓа на задната страна од уредот. Посочува дека во вратата и/или куќиштето се наоѓаат вакуумски изолирани панели (VIP) или панели од перлит. Оваа забелешка важи само за рециклирање. Не отстранувајте ја ознаката.

- Затоа фрлањето на старите уреди мора да се изврши правилно и соодветно според локалните прописи и закони. Не оштетувајте го водот за разладно средство кога го носите уредот на отпад, за да не може разладното средство (податоци на соодветната табличка) и маслото да истечат.
- Имајте предвид купувачот треба да ги избрише личните податоци што можеби се содржат во уредот.
- За Германија: Уредот може да се фрли бесплатно во локалните центри за рециклажа во контејнерот за класа 1. При купување ладилник / замрзнувач и продажен простор > 400 m^2, стариот уред може да се врати бесплатно и преку трговската мрежа.
- ЕУ: Побарајте информации од локалните власти за можностите за фрлање стари уреди.

1.7 Сообразност

Извршена е проверка на водот на разладното средство. Кога е вграден, уредот ги задоволува важечките безбедносни прописи и соодветните регулативи.

За пазарот во ЕУ: Уредот одговара на регулативата 2014/53/ЕУ.

За пазарот во GB: Уредот одговара на Radio Equipment Regulations 2017 SI 2017 No. 1206.

Целиот текст на изјавата за сообразност со ЕУ е достапна на веб-адресата: www.Liebherr.com

Фиоката BioFresh ги исполнува условите за преграда за разладување според DIN EN 62552:2020.

1.8 Климатски класи

Уредот е наменет за употреба при ограничена амбиентална температура, во зависност од климатската класа. Соодветната климатската класа за вашиот производ е назначена на табличката со податоци.

Забелешка

▶ За да се овозможи беспрекорна работа, придржувајте се до зададената амбиентална температура.

Климатска класа	за амбиентална температура од
SN	10 °C до 32 °C
N	16 °C до 32 °C
ST	16 °C до 38 °C
T	16 °C до 43 °C
SN-ST	10 °C до 38 °C
SN-T	10 °C до 43 °C

1.9 SVHC-материјали според регулативата REACH

- На следниот линк можете да проверите дали вашиот уред ги содржи SVHC-материјалите според регулативата REACH: https://go.liebherr.com/z3eewm

1.10 EPREL-база на податоци

- Од 1 март, 2021 година, информациите за енергетската ознака и условите за еколошки дизајн може да се најдат во европската база на податоци за производи (EPREL). Преку следниот линк https://eprel.ec.europa.eu/ можете да пристапите до базата на податоци за производи. Таму ќе треба да ја внесете ознаката на моделот. Ознаката на моделот се наоѓа на плочката со податоци.

1.11 Лиценци за слободен софтвер

- Уредот содржи софтверски компоненти што користат лиценци за слободен софтвер. Информациите за користените лиценци за слободен софтвер можете да ги погледнете овде: home.liebherr.com/open-source-licences

1.12 Резервни делови

- Достапноста на резервните делови за функционалните делови и деловите од опремата што може да се складираат изнесува 15 години.

1.13 Нивоа на предупредување

⚠ **ОПАСНОСТ**	Означува непосредно опасна ситуација, којашто ако не се спречи, доведува до смрт или тешки телесни повреди.
⚠ **ПРЕДУПРЕДУВАЊЕ**	Означува опасна ситуација, којашто ако не се спречи, може да доведе до смрт или тешки телесни повреди.
⚠ **ВНИМАТЕЛНОСТ**	Означува опасна ситуација, којашто ако не се спречи, може да доведе до лесни или средни телесни повреди.
ВНИМАНИЕ	Означува опасна ситуација, којашто ако не се спречи, може да предизвика материјална штета.
Забелешка	Означува корисни забелешки и совети.

2 Краток преглед на уредот

2.1 Испорачана опрема

Проверете дали има оштетување при транспортот на сите делови. Ако имате рекламација, обратете се до дистрибутерот или корисничката служба. (погледни 11.4 Корисничка служба)

Следните делови се содржат во испораката:

- Вграден уред
- Опрема (во зависност од моделот)
- Монтажен материјал (во зависност од моделот)
- „Quick Start Guide“
- „Installation Guide“*
- Сервисна брошура

2.2 Преглед на уредот и опремата

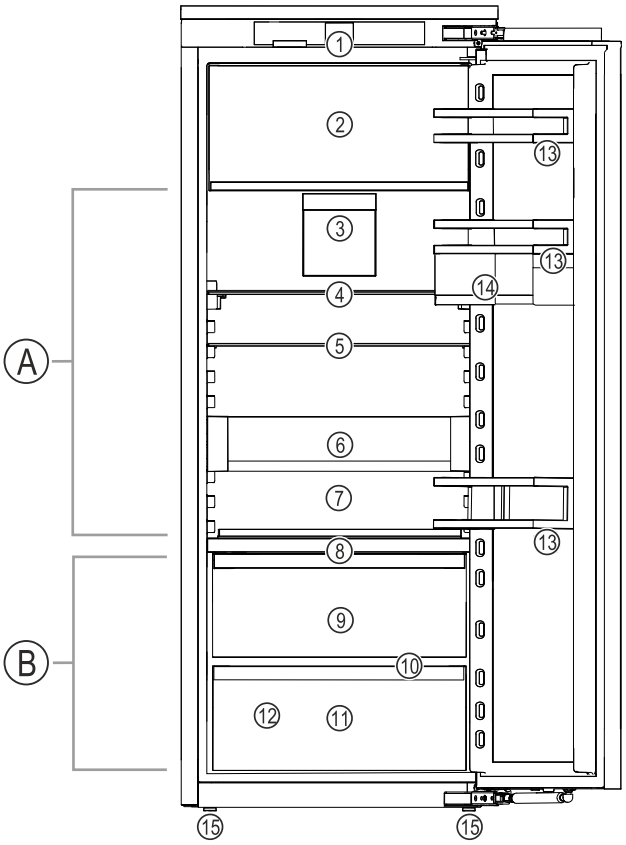

Фиг. 1 Пример за приказ

Опсег на температура

(A) Дел за ладење
(B) BioFresh

Опрема

(1) Контролни елементи
(2) Комора за замрзнување со 4 ѕвездички*
(3) Вентилатор со филтер со активен јаглен FreshAir
(4) Делива полица
(5) Полица
(6) VarioSafe*
(7) Променлива полица за шишиња
(8) Капак на Fruit & Vegetable-Safe
(9) Fruit & Vegetable-Safe
(10) Отвор за празнење
(11) Meat & Dairy-Safe
(12) Табличка со податоци
(13) Полици на вратата
(14) VarioBox*
(15) Ногарки

2.3 SmartDevice

SmartDevice е решението за поврзување во мрежа за вашиот ладилник.

Ако уредот ја содржи опцијата SmartDevice или е подготвен за неа, можете брзо и едноставно да го поврзете на вашата WLAN-мрежа. Со апликацијата SmartDevice можете да го користите уредот преку мобилен уред. Во апликацијата SmartDevice ви се достапни дополнителни функции и опции.

Уред со опција SmartDevice:	Уредот ја поддржува функцијата SmartDevice. За да можете да го поврзете уредот со WLAN-мрежата, треба да ја преземете апликацијата SmartDevice.
Дополнителни информации за SmartDevice:	**smartdevice.liebherr.com**
Преземање на апликацијата SmartDevice:	

Откако ќе ја инсталирате и конфигурирате апликацијата SmartDevice, со помош на апликацијата SmartDevice и WLAN-функцијата од уредот, можете да го поврзете уредот (погледни WLAN) на вашата WLAN-мрежа.

Забелешка
Функцијата SmartDevice не е достапна во следните земји: Русија, Белорусија, Казахстан.

3 Поставување и приклучување

3.1 Услови за инсталација

Условите за поставување се важни за да се утврди дали уредот може да се користи безбедно, ефикасно и беспрекорно.

- Погледнете ги сите безбедносни инструкции.
- Внимавајте на местото за поставување и позицијата во просторијата.

ПРЕДУПРЕДУВАЊЕ
Опасност поради несоодветно монтирање!
Ако кабелот за струја или приклучокот се допре со задната страна на уредот, вибрациите на уредот може да го оштетат кабелот за струја или приклучокот и да дојде до краток спој.

▶ Внимавајте да не приклештите електричен кабел под уредот кога го монтирате.
▶ Поставете го уредот на тој начин што нема да допира приклучок или кабел за струја.
▶ Не приклучувајте уреди на приклучоците на задната страна на уредот.
▶ **Не** поставувајте и не користете штекери со повеќе приклучоци или терминали и други електронски уреди (како на пр., халогенски трансформатори) на задната страна од уредот.

ПРЕДУПРЕДУВАЊЕ
Опасност од пожар поради влага!
Ако се навлажнат деловите што спроведуваат струја или приклучокот за струја, може да дојде до краток спој.

▶ Уредот е дизајниран за употреба во затворени простории. Не користете го уредот на отворено или на влажни места и места каде што се прска со вода.

* Во зависност од моделот и опремата

ПРЕДУПРЕДУВАЊЕ

Опасност од разладно средство и масло што истекуваат! Разладното средство е еколошко, но запаливо. Маслото е запаливо. При поголема концентрација и во допир со надворешен извор на топлина, разладното средство и маслото што истекуваат може да се запалат.

▶ Не оштетувајте ги цревата за разладно средство и на компресорот.

3.1.1 Место за поставување

- Уредот треба да се инсталира и користи исклучиво во затворени простории.
- Користете го уредот само кога е вграден.
- Ако го поставите уредот во многу влажна просторија, на надворешната страна од уредот може да се појави кондензирана вода.
  Просторијата постојано треба да има добра вентилација.
- Што повеќе разладно средство има во уредот, толку поголема треба да биде просторијата во која се наоѓа уредот. Во премали простории, при истекување може да се создаде запалива смеса од гас и воздух. На 8 g разладно средство мора да има простор од најмалку 1 m^3. Податоците за разладното средство се наоѓаат на табличката со податоци внатре во уредот.
- Подот мора да биде рамен.

3.1.2 Позиција во просторијата

- Не вградувајте го уредот на место што е изложено на директна сончева светлина ниту во близина на греење.
- Можете да го вградите уредот директно до рерна.
- Ако го вградите уредот директно до рерна, потрошувачката на енергија може малку да се зголеми. Тоа зависи од времето и интензитетот на употреба на рерната.
- Вградете го уредот само во цврст мебел.
- Забрането е да се применува на места со опасност од експлозија.

3.2 Димензии на уредот

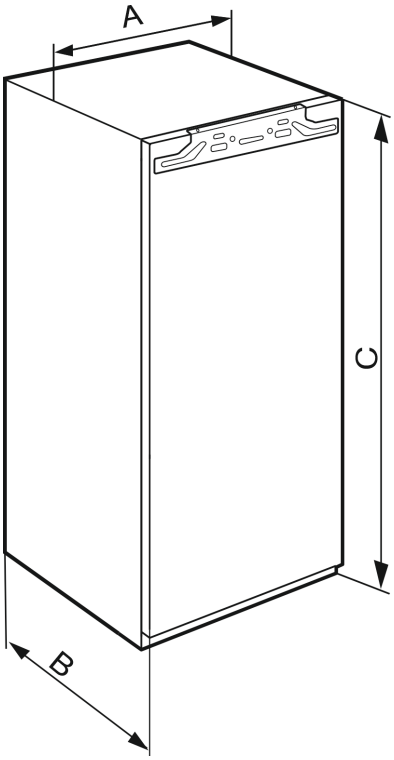

Фиг. 2

IR(B)..(i) 40..	
A (mm)	559
B (mm)	546
C (mm)	1022

Висина на преградата 1020 - Уреди со една врата

IR(B)..(i) 41.. / IRBbsbi 4170 / SIFN..i 41..	
A (mm)	559
B (mm)	546
C (mm)	1213

Висина на преградата 1220 - Уреди со една врата

IR(B)..(i) 45.. / IRBbsbi 4570 / SIFN..i 45..	
A (mm)	559
B (mm)	546
C (mm)	1395

Висина на преградата 1400 - Уреди со една врата

IRB..i 48..	
A (mm)	559
B (mm)	546
C (mm)	1572

Висина на преградата 1580 - Уреди со една врата

IR(B)(P)..(i) 51.. / IRD..i 51.. / IRBbsci 5170 / IRBbsci 5171 / IRBPbsci 5170 / IKB 51Vc50i / IKB 51Vc51i / IK 51Ve00 / IK 51Ve01 / IK 51Vd00 / SIFN..(i) 51.. / SIFNbsdi 51.. / IK(B).. 1780 / IK(B).. 1784 / SIGN 51Vd28	
A (mm)	559
B (mm)	546

IR(B)(P)..(i) 51.. / IRD..i 51.. / IRBbsci 5170 / IRBbsci 5171 / IRBPbsci 5170 / IKB 51Vc50i / IKB 51Vc51i / IK 51Ve00 / IK 51Ve01 / IK 51Vd00 / SIFN..(i) 51.. / SIFNbsdi 51.. / IK(B).. 1780 / IK(B).. 1784 / SIGN 51Vd28	
C (mm)	1770

Висина на преградата 1780 - Уреди со една врата

3.3 Димензии на преграда

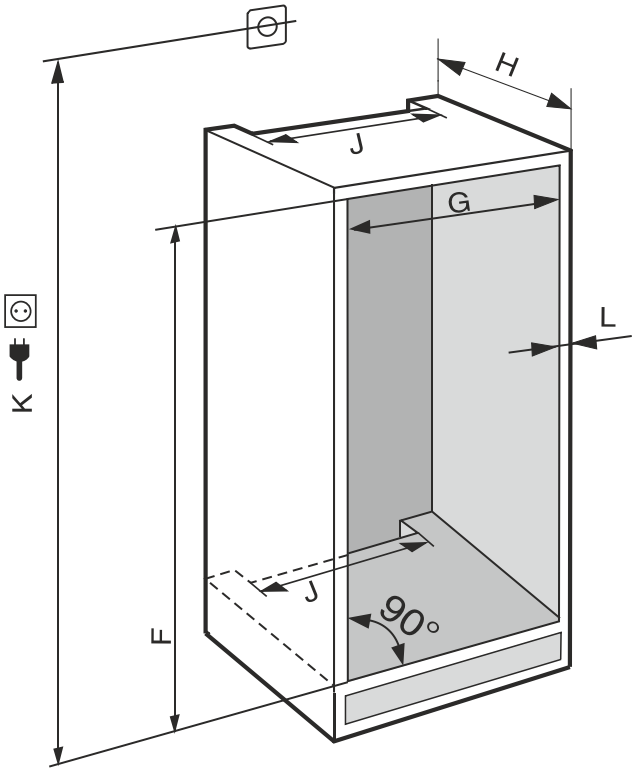

Фиг. 3 ***(K):*** *макс. 2100 mm*

Внимавајте на следните информации кај уреди со приклучок за водоводна мрежа:

- Приклучок за вода
- Поврзување на уредот со доводот за вода

IR(B)..(i) 40..	
F (mm)	1024 до 1040
G (mm)	560 до 570
H (mm)	мин. 550, се препорачува 560
J (mm)	мин. 500
L (mm)	макс. 19

IR(B)..(i) 41.. / IRBbsbi 4170 / SIFN..i 41..	
F (mm)	1216 до 1236
G (mm)	560 до 570
H (mm)	мин. 550, се препорачува 560
J (mm)	мин. 500
L (mm)	макс. 19

IR(B)..(i) 45.. / IRBbsbi 4570 / SIFN..i 45..	
F (mm)	1397 до 1413
G (mm)	560 до 570

IR(B)..(i) 45.. / IRBbsbi 4570 / SIFN..i 45..	
H (mm)	мин. 550, се препорачува 560
J (mm)	мин. 500
L (mm)	макс. 19

IRB..i 48..	
F (mm)	1574 до 1590
G (mm)	560 до 570
H (mm)	мин. 550, се препорачува 560
J (mm)	мин. 500
L (mm)	макс. 19

IC(B)(N)..(i) 51.. / ICBNbsci 5173 / IKG 51Ve03 / IKGN 51Vc03 / ICNbsci 5173 / IKGN 51Ve03 / IKGBN 51Vd23i / IR(B)(P)..(i) 51.. / IRD..i 51.. / IRBbsci 5170 / IRBbsci 5171 / IRBPbsci 5170 / IKB 51Vc50i / IKB 51Vc51i / IK 51Vd00 / IK 51Ve00 / IK 51Ve01 / IK(B).. 1780 / IK(B).. 1784 / IKGNc 1783 / SICN..i 51.. / SIFN..(i) 51.. / SIFNbsdi 51.. / SIGN 51Vd28 / IC(B)Ndx 5173	
F (mm)	1772 до 1788
G (mm)	560 до 570
H (mm)	мин. 550, се препорачува 560
J (mm)	мин. 500
L (mm)	макс. 19

Наведената потрошувачка на енергија се определува со длабочина на кујнскиот мебел од 560 mm. Уредот може да функционира целосно при длабочина на кујнскиот мебел од 550 mm, но сепак има малку поголема потрошувачка на енергија.

▶ Проверете ја дебелината на ѕидовите на соседниот мебел: Мора да изнесува мин. 16 mm .
▶ Вградете го уредот само во стабилен и цврст кујнски мебел. Фиксирајте го мебелот да не се навали.
▶ Поставете го кујнскиот мебел со помош на васервага и столарска винкла и по потреба израмнете со подметнување.
▶ Проверете дали долниот дел и страничните ѕидови на мебелот се поставени меѓусебно под прав агол.

3.3.1 Услови за вентилација

ВНИМАНИЕ
Покриени отвори за вентилација!
Оштетувања. Уредот може да се прегрее, при што се намалува работниот век на некои делови и може да дојде до блокирање на функциите.

▶ Постојано треба да има добра вентилација.
▶ Отворите или решетките за вентилација во куќиштето и во кујнскиот мебел (вграден уред) треба да бидат отворени постојано.
▶ Отворите за вентилатор треба да бидат отворени постојано.

Напречниот пресек за вентилација треба да се запази:

- Длабочината на отворот за вентилација на задниот ѕид од мебелот мора да изнесува мин. 38 mm.

*** Во зависност од моделот и опремата**

- За напречниот пресек на вентилацијата во основата на мебелот и за реновирање на мебелот на горната страна се потребни мин. 200 cm^2.
- Поточно: што поголем напречен пресек на вентилацијата, толку повеќе уредот заштедува енергија при работа.

За работа на уредот е потребна доволна вентилација. Фабрички поставената решетка за вентилација овозможува ефективен напречен пресек за вентилација на уредот од 200 cm^2. Ако решетката за вентилација ја замените со отвор, отворот мора да има најмалку ист или поголем напречен пресек од решетката за вентилација на произведувачот.

3.4 Тежина на предниот дел на мебелот

ВНИМАНИЕ
Опасност од оштетување поради претешка врата на мебелот!
Ако вратата од мебелот е претешка, може да дојде до оштетувања на шарките, а со тоа и до попречување на функционалноста.
▶ Пред да ја монтирате вратата од мебелот проверете дали нејзината тежина ја надминува дозволената граница.

Висина на преграда (mm)	Максимална тежина на вратата од мебелот (kg)
720	16
880	16
1020	13
1220	19
1400	21
1580	22
1780	26

Ладилници и замрзнувачи со една врата

3.5 Пренесување на уредот

3.5.1 Пренесување на уредот за прва употреба

Проверете дали се исполнети следните услови:
❑ Уредот е спакуван.
❑ Уредот стои исправено.

▶ Уредот треба да го пренесуваат две лица.
▶ Распакувајте го уредот. (погледни 3.6 Отпакување на уредот)

3.5.2 Пренесување на уредот по прва употреба

Внимавајте на следните инструкции ако сакате да го пренесувате или туркате уредот по првата употреба.

Проверете дали се исполнети следните услови:
❑ Уредот е испразнет.
❑ Уредот стои исправено.
❑ Уред со врата(и): Вратата е фиксирана за да не се отвори ненамерно.
❑ Уред со количка на извлекување: Количката на извлекување е фиксирана за да не се отвори ненамерно.
❑ Уредот е вграден.

▶ Уредот треба да го пренесуваат две лица.

3.6 Отпакување на уредот

ВНИМАНИЕ
Опасност од движење на уредот!
Ако го движите уредот по подот без заштита, подот може да се оштети.
▶ Покријте го подот доволно, пред да го отстраните пакувањето на уредот.

▶ Проверете ги уредот и пакувањето: Обратете се до доставувачот ако се сомневате дека дошло до оштетување при транспорт.

ВНИМАНИЕ
Материјална штета поради шилести и остри предмети!
Ако користите шилести или остри предмети за отстранување на материјалот за пакување, можете да го оштетите уредот.
▶ Не користете шилести или остри предмети при отстранување на материјалот за пакување.

▶ Отстранете го материјалот за пакување.

3.7 Отстранете го осигурувачот за транспорт

▶ Извлечете го осигурувачот за транспорт на вратата нагоре.

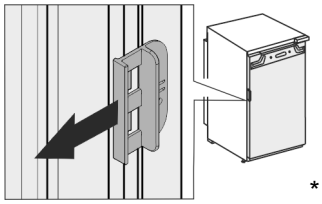

*

3.8 Објаснување на користените симболи

	При овој чекор постои опасност од повреда! Погледнете ги безбедносните инструкции!
	Прирачникот важи за повеќе модели. Изведете го овој чекор само важи за вашиот уред.
	За монтажа погледнете го деталниот опис во текстуалниот дел од прирачникот.
	Делот важи за уред со една или со две врати.
	Изберете од можностите: Уред со врата што се отвора на десно или со врата што се отвора на лево.
	Чекорот од монтажната постапка е потребен кај IceMaker и / или InfinitySpring.

	Само олабавете ги или малку одвртете ги завртките.
	Зацврстете ги завртките.
	Проверете дали следниот чекор е потребен за вашиот модел.
	Проверете дали користените делови се правилно монтирани / се наоѓаат на правилна позиција.
	Измерете ги зададените димензии и по потреба коригирајте ги.
	Алатка за монтажа: Метро за мерење
TORX® 20	Алатка за монтажа: Електричен апарат за зашрафување и употреба За полесно да ги достигнете завртките, се препорачува подолг бит.
	Алатка за монтажа: Либела
SW7 SW10	Алатка за монтажа: Рачвест клуч со SW 7 и SW 10
	Овој чекор треба да го изведат две лица.
	Чекорот треба да се изврши на обележаното место од уредот.
	Помошно монтажно средство: Конец
	Помошно монтажно средство: Димензија на винкла
	Помошно монтажно средство: Шрафцигер
	Помошно монтажно средство: Ножици
	Помошно монтажно средство: Маркер, може да се избрише
	Торбичка: Отстранете ги составните делови
	Непотребните составни делови фрлете ги соодветно.

3.9 Менување на страната на шарките на вратата со 4 ѕвездички од комората за замрзнување*

На вратата со 4 ѕвездички од комората за замрзнување можете да поставите рачка кога ќе ја менувате страната на шарките. Ако вратата од ладилникот може да се отвори повеќе од 115° (1), можете да ја отворите комората за замрзнување без да ја менувате страната на шарките. Ако аголот на отворање (2) на вратата е мал, потребно е да се смени страната на шарките.

Шиберот за менување на страната на шарките се наоѓа под задната страна на вратата со 4 ѕвездички од комората за замрзнување.

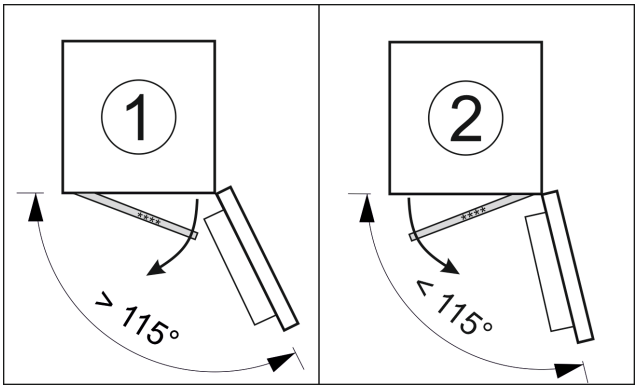

Фиг. 4

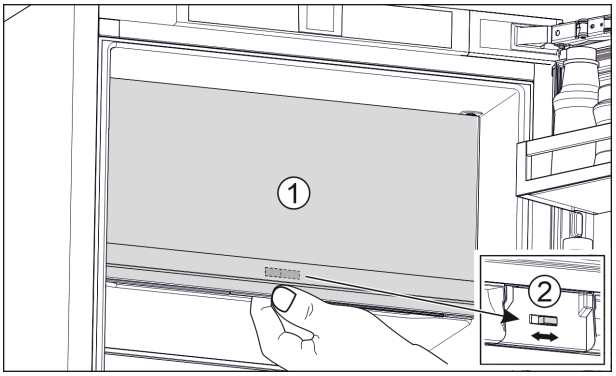

Фиг. 5

- ▶ Затворете ја вратата со 4 ѕвездички од комората за замрзнување (1).
- ▶ Фатете ја вратата со 4 ѕвездички од комората за замрзнување на долната страна.

*** Во зависност од моделот и опремата**

▶ Турнете го шиберот (2) на левата или на десната страна.

3.10 Промена на шарките на вратата

Алатка

Фиг. 6

ВНИМАНИЕ
Делови што спроведуваат струја!
Оштетување на електричните делови.
▶ Извлечете го кабелот од струја, пред да ја смените страната на шарките на вратата.

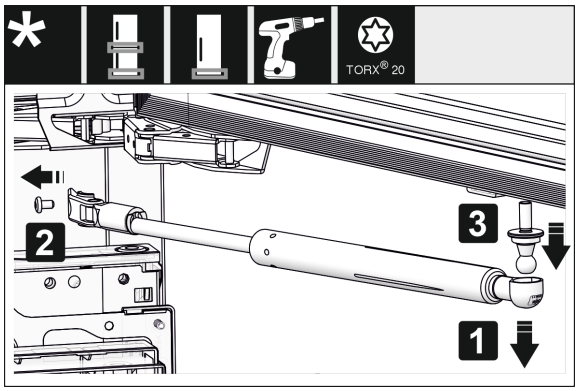

Фиг. 7
▶ Вадење на амортизерот за затворање: Извлечете го амортизерот од топчестата завртка (1), отшрафете го држачот (2). Извадете ја топчестата завртка со шрафцигер (3).

Забелешка
Ако амортизерот за затворање се наоѓа веднаш над подот, топчестата завртка можете да ја отстраните само кога вратата е демонтирана.

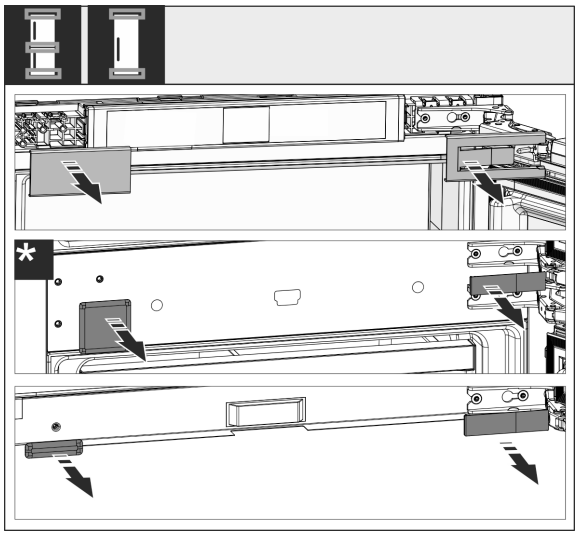

Фиг. 8
▶ Извадете ги капаците.

Забелешка
При отстранување на капаците, внимавајте да не ја изгребете површината.

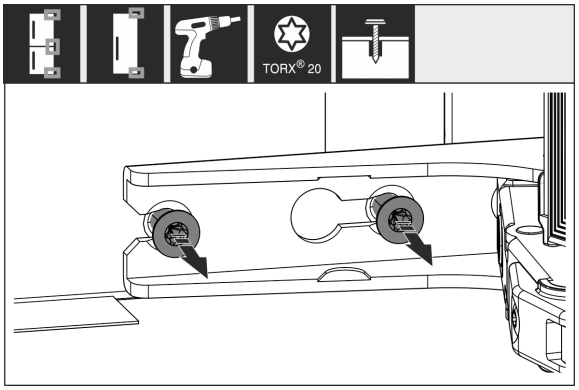

Фиг. 9
▶ Олабавете ги завртките на **сите** шарки, не одвртувајте ги целосно.

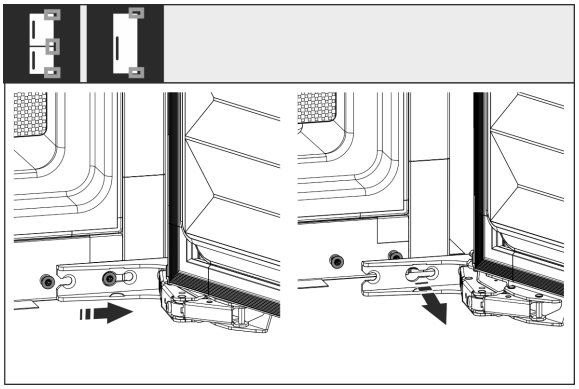

*Фиг. 10 **
▶ Вадење на вратата: Турнете ја вратата кон напред и потоа кон надвор, откачете ја и оставете ја настрана.

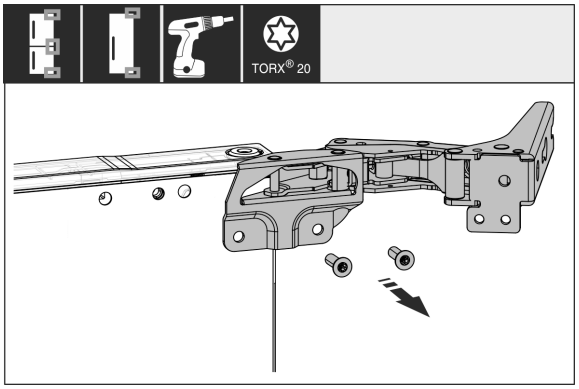

Фиг. 11
▶ Отшрафете ги сите шарки и тргнете ги настрана заедно со завртките.

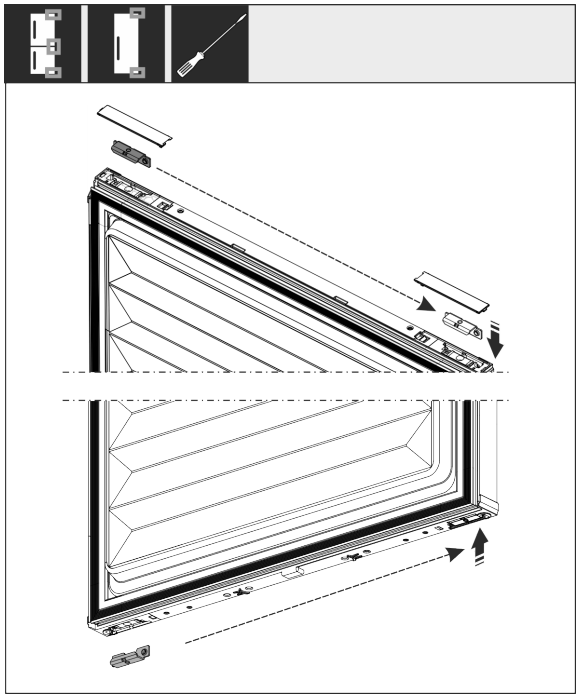

Фиг. 12

▶ Олабавете ги винклите на горната и долната страна од вратата и преместете ги. Винклата мора да се премести за зашрафување на шарките.

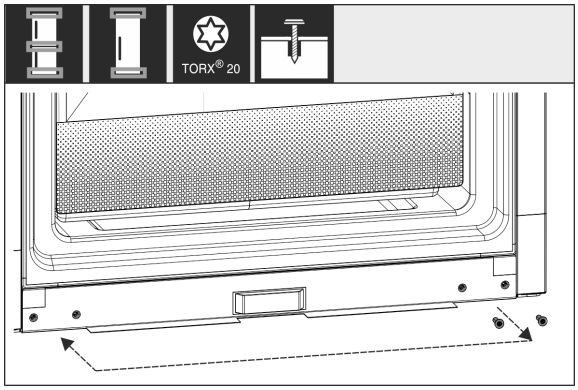

Фиг. 13

▶ Преместете ги завртките за зацврстување на шарките. По преместувањето не зацврстувајте ги, затоа што шарките мора подоцна да се закачат.

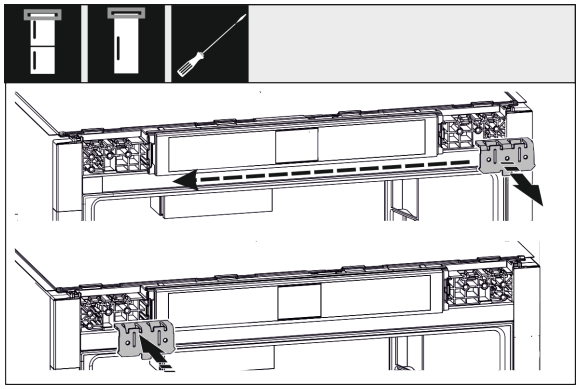

Фиг. 14

▶ Преместете ја винклата за зацврстување на спротивната страна.

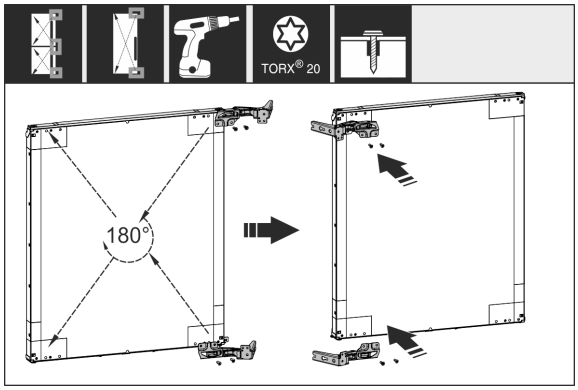

Фиг. 15

▶ Преместете ги сите шарки завртени за 180° на спротивната страна и зацврстете ги.

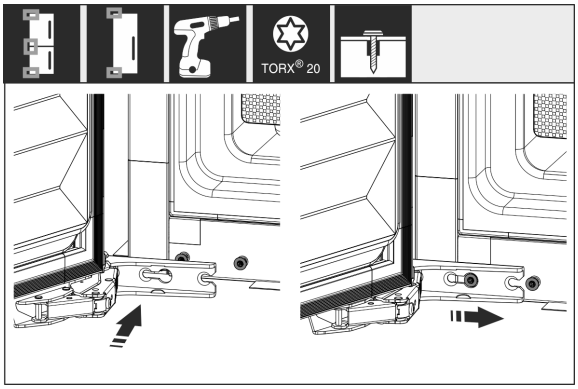

*Фиг. 16 **

▶ Повторно монтирање на вратата: Закачете ја вратата со шарките и зацврстете ги завртките.

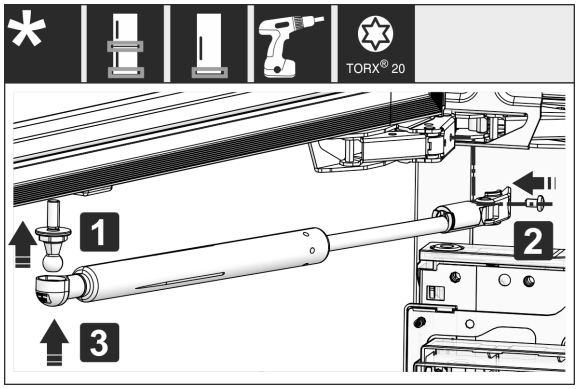

Фиг. 17

▶ Повторно монтирање на амортизерот за затворање: Зашрафете ја точестата завртка (1), зацврстете го држачот (2) и закачете го амортизерот за затворање на топчестата завртка.

▶ Проверете ги сите завртки и по потреба зацврстете ги.

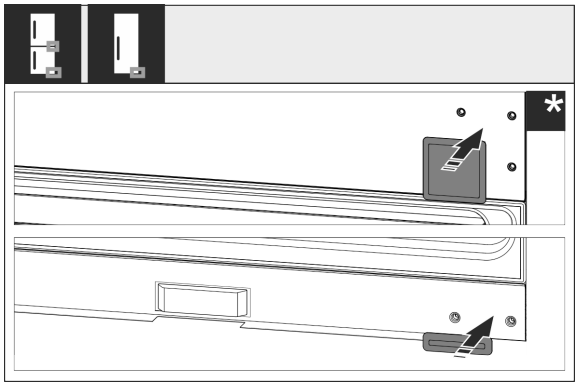

*** Во зависност од моделот и опремата**

Фиг. 18

▶ Повторно монтирајте го капакот долу и на средина. Останатите капаци монтирајте ги повторно веднаш после вградувањето.

3.11 Инсталирање повеќе уреди

Уредите се предвидени за разни типови инсталација. Ако сакате да поставите повеќе уреди еднододруго или еднонадруго, мора да се исполнети следните услови:

- ❑ Поставете еднододруго или еднонадруго само уреди што се наменети за тоа.
- ❑ Внимавајте на инструкциите и следните табели.

ВНИМАНИЕ
Опасност од оштетување поради кондензирана вода!
▶ Не поставувајте го уредот директно до друг фрижидер/замрзнувач.

ВНИМАНИЕ
Опасност од оштетување поради кондензирана вода!
▶ Не поставувајте го уредот директно врз друг фрижидер/замрзнувач.

Модел	Тип инсталација
Сите модели	Поединечно
Модели, чијашто ознака започнува со **S...**.	Side-by-Side (SBS)
Модели со максимална висина на преграда од 880 mm и со загреана облога може да се инсталираат „еднонадруго“. Горен уред: до максимална висина на преграда 140 mm	Еднонадруго

Модели и нивен тип на инсталација

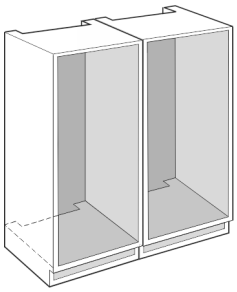

Фиг. 19

Секој уред поставете го во одделна преграда во мебелот.

3.12 Вградување на уредот во преграда

Алатка

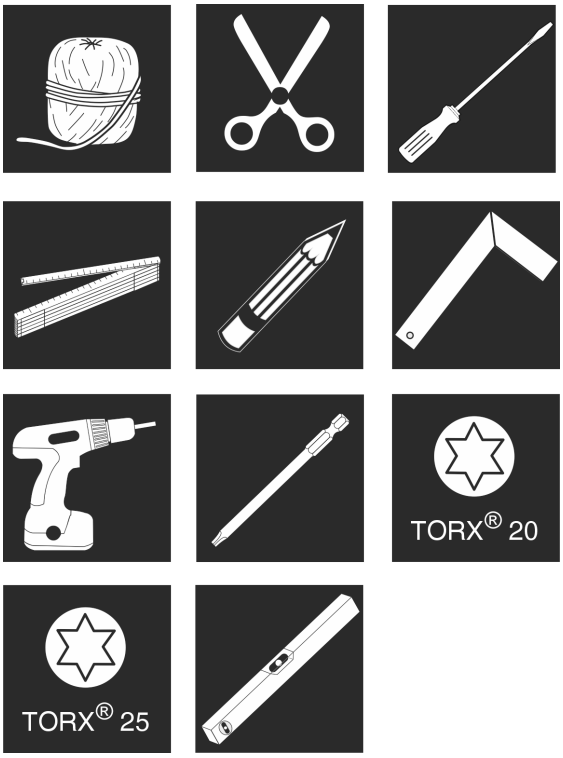

Фиг. 20

Приложени монтажни делови

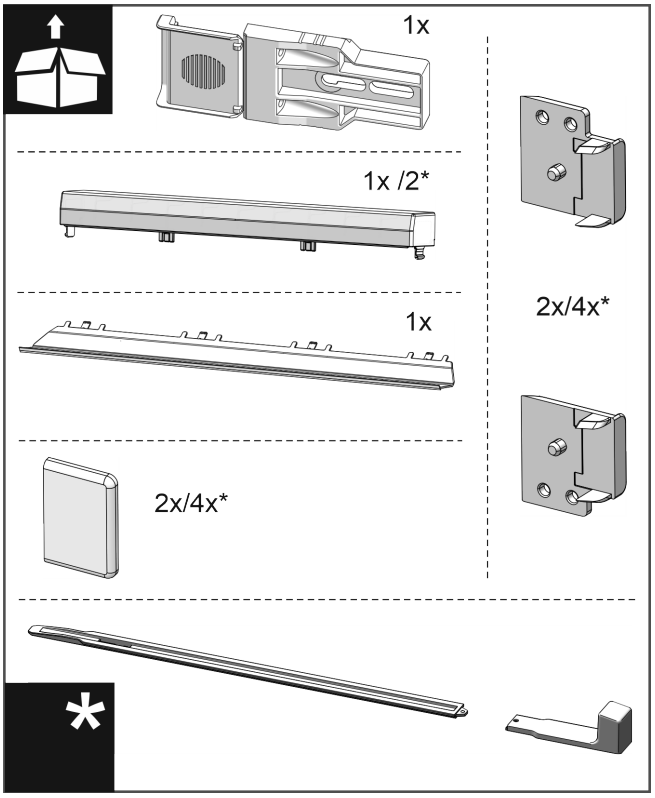

Фиг. 21

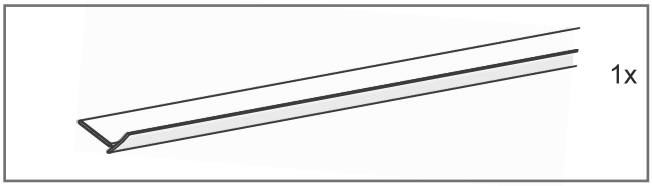

Фиг. 22

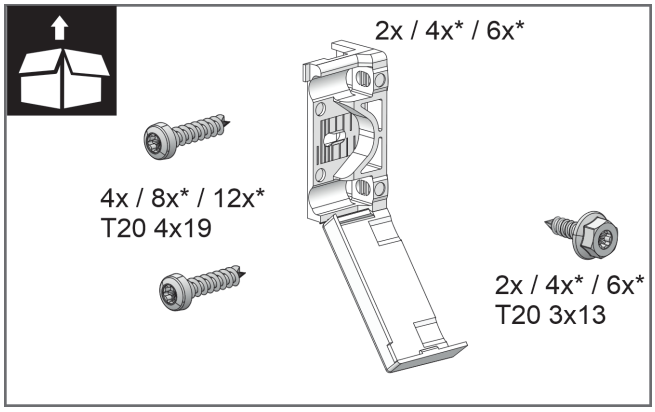

Фиг. 23

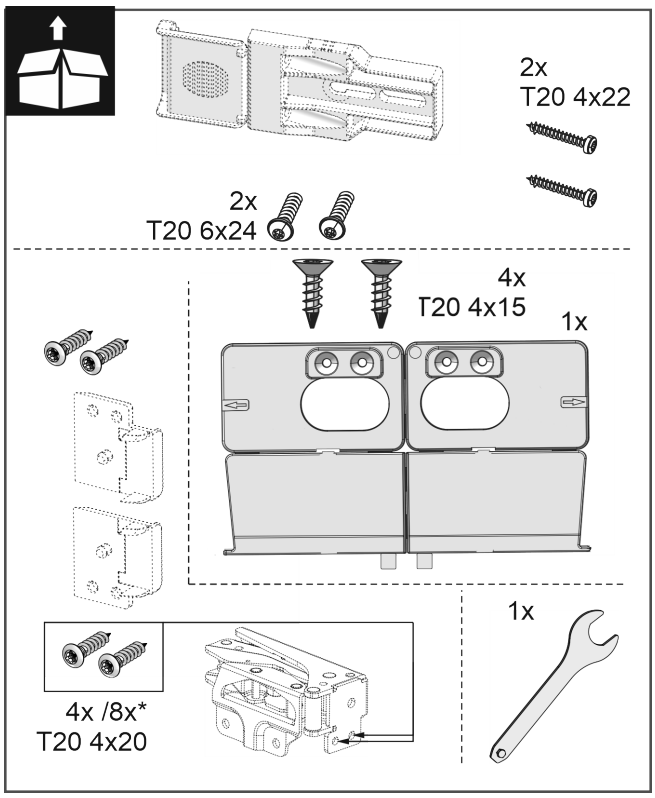

Фиг. 24

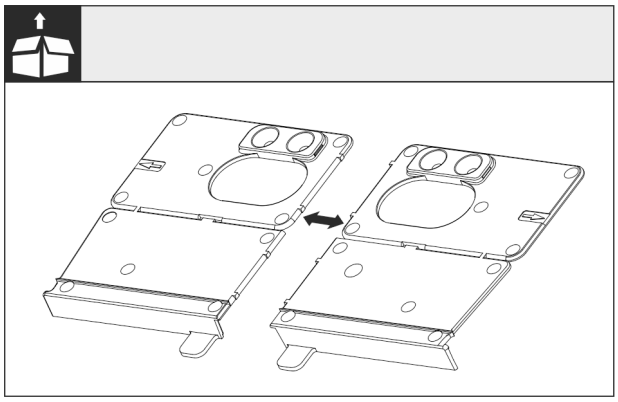

Фиг. 25

▶ Одделете ја монтажната винкла на подот кај перфорирањето.

ВНИМАНИЕ

Точна длабочина на вградување на уредот.

▶ Употребата на монтажна винкла овозможува правилна длабочина на вградување на уредот.

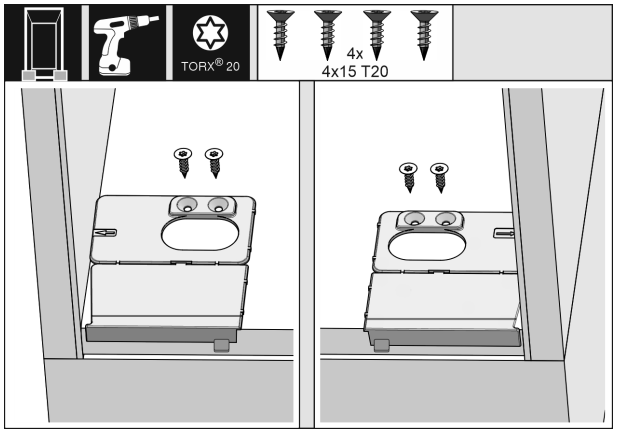

Фиг. 26

▶ Монтажната винкла на подот прицврстете ја соодветно на левата или десната страна на ѕидот и на подот од преградата на мебелот.

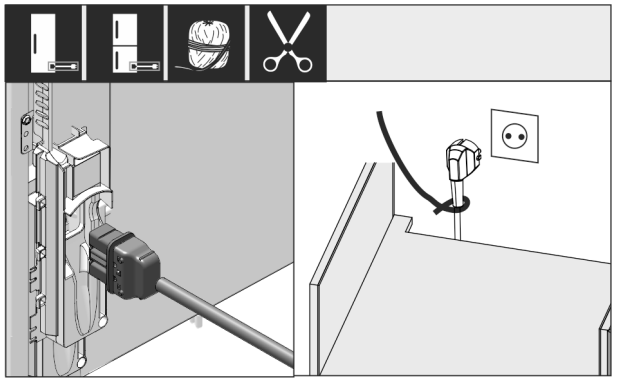

Фиг. 27

▶ Земете го кабелот за струја од торбичката.

▶ Вметнете го приклучокот од кабелот за струја целосно во приклучокот на десната страна од фрижидерот. Приклучокот од кабелот треба да е поставен цврсто.

▶ Приклучокот од кабелот поставете го со шнур на слободен штекер.

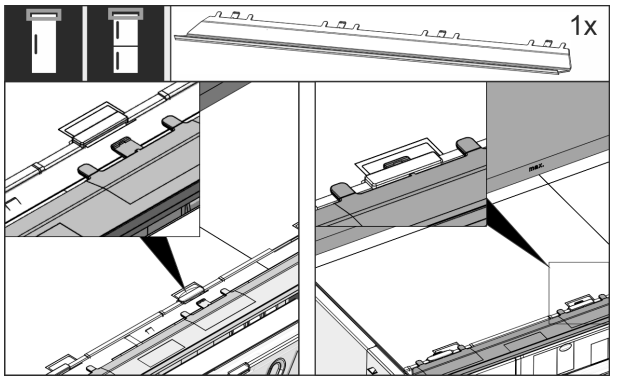

Фиг. 28

▶ Вметнете го панелот за порамнување на горната страна од уредот. Панелот може да се турка на двете страни.

*** Во зависност од моделот и опремата**

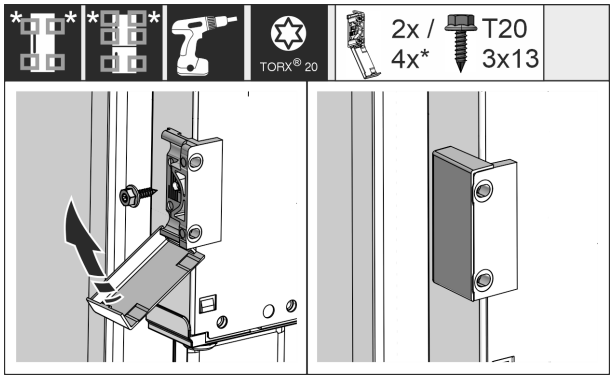

Фиг. 29

▶ Монтирајте ја винклата за зацврстување. Поставете ја винклата на висина на рачката од вратата на мебелот. За голема врата користете вкупно четири винкли за прицврстување.

▶ Поставете ги капаците на винклите после монтажата.

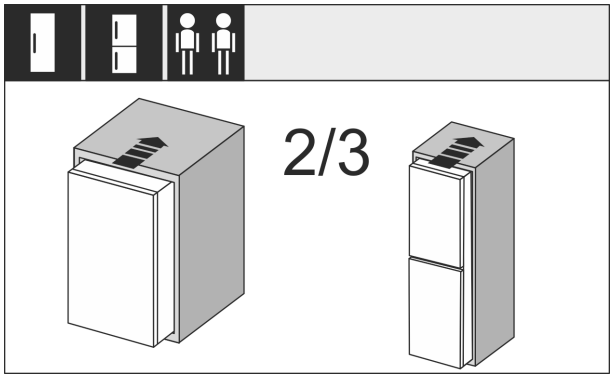

Фиг. 30

▶ Вметнете 2/3 од уредот во преградата од мебелот.

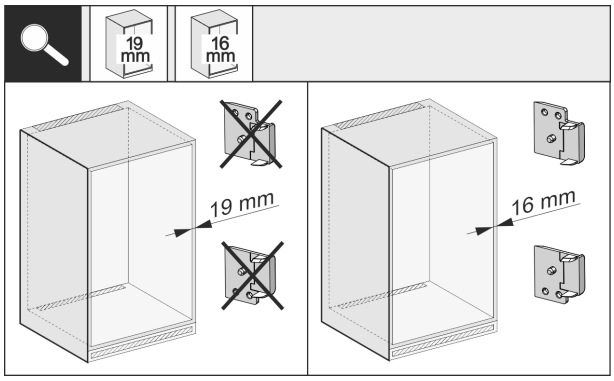

Фиг. 31

▶ Проверете дали дебелината на страничниот ѕид на мебелот изнесува 16 mm или 19 mm.

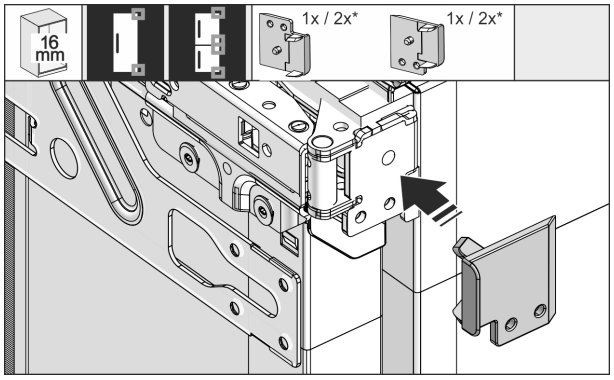

Фиг. 32

▶ Ако ѕидовите на мебелот се дебели 16 mm: Вметнете дистанцери на сите шарки.

▶ Ако ѕидовите на мебелот се дебели 19 mm: Не ви е потребен дистанцер.

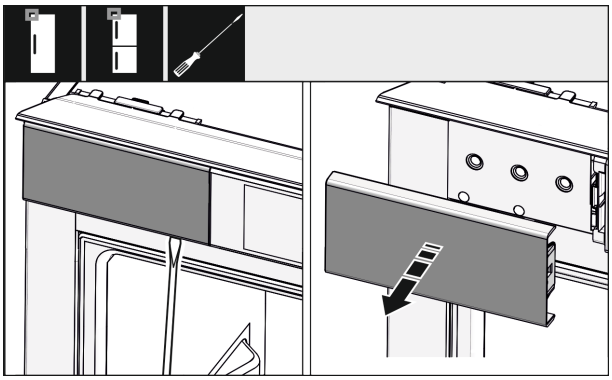

Фиг. 33

▶ Олабавете го капакот горе лево со шрафцигер и извадете го.

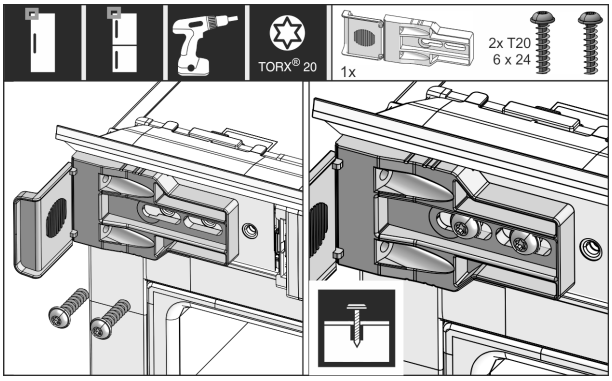

Фиг. 34

▶ Лабаво зашрафете ја винклата за зацврстување. Винклата треба лабаво да се турне.

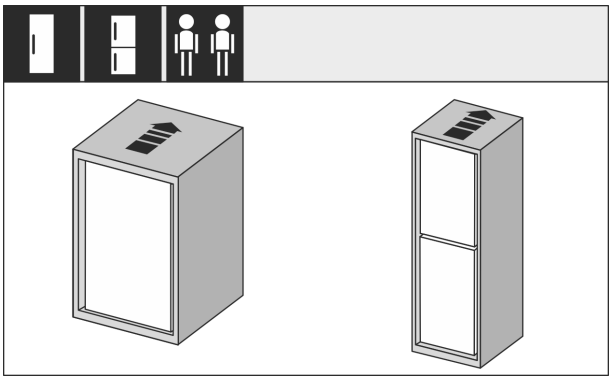

Фиг. 35

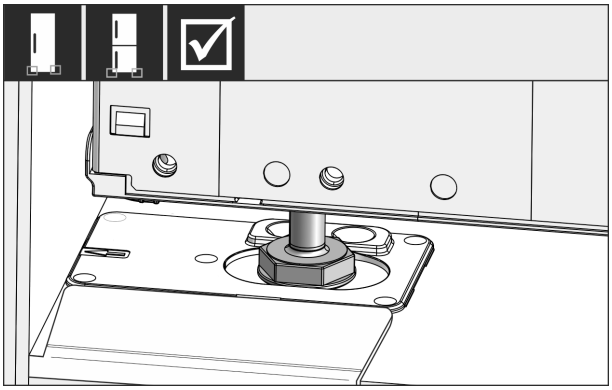

Фиг. 36

ПРЕДУПРЕДУВАЊЕ

Опасност од пожар поради краток спој!

- ▶ Кога ќе го вметнете уредот во преградата: Кабелот за струја не треба да се витка, притиска или оштетува.
- ▶ Не користете го уредот со неисправен кабел за струја.

- ▶ Вметнете го уредот целосно во преградата од мебелот. Ногарките мора да се поставени на двете страни во вдлабнатините на винклата за порамнување.

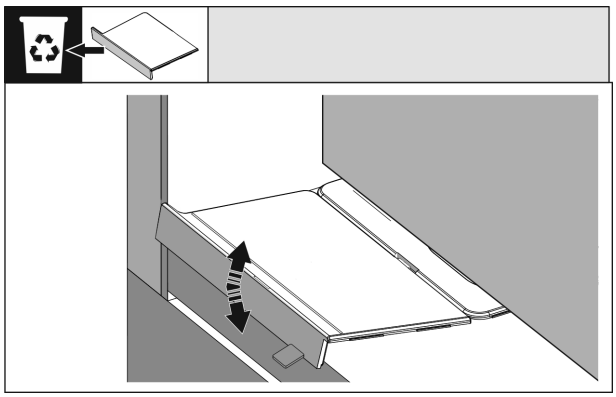

Фиг. 37

- ▶ Отстранете го делот од монтажната винкла на подот. Олабавете го делот со движење или извадете го со клешти.

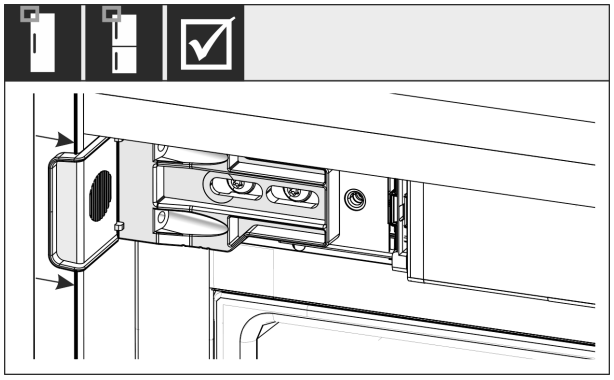

Фиг. 38

- ▶ Проверете дали уредот стои цврсто во преградата од мебелот. Винклата за прицврстување мора да се наоѓа на страничниот ѕид од преградата на мебелот.

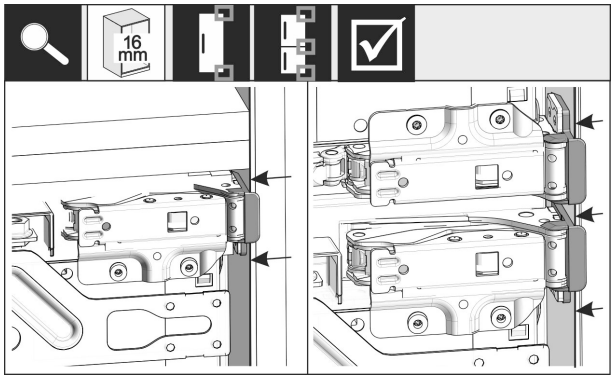

Фиг. 39

Забелешка

Ако ѕидовите од мебелот се дебели 16 mm, поставете ги дистанцерите на преградата од мебелот, на страната на шарките.

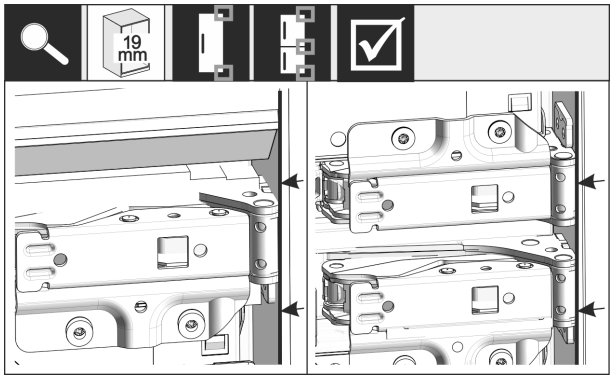

Фиг. 40

- ▶ Ако страничните ѕидови на мебелот се дебели 19 mm: Порамнете ги предните рабови на шарките со предната страна на страничниот ѕид од мебелот.

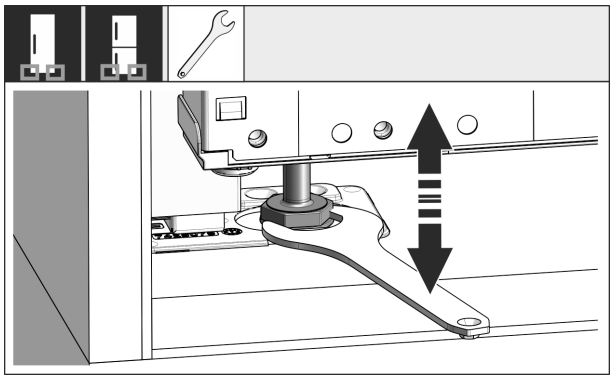

Фиг. 41

- ▶ По потреба приспособете го навалувањето на уредот преку ногарките.

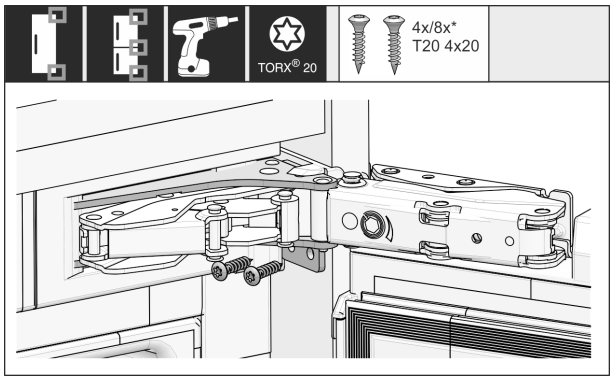

Фиг. 42

- ▶ Зашрафете го уредот само на страната на шарките.

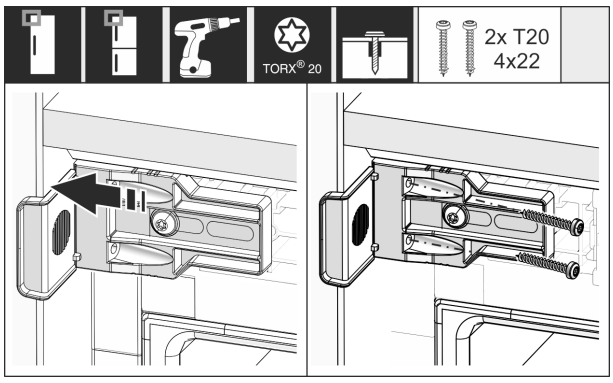

Фиг. 43

- ▶ Турнете ја винклата за да го допре страничниот ѕид на преградата од мебелот.
- ▶ Зацврстете ги сите завртки.

*** Во зависност од моделот и опремата**

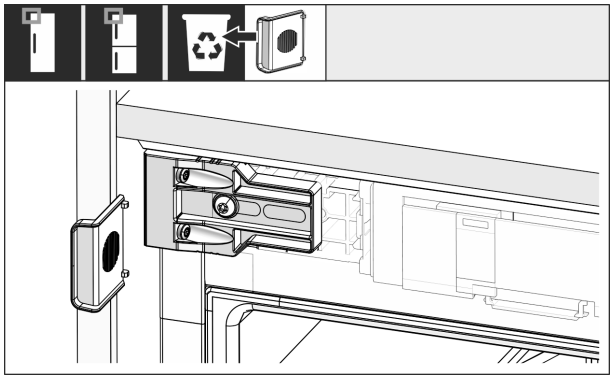

Фиг. 44

▶ Извадете и фрлете го граничникот од винклата горе на страната на рачките.

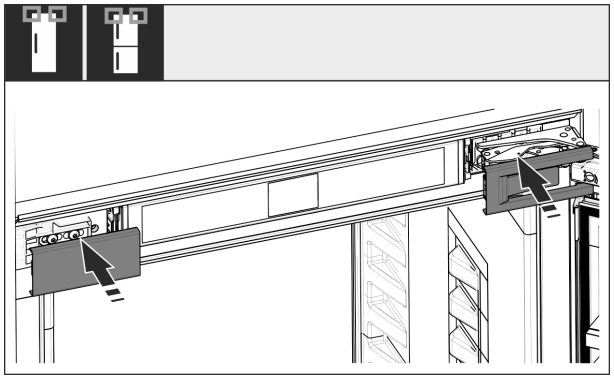

Фиг. 45

▶ Поставете ги капаците.

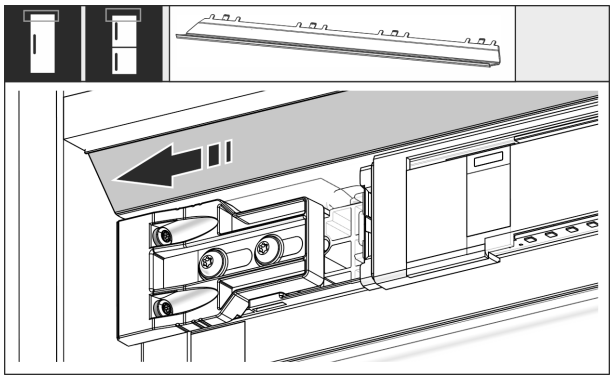

Фиг. 46

▶ Турнете го панелот за да ја допре страната на ѕидот од мебелот.

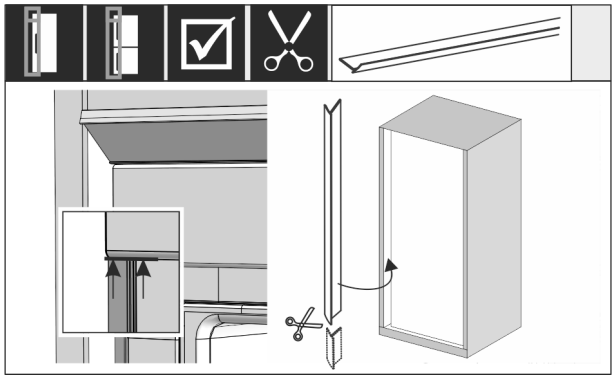

Фиг. 47

▶ По потреба: Скратете го кедерот со ножици до потребната должина.

▶ Поставете и притиснете го кедерот под горниот капак. Кедерот е магнетен.

Вградување шини за нивелирање од висина на преграда од 1400 mm:

Фиг. 48

Морате да вградите шини за нивелирање под уредот, од висина на преградата од 1400 mm. Шините за нивелирање **го намалуваат нивото на бучава**. Во торбичката се наоѓаат две шини за нивелирање и една монтажна рачка од висина на преградата од 1400 mm.

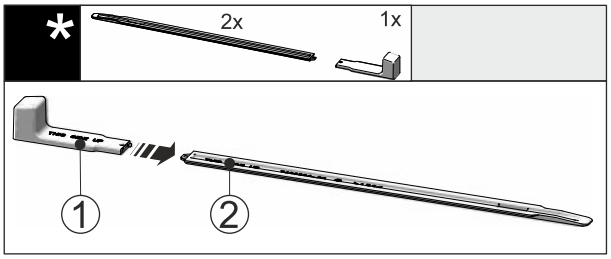

Фиг. 49

▶ Поставете ја монтажната рачка *Фиг. 49 (1)* на шините за нивелирање *Фиг. 49 (2)*.

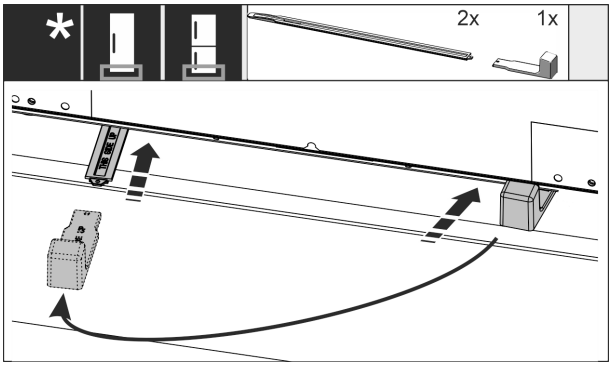

Фиг. 50

▶ Вметнете ги шините за нивелирање во водилката докрај, под подот на уредот.

▶ Извлечете ја монтажната рачка и поставете ја на втората шина за нивелирање.

▶ Повторете го истото и со втората шина за нивелирање.

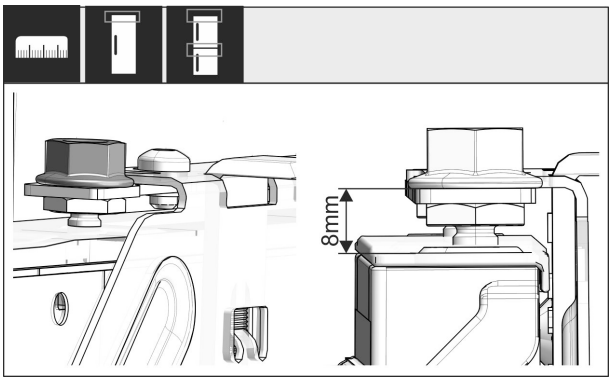

Фиг. 51

▶ Затворете ја вратата.
▶ Проверете дали има 8 mm од горниот раб на вратата до потпората на напречната греда.

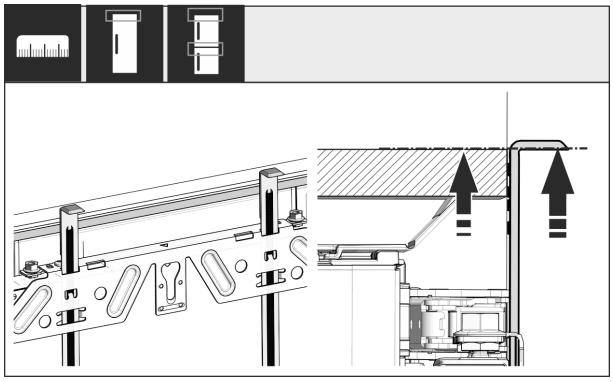

Фиг. 52

▶ Турнете го делот за помош при монтажа на висина на вратата од мебелот. Долниот раб на делот за помош при монтажа = горен раб на вратата што треба да се монтира.

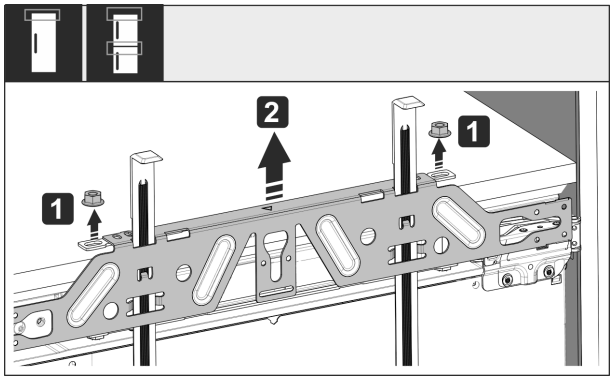

Фиг. 53

▶ Олабавете ги контра-навртките *Фиг. 53 (1)*.
▶ Извадете ја *Фиг. 53 (2)* напречната греда.

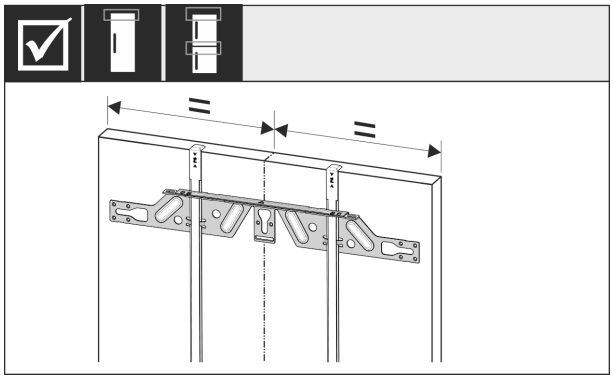

Фиг. 54

▶ Закачете и поставете ја на средина напречната греда на внатрешната страна од вратата на мебелот.

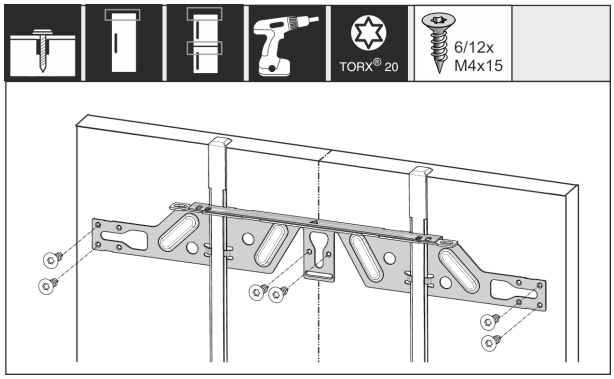

Фиг. 55

▶ Монтирајте ја напречната греда кај врати од шперплоча со најмалку 6 завртки, а кај касетни врати со најмалку 4 завртки.

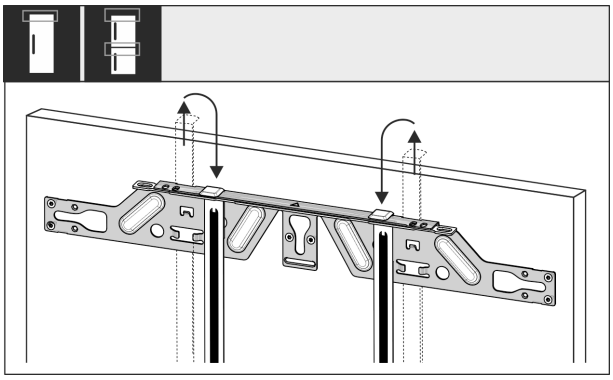

Фиг. 56

▶ Извадете ги деловите за помош при монтажа и вметнете ги завртени во соседниот отвор.

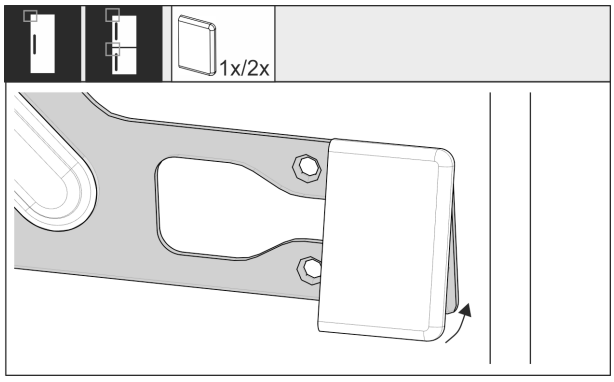

Фиг. 57

▶ Поставете го капакот од страната на рачката на напречната греда.

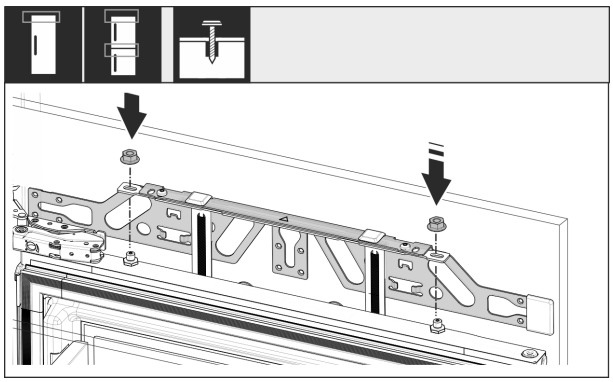

Фиг. 58

▶ Закачете ја вратата од мебелот и зашрафете ја контра-навртката лабаво на навртките за приспособување.

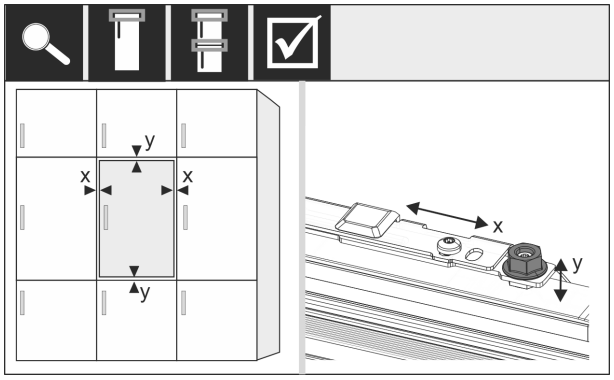

Фиг. 59

▶ Насочете ја вратата од мебелот преку навртките за приспособување во насоките X и Y.

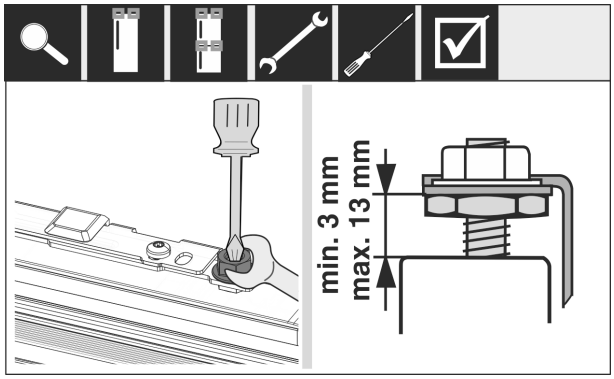

Фиг. 60

▶ Затегнете ги контра-навртките.
▶ Проверете ја поставената висина.

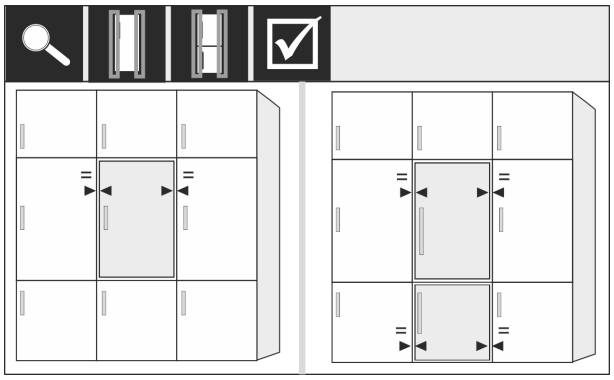

Фиг. 61

Предните делови на мебелот што се подебели од 19 mm:

▶ Погледнете ги димензиите, тежината и инструкциите во следните поглавја: (погледни 3.4 Тежина на предниот дел на мебелот) (погледни 3.13 Предни делови на мебелот)

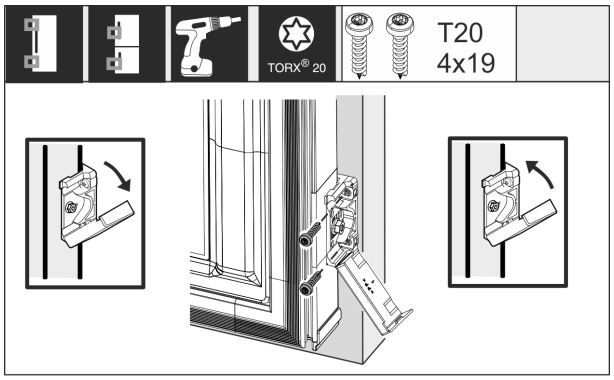

Фиг. 62

Монтажа на винклата за зацврстување на вратата од мебелот:

▶ Отворете го капакот.
Монтажа на винклата за зацврстување на вратата од мебелот:
▶ Подредете го предниот раб на винклата паралелно со работ на вратата од мебелот и зашрафете ја винклата.
Монтажа на винклата за зацврстување на вратата од мебелот:
▶ Кренете го капакот.

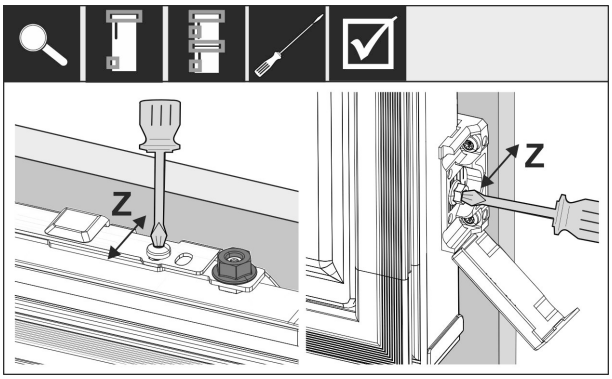

Фиг. 63

Насочете ја вратата од мебелот во насока Z:

▶ Олабавете ги завртките за приспособување на напречната греда и завртките на винклата за прицврстување.
▶ Поместете ја вратата.

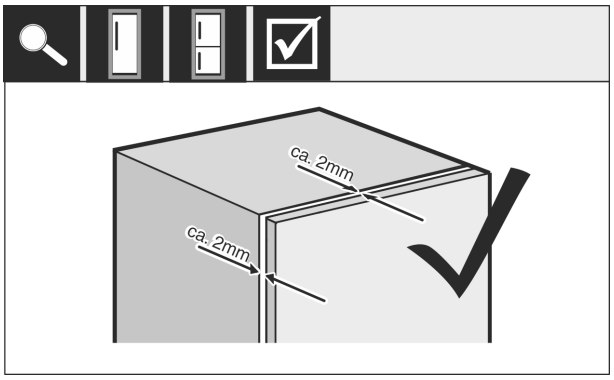

Фиг. 64

▶ Проверете го растојанието помеѓу вратата од мебелот и телото на мебелот.
▶ Проверете ги и по потреба зацврстете ги сите завртки.

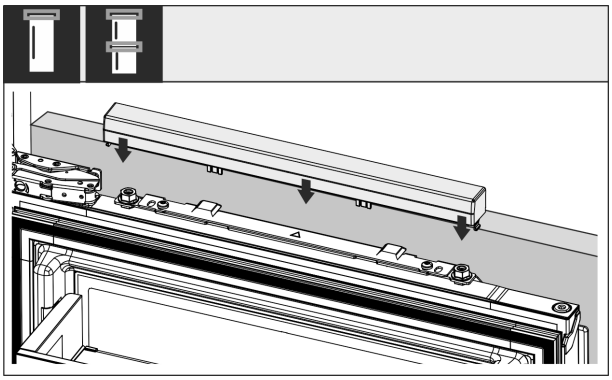

Фиг. 65

▶ Вметнете го горниот капак.

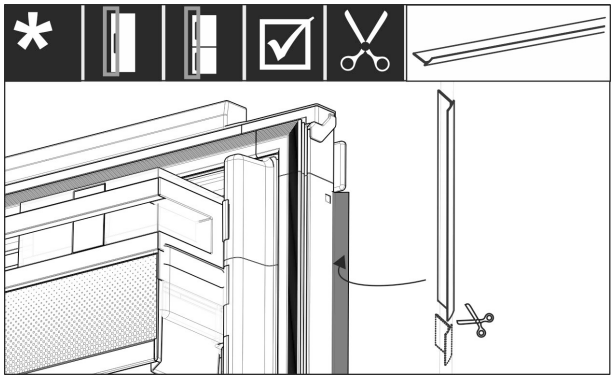

Фиг. 66

▶ Исечете соодветна должина од кедерот.
▶ Поставете го кедерот помеѓу вратата на мебелот и вратата на уредот.

За да се уверите дека уредот е вграден правилно и дека нема да дојде до замрзнување, кондензирана вода или пречки во функционирањето, постојат следните критериуми:

- Вратата мора да се затвори правилно.
- Вратата од мебелот не смее да лежи на телото од мебелот.
- Заптивката на горниот агол од страната на рачката мора да дихтува.

▶ Проверете го вградувањето во преградата според горенаведените критериуми.

3.13 Предни делови на мебелот

3.13.1 Димензии

Во зависност од типот на вратата, потребна ви е една врата или две врати на мебелот. Големината на соодветните врати зависи од вкупната големина на преградата и дебелината на мебелот.

Забелешка
Внимавајте на соодветните димензии на уредите и преградите и на скиците за вградување.

Општи инструкции:

- При монтажа на вратите внимавајте на препораките за големина и тежина на уредите. (погледни 3.4 Тежина на предниот дел на мебелот)
- Дебелината на мебелот треба да изнесува најмалку 16 mm и најмногу 19 mm.

Останати врати горе, долу или отстрана:

- Вертикалната димензија на процепот меѓу вратите на мебелот мора да изнесува 4 mm.
- Хоризонталната димензија на процепот меѓу вратите на мебелот мора да изнесува 4 mm. Проверете како удираат вратите. (погледни 3.13.3 Поставување на процепот без удирање)

Тежина и шарки:

- Кај тешки предни делови од мебелот, шарката носи голем товар. Веројатно шарката е оштетена. Внимавајте на податоците за тежина на уредот, што се наоѓаат во поглавјето „Тежини на предниот дел од мебелот“ (погледни 3.4 Тежина на предниот дел на мебелот) .
- Ако предниот дел од мебелот ја надминува максималната дозволена тежина, може да се користи уред со лизгачка врата, затоа што тежината се распределува на повеќе шарки од мебелот.
- Ако користите долги предни делови од мебелот што стрчат над уредот, препорачуваме дополнителна шарка (на пр., Kamat), којашто содржи иста точка на вртење како шарките на вашиот уред. Со употреба на дополнителна шарка (Kamat), тежината се распределува на повеќе точки. Се препорачува да користите подметнувач за да се делува спротивно при евентуално виткање (конвексно/конкавно).

3.13.2 Монтажа на предните делови од мебелот

При вградување внимавајте:

- Предниот дел од мебелот мора да се вгради симетрично во однос на вратата од ладилникот.
- Предниот дел на соседниот елемент од мебелот лежи на исто ниво.
- Предниот дел на соседниот дел од мебелот има ист радиус на работ како предниот дел на уредот.
- Предниот дел од мебелот е рамен и без напрегање.
- Предниот дел од мебелот има минимално приспособување на длабочината од околу 2 mm кон конструкцијата.

▶ Вградете го уредот во преграда. (погледни 3.12 Вградување на уредот во преграда)
▶ Прицврстете го предниот дел од мебелот на вратата. (погледни 3.12 Вградување на уредот во преграда)
▶ Поставете го процепот.
▶ Проверете дали се удира предниот дел од мебелот. (погледни 3.13.3 Поставување на процепот без удирање)

3.13.3 Поставување на процепот без удирање

3.13.3 Процеп со соседната страна на мебелот

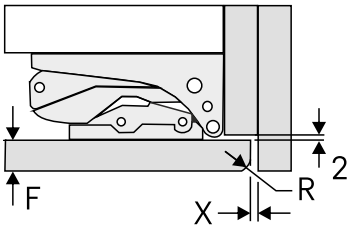

Фиг. 67 Процеп со соседната страна на мебелот

(F) Предна дебелина
(R) Радиус на агол на предниот дел од мебелот
(X) Процеп, мин.

Предна дебелина F [mm]	Радиус на агол на предниот дел од мебелот R [mm]	Процеп, мин. X (вертикално) [mm]
16 до 20	0 до 3	3
22	0	4
	1	4
	2	3
	3	3
24	0	8
	1	7
	2	6
	3	6

*** Во зависност од моделот и опремата**

Предна дебелина F [mm]	Радиус на агол на предниот дел од мебелот R [mm]	Процеп, мин. X (вертикално) [mm]
26	Не се препорачува.	

3.13.3 Процеп со соседната врата на мебелот

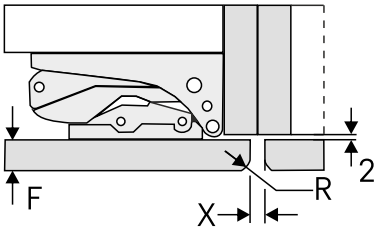

Фиг. 68 Процеп со соседната врата на мебелот

(F) Предна дебелина
(R) Радиус на агол на предниот дел од мебелот
(X) Процеп, мин.

Предна дебелина F [mm]	Радиус на агол на предниот дел од мебелот R [mm]	Процеп, мин. X (вертикално) [mm]
16 до 20	0 до 3	2
22	0	4
	1	3
	2	3
	3	2
24	0	6
	1	5
	2	5
	3	4
26	0	8
	1	7
	2	7
	3	6

3.14 По вградувањето

▶ Отстранете ги сите делови за безбедност при транспорт од внатрешниот простор.

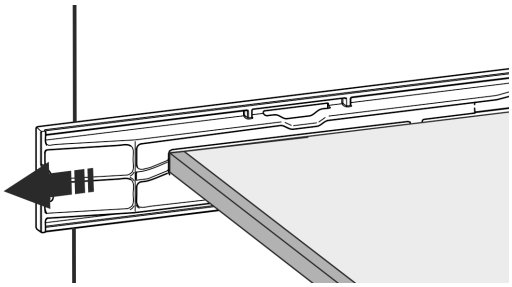

Фиг. 69

▶ Отстранете ги деловите за безбедност при транспорт од полицата.

ВНИМАНИЕ
Материјална штета поради шилести и остри предмети!
Ако користите шилести или остри предмети за отстранување на материјалот за пакување, можете да го оштетите уредот.
▶ Не користете шилести или остри предмети при отстранување на материјалот за пакување.

▶ Отстранете ги заштитните фолии од внатрешниот простор: Извлечете ги фолиите по должина на составниот дел за да се намали статичката сила на триење врз фолијата.
▶ Чистење на уредот. (погледни 10.9 Чистење на уредот)
▶ Забележете ги типот (модел, број), ознаката на уредот, бројот на уредот/серискиот број, датумот на купување и адресата на дистрибутерот.

3.15 Приклучување на уредот во струја

ПРЕДУПРЕДУВАЊЕ
Опасност од електричен удар и повреди поради оштетен уред или оштетен кабел за струја!
Опасност по живот поради исеченици. Ако се оштети уредот или кабелот за струја при транспорт, може да дојде до смртен електричен удар. Можете да се исечете на оштетените делови од куќиштето на уредот.
▶ Проверете дали се оштетени уредот и кабелот за струја после транспорт.
▶ Не вклучувајте го уредот ако на него и на кабелот за струја може да се забележат оштетувања.
▶ Обратете се до корисничката служба.

Поврзете го уредот во струја преку одделно приложениот кабел. На едниот крај кабелот за струја има приклучок за во фрижидерот, а во другиот крај има приклучок за во струја.

Проверете дали се исполнети следните услови:

- Уредот и кабелот за струја не се оштетени.
- Уредот е вграден соодветно.
  (погледни 3.12 Вградување на уредот во преграда)
- Условите на електричниот приклучок се исполнети.
- Димензиите за соодветниот приклучок се запазени.
- Вредностите на напонот и фреквенцијата се според податоците наведени на табличката.
- Штекерот е соодветно заземјен и електрично изолиран.
- Струјата на осигурувачот изнесува помеѓу 10 A и 16 A.
- Штекерот треба да биде лесно достапен и да не се наоѓа зад уредот. (погледни 3.3 Димензии на преграда)

ВНИМАНИЕ
Опасност од оштетување поради несоодветна работа!
Оштетување на електричните делови на уредот.
▶ Користете го само кабелот за струја.

ПРЕДУПРЕДУВАЊЕ
Опасност од несоодветно поврзување!
Изгореници.
Оштетувања на уредот.
▶ Не користете продолжен кабел.
▶ Не користете редни клеми.

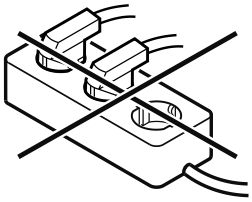

ВНИМАНИЕ
Опасност од оштетување поради несоодветно поврзување!
Оштетувања на уредот.
▶ Не поврзувајте го уредот на самостоен инвертор, како на пр., на соларни електрични системи или бензински генератори.

▶ Приклучокот на кабелот поврзете го во струја. Приклучокот за струја треба да биде цврсто поставен во штекерот.
▷ Логото Liebherr се појавува на екранот.
▷ Приказот преминува на симболот Standby.
▷ Ако нема дејство 60 секунди: Симболот за мирување избледува или исчезнува.
▷ Уредот е поврзан. Погледнете го следното поглавје или прирачникот при првата употреба.

3.16 Фрлање на пакувањето

ПРЕДУПРЕДУВАЊЕ
Опасност од задушување поради материјал за пакување и фолии!
▶ Децата не смеат да си играат со материјалот за пакување.

Пакувањето е произведено од материјали за повторна употреба:
- брановит картон/картон
- делови од пенест полистирол
- фолии и вреќи од полиетилен
- ленти од полипропилен
- заковани дрвени рамки со подлошка од полиетилен*

▶ Одведете го материјалот за пакување во официјален собирен центар.

4 Функционалност на екранот Touch & Swipe

Уредот можете да го користите преку екранот Touch & Swipe. Со екранот Touch & Swipe (понатаму именуван „екран“) можете да ги избирате функциите на уредот со допир или со лизгање. Ако не вршите никакво дејство на екранот 10 секунди, приказот се враќа на надреденото мени или директно на приказот за статус.

4.1 Навигација и објаснување на симболите

На сликите се користат разни симболи за навигација со екранот. Следната табела ги објаснува симболите.

Симбол	Опис
	Допрете го екранот кратко: Активирање/деактивирање на функцијата. Потврдете го изборот. Отворете го подменито.
	Допрете и држете го екранот определено време (на пр. 3 секунди): Активирајте/деактивирајте ја функцијата или вредноста.
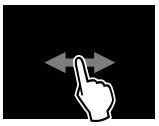	**Лизгајте надесно или налево:** Движете се низ менито.
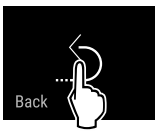	**Кратко допрете го симболот за наназад:** Враќа едно ниво од менито наназад.
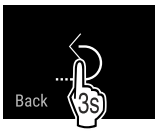	**Допрете го симболот за наназад 3 секунди:** Враќа на приказот за статус.
	Стрелка со час: Трае повеќе од 10 секунди, додека се појави следниот приказ на екранот.
	Стрелка со внесено време: Зададеното време трае, додека се појави следниот приказ на екранот.
	Симбол „Отворање на менито за поставки“: Одете до менито за поставки и отворете го. По потреба: Одете до посакуваната функција во менито за поставки. (погледни 4.2.1 Отворање на менито за поставки)
	Отворете го симболот „Напредно мени“: Одете до напредното мени и отворете го. По потреба: Одете до посакуваната функција во напредното мени. (погледни 4.2.2 Отворање на напредното мени)
Нема дејство во рок од 10 секунди	Ако не вршите никакво дејство на екранот 10 секунди, приказот се враќа на надреденото мени или директно на приказот за статус.
Tür schließen und wieder öffnen.	Wenn Sie die Tür schließen und sofort wieder öffnen, springt die Anzeige direkt zur Statusanzeige zurück.

Забелешка: Сликите со екраните се претставени со англиски термини.

4.2 Менија

Функциите на уредот се распределени на повеќе менија:

* Во зависност од моделот и опремата

Мени	Опис
Главно мени	Кога го вклучувате уредот, автоматски се отвора главното мени. Оттука можете да одите до најважните функции на уредот, до менито за поставки и до напредното мени.
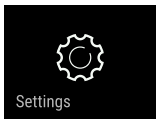 Мени за поставки	Менито за поставки содржи дополнителни функции за поставување на уредот.
Напредно мени	Напредното мени содржи специјални функции за поставување на уредот. Пристапот до напредното мени е заштитен со кодот **1 5 1**.

4.2.1 Отворање на менито за поставки

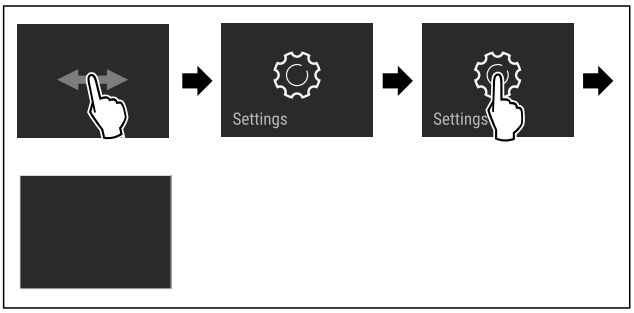

Фиг. 70 Пример за приказ

▶ Извршете ја постапката како што е наведено на сликата.
▷ Менито за поставки е отворено.
▶ По потреба: Одете до посакуваната функција.

4.2.2 Отворање на напредното мени

Фиг. 71

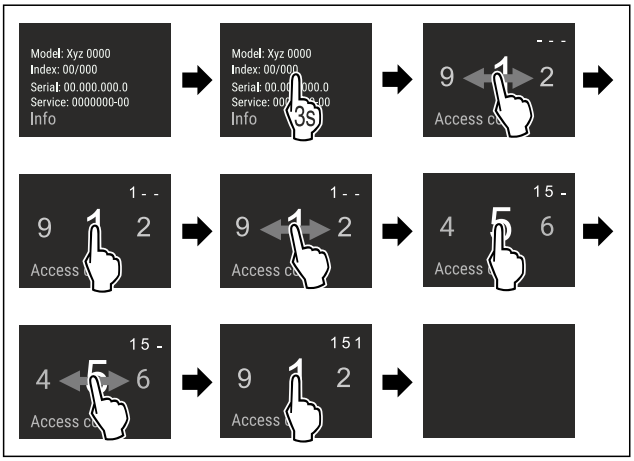

*Фиг. 72 Слика за пример, пристап со кодот **151***

▶ Извршете ја постапката како што е наведено на сликата.
▷ Напредното мени е отворено.
▶ По потреба: Одете до посакуваната функција.

4.3 Режим на мирување

Ако не го допрете екранот 1 минута, преминува во режим на мирување. Приказот се затемнува при режим на мирување.

4.3.1 Завршување на режимот на мирување

▶ Кратко допрете го екранот со прстите.
▷ Режимот на мирување е завршен.

5 Пуштање во употреба

5.1 Вклучување на уредот (прва употреба)

Проверете дали се исполнети следните услови:

- ❑ Уредот е вграден и поврзан според прирачникот за употреба.
- ❑ Сите лепливи ленти, лепливи и заштитни фолии како и елементи за заштита при транспорт во и на уредот се отстранети.
- ❑ Сите рекламни материјали од фиоките се извадени.
- ❑ Функционалноста на екранот Touch & Swipe е позната. (погледни 4 Функционалност на екранот Touch & Swipe)

Вклучете го уредот преку екранот Touch & Swipe:

▶ Ако екранот се наоѓа во режим на мирување: Допрете го екранот кратко.
▶ Извршете ја постапката како што е наведено на сликата.

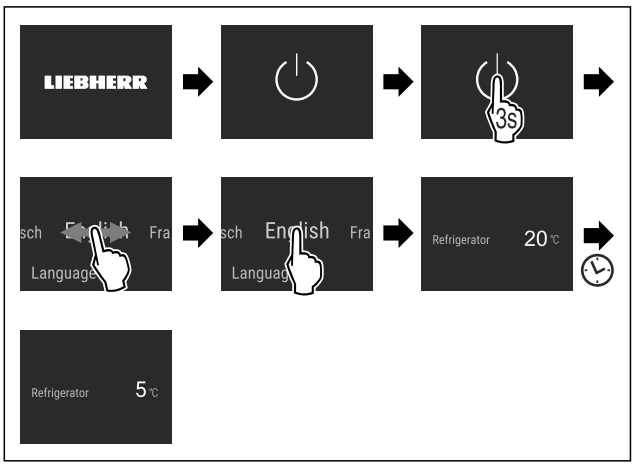

Фиг. 73 Пример за приказ

▷ Се појавува приказот за статус.
▷ Уредот лади на фабрички поставената температура.
▷ Уредот стартува во демо-режим (се појавува приказот за статус со DEMO): Ако уредот стартува во демо-режим, можете да го исклучите демо-режимот во следните 5 минути. (погледни Демо-режим)

Дополнителни информации:

- Вклучете ја функцијата SmartDevice. (погледни 2.3 SmartDevice) и (погледни WLAN)

Забелешка

Произведувачот препорачува:

▶ Поставување прехранбени производи: Почекајте околу 6 часа, додека се постигне поставената температура.
▶ **Замрзнете ги производите** на -18 °C или поладно.*
▶ Следете ги инструкциите за складирање. (погледни 6.1 Инструкции за складирање)

Забелешка
Можете да набавите дополнителна опрема од продавницата Liebherr-Hausgeräte на go.liebherr.com/47wtc4.

6 Складирање

6.1 Инструкции за складирање

ПРЕДУПРЕДУВАЊЕ
Опасност од пожар од електрични уреди!
Ако користите електрични уреди во делот за прехранбени производи на вашиот уред, може да дојде до пожар.
▶ Не користете електрични апарати во просторот за прехранбени производи на уредот, ако не се препорачани од произведувачот.

Забелешка
Потрошувачката на енергија се зголемува и моќноста за ладење се намалува, ако нема доволно вентилација.
▶ Отворите за воздух треба да се слободни постојано.

Внимавајте на следните инструкции за складирање:
- Отворите за воздух на вентилаторот треба да бидат отворени.
- Во фиоката за замрзнување: Добро спакувајте ги прехранбените производи.*
- Прехранбените производи, што лесно примаат или испуштаат мирис или вкус, ставете ги во затворени садови или покријте ги.
- Чувајте ги течностите во затворени садови.
- Прехранбените производи треба да се чуваат на растојание за да може воздухот да циркулира слободно.
- Чувајте ги прехранбените производи како што е наведено на пакувањето.
- Внимавајте на рокот на траење назначен на пакувањето.

Забелешка
Ако не ги следите овие инструкции, прехранбените производи може да се расипат.

6.2 Дел за ладење

Во уредот се создаваат различни температурни зони поради циркулацијата на воздухот. Различните температурни зони можете да ги погледнете во прегледот за уредот и опремата. (погледни 2.2 Преглед на уредот и опремата)

6.2.1 Подредување на прехранбените производи

ВНИМАТЕЛНО
Опасност од повреди и оштетување поради погрешно распоредени прехранбени производи или предмети!
Ако поставите прехранбени производи или предмети на најдолната стаклена плоча, врата може да не се затвори правилно. Притоа може да се скрши полицата на вратата, да паднат прехранбените производи или предметите и да дојде до повреди.
▶ Предниот дел од најдолната стаклена плоча треба да биде празен.

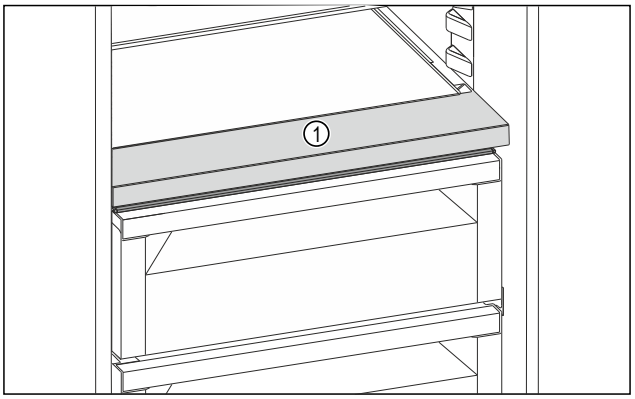

Фиг. 74 Пример за приказ
(1) Преден дел
▶ Горен дел и врата: Чувајте путер, сирење, конзерви и туби.
▶ Најладна температурна зона: Чувајте лесно расипливи прехранбени производи, како на пример, готови јадења.

6.3 BioFresh

BioFresh овозможува подолго чување на некои свежи производи во споредба со вообичаеното ладење.

Забелешка
Ако паднат температурите под 0 °C, прехранбените производи може да замрзнат.
▶ Зеленчуците чувствителни на ладно, како краставица, модар патлиџан, тиквички и јужните овошја чувајте ги во делот за ладење.

6.3.1 Fruit & Vegetable-Safe

При ова се поставува клима за складирање блиску до 0 °C. Капакот од фиоката овозможува постојано стабилна влажност на воздухот. Оваа клима за складирање е соодветна за чување неспакувани прехранбени производи што содржат многу влага (на пр., салата, зеленчук, овошје).

Влажноста на воздухот во фиоката зависи од влажноста што ја содржат поставените производи и од тоа колку често се отвора вратата. Можете да ја регулирате влажноста на воздухот.

Подредување на прехранбените производи
▶ Чувајте непакувани овошје и зеленчук.
Ако влажноста на воздухот е превисока:
▶ Регулирање на влажноста на воздухот.

6.3.2 Meat & Dairy-Safe

При ова се поставува клима за складирање блиску до 0 °C. Оваа клима за складирање е соодветна за чувствителни прехранбени производи (на пр., млечни производи, месо, риба, колбаси).

Подредување на прехранбените производи
▶ Чувајте суви и спакувани прехранбени производи.

6.4 Комора за замрзнување со 4 ѕвездички*

Тука се постигнува сува клима за мрзнење при -18 °C. Климата е соодветна за чување замрзната храна и производи повеќе месеци, за подготовка на коцки мраз или за замрзнување свежи прехранбени производи.

Температурата на воздухот во фиоката за замрзнување, измерена со термометар или други мерни апарати, може да варира. Температурните варирања во полупразна или празна фиока за замрзнување се големи и може да се постигнат и температури потопли од -18 °C.

6.4.1 Замрзнување прехранбени производи

Можете да замрзнете онолку свежи прехранбени производи во рок од 24 часа, колку што пишува на табличката со податоци (погледни 11.5 Табличка со податоци) под „Способност за замрзнување ... kg/24h“.

За да замрзнат брзо и целосно прехранбените производи, внимавајте на следните количини по пакување:

- Овошје и зеленчук до 1 kg
- Месо до 2,5 kg

Подредување на прехранбените производи

ВНИМАТЕЛНО

Опасност од повреда поради скршено стакло!
Шишињата и лименките со пијалаци може да пукнат при мрзнење. Ова особено важи за газираните пијалаци.

▶ Не замрзнувајте шишиња и лименки со пијалаци!

▶ За максимална моќност при ладење: Извадете ја стаклената плоча пред замрзнување.*
▶ Поставете ги спакуваните прехранбени производи во фиоката за замрзнување.

Одмрзнување прехранбени производи

ПРЕДУПРЕДУВАЊЕ

Опасност од труење од храна!

▶ Не замрзнувајте ги повторно одмрзнатите производи.
▶ Преработете ги одмрзнатите прехранбени производи што е можно побрзо.

Можете да ги одмрзнувате прехранбените производи на различни начини:

- во делот за ладење
- во микробранова печка
- во рерна/рерна со топол воздух
- при собна температура

▶ Извадете само онолку прехранбени производи колку што ви се потребни.

6.5 Времиња на складирање

Зададените времиња на складирање се препорачани вредности.

За прехранбените производи со рок на траење важи датумот што е назначен на пакувањето.

6.5.1 Дел за ладење

Важи рокот на траење назначен на пакувањето.

6.5.2 BioFresh

Препорачани вредности за времето на чување во Meat & Dairy-Safe		
Путер	при 1 °C	до 90 дена
Кашкавал	при 1 °C	до 110 дена
Млеко	при 1 °C	до 12 дена
Колбас, сувомесни производи	при 1 °C	до 8 дена
Пилешко	при 1 °C	до 6 дена
Свинско месо	при 1 °C	до 6 дена
Телешко месо	при 1 °C	до 6 дена
Дивеч	при 1 °C	до 6 дена

Забелешка

▶ Имајте предвид дека прехранбените производи богати со протеини се расипуваат побрзо. Поточно, школките и раковите се расипуваат побрзо од риба, а рибата побрзо од месо.

Препорачани вредности за времето на чување во Fruit & Vegetable-Safe		
Зеленчук, салата		
Артичоки	при 1 °C	до 14 дена
Целер	при 1 °C	до 28 дена
Карфиол	при 1 °C	до 21 дена
Брокула	при 1 °C	до 13 дена
Цикорија	при 1 °C	до 27 дена
Мотовилка	при 1 °C	до 19 дена
Грашок	при 1 °C	до 14 дена
Кељ	при 1 °C	до 14 дена
Моркови	при 1 °C	до 80 дена
Лук	при 1 °C	до 160 дена
Келераба	при 1 °C	до 14 дена
Марула	при 1 °C	до 13 дена
Зелени растенија	при 1 °C	до 13 дена
Праз	при 1 °C	до 29 дена
Печурки	при 1 °C	до 7 дена
Ротквичка	при 1 °C	до 10 дена
Прокељ	при 1 °C	до 20 дена
Аспарагус	при 1 °C	до 18 дена
Спанаќ	при 1 °C	до 13 дена
Савоја	при 1 °C	до 20 дена
Овошје		
Кајсии	при 1 °C	до 13 дена
Јаболка	при 1 °C	до 80 дена
Крушки	при 1 °C	до 55 дена
Капини	при 1 °C	до 3 дена
Урми	при 1 °C	до 180 дена
Јагода	при 1 °C	до 7 дена
Смокви	при 1 °C	до 7 дена
Боровинки	при 1 °C	до 9 дена
Малини	при 1 °C	до 3 дена
Рибизли	при 1 °C	до 7 дена

Препорачани вредности за времето на чување во Fruit & Vegetable-Safe		
Череши	при 1 °C	до 14 дена
Киви	при 1 °C	до 80 дена
Праски	при 1 °C	до 13 дена
Сливи	при 1 °C	до 20 дена
Брусница	при 1 °C	до 60 дена
Рабарбара	при 1 °C	до 13 дена
Огрозд	при 1 °C	до 13 дена
Грозје	при 1 °C	до 29 дена

6.5.3 Фиока за замрзнување*

Препорачани вредности за времето на чување разни прехранбени производи		
Сладолед	при -18 °C	2 до 6 месеци
Колбас, шунка	при -18 °C	2 до 3 месеци
Леб, печива	при -18 °C	2 до 6 месеци
Дивеч, свинско	при -18 °C	6 до 9 месеци
Риба, крупна	при -18 °C	2 до 6 месеци
Риба, ситна	при -18 °C	6 до 8 месеци
Сирење	при -18 °C	2 до 6 месеци
Пилешко, телешко	при -18 °C	6 до 12 месеци
Зеленчук, овошје	при -18 °C	6 до 12 месеци

7 Заштеда на енергија

- Постојано треба да има добра вентилација. Не покривајте ги отворите и решетките за воздух.
- Отворите за вентилатор треба да бидат отворени постојано.
- Не вградувајте го уредот на место што е изложено на директна сончева светлина ниту во близина на греење.
- Ако го вградите уредот директно до рерна, потрошувачката на енергија може малку да се зголеми. Тоа зависи од времето и интензитетот на употреба на рерната.
- Потрошувачката на енергија зависи од условите за инсталација, на пр,. амбиенталната температура . При потопла амбиентална температура може да се зголеми потрошувачката на енергија.
- Отворете го уредот најмалку што може.
- Што пониска поставена температура, тоа поголема потрошувачка на енергија.
- Подредете ги прехранбените производи: home.liebherr.com/food.
- Чувајте ги сите прехранбени производи затворени и добро покриени. Се спречува создавање мраз.
- Чувајте ги прехранбените производи надвор што е можно пократко за да не се загреат премногу.
- Поставување топла храна: прво треба да ја достигне собната температура.
- Одмрзнете ја замрзната храна во просторот за ладење.*
- Ако во уредот има дебел слој мраз: Одмрзнете го уредот.*
- Користете ја функцијата HolidayMode (погледни HolidayMode) ако сте подолго време отсутни од дома.

8 Ракување

8.1 Елементи за контрола и прикажување

8.1.1 Приказ на статусот

Фиг. 75 Екранот за статус ја прикажува тековната температура.

(1) Приказ на температурата за делот за ладење

(2) Приказ на температура BioFresh

Приказот за статус претставува приказ за излез и ја прикажува тековната температура. Оттаму се оди до функциите и поставките.

8.1.2 Симболи

Симболите даваат информација за тековната состојба на уредот.

Симбол	Состојба на уредот
	Standby Уредот или температурната зона се исклучени.
	Број што пулсира Уредот работи. Температурата пулсира додека се појави поставената вредност.
	Симбол што пулсира Уредот работи. Поставките се извршени.

8.2 Функции на уредот

8.2.1 Забелешки за функциите на уредот

Функциите се поставени фабрички за да може уредот да биде целосно функционален.

Пред да ги измените, вклучите или исклучите функциите на уредот, проверете дали се исполнети следните услови:

- ❑ Го прочитавте и разбравте описот на функционалноста на екранот. (погледни 4 Функционалност на екранот Touch & Swipe)
- ❑ Се запознавте со елементите за контрола и прикажување во вашиот уред.

Исклучување и вклучување на уредот

Со оваа функција го исклучувате и вклучувате целиот уред.

* Во зависност од моделот и опремата

Исклучување на уредот

Кога го исклучувате уредот се зачувуваат претходните поставки.

Проверете дали се исполнети следните услови:

❑ Упатствата за ракување (погледни 12 Отстранување од употреба) се извршени.

Фиг. 76

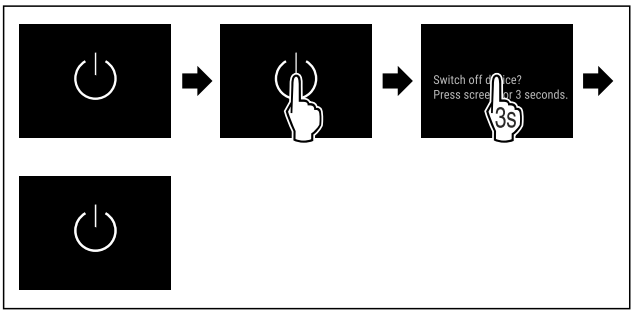

Фиг. 77

▶ Извршете ја постапката како што е наведено на сликата.
▷ Уредот е исклучен.
▷ Симболот за мирување се појавува на екранот.
▷ Екранот станува црн.

Вклучување на уредот

Ако екранот се наоѓа во режим на мирување:

▶ Допрете го екранот кратко.

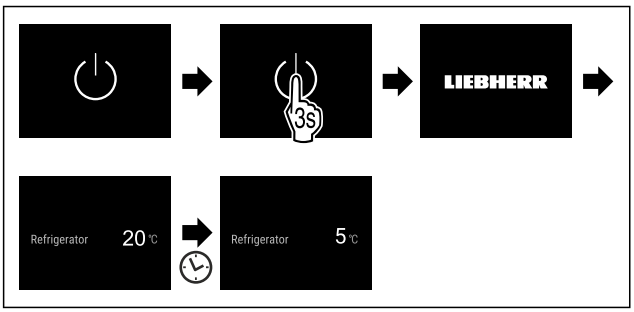

Фиг. 78 Пример за приказ

▶ Извршете ја постапката како што е наведено на сликата.
Ако уредот се стартува во демо-режимот:
▶ Исклучување на демо-режимот.
(погледни Исклучување на демо-режимот)
▷ Уредот е вклучен.
▷ Претходните поставки се вратени.
▷ Уредот лади до поставената температура.

5 °C Температура

Со оваа функција се поставува температурата.

Температурата зависи од следните фактори:

- колку често ја отворате вратата
- колку долго ја оставате вратата отворена
- собната температурата
- типот, температурата и количината на прехранбените производи

Температурна зона	Фабрички поставена температура	Препорачани поставки
5 °C Дел за ладење	5 °C	4 °C
0 °C BioFresh	0 °C	B-Value (погледни BioFresh B-Value)

Поставување температура во делот за ладење

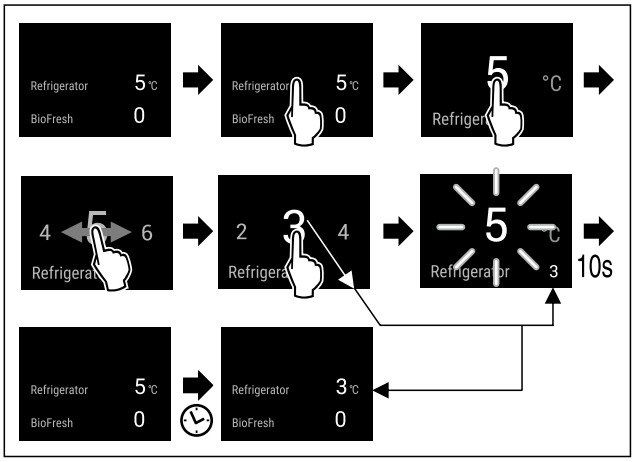

Фиг. 79 Пример за приказ

▶ Извршете ја постапката како што е наведено на сликата.
▷ Температурата е поставена.

Поставете ја температурата во BioFresh

Температурата се поставува преку **BioFresh B-Value**. (погледни BioFresh B-Value)

B5 BioFresh B-Value

Со оваа функција се поставува BioFresh B-Value. Со BioFresh B-Value можете BioFresh да ја топлите или ладите постепено, ако е потребно да се зголемува или намалува амбиенталната температура. BioFresh B-Value е поставена фабрички на вредноста B5. Ако ја менувате B-Value, внимавајте на следната табела:

Вредност	Опис
B1	најниска температура
B1-B4	Температурата може да падне под 0 °C, поради што храната може малку да замрзне.*
B5	стандардно поставена температура
B9	највисока температура

Поставување на BioFresh B-Value

Фиг. 80

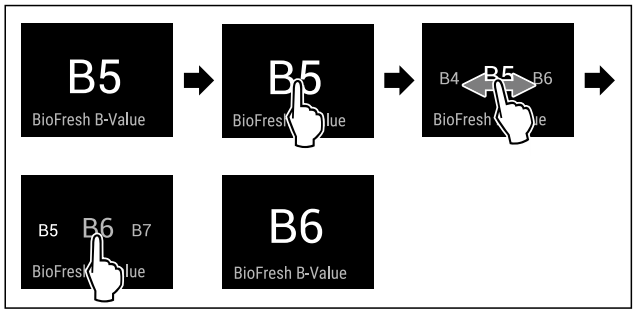

Фиг. 82 Пример за приказ: Сменете од B5 во B6.

▶ Извршете ја постапката како што е наведено на сликата.
▷ BioFresh B-Value е поставена.
▷ Екранот за статус ја прикажува потребната температура.

C5 C-Value*

Со оваа функција се поставува C-Value. Со C-Value, температурата во ****-преградата може да зголемува или намалува постепено. C-Value е поставена фабрички на вредноста C5.

Вредност	Опис
C1 до C4	****-фиоката за замрзнување се лади.
C5	претходно поставена вредност
C6 до C9	****-фиоката за замрзнување се загрева.

Поставување на C-Value

Фиг. 83

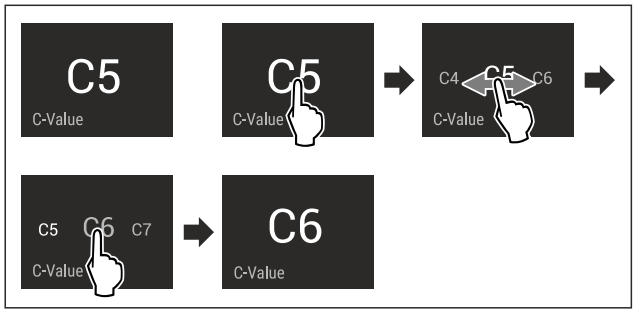

Фиг. 85 Пример за приказ: Сменете од C5 во C6.

▶ Извршете ја постапката како што е наведено на сликата.
▷ C-Value е поставена.

D1 D-Value

D-Value е стандардно поставена за вашиот уред и не смее да се менува.

SuperCool

Со оваа функција го активирате и деактивирате SuperCool. Ако ја активирате функцијата SuperCool, уредот ја зголемува моќноста за замрзнување. Со тоа се постигнуваат пониски температури. Можете да ја активирате функцијата SuperCool ако сакате брзо да изладите големи количини прехранбени производи.

Ако ја активирате функцијата SuperCool, постигнувате пониски температури во ****-фиоката за замрзнување. Можете да ја активирате функцијата SuperCool ако сакате да замрзнувате прехранбени производи во ****-фиоката за замрзнување.*

Ако функцијата е активна, уредот работи со поголема моќност. Притоа звуците што ја испушта уредот може да бидат посилни, а потрошувачката на енергија се зголемува.

Активирање на функцијата SuperCool

Време за активирање на функцијата:

- Ако сакате да чувате свежи прехранбени производи во делот за ладење: Активирајте ја функцијата при поставување на прехранбените производи.
- Ако сакате да чувате свежи прехранбени производи во ****-фиоката за замрзнување: Активирајте ја функцијата 3 часа пред да ги поставите прехранбените производи.*

Фиг. 86

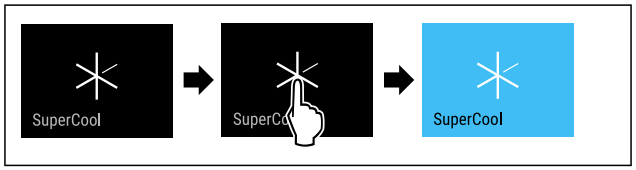

Фиг. 87

▶ Извршете ја постапката како што е наведено на сликата.

-или-

▶ Активирајте со апликацијата SmartDevice.

▷ Функцијата SuperCool е активирана.
▷ Екранот за температура станува син.

Деактивирање на функцијата SuperCool

Функцијата SuperCool се исклучува автоматски после 18 часа. Можете да ја исклучите функцијата SuperCool рачно во секое време:

Фиг. 88

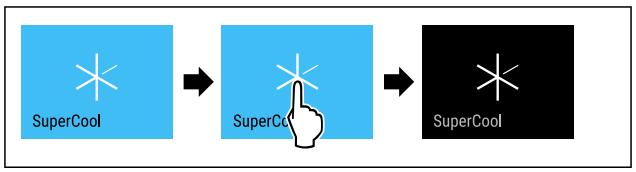

Фиг. 89

▶ Извршете ја постапката како што е наведено на сликата.

-или-

▶ Деактивирајте со апликацијата SmartDevice.

▷ SuperCool е исклучена.
▷ Уредот продолжува да работи во нормален режим.
▷ Уредот лади на претходно поставената температура.

*** Во зависност од моделот и опремата**

PartyMode

Со оваа функција го активирате и деактивирате PartyMode. PartyMode активира разни функции, коишто се потребни за една забава.

PartyMode ги активира следните функции:

- SuperCool (погледни SuperCool)

Можете сите наведени функции да ги поставите поединечно и флексибилно. Ако активирате PartyMode, се отфрлаат сите измени.

Ако функцијата е активна, уредот работи со поголема моќност. Притоа звуците што ја испушта уредот може да бидат посилни, а потрошувачката на енергија се зголемува.

Активирање на функцијата PartyMode

Фиг. 90

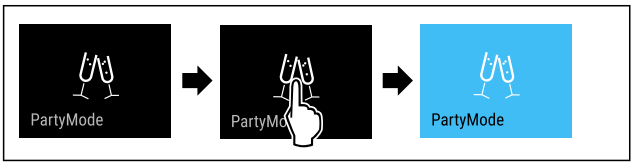

Фиг. 91

▶ Извршете ја постапката како што е наведено на сликата.
▷ PartyMode и соодветните функции се активирани.
▷ Екранот за температура станува син.
▷ Тековната температура трепка додека се постигне потребната температура.

Деактивирање на функцијата PartyMode

Функцијата PartyMode се исклучува автоматски после 24 часа. Можете да ја исклучите функцијата PartyMode рачно во секое време:

Фиг. 92

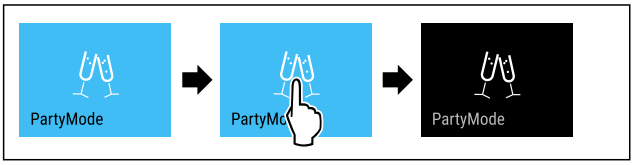

Фиг. 93

▶ Извршете ја постапката како што е наведено на сликата.
▷ PartyMode е исклучена.
▷ Уредот лади на претходно поставената температура: Тековната температура трепка додека се постигне потребната температура.

HolidayMode

Со оваа функција го активирате и деактивирате HolidayMode. Ако ја активирате функцијата HolidayMode, делот за ладење се поставува на 15 °C. Со тоа заштедувате енергија при подолго отсуство и спречувате да се создадат непријатни мириси и мувла.

Состојба на уредот при активен HolidayMode
Делот за ладење лади на 15 °C.
BioFresh лади на 15 °C.
Во ****-фиоката за замрзнување се задржува поставената температура.*
PartyMode е исклучена.
SuperCool е исклучена.

Активирање на функцијата HolidayMode

▶ Целосно испразнете го делот за ладење.
▶ Испразнете го BioFresh целосно.

Фиг. 94

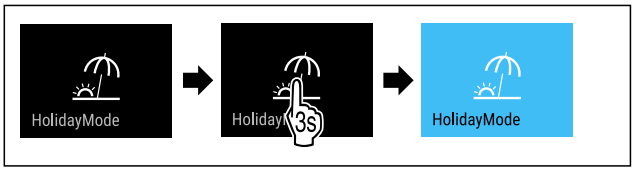

Фиг. 95

▶ Извршете ја постапката како што е наведено на сликата.
▷ Функцијата HolidayMode е активирана.
▷ Приказот на температура станува син и покажува симболот HolidayMode.

Деактивирање на функцијата HolidayMode

Фиг. 96

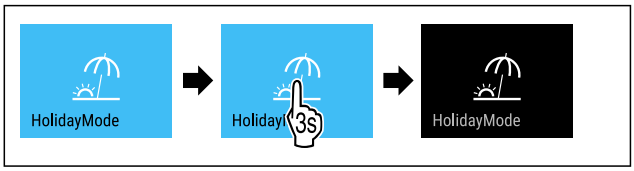

Фиг. 97

▶ Извршете ја постапката како што е наведено на сликата.
▷ HolidayMode е исклучена.
▷ Уредот лади на претходно поставената температура.

SabbathMode

Со оваа функција го активирате и деактивирате SabbathMode. Кога ќе ја активирате оваа функција, се исклучуваат некои електронски функции. Со тоа уредот ги исполнува религиозните потреби за време на еврејските празници, како на пр. Сабат и одговара на сертификатот STAR-K Kosher.

Состојба на уредот при активен SabbathMode
Приказот за статус постојано прикажува SabbathMode.
Сите функции на екранот, освен **функцијата за деактивирање на SabbathMode** се блокирани.
Активните функции остануваат активни.
Екранот продолжува да свети кога ќе ја затворите вратата.
Внатрешното осветлување е исклучено.
Потсетниците не се извршуваат. Поставениот временски интервал се зачувува.
Потсетниците и предупредувањата не се прикажуваат.
Нема аларм за вратата.
Нема аларм за температура.
Циклусот на одмрзнување работи само определено време без да се земе предвид употребата на уредот.
Кога ќе снема струја, уредот се враќа во SabbathMode автоматски.

Состојба на уредот

Забелешка
Уредот е сертифициран од институтот „Institute for Science and Halacha“. (www.machonhalacha.co.il)

Список со сертифицирани уреди со STAR-K можете да најдете на www.star-k.org/appliances.

Активирање на функцијата SabbathMode

ПРЕДУПРЕДУВАЊЕ
Опасност од труење од расипани прехранбени производи!
Ако снема струја додека е активиран SabbathMode, на приказот за статус не се појавува известување за прекинот на струја. Кога ќе дојде струја, уредот продолжува да работи во SabbathMode. Додека нема струја, прехранбените производи може да се расипат и да предизвикаат труење ако се консумираат.
Откако ќе снема струја:
▶ Не консумирајте ги прехранбените производи што биле смрзнати па се одмрзнале.

Фиг. 98

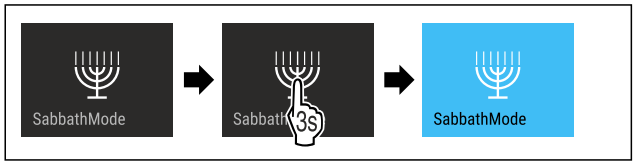

Фиг. 99

▶ Извршете ја постапката како што е наведено на сликата.
▷ Функцијата SabbathMode е активирана.
▷ Приказот за статус постојано прикажува SabbathMode.

Деактивирање на функцијата SabbathMode

Функцијата SabbathMode се исклучува автоматски после 80 часа. Можете да ја исклучите функцијата SabbathMode рачно во секое време:

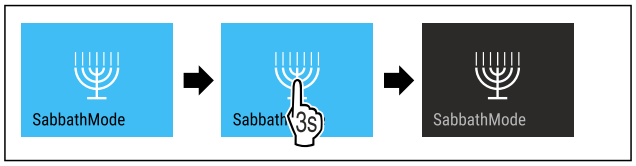

Фиг. 100

▶ Извршете ја постапката како што е наведено на сликата.
▷ SabbathMode е исклучена.

EnergySaver

Со оваа функција го активирате и деактивирате режимот за заштеда на енергија. Ако го активирате режимот за заштеда на енергија, потрошувачката на енергија се намалува, а температурата во уредот се зголемува. Прехранбените производи остануваат свежи, но трајноста се намалува.

Температурна зона	Препорачани поставки (погледни Поставување температура во делот за ладење)	Температура при активна функција EnergySaver
5 °C Дел за ладење	4 °C	7 °C

Температури

Активирање на функцијата EnergySaver

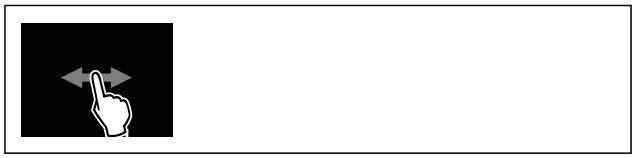

Фиг. 101

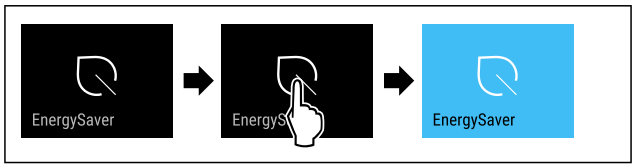

Фиг. 102

▶ Извршете ја постапката како што е наведено на сликата.
▷ Режимот за заштеда на енергија е активиран.

Деактивирање на функцијата EnergySaver

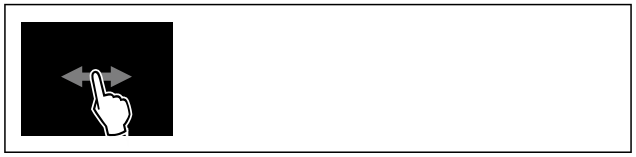

Фиг. 103

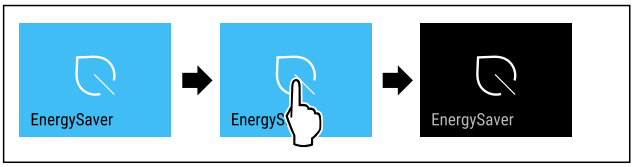

Фиг. 104

▶ Извршете ја постапката како што е наведено на сликата.
▷ Режимот за заштеда на енергија е деактивиран.

CleaningMode

Со оваа функција го активирате и деактивирате CleaningMode. CleaningMode овозможува полесно чистење на уредот.

Овие поставки се однесуваат на делот за ладење.

Употреба:

- Исчистете го делот за ладење. (погледни 10.9 Чистење на уредот)

Состојба на уредот при активен CleaningMode
Приказот за статус постојано прикажува CleaningMode.
Делот за ладење е исклучен.
Внатрешното осветлување е активирано.
Потсетниците и предупредувањата не се прикажуваат. Не се испушта звучен сигнал.

Состојба на уредот

Активирање на функцијата CleaningMode

Фиг. 105

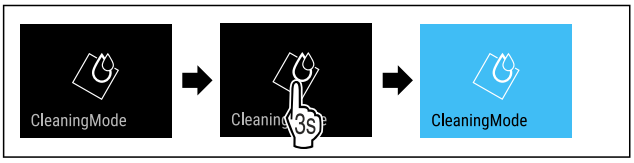

Фиг. 106

▶ Извршете ја постапката како што е наведено на сликата.
▷ Функцијата CleaningMode е активирана.
▷ Приказот за статус постојано прикажува CleaningMode.

Деактивирање на функцијата CleaningMode

Функцијата CleaningMode се исклучува автоматски после 60 минути. Можете да ја исклучите функцијата CleaningMode рачно во секое време:

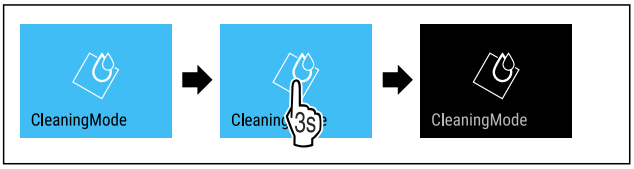

Фиг. 107

▶ Извршете ја постапката како што е наведено на сликата.
▷ CleaningMode е исклучена.
▷ Уредот лади на претходно поставената температура.

Забрана за внесување податоци

Со оваа функција ја активирате или деактивирате забраната на внесување податоци. Со забраната за внесување податоци спречувате ненамерна употреба на уредот, на пр. од страна на деца.

Употреба:

- Спречува ненамерно менување на функциите.
- Спречува ненамерно да се исклучи уредот.
- Спречува ненамерно поставување на температурата.

Активирање на забраната за внесување податоци

Ако ја активирате забраната за внесување податоци, можете да се движите во мените но не можете да избирате или изменувате други функции.

Фиг. 108

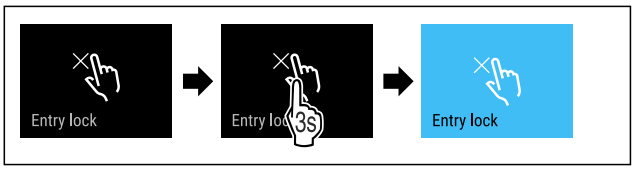

Фиг. 109

▶ Извршете ја постапката како што е наведено на сликата.
▷ Забраната за внесување податоци е активирана.

Деактивирање на забраната за внесување податоци

Фиг. 110

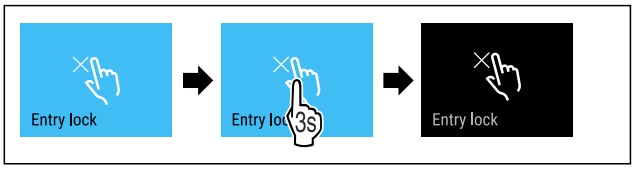

Фиг. 111

▶ Извршете ја постапката како што е наведено на сликата.
▷ Забраната за внесување податоци е исклучена.

Потсетник

Со оваа функција го активирате и деактивирате потсетникот. Функцијата е активирана фабрички.

Ако е активирана функција, се појавуваат следните потсетници:

- Замена на филтерот со активен јаглен FreshAir (погледни Замена на филтерот со активен јаглен FreshAir)

Вклучување на функцијата за потсетување

Фиг. 112

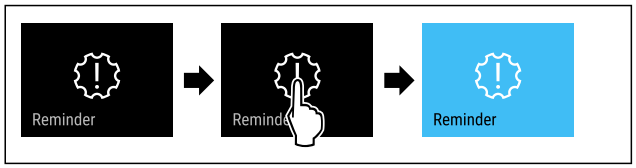

Фиг. 113

▶ Извршете ја постапката како што е наведено на сликата.

▷ Функцијата за потсетување е активирана.

Исклучување на функцијата за потсетување

Фиг. 114

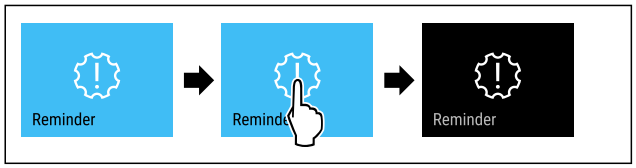

Фиг. 115

▶ Извршете ја постапката како што е наведено на сликата.

▷ Функцијата за потсетување е деактивирана.

Јазик

Со оваа функција се поставува јазикот на приказот.

Можете да ги поставите следните јазици:

- германски
- англиски
- француски
- шпански
- италијански
- холандски
- чешки
- полски
- португалски
- бугарски
- руски
- кинески

Поставување на јазикот

Фиг. 116

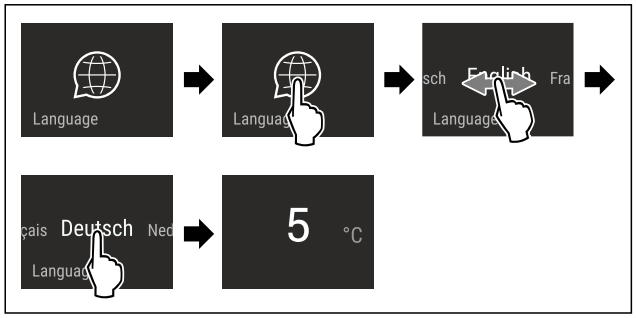

Фиг. 117 Пример за поставени јазик и температура

▶ Извршете ја постапката како што е наведено на сликата.

▷ Јазикот е поставен.

▷ Екранот се враќа на приказот за статус.

Единица мерка за температура

Со оваа функција се поставува температурната единица. Можете да поставите степени целзиусови или степени фаренхајтови како температурна единица.

Поставување на единицата мерка за температура

Фиг. 118

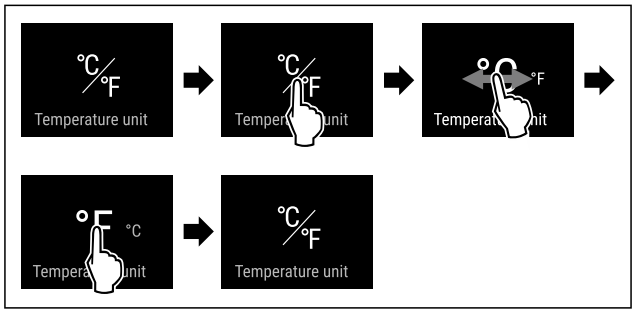

Фиг. 120 Пример за приказ: Смени од степен целзиусов во степен фаренхајтов.

▶ Извршете ја постапката како што е наведено на сликата.

▷ Температурната единица е поставена.

Осветленост на екранот

Со оваа функција се поставува осветленоста на екранот постепено.

Можете да ги поставите следните степени на осветленост:

- 40 %
- 60 %
- 80 %
- 100 % (стандардни поставки)

Поставување на осветленоста

Фиг. 121

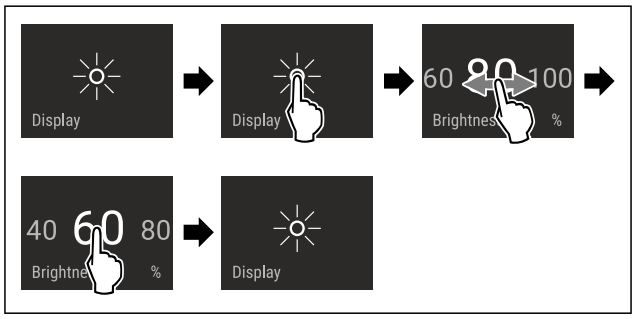

Фиг. 122 Пример за приказ: Сменете од 80 % во 60 %.

▶ Извршете ја постапката како што е наведено на сликата.

▷ Осветленоста е поставена.

WLAN

Со оваа функција го поврзувате уредот со WLAN-мрежата. Со тоа можете да го користите преку мобилен уред со апликацијата SmartDevice. Со оваа функција можете да ја прекинувате или да ја воспоставувате врската со WLAN-мрежата.

Дополнителни информации за SmartDevice:
(погледни 2.3 SmartDevice)

Забелешка
Функцијата SmartDevice не е достапна во следните земји: Русија, Белорусија, Казахстан.

Воспоставување WLAN-врска за првпат

Проверете дали се исполнети следните услови:

- ❑ Апликацијата SmartDevice е инсталирана (погледнете apps.home.liebherr.com).
- ❑ Регистрирањето во апликацијата SmartDevice е завршено.

Фиг. 123

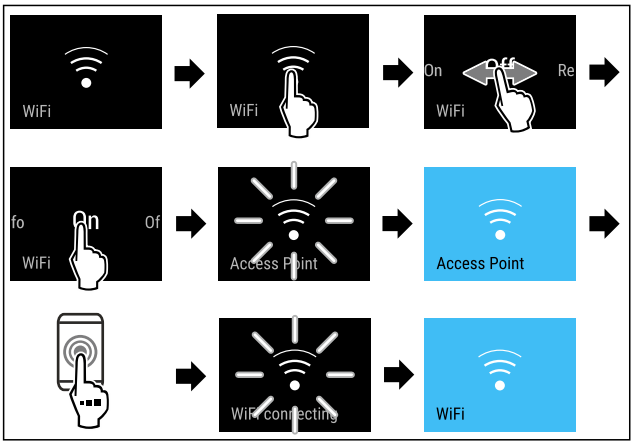

Фиг. 124

▶ Извршете ја постапката како што е наведено на сликата.
▷ Врската е воспоставена.

Прекинување WLAN-врска

Фиг. 125

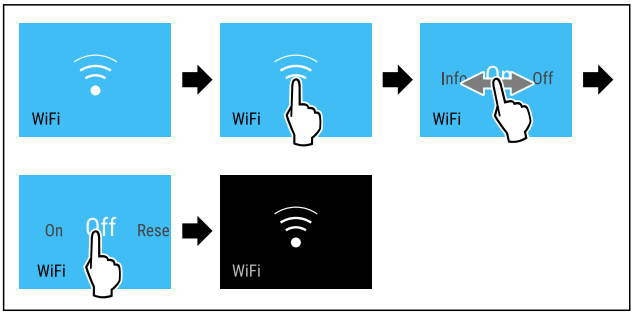

Фиг. 126

▶ Извршете ја постапката како што е наведено на сликата.
▷ Врската е прекината.

Ресетирање на WLAN-врската

Фиг. 127

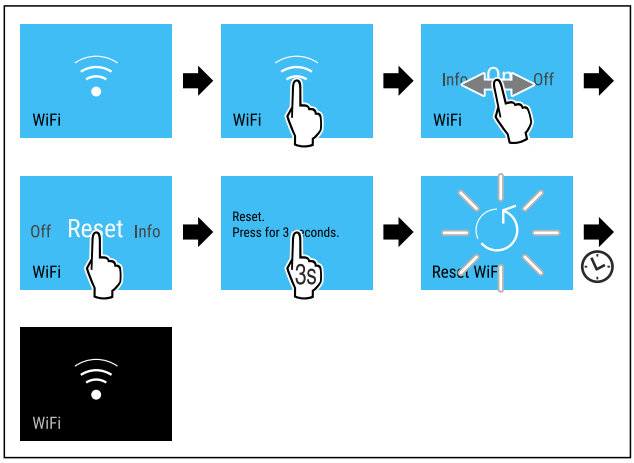

Фиг. 128

▶ Извршете ја постапката како што е наведено на сликата.
▷ WLAN-врската и другите WLAN-поставки се ресетирани до фабрички поставки.

Прикажување на информациите за WLAN-врската

Фиг. 129

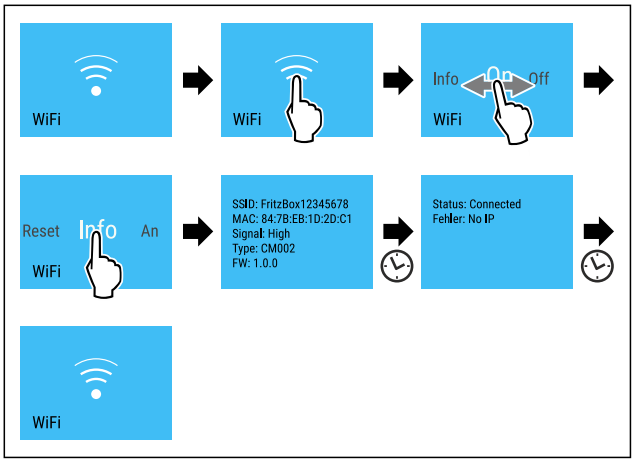

Фиг. 130

▶ Извршете ја постапката како што е наведено на сликата.

Информации за уредот

Со оваа функција се покажува името на моделот, индексот, серискиот број и сервисниот број на уредот. Потребни ви се информациите за уредот ако сакате да се обратите до корисничката служба.
(погледни 11.4 Корисничка служба)

Со оваа функција се отвора напредното мени.
(погледни 4 Функционалност на екранот Touch & Swipe)

Приказ на информациите за уредот

Фиг. 131

Фиг. 132

▶ Извршете ја постапката како што е наведено на сликата.

▷ На екранот се прикажуваат информациите за уредот.

Софтвер

Со оваа функција се покажува верзијата на софтверот на уредот.

Приказ на софтверската верзија

Фиг. 133

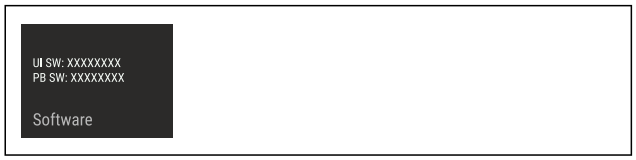

Фиг. 134

▶ Извршете ја постапката како што е наведено на сликата.

▷ На екранот се прикажува верзијата на софтверот.

Аларм за врата

Со оваа функција го активирате и деактивирате алармот за врата. Алармот за врата испушта звук ако вратата е отворена предолго. Алармот за врата е активиран фабрички. Можете да поставите колку долго да биде вратата отворена додека алармот за врата испушти звук.

Можете да ги поставите следните вредности:

- 1 минута
- 2 минути
- 3 минути
- Исклучено

Поставување на алармот за врата

Фиг. 135

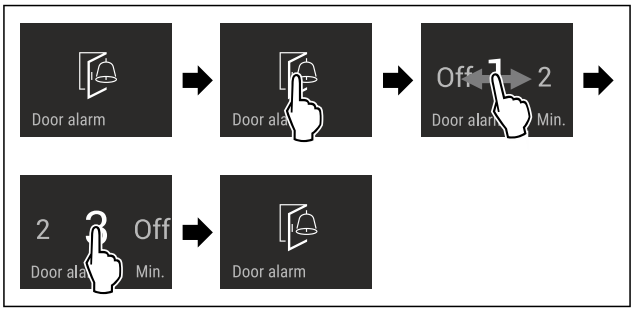

Фиг. 136 Пример за приказ: Изберете аларм за врата од 1 минута до 3 минути.

▶ Извршете ја постапката како што е наведено на сликата.

▷ Алармот за врата е поставен.

Деактивирање на алармот за врата

Фиг. 138

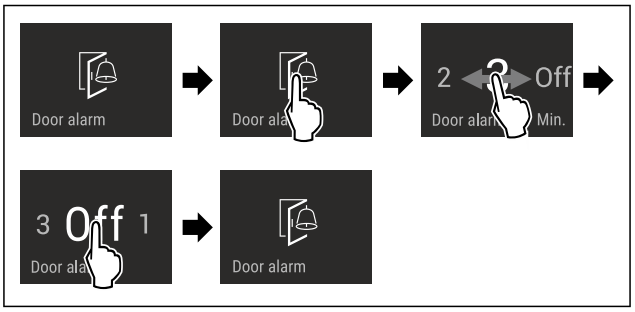

Фиг. 139

▶ Извршете ја постапката како што е наведено на сликата.

▷ Алармот за врата е деактивиран.

Демо-режим

Демо-режимот е специјална функција за корисниците што сакаат да ги претставуваат функциите на уредот. Кога ќе го активирате демо-режимот, се исклучуваат сите функции за ладење.

Ако на приказот за статус се појави „Demo“ кога ќе го вклучите уредот, демо-режимот е вклучен.

Ако го вклучите и потоа исклучите демо-режимот, уредот се ресетира до фабрички поставки. (погледни Ресетирање до фабрички поставки)

Вклучување на демо-режимот

Фиг. 140

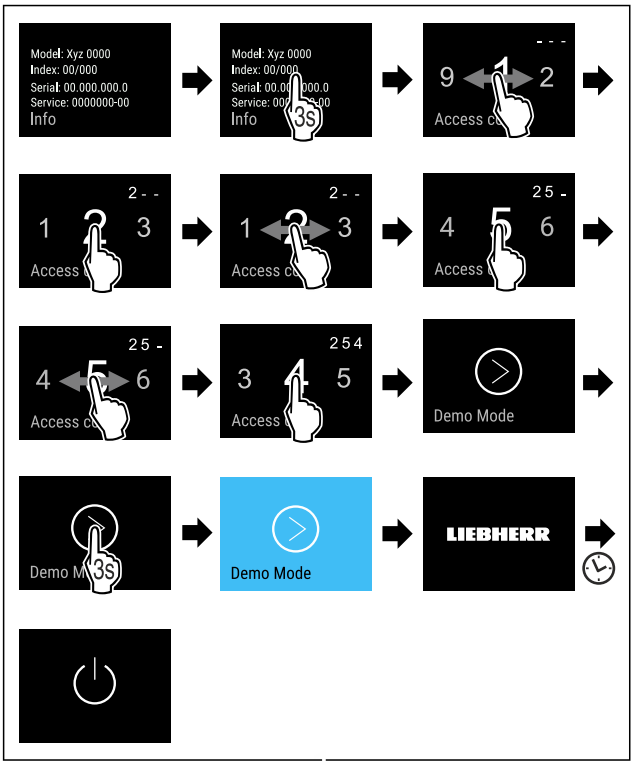

Фиг. 141

▶ Извршете ја постапката како што е наведено на сликата.
▷ Демо-режимот е вклучен.
▷ Уредот е исклучен.
▶ Вклучете го уредот. (погледни 5.1 Вклучување на уредот (прва употреба))
▷ На екранот за статус се појавува "DEMO".

Исклучување на демо-режимот

Фиг. 142

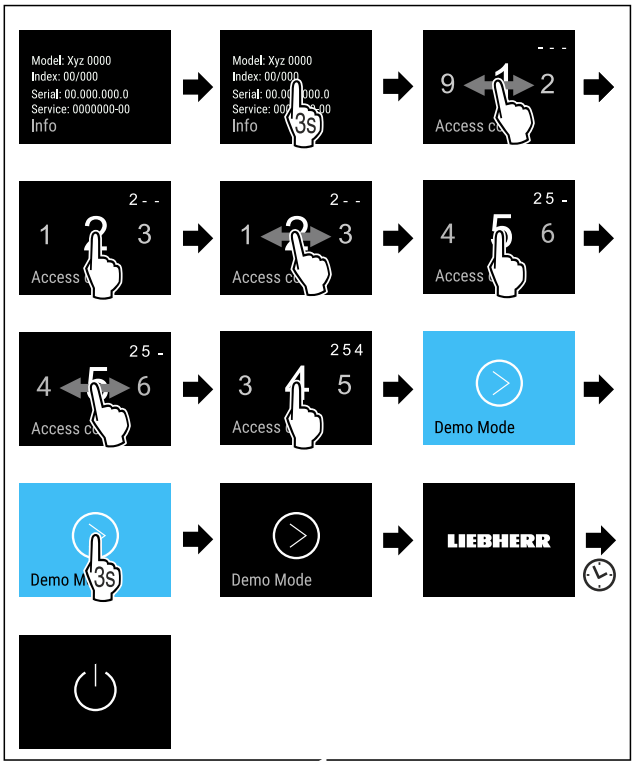

Фиг. 143

▶ Извршете ја постапката како што е наведено на сликата.
▷ Демо-режимот е исклучен.
▷ Уредот е исклучен.
▶ Вклучете го уредот. (погледни 5.1 Вклучување на уредот (прва употреба))
▷ Уредот е ресетиран до фабрички поставки.

Ресетирање до фабрички поставки

Со оваа функција се ресетираат сите поставки до фабричките поставки. Сите поставки, што сте ги извршиле досега, се ресетираат до својата оригинална верзија.

Извршување на ресетирањето

Фиг. 144

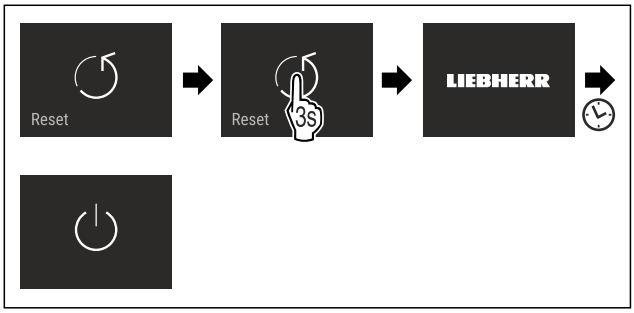

Фиг. 145

▶ Извршете ја постапката како што е наведено на сликата.
▷ Уредот е ресетиран.
▷ Уредот е исклучен.
▶ Престартувајте го уредот. (погледни 5.1 Вклучување на уредот (прва употреба))

8.3 Известувања

Постојат две категории известувања:

Категорија	Значење
Предупредување	Предупредувањата се појавуваат кога ќе се активира алармот за врата или при пречки во функционирањето. Поедноставните предупредувања можете да ги отстраните сами. При посериозни пречки морате да се обратите до корисничката служба. (погледни 11.4 Корисничка служба)
Потсетување	Потсетниците укажуваат на општите процеси. Можете да ги извршите овие процеси и со тоа да го затворите известувањето.

8.3.1 Преглед на предупредувањата

Однесување на уредот при предупредувања:

- Предупредувањето се појавува на екранот со црвена боја.
- Алармот испушта звук што постепено се засилува.
- При неколку предупредувања, внатрешното осветлување пулсира.

Известување	Причина	Затворање на известувањето
Аларм за врата	Известувањето се појавува ако вратата е отворена предолго.	Извршете ги чекорите. (погледни Аларм за врата)
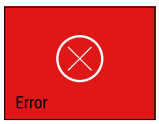 **Грешка**	Известувањето се појавува кога има грешка во уредот. Составен дел од уредот покажува грешка.	Извршете ги чекорите. (погледни Грешка)
WLAN-грешка	Известувањето се појавува кога уредот не може да се поврзе со WLAN. (погледни Воспостав ување WLAN-врска за првпат) Известувањето се појавува само при првото поставување.	Извршете ги чекорите. (погледни WLAN -грешка)

8.3.2 Затворање на предупредувањата

Аларм за врата

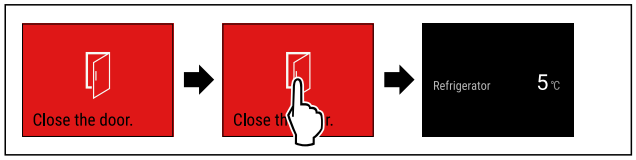

Фиг. 146 Пример за приказ

▶ Извршете ја постапката како што е наведено на сликата.

-или-

▶ Затворете ја вратата.

▷ Екранот се враќа на приказот за статус.

Можете да поставите колку долго да биде вратата отворена додека алармот за врата испушти звук. (погледни Поставување на алармот за врата)

Грешка

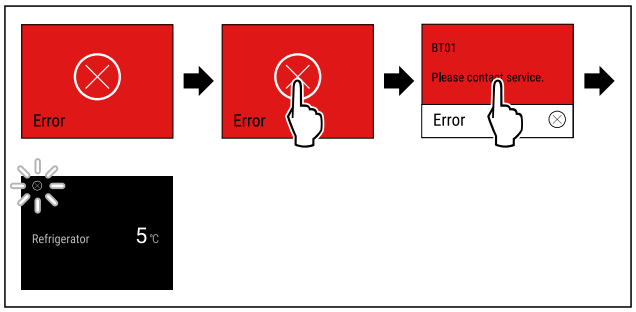

Фиг. 147 Пример за приказ

▶ Допрете го екранот кратко.
▷ Се прикажува кодот за грешк.
▶ Запишете го кодот за грешка.
▶ Допрете го екранот кратко.
▷ Екранот се враќа на приказот за статус.
▶ Обратете се до корисничката служба. (погледни 11.4 Корисничка служба)

WLAN-грешка

▶ Проверете ја WLAN-врската.
▶ Повторно поврзување на уредот со WLAN. (погледни WLAN)

8.3.3 Преглед на потсетниците

Однесување на уредот при потсетници:

- Потсетникот се појавува на екранот со жолта боја.
- Се испушта звучен аларм.
- При неколку потсетници, внатрешното осветлување пулсира.

Можете да ги деактивирате следните потсетувања (погледни Исклучување на функцијата за потсетување) :

- Замена на филтерот со активен јаглен FreshAir

Известување	Причина	Затворање на известувањето
Замена на филтерот со активен јаглен FreshAir	Известувањето се појавува ако морате да го замените филтерот со активен јаглен FreshAir.	Извршете ги чекорите. (погледни Замена на филтерот со активен јаглен FreshAir)

8.3.4 Затворање на потсетниците

Замена на филтерот со активен јаглен FreshAir

Liebherr препорачува: Менувајте го филтерот со активен јаглен FreshAir на секои 6 месеци.

Забелешка
Филтерот со активен јаглен FreshAir можете да го набавите во Liebherr-Hausgeräte, на веб-страницата go.liebherr.com/47wtc4.

*** Во зависност од моделот и опремата**

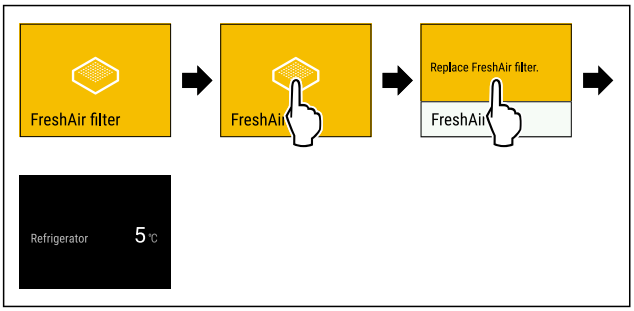

Фиг. 148 Пример за приказ

▶ Допрете го екранот кратко.
▷ На екранот се прикажуваат информации за потсетникот.
▶ Допрете го екранот кратко.
▶ Заменете го филтерот со активен јаглен. (погледни 10.1 Филтер со активен јаглен FreshAir)
▷ Филтерот со активен јаглен гарантира оптимален квалитет на воздухот во ладилникот.
▷ Потсетникот се појавува по 6 месеци повторно.

Ако не сакате да го добивате потсетникот повеќе, можете да го деактивирате. (погледни Исклучување на функцијата за потсетување)

9 Опрема

9.1 Комора за замрзнување со 4 ѕвездички*

9.1.1 Отворање / затворање на фиоката за замрзнување

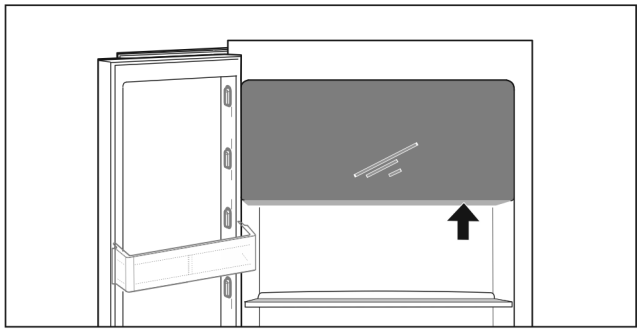

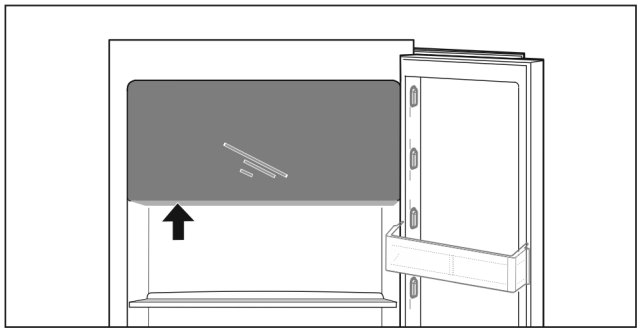

Фиг. 149

Отворете ја фиоката за замрзнување:
▶ Фатете го местото со рачка од долната страна.
▶ Притиснете ја плочата за фаќање и истовремено повлечете ја вратата нанапред.

Затворете ја фиоката за замрзнување:
▶ Затворете ја вратата и истовремено притиснете од напред.
▷ Вратата е затворена.

9.2 Полици на вратата

Полиците на вратата се соодветни за чување пијалаци и прехранбени производи. Полиците на вратата можете да ги преместувате по потреба и да ги расклопите за да ги чистите. Но Liebherr препорачува да ги користите полиците на вратата како што се фабрички поставени.

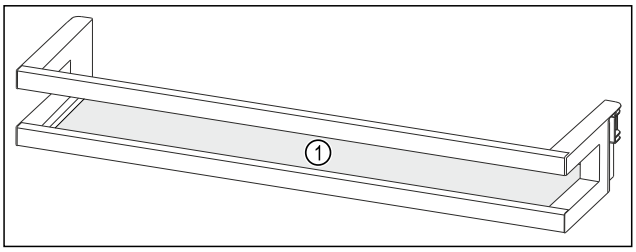

Фиг. 150 Пример за приказ на полиците на вратата
(1) Полица

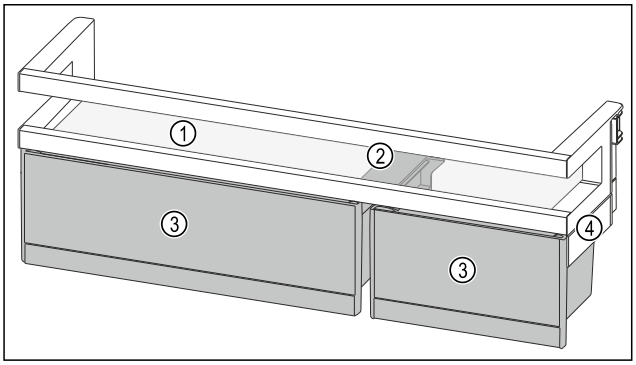

*Фиг. 151 Пример за приказ на полиците на вратата со VarioBoxen**

(1) Полица
(2) Држач за VarioBox
(3) VarioBox
(4) Страничен дел

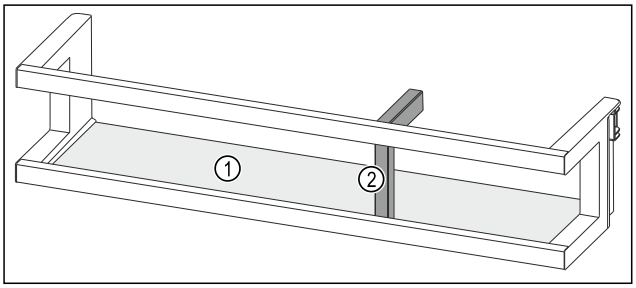

Фиг. 152 Пример за приказ на полиците на вратата со држач за шишиња

(1) Полица
(2) Држач за шишиња

Следната табела прикажува примери за тоа што можете да чувате на соодветната полица на вратата.

Полици на вратата	Прехранбени производи
Полици на вратата (погледни Fig. 150)	Путер, сирење, конзерви, туби
Полица на вратата со држач за шишиња (погледни Fig. 152)	Шишиња Фиксирајте ги шишињата на полицата на вратата со лизгачкиот држач.
Полица на вратата со VarioBox (погледни Fig. 151) *	мали прехранбени производи*

9.2.1 Вадење на VarioBox*

Можете да користите само една или и двете VarioBox. Ако сакате да поставите високи шишиња под полицата на вратата со VarioBox, можете да ја извадите едната или двете VarioBox.

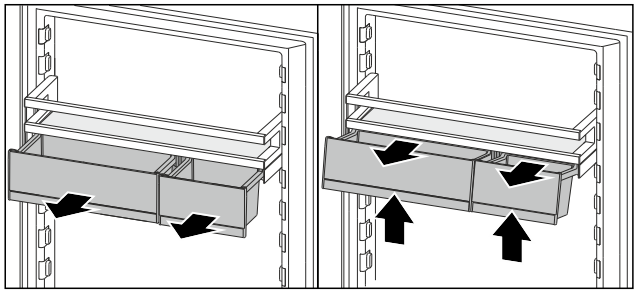

Фиг. 153

▶ Извлечете ги VarioBox докрај.
▶ Дигнете ги VarioBox кај предниот дел.
▶ Извадете ги VarioBox нанапред.

9.2.2 Отстранување на полиците на вратата

Проверете дали се исполнети следните услови:

❑ VarioBox се извадени. (погледни 9.2.1 Вадење на VarioBox*) *

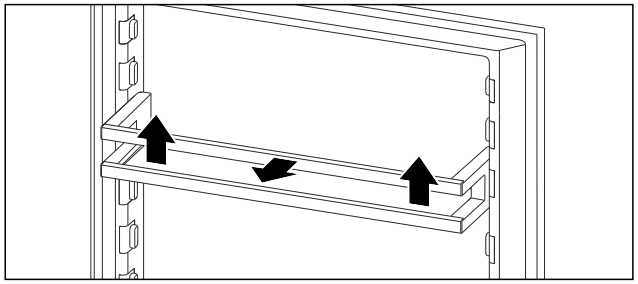

Фиг. 154 Пример за приказ

▶ Турнете ги полиците на вратата нагоре.
▶ Извлечете ги полиците на вратата нанапред.

9.2.3 Поставување на полиците на вратата

Забелешка
Создавање кондензат на комора за замрзнување со 4 ѕвезди поради погрешна позиција на полицата на вратата со VarioBox!*
Ако уредот содржи комора за замрзнување со 4 ѕвездички, полицата на вратата со VarioBoxможе да ја попречи распределбата на воздухот во ладниот дело и може да се создаде кондензат на комората за замрзнување со 4 ѕвездички.
За оптимална распределба на воздухот во ладниот дел, Liebherr препорачува:

▶ Поставете ја полицата на вратата со VarioBox на висина под комората за замрзнување со 4 ѕвездички.

ВНИМАТЕЛНО
Опасност од повреди и оштетување поради погрешно распоредени прехранбени производи или предмети!
Ако поставите прехранбени производи или предмети на најдолната стаклена плоча, врата може да не се затвори правилно. Притоа може да се скрши полицата на вратата, да паднат прехранбените производи или предметите и да дојде до повреди.

▶ Предниот дел од најдолната стаклена плоча треба да биде празен.

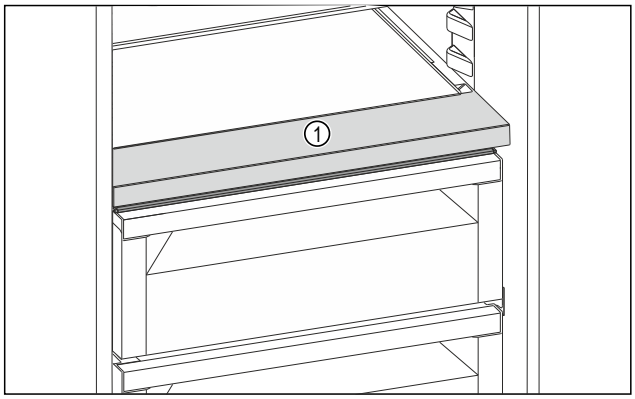

Фиг. 155 Пример за приказ
(1) Преден дел

Проверете дали се исполнети следните услови:

❑ VarioBox се извадени. (погледни 9.2.1 Вадење на VarioBox*) *

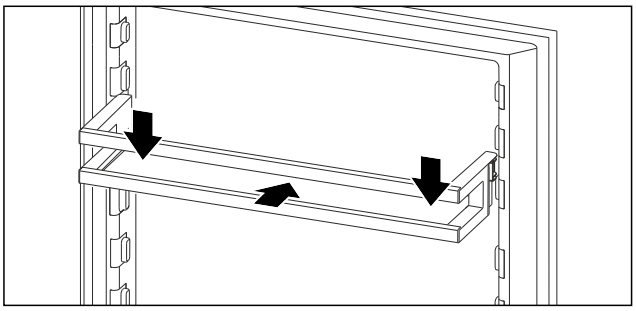

Фиг. 156 Пример за приказ

▶ Турнете ги полиците на вратата.
▶ Притиснете ги полиците на вратата надолу.

9.2.4 Поставување на VarioBox*

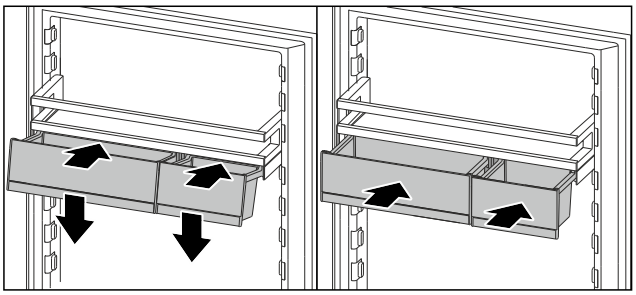

Фиг. 157

▶ Поставете ги VarioBoxнакосо на реброто од полицата на вратата.
▶ Спуштете ги VarioBox.
▶ Вметнете ги VarioBox.

9.2.5 Преместување на VarioBox*

Проверете дали се исполнети следните услови:

❑ VarioBox се извадени. (погледни 9.2.1 Вадење на VarioBox*)
❑ Полицата на вратата е извадена. (погледни 9.2.2 Отстранување на полиците на вратата)

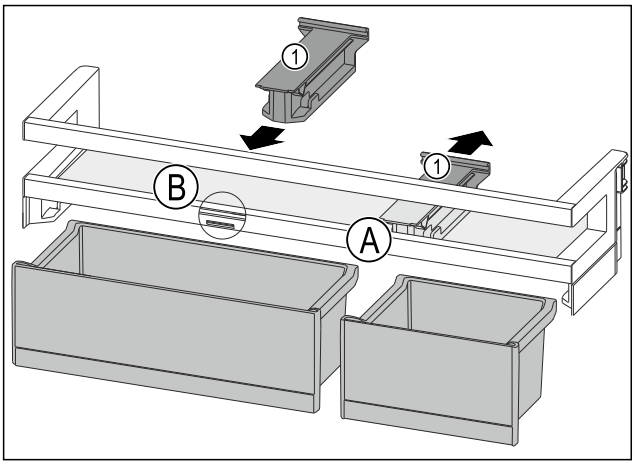

Фиг. 158

▶ Извлечете го држачот *Фиг. 158 (1)* во позиција *Фиг. 158 (A)* наназад.
▶ Поставете го држачот *Фиг. 158 (1)* во позиција *Фиг. 158 (B)*.
▶ Поставување на полиците на вратата.
(погледни 9.2.3 Поставување на полиците на вратата)

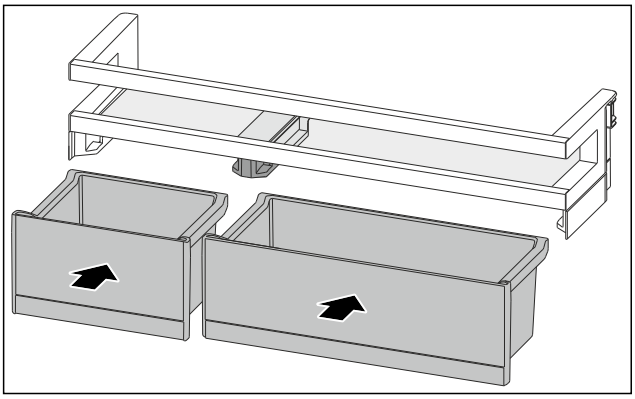

Фиг. 159

▶ Поставете ги VarioBoxво спротивен редослед.
(погледни Fig. 159)

9.3 Полици

Постојат разни полици, во зависност од типот на уредот:

- едноделна полица
- делива полица
- Променлива полица за шишиња
(погледни 9.5 Променлива полица за шишиња)

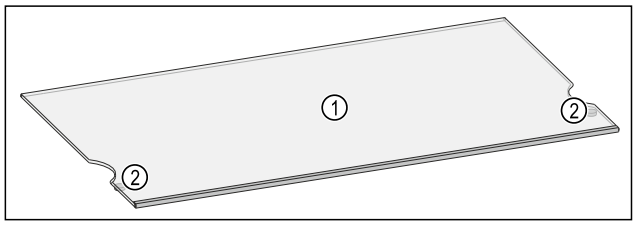

Фиг. 160 Пример за приказ на полицата

(1) Полица **(2)** Граничник за извлекување

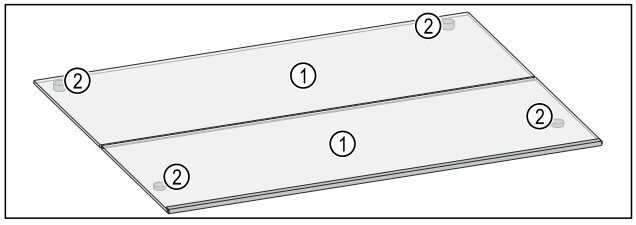

Фиг. 161 Пример за приказ на делива полица

(1) Полица **(2)** Граничник за извлекување

9.3.1 Употреба на полиците

Можете да ги поставите полиците по висина или да ги извадите за чистење.

Проверете дали се исполнети следните услови:

❑ Полиците се празни.

Отстранување на полицата

Полиците се заштитени од невнимателно извлекување со граничник.

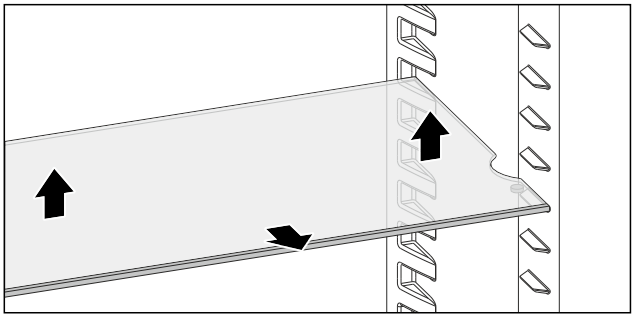

Фиг. 162

▶ Подигнете ја полицата.
▶ Извадете ја полицата нанапред.

-или-

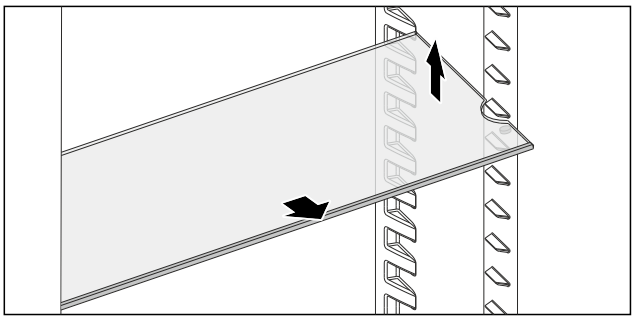

Фиг. 163

▶ Полесно отстранување: Поставете ја полицата накосо и извадете ја нанапред.

▷ Полиците се извадени.
▷ Можете да ги поставите полиците на друга висина.

Поставување на полиците

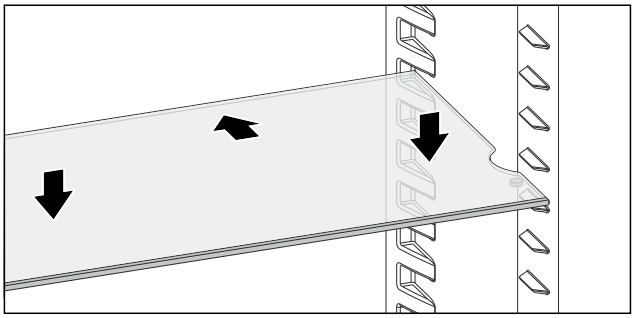

Фиг. 164

Ако граничникот за извлекување покажува надолу:

▶ Турнете ја полицата докрај.
▶ Спуштете ја полицата надолу.

-или-

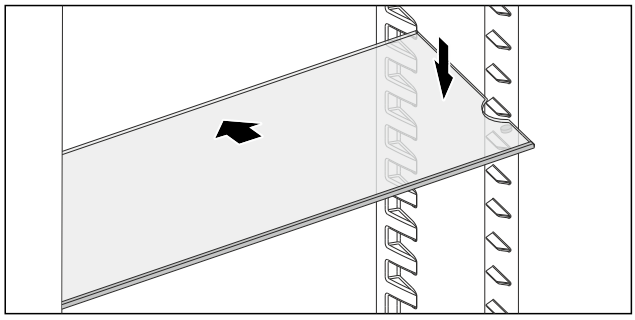

Фиг. 165

▶ Вметнете ја полицата накосо и спуштете ја надолу.

▷ Граничниците за извлекување се наоѓаат зад предната површина.

9.3.2 Употреба на делива полица

Можете да ја вметнете деливата полица во фабрички испорачаната позиција, да ја поставите на саканата висина или да ја извадите за чистење.

Проверете дали се исполнети следните услови:

❑ Полиците се празни.

Вметнување на деливата полица

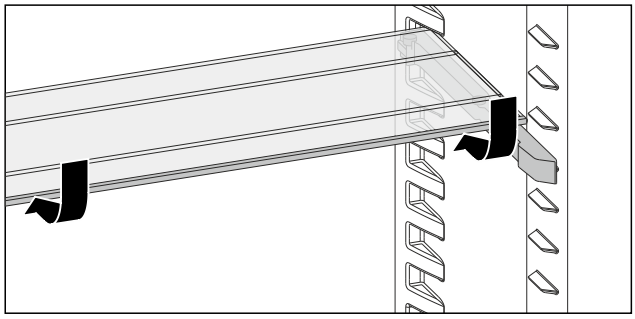

Фиг. 166

▶ Вметнете ја предната полица како што е прикажано на сликата.
▷ Вметнете ја деливата полица.
▷ Има место за повисоки прехранбени производи на полицата што е поставена долу.

Употреба на двете деливи полици

▶ Фатете ја долната полица со рака и повлечете ја нанапред.
▷ Лајсната е поставена напред.
▷ Граничниците за извлекување се насочени надолу.

Поместување на деливите полици по висина

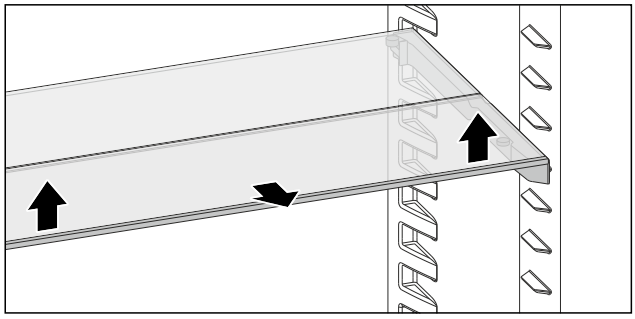

Фиг. 167

▶ Дигнете ја предната полица кај предниот дел.
▶ Извадете ја предната полица нанапред.

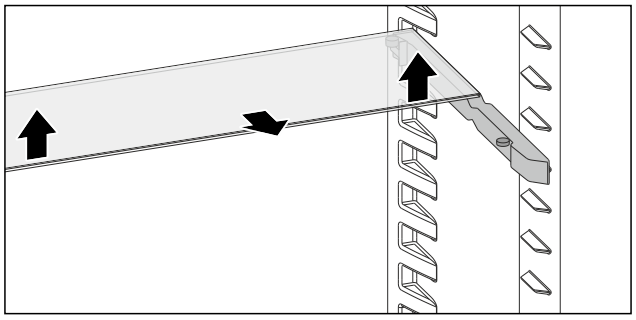

Фиг. 168

▶ Извршете ја постапката и за задната полица.

ВНИМАНИЕ

Уред со фиока за замрзнување:*

▶ Шините и деливите полици не поставувајте ги пред вентилаторот.

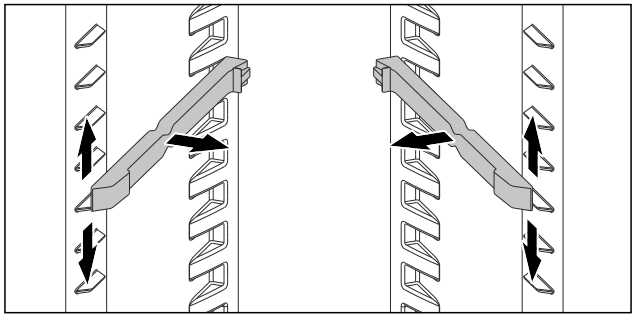

Фиг. 169

▶ Извлечете ги шините.
▶ Поставете ги шините на саканата висина.

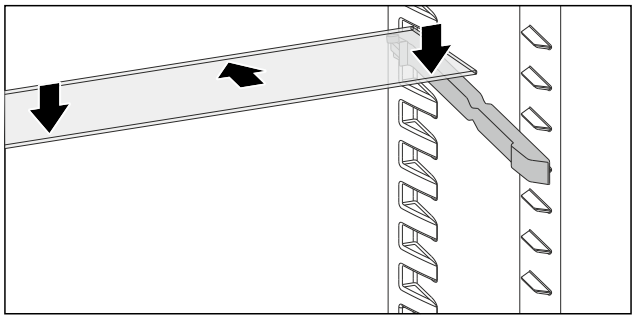

Фиг. 170

▶ Вметнете ја полицата со високите граничници за извлекување докрај.
▶ Спуштете ја полицата надолу.
▷ Граничниците за извлекување се наоѓаат зад задната површина.

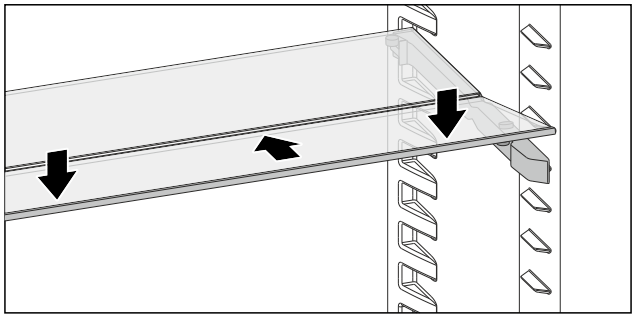

Фиг. 171

▶ Извршете ја постапката и за предната полица.

Отстранување на деливата полица

Извадете ги деливите полици како што го поместувате другите полици. (погледни Поместување на деливите полици по висина)

9.4 VarioSafe *

VarioSafe овозможува место за мали прехранбени производи, пакувања, туби и чаши во делот за ладење.

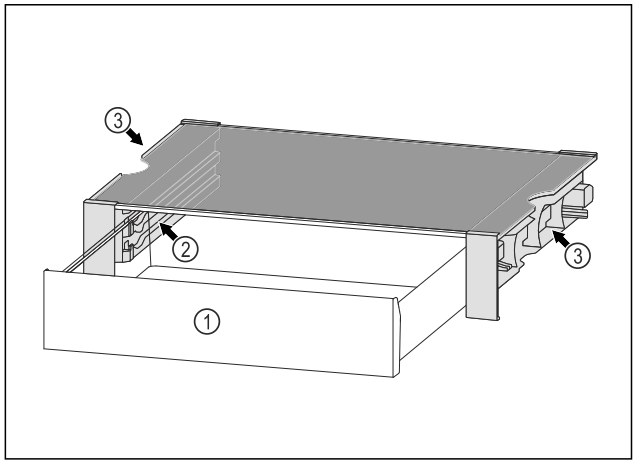

Фиг. 172

(1) Фиока VarioSafe

(2) Странични ѕидови со процепи за фиоки VarioSafe

(3) Вдлабнатини на левиот и десниот страничен ѕид

9.4.1 Поставување на VarioSafe

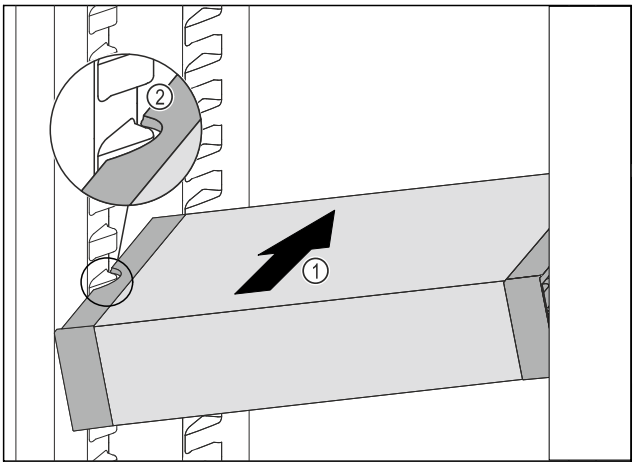

Фиг. 173

▶ Вметнете ја VarioSafe во делот за ладење накосо *Фиг. 173 (1)*, додека страничните вдлабнатини *Фиг. 173 (2)* на VarioSafe дојдат на висина на ребрата на садот во делот за ладење.

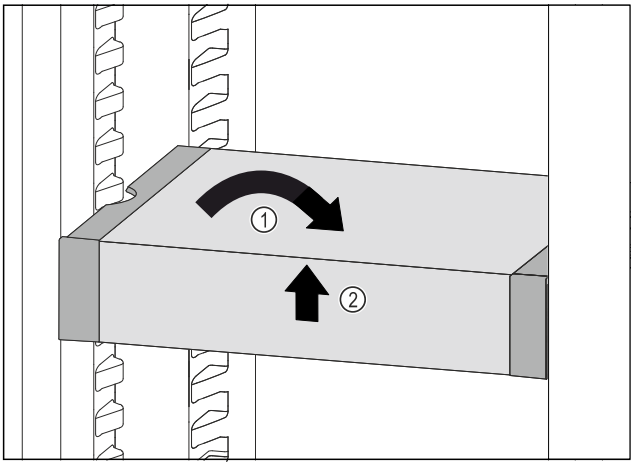

Фиг. 174

▶ Поставете ја VarioSafe право. *Фиг. 174 (1)*

▶ Дигнете ја VarioSafe кај предниот дел. *Фиг. 174 (2)*

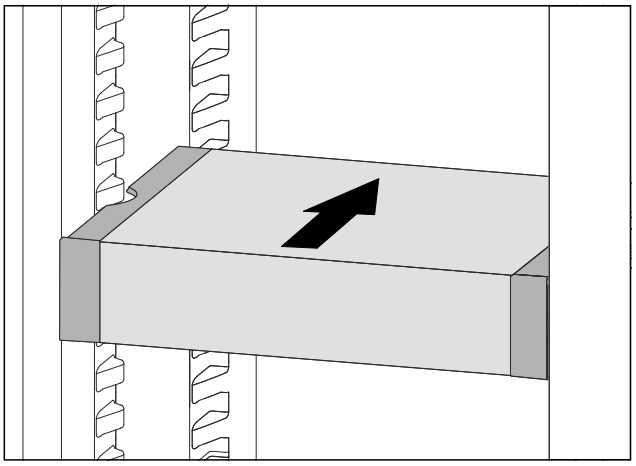

Фиг. 175

▶ Дигнете ја VarioSafe нанапред.

▶ Вметнете ја VarioSafe наназад.

▶ Спуштете ја VarioSafe.

▷ VarioSafe се слуша како се вметнува.

▷ VarioSafe е поставен.

9.4.2 Преместување на VarioSafe

Можете да ја преместите VarioSafe како целина во делот за ладење.

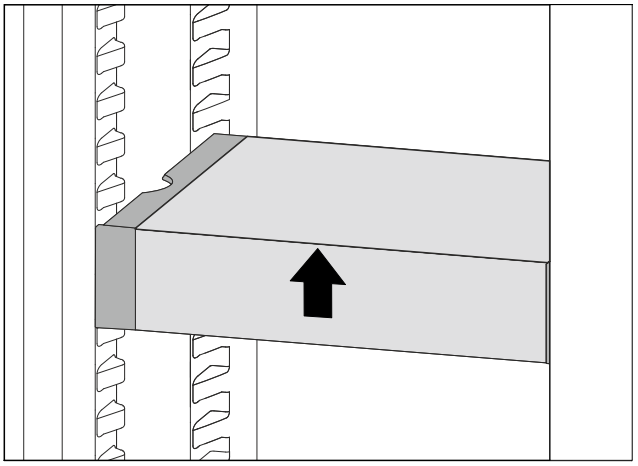

Фиг. 176

▶ Дигнете ја VarioSafe кај предниот дел.

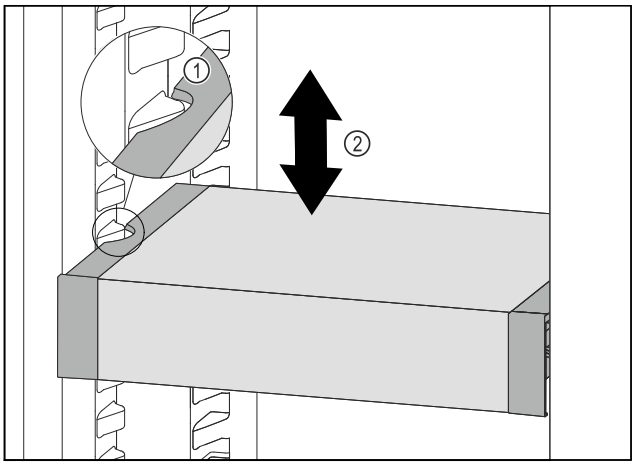

Фиг. 177

- ▶ Влечете ја VarioSafe нанапред, додека страничните вдлабнатини на VarioSafe дојдат на висина на ребрата на садот во делот за ладење. *Фиг. 177 (1)*
- ▶ Придвижете ја VarioSafe нагоре или надолу во делот за ладење, додека ја постигнете посакуваната висина. *Фиг. 177 (2)*

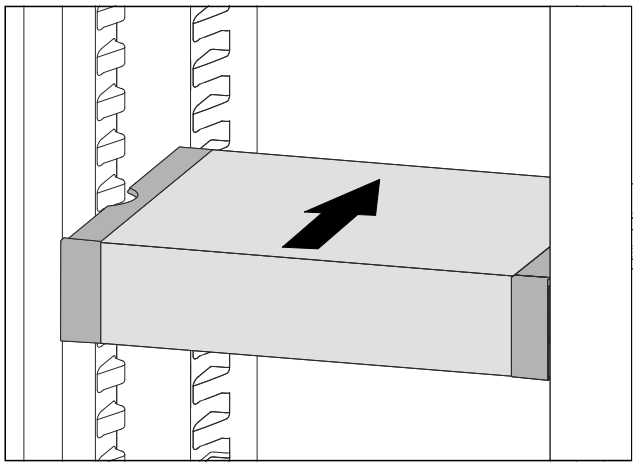

Фиг. 178

- ▶ Дигнете ја VarioSafe кај предниот дел.
- ▶ Вметнете ја VarioSafe наназад.
- ▷ VarioSafe се слуша како се вметнува.
- ▷ VarioSafe е поместена по висина.

9.4.3 Вметнување на фиоката VarioSafe

Можете да ја поставите фиоката VarioSafe на две различни висини. Ако сакате да чувате повисоки прехранбени производи во фиоката VarioSafe, турнете ја фиоката VarioSafe на долното ребро. Ако сакате да чувате пониски прехранбени производи во фиоката VarioSafe, турнете ја фиоката VarioSafe на горното ребро.

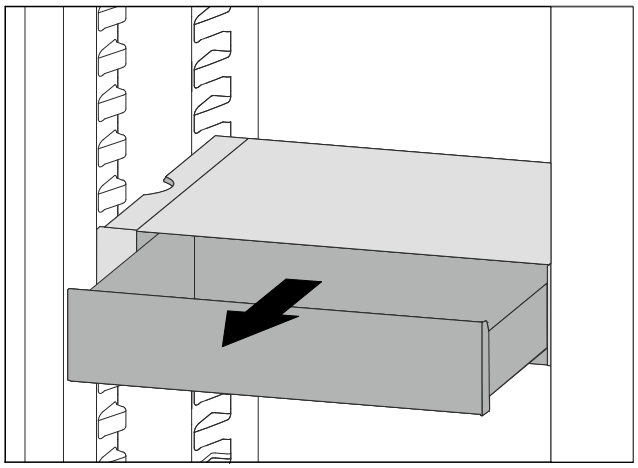

Фиг. 179

- ▶ Извлечете ја фиоката VarioSafe докрај.
- ▶ Дигнете ја фиоката VarioSafe на предниот дел.
- ▶ Извадете ја фиоката VarioSafe нанапред.

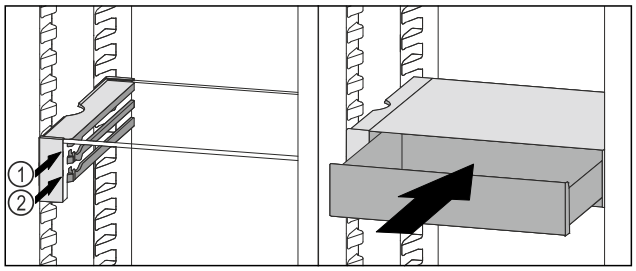

Фиг. 180

- ▶ Дигнете ја фиоката VarioSafe на предниот дел.
- ▶ Поставете ја фиоката VarioSafe за штопните, на посакуваното ребро *Фиг. 180 (1)* или *Фиг. 180 (2)*.
- ▷ Фиоката VarioSafe е поместена по висина.

9.4.4 Вадење на VarioSafe

Можете да ја извадите фиоката VarioSafe целосно.

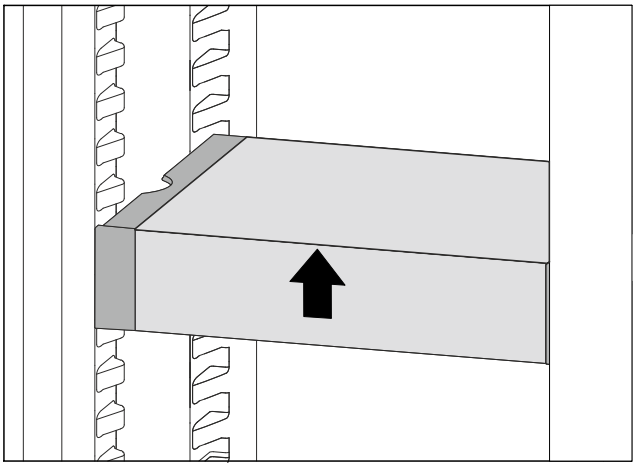

Фиг. 181

- ▶ Дигнете ја VarioSafe кај предниот дел.

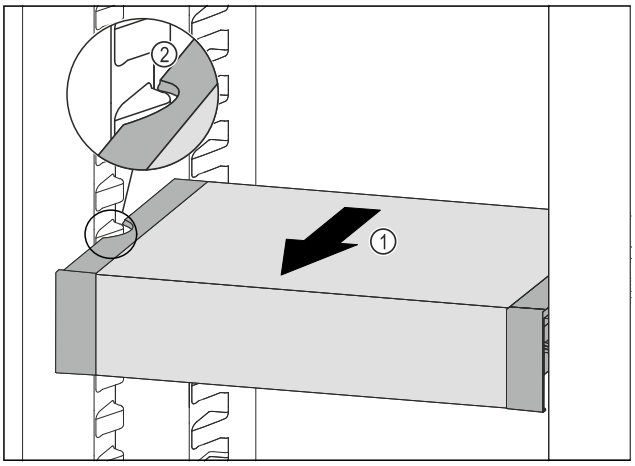

Фиг. 182

- ▶ Влечете ја VarioSafe нанапред *Фиг. 182 (1)*, додека страничните вдлабнатини на VarioSafe дојдат на висина на ребрата на садот во делот за ладење. *Фиг. 182 (2)*

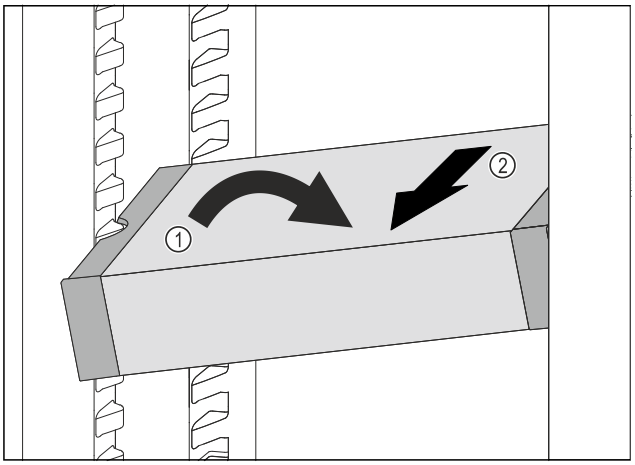

Фиг. 183

- ▶ Поставете ја VarioSafe во делот за ладење накосо. *Фиг. 183 (1)*
- ▶ Извадете ја VarioSafe нанапред. *Фиг. 183 (2)*
- ▷ VarioSafe е извадена.

9.4.5 Расклопување на VarioSafe

Можете да ја расклопите VarioSafe целосно кога сакате да ја чистите VarioSafe или да замените некои од нејзините делови.

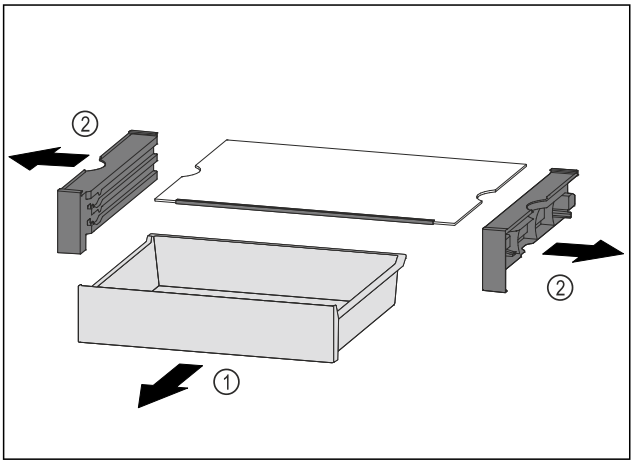

Фиг. 184

▶ Извадете ја VarioSafe како целина.
(погледни 9.4.4 Вадење на VarioSafe)

▶ Расклопете ја VarioSafe како што е прикажано на сликата.

9.5 Променлива полица за шишиња

Во делот за ладење можете да ја користите стаклената плоча или променливата полица за шишиња. Стаклената плоча е поставена фабрички.

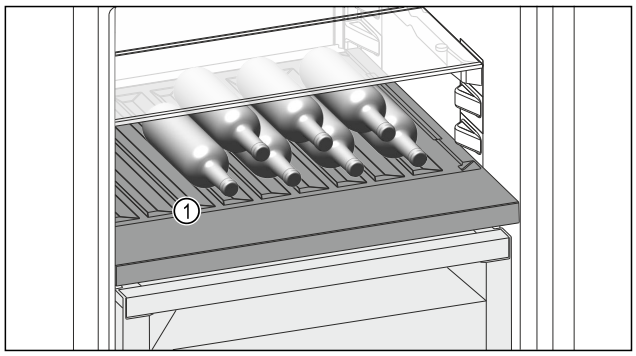

Фиг. 185 Пример за приказ

(1) Променлива полица за шишиња

9.5.1 Употреба на променливата полица за шишиња

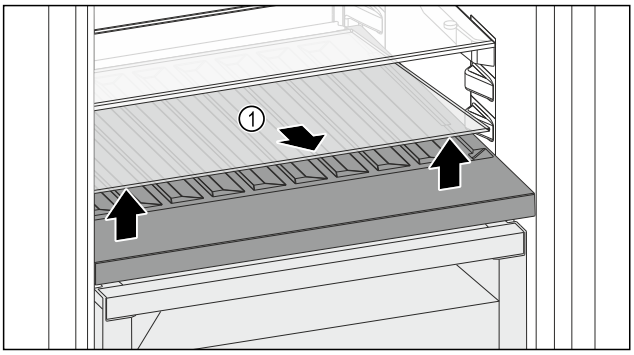

Фиг. 186

▶ Дигнете ја стаклената плоча *Фиг. 186 (1)* кај вдлабнатината напред и извадете ја.

▶ Чувајте ја стаклената плоча *Фиг. 186 (1)* надвор од уредот на безбедно место.

▶ Поставете ја стаклената плоча *(2)* под променливата полица за шишиња.

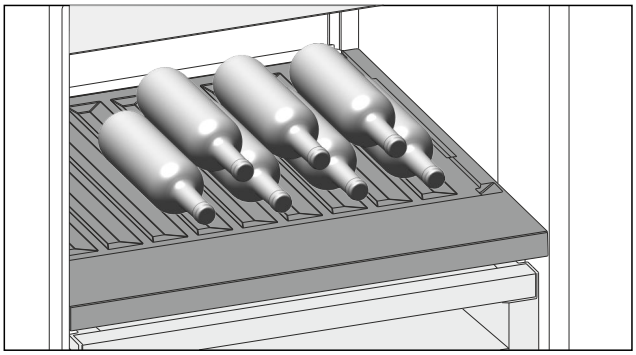

Фиг. 187 Пример за приказ

▶ Поставете ги шишињата со дното кон задниот ѕид. (погледни Fig. 187)

Забелешка
Ако шишињата стрчат низ предната страна на променлива полица за шишиња:

▶ Поставете ја полицата на вратата една позиција погоре.

9.5.2 Употреба на стаклената плоча

Проверете дали се исполнети следните услови:

❑ Шишињата се извадени.

❑ Променливата полица за шишиња е исчистена.
(погледни 10.5 Отстранување / поставување на променливата полица за шишиња)
(погледни 10.9.3 Чистење на опремата)

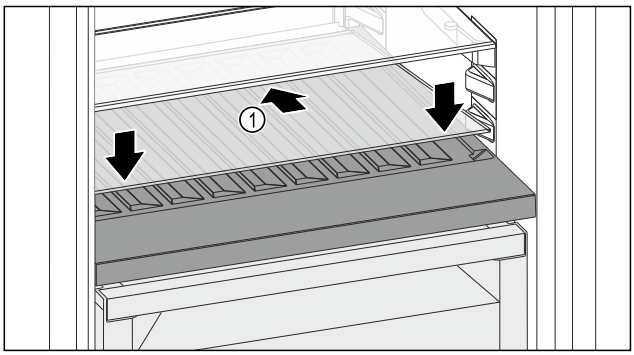

Фиг. 188

▶ Поставете ја стаклената полица *Фиг. 188 (1)* накосо навалена наназад и надолу.

▶ Спуштете ја стаклената плоча *Фиг. 188 (1)* кај предниот дел.

9.6 Фиоки

Можете да ги извадите фиоките при чистење.

Вадењето и поставувањето на фиоките се разликува во зависност од лизгачкиот систем. Уредот може да содржи разни лизгачки системи.

Забелешка
Потрошувачката на енергија се зголемува и моќноста за ладење се намалува, ако нема доволно вентилација.

▶ Ventilatorluftschlitze innen an der Rückwand immer freihalten.

9.6.1 Фиока на телескопски шини

Фиоката се води по шини на извлекување (телескопски шини). Има шини со целосно извлекување и со делумно извлекување. Фиоките со целосно извлекување може да се извлечат од уредот докрај. Фиоките со делумно извлекување не може да се извлечат од уредот докрај. Вградениот систем зависи од типот на уредот.

Целосно извлекување*

Целосното извлекување се препознава преку клема која се наоѓа назад лево и десно на шината.

Отстранување на фиоката

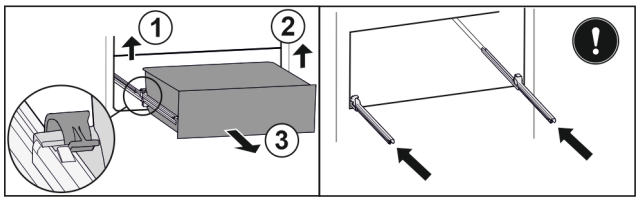

Фиг. 189

- ▶ Извлечете ја фиоката докрај.
- ▶ Дигнете ја левата клема и истовремено повлечете ја фиоката на левата страна нанапред. *Фиг. 189 (1)*
- ▶ Дигнете ја десната клема и истовремено повлечете ја фиоката на десната страна нанапред. *Фиг. 189 (2)*
- ▶ Извадете ја фиоката нанапред. *Фиг. 189 (3)*
- ▶ Вметнете ги шините.

Поставување на фиоката

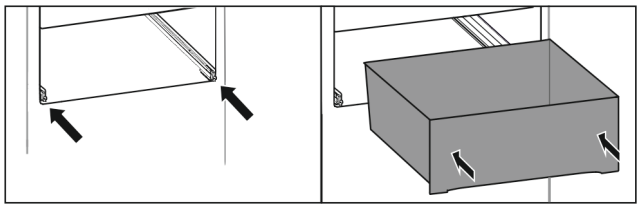

Фиг. 190

- ▶ Вметнете ги шините.
- ▶ Поставете ја фиоката на шините.
- ▶ Турнете ја фиоката наназад.
- ▷ Фиоката се слуша како се вметнува.

Делумно извлекување на делот за ладење*

Отстранување на фиоката

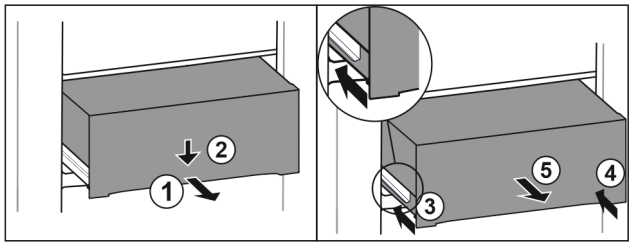

Фиг. 191

- ▶ Извлечете ја фиоката до половина. *Фиг. 191 (1)*
- ▶ Притиснете ја предната страна на фиоката надолу. *Фиг. 191 (2)*
- ▶ Вметнете ја левата шина околу 2 cm. *Фиг. 191 (3)*
- ▶ Вметнете ја десната шина околу 2 cm. *Фиг. 191 (4)*
- ▶ Извадете ја фиоката нанапред. *Фиг. 191 (5)*

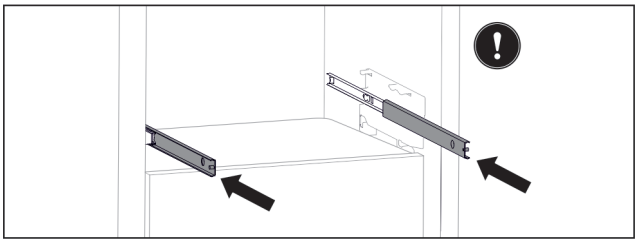

Фиг. 192

Ако шините не се вметнати целосно откако ќе ја извадите фиоката:

- ▶ Вметнете ги шините целосно.

Поставување на фиоката

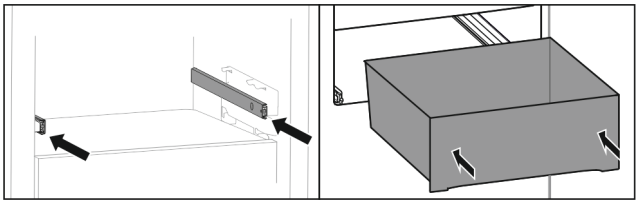

Фиг. 193

- ▶ Вметнете ги шините.
- ▶ Поставете ја фиоката на шините.
- ▶ Турнете ја фиоката наназад.

9.7 Капак на Fruit & Vegetable-преграда

Капакот од фиоката овозможува постојано стабилна влажност на воздухот.

Капакот се наоѓа директно над фиоката и може да се покрие со полици или дополнителни фиоки.

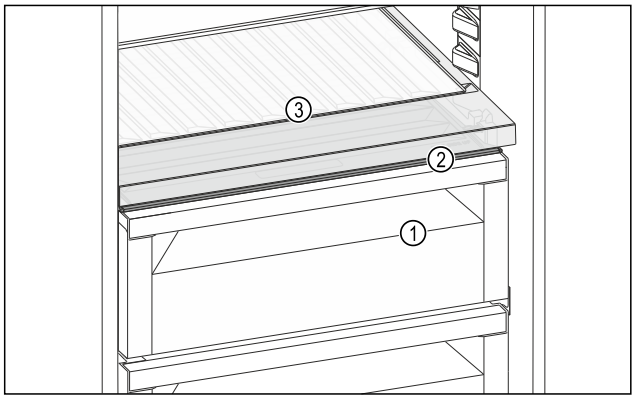

Фиг. 194 Пример за приказ на капакот на Fruit & Vegetable-преградата

(1) Fruit & Vegetable-преграда
(2) Капак Fruit & Vegetable-преграда
(3) Променлива полица за шишиња

*** Во зависност од моделот и опремата**

9.7.1 Намалување на влажноста на воздухот во фиоката

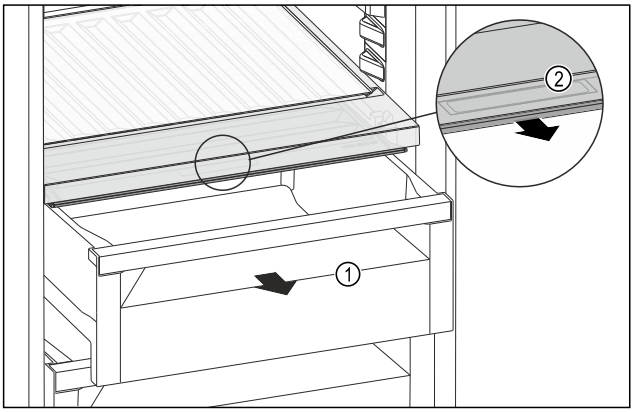

Фиг. 195

▶ Извлечете ја фиоката *Фиг. 195 (1)*.
▶ Фатете ја вдлабнатата рачка *Фиг. 195 (2)* на капакот и повлечете го капакот нанапред истовремено.
▷ Има мал процеп помеѓу капакот и фиоката кога фиоката е затворена.

9.7.2 Зголемување на влажноста на воздухот во фиоката

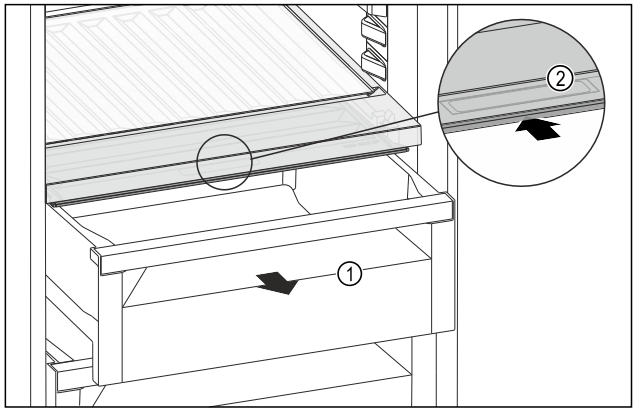

Фиг. 196

▶ Извлечете ја фиоката *Фиг. 196 (1)*.
▶ Фатете ја вдлабнатата рачка *Фиг. 196 (2)* на капакот и турнете го капакот наназад истовремено.
▷ Кога фиоката е затворена, капакот целосно се спојува со фиоката.

9.7.3 Употреба на Fruit & Vegetable-преградата како Meat & Dairy-преграда

Можете да ја користите Fruit & Vegetable-преградата како Meat & Dairy-преграда. За таа цел морате да ја намалите влажноста во фиоката. (погледни 9.7.1 Намалување на влажноста на воздухот во фиоката)

9.8 Сад за путер

9.8.1 Отворање / затворање на садот за путер

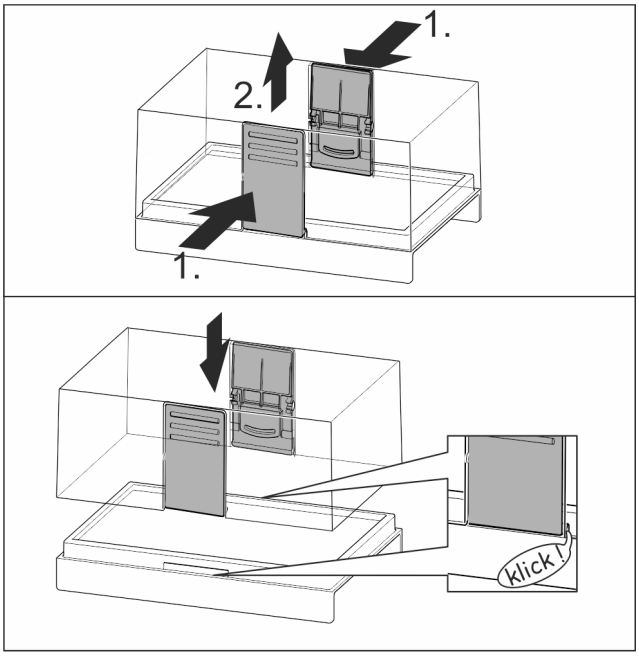

Фиг. 197

9.8.2 Расклопување на садот за путер

Садот за путер може да се расклопи за чистење.

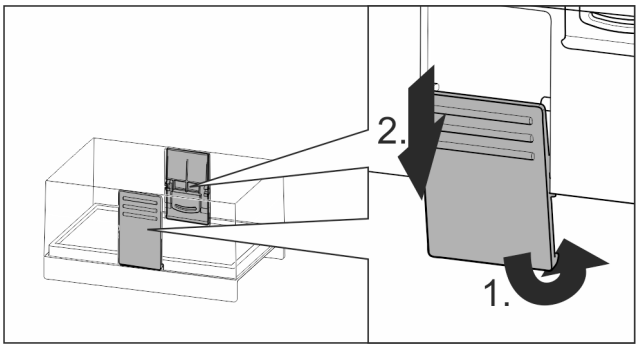

Фиг. 198

▶ Расклопување на садот за путер.

9.9 Полица за јајца

Полицата за јајца може да се извлече и да се преврти. Двата дела на полицата за јајца може да се користат за да се означат разликите, како на пример, датумот на купување.

9.9.1 Употреба на полицата за јајца

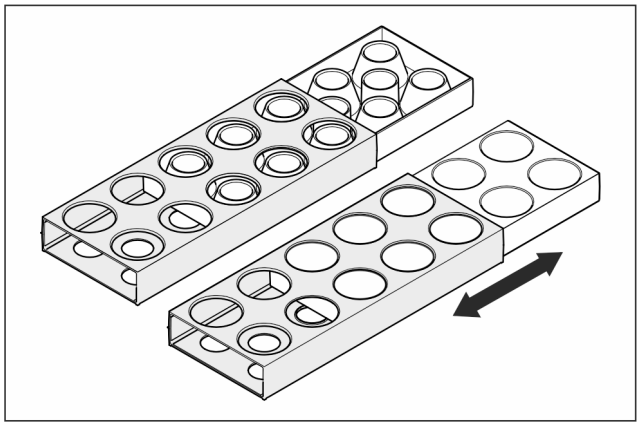

Фиг. 199

▶ Горна страна: чувајте јајца од кокошки.
▶ Долна страна: чувајте јајца од препелица.

9.10 Држач за шишиња

9.10.1 Употреба на држачот за шишиња

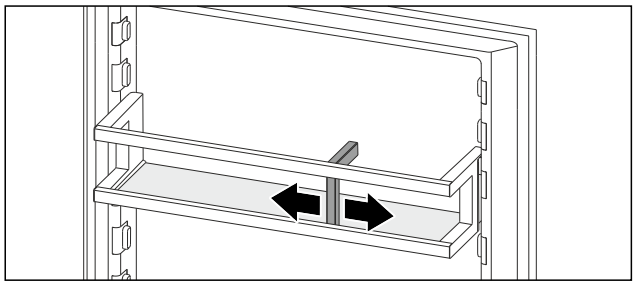

Фиг. 200

▶ Турнете го држачот за шишиња врз шишињата.
▷ Шишињата не се навалуваат.

9.11 FlexSystem

9.11.1 Употреба на FlexSystem

FlexSystem овозможува прегледно, флексибилно складирање и сортирање на прехранбените производи. Овозможува јасна поделба, на пример, според овошје, зеленчук или рок на употреба.

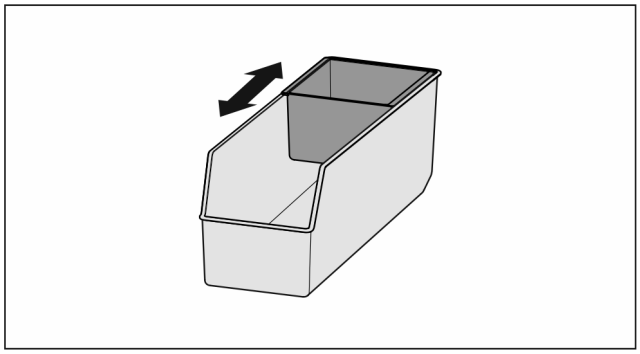

Фиг. 201

▶ Турнете ја внатрешната полица.

9.11.2 Вадење на FlexSystem

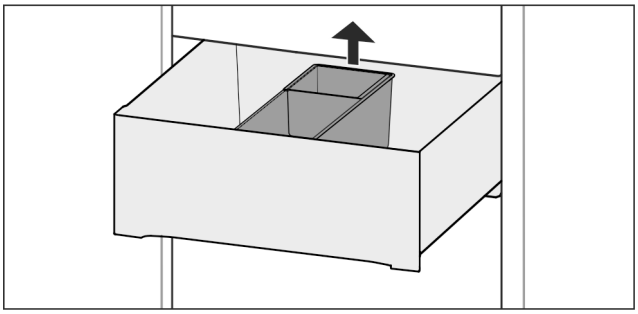

Фиг. 202

▶ Подигнете го наназад FlexSystem.
▶ Извадете нагоре.

9.11.3 Поставување на FlexSystem

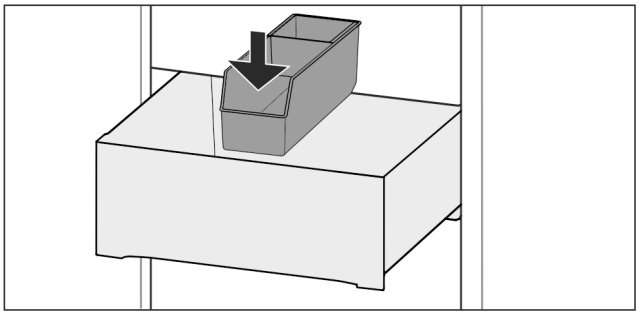

Фиг. 203

▶ Поставете го FlexSystem прво напред.
▶ Спуштете го задниот дел.

9.11.4 Расклопување на FlexSystem

FlexSystem може да се расклопи за чистење.

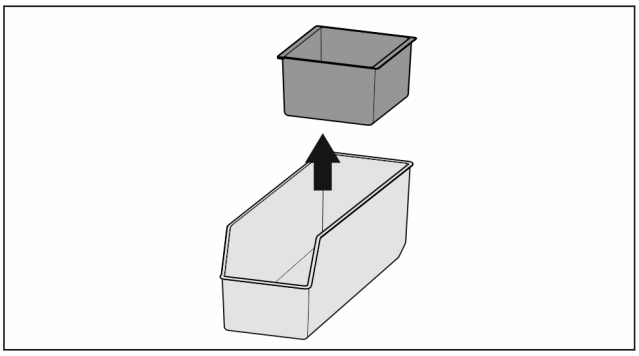

Фиг. 204

▶ Расклопете го FlexSystem.

9.12 Фиока за коцки мраз со капак*

9.12.1 Употреба на фиоката за коцки мраз

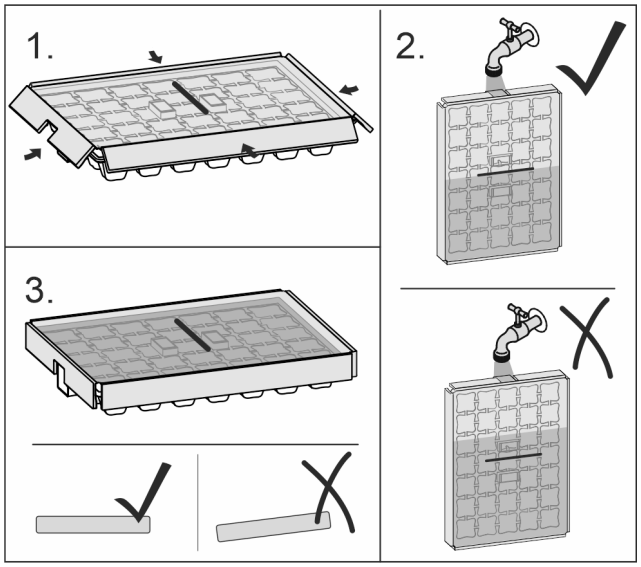

Фиг. 205

Ако водата е замрзната:

▶ На кратко ставете ја фиоката за коцки мраз под топла вода.
▶ Извадете го капакот.
▶ Завртете ги краевите на фиоката за коцки мраз во спротивна насока.
▶ Ослободете ги коцките мраз.

9.12.2 Расклопување на фиоката за коцки мраз

Фиоката за коцки мраз може да се расклопи за чистење.

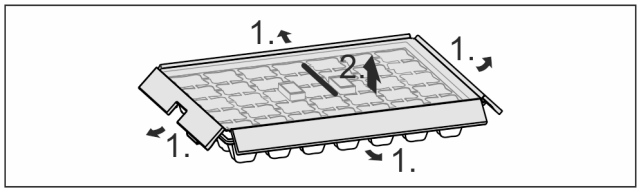

Фиг. 206

▶ Расклопете ја фиоката за коцки мраз.

10 Одржување

10.1 Филтер со активен јаглен FreshAir

Филтерот со активен јаглен FreshAir се наоѓа во фиоката над вентилаторот.

Овозможува оптимален квалитет на воздухот.

❑ Менувајте го филтерот со активен јаглен на секои 6 месеци.
Ако потсетникот е активен, на приказот се појавува барање за замена.
❑ Филтерот со активен јаглен може да се фрли заедно со куќниот отпад.

Забелешка
Филтерот со активен јаглен FreshAir можете да го набавите во Liebherr-Hausgeräte, на веб-страницата go.liebherr.com/47wtc4.

10.1.1 Отстранување на филтерот со активен јагленFreshAir

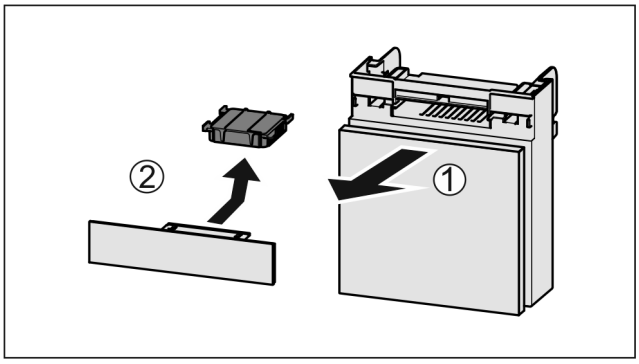

Фиг. 207

▶ Извлечете ја фиоката нанапред *Фиг. 207 (1)*.
▶ Отстранете го филтерот со активен јаглен *Фиг. 207 (2)*.

10.1.2 Поставување на филтеерот со активен јаглен FreshAir

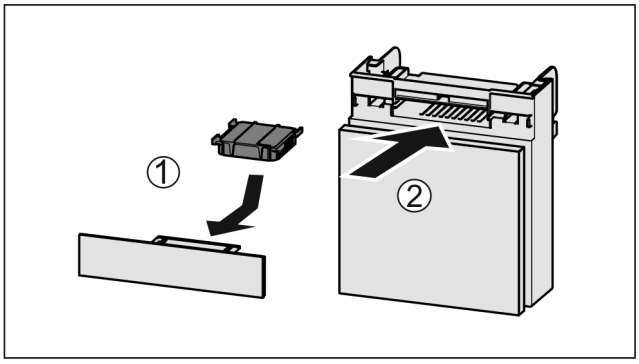

Фиг. 208

▶ Поставете го филтерот со активен јаглен како што е прикажано на сликата *Фиг. 208 (1)*.
▷ Филтерот со активен јаглен се фиксира.
Ако филтерот со активен јаглен е насочен надолу:
▶ вметнете ја фиоката *Фиг. 208 (2)*.
▷ Сега може да се постави филтерот со активен јаглен.

10.2 Расклопување на полиците на вратата

Можете да расклопите една од полиците на вратата ако сакате да ја исчистите или ако сакате да вградите или извадите резервни делови.

10.2.1 Расклопување на полиците на вратата

Проверете дали се исполнети следните услови:

❑ Полицата на вратата е извадена.
(погледни 9.2.2 Отстранување на полиците на вратата)

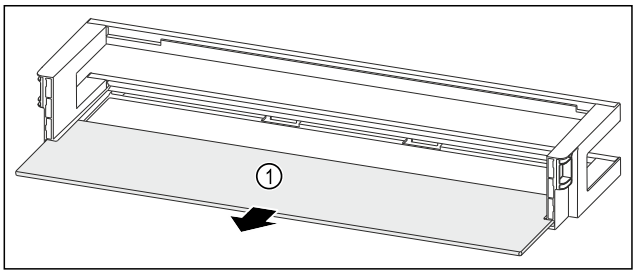

Фиг. 209 Полица на вратата со склад

▶ Отстранете ја полицата *Фиг. 209 (1)*.

10.2.2 Расклопување на полицата на вратата со VarioBox*

Проверете дали се исполнети следните услови:

❑ Полицата на вратата е извадена.
(погледни 9.2.2 Отстранување на полиците на вратата)

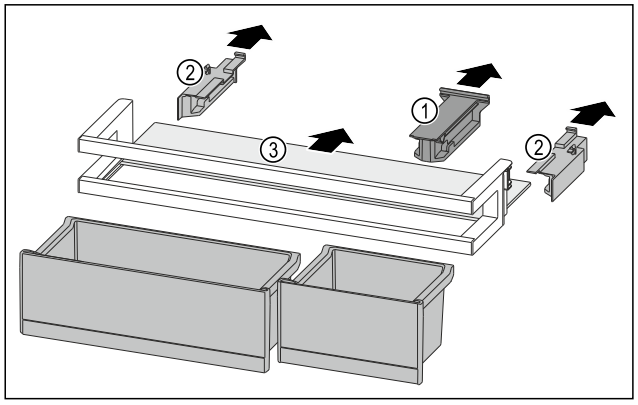

Фиг. 210

▶ Извадете ги VarioBox. (погледни 9.2.1 Вадење на VarioBox*)
▶ Извлечете го држачот *Фиг. 210 (1)*.
▶ Извлечете ги страничните делови *Фиг. 210 (2)*.
▶ Отстранете ја полицата *Фиг. 210 (3)*.

10.2.3 Расклопување на полицата на вратата со држач за шишиња

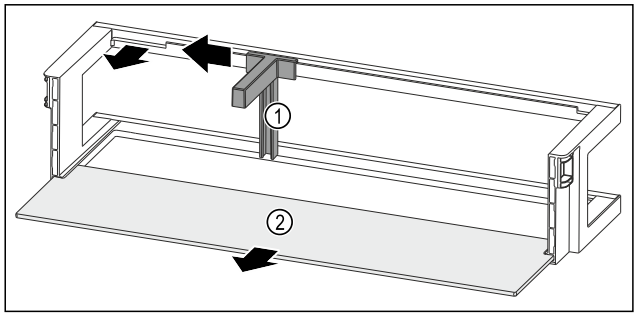

Фиг. 211 Полица на вратата со држач за шишиња и склад

▶ Турнете го држачот за шишиња *Фиг. 211 (1)* странично до вдлабнатината.
▶ Отстранете го држачот за шишиња *Фиг. 211 (1)*.
▶ Отстранете ја полицата *Фиг. 211 (2)*.

10.3 Склопување на полицата на вратата

10.3.1 Склопување на полицата на вратата

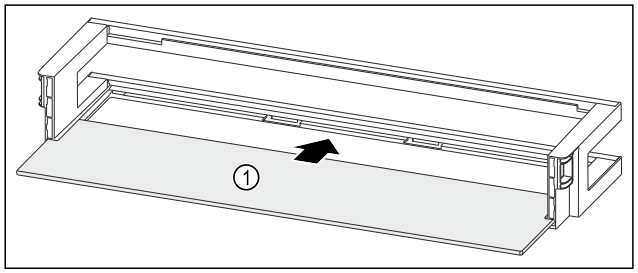

Фиг. 212 Полица на вратата со склад

▶ Вметнете ја полицата *Фиг. 212 (1)* во страничните вдлабнатини.

10.3.2 Склопување на полицата на вратата со VarioBox*

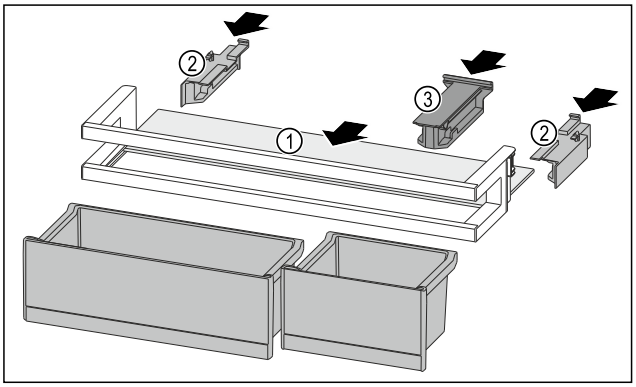

Фиг. 213

▶ Вметнете ја полицата *Фиг. 213 (1)* во страничните вдлабнатини.
▶ Поставете ги страничните делови *Фиг. 213 (2)*.
▶ Поставете го држачот *Фиг. 213 (3)*.
▶ Поставете ги VarioBox. (погледни 9.2.4 Поставување на VarioBox*)

10.3.3 Склопување на полицата на вратата со држач за шишиња

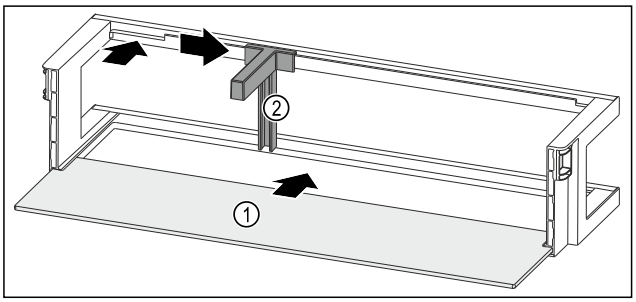

Фиг. 214 Полица на вратата со склад

▶ Вметнете ја полицата *Фиг. 214 (1)* во страничните вдлабнатини.
▶ Поставете го држачот за шишиња *Фиг. 214 (2)* во вдлабнатината.
▶ Турнете го држачот за шишиња *Фиг. 214 (2)* странично во саканата позиција.

10.4 Расклопување / монтирање на лизгачките системи

10.4.1 Инструкции за расклопување

Можете да расклопите некои лизгачки системи за да ги чистите. Уредот може да содржи разни лизгачки системи.

Следните лизгачки системи може или не може да се расклопат:

Лизгачки систем	може да се расклопи / не може да се расклопи
Целосно извлекување*	не може да се расклопи*
Делумно извлекување на делот за ладење*	не може да се расклопи*

10.5 Отстранување / поставување на променливата полица за шишиња

Можете да ја отстраните променливата полица за шишиња при чистење.

10.5.1 Отстранување на променливата полица за шишиња

Проверете дали се исполнети следните услови:

- ❑ Шишињата се извадени.
- ❑ Стаклената полица е извадена.
  (погледни 9.5.1 Употреба на променливата полица за шишиња)

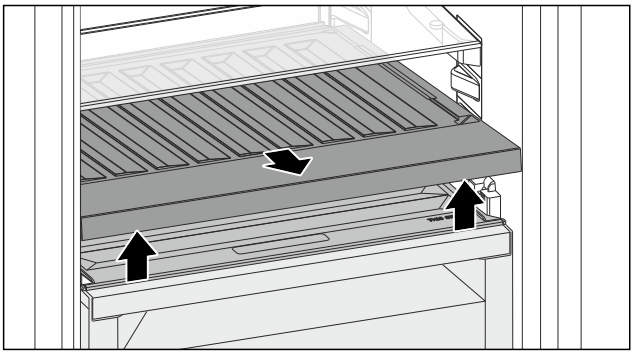

Фиг. 215

- ▶ Кренете ја напред и повлечете ја променливата полица за шишиња.
- ▷ Капакот од фиоката може да се види.

Забелешка
Liebherr препорачува:
На ставајте производи на капакот од фиоката.

10.5.2 Поставување на променливата полица за шишиња

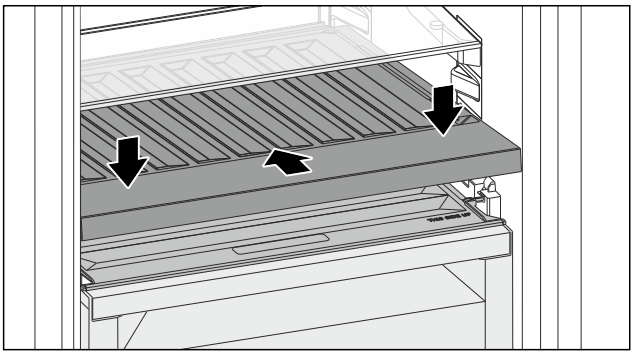

Фиг. 216

- ▶ Туркајте ја променливата полица за шишиња докрај и притиснете надолу.
- ▷ Задниот приклучок на променливата полица за шишиња се поврзува автоматски.
- ▷ LED-светлото свети.
- ▶ Поставете ја стаклената плоча.
  (погледни 9.5.2 Употреба на стаклената плоча)

-или-

- ▶ Користете променлива полица за шишиња.

10.6 Капак на Fruit & Vegetable-преграда

Можете да го отстраните капакот при чистење.

10.6.1 Отстранување на капакот на фиоката

Проверете дали се исполнети следните услови:

- ❑ Стаклената плоча директно над променливата полица за шишиња е извадена.
- ❑ Променливата полица за шишиња е извадена.
- ❑ Полицата директно под капакот е извадена.
  (погледни 9.6 Фиоки)

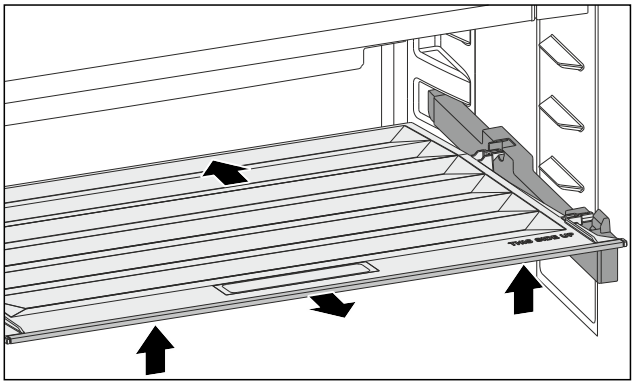

Фиг. 217

- ▶ Турнете го капакот наназад.
- ▶ Дигнете го капакот на предниот дел.
- ▶ Извадете го капакот на предниот дел накосо и нагоре.

10.6.2 Поставување на капакот на фиоката

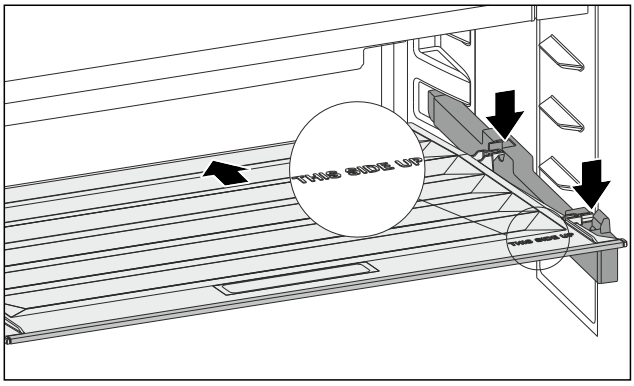

Фиг. 218

Ако натписот THIS SIDE UP лежи горе:

- ▶ Поставете ги задните држачи во соодветните отвори на задната страна.
- ▶ Турнете го капакот наназад.
- ▶ Спуштете го капакот на предната страна и вметнете ги предните држачи во отворите.
- ▶ Доведете го капакот во посакувана позиција.

10.7 Одмрзнување на уредот

ПРЕДУПРЕДУВАЊЕ

Несоодветно одмрзнување на уредот!
Повреди и оштетување.

- ▶ За забрзување на процесот на одмрзнување не користете механички уреди или специјални средства поинакви од оние што ги препорачува произведувачот.
- ▶ Не користете електрични уреди за греење или за чистење на пареа, отворен пламен или спреови за одмрзнување.
- ▶ Не отстранувајте го мразот со остри предмети.

Одмрзнувањето се одвива автоматски. Стопената вода истекува преку соодветниот отвор и испарува.

- ▶ Редовно чистете го отворот за празнење.
  (погледни 10.9 Чистење на уредот)

10.8 Рачно одмрзнување на комората за замрзнување*

По подолга употреба се формира слој од мраз.

Следните фактори го забрзуваат создавањето слој од мраз:

- Уредот често се отвора.
- Поставени се топли прехранбени производи.

▶ Исклучете го уредот.
▶ Извлечете го приклучокот од штекерот или исклучете го осигурувачот.
▶ Замрзнатите производи завиткајте ја во весници или покријте ја со капак и чувајте ја на ладно место.

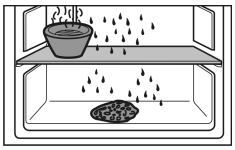

▶ Ставете тенџере со топла, незовриена вода на средната плоча.
▷ Одмрзнувањето се забрзува.
▶ Вратите од комората и од апаратот оставете ги отворени за време на одмрзнувањето.
▶ Извадете ги одвоените парчиња мраз.
▶ Стопената вода соберете ја со сунѓер или крпа.
▶ Исчистете го уредот. (погледни 10.9 Чистење на уредот)

10.9 Чистење на уредот

10.9.1 Подготовка

ПРЕДУПРЕДУВАЊЕ
Опасност од електричен удар!
▶ Извлечете го приклучокот на ладилникот или прекинете го напојувањето со струја.

ПРЕДУПРЕДУВАЊЕ
Опасност од пожар!
▶ Не оштетувајте го водот за разладно средство.

▶ Испразнете го уредот.
▶ Извлечете го приклучокот од струја.
-или-
▶ Активирајте CleaningMode. (погледни CleaningMode)

10.9.2 Чистење на внатрешниот простор

ВНИМАНИЕ
Несоодветно чистење!
Оштетувања на уредот.
▶ Користете исклучиво бели крпи за чистење и ph-неутрални детергенти за општа намена.
▶ Не користете абразивни или рапави пени или челична волна.
▶ Не користете остри и абразивни средства за чистење што содржат песок, хлорид или киселина.

▶ Пластични шишиња: чистете рачно со влажна, чиста крпа, млака вода и малку детергент.
▶ Метални шишиња: чистете рачно со влажна, чиста крпа, млака вода и малку детергент.
▶ Отвор за празнење: отстранете ги наслагите со тенок предмет, на пр., со памучно стапче.

10.9.3 Чистење на опремата

ВНИМАНИЕ
Несоодветно чистење!
Оштетувања на уредот.
▶ Користете исклучиво бели крпи за чистење и ph-неутрални детергенти за општа намена.
▶ Не користете абразивни или рапави пени или челична волна.
▶ Не користете остри и абразивни средства за чистење што содржат песок, хлорид или киселина.

Чистење со влажна, чиста крпа, млака вода и малку детергент:

- Полица
- Делива полица
- VarioSafe*
- Капак на преградата Fruit & Vegetable
- Фиока
- Променлива полица за шишиња
- FlexSystem

Чистење со влажна крпа:

- Телескопски шини
  Внимавајте: Маста во шините служи за подмачкување и не смее да се отстрани!

Миење во машина за садови до 60 °C:

- Полици на вратата
- VarioBox*
- Држач за шишиња
- Дел за држење на делива полица
- Полица за јајца
- Сад за путер
- Фиока за коцки мраз*

▶ Расклопување на опремата: погледнете го соодветното поглавје.
▶ Чистење на опремата.

10.9.4 После чистењето

▶ Избришете ги уредот и деловите со сува крпа.
▶ Приклучете и вклучете го уредот.
Ако температурата не е доволно ниска:
▶ Поставете ги прехранбените производи.
▶ Редовно чистете го уредот.

11 Помош за корисници

11.1 Технички податоци

Опсег на температура	
Ладење	3 °C до 9 °C
BioFresh	0 °C до 3 °C

Максимална количина за замрзнување / 24 часа	
Фиока за замрзнување*	погледнете ја табличката со податоци под „способност за замрзнување .../ 24 часа“ *

* Во зависност од моделот и опремата

Осветлување	
Класа на енергетска ефикасност[1]	Извор на светлина
Производот содржи еден или повеќе извори на светлина од класата на енергетска ефикасност G.	LED

[1] *Уредот може да содржи извори на светлина од различни класи на енергетска ефикасност. Зададена е најниската класа за енергетска ефикасност.*

За уреди со WLAN-врска:

Наведена фреквенција	
Фреквенција	2,4 GHz
Максимална емитувана моќност	< 100 mW
Намена на радиоопрема	Дел од локалната WLAN-мрежа за податочна комуникација

11.2 Бучава при работа

Уредот создава разни звуци додека работи.

- При **послабо ладење** уредот заштедува енергија, но работи подолго. Јачината на звукот е **помала**.
- При **посилно ладење** прехранбените производи се ладат побрзо. Јачината на звукот е **поголема**.

  Примери:
  - активирани функции (погледни 8.2 Функции на уредот)
  - вклучен вентилатор
  - свежи поставени прехранбени производи
  - висока амбиентална температура
  - долго време отворена врата

Бучава	Можни причини	Тип бучава
Брборење и клокотење	Разладно средство тече низ водот.	нормален звук при работа
Шуштење и шумолење	Разладно се вбризгува во водот.	нормален звук при работа
Зуење	Уредот лади. Јачината на звукот зависи од моќноста на ладењето.	нормален звук при работа
Придушени звуци	Вратата се отвора и затвора со амортизер за затворање.	нормален звук при работа
Брмчење и бучење	Вентилаторот работи.	нормален звук при работа
Кликање	Компонентите се вклучуваат и исклучуваат.	нормален звук на преклопување
Свечкање и зуење	Вентилите или капаците се активни.	нормален звук на преклопување

Бучава	Можни причини	Тип бучава	Отстранување
Вибрација	Несоодветно вградување	Звук за грешка	Проверете го вградувањето. Порамнете го уредот.
Тропање	Опрема, Предмети во внатрешноста на уредот	Звук за грешка	Фиксирајте ги деловите. Треба да има растојание помеѓу предметите.

11.3 Техничка пречка

Производот е конструиран и произведен за да овозможи безбедно функционирање и долг работен век. Но ако при работата се појави пречка, проверете дали пречката е поради грешка во работата. Во тој случај, дури и во гарантен период, трошоците треба сами да ги платите.

Следните пречки можете да ги отстраните сами:

11.3.1 Функција на уредот

Грешка	Причина	Отстранување
Уредот не работи.	→ Уредот не е вклучен.	▶ Вклучете го уредот.
	→ Приклучокот за струја не се вметнува правилно во штекерот.	▶ Проверете го приклучокот за струја.
	→ Осигурувачот на штекерот не работи.	▶ Проверете го осигурувачот.
	→ Нема струја	▶ Уредот треба да биде исклучен. ▶ Заштита на прехранбените производи: Поставете патрони за ладење врз прехранбените производи или користете друг замрзнувач ако нема струја подолго време.* ▶ Не замрзнувајте ги повторно одмрзнатите производи.*
	→ Приклучокот за во фрижидер не се вметнува правилно во уредот.	▶ Проверете го приклучокот за во фрижидер.

Грешка	Причина	Отстранување
Температурата не е доволно ниска.	→ вратата на уредот не е правилно затворена.	▶ Затворете ја вратата.
	→ Доводот и одводот на воздух не се доволни.	▶ Ослободете и исчистете ги решетките за воздух.
	→ Околната температура е превисока.	▶ Решение на проблемот: (погледни 1.8 Климатски класи)
	→ Уредот се отвора почесто или предолго.	▶ Почекајте да видите дали потребната температура ќе се постави самостојно. Ако не, обратете се до корисничката служба. (погледни 11.4 Корисничка служба)
	→ Температурата е поставена погрешно.	▶ Поставете пониска температура и проверете после 24 часа.
	→ уредот се наоѓа преблизу до извор на топлина (шпорет, греење итн).	▶ Преместете го уредот или изворот на топлина.
	→ Уредот не е вметнат правилно во преградата од мебелот.	▶ Проверете дали уредот е вграден правилно и дали вратата се затвора.
Кедерот на вратата е неисправен или поради друга причина треба да се замени.	→ Кедерот на вратата може да се замени. Може да се замени без дополнителна помошна алатка.	▶ Обратете се до корисничката служба. (погледни 11.4 Корисничка служба)
Уредот е подмрзнат или се кондензира вода.	→ Кедерот на вратата може да се излезе од лежиштето.	▶ Проверете дали кедерот е правилно поставен во лежиштето.

11.3.2 Опрема

Грешка	Причина	Отстранување
Внатрешното осветлување не работи.	→ Уредот не е вклучен.	▶ Вклучете го уредот.
	→ Вратата е отворен повеќе од 15 минути.	▶ Внатрешното светло се исклучува автоматски ако вратата е отворена околу 15 минути.
	→ LED-светлото е неисправно или капакот е оштетен.	▶ Обратете се до корисничката служба. (погледни 11.4 Корисничка служба)
Комората за замрзнување не се затвора.*	→ Бравата е заглавена кога вратата е отворена.	▶ Повлечете ја рачката повторно.

11.4 Корисничка служба

Прво обидете се сами да ја отстраните грешката (погледни 11 Помош за корисници) . Ако не можете, обратете се до корисничката служба.

Адресата можете да ја најдете во приложената брошура „Liebherr-Service“ или на home.liebherr.com/service.

ПРЕДУПРЕДУВАЊЕ

Непрофесионална поправка!
Повреди.

- ▶ Поправките на уредот и кабелот за струја коишто не се наведени (погледни 10 Одржување) , треба да ги изведува само корисничката служба.
- ▶ Оштетениот кабел за струја може да го замени само произведувачот или неговата корисничката служба или друго квалификувано лице.
- ▶ Кај уреди со IEC-приклучок, замената смеат да ја извршат и корисниците.

* Во зависност од моделот и опремата

11.4.1 Обраќање до корисничката служба

Проверете дали се достапни следните информации за уредот:

- ❑ Ознака на уредот (модел и индекс)
- ❑ Сервисен бр. (сервис)
- ❑ Сериски бр. (S-Nr.)

▶ Повикајте ги информациите за уредот преку екранот. (погледни Информации за уредот)

-или-

▶ Информациите на уредот се наоѓаат на табличката. (погледни 11.5 Табличка со податоци)

▶ Запишете ги информациите за уредот.
▶ Известете ја корисничката служба: Споделете ги грешките и информациите за уредот.
▷ Ова овозможува брзо и правилно сервисирање.
▶ Следете ги понатамошните инструкции од корисничката служба.

11.5 Табличка со податоци

Табличката со податоци се наоѓа зад фиоката во внатрешната страна на уредот.

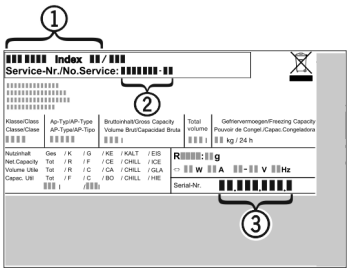

Фиг. 219

(1) Назнака на уредот
(2) Сервисен бр.
(3) Сериски бр.

▶ Прочитајте ги информациите од табличката со податоци.

12 Отстранување од употреба

▶ Испразнете го уредот.
▶ Исклучување на уредот. (погледни Исклучување и вклучување на уредот)
▶ Извлечете го приклучокот од штекерот за струја.
▶ По потреба, отстранете го приклучокот за во фрижидер: Извлечете го приклучокот за во фрижидер од уредот и истовремено придвижете го налево и надесно.
▶ Исчистете го уредот. (погледни 10.9 Чистење на уредот)
▶ Оставете ја вратата отворена за да не се појават непријатни мириси.

13 Фрлање

Проверете дали се исполнети следните услови:

- ❑ Значењето на симболите на уредот е познато.
- ❑ Инструкциите за фрлање се познати. (погледни 1.6 Инструкции за фрлање)

13.1 Подготовка на уредот за фрлање

▶ Исклучете го уредот. (погледни 12 Отстранување од употреба)

13.2 Соодветно фрлање на уредот

ПРЕДУПРЕДУВАЊЕ

Опасност од разладно средство и масло што истекуваат! Разладното средство е еколошко, но запаливо. Маслото е запаливо. При поголема концентрација и во допир со надворешен извор на топлина, разладното средство и маслото што истекуваат може да се запалат.

▶ Не оштетувајте ги цревата за разладно средство и на компресорот.

▶ Следете ги инструкциите за пренесување на уредот. (погледни 3.5 Пренесување на уредот)
▶ Испратете го уредот без оштетување.
▶ Фрлање на уредот според прописите.

Scan QR Code and find digital operating and installation instructions.

home.liebherr.com

20260921 7088656-00

Liebherr-Hausgeräte GmbH
Memminger Straße 77-79
88416 Ochsenhausen
Deutschland

Прирачник за употреба и за монтажа

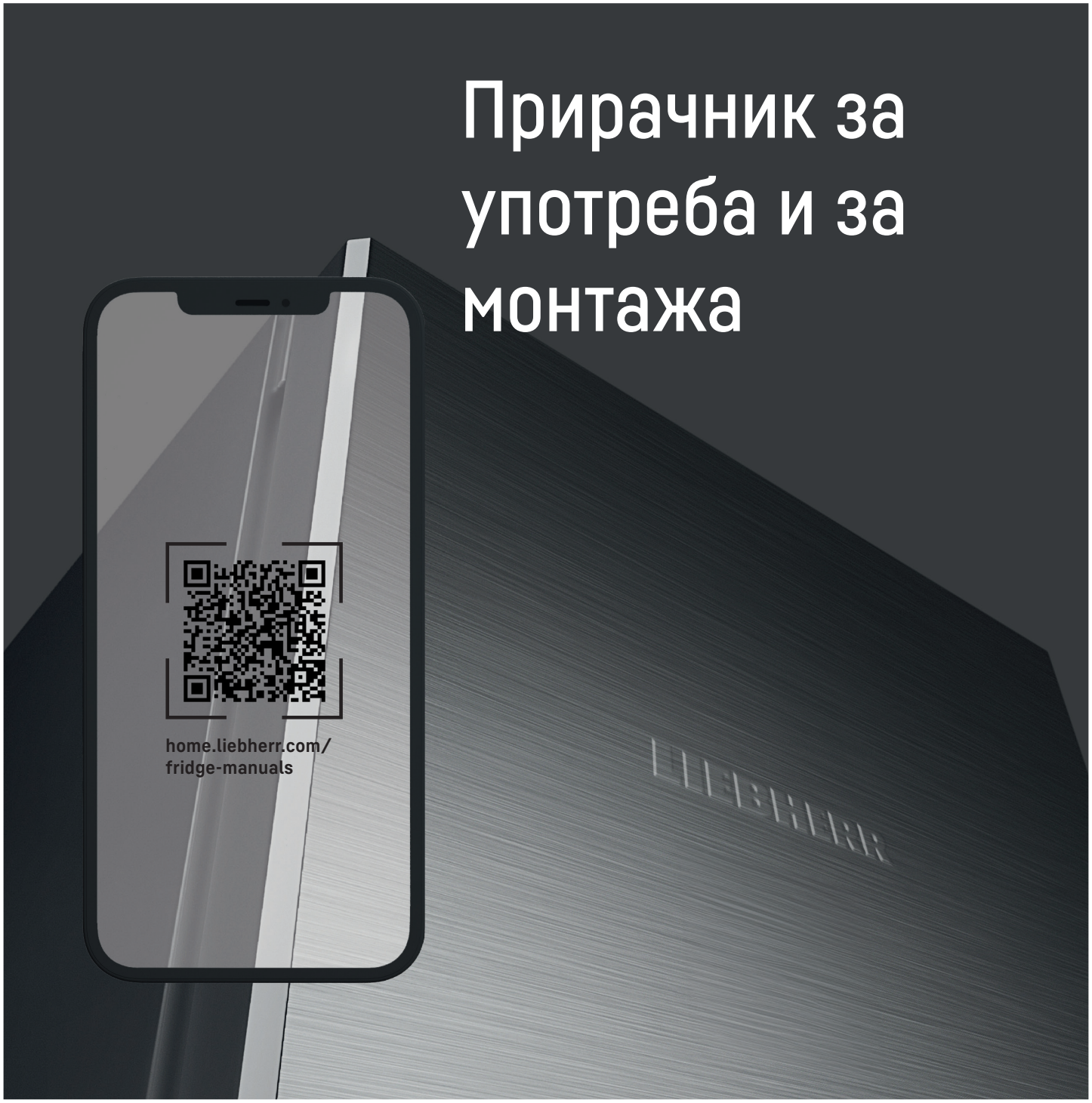

МК **Оригинално упатство за работа**

LIEBHERR

Содржина

1 Информации за безбедност и предупредувања ... 3
1.1 Соодветна употреба ... 3
1.2 Корисници ... 3
1.3 Инсталација и пуштање во употреба ... 3
1.4 Безбедно ракување со уредот ... 3
1.5 Чистење ... 4
1.6 Пречки, оштетувања и поправки ... 4
1.7 Фрлање ... 4
1.8 Сообразност ... 4
1.9 Климатски класи ... 4
1.10 SVHC-материјали според регулативата REACH.. 4
1.11 EPREL-база на податоци ... 4
1.12 Лиценци за слободен софтвер ... 4
1.13 Резервни делови ... 4
1.14 Симболи на уредот ... 5
1.15 Нивоа на предупредување ... 5

2 Краток преглед на уредот ... 5
2.1 Испорачана опрема ... 5
2.2 Преглед на уредот и опремата ... 5
2.3 SmartDevice ... 5

3 Поставување и приклучување ... 6
3.1 Услови за инсталација ... 6
3.2 Димензии на уредот ... 7
3.3 Димензии на преграда ... 7
3.4 Тежина на предниот дел на мебелот ... 8
3.5 Пренесување на уредот ... 8
3.6 Отпакување на уредот ... 9
3.7 Објаснување на користените симболи ... 9
3.8 Промена на шарките на вратата ... 10
3.9 Инсталирање на уредот ... 12
3.10 Инсталирање повеќе уреди ... 12
3.11 Фрлање на пакувањето ... 12
3.12 Вградување на уредот во преграда ... 13
3.13 Предни делови на мебелот ... 20
3.14 Приклучување на уредот во струја ... 21

4 Функционалност на екранот Touch & Swipe ... 21
4.1 Навигација и објаснување на симболите ... 21
4.2 Менија ... 22
4.3 Режим на мирување ... 23

5 Пуштање во употреба ... 23
5.1 Вклучување на уредот (прва употреба) ... 23

6 Складирање ... 23
6.1 Инструкции за складирање ... 23
6.2 Простор за замрзнување ... 23
6.3 Времиња на складирање ... 24

7 Заштеда на енергија ... 24

8 Ракување ... 25
8.1 Елементи за контрола и прикажување ... 25
8.1.1 Приказ на статусот ... 25
8.1.2 Симболи ... 25
8.2 Функции на уредот ... 25
8.2.1 Забелешки за функциите на уредот ... 25
Исклучување и вклучување на уредот ... 25
Температура ... 25
SuperFrost ... 26
PartyMode ... 26
SabbathMode ... 27
EnergySaver ... 28
Забрана за внесување податоци ... 28
Јазик ... 28
Единица мерка за температура ... 29
Осветленост на екранот ... 29
WLAN ... 29
Информации за уредот ... 30
Софтвер ... 30
Стартување на циклусот на одмрзнување ... 31
Аларм за врата ... 31
Демо-режим ... 31
Ресетирање до фабрички поставки ... 32
8.3 Известувања ... 33
8.3.1 Преглед на предупредувањата ... 33
8.3.2 Затворање на предупредувањата ... 33
8.3.3 Преглед на потсетниците ... 34

9 Опрема ... 34
9.1 Фиоки ... 34
9.2 Стаклени плочи ... 35
9.3 VarioSpace ... 36
9.4 Фиока за коцки мраз со капак ... 36

10 Одржување ... 36
10.1 Расклопување / монтирање на лизгачките системи ... 36
10.2 Одмрзнување на уредот ... 37
10.3 Чистење на уредот ... 37

11 Помош за корисници ... 38
11.1 Технички податоци ... 38
11.2 Бучава при работа ... 38
11.3 Техничка пречка ... 39
11.4 Корисничка служба ... 40
11.5 Табличка со податоци ... 40

12 Отстранување од употреба ... 40

13 Фрлање ... 41
13.1 Подготовка на уредот за фрлање ... 41
13.2 Соодветно фрлање на уредот ... 41

Произведувачот постојано работи на понатамошно развивање на сите типови и модели. Затоа ве молиме за разбирање дека мораме да го задржиме правото на измена на формата, опремата и технологијата.

Симбол	Објаснување
	Прочитајте го прирачникот За да ги запознаете сите предности на новиот уред, внимателно прочитајте ги инструкциите во овој прирачник.

Симбол	Објаснување
	Дополнителни информации на интернет Дигиталниот прирачник со целосни информации и дополнителни јазици можете да го најдете на интернет преку QR-кодот на предната страна од прирачникот или со внесување на сервисниот број на **home.liebherr.com/fridge-manuals**. Сервисниот број се наоѓа на табличката со податоци: 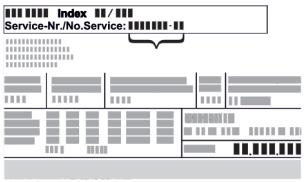 *Фиг.* Пример за приказ
	Проверка на уредот Проверете дали има оштетување при транспортот на сите делови. Ако имате рекламација, обратете се до дистрибутерот или корисничката служба.
	Разлики Прирачникот важи за повеќе модели, па затоа може да постојат некои разлики. Деловите, што се однесуваат на определени уреди, се означени со ѕвездичка (*).
	Инструкции и резултати од ракувањето Инструкциите за ракување се означени со ▶. Резултатите од ракувањето се означени со ▷.
	Видеа На YouTube-каналот на Liebherr-Hausgeräte се поставени видеа за уредите.

Лиценци за слободен софтвер:

Уредот содржи софтверски компоненти што користат лиценци за слободен софтвер. Информациите за користените лиценци за слободен софтвер можете да ги погледнете овде: **home.liebherr.com/open-source-licences**

Овие кориснички информации важат за следните уреди:

IFN..	35.. / 39..
SIFN..	39.. / 41.. / 45.. / 51..

Забелешка
Ако вашиот уред содржи N во ознаката, тогаш станува збор за уред со NoFrost.

1 Информации за безбедност и предупредувања

Внимателно чувајте ја корисничката информација за да може да ви биде достапен во секое време.

Кога ќе го дадете уредот на следниот корисник, со него дадете ја и корисничката информација.

Внимателно прочитајте ја корисничката информација пред инсталирање и употреба за да можете правилно да го користите уредот. Следете ги упатствата, безбедносните инструкции и предупредувањата во него. Тие се важни за безбедно и беспрекорно инсталирање и употреба.

1.1 Соодветна употреба

- Овој уред е предвиден за употреба во домаќинство и слични намени, како на пр.:
  - за кујни во продавници, канцеларии и други работни простории
  - во земјоделска околина и за гости во хотели, мотели и други угостителски објекти
  - во локали за спиење и појадок
  - при кетеринг и слична примена во трговија на големо
- Друга употреба:
  - Сите други типови употреба не се дозволени.

1.2 Корисници

- Уредот може да го користат деца постари од 8 години и лица со намалени физички, сетилни или ментални способности или помалку искуство и знаење, ако се надгледувани или обучени за безбедна употреба на уредот и ако ги разбираат опасностите што може да произлезат.
- Децата не смеат да си играат со уредот.
- Децата не смеат да го чистат и одржуваат уредот без надзор.
- Децата од 3-8 години смеат да го полнат и празнат уредот.

1.3 Инсталација и пуштање во употреба

- Вградете го и приклучете го уредот само според инструкциите во корисничките информации.
- Вградете го уредот според инструкциите во корисничките информации за да не може да се навали.
- Не затворајте ги отворите за вентилација од куќиштето на уредот или од вграденото куќиште.
- Не оштетувајте го кабелот за струја. Не користете го уредот со неисправен кабел за струја.
- Не поставувајте штекери со повеќе лежишта или електрични делови на задната страна од уредот.
- Штекерот за струја мора да биде лесно достапен за да може веднаш да се исклучи уредот од струја при итни случаи. Мора да се наоѓа настрана од задниот дел на уредот.

1.4 Безбедно ракување со уредот

- Не чувајте запаливи материи во уредот, како на пример, садови за аеросоли со запалив гас. Таквите спрејови може да се препознаат по отпечатените податоци за содржината или по симболот со пламен. Гасовите што истекуваат може да се запалат од електрични делови.
- Запалените свеќи, сијалиците и другите предмети со отворен пламен чувајте ги подалеку за да не го запалат уредот.
- Алкохолните пијалаци или садовите што содржат алкохол треба да бидат затворени. Алкохолот што истекува може да се запали од електрични делови.
- Избегнувајте подолг контакт со ладни површини или ладни/замрзнати производи. За заштита користите ракавици, на пр.
- Разладното средство (податоци на соодветната табличка) е еколошко, но запаливо. Истеченото разладно средство може да се запали.
  - Не оштетувајте го водот за разладно средство.
  - Не користете запаливи материјали во внатрешниот простор на уредот.

  - Не користете електрични апарати во внатрешниот простор на уредот (на пр., уреди за чистење со пареа, уреди за греење).
  - Ако истече разладно средство: Не поставувајте отворен оган или извори на запалување во близина на местото каде што истекува. Добро проветрете ја просторијата. Известете ја корисничката служба.
- Отворајте ја вратата само кратко време. Така нема да може да се покачи температурата во внатрешниот простор на уредот.
- Не фаќајте помеѓу вратата и уредот при отворање и затворање. Може да си ги згмечите прстите.
- Температурната вредност во најтоплото место на уредот може да биде повисока од поставената температурна вредност.

1.5 Чистење

- Редовно чистете ги површините што доаѓаат во допир со прехранбени производи.
- Не користете електрични уреди за греење или за чистење на пареа, отворен пламен или спрејови за да го забрзате процесот на одмрзнување.
- Не отстранувајте го мразот со остри предмети.

1.6 Пречки, оштетувања и поправки

- Ако е оштетен кабелот за струја на уредот, заменете го со нов.
- Поправките и интервенциите на уредот може да ги изведува само корисничката служба или од соодветно обучен персонал.
- При пречки и грешки во уредот, извлечете го кабелот од струја или исклучете го осигурувачот. Кога го извлекувате кабелот од струја, фатете го за приклучокот. Не влечете го кабелот.

1.7 Фрлање

- Уредот содржи вредни материјали и е означен со соодветен симбол. (погледни 1.14 Симболи на уредот)
  - Не фрлајте го уредот со обичен отпад.
  - Можете бесплатно да го фрлите уредот во локалните центри за рециклажа во контејнер од класа 1.
  - При купување на нов уред, вратете го стариот уред кај дистрибутерот.
  - Информирајте се за можностите за враќање.
- На уредот може да се наоѓаат лични податоци.
  - Избришете ги личните податоци пред фрлање.
- Уредот содржи разладно средство (информациите се наоѓаат на табличката со податоци) и масло. Разладното средство е еколошко, но запаливо. Маслото е запаливо. При поголема концентрација и во допир со надворешен извор на топлина, разладното средство и маслото што истекуваат може да се запалат.
  - Не оштетувајте го водот за разладно средство.
  - Фрлете го уредот само според инструкциите во корисничките информации.

1.8 Сообразност

Извршена е проверка на водот на разладното средство. Кога е вграден, уредот ги задоволува важечките безбедносни прописи и соодветните регулативи.

За пазарот во ЕУ: Уредот одговара на регулативата 2014/53/ЕУ.

За пазарот во GB: Уредот одговара на Radio Equipment Regulations 2017 SI 2017 No. 1206.

Целиот текст на изјавата за сообразност со ЕУ е достапна на веб-адресата: www.Liebherr.com

1.9 Климатски класи

Уредот е наменет за употреба при ограничена амбиентална температура, во зависност од климатската класа. Соодветната климатската класа за вашиот производ е назначена на табличката со податоци.

Забелешка

▶ За да се овозможи беспрекорна работа, придржувајте се до зададената амбиентална температура.

Климатска класа	за амбиентална температура од
SN	10 °C до 32 °C
N	16 °C до 32 °C
ST	16 °C до 38 °C
T	16 °C до 43 °C
SN-ST	10 °C до 38 °C
SN-T	10 °C до 43 °C

1.10 SVHC-материјали според регулативата REACH

- На следниот линк можете да проверите дали вашиот уред ги содржи SVHC-материјалите според регулативата REACH: https://go.liebherr.com/z3eewm

1.11 EPREL-база на податоци

- Од 1 март, 2021 година, информациите за енергетската ознака и условите за еколошки дизајн може да се најдат во европската база на податоци за производи (EPREL). Преку следниот линк https://eprel.ec.europa.eu/ можете да пристапите до базата на податоци за производи. Таму ќе треба да ја внесете ознаката на моделот. Ознаката на моделот се наоѓа на плочката со податоци.

1.12 Лиценци за слободен софтвер

- Уредот содржи софтверски компоненти што користат лиценци за слободен софтвер. Информациите за користените лиценци за слободен софтвер можете да ги погледнете овде: home.liebherr.com/open-source-licences

1.13 Резервни делови

- Достапноста на резервните делови за функционалните делови и деловите од опремата што може да се складираат изнесува 15 години.

1.14 Симболи на уредот

	Овој симбол може да се наоѓа на компресорот. Се однесува на маслото во компресорот и предупредува за следната опасност: Може да предизвика смрт ако се проголта или навлезе во дишните патишта. Оваа забелешка важи само за рециклирање. При нормален режим не постои никаква опасност. Не отстранувајте го симболот.
	Предупредување: Опасност од пожар од запаливи материи. Овој симбол се наоѓа на компресорот, а може да се наоѓа и на други места на уредот. Овој симбол предупредува од запаливи материи. Не отстранувајте го симболот.
	Овој или сличен симбол може да се наоѓа на задната страна од уредот. Посочува дека во вратата и/или куќиштето се наоѓаат вакуумски изолирани панели (VIP) или панели од перлит. Оваа забелешка важи само за рециклирање. Не отстранувајте го симболот.
	Овој симбол се наоѓа на табличката со податоци. Укажува дека уредот содржи вредно материјали и дека не треба да ги фрлате во обичен отпад. (погледни 1.7 Фрлање)

1.15 Нивоа на предупредување

ОПАСНОСТ	Означува непосредно опасна ситуација, којашто ако не се спречи, доведува до смрт или тешки телесни повреди.
ПРЕДУПРЕДУВАЊЕ	Означува опасна ситуација, којашто ако не се спречи, може да доведе до смрт или тешки телесни повреди.
ВНИМАТЕЛНОСТ	Означува опасна ситуација, којашто ако не се спречи, може да доведе до лесни или средни телесни повреди.
ВНИМАНИЕ	Означува опасна ситуација, којашто ако не се спречи, може да предизвика материјална штета.
Забелешка	Означува корисни забелешки и совети.

2 Краток преглед на уредот

2.1 Испорачана опрема

Проверете дали има оштетување при транспортот на сите делови. Ако имате рекламација, обратете се до дистрибутерот или корисничката служба. (погледни 11.4 Корисничка служба)

Следните делови се содржат во испораката:

- Вграден уред
- Опрема (во зависност од моделот)
- Монтажен материјал (во зависност од моделот)
- „Quick Start Guide“
- „Installation Guide“*
- Сервисна брошура

2.2 Преглед на уредот и опремата

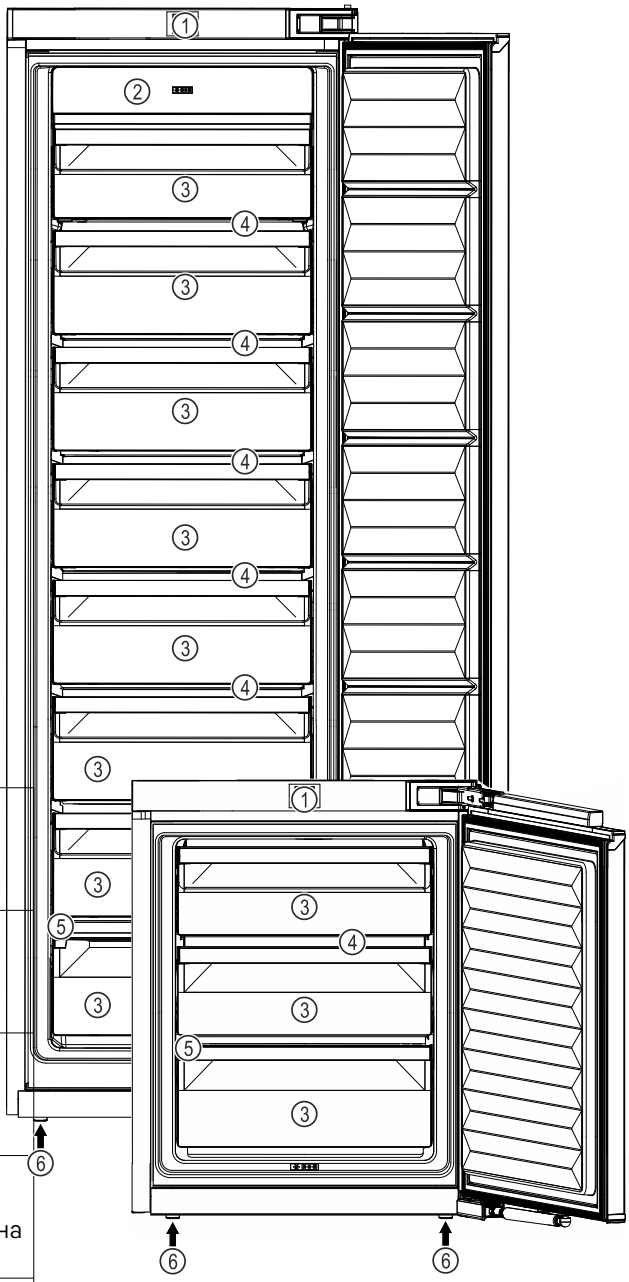

Фиг. 1 Пример за приказ

(1) Контролни елементи
(2) NoFrost
(3) Фиока
(4) VarioSpace
(5) Табличка со податоци
(6) Ногарка

2.3 SmartDevice

SmartDevice е решението за поврзување во мрежа за вашиот замрзнувач.

Ако уредот ја содржи опцијата SmartDevice или е подготвен за неа, можете брзо и едноставно да го поврзете на вашата WLAN-мрежа. Со апликацијата SmartDevice можете да го користите уредот преку мобилен уред. Во апликацијата SmartDevice ви се достапни дополнителни функции и опции.

Уред со опција SmartDevice:	Уредот ја поддржува функцијата SmartDevice. За да можете да го поврзете уредот со WLAN-мрежата, треба да ја преземете апликацијата SmartDevice.
Дополнителни информации за SmartDevice:	**smartdevice.liebherr.com**
Преземање на апликацијата SmartDevice:	Откако ќе ја инсталирате и конфигурирате апликацијата SmartDevice, со помош на апликацијата SmartDevice и WLAN-функцијата од уредот, можете да го поврзете уредот (погледни WLAN) на вашата WLAN-мрежа.

Забелешка
Функцијата SmartDevice не е достапна во следните земји: Русија, Белорусија, Казахстан.

3 Поставување и приклучување

3.1 Услови за инсталација

Условите за поставување се важни за да се утврди дали уредот може да се користи безбедно, ефикасно и беспрекорно.

- Погледнете ги сите безбедносни инструкции.
- Внимавајте на местото за поставување и позицијата во просторијата.

ПРЕДУПРЕДУВАЊЕ
Опасност поради несоодветно монтирање!
Ако кабелот за струја или приклучокот се допре со задната страна на уредот, вибрациите на уредот може да го оштетат кабелот за струја или приклучокот и да дојде до краток спој.
▶ Внимавајте да не приклештите електричен кабел под уредот кога го монтирате.
▶ Поставете го уредот на тој начин што нема да допира приклучок или кабел за струја.
▶ Не приклучувајте уреди на приклучоците на задната страна на уредот.
▶ **Не** поставувајте и не користете штекери со повеќе приклучоци или терминали и други електронски уреди (како на пр., халогенски трансформатори) на задната страна од уредот.

ПРЕДУПРЕДУВАЊЕ
Опасност од пожар поради влага!
Ако се навлажнат деловите што спроведуваат струја или приклучокот за струја, може да дојде до краток спој.
▶ Уредот е дизајниран за употреба во затворени простории. Не користете го уредот на отворено или на влажни места и места каде што се прска со вода.

ПРЕДУПРЕДУВАЊЕ
Опасност од разладно средство и масло што истекуваат!
Разладното средство е еколошко, но запаливо. Маслото е запаливо. При поголема концентрација и во допир со надворешен извор на топлина, разладното средство и маслото што истекуваат може да се запалат.
▶ Не оштетувајте ги цревата за разладно средство и на компресорот.

3.1.1 Место за поставување

- Уредот треба да се инсталира и користи исклучиво во затворени простории.
- Користете го уредот само кога е вграден.
- Ако го поставите уредот во многу влажна просторија, на надворешната страна од уредот може да се појави кондензирана вода.
  Просторијата постојано треба да има добра вентилација.
- Што повеќе разладно средство има во уредот, толку поголема треба да биде просторијата во која се наоѓа уредот. Во премали простории, при истекување може да се создаде запалива смеса од гас и воздух. На 8 g разладно средство мора да има простор од најмалку 1 m^3. Податоците за разладното средство се наоѓаат на табличката со податоци внатре во уредот.
- Подот мора да биде рамен.

3.1.2 Позиција во просторијата

- Не вградувајте го уредот на место што е изложено на директна сончева светлина ниту во близина на греење.
- Можете да го вградите уредот директно до рерна.
- Ако го вградите уредот директно до рерна, потрошувачката на енергија може малку да се зголеми. Тоа зависи од времето и интензитетот на употреба на рерната.
- Вградете го уредот само во цврст мебел.
- Забрането е да се применува на места со опасност од експлозија.

3.2 Димензии на уредот

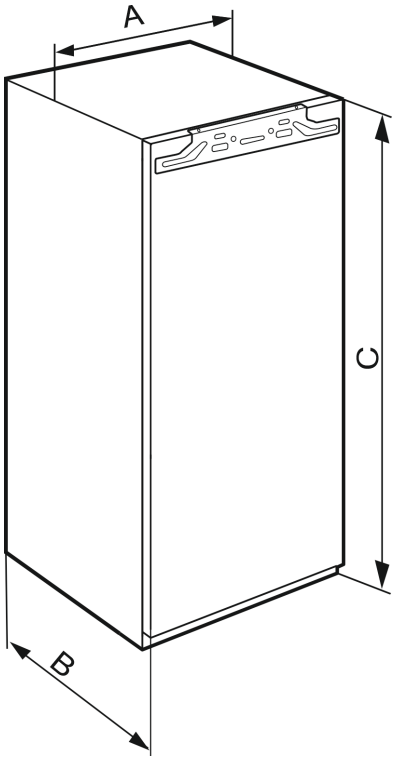

Фиг. 2

IFN..(i) 35..	
A (mm)	559
B (mm)	546
C (mm)	712

Висина на преградата 720 - Уреди со една врата

IFN..(i) 39.. / IR..(i) 39.. / SIBa20i 3905 / SIFN..i 39..	
A (mm)	559
B (mm)	546
C (mm)	872

Висина на преградата 880 - Уреди со една врата

IR(B)..(i) 41.. / IRBbsbi 4170 / SIFN..i 41..	
A (mm)	559
B (mm)	546
C (mm)	1213

Висина на преградата 1220 - Уреди со една врата

IR(B)..(i) 45.. / IRBbsbi 4570 / SIFN..i 45..	
A (mm)	559
B (mm)	546
C (mm)	1395

Висина на преградата 1400 - Уреди со една врата

IR(B)(P)..(i) 51.. / IRD..i 51.. / IRBbsci 5170 / IRBbsci 5171 / IRBPbsci 5170 / IKB 51Vc50i / IKB 51Vc51i / IK 51Ve00 / IK 51Ve01 / IK 51Vd00 / SIFN..(i) 51.. / SIFNbsdi 51.. / IK(B).. 1780 / IK(B).. 1784 / SIGN 51Vd28	
A (mm)	559
B (mm)	546

IR(B)(P)..(i) 51.. / IRD..i 51.. / IRBbsci 5170 / IRBbsci 5171 / IRBPbsci 5170 / IKB 51Vc50i / IKB 51Vc51i / IK 51Ve00 / IK 51Ve01 / IK 51Vd00 / SIFN..(i) 51.. / SIFNbsdi 51.. / IK(B).. 1780 / IK(B).. 1784 / SIGN 51Vd28	
C (mm)	1770

Висина на преградата 1780 - Уреди со една врата

3.3 Димензии на преграда

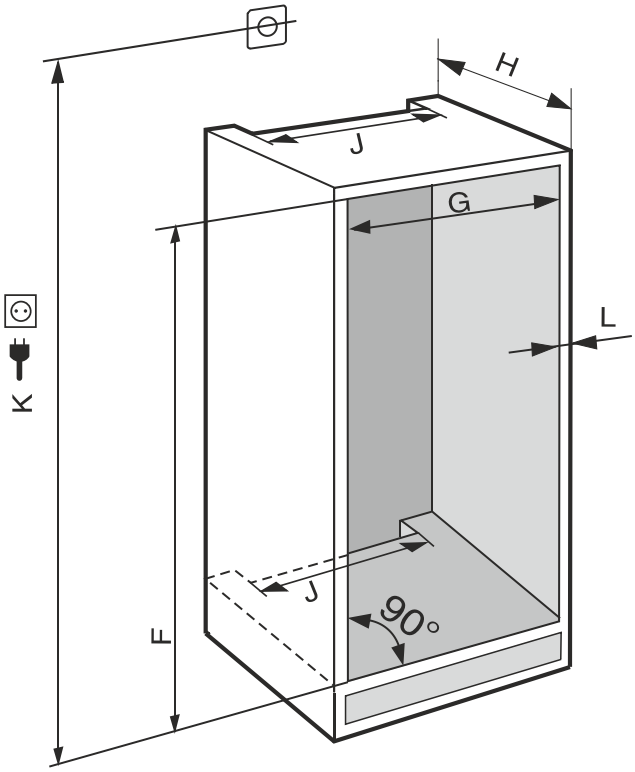

Фиг. 3 ***(K):*** *макс. 2100 mm*

Внимавајте на следните информации кај уреди со приклучок за водоводна мрежа:

- Приклучок за вода
- Поврзување на уредот со доводот за вода

IFN..(i) 35..	
F (mm)	714 до 730
G (mm)	560 до 570
H (mm)	мин. 550, се препорачува 560
J (mm)	мин. 500
L (mm)	макс. 19

IFN..(i) 39.. / IR..(i) 39.. / SIBa20i 3905 / SIFN..i 39..	
F (mm)	874 до 890
G (mm)	560 до 570
H (mm)	мин. 550, се препорачува 560
J (mm)	мин. 500
L (mm)	макс. 19

IR(B)..(i) 41.. / IRBbsbi 4170 / SIFN..i 41..	
F (mm)	1216 до 1236
G (mm)	560 до 570

IR(B)..(i) 41.. / IRBbsbi 4170 / SIFN..i 41..	
H (mm)	мин. 550, се препорачува 560
J (mm)	мин. 500
L (mm)	макс. 19

IR(B)..(i) 45.. / IRBbsbi 4570 / SIFN..i 45..	
F (mm)	1397 до 1413
G (mm)	560 до 570
H (mm)	мин. 550, се препорачува 560
J (mm)	мин. 500
L (mm)	макс. 19

IC(B)(N)..(i) 51.. / ICBNbsci 5173 / IKG 51Ve03 / IKGN 51Vc03 / ICNbsci 5173 / IKGN 51Ve03 / IKGBN 51Vd23i / IR(B)(P)..(i) 51.. / IRD..i 51.. / IRBbsci 5170 / IRBbsci 5171 / IRBPbsci 5170 / IKB 51Vc50i / IKB 51Vc51i / IK 51Vd00 / IK 51Ve00 / IK 51Ve01 / IK(B).. 1780 / IK(B).. 1784 / IKGNc 1783 / SICN..i 51.. / SIFN..(i) 51.. / SIFNbsdi 51.. / SIGN 51Vd28 / IC(B)Ndx 5173	
F (mm)	1772 до 1788
G (mm)	560 до 570
H (mm)	мин. 550, се препорачува 560
J (mm)	мин. 500
L (mm)	макс. 19

Наведената потрошувачка на енергија се определува со длабочина на кујнскиот мебел од 560 mm. Уредот може да функционира целосно при длабочина на кујнскиот мебел од 550 mm, но сепак има малку поголема потрошувачка на енергија.

▶ Проверете ја дебелината на ѕидовите на соседниот мебел: Мора да изнесува мин. 16 mm .
▶ Вградете го уредот само во стабилен и цврст кујнски мебел. Фиксирајте го мебелот да не се навали.
▶ Поставете го кујнскиот мебел со помош на васервага и столарска винкла и по потреба израмнете со подметнување.
▶ Проверете дали долниот дел и страничните ѕидови на мебелот се поставени меѓусебно под прав агол.

3.3.1 Услови за вентилација

ВНИМАНИЕ
Покриени отвори за вентилација!
Оштетувања. Уредот може да се прегрее, при што се намалува работниот век на некои делови и може да дојде до блокирање на функциите.

▶ Постојано треба да има добра вентилација.
▶ Отворите или решетките за вентилација во куќиштето и во кујнскиот мебел (вграден уред) треба да бидат отворени постојано.
▶ Отворите за вентилатор треба да бидат отворени постојано.

Напречниот пресек за вентилација треба да се запази:

- Длабочината на отворот за вентилација на задниот ѕид од мебелот мора да изнесува мин. 38 mm.
- За напречниот пресек на вентилацијата во основата на мебелот и за реновирање на мебелот на горната страна се потребни мин. 200 cm^2.
- Поточно: што поголем напречен пресек на вентилацијата, толку повеќе уредот заштедува енергија при работа.

За работа на уредот е потребна доволна вентилација. Фабрички поставената решетка за вентилација овозможува ефективен напречен пресек за вентилација на уредот од 200 cm^2. Ако решетката за вентилација ја замените со отвор, отворот мора да има најмалку ист или поголем напречен пресек од решетката за вентилација на произведувачот.

3.4 Тежина на предниот дел на мебелот

ВНИМАНИЕ
Опасност од оштетување поради претешка врата на мебелот!
Ако вратата од мебелот е претешка, може да дојде до оштетувања на шарките, а со тоа и до попречување на функционалноста.

▶ Пред да ја монтирате вратата од мебелот проверете дали нејзината тежина ја надминува дозволената граница.

Висина на преграда (mm)	Максимална тежина на вратата од мебелот (kg)
720	16
880	16
1020	13
1220	19
1400	21
1580	22
1780	26

Ладилници и замрзнувачи со една врата

3.5 Пренесување на уредот

3.5.1 Пренесување на уредот за прва употреба

Проверете дали се исполнети следните услови:

❑ Уредот е спакуван.
❑ Уредот стои исправено.

▶ Уредот треба да го пренесуваат две лица.
▶ Распакувајте го уредот. (погледни 3.6 Отпакување на уредот)

3.5.2 Пренесување на уредот по прва употреба

Внимавајте на следните инструкции ако сакате да го пренесувате или туркате уредот по првата употреба.

Проверете дали се исполнети следните услови:

❑ Уредот е испразнет.
❑ Уредот стои исправено.
❑ Уред со врата(и): Вратата е фиксирана за да не се отвори ненамерно.
❑ Уред со количка на извлекување: Количката на извлекување е фиксирана за да не се отвори ненамерно.
❑ Уредот е вграден.

▶ Уредот треба да го пренесуваат две лица.

3.6 Отпакување на уредот

ВНИМАНИЕ
Опасност од движење на уредот!
Ако го движите уредот по подот без заштита, подот може да се оштети.
▶ Покријте го подот доволно, пред да го отстраните пакувањето на уредот.

▶ Проверете ги уредот и пакувањето: Обратете се до доставувачот ако се сомневате дека дошло до оштетување при транспорт.

ВНИМАНИЕ
Материјална штета поради шилести и остри предмети!
Ако користите шилести или остри предмети за отстранување на материјалот за пакување, можете да го оштетите уредот.
▶ Не користете шилести или остри предмети при отстранување на материјалот за пакување.

▶ Отстранете го материјалот за пакување.

3.7 Објаснување на користените симболи

	При овој чекор постои опасност од повреда! Погледнете ги безбедносните инструкции!
	Прирачникот важи за повеќе модели. Изведете го овој чекор само важи за вашиот уред.
	За монтажа погледнете го деталниот опис во текстуалниот дел од прирачникот.
	Делот важи за уред со една или со две врати.
	Изберете од можностите: Уред со врата што се отвора на десно или со врата што се отвора на лево.
	Чекорот од монтажната постапка е потребен кај IceMaker и / или InfinitySpring.
	Само олабавете ги или малку одвртете ги завртките.
	Зацврстете ги завртките.
	Проверете дали следниот чекор е потребен за вашиот модел.
	Проверете дали користените делови се правилно монтирани / се наоѓаат на правилна позиција.
	Измерете ги зададените димензии и по потреба коригирајте ги.
	Алатка за монтажа: Метро за мерење
	Алатка за монтажа: Електричен апарат за зашрафување и употреба За полесно да ги достигнете завртките, се препорачува подолг бит.
	Алатка за монтажа: Либела
	Алатка за монтажа: Рачвест клуч со SW 7 и SW 10
	Овој чекор треба да го изведат две лица.
	Чекорот треба да се изврши на обележаното место од уредот.
	Помошно монтажно средство: Конец
	Помошно монтажно средство: Димензија на винкла
	Помошно монтажно средство: Шрафцигер
	Помошно монтажно средство: Ножици

	Помошно монтажно средство: Маркер, може да се избрише
	Торбичка: Отстранете ги составните делови
	Непотребните составни делови фрлете ги соодветно.

3.8 Промена на шарките на вратата

Алатка

Фиг. 4

ВНИМАНИЕ
Делови што спроведуваат струја!
Оштетување на електричните делови.
▶ Извлечете го кабелот од струја, пред да ја смените страната на шарките на вратата.

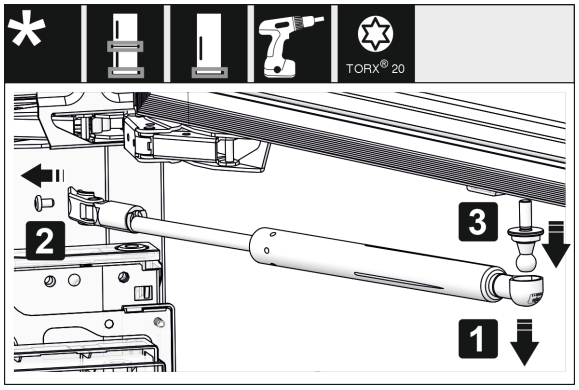

Фиг. 5
▶ Вадење на амортизерот за затворање: Извлечете го амортизерот од топчестата завртка (1), отшрафете го држачот (2). Извадете ја топчестата завртка со шрафцигер (3).

Забелешка
Ако амортизерот за затворање се наоѓа веднаш над подот, топчестата завртка можете да ја отстраните само кога вратата е демонтирана.

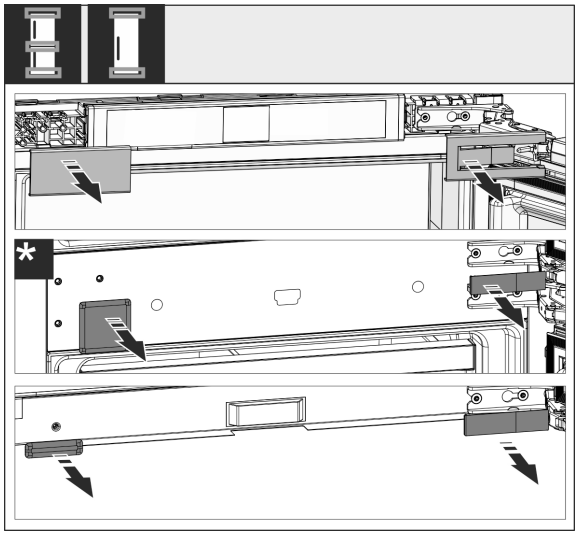

Фиг. 6
▶ Извадете ги капаците.

Забелешка
При отстранување на капаците, внимавајте да не ја изгребете површината.

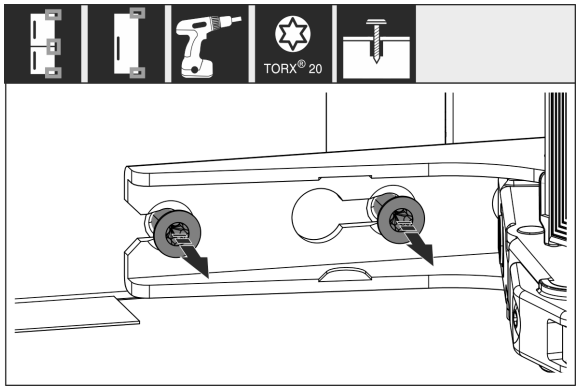

Фиг. 7
▶ Олабавете ги завртките на **сите** шарки, не одвртувајте ги целосно.

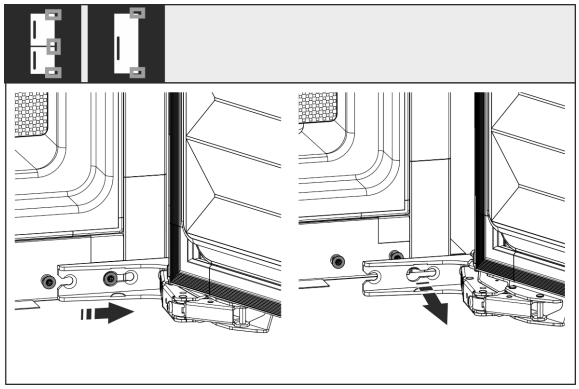

*Фиг. 8 **
▶ Вадење на вратата: Турнете ја вратата кон напред и потоа кон надвор, откачете ја и оставете ја настрана.

*** Во зависност од моделот и опремата**

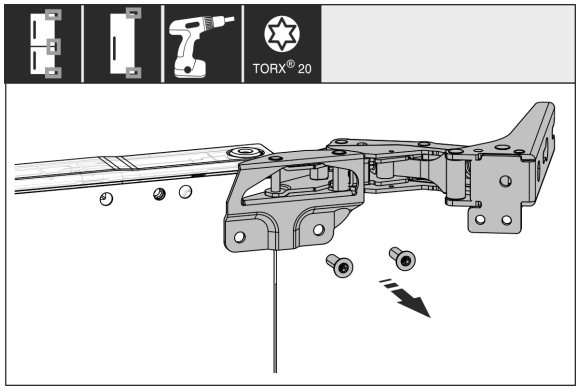

Фиг. 9

▶ Отшрафете ги сите шарки и тргнете ги настрана заедно со завртките.

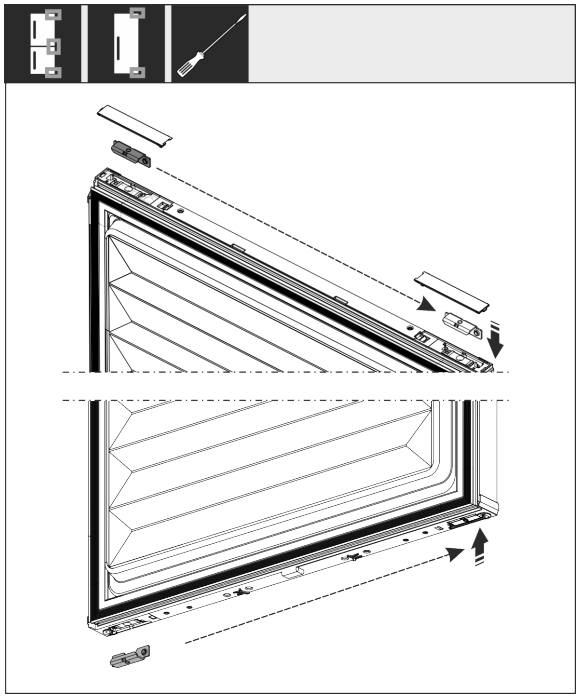

Фиг. 10

▶ Олабавете ги винклите на горната и долната страна од вратата и преместете ги. Винклата мора да се премести за зашрафување на шарките.

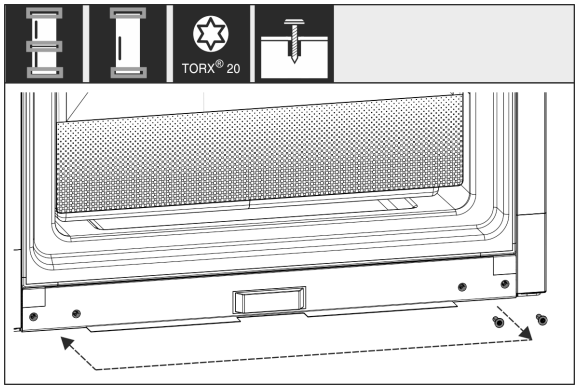

Фиг. 11

▶ Преместете ги завртките за зацврстување на шарките. По преместувањето не зацврстувајте ги, затоа што шарките мора подоцна да се закачат.

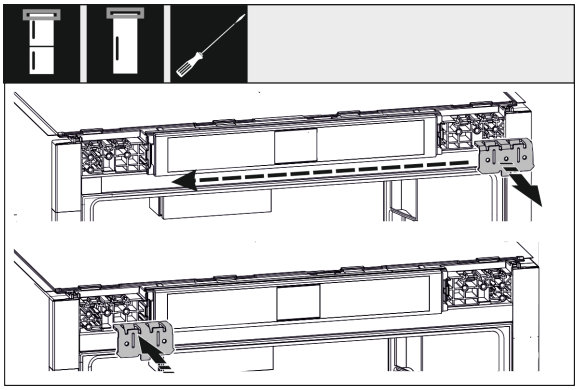

Фиг. 12

▶ Преместете ја винклата за зацврстување на спротивната страна.

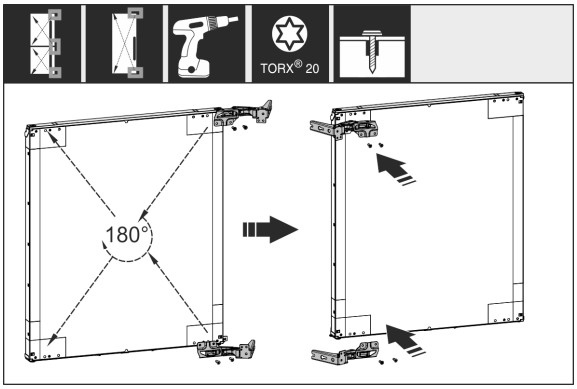

Фиг. 13

▶ Преместете ги сите шарки завртени за 180° на спротивната страна и зацврстете ги.

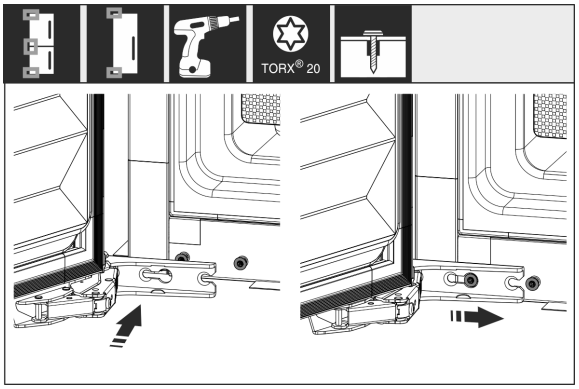

*Фиг. 14 **

▶ Повторно монтирање на вратата: Закачете ја вратата со шарките и зацврстете ги завртките.

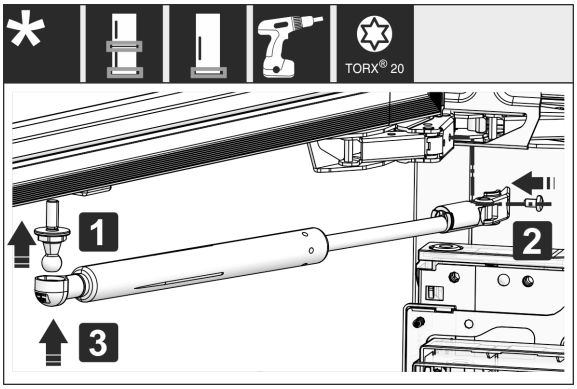

Фиг. 15

▶ Повторно монтирање на амортизерот за затворање: Зашрафете ја точестата завртка (1), зацврстете го држачот (2) и закачете го амортизерот за затворање на топчестата завртка.
▶ Проверете ги сите завртки и по потреба зацврстете ги.

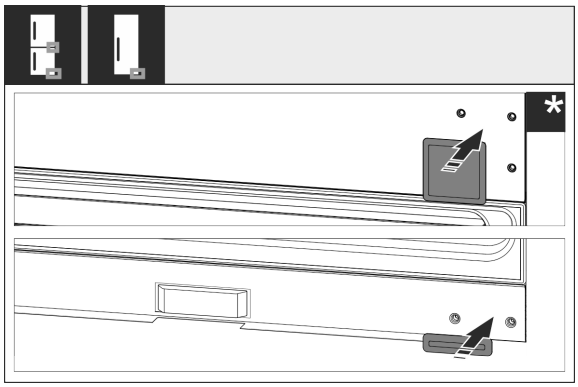

Фиг. 16

▶ Повторно монтирајте го капакот долу и на средина. Останатите капаци монтирајте ги повторно веднаш после вградувањето.

3.9 Инсталирање на уредот

ВНИМАТЕЛНО
Опасност од повреда поради тежок уред!
▶ Уредот треба да го пренесат две лица до местото за поставување.

ПРЕДУПРЕДУВАЊЕ
Опасност од повреди и оштетување поради нестабилен уред!
Уредот може да се навали.
▶ Прицврстете го уредот како што е опишано во прирачникот.

ПРЕДУПРЕДУВАЊЕ
Опасност од пожар и оштетување!
▶ Не поставувајте апарати што создаваат топлина, на пр., микробранова печка, тостер итн. на уредот!

Уредот треба да го вгради стручно лице во кујнскиот мебел.

Не инсталирајте го уредот без помош.

3.9.1 После монтирањето

▶ Отстранете ги сите делови за безбедност при транспорт.

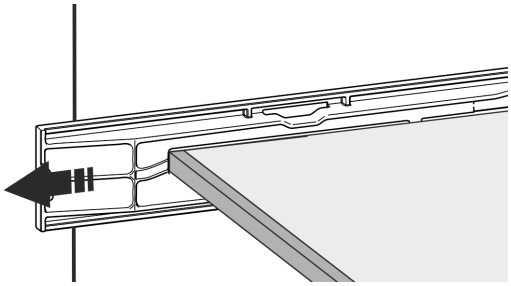

Фиг. 17

▶ Извлечете го осигурувачот за транспорт на вратата нагоре.

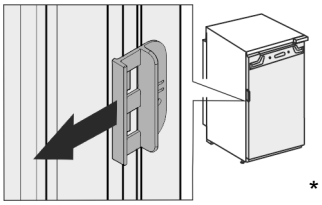

*

▶ Чистење на уредот (во прирачникот за употреба погледнете го делот „Чистење на уредот“).

3.10 Инсталирање повеќе уреди

Уредите се предвидени за разни типови инсталација. Ако сакате да поставите повеќе уреди еднододруго или еднонадруго, мора да се исполнети следните услови:

❑ Поставете еднододруго или еднонадруго само уреди што се наменети за тоа.
❑ Внимавајте на инструкциите и следните табели.

ВНИМАНИЕ
Опасност од оштетување поради кондензирана вода!
▶ Не поставувајте го уредот директно до друг фрижидер/замрзнувач.

ВНИМАНИЕ
Опасност од оштетување поради кондензирана вода!
▶ Не поставувајте го уредот директно врз друг фрижидер/замрзнувач.

Модел	Тип инсталација
Сите модели	Поединечно
Модели, чијашто ознака започнува со **S...**.	Side-by-Side (SBS)
Модели со максимална висина на преграда од 880 mm и со загреана облога може да се инсталираат „еднонадруго“. Горен уред: до максимална висина на преграда 140 mm	Еднонадруго

Модели и нивен тип на инсталација

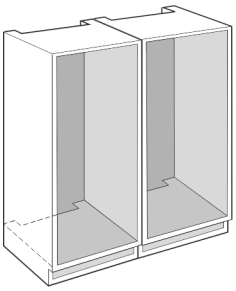

Фиг. 18

Секој уред поставете го во одделна преграда во мебелот.

3.11 Фрлање на пакувањето

ПРЕДУПРЕДУВАЊЕ
Опасност од задушување поради материјал за пакување и фолии!
▶ Децата не смеат да си играат со материјалот за пакување.

Пакувањето е произведено од материјали за повторна употреба:

- брановит картон/картон

* Во зависност од моделот и опремата

- делови од пенест полистирол
- фолии и вреќи од полиетилен
- ленти од полипропилен
- заковани дрвени рамки со подлошка од полиетилен*

▶ Одведете го материјалот за пакување во официјален собирен центар.

3.12 Вградување на уредот во преграда

Алатка

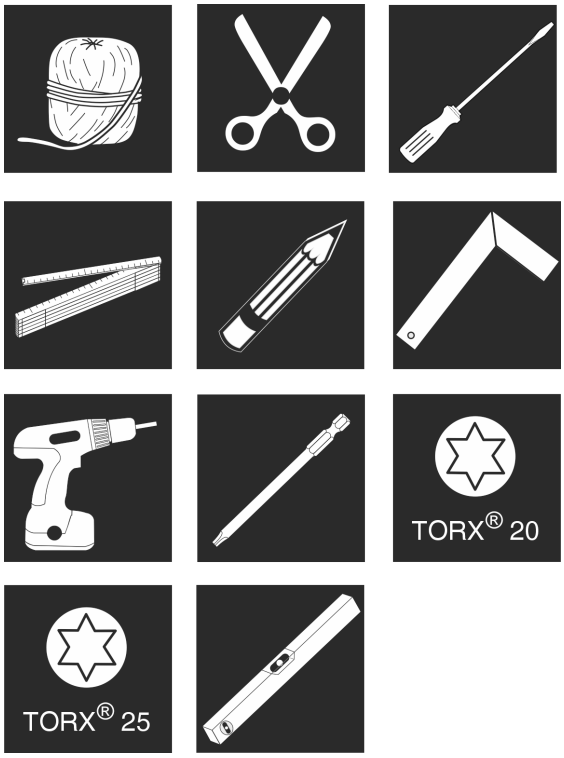

Фиг. 19

Приложени монтажни делови

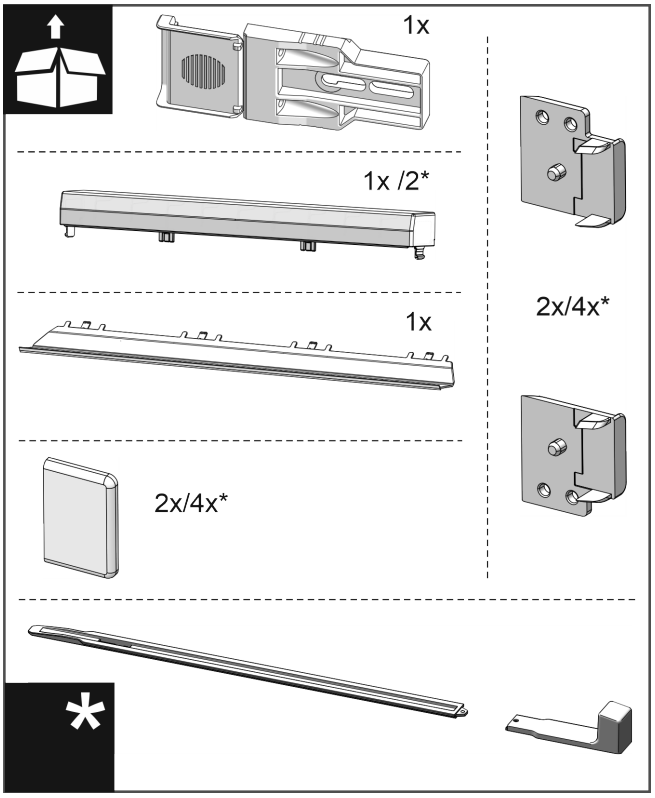

Фиг. 20

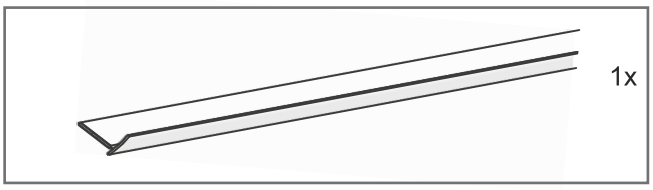

Фиг. 21

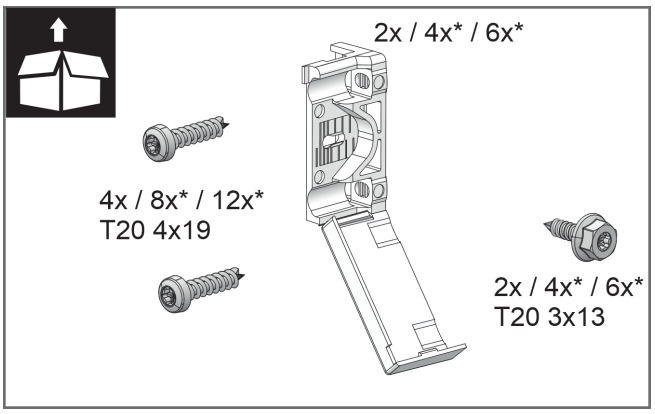

Фиг. 22

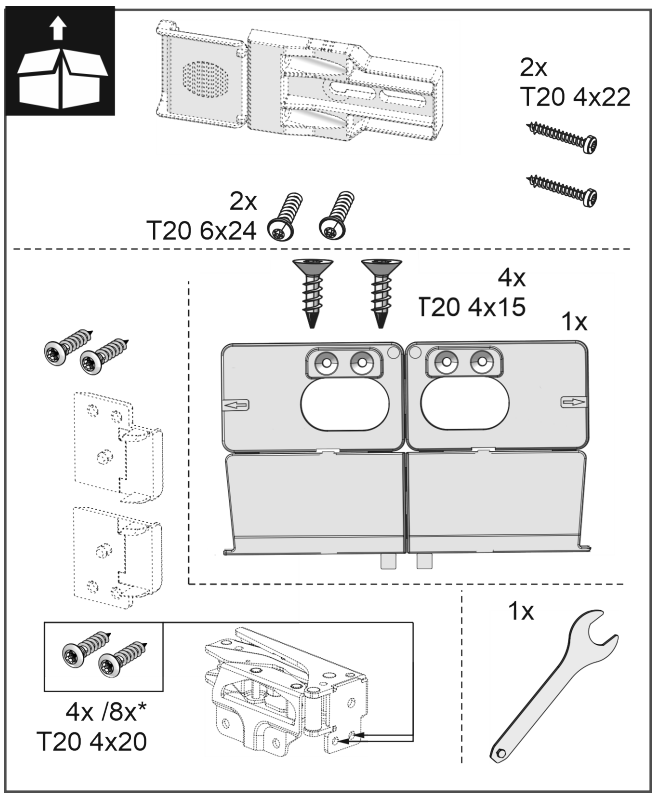

Фиг. 23

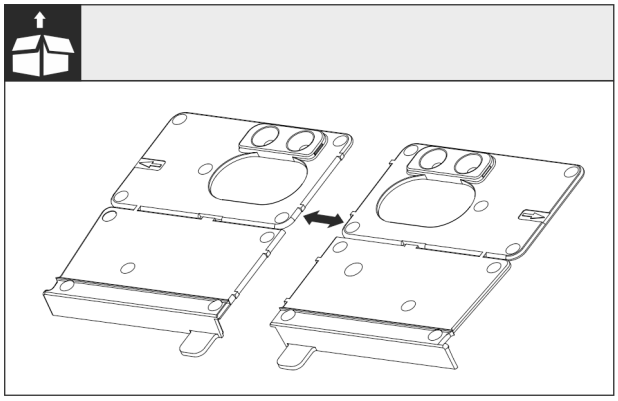

Фиг. 24

▶ Одделете ја монтажната винкла на подот кај перфорирањето.

ВНИМАНИЕ

Точна длабочина на вградување на уредот.

▶ Употребата на монтажна винкла овозможува правилна длабочина на вградување на уредот.

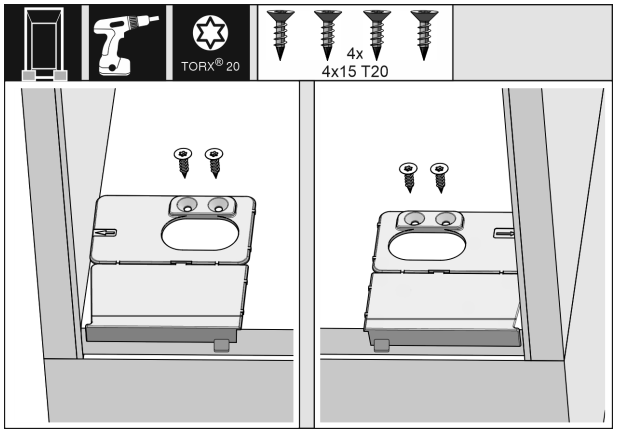

Фиг. 25

▶ Монтажната винкла на подот прицврстете ја соодветно на левата или десната страна на ѕидот и на подот од преградата на мебелот.

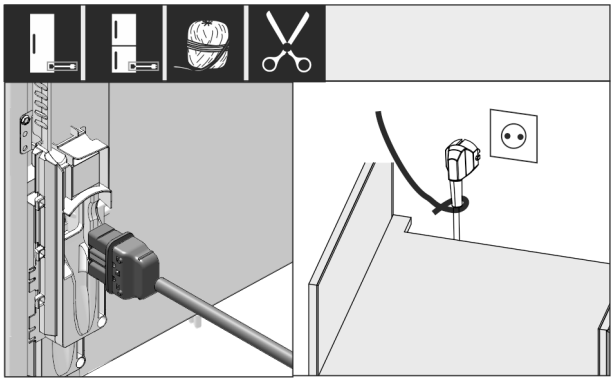

Фиг. 26

▶ Земете го кабелот за струја од торбичката.

▶ Вметнете го приклучокот од кабелот за струја целосно во приклучокот на десната страна од фрижидерот. Приклучокот од кабелот треба да е поставен цврсто.

▶ Приклучокот од кабелот поставете го со шнур на слободен штекер.

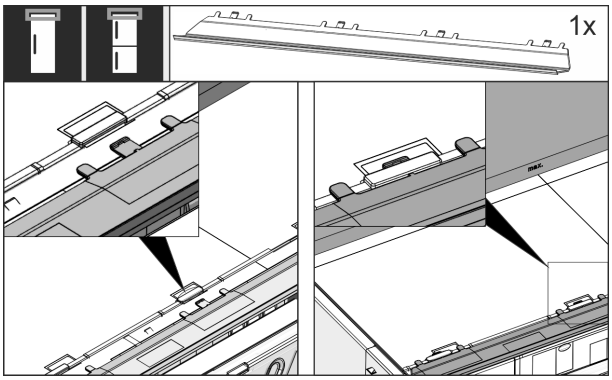

Фиг. 27

▶ Вметнете го панелот за порамнување на горната страна од уредот. Панелот може да се турка на двете страни.

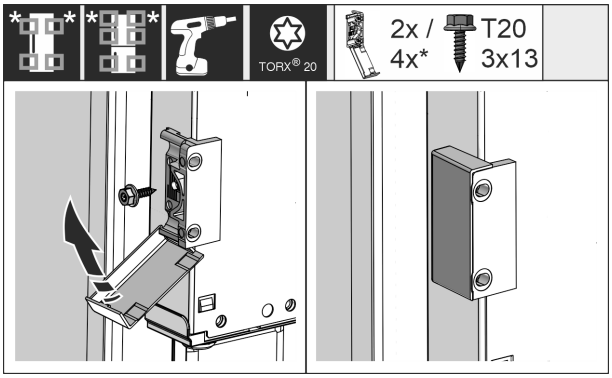

Фиг. 28

▶ Монтирајте ја винклата за зацврстување. Поставете ја винклата на висина на рачката од вратата на мебелот. За голема врата користете вкупно четири винкли за прицврстување.

▶ Поставете ги капаците на винклите после монтажата.

*** Во зависност од моделот и опремата**

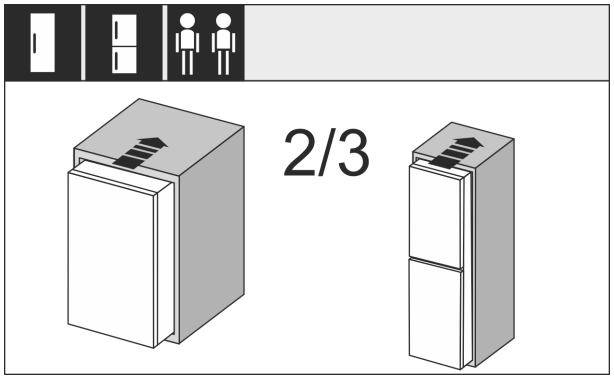

Фиг. 29

▶ Вметнете 2/3 од уредот во преградата од мебелот.

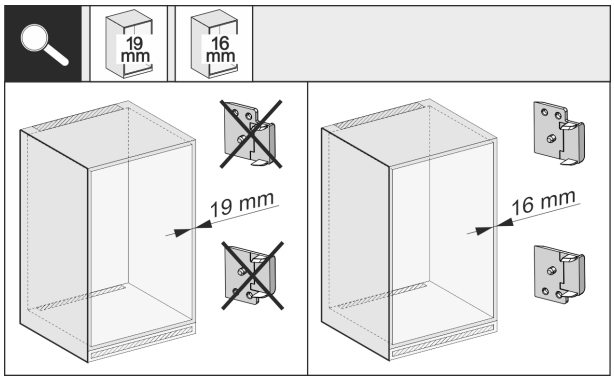

Фиг. 30

▶ Проверете дали дебелината на страничниот ѕид на мебелот изнесува 16 mm или 19 mm.

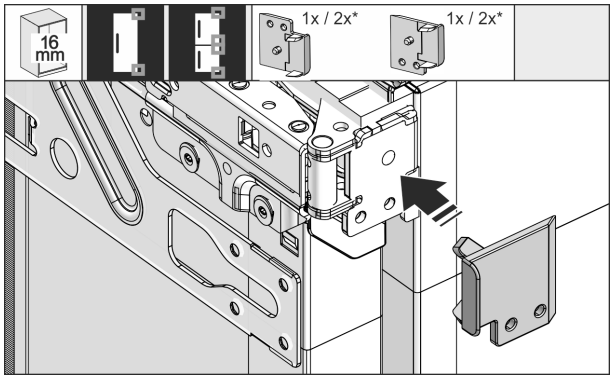

Фиг. 31

▶ Ако ѕидовите на мебелот се дебели 16 mm: Вметнете дистанцери на сите шарки.

▶ Ако ѕидовите на мебелот се дебели 19 mm: Не ви е потребен дистанцер.

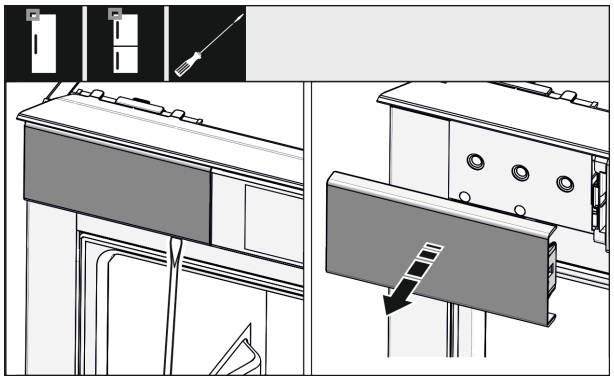

Фиг. 32

▶ Олабавете го капакот горе лево со шрафцигер и извадете го.

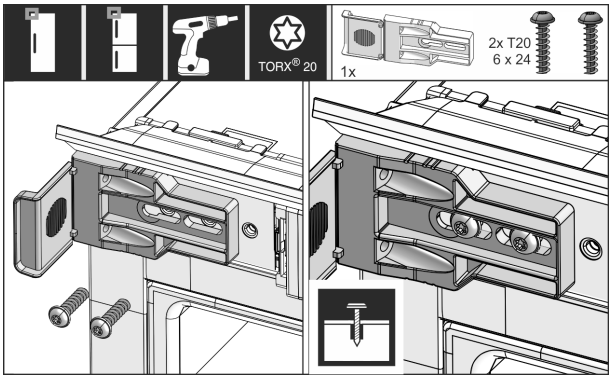

Фиг. 33

▶ Лабаво зашрафете ја винклата за зацврстување. Винклата треба лабаво да се турне.

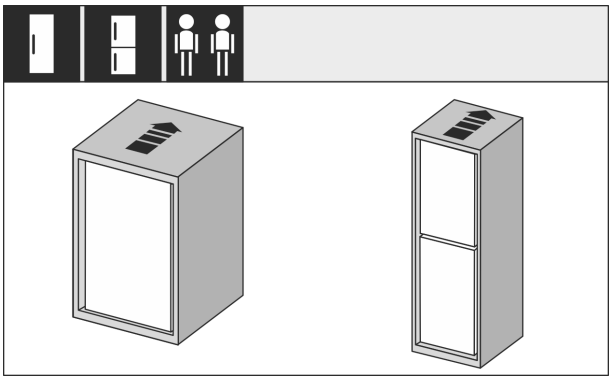

Фиг. 34

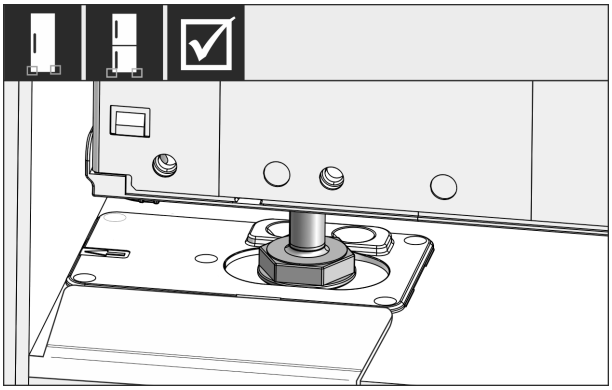

Фиг. 35

ПРЕДУПРЕДУВАЊЕ

Опасност од пожар поради краток спој!

▶ Кога ќе го вметнете уредот во преградата: Кабелот за струја не треба да се витка, притиска или оштетува.

▶ Не користете го уредот со неисправен кабел за струја.

▶ Вметнете го уредот целосно во преградата од мебелот. Ногарките мора да се поставени на двете страни во вдлабнатините на винклата за порамнување.

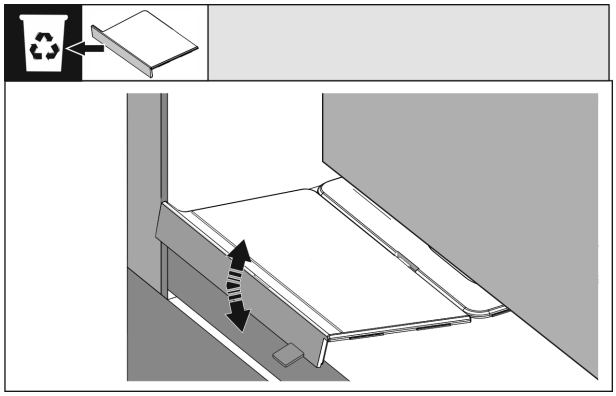

Фиг. 36

▶ Отстранете го делот од монтажната винкла на подот. Олабавете го делот со движење или извадете го со клешти.

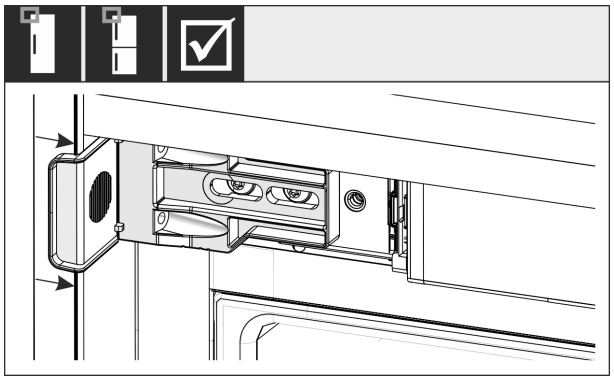

Фиг. 37

▶ Проверете дали уредот стои цврсто во преградата од мебелот. Винклата за прицврстување мора да се наоѓа на страничниот ѕид од преградата на мебелот.

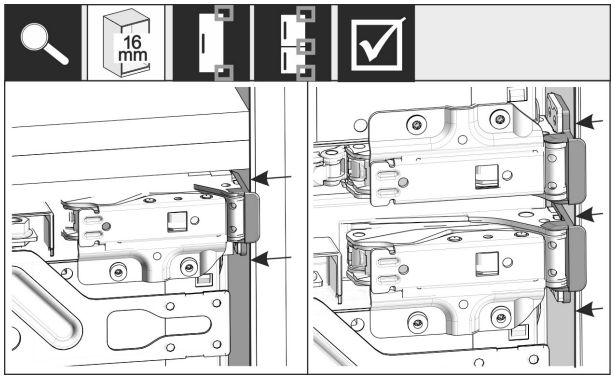

Фиг. 38

Забелешка
Ако ѕидовите од мебелот се дебели 16 mm, поставете ги дистанцерите на преградата од мебелот, на страната на шарките.

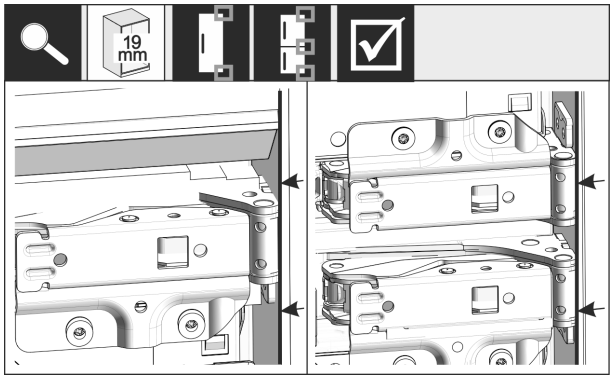

Фиг. 39

▶ Ако страничните ѕидови на мебелот се дебели 19 mm: Порамнете ги предните рабови на шарките со предната страна на страничниот ѕид од мебелот.

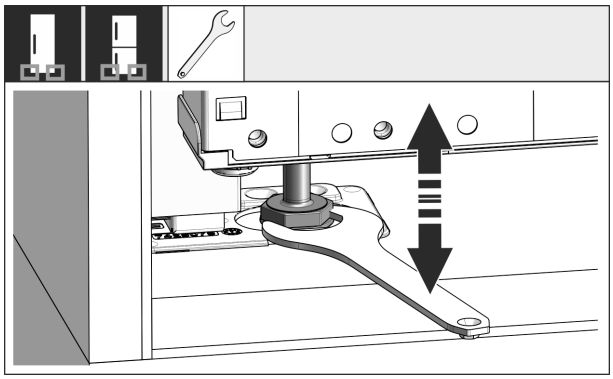

Фиг. 40

▶ По потреба приспособете го навалувањето на уредот преку ногарките.

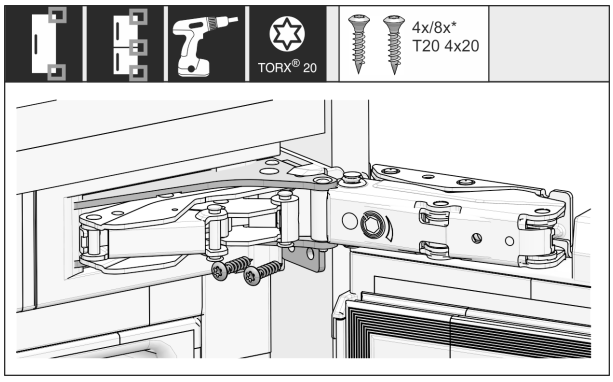

Фиг. 41

▶ Зашрафете го уредот само на страната на шарките.

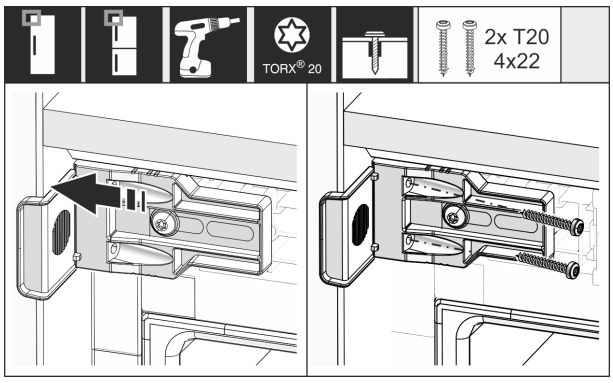

Фиг. 42

▶ Турнете ја винклата за да го допре страничниот ѕид на преградата од мебелот.

▶ Зацврстете ги сите завртки.

*** Во зависност од моделот и опремата**

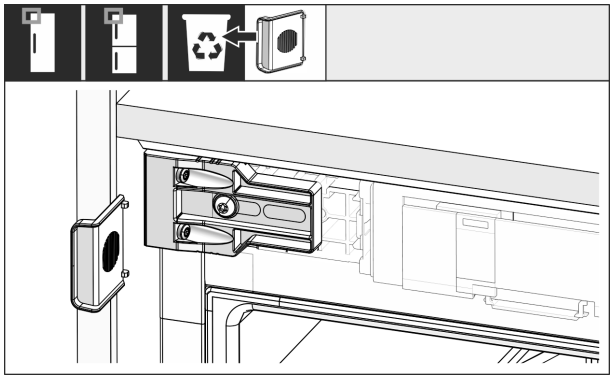

Фиг. 43

▶ Извадете и фрлете го граничникот од винклата горе на страната на рачките.

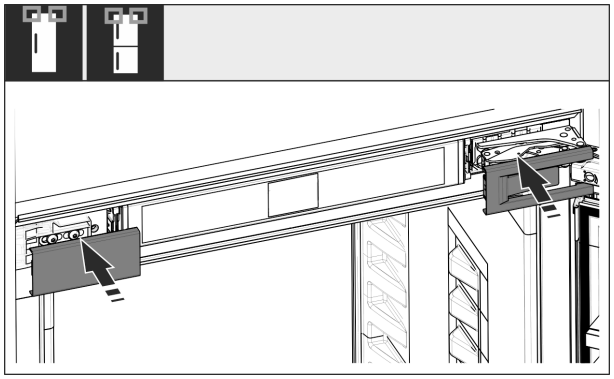

Фиг. 44

▶ Поставете ги капаците.

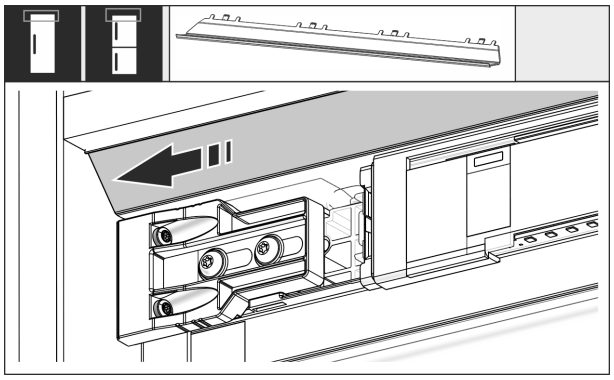

Фиг. 45

▶ Турнете го панелот за да ја допре страната на ѕидот од мебелот.

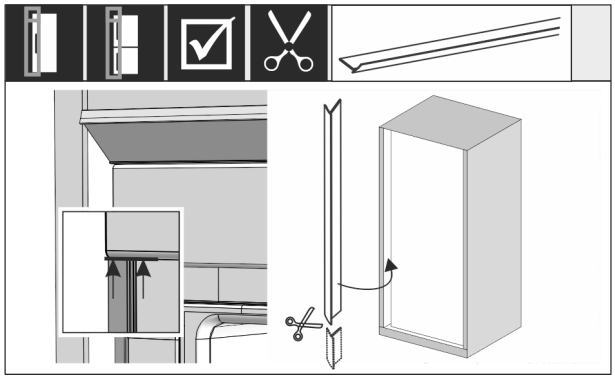

Фиг. 46

▶ По потреба: Скратете го кедерот со ножици до потребната должина.

▶ Поставете и притиснете го кедерот под горниот капак. Кедерот е магнетен.

Вградување шини за нивелирање од висина на преграда од 1400 mm:

Фиг. 47

Морате да вградите шини за нивелирање под уредот, од висина на преградата од 1400 mm. Шините за нивелирање **го намалуваат нивото на бучава**. Во торбичката се наоѓаат две шини за нивелирање и една монтажна рачка од висина на преградата од 1400 mm.

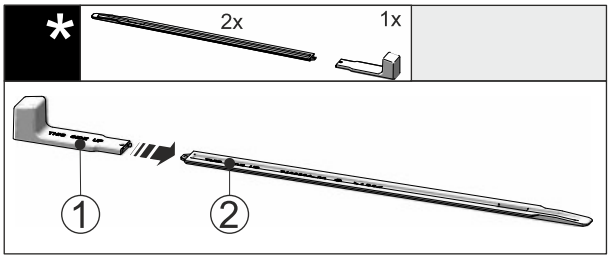

Фиг. 48

▶ Поставете ја монтажната рачка *Фиг. 48 (1)* на шините за нивелирање *Фиг. 48 (2)*.

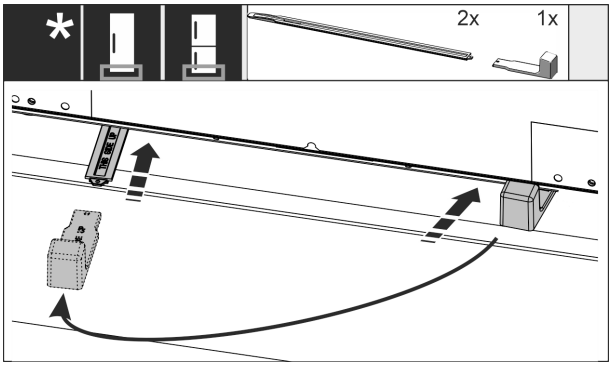

Фиг. 49

▶ Вметнете ги шините за нивелирање во водилката докрај, под подот на уредот.

▶ Извлечете ја монтажната рачка и поставете ја на втората шина за нивелирање.

▶ Повторете го истото и со втората шина за нивелирање.

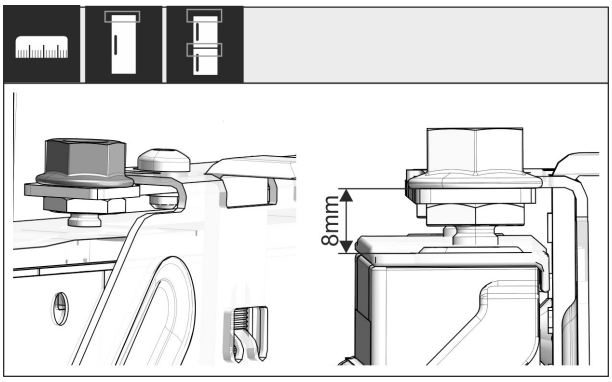

Фиг. 50

▶ Затворете ја вратата.
▶ Проверете дали има 8 mm од горниот раб на вратата до потпората на напречната греда.

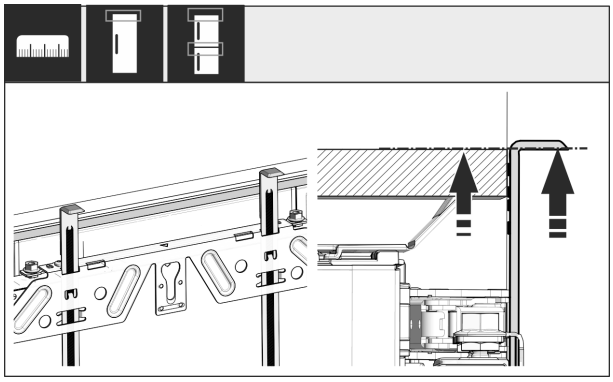

Фиг. 51

▶ Турнете го делот за помош при монтажа на висина на вратата од мебелот. Долниот раб на делот за помош при монтажа = горен раб на вратата што треба да се монтира.

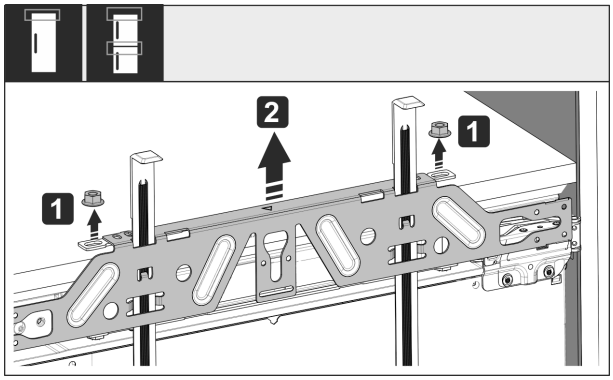

Фиг. 52

▶ Олабавете ги контра-навртките *Фиг. 52 (1)*.
▶ Извадете ја *Фиг. 52 (2)* напречната греда.

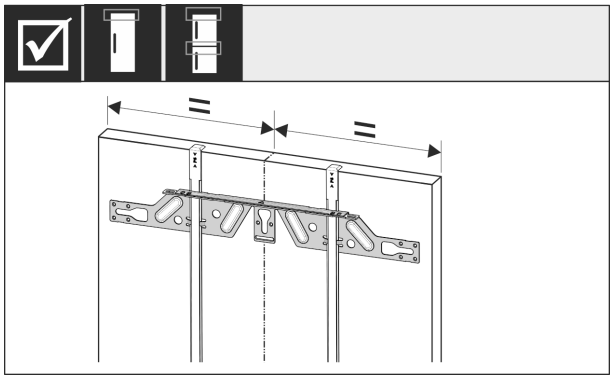

Фиг. 53

▶ Закачете и поставете ја на средина напречната греда на внатрешната страна од вратата на мебелот.

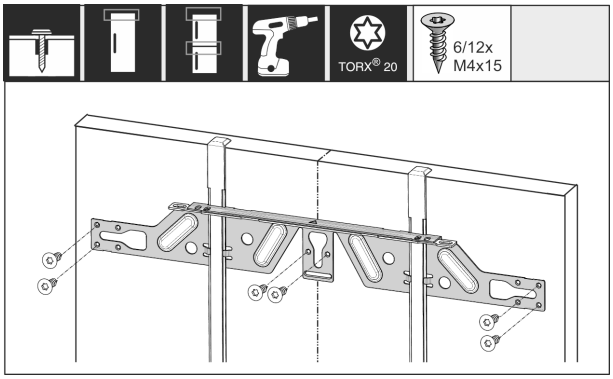

Фиг. 54

▶ Монтирајте ја напречната греда кај врати од шперплоча со најмалку 6 завртки, а кај касетни врати со најмалку 4 завртки.

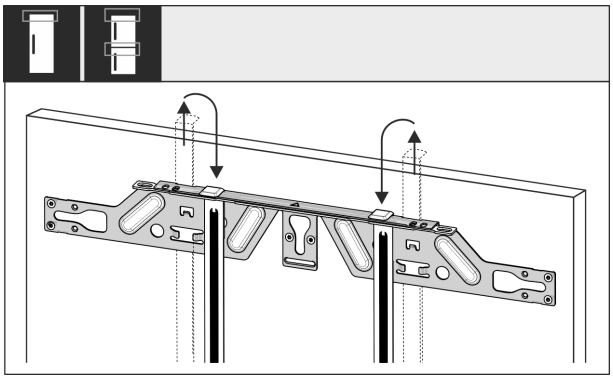

Фиг. 55

▶ Извадете ги деловите за помош при монтажа и вметнете ги завртени во соседниот отвор.

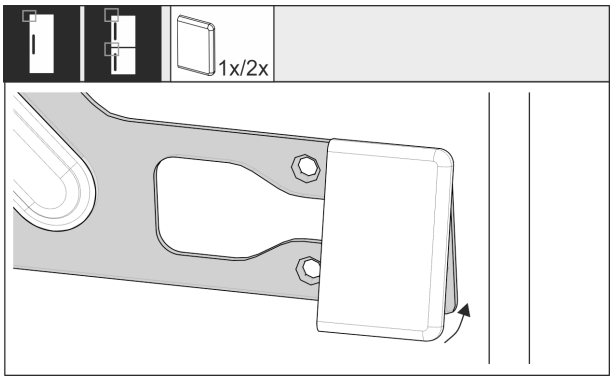

Фиг. 56

▶ Поставете го капакот од страната на рачката на напречната греда.

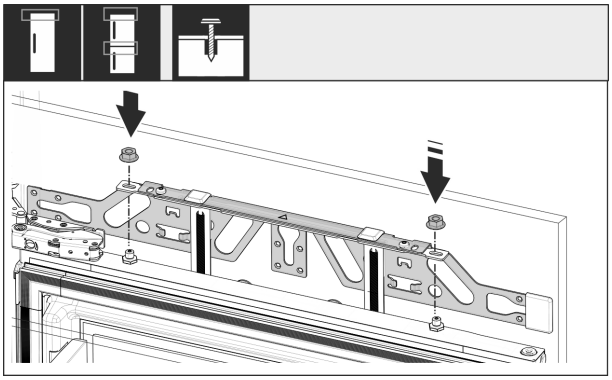

Фиг. 57

▶ Закачете ја вратата од мебелот и зашрафете ја контра-навртката лабаво на навртките за приспособување.

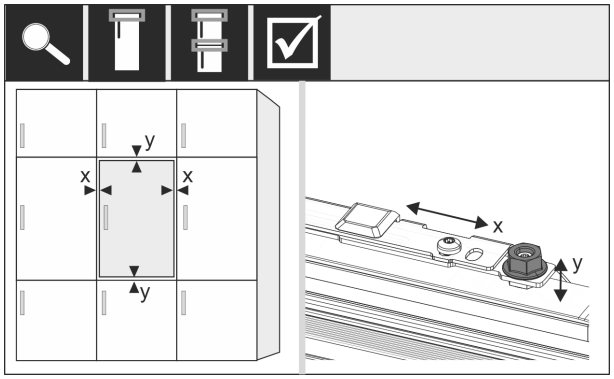

Фиг. 58

▶ Насочете ја вратата од мебелот преку навртките за приспособување во насоките X и Y.

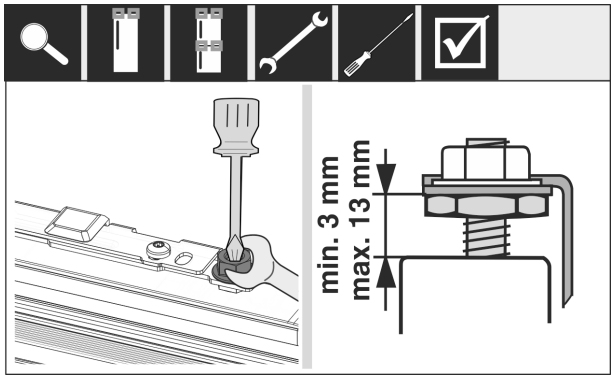

Фиг. 59

▶ Затегнете ги контра-навртките.
▶ Проверете ја поставената висина.

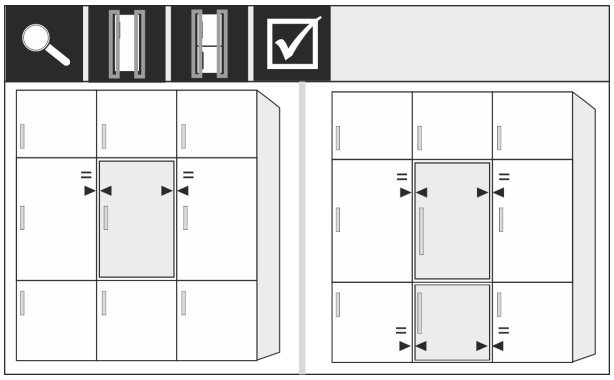

Фиг. 60

Предните делови на мебелот што се подебели од 19 mm:

▶ Погледнете ги димензиите, тежината и инструкциите во следните поглавја: (погледни 3.4 Тежина на предниот дел на мебелот) (погледни 3.13 Предни делови на мебелот)

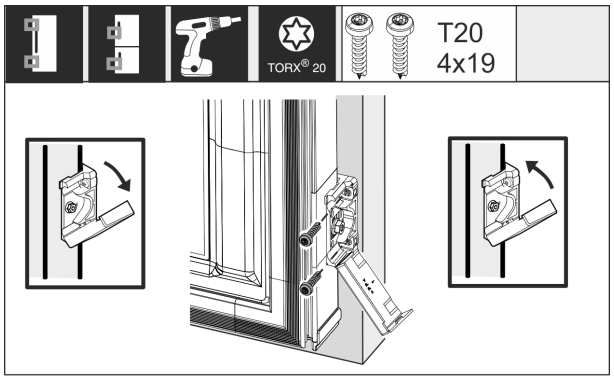

Фиг. 61

Монтажа на винклата за зацврстување на вратата од мебелот:

▶ Отворете го капакот.
Монтажа на винклата за зацврстување на вратата од мебелот:
▶ Подредете го предниот раб на винклата паралелно со работ на вратата од мебелот и зашрафете ја винклата.
Монтажа на винклата за зацврстување на вратата од мебелот:
▶ Кренете го капакот.

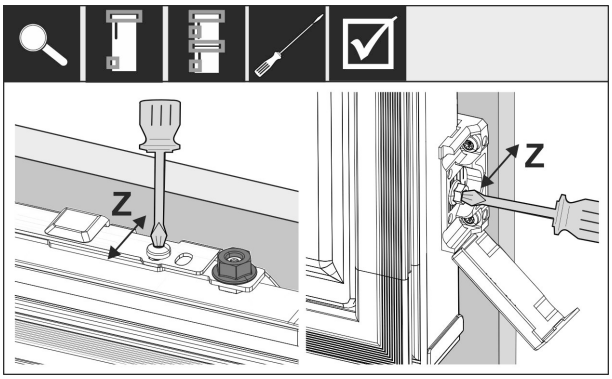

Фиг. 62

Насочете ја вратата од мебелот во насока Z:

▶ Олабавете ги завртките за приспособување на напречната греда и завртките на винклата за прицврстување.
▶ Поместете ја вратата.

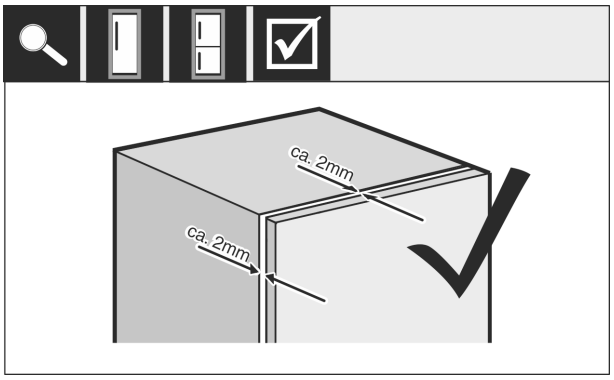

Фиг. 63

▶ Проверете го растојанието помеѓу вратата од мебелот и телото на мебелот.
▶ Проверете ги и по потреба зацврстете ги сите завртки.

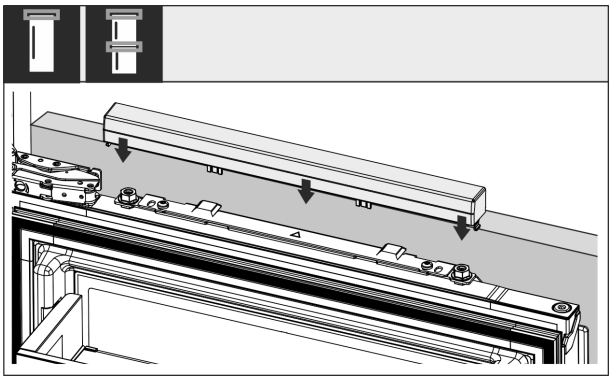

Фиг. 64

▶ Вметнете го горниот капак.

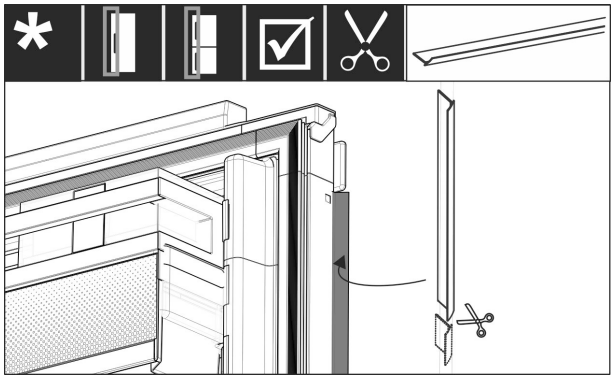

Фиг. 65

▶ Исечете соодветна должина од кедерот.
▶ Поставете го кедерот помеѓу вратата на мебелот и вратата на уредот.

За да се уверите дека уредот е вграден правилно и дека нема да дојде до замрзнување, кондензирана вода или пречки во функционирањето, постојат следните критериуми:

- Вратата мора да се затвори правилно.
- Вратата од мебелот не смее да лежи на телото од мебелот.
- Заптивката на горниот агол од страната на рачката мора да дихтува.

▶ Проверете го вградувањето во преградата според горенаведените критериуми.

3.13 Предни делови на мебелот

3.13.1 Димензии

Во зависност од типот на вратата, потребна ви е една врата или две врати на мебелот. Големината на соодветните врати зависи од вкупната големина на преградата и дебелината на мебелот.

Забелешка
Внимавајте на соодветните димензии на уредите и преградите и на скиците за вградување.

Општи инструкции:

- При монтажа на вратите внимавајте на препораките за големина и тежина на уредите. (погледни 3.4 Тежина на предниот дел на мебелот)
- Дебелината на мебелот треба да изнесува најмалку 16 mm и најмногу 19 mm.

Останати врати горе, долу или отстрана:

- Вертикалната димензија на процепот меѓу вратите на мебелот мора да изнесува 4 mm.
- Хоризонталната димензија на процепот меѓу вратите на мебелот мора да изнесува 4 mm. Проверете како удираат вратите. (погледни 3.13.3 Поставете ја димензијата на процепот без удирање)

Тежина и шарки:

- Кај тешки предни делови од мебелот, шарката носи голем товар. Веројатно шарката е оштетена. Внимавајте на податоците за тежина на уредот, што се наоѓаат во поглавјето „Тежини на предниот дел од мебелот“ (погледни 3.4 Тежина на предниот дел на мебелот) .
- Ако предниот дел од мебелот ја надминува максималната дозволена тежина, може да се користи уред со лизгачка врата, затоа што тежината се распределува на повеќе шарки од мебелот.
- Ако користите долги предни делови од мебелот што стрчат над уредот, препорачуваме дополнителна шарка (на пр., Kamat), којашто содржи иста точка на вртење како шарките на вашиот уред. Со употреба на дополнителна шарка (Kamat), тежината се распределува на повеќе точки. Се препорачува да користите подметнувач за да се делува спротивно при евентуално виткање (конвексно/конкавно).

3.13.2 Монтажа на предните делови од мебелот

При вградување внимавајте:

- Предниот дел од мебелот мора да се вгради симетрично во однос на вратата од ладилникот.
- Предниот дел на соседниот елемент од мебелот лежи на исто ниво.
- Предниот дел на соседниот дел од мебелот има ист радиус на работ како предниот дел на уредот.
- Предниот дел од мебелот е рамен и без напрегање.
- Предниот дел од мебелот има минимално приспособување на длабочината од околу 2 mm кон конструкцијата.

▶ Вградете го уредот во преграда.
(погледни 3.12 Вградување на уредот во преграда)
▶ Прицврстете го предниот дел од мебелот на вратата.
(погледни 3.12 Вградување на уредот во преграда)
▶ Проверете дали се удира предниот дел од мебелот.
(погледни 3.13.3 Поставете ја димензијата на процепот без удирање)

3.13.3 Поставете ја димензијата на процепот без удирање

Откако ќе го монтирате предниот дел од мебелот, мора да проверите дали нема удирање.

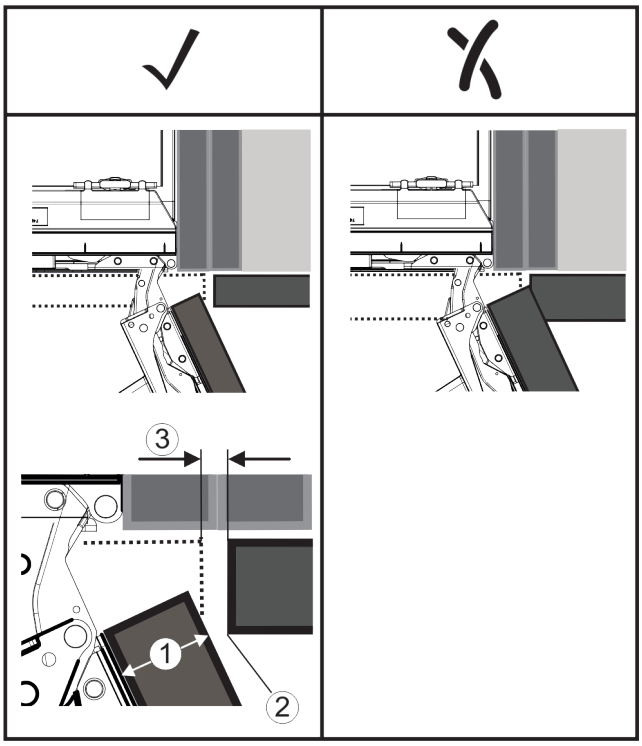

Фиг. 66

(1) Предна дебелина (FD)
(2) Радиус на раб (R)
(3) Димензија на процеп (S)

*** Во зависност од моделот и опремата**

	R (2) = 0 mm		R = 1,2 mm		R = 2 mm		R = 3 mm	
FD(1) (mm)	Gmin	Gmax	Gmin	Gmax	Gmin	Gmax	Gmin	Gmax
16	0,3	0,9	0,1	0,4	0,1	0,2	0,1	0,2
19	0,7	2,4	0,3	1,9	0,5	2,3	0,1	0,8
20	2	4,3	1,5	3,6	1	3,1	0,6	2,7
22	3,5	6,3	3	5,6	2,6	5,3	2,1	4,6
24	5,5	8,3	5	7,8	4,5	7,4	4	6,9
26	7,6	10,7	7	10,3	6,6	9,9	6,2	9,4

*Фиг. 67 Табела со ограничување на процепот**

G_{min} = долна граница на процепот во mm*

G_{max} = горна граница на процепот во mm*

Забелешка
При корекции внимавајте предниот дел од мебелот да се вклопува во целосниот изглед.

Проверете како удираат вратите и коригирајте соодветно:
▶ Приспособете ги предната дебелина и радиусот на работ.
▶ Прочитајте ја границата на процепот од табелата.
▶ Споредете ја димензијата на процепот со вредностите од табелата.
▶ Извршете една од следните постапки соодветно на определената димензија на процепот.

Димензија на процеп	Опис
$S > G_{max}$	Ако димензијата на процепот е поголема од двете гранични вредности, не морате да коригирате.
$S < G_{min}$	Ако димензијата на процепот е помала од граничните вредности, мора да ја зголемите. Дополнително можете и да го зголемите радиусот на работ.
$G_{min} \leq S \leq G_{max}$	Ако димензијата на процепот е помеѓу двете гранични вредности, мора да работите прецизно. При такви случаи може брзо да дојде до удирање.

3.14 Приклучување на уредот во струја

ПРЕДУПРЕДУВАЊЕ
Опасност од електричен удар и повреди поради оштетен уред или оштетен кабел за струја!
Опасност по живот поради исеченици. Ако се оштети уредот или кабелот за струја при транспорт, може да дојде до смртен електричен удар. Можете да се исечете на оштетените делови од куќиштето на уредот.
▶ Проверете дали се оштетени уредот и кабелот за струја после транспорт.
▶ Не вклучувајте го уредот ако на него и на кабелот за струја може да се забележат оштетувања.
▶ Обратете се до корисничката служба.

Поврзете го уредот во струја преку одделно приложениот кабел. На едниот крај кабелот за струја има приклучок за во фрижидерот, а во другиот крај има приклучок за во струја.

Проверете дали се исполнети следните услови:
- Уредот и кабелот за струја не се оштетени.
- Уредот е вграден соодветно.
  (погледни 3.12 Вградување на уредот во преграда)
- Условите на електричниот приклучок се исполнети.
- Димензиите за соодветниот приклучок се запазени.
- Вредностите на напонот и фреквенцијата се според податоците наведени на табличката.
- Штекерот е соодветно заземјен и електрично изолиран.
- Струјата на осигурувачот изнесува помеѓу 10 A и 16 A.
- Штекерот треба да биде лесно достапен и да не се наоѓа зад уредот. (погледни 3.3 Димензии на преграда)

ВНИМАНИЕ
Опасност од оштетување поради несоодветна работа!
Оштетување на електричните делови на уредот.
▶ Користете го само кабелот за струја.

ПРЕДУПРЕДУВАЊЕ
Опасност од несоодветно поврзување!
Изгореници.
Оштетувања на уредот.
▶ Не користете продолжен кабел.
▶ Не користете редни клеми.

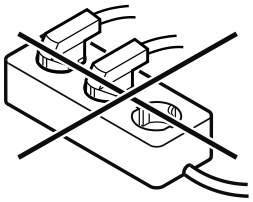

ВНИМАНИЕ
Опасност од оштетување поради несоодветно поврзување!
Оштетувања на уредот.
▶ Не поврзувајте го уредот на самостоен инвертор, како на пр., на соларни електрични системи или бензински генератори.

▶ Приклучокот на кабелот поврзете го во струја. Приклучокот за струја треба да биде цврсто поставен во штекерот.
▷ Логото Liebherr се појавува на екранот.
▷ Приказот преминува на симболот Standby.
▷ Ако нема дејство 60 секунди: Симболот за мирување избледува или исчезнува.
▷ Уредот е поврзан. Погледнете го следното поглавје или прирачникот при првата употреба.

4 Функционалност на екранот Touch & Swipe

Уредот можете да го користите преку екранот Touch & Swipe. Со екранот Touch & Swipe (понатаму именуван „екран“) можете да ги избирате функциите на уредот со допир или со лизгање. Ако не вршите никакво дејство на екранот 10 секунди, приказот се враќа на надреденото мени или директно на приказот за статус.

4.1 Навигација и објаснување на симболите

На сликите се користат разни симболи за навигација со екранот. Следната табела ги објаснува симболите.

Симбол	Опис
	Допрете го екранот кратко: Активирање/деактивирање на функцијата. Потврдете го изборот. Отворете го подменито.
3s	**Допрете и држете го екранот определено време (на пр. 3 секунди):** Активирајте/деактивирајте ја функцијата или вредноста.
	Лизгајте надесно или налево: Движете се низ менито.
Back	**Кратко допрете го симболот за наназад:** Враќа едно ниво од менито наназад.
Back 3s	**Допрете го симболот за наназад 3 секунди:** Враќа на приказот за статус.
	Стрелка со час: Трае повеќе од 10 секунди, додека се појави следниот приказ на екранот.
2s 5s 10s	**Стрелка со внесено време:** Зададеното време трае, додека се појави следниот приказ на екранот.
	Симбол „Отворање на менито за поставки“: Одете до менито за поставки и отворете го. По потреба: Одете до посакуваната функција во менито за поставки. (погледни 4.2.1 Отворање на менито за поставки)
	Отворете го симболот „Напредно мени“: Одете до напредното мени и отворете го. По потреба: Одете до посакуваната функција во напредното мени. (погледни 4.2.2 Отворање на напредното мени)
Нема дејство во рок од 10 секунди	Ако не вршите никакво дејство на екранот 10 секунди, приказот се враќа на надреденото мени или директно на приказот за статус.
Tür schließen und wieder öffnen.	Wenn Sie die Tür schließen und sofort wieder öffnen, springt die Anzeige direkt zur Statusanzeige zurück.

Забелешка: Сликите со екраните се претставени со англиски термини.

4.2 Менија

Функциите на уредот се распределени на повеќе менија:

Мени	Опис
Главно мени	Кога го вклучувате уредот, автоматски се отвора главното мени. Оттука можете да одите до најважните функции на уредот, до менито за поставки и до напредното мени.
Settings Мени за поставки	Менито за поставки содржи дополнителни функции за поставување на уредот.
Напредно мени	Напредното мени содржи специјални функции за поставување на уредот. Пристапот до напредното мени е заштитен со кодот **1 5 1**.

4.2.1 Отворање на менито за поставки

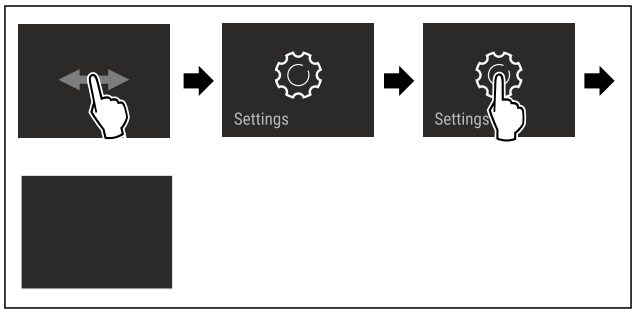

Фиг. 68 Пример за приказ

▶ Извршете ја постапката како што е наведено на сликата.
▷ Менито за поставки е отворено.
▶ По потреба: Одете до посакуваната функција.

4.2.2 Отворање на напредното мени

Фиг. 69

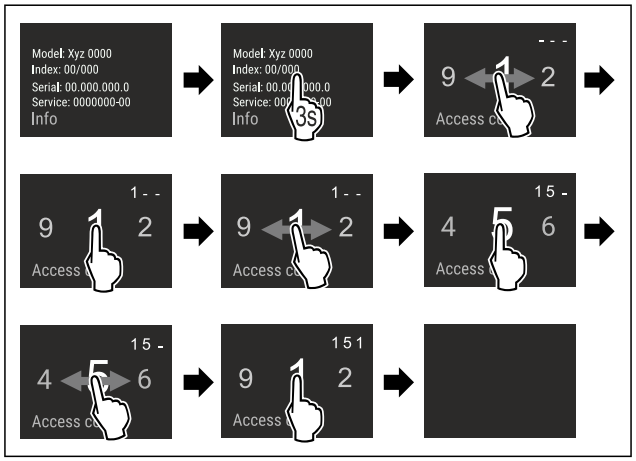

*Фиг. 70 Слика за пример, пристап со кодот **151***

▶ Извршете ја постапката како што е наведено на сликата.
▷ Напредното мени е отворено.
▶ По потреба: Одете до посакуваната функција.

4.3 Режим на мирување

Ако не го допрете екранот 1 минута, преминува во режим на мирување. Приказот се затемнува при режим на мирување.

4.3.1 Завршување на режимот на мирување

▶ Кратко допрете го екранот со прстите.
▷ Режимот на мирување е завршен.

5 Пуштање во употреба

5.1 Вклучување на уредот (прва употреба)

Проверете дали се исполнети следните услови:

❑ Уредот е вграден и поврзан според прирачникот за употреба.
❑ Сите лепливи ленти, лепливи и заштитни фолии како и елементи за заштита при транспорт во и на уредот се отстранети.
❑ Сите рекламни материјали од фиоките се извадени.
❑ Функционалноста на екранот Touch & Swipe е позната. (погледни 4 Функционалност на екранот Touch & Swipe)

Вклучете го уредот преку екранот Touch & Swipe:

▶ Ако екранот се наоѓа во режим на мирување: Допрете го екранот кратко.
▶ Извршете ја постапката како што е наведено на сликата.

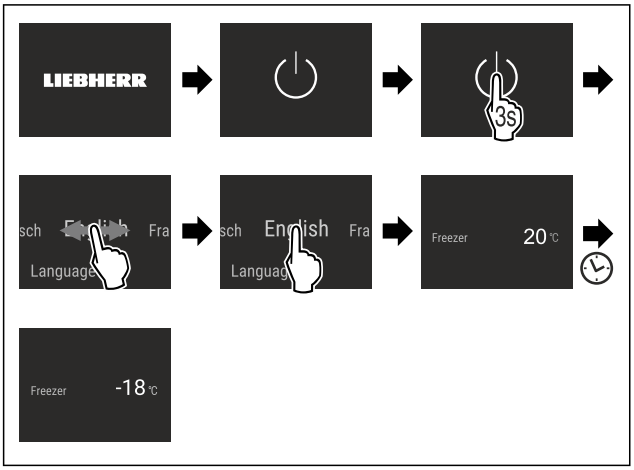

Фиг. 71 Пример за приказ

▷ Се појавува приказот за статус.
▷ Уредот лади на фабрички поставената температура.
▷ Уредот стартува во демо-режим (се појавува приказот за статус со DEMO): Ако уредот стартува во демо-режим, можете да го исклучите демо-режимот во следните 5 минути. (погледни Демо-режим)

Дополнителни информации:

- Вклучете ја функцијата SmartDevice. (погледни 2.3 SmartDevice) и (погледни WLAN)

Забелешка
Производувачот препорачува:
▶ **Замрзнете ги производите** на -18 °C или поладно.
▶ Следете ги инструкциите за складирање. (погледни 6.1 Инструкции за складирање)

Забелешка
Можете да набавите дополнителна опрема од продавницата Liebherr-Hausgeräte на home.liebherr.com/shop/de/deu/zubehor.html.

6 Складирање

6.1 Инструкции за складирање

ПРЕДУПРЕДУВАЊЕ
Опасност од пожар од електрични уреди!
Ако користите електрични уреди во делот за прехранбени производи на вашиот уред, може да дојде до пожар.
▶ Не користете електрични апарати во просторот за прехранбени производи на уредот, ако не се препорачани од производувачот.

Забелешка
Потрошувачката на енергија се зголемува и моќноста за ладење се намалува, ако нема доволно вентилација.
▶ Отворите за воздух треба да се слободни постојано.

Внимавајте на следните инструкции за складирање:

- Добро спакувајте ги прехранбените производи.
- Ставете го свежото месо или свежата риба во чисти, затворени садови. Со тоа месото или рибата нема да ги допираат другите или да капат врз другите прехранбени производи.
- Прехранбените производи треба да се чуваат на растојание за да може воздухот да циркулира слободно.
- Чувајте ги прехранбените производи како што е наведено на пакувањето.
- Внимавајте на рокот на траење назначен на пакувањето.

Забелешка
Ако не ги следите овие инструкции, прехранбените производи може да се расипат.

6.2 Простор за замрзнување

Hier stellt sich bei -18 °C ein trockenes, frostiges Lagerklima ein. Ein frostiges Lagerklima eignet sich zur Lagerung von Tiefkühlkost und Gefriergut für mehrere Monate, zur Herstellung von Eiswürfeln oder zum Einfrieren frischer Lebensmittel.

6.2.1 Замрзнување прехранбени производи

Количина за замрзнување

Можете да замрзнете онолку свежи прехранбени производи во рок од 24 часа, колку што пишува на табличката со податоци (погледни 11.5 Табличка со податоци) под „Способност за замрзнување ... kg/24h“.

За да замрзнат брзо и целосно прехранбените производи, внимавајте на следните количини по пакување:

- Овошје и зеленчук до 1 kg
- Месо до 2,5 kg

Мрзнење прехранбени производи со SuperFrost

Во зависност од количината, можете да ја вклучите функцијата SuperFrost пред замрзнување за да се постигне ниска температура. (погледни SuperFrost)
▶ Активирајте ја функцијата SuperFrost ако количината за замрзнување е поголема од околу 2 kg.

Интервалот за функцијата SuperFrost зависи од количината за замрзнување:

Количина за замрзнување	Интервал за активирање на функцијата SuperFrost
помала количина за замрзнување	Вклучете ја функцијата SuperFrost околу 6 часа пред замрзнување. Ако уредот ја активира функцијата SuperFrost автоматски, можете да ги подредите прехранбените производи.
максимална количина за замрзнување	Вклучете ја функцијата SuperFrost околу 24 часа пред замрзнување. Ако уредот ја активира функцијата SuperFrost автоматски, можете да ги подредите прехранбените производи.

Подредување на прехранбените производи

ВНИМАТЕЛНО

Опасност од повреда поради скршено стакло!
Шишињата и лименките со пијалаци може да пукнат при мрзнење. Ова особено важи за газираните пијалаци.

▶ Замрзнувајте шишиња и лименки само ако сте ја активирале функцијата BottleTimer во апликацијата SmartDevice.

Висина на уредот < 1220 mm	
Количина за замрзнување	Подредување на прехранбените производи
помала количина за замрзнување	Распоредете ги спакуваните прехранбени производи во сите фиоки. По можност наредете ги прехранбените производи во задниот дел на фиоката, блиску до ѕидот.
максимална количина за замрзнување	Распоредете ги спакуваните прехранбени производи во сите фиоки. По можност наредете ги прехранбените производи во задниот дел на фиоката, блиску до ѕидот.

Висина на уредот ≥ 1220 mm	
Количина за замрзнување	Подредување на прехранбените производи
помала количина за замрзнување	Распоредете ги спакуваните прехранбени производи во сите фиоки, но не поставувајте прехранбени производи во најгорната фиока.
максимална количина за замрзнување	Распоредете ги спакуваните прехранбени производи во сите фиоки. По можност наредете ги прехранбените производи во задниот дел на фиоката, блиску до ѕидот.

6.2.2 Одмрзнување прехранбени производи

ПРЕДУПРЕДУВАЊЕ

Опасност од труење од храна!

▶ Не замрзнувајте ги повторно одмрзнатите производи.
▶ Преработете ги одмрзнатите прехранбени производи што е можно побрзо.

Можете да ги одмрзнувате прехранбените производи на различни начини:

- во ладилник
- во микробранова печка
- во рерна/рерна со топол воздух
- при собна температура

▶ Извадете само онолку прехранбени производи колку што ви се потребни.

6.2.3 Полица за замрзнување

Со полицата за замрзнување можете да замрзнувате зрнести плодови, зелени растенија, зеленчук и други мали производи, без да се замрзнат заедно. Замрзнатите производи за зачувуваат својата форма подолго и може полесно да се распределат по порции.

▶ Непакуваните прехранбени производи распределете ги на полицата за замрзнување.

6.3 Времиња на складирање

Зададените времиња на складирање се препорачани вредности.

За прехранбените производи со рок на траење важи датумот што е назначен на пакувањето.

Препорачани вредности за времето на чување разни прехранбени производи		
Сладолед	при -18 °C	2 до 6 месеци
Колбас, шунка	при -18 °C	2 до 3 месеци
Леб, печива	при -18 °C	2 до 6 месеци
Дивеч, свинско	при -18 °C	6 до 9 месеци
Риба, крупна	при -18 °C	2 до 6 месеци
Риба, ситна	при -18 °C	6 до 8 месеци
Сирење	при -18 °C	2 до 6 месеци
Пилешко, телешко	при -18 °C	6 до 12 месеци
Зеленчук, овошје	при -18 °C	6 до 12 месеци

7 Заштеда на енергија

- Постојано треба да има добра вентилација. Не покривајте ги отворите и решетките за воздух.
- Отворите за вентилатор треба да бидат отворени постојано.
- Не вградувајте го уредот на место што е изложено на директна сончева светлина ниту во близина на греење.
- Ако го вградите уредот директно до рерна, потрошувачката на енергија може малку да се зголеми. Тоа зависи од времето и интензитетот на употреба на рерната.
- Потрошувачката на енергија зависи од условите за инсталација, на пр,. амбиенталната температура . При потопла амбиентална температура може да се зголеми потрошувачката на енергија.

- Отворете го уредот најмалку што може.
- Што пониска поставена температура, тоа поголема потрошувачка на енергија.
- Чувајте ги сите прехранбени производи затворени и добро покриени. Се спречува создавање мраз.
- Поставување топла храна: прво треба да ја достигне собната температура.

8 Ракување

8.1 Елементи за контрола и прикажување

8.1.1 Приказ на статусот

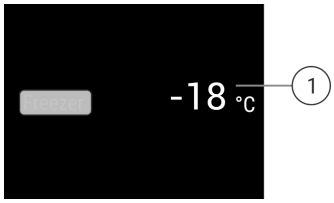

Фиг. 72 Екранот за статус ја прикажува тековната температура.

(1) Приказ на температура

Приказот за статус претставува приказ за излез и ја прикажува тековната температура. Оттаму се оди до функциите и поставките.

8.1.2 Симболи

Симболите даваат информација за тековната состојба на уредот.

Симбол	Состојба на уредот
	Standby Уредот или температурната зона се исклучени.
	Број што пулсира Уредот работи. Температурата пулсира додека се појави поставената вредност.
	Симбол што пулсира Уредот работи. Поставките се извршени.

8.2 Функции на уредот

8.2.1 Забелешки за функциите на уредот

Функциите се поставени фабрички за да може уредот да биде целосно функционален.

Пред да ги измените, вклучите или исклучите функциите на уредот, проверете дали се исполнети следните услови:

❑ Го прочитавте и разбравте описот на функционалноста на екранот. (погледни 4 Функционалност на екранот Touch & Swipe)
❑ Се запознавте со елементите за контрола и прикажување во вашиот уред.

Исклучување и вклучување на уредот

Со оваа функција го исклучувате и вклучувате целиот уред.

Исклучување на уредот

Кога го исклучувате уредот се зачувуваат претходните поставки.

Проверете дали се исполнети следните услови:

❑ Упатствата за ракување (погледни 12 Отстранување од употреба) се извршени.

Фиг. 73

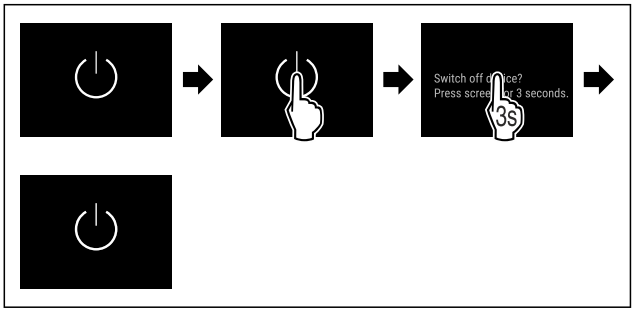

Фиг. 74

▶ Извршете ја постапката како што е наведено на сликата.
▷ Уредот е исклучен.
▷ Симболот за мирување се појавува на екранот.
▷ Екранот станува црн.

Вклучување на уредот

Ако екранот се наоѓа во режим на мирување:

▶ Допрете го екранот кратко.

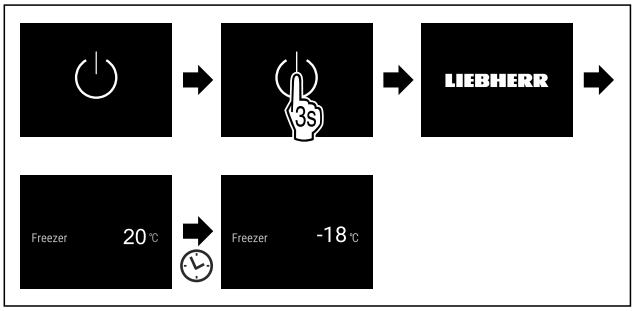

Фиг. 75 Пример за приказ

▶ Извршете ја постапката како што е наведено на сликата.
Ако уредот се стартува во демо-режимот:
▶ Исклучување на демо-режимот.
(погледни Исклучување на демо-режимот)
▷ Уредот е вклучен.
▷ Претходните поставки се вратени.
▷ Уредот лади до поставената температура.

Температура

Со оваа функција се поставува температурата.

Температурата зависи од следните фактори:

- колку често ја отворате вратата
- колку долго ја оставате вратата отворена

- собната температурата
- типот, температурата и количината на прехранбените производи

Простор за замрзнување	Фабрички поставена температура	Препорачани поставки
-18 °C	-18 °C	-18 °C

Поставување температура

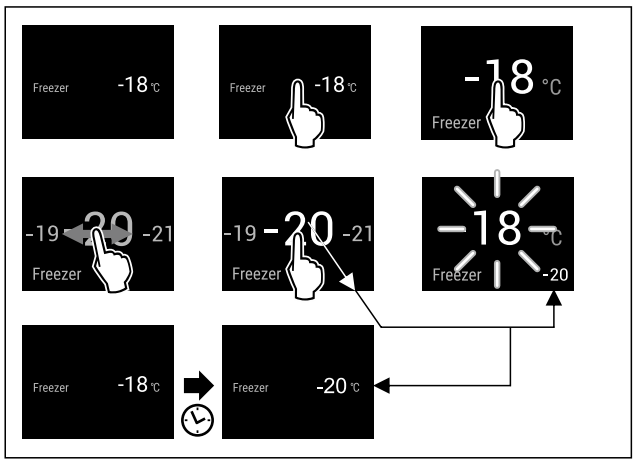

Фиг. 76 Пример за приказ

▶ Извршете ја постапката како што е наведено на сликата.

▷ Температурата е поставена.

SuperFrost

Со оваа функција го активирате и деактивирате SuperFrost. Ако активирате SuperFrost, уредот ја зголемува моќноста за замрзнување. Со тоа се постигнуваат пониски температури за замрзнување.

Употреба:

- Брзо и целосно замрзнување на прехранбените производи.
  Со тоа се задржуваат хранливата вредност, изгледот и вкусот на прехранбените производи.
- Се зачувува поголема моќност за замрзнување на складираните производи пред да се одмрзне уредот.

Ако функцијата е активна, уредот работи со поголема моќност. Притоа звуците што ја испушта уредот може да бидат посилни, а потрошувачката на енергија се зголемува.

Ако вратата е отворена предолго, затоа што на пр. внесувате прехранбени производи, уредот проверува автоматски дали вистинската температура во уредот одговара на поставената температура во уредот. Ако разликата надминува определена вредност, уредот автоматски лади посилно. Поради тоа прикажаната температура на екранот може да биде повисока од вистинската температура во уредот. Тоа е нормално, а вашиот уред работи беспрекорно.*

Активирање на функцијата SuperFrost

Проверете дали се исполнети следните услови:

❑ Се земаат предвид количината за замрзнување и времето за активирање на функцијата SuperFrost. (погледни Мрзнење прехранбени производи со SuperFrost)

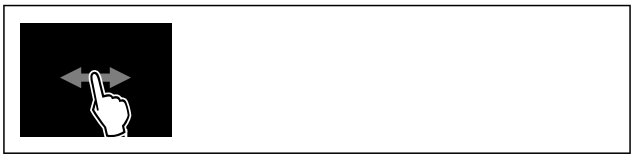

Фиг. 77

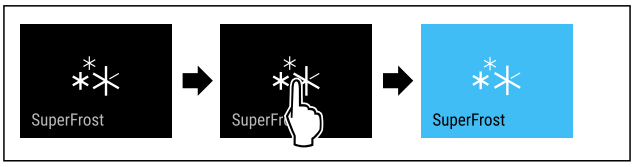

Фиг. 78

▶ Извршете ја постапката како што е наведено на сликата.

-или-

▶ Активирајте со апликацијата SmartDevice.

▷ Функцијата SuperFrost е активирана.

▷ Екранот за температура станува син.

Деактивирање на функцијата SuperFrost

Функцијата SuperFrost се деактивира автоматски после 56 до 72 часа, во зависност од количината на поставените прехранбени производи. Можете да ја исклучите функцијата SuperFrost рачно во секое време:

Фиг. 79

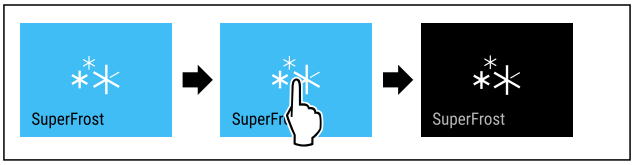

Фиг. 80

▶ Извршете ја постапката како што е наведено на сликата.

-или-

▶ Деактивирајте со апликацијата SmartDevice.

▷ SuperFrost е исклучена.

▷ Уредот продолжува да работи во нормален режим.

▷ Уредот лади на претходно поставената температура.

PartyMode

Со оваа функција го активирате и деактивирате PartyMode. PartyMode активира разни функции, коишто се потребни за една забава.

PartyMode ги активира следните функции:

- SuperFrost (погледни SuperFrost)

Можете сите наведени функции да ги поставите поединечно и флексибилно. Ако активирате PartyMode, се отфрлаат сите измени.

Ако функцијата е активна, уредот работи со поголема моќност. Притоа звуците што ја испушта уредот може да бидат посилни, а потрошувачката на енергија се зголемува.

* Во зависност од моделот и опремата

Активирање на функцијата PartyMode

Фиг. 81

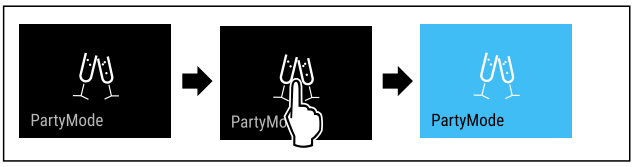

Фиг. 82

▶ Извршете ја постапката како што е наведено на сликата.
▷ PartyMode и соодветните функции се активирани.
▷ Екранот за температура станува син.
▷ Тековната температура трепка додека се постигне потребната температура.

Деактивирање на функцијата PartyMode

Функцијата PartyMode се исклучува автоматски после 24 часа. Можете да ја исклучите функцијата PartyMode рачно во секое време:

Фиг. 83

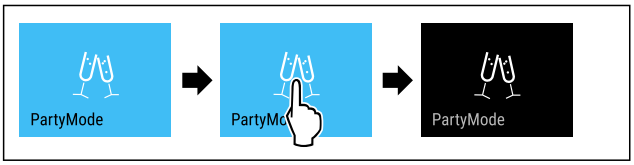

Фиг. 84

▶ Извршете ја постапката како што е наведено на сликата.
▷ PartyMode е исклучена.
▷ Уредот лади на претходно поставената температура: Тековната температура трепка додека се постигне потребната температура.

SabbathMode

Со оваа функција го активирате и деактивирате SabbathMode. Кога ќе ја активирате оваа функција, се исклучуваат некои електронски функции. Со тоа уредот ги исполнува религиозните потреби за време на еврејските празници, како на пр. Сабат и одговара на сертификатот STAR-K Kosher.

Состојба на уредот при активен SabbathMode
Приказот за статус постојано прикажува SabbathMode.
Сите функции на екранот, освен **функцијата за деактивирање на SabbathMode** се блокирани.
Активните функции остануваат активни.
Екранот продолжува да свети кога ќе ја затворите вратата.
Внатрешното осветлување е исклучено.
Потсетниците не се извршуваат. Поставениот временски интервал се зачувува.
Потсетниците и предупредувањата не се прикажуваат.
Нема аларм за вратата.
Нема аларм за температура.
Циклусот на одмрзнување работи само определено време без да се земе предвид употребата на уредот.
Кога ќе снема струја, уредот се враќа во SabbathMode автоматски.

Состојба на уредот

Забелешка
Уредот е сертифициран од институтот „Institute for Science and Halacha“. (www.machonhalacha.co.il)

Список со сертифицирани уреди со STAR-K можете да најдете на www.star-k.org/appliances.

Активирање на функцијата SabbathMode

ПРЕДУПРЕДУВАЊЕ
Опасност од труење од расипани прехранбени производи!
Ако снема струја додека е активиран SabbathMode, на приказот за статус не се појавува известување за прекинот на струја. Кога ќе дојде струја, уредот продолжува да работи во SabbathMode. Додека нема струја, прехранбените производи може да се расипат и да предизвикаат труење ако се консумираат.
Откако ќе снема струја:
▶ Не консумирајте ги прехранбените производи што биле смрзнати па се одмрзнале.

Фиг. 85

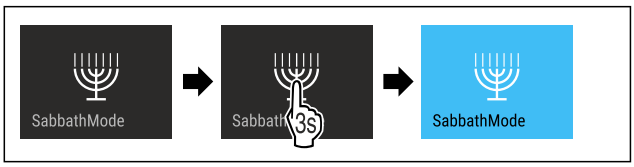

Фиг. 86

▶ Извршете ја постапката како што е наведено на сликата.
▷ Функцијата SabbathMode е активирана.
▷ Приказот за статус постојано прикажува SabbathMode.

Деактивирање на функцијата SabbathMode

Функцијата SabbathMode се исклучува автоматски после 80 часа. Можете да ја исклучите функцијата SabbathMode рачно во секое време:

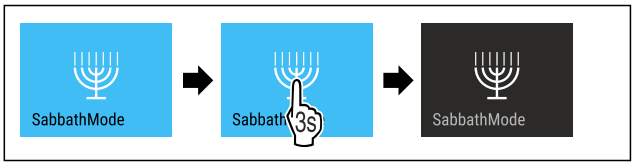

Фиг. 87

▶ Извршете ја постапката како што е наведено на сликата.
▷ SabbathMode е исклучена.

EnergySaver

Со оваа функција го активирате и деактивирате режимот за заштеда на енергија. Ако го активирате режимот за заштеда на енергија, потрошувачката на енергија се намалува, а температурата во уредот се зголемува. Прехранбените производи остануваат свежи, но трајноста се намалува.

Температурна зона	Препорачани поставки (погледни Поставување температура)	Температура при активна функција EnergySaver
-18°C	-18 °C	-16 °C

Температури

Активирање на функцијата EnergySaver

Фиг. 88

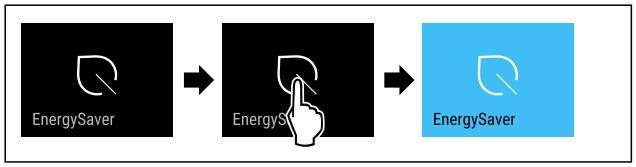

Фиг. 89

▶ Извршете ја постапката како што е наведено на сликата.

▷ Режимот за заштеда на енергија е активиран.

Деактивирање на функцијата EnergySaver

Фиг. 90

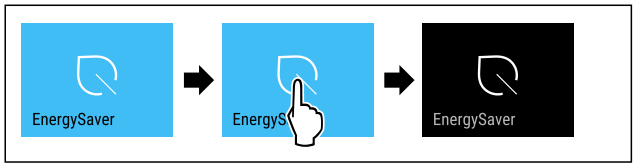

Фиг. 91

▶ Извршете ја постапката како што е наведено на сликата.

▷ Режимот за заштеда на енергија е деактивиран.

Забрана за внесување податоци

Со оваа функција ја активирате или деактивирате забраната на внесување податоци. Со забраната за внесување податоци спречувате ненамерна употреба на уредот, на пр. од страна на деца.

Употреба:

- Спречува ненамерно менување на функциите.
- Спречува ненамерно да се исклучи уредот.
- Спречува ненамерно поставување на температурата.

Активирање на забраната за внесување податоци

Ако ја активирате забраната за внесување податоци, можете да се движите во мените но не можете да избирате или изменувате други функции.

Фиг. 92

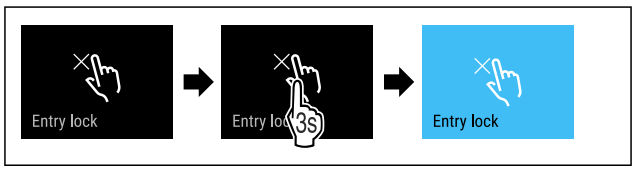

Фиг. 93

▶ Извршете ја постапката како што е наведено на сликата.

▷ Забраната за внесување податоци е активирана.

Деактивирање на забраната за внесување податоци

Фиг. 94

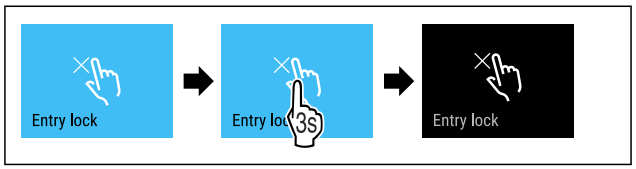

Фиг. 95

▶ Извршете ја постапката како што е наведено на сликата.

▷ Забраната за внесување податоци е исклучена.

Јазик

Со оваа функција се поставува јазикот на приказот.

Можете да ги поставите следните јазици:

- германски
- англиски
- француски
- шпански
- италијански
- холандски
- чешки
- полски
- португалски
- бугарски
- руски
- кинески

Поставување на јазикот

Фиг. 96

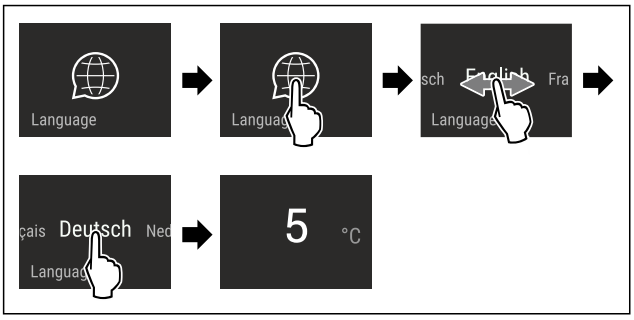

Фиг. 97 Пример за поставени јазик и температура

▶ Извршете ја постапката како што е наведено на сликата.

▷ Јазикот е поставен.

▷ Екранот се враќа на приказот за статус.

Единица мерка за температура

Со оваа функција се поставува температурната единица. Можете да поставите степени целзиусови или степени фаренхајтови како температурна единица.

Поставување на единицата мерка за температура

Фиг. 98

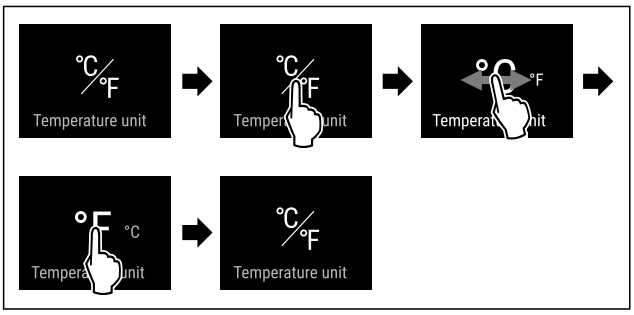

Фиг. 100 Пример за приказ: Смени од степен целзиусов во степен фаренхајтов.

▶ Извршете ја постапката како што е наведено на сликата.

▷ Температурната единица е поставена.

Осветленост на екранот

Со оваа функција се поставува осветленоста на екранот постепено.

Можете да ги поставите следните степени на осветленост:

- 40 %
- 60 %
- 80 %
- 100 % (стандардни поставки)

Поставување на осветленоста

Фиг. 101

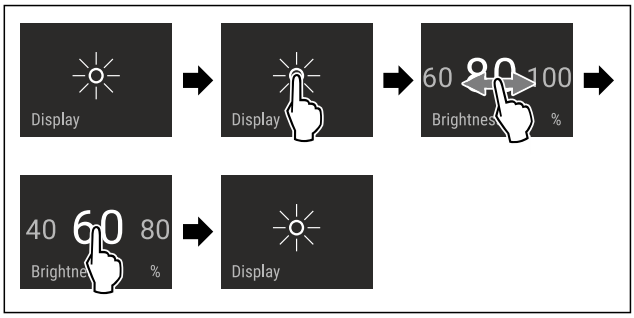

Фиг. 102 Пример за приказ: Сменете од 80 % во 60 %.

▶ Извршете ја постапката како што е наведено на сликата.

▷ Осветленоста е поставена.

WLAN

Со оваа функција го поврзувате уредот со WLAN-мрежата. Со тоа можете да го користите преку мобилен уред со апликацијата SmartDevice. Со оваа функција можете да ја прекинувате или да ја воспоставувате врската со WLAN-мрежата.

Дополнителни информации за SmartDevice:
(погледни 2.3 SmartDevice)

Забелешка
Функцијата SmartDevice не е достапна во следните земји: Русија, Белорусија, Казахстан.

Воспоставување WLAN-врска за првпат

Проверете дали се исполнети следните услови:

❑ Апликацијата SmartDevice е инсталирана (погледнете apps.home.liebherr.com).

❑ Регистрирањето во апликацијата SmartDevice е завршено.

Фиг. 103

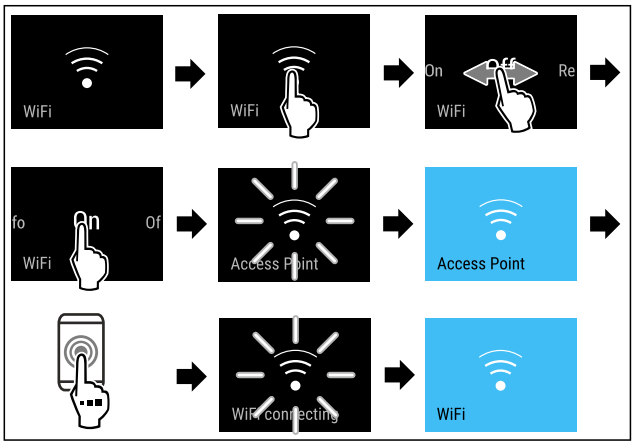

Фиг. 104

▶ Извршете ја постапката како што е наведено на сликата.

▷ Врската е воспоставена.

Прекинување WLAN-врска

Фиг. 105

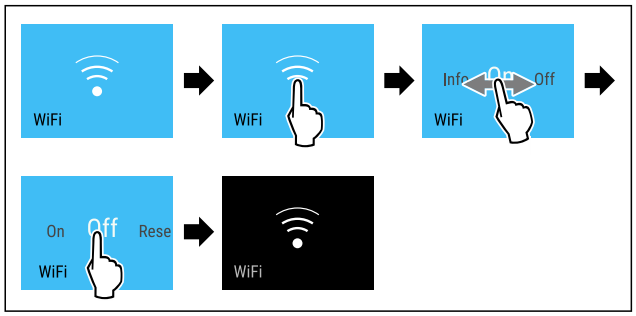

Фиг. 106

▶ Извршете ја постапката како што е наведено на сликата.

▷ Врската е прекината.

Ресетирање на WLAN-врската

Фиг. 107

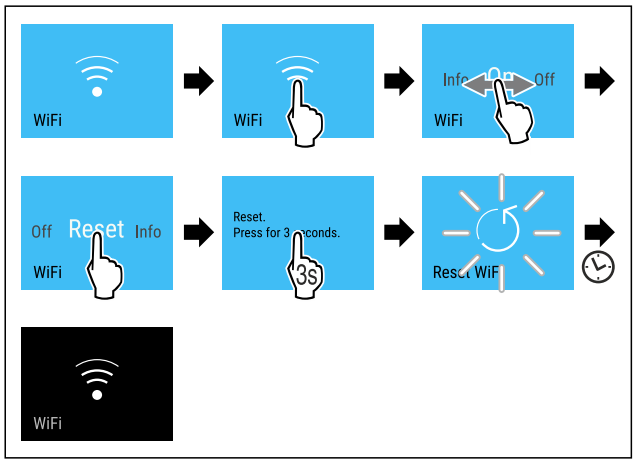

Фиг. 108

▶ Извршете ја постапката како што е наведено на сликата.

▷ WLAN-врската и другите WLAN-поставки се ресетирани до фабрички поставки.

Прикажување на информациите за WLAN-врската

Фиг. 109

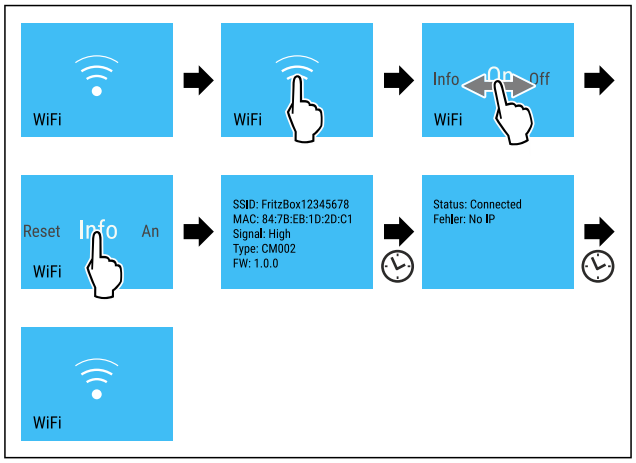

Фиг. 110

▶ Извршете ја постапката како што е наведено на сликата.

Информации за уредот

Со оваа функција се покажува името на моделот, индексот, серискиот број и сервисниот број на уредот. Потребни ви се информациите за уредот ако сакате да се обратите до корисничката служба. (погледни 11.4 Корисничка служба)

Со оваа функција се отвора напредното мени. (погледни 4 Функционалност на екранот Touch & Swipe)

Приказ на информациите за уредот

Фиг. 111

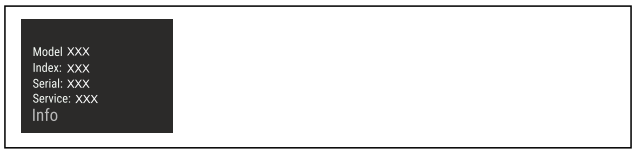

Фиг. 112

▶ Извршете ја постапката како што е наведено на сликата.

▷ На екранот се прикажуваат информациите за уредот.

Софтвер

Со оваа функција се покажува верзијата на софтверот на уредот.

Приказ на софтверската верзија

Фиг. 113

Фиг. 114

▶ Извршете ја постапката како што е наведено на сликата.

▷ На екранот се прикажува верзијата на софтверот.

Стартување на циклусот на одмрзнување

Со оваа функција се стартува автоматскиот циклус за одмрзнување рачно ако циклусот за одмрзнување не се стартува автоматски при случај на дефект.

Стартување на циклусот за одмрзнување

Фиг. 115

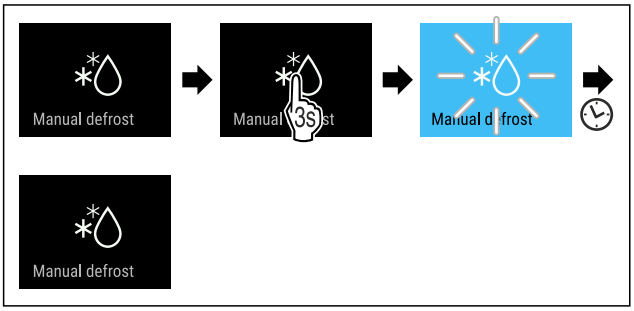

Фиг. 116

▶ Извршете ја постапката како што е наведено на сликата.
▷ Циклусот за одмрзнување е започнат: Симболот трепка додека заврши циклусот за одмрзнување автоматски.
▷ Ако циклусот за одмрзнување е завршен: Уредот продолжува да работи во нормален режим.

Прекинување на циклусот за одмрзнување

Циклусот за одмрзнување завршува автоматски. Циклусот за одмрзнување можете да го прекинете во секое време:

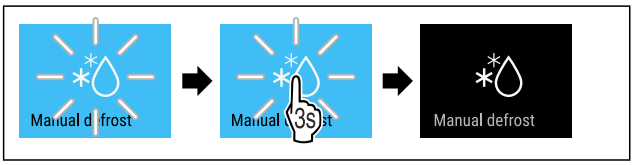

Фиг. 117

▶ Извршете ја постапката како што е наведено на сликата.
▷ Циклусот за одмрзнување е прекинат.
▷ Уредот продолжува да работи во нормален режим.

Аларм за врата

Со оваа функција го активирате и деактивирате алармот за врата. Алармот за врата испушта звук ако вратата е отворена предолго. Алармот за врата е активиран фабрички. Можете да поставите колку долго да биде вратата отворена додека алармот за врата испушти звук.

Можете да ги поставите следните вредности:

- 1 минута
- 2 минути
- 3 минути
- Исклучено

Поставување на алармот за врата

Фиг. 118

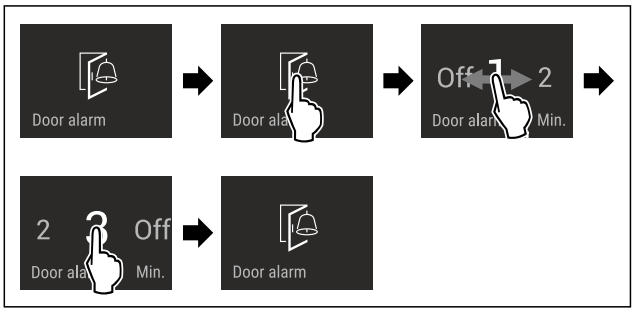

Фиг. 119 Пример за приказ: Изберете аларм за врата од 1 минута до 3 минути.

▶ Извршете ја постапката како што е наведено на сликата.
▷ Алармот за врата е поставен.

Деактивирање на алармот за врата

Фиг. 121

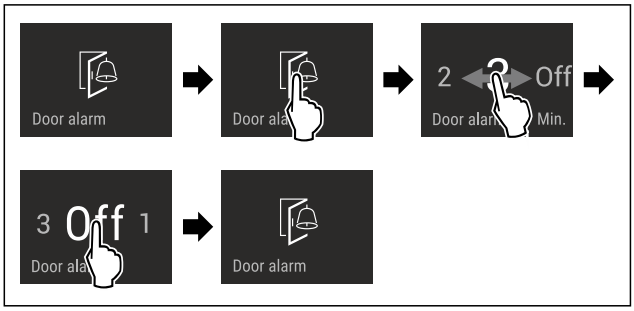

Фиг. 122

▶ Извршете ја постапката како што е наведено на сликата.
▷ Алармот за врата е деактивиран.

Демо-режим

Демо-режимот е специјална функција за корисниците што сакаат да ги претставуваат функциите на уредот. Кога ќе го активирате демо-режимот, се исклучуваат сите функции за ладење.

Ако на приказот за статус се појави „Demo“ кога ќе го вклучите уредот, демо-режимот е вклучен.

Ако го вклучите и потоа исклучите демо-режимот, уредот се ресетира до фабрички поставки. (погледни Ресетирање до фабрички поставки)

Вклучување на демо-режимот

Фиг. 123

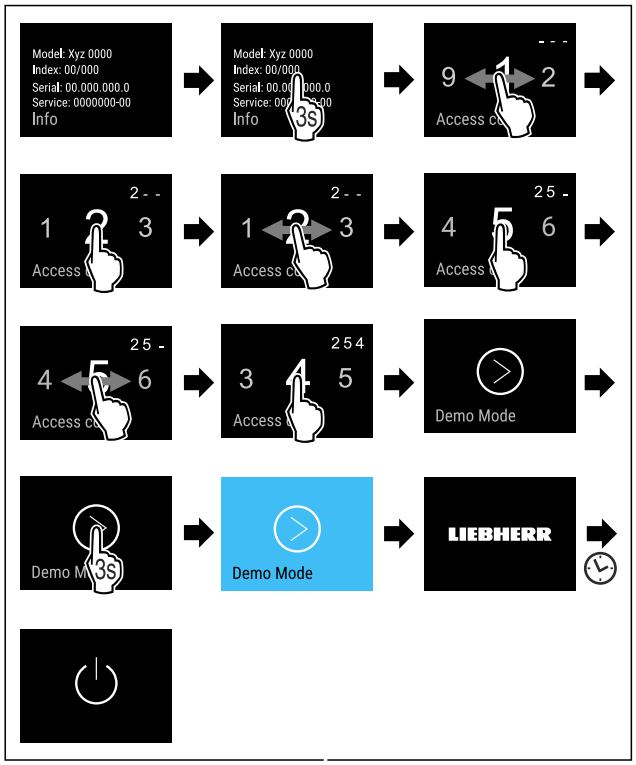

Фиг. 124

▶ Извршете ја постапката како што е наведено на сликата.
▷ Демо-режимот е вклучен.
▷ Уредот е исклучен.
▶ Вклучете го уредот. (погледни 5.1 Вклучување на уредот (прва употреба))
▷ На екранот за статус се појавува "DEMO".

Исклучување на демо-режимот

Фиг. 125

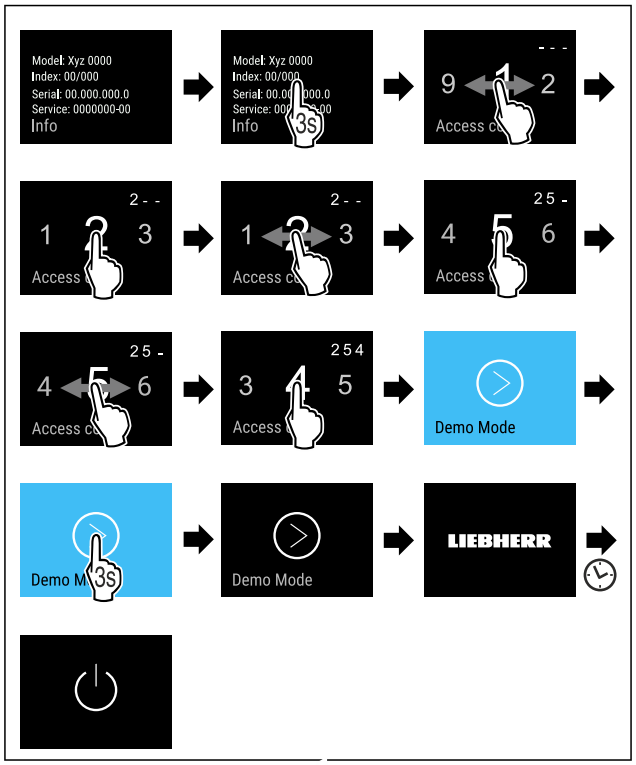

Фиг. 126

▶ Извршете ја постапката како што е наведено на сликата.
▷ Демо-режимот е исклучен.
▷ Уредот е исклучен.
▶ Вклучете го уредот. (погледни 5.1 Вклучување на уредот (прва употреба))
▷ Уредот е ресетиран до фабрички поставки.

Ресетирање до фабрички поставки

Со оваа функција се ресетираат сите поставки до фабричките поставки. Сите поставки, што сте ги извршиле досега, се ресетираат до својата оригинална верзија.

Извршување на ресетирањето

Фиг. 127

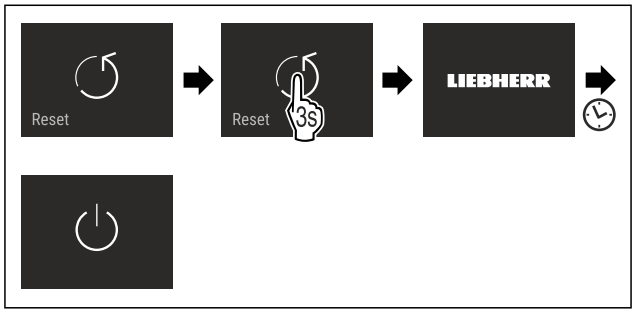

Фиг. 128

▶ Извршете ја постапката како што е наведено на сликата.
▷ Уредот е ресетиран.
▷ Уредот е исклучен.
▶ Престартувајте го уредот. (погледни 5.1 Вклучување на уредот (прва употреба))

8.3 Известувања

Постојат две категории известувања:

Категорија	Значење
Предупредување	Предупредувањата се појавуваат кога ќе се активира алармот за врата или при пречки во функционирањето. Поедноставните предупредувања можете да ги отстраните сами. При посериозни пречки морате да се обратите до корисничката служба. (погледни 11.4 Корисничка служба)
Потсетување	Потсетниците укажуваат на општите процеси. Можете да ги извршите овие процеси и со тоа да го затворите известувањето.

8.3.1 Преглед на предупредувањата

Однесување на уредот при предупредувања:

- Предупредувањето се појавува на екранот со црвена боја.
- Алармот испушта звук што постепено се засилува.
- При неколку предупредувања, внатрешното осветлување пулсира.

Известување	Причина	Затворање на известувањето
Close the door. **Аларм за врата**	Известувањето се појавува ако вратата е отворена предолго.	Извршете ги чекорите. (погледни Алар м за врата)
Power failure **Аларм кога ќе снема струја**	Известувањето се појавува ако температурата за замрзнување се зголеми поради прекин на струја.	
Temperature alarm **Аларм за температура**	Известувањето се појавува ако температурата за замрзнување не одговара на поставената температура.	Извршете ги чекорите. (погледни Алар м за температура)
Error **Грешка**	Известувањето се појавува кога има грешка во уредот. Составен дел од уредот покажува грешка.	Извршете ги чекорите. (погледни Грешк а)
WiFi Error **WLAN-грешка**	Известувањето се појавува кога уредот не може да се поврзе со WLAN. (погледни Воспостав ување WLAN-врска за првпат) Известувањето се појавува само при првото поставување.	Извршете ги чекорите. (погледни WLAN -грешка)

8.3.2 Затворање на предупредувањата

Аларм за врата

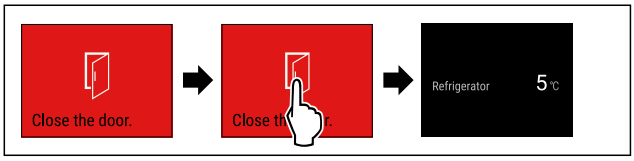

Фиг. 129 Пример за приказ

▶ Извршете ја постапката како што е наведено на сликата.

-или-

▶ Затворете ја вратата.

▷ Екранот се враќа на приказот за статус.
▷ Уредот лади посилно, што значи дека прикажаната температура на екранот е повисока од вистинската температура во уредот.*
▷ Звуците на уредот можат да бидат посилни.*

Можете да поставите колку долго да биде вратата отворена додека алармот за врата испушти звук. (погледни Поставување на алармот за врата)

Аларм кога ќе снема струја

Кога ќе заврши прекинот на струја, уредот лади автоматски на претходно поставената потребна температура, без да го потврдите известувањето. Но за да исчезне известувањето од екранот, морате да го потврдите.

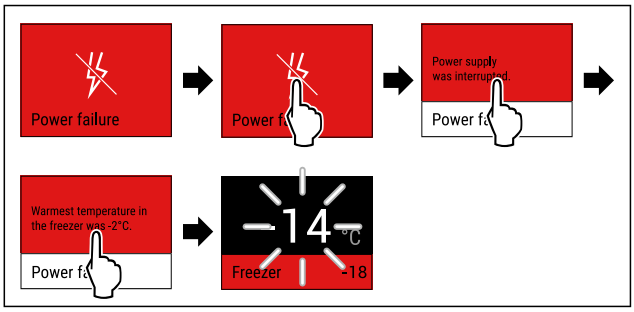

Фиг. 130 Пример за приказ

▶ Допрете го екранот кратко.
▷ На екранот се прикажуваат информации за предупредувањето.
▶ Допрете го екранот кратко.
▷ Се прикажува највисоката температура на уредот.
▷ Ако температурата за замрзнување била под -9 °C: Прехранбените производи може да се консумираат и понатаму.
Ако температурата за замрзнување се качила над -9 °C:
▶ Проверете ги прехранбените производи.
▶ Допрете го екранот кратко.
▷ Екранот се враќа на приказот за статус: Се прикажуваат тековната и потребната температура.

Аларм за температура

Причина за температурната разлика може да биде:

- Сте поставиле топли, свежи прехранбени производи.
- При прередување и вадење прехранбени производи влегол топол воздух од просторијата.
- Подолго време нема струја.
- Уредот е неисправен.

▶ Отстранување на причината.
▷ Уредот лади на претходно поставената потребна температура.

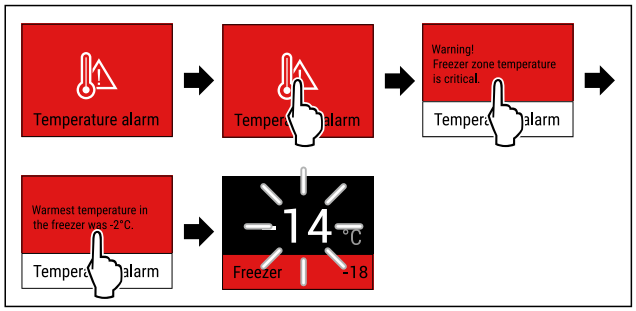

Фиг. 131 Пример за приказ

▶ Допрете го екранот кратко.
▷ На екранот се прикажуваат информации за предупредувањето.
▶ Допрете го екранот кратко.
▷ Се прикажува највисоката температура на уредот.
▷ Ако температурата за замрзнување била под -9 °C: Прехранбените производи може да се консумираат и понатаму.
Ако температурата за замрзнување се качила над -9 °C:
▶ Проверете ги прехранбените производи.
▶ Допрете го екранот кратко.
▷ Екранот се враќа на приказот за статус: Се прикажуваат тековната и потребната температура.

Грешка

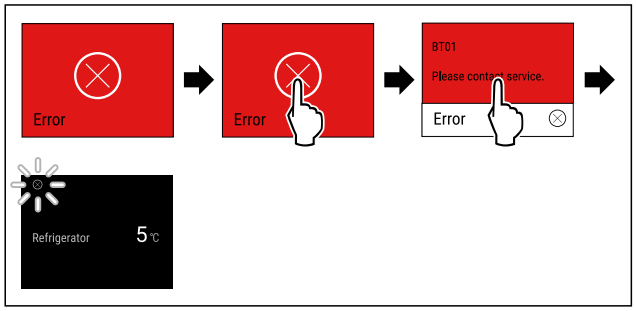

Фиг. 132 Пример за приказ

▶ Допрете го екранот кратко.
▷ Се прикажува кодот за грешк.
▶ Запишете го кодот за грешка.
▶ Допрете го екранот кратко.
▷ Екранот се враќа на приказот за статус.
▶ Обратете се до корисничката служба. (погледни 11.4 Корисничка служба)

WLAN-грешка

▶ Проверете ја WLAN-врската.
▶ Повторно поврзување на уредот со WLAN. (погледни WLAN)

8.3.3 Преглед на потсетниците

Однесување на уредот при потсетници:

- Потсетникот се појавува на екранот со жолта боја.
- Се испушта звучен аларм.
- При неколку потсетници, внатрешното осветлување пулсира.

9 Опрема

9.1 Фиоки

Можете да ги извадите фиоките при чистење.

Можете да ги извадите фиоките за да користите VarioSpace.

Вадењето и поставувањето на фиоките се разликува во зависност од лизгачкиот систем. Уредот може да содржи разни лизгачки системи.

Забелешка
Потрошувачката на енергија се зголемува и моќноста за ладење се намалува, ако нема доволно вентилација.
▶ Unterstes Schubfach im Gerät lassen.
▶ Ventilatorluftschlitze innen an der Rückwand immer freihalten.

9.1.1 Фиока на долниот дел од уредот или на стаклената плоча

Фиоката се води директно по долниот дел на уредот или на стаклена плоча. Нема шини.

Ако ги извадите фиоките, можете да ги користите стаклените плочи како полици.

Отстранување на фиоката

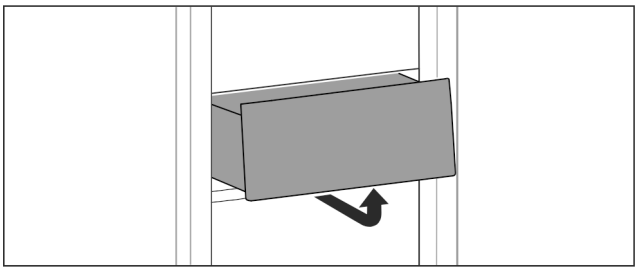

Фиг. 133

▶ Извадете ја фиоката како што е прикажано на сликата.

Поставување на фиоката

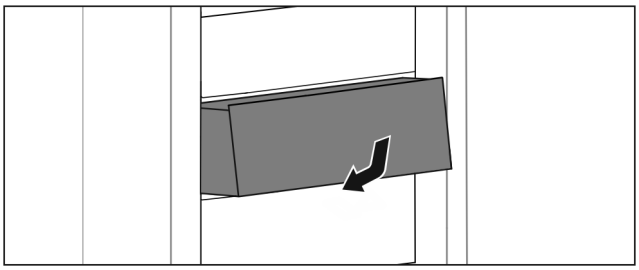

Фиг. 134

▶ Поставете ја фиоката како што е прикажано на сликата.

9.1.2 Горна фиока што може да се навалува*

Ако ја извлечете, горната фиока ќе се навали нанапред. На тој начин ќе имате подобар преглед на фиоката. Функцијата зависи од висината на уредот.

Ако ја извадите горната фиока што може да се навалува, долната стаклена плоча можете да ја користите како полица.

Отстранување на фиоката

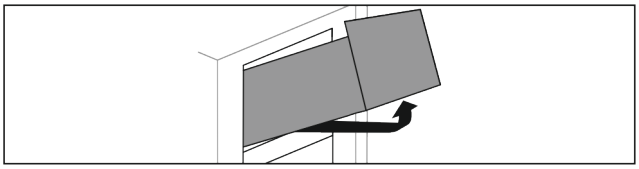

Фиг. 135

▶ Извлечете ја фиоката докрај.
▶ Кренете ја фиоката на предната страна и истовремено притиснете оддолу нагоре на задната страна.
▶ Извадете ја фиоката нанапред.

* Во зависност од моделот и опремата

Поставување на фиоката

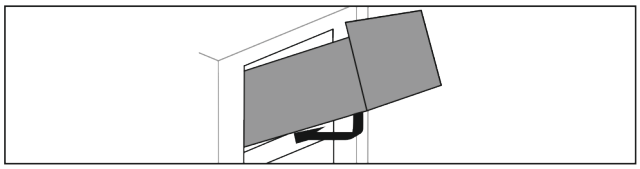

Фиг. 136

- ▶ Поставете ја фиоката како што е прикажано на сликата.
- ▷ Фиоката лежи на стаклена плоча.
- ▶ Кренете ја фиоката малку одоздола на задната страна и турнете преку лежиштето.
- ▶ Турнете ја фиоката наназад.

9.1.3 Фиока водена на ребрата од садот

Фиоката се води директно по ребрата од садот. Нема шини.

Отстранување на фиоката

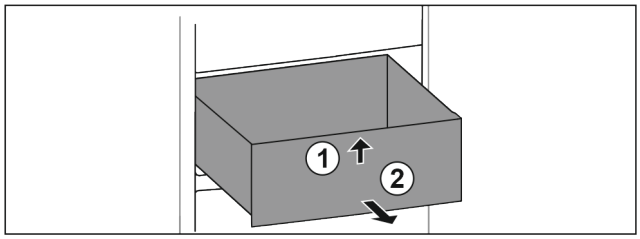

Фиг. 137

- ▶ Извлечете ја фиоката докрај.
- ▶ Дигнете ја фиоката на предниот дел. *Фиг. 137 (1)*
- ▶ Извадете ја фиоката нанапред. *Фиг. 137 (2)*

Поставување на фиоката

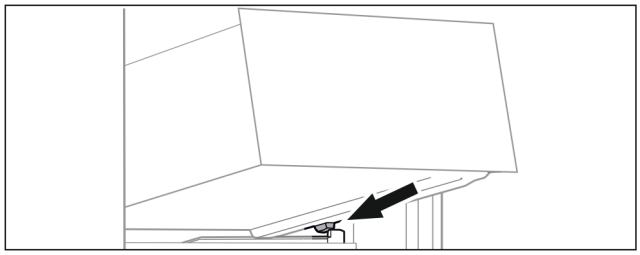

Фиг. 138

- ▶ Поставете ја фиоката накосо зад штопните на ребрата од садот. (погледни Fig. 138)
- ▶ Спуштете ја фиоката.
- ▶ Турнете ја фиоката наназад.

9.2 Стаклени плочи

Можете да ја извадите стаклената плоча под фиоките за да ја исчистите.

Можете да ја извадите стаклената плочи под фиоките за да користите VarioSpace.

9.2.1 Вадење / поставување на стаклената плоча под фиоката што може да се навалува*

Стаклената плоча се наоѓа под горната фиока што може да се навалува.

Проверете дали се исполнети следните услови:

- ❑ Фиоката е извадена. (погледни 9.1.2 Горна фиока што може да се навалува*)

Отстранување на стаклената плоча

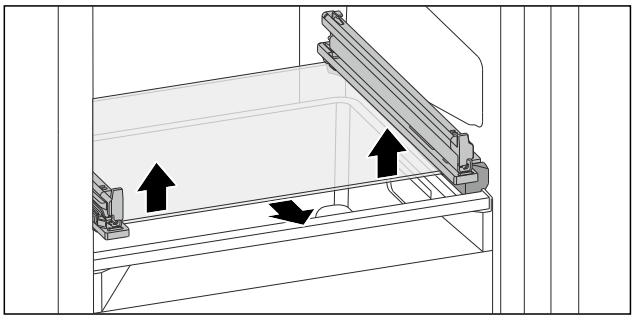

Фиг. 139 Стаклена плоча на фиоката што може да се навалува

- ▶ Притиснете ја стаклената плоча од долната страна нагоре на двете страни. (погледни Fig. 139)
- ▶ Извадете ја стаклената плоча нанапред.

Поставување на стаклената плоча

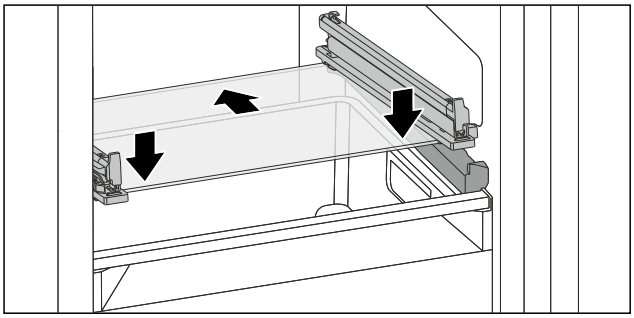

Фиг. 140 Стаклена плоча на фиоката што може да се навалува

- ▶ Поставете ја стаклената плоча накосо зад штопните. (погледни Fig. 140)
- ▶ Спуштете ја стаклената плоча.
- ▶ Вметнете ја стаклената плоча кон задниот дел.
- ▷ Стаклената плоча се вметнува во лежиштето.

9.2.2 Вадење / поставување на стаклената плоча

Стаклената плоча може да се наоѓа под фиоката, во зависност од опремата.*

Проверете дали се исполнети следните услови:

- ❑ Стаклената плоча се наоѓа под фиоката: Фиоката е извадена. (погледни 9.1 Фиоки)

Отстранување на стаклената плоча

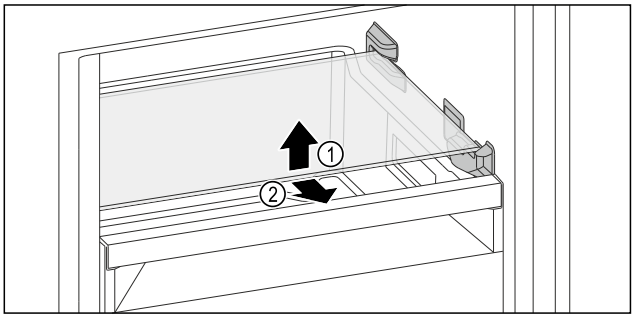

Фиг. 141 Пример за приказ на стаклената плоча

- ▶ Кренете ја стаклената плоча кај предниот дел.
- ▶ Извадете ја стаклената плоча нанапред.

Поставување на стаклената плоча

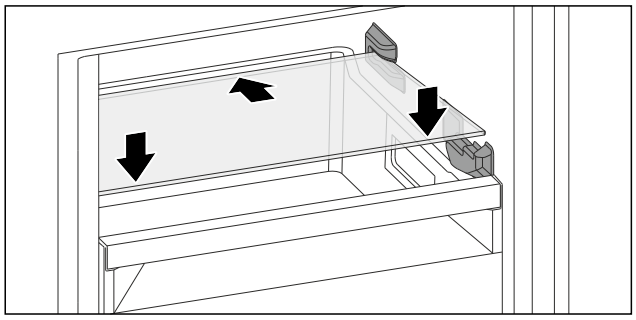

Фиг. 142 Пример за приказ на стаклената плоча

▶ Поставете ја стаклената плоча накосо зад штопните.
▶ Спуштете ја стаклената плоча.
▶ Вметнете ја стаклената плоча кон задниот дел.

9.3 VarioSpace

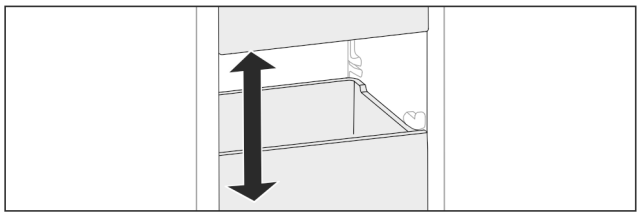

Фиг. 143

Можете да ги отстраните фиоките и стаклените плочи од уредот. Со тоа ќе добиете повеќе простор за големи прехранбени производи, како пилешко месо, обично месо, големи делови од дивеч и високи печива. Тие може да се замрзнат како целина и потоа да се подготват.

▶ Внимавајте на максималното оптоварување на фиоките и стаклените плочи (погледни 11.1 Технички податоци) .

9.4 Фиока за коцки мраз со капак

9.4.1 Употреба на фиоката за коцки мраз

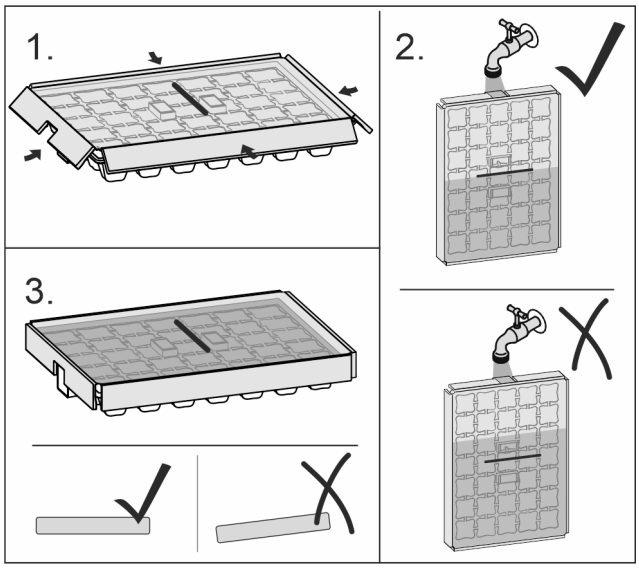

Фиг. 144

Ако водата е замрзната:

▶ На кратко ставете ја фиоката за коцки мраз под топла вода.
▶ Извадете го капакот.
▶ Завртете ги краевите на фиоката за коцки мраз во спротивна насока.
▶ Ослободете ги коцките мраз.

9.4.2 Расклопување на фиоката за коцки мраз

Фиоката за коцки мраз може да се расклопи за чистење.

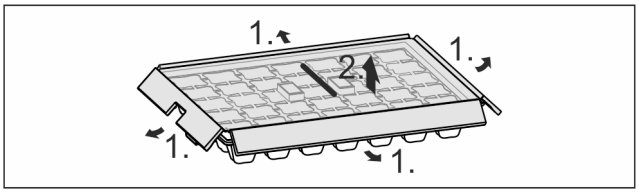

Фиг. 145

▶ Расклопете ја фиоката за коцки мраз.

10 Одржување

10.1 Расклопување / монтирање на лизгачките системи

10.1.1 Инструкции за расклопување

Можете да расклопите некои лизгачки системи за да ги чистите. Уредот може да содржи разни лизгачки системи.

Следните лизгачки системи може или не може да се расклопат:

Лизгачки систем	може да се расклопи / не може да се расклопи
Фиока на долниот дел од уредот или на стаклената плоча	не може да се расклопи
Горна фиока што може да се навалува*	може да се расклопи (погледни 10.1.2 Горна фиока што може да се навалува*) *
Фиока водена на ребрата од садот	може да се расклопи (погледни 10.1.3 Фиока водена на ребрата од садот)

10.1.2 Горна фиока што може да се навалува*

Расклопување на лизгачкиот систем

Проверете дали се исполнети следните услови:

❑ Фиоката е извадена. (погледни 9.1.2 Горна фиока што може да се навалува*)
❑ Стаклената полица е извадена. (погледни 9.2 Стаклени плочи)

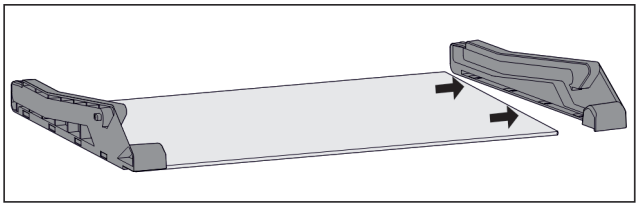

Фиг. 146 Стаклена плоча со странични делови

▶ Извлечете го страничниот дел од стаклената плоча.

Монтирање на лизгачкиот систем

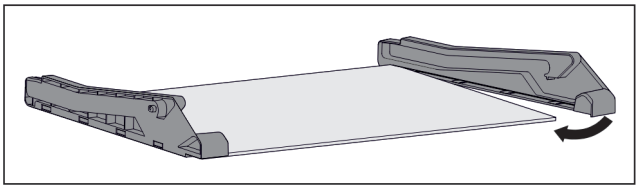

Фиг. 147 Стаклена плоча со странични делови

▶ Поставете го страничниот дел на задната страна.

▶ Притиснете ја предната страна од страничниот дел на стаклената плоча.

10.1.3 Фиока водена на ребрата од садот

Расклопување на лизгачкиот систем

Проверете дали се исполнети следните услови:

❑ Фиоката е извадена. (погледни 9.1.3 Фиока водена на ребрата од садот)

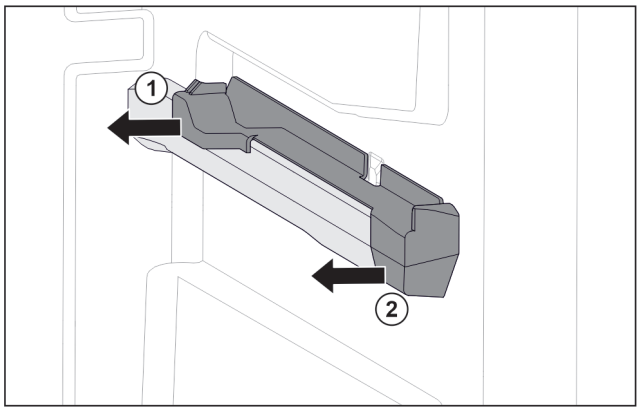

Фиг. 148 Дополнителен дел на десното ребро од садот

▶ Фатете го дополнителниот дел долу назад.
▶ Повлечете го дополнителниот дел назад настрана. *Фиг. 148 (1)*
▶ Повлечете го дополнителниот дел напред настрана. *Фиг. 148 (2)*

Монтирање на лизгачкиот систем

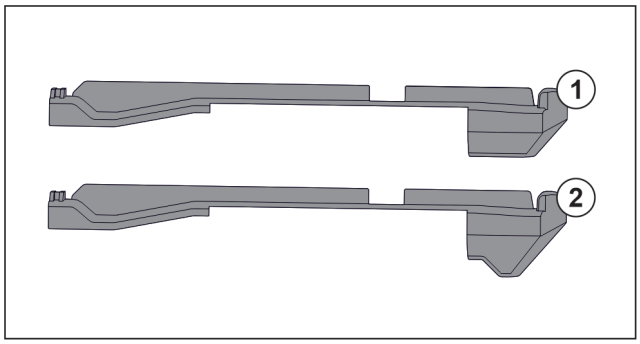

Фиг. 149 Порамнување на дополнителниот дел

Во уредот се наоѓаат два различни дополнителни дела. Дополнителниот дел над најдолната фиока *Фиг. 149 (2)* има триаголен раб. Сите други дополнителни делови *Фиг. 149 (1)* имаат прави рабови.

▶ Поставете дополнителен дел *Фиг. 149 (2)* со триаголен раб врз најдолната фиока.
▶ Поставете дополнителен дел *Фиг. 149 (1)* со прав раб врз на сите други места.

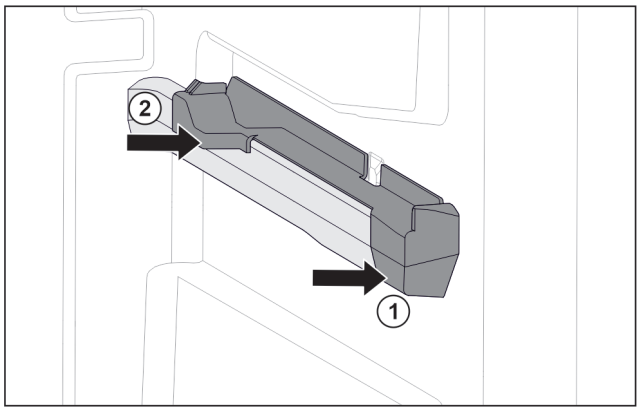

Фиг. 150 Дополнителен дел на десното ребро од садот

▶ Поставете дополнителен дел напред на ребрата од садот. *Фиг. 150 (1)*
▶ Притиснете го дополнителниот дел назад. *Фиг. 150 (2)*

10.2 Одмрзнување на уредот

10.2.1 Одмрзнување со NoFrost

Одмрзнувањето се одвива автоматски преку системот NoFrost. Влагата се кондензира на испарувачот, привремено се одмрзнува и испарува.

Уредот не мора да се одмрзнува.

10.3 Чистење на уредот

10.3.1 Подготовка

ПРЕДУПРЕДУВАЊЕ
Опасност од електричен удар!
▶ Извлечете го приклучокот на ладилникот или прекинете го напојувањето со струја.

ПРЕДУПРЕДУВАЊЕ
Опасност од пожар
▶ Не оштетувајте го водот за разладно средство.

▶ Испразнете го уредот.
▶ Извлечете го приклучокот од струја.

10.3.2 Чистење на внатрешниот простор

ВНИМАНИЕ
Несоодветно чистење!
Оштетувања на уредот.
▶ Користете исклучиво бели крпи за чистење и ph-неутрални детергенти за општа намена.
▶ Не користете абразивни или рапави пени или челична волна.
▶ Не користете остри и абразивни средства за чистење што содржат песок, хлорид или киселина.

▶ Пластични шишиња: чистете рачно со влажна, чиста крпа, млака вода и малку детергент.
▶ Метални шишиња: чистете рачно со влажна, чиста крпа, млака вода и малку детергент.

10.3.3 Чистење на опремата

ВНИМАНИЕ
Несоодветно чистење!
Оштетувања на уредот.
▶ Користете исклучиво бели крпи за чистење и ph-неутрални детергенти за општа намена.
▶ Не користете абразивни или рапави пени или челична волна.
▶ Не користете остри и абразивни средства за чистење што содржат песок, хлорид или киселина.

Чистење со влажна, чиста крпа, млака вода и малку детергент:

- Фиока
- Полица за замрзнување

Миење во машина за садови до 60 °C:

- Фиока за коцки мраз
▶ Расклопување на опремата: погледнете го соодветното поглавје.
▶ Чистење на опремата.

10.3.4 После чистењето

▶ Избришете ги уредот и деловите со сува крпа.
▶ Приклучете и вклучете го уредот.
▶ Активирајте SuperFrost (погледни 8.2 Функции на уредот) .
Ако температурата не е доволно ниска:
▶ Поставете ги прехранбените производи.
▶ Редовно чистете го уредот.

11 Помош за корисници

11.1 Технички податоци

Опсег на температура	
Замрзнување	-28 °C до -15 °C

Максимална количина за замрзнување / 24 часа	
Дел за замрзнување	погледнете ја табличката со податоци под „способност за замрзнување .../ 4 часа“

Максимална тежина за оптоварување на опремата			
Опрема	Ширина на уредот 550 mm (погледнете го делот за димензии на уредот во прирачникот за монтирање)	Ширина на уредот 600 mm (погледнете го делот за димензии на уредот во прирачникот за монтирање)	Ширина на уредот 700 mm (погледнете го делот за димензии на уредот во прирачникот за монтирање)
Фиока на стаклена плоча (погледни 9.1.1 Фиока на долниот дел од уредот или на стаклената плоча)	12 kg	15 kg	--
Фиока водена на ребрата од садот (погледни 9.1.3 Фиока водена на ребрата од садот)	14 kg	19 kg	19 kg
Најдолната фиока	--	11 kg	19 kg
Горна фиока што може да се навалува* (погледни 9.1.2 Горна фиока што може да се навалува*) *	--*	19 kg*	19 kg*

Осветлување	
Класа на енергетска ефикасност[1]	Извор на светлина
Производот содржи еден или повеќе извори на светлина од класата на енергетска ефикасност G.	LED

[1] *Уредот може да содржи извори на светлина од различни класи на енергетска ефикасност. Зададена е најниската класа за енергетска ефикасност.*

За уреди со WLAN-врска:

Наведена фреквенција	
Фреквенција	2,4 GHz
Максимална емитувана моќност	< 100 mW
Намена на радиоопрема	Дел од локалната WLAN-мрежа за податочна комуникација

11.2 Бучава при работа

Уредот создава разни звуци додека работи.

- При **послабо ладење** уредот заштедува енергија, но работи подолго. Јачината на звукот е **помала**.
- При **посилно ладење** прехранбените производи се ладат побрзо. Јачината на звукот е **поголема**.

  Примери:
  - активирани функции (погледни 8.2 Функции на уредот)
  - вклучен вентилатор
  - свежи поставени прехранбени производи
  - висока амбиентална температура
  - долго време отворена врата

Бучава	Можни причини	Тип бучава
Брборење и клокотење	Разладно средство тече низ водот.	нормален звук при работа
Шуштење и шумолење	Разладно се вбризгува во водот.	нормален звук при работа
Зуење	Уредот лади. Јачината на звукот зависи од моќноста на ладењето.	нормален звук при работа
Придушени звуци	Вратата се отвора и затвора со амортизер за затворање.	нормален звук при работа
Брмчење и бучење	Вентилаторот работи.	нормален звук при работа
Кликање	Компонентите се вклучуваат и исклучуваат.	нормален звук на преклопување
Ѕвечкање и зуење	Вентилите или капаците се активни.	нормален звук на преклопување

*** Во зависност од моделот и опремата**

Бучава	Можни причини	Тип бучава	Отстранување
Вибрација	Несоодветно вградување	Звук за грешка	Проверете го вградувањето. Порамнете го уредот.
Тропање	Опрема, Предмети во внатрешноста на уредот	Звук за грешка	Фиксирајте ги деловите. Треба да има растојание помеѓу предметите.

11.3 Техничка пречка

Производот е конструиран и произведен за да овозможи безбедно функционирање и долг работен век. Но ако при работата се појави пречка, проверете дали пречката е поради грешка во работата. Во тој случај, дури и во гарантен период, трошоците треба сами да ги платите.

Следните пречки можете да ги отстраните сами:

11.3.1 Функција на уредот

Грешка	Причина	Отстранување
Уредот не работи.	→ Уредот не е вклучен.	▶ Вклучете го уредот.
	→ Приклучокот за струја не се вметнува правилно во штекерот.	▶ Проверете го приклучокот за струја.
	→ Осигурувачот на штекерот не работи.	▶ Проверете го осигурувачот.
	→ Нема струја	▶ Уредот треба да биде исклучен. ▶ Заштита на прехранбените производи: Поставете патрони за ладење врз прехранбените производи или користете друг замрзнувач ако нема струја подолго време. ▶ Не замрзнувајте ги повторно одмрзнатите производи.
	→ Приклучокот за во фрижидер не се вметнува правилно во уредот.	▶ Проверете го приклучокот за во фрижидер.
Температурата не е доволно ниска.	→ вратата на уредот не е правилно затворена.	▶ Затворете ја вратата.
	→ Доводот и одводот на воздух не се доволни.	▶ Ослободете и исчистете ги решетките за воздух.
	→ Околната температура е превисока.	▶ Решение на проблемот:
	→ Уредот се отвора почесто или предолго.	▶ Почекајте да видите дали потребната температура ќе се постави самостојно. Ако не, обратете се до корисничката служба. (погледни 11.4 Корисничка служба)
	→ Поставена е преголема количина свежи прехранбени производи без SuperFrost.	▶ Решение на проблемот: (погледни SuperFrost)
	→ Температурата е поставена погрешно.	▶ Поставете пониска температура и проверете после 24 часа.
	→ уредот се наоѓа преблизу до извор на топлина (шпорет, греење итн).	▶ Преместете го уредот или изворот на топлина.
	→ Уредот не е вметнат правилно во преградата од мебелот.	▶ Проверете дали уредот е вграден правилно и дали вратата се затвора.
Прикажаната температура на екранот е повисока од вистинската температура во уредот.*	→ Вратата на уредот била отворена предолго и алармот за вратата се активирал автоматски. Поради тоа уредот лади посилно.	▶ Затворете ја вратата.

Грешка	Причина	Отстранување
Кедерот на вратата е неисправен или поради друга причина треба да се замени.	→ Кедерот на вратата може да се замени. Може да се замени без дополнителна помошна алатка.	▶ Обратете се до корисничката служба. (погледни 11.4 Корисничка служба)
Уредот е подмрзнат или се кондензира вода.	→ Кедерот на вратата може да се излезе од лежиштето.	▶ Проверете дали кедерот е правилно поставен во лежиштето.

11.3.2 Опрема

Грешка	Причина	Отстранување
Внатрешното осветлување не работи.	→ Уредот не е вклучен.	▶ Вклучете го уредот.
	→ Вратата е отворен повеќе од 15 минути.	▶ Внатрешното светло се исклучува автоматски ако вратата е отворена околу 15 минути.
	→ LED-светлото е неисправно или капакот е оштетен.	▶ Обратете се до корисничката служба. (погледни 11.4 Корисничка служба)

11.4 Корисничка служба

Прво обидете се сами да ја отстраните грешката (погледни 11 Помош за корисници) . Ако не можете, обратете се до корисничката служба.

Адресата можете да ја најдете во приложената брошура „Liebherr-Service“ или на home.liebherr.com/service.

ПРЕДУПРЕДУВАЊЕ

Непрофесионална поправка!
Повреди.

- ▶ Поправките на уредот и кабелот за струја коишто не се наведени (погледни 10 Одржување) , треба да ги изведува само корисничката служба.
- ▶ Оштетениот кабел за струја може да го замени само произведувачот или неговата корисничката служба или друго квалификувано лице.
- ▶ Кај уреди со IEC-приклучок, замената смеат да ја извршат и корисниците.

11.4.1 Обраќање до корисничката служба

Проверете дали се достапни следните информации за уредот:

- ❑ Ознака на уредот (модел и индекс)
- ❑ Сервисен бр. (сервис)
- ❑ Сериски бр. (S-Nr.)

- ▶ Повикајте ги информациите за уредот преку екранот. (погледни Информации за уредот)

-или-

- ▶ Информациите на уредот се наоѓаат на табличката. (погледни 11.5 Табличка со податоци)

- ▶ Запишете ги информациите за уредот.
- ▶ Известете ја корисничката служба: Споделете ги грешките и информациите за уредот.
- ▷ Ова овозможува брзо и правилно сервисирање.
- ▶ Следете ги понатамошните инструкции од корисничката служба.

11.5 Табличка со податоци

Табличката со податоци се наоѓа зад фиоката во внатрешната страна на уредот.

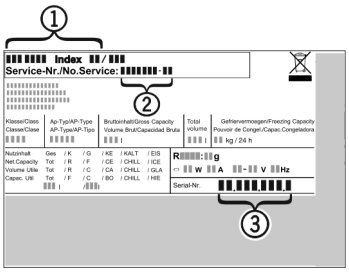

Фиг. 151

(1) Назнака на уредот
(2) Сервисен бр.
(3) Сериски бр.

- ▶ Прочитајте ги информациите од табличката со податоци.

12 Отстранување од употреба

- ▶ Испразнете го уредот.
- ▶ Исклучување на уредот. (погледни Исклучување и вклучување на уредот)
- ▶ Извлечете го приклучокот од штекерот за струја.
- ▶ По потреба, отстранете го приклучокот за во фрижидер: Извлечете го приклучокот за во фрижидер од уредот и истовремено придвижете го налево и надесно.
- ▶ Исчистете го уредот. (погледни 10.3 Чистење на уредот)
- ▶ Оставете ја вратата отворена за да не се појават непријатни мириси.

13 Фрлање

Проверете дали се исполнети следните услови:

- ❑ Значењето на симболите на уредот е познато. (погледни 1.14 Симболи на уредот)
- ❑ Инструкциите за фрлање се познати. (погледни 1.7 Фрлање)

13.1 Подготовка на уредот за фрлање

▶ Gerät außer Betrieb setzen. (погледни 12 Отстранување од употреба)

13.2 Соодветно фрлање на уредот

ПРЕДУПРЕДУВАЊЕ

Разладно средство и масло што истекуваат!
Оган. Разладното средство е еколошко, но запаливо. Маслото е запаливо. При поголема концентрација и во допир со надворешен извор на топлина, разладното средство и маслото што истекуваат може да се запалат.

▶ Не оштетувајте ги цревата за разладно средство и компресорот.

▶ Hinweise zum Gerätetransport beachten. (погледни 3.5 Пренесување на уредот)
▶ Испратете го уредот без оштетување.
▶ Фрлање на уредот според прописите.

Scan QR Code and find digital operating and installation instructions.

home.liebherr.com

20260701 7088679-00

Liebherr-Hausgeräte GmbH
Memminger Straße 77-79
88416 Ochsenhausen
Deutschland