Instrucțiuni de utilizare și de montare

RO MANUAL DE EXPLOATARE ORIGINAL

LIEBHERR

Conținut

1 Instrucțiuni generale de siguranță..... 3
1.1 Utilizarea conform destinației..... 3
1.2 Utilizarea eronată previzibilă..... 3
1.3 Grupă de utilizatori..... 3
1.4 Indicații de avertizare - pericole pentru utilizator.. 4
1.5 Defecțiuni, deteriorări și reparații..... 4
1.6 Indicații privind eliminarea ca deșeu..... 4
1.7 Conformitate..... 5
1.8 Clasele de climă..... 5
1.9 Substanțe SVHC în conformitate cu regulamentul REACH..... 5
1.10 Baza de date EPREL..... 5
1.11 Licențe Open-Source..... 5
1.12 Piese de schimb..... 5
1.13 Trepte de avertizare..... 5

2 Vedere de ansamblu asupra aparatului..... 5
2.1 Furnitura de livrare..... 5
2.2 Vedere de ansamblu a aparatului și dotărilor..... 6
2.3 SmartDevice..... 6

3 Instalarea și racordarea..... 6
3.1 Condiții de instalare..... 6
3.2 Cotele aparatului..... 7
3.3 Dimensiunile nișei..... 8
3.4 Greutățile părții frontale a mobilierului..... 9
3.5 Transportarea aparatului..... 9
3.6 Despachetarea aparatului..... 9
3.7 Îndepărtarea siguranţei de transport..... 9
3.8 Explicitarea simbolurilor utilizate..... 9
3.9 Mutarea opritorului ușii compartimentului de congelare de 4 stele*..... 10
3.10 Înlocuirea opritorului uşii..... 10
3.11 Instalarea mai multor aparate..... 13
3.12 Montarea aparatului în nişă..... 13
3.13 Fronturile de mobilier..... 20
3.14 După montare..... 21
3.15 Racordarea aparatului la alimentarea electrică..... 21
3.16 Evacuarea ambalajului la deşeuri..... 22

4 Modul de funcționare al display-ului Touch & Swipe..... 22
4.1 Navigarea și explicitarea simbolurilor..... 22
4.2 Meniuri..... 22
4.3 Mod de repaus..... 23

5 Punere în funcțiune..... 23
5.1 Pornirea aparatului (prima punere în funcțiune).... 23

6 Depozitare..... 23
6.1 Indicații privind depozitarea..... 23
6.2 Frigider..... 24
6.3 BioFresh..... 24
6.4 Compartiment de congelare de 4 stele*..... 24
6.5 Intervale de depozitare..... 25

7 Economisirea energiei..... 26

8 Deservire..... 26
8.1 Elementele de operare şi de afişare..... 26
8.1.1 Afișaj de status..... 26
8.1.2 Simboluri de afişare..... 26
8.2 Funcțiile aparatului..... 26
8.2.1 Indicații referitoare la funcțiile aparatului..... 26
Oprirea și pornirea aparatului..... 26
Temperatură..... 27
BioFresh B-Value 27
C-Value*..... 27
D-Value..... 28
SuperCool..... 28
PartyMode 28
HolidayMode..... 29
SabbathMode..... 29
EnergySaver 30
CleaningMode..... 30
Blocare introducere..... 30
Reamintire..... 31
Limbă..... 31
Unitate de temperatură..... 31
Luminozitate display..... 32
WLAN..... 32
Informații despre aparat..... 33
Software..... 33
Alarmă ușă..... 33
Mod demo..... 34
Resetare pe reglajele din fabricație..... 34
8.3 Mesaje..... 35
8.3.1 Perspectivă generală asupra avertizărilor..... 35
8.3.2 Încheierea avertizărilor..... 35
8.3.3 Perspectivă generală asupra reamintirilor..... 35
8.3.4 Încheierea reamintirilor..... 35

9 Dotare..... 36
9.1 Compartiment de congelare de 4-stele*..... 36
9.2 Raft montat pe ușă..... 36
9.3 Rafturi..... 38
9.4 VarioSafe *..... 39
9.5 Raft variabil pentru sticle..... 42
9.6 Sertare..... 42
9.7 Capacul compartimentului Fruit & Vegetable-Safe..... 43
9.8 Cutie pentru unt..... 44
9.9 Suport pentru ouă..... 44
9.10 Suport pentru sticle..... 44
9.11 FlexSystem..... 44
9.12 Tavă pentru cuburi de gheață cu capac*..... 45

10 Întreținere..... 45
10.1 Filtru de cărbune activ-FreshAir..... 45
10.2 Dezasamblarea raftului montat pe ușă..... 46
10.3 Asamblarea raftului montat pe ușă..... 46
10.4 Dezasamblare / montare sisteme de extragere..... 47
10.5 Extragerea / introducerea raftului variabil pentru sticle..... 47

*** în funcție de model și dotări**

10.6 Capacul compartimentului Fruit & Vegetable-Safe ... 47
10.7 Dezgheţarea aparatului ... 48
10.8 Dezgheţarea manuală a compartimentului de congelare* ... 48
10.9 Curăţarea aparatului ... 48

11 Ajutor pentru clienți ... 49
11.1 Date tehnice ... 49
11.2 Zgomote de funcționare ... 49
11.3 Defecţiune tehnică ... 50
11.4 Centrul de service ... 51
11.5 Plăcuță de fabricație ... 51

12 Scoaterea din funcțiune ... 51

13 Eliminare ca deșeu ... 51
13.1 Pregătirea aparatului pentru eliminarea ca deșeu. 51
13.2 Eliminarea aparatului ca deșeu în mod ecologic.... 51

Producătorul lucrează permanent la dezvoltarea tuturor tipurilor și modelelor. Din acest motiv, vă rugăm să înțelegeți că trebuie să ne rezervăm dreptul de a efectua modificări în ceea ce privește forma, dotarea și tehnica.

Simbol	Explicație
	Citirea manualului Pentru a vă familiariza cu toate avantajele oferite de noul dumneavoastră aparat, vă rugăm să citiți cu atenție indicațiile din prezentul manual de utilizare.
	Informații suplimentare pe internet Manualul digital cu informații complementare și în alte limbi este disponibil pe internet prin scanarea codului QR de pe partea frontală a acestui manual sau prin introducerea numărului de service la **home.liebherr.com/fridge-manuals**. Găsiți numărul de service pe plăcuța de fabricație: 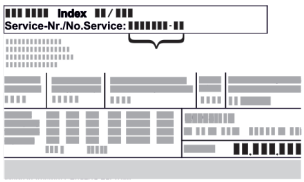 *Fig.* Reprezentare exemplificativă
	Verificarea aparatului Verificați toate piesele cu privire la daune din timpul transportului. Adresați-vă în caz de plângeri comerciantului sau serviciului pentru clienți.
	Abateri Manualul este valabil pentru mai multe modele, prin urmare sunt posibile unele abateri. Paragrafele, care sunt valabile numai pentru anumite aparate, sunt marcate cu o steluță (*).
	Instrucțiuni de manevrare și rezultatele acțiunii Instrucțiunile de manevrare sunt marcate cu o ▶. Rezultatele acțiunii sunt marcate cu o ▷.
	Videoclipuri Videoclipurile referitoare la aparate sunt disponibile pe canalul de YouTube al Liebherr-Hausgeräte.

Licențe Open-Source:

Aparatul conține componente software, care utilizează licențe Open-Source. Informații referitoare la licențele Open-Source utilizate pot fi interogate aici: **home.liebherr.com/open-source-licences**

Aceste informații pentru utilizator sunt valabile pentru aparatele următoare:

IRB..i	40.. / 41.. / 45.. / 48.. / 51..
IKB	51Vc50i

1 Instrucțiuni generale de siguranță

Păstrați cu grijă această informație pentru utilizator, astfel încât să o aveți la îndemână în orice moment.

Dacă retransmiteți aparatul, înmânați mai departe această informație pentru utilizator la posesorul ulterior.

Pentru a utiliza aparatul conform prescripțiilor și în siguranță, citiți această informație pentru utilizator cu atenție înainte de instalare și utilizare. Urmați în permanență instrucțiunile, indicațiile de securitate și indicațiile de avertizare cuprinse în acestea. Acestea sunt importante, astfel încât să puteți instala și exploata aparatul în siguranță și în stare impecabilă.

1.1 Utilizarea conform destinației

- Acest aparat este prevăzut pentru utilizare casnică și domenii aplicative asemănătoare, ca de ex.:
  - Zonele bucătăriilor pentru personal din magazine, birouri și alte zone de lucru
  - în agricultură și de către oaspeții din hoteluri, moteluri și alte spații de cazare
  - Pensiuni cu mic dejun inclus
  - în serviciile de catering și alte servicii similare în comerțul cu ridicata
- Alte utilizări:
  - Acest aparat nu este adecvat pentru înghețarea alimentelor.*
  - Orice alt tip de utilizare este interzis.

1.2 Utilizarea eronată previzibilă

Următoarele modalități de utilizare sunt explicit interzise:

- Depozitare și răcire de:
  - Substanțe instabile chimic, inflamabile sau caustice
  - Substanțe cu capacitate de explozie, ca de exemplu recipiente de aerosoli cu gaz carburant inflamabil
  - Medicamente, plasmă sanguină, preparate de laborator sau alte materiale și produse asemănătoare care intră sub incidența directivei pentru produse medicale 2007/47/CE
- Utilizare în zone potențial explozive

Utilizarea improprie a aparatului duce la prejudicii sau alterarea produselor alimentare depozitate.

1.3 Grupă de utilizatori

- Acest aparat nu trebuie să fie utilizat de persoane (inclusiv copii) cu deficiențe fizice, senzoriale sau mentale sau de persoane cu experiență redusă și cunoștințe reduse, exceptând situația în care ele sunt supravegheate de o persoană autorizată pentru siguranța lor sau îndrumate referitor la utilizarea aparatului. Copii

trebuie supravegheați, pentru a-i împiedica să se joace cu aparatul.
- Copiii cu vârsta între 3 și 8 ani au permisiunea de a încărca și descărca frigiderul/congelatorul.

1.4 Indicații de avertizare - pericole pentru utilizator

- AVERTIZARE: Nu blocați deschizăturile de ventilație din carcasa aparatului sau din componentele de utilare.
- AVERTIZARE: Nu utilizați alte dispozitive mecanice sau diverse mijloace pentru accelerarea procesului de dezghețare, decât cele recomandate de producător.
- AVERTIZARE: Nu deteriorați circuitul de agent frigorific.
- AVERTIZARE: Nu folosiți în interiorul compartimentului de răcire/congelare aparate electrice care nu corespund tipului constructiv recomandat de producător.
- AVERTIZARE: La instalarea aparatului trebuie să se asigure condițiile să nu fie înțepenit sau deteriorat conductorul de racord la rețea.
- AVERTIZARE: Nu amplasați prize multiple sau surse de rețea cu amplasament variabil pe partea posterioară a aparatului.

După montarea aparatului realizată trebuie să fie posibil în continuare decuplarea aparatului de la rețea.
- Fișă de rețea accesibilă (deasupra, dedesubt sau de lângă aparat)
- Declanșarea siguranței din instalația clădirii în concordanță cu normele de execuție.

AVERTIZARE: Pericol de incendiu/substanțe inflamabile.

Simbolul se află la compresor și poate fi ilustrat suplimentar în alte locuri la aparat. Semnalează pericolul reprezentat de substanțele inflamabile. Nu îndepărtați eticheta autocolantă.

- Cu cât este mai mult agent frigorific în aparat, cu atât mai mare trebuie să fie spațiul în care stă aparatul. În spații prea mici, în cazul unei scurgeri, poate apărea un amestec gaz-aer inflamabil. Pentru fiecare 8 g de agent frigorific, spațiul de instalare trebuie să fie de cel puțin 1 m^3. Informații privind agentul frigorific utilizat găsiți pe plăcuța de fabricație din interiorul aparatului.
- Curățați în mod regulat suprafețele care pot veni în contact cu alimentele și sistemele de scurgere accesibile.
- Ambalați carnea crudă sau peștele crud în recipiente curate, închise. Acest lucru împiedică carnea sau peștele să atingă alte alimente sau să se scurgă pe acestea.
- În cazul în care frigiderul/congelatorul stă gol pentru o perioadă îndelungată, se va deconecta, dezgheța, curăța, usca și se va lăsa ușa deschisă, pentru a evita formarea de mucegai.
- Evitați contactul prelungit al pielii cu suprafețele reci sau produsele refrigerate. Pentru protecție utilizați de ex. mănuși.
- Depozitați băuturile alcoolice sau alte recipiente care conțin alcool numai dacă sunt astupate etanș. Eventualul alcool degajat se poate aprinde din cauza componentelor electrice.
- Deschideți ușa numai pentru scurt timp. Astfel evitați creșterea temperaturii din interiorul aparatului.
- La deschidere și închidere, nu interveniți între ușă și aparat. Degetele pot fi prinse.
- Nu așezați niciun obiect în zona frontală a plăcii de sticlă situate cel mai jos, pentru a asigura o închidere impecabilă a ușii aparatului. (vezi 6.2 Frigider) (vezi 9.2 Raft montat pe ușă)
- AVERTIZARE: Acest aparat trebuie să fie fixat corespunzător instrucțiunilor de utilizare pentru a exclude pericolele cauzate de stabilitatea deficitară.
- Aveți în vedere instrucțiunile referitoare la montare, fixare, dimensiunile necesare și racorduri. (vezi 3 Instalarea și racordarea)

1.5 Defecțiuni, deteriorări și reparații

- Racord la rețea cu fișă pentru puteri mici:
  În cazul în care cablul de legătură la rețea a acestui aparat este deteriorat, acesta trebuie înlocuit cu un conductor special de racord, care se poate obține de la producător sau de la serviciul de asistență pentru clienți. Schimbarea trebuie să fie efectuată de către client.
- Reparațiile și intervențiile asupra aparatului trebuie executate numai de către centrul de service sau alt personal de specialitate cu calificare corespunzătoare.
- În cazul unor defecțiuni și erori ale aparatului, scoateți fișa de rețea sau deconectați siguranța. Dacă este scoasă fișa de rețea, apucați întotdeauna de fișă. Nu trageți de cablu.

1.6 Indicații privind eliminarea ca deșeu

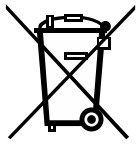

Simbolul de tomberon tăiat cu o linie indică faptul că aparatul nu trebuie să fie eliminat ca deșeu împreună cu deșeurile menajere nesortate și trebuie predat pentru colectare separată. Conține materiale valoroase și este reutilizabil, după caz.

Simbolul se poate afla pe compresor. Acesta se referă la uleiul din compresor și atrage atenția asupra pericolului următor: **În caz de ingerare și pătrundere în căile respiratorii poate provoca decesul.** Această indicație are semnificație numai pentru reciclare. În regimul de funcționare normal nu există niciun pericol.

Acesta sau o etichetă autocolantă similară se poate găsi pe partea din spate a aparatului. Aceasta indică faptul că există panouri de izolare în vid (VIP) sau panouri de perlit în ușă și/sau în carcasă. Această indicație are semnificație numai pentru reciclare. Nu îndepărtați eticheta autocolantă.

- De aceea, evacuarea ca deșeu a aparatelor uzate trebuie realizată în mod calificat și profesionist, conform normelor și reglementărilor locale în vigoare. Aveți grijă să nu deteriorați circuitul agentului frigorific al aparatului uzat în timpul transportului, pentru ca agentul frigorific conținut (specificat pe plăcuța de fabricație) și uleiul să nu se scurgă necontrolat.
- Vă rugăm să aveți în vedere că ștergerea eventualelor date cu caracter personal existente este responsabilitatea clientului.
- Pentru Germania: La centrele locale de reciclare / materiale valoroase poate fi eliminat ca deșeu aparatul gratuit prin recipientele de colectare de clasa 1. La cumpărarea unui nou frigider/ congelator și la o suprafață de vânzare > 400 m^2, aparatul vechi este preluat gratuit prin intermediul rețelei comerciale.
- UE: Vă rugăm să vă informați despre opțiunile de eliminare ca deșeu a aparatelor vechi la autoritățile dumneavoastră locale.

1.7 Conformitate

Etanșeitatea circuitului de agent frigorific este verificată. Aparatul în stare montată respectă normele de siguranță admisibile precum și directivele corespunzătoare.

Pentru piața UE:	Aparatul corespunde directivei 2014/53/UE.
Pentru piața GB:	Aparatul corespunde Radio Equipment Regulations 2017 SI 2017 No. 1206.

Textul complet al declarației de conformitate UE este disponibil la următoarea adresă de internet: www.Liebherr.com

Compartimentul BioFresh îndeplinește condițiile impuse unui compartiment frigorific, conform DIN EN 62552:2020.

1.8 Clasele de climă

Aparatul este proiectat, în funcție de clasa de climă, pentru utilizarea între anumite limite de temperatură a mediului înconjurător. Clasa de climă corespunzătoare aparatului dumneavoastră este indicată pe marca de fabricație.

Indicație

▶ Pentru a asigura o funcționare optimă, respectați temperaturile ambiante indicate.

Clasa climatică	Pentru temperaturi ale mediului înconjurător de
SN	10 °C până la 32 °C
N	16 °C până la 32 °C
ST	16 °C până la 38 °C
T	16 °C până la 43 °C
SN-ST	10 °C până la 38 °C
SN-T	10 °C până la 43 °C

1.9 Substanțe SVHC în conformitate cu regulamentul REACH

- La următorul link puteți verifica dacă aparatul dvs. conține substanțe SVHC în conformitate cu regulamentul REACH:
  https://go.liebherr.com/z3eewm

1.10 Baza de date EPREL

- Începând cu 1 martie 2021 informațiile referitoare la identificarea consumului de energie și cerințele pentru ecodesign se găsesc în baza de date a produselor (EPREL). Sub următorul link https://eprel.ec.europa.eu/ ajungeți la baza de date a produselor. Aici vi se solicită introducerea identificatorului modelului. Identificarea modelului se găsește pe plăcuța de fabricație.

1.11 Licențe Open-Source

- Aparatul conține componente software, care utilizează licențe Open-Source. Informații referitoare la licențele Open-Source utilizate pot fi interogate aici:
  home.liebherr.com/open-source-licences

1.12 Piese de schimb

- Disponibilitatea pieselor de schimb pentru piesele funcționale și piesele cu capacitate de depozitare ale dotării este de 15 ani.

1.13 Trepte de avertizare

⚠ **PERICOL**	Marchează o situație periculoasă directă, care va cauza accidente mortale sau vătămări corporale grave, dacă nu este evitată.
⚠ **AVERTIZARE**	Marchează o situație periculoasă, care ar putea cauza accidente mortale sau vătămări corporale grave, dacă nu este evitată.
⚠ **PRECAUȚIE**	Marchează o situație periculoasă, care ar putea cauza vătămări corporale ușoare sau medii, dacă nu este evitată.
ATENȚIE	Marchează o situație periculoasă, care ar putea cauza pagube materiale, dacă nu este evitată.
Indicație	Marchează indicații importante și sfaturi utile.

2 Vedere de ansamblu asupra aparatului

2.1 Furnitura de livrare

Verificați toate piesele cu privire la daune din timpul transportului. În cazul în care aveți plângeri, contactați comerciantul sau serviciul pentru clienți. (vezi 11.4 Centrul de service)

Livrarea constă din următoarele piese:

- Aparat încorporat
- Dotare (în funcție de model)
- Material de montaj (în funcție de model)
- «Quick Start Guide»
- «Installation Guide»*
- Broșură de service

2.2 Vedere de ansamblu a aparatului și dotărilor

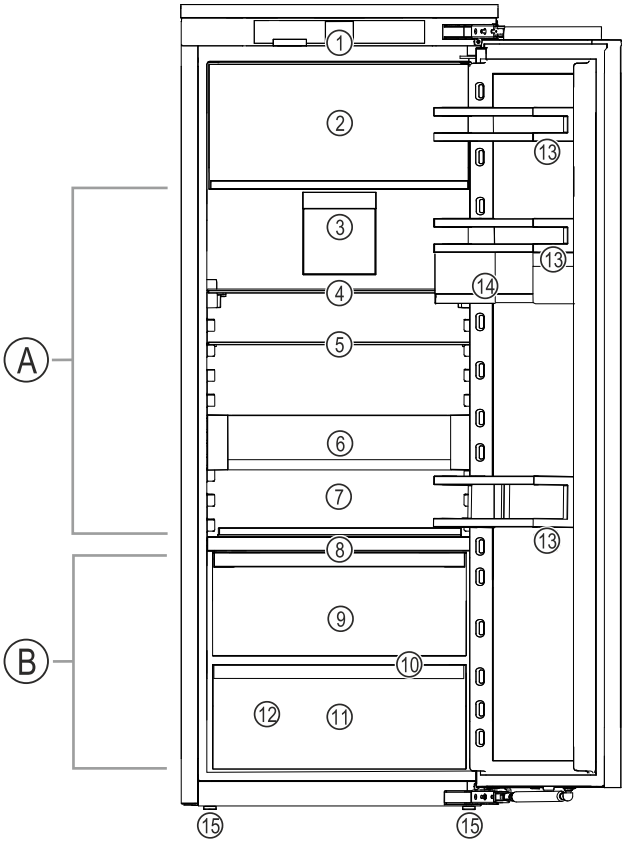

Fig. 1 Reprezentare exemplificatoare

Domeniul de temperaturi

(A) Frigider
(B) BioFresh

Dotarea

(1) Elemente de operare
(2) Compartiment de congelare de 4 stele*
(3) Ventilator cu filtrul cu cărbune activ FreshAir
(4) Raft divizibil
(5) Raft
(6) VarioSafe*
(7) Raft pentru sticle variabil
(8) Capac Fruit & Vegetable-Safe
(9) Fruit & Vegetable-Safe
(10) Deschizătură de scurgere
(11) Meat & Dairy-Safe
(12) Plăcuță de fabricație
(13) Raft montat pe ușă
(14) VarioBox*
(15) Picioare reglabile

2.3 SmartDevice

SmartDevice este soluția de conectare în rețea pentru frigiderul dumneavoastră.

Dacă aparatul dumneavoastră este compatibil cu SmartDevice sau este pregătit pentru acesta, puteți integra aparatul rapid și simplu în WLAN. Cu aplicația SmartDevice vă puteți opera aparatul de la un echipament terminal mobil. În aplicația SmartDevice vă stau la dispoziție funcții suplimentare și posibilități de setare.

Aparat compatibil cu SmartDevice:	Aparatul dumneavoastră este compatibil cu SmartDevice. Pentru a putea conecta aparatul dumneavoastră cu WLAN, trebuie să descărcați aplicația SmartDevice.
Informații suplimentare privind SmartDevice:	**smartdevice.liebherr.com**
Descărcați aplicația SmartDevice:	

După instalarea și configurarea aplicației SmartDevice puteți integra aparatul dumneavoastră cu ajutorul aplicației SmartDevice și funcției aparatului WLAN (vezi WLAN) în WLAN-ul dumneavoastră.

Indicație
În următoarele țări nu este disponibilă funcția SmartDevice: Rusia, Belarus, Kazahstan.

3 Instalarea și racordarea

3.1 Condiții de instalare

Condițiile de instalare sunt decisive pentru a vă asigura că puteți exploata aparatul dumneavoastră în siguranță, eficient și fără defecțiuni.

- Acordați atenție tuturor indicațiilor de securitate.
- Acordați atenție locului de instalare și poziției din cameră.

AVERTIZARE
Pericol de incendiu cauzat de instalarea improprie!
Dacă un cablu de rețea sau o fișă atinge partea posterioară a aparatului, vibrația aparatului poate deteriora cablul de rețea sau fișa, astfel încât să ducă la un scurtcircuit.

▶ Aveți în vedere să nu se înțepenească niciun cablu de rețea sub aparat, dacă instalați aparatul.
▶ Instalați aparatul astfel încât acesta să nu atingă niciun ștecher sau cablu de rețea.
▶ Nu conectați aparate la prizele aflate în zona din spatele aparatului.
▶ Prizele sau barele distribuitoarelor multiple, precum și alte aparate electronice (ca de ex. transformatoare cu halogen) **nu** trebuie să fie amplasate și exploatate pe partea posterioară a aparatelor.

AVERTIZARE
Pericol de incendiu din cauza umezelii!
Atunci când componentele conducătoare de electricitate sau cablul de alimentare cu energie electrică devin umede, se poate cauza un scurtcircuit.

▶ Aparatul este conceput pentru utilizarea în spații închise. Nu utilizați aparatul în aer liber, în zone umede sau în apropierea surselor de apă.

* în funcție de model și dotări

AVERTIZARE
Pericol de incendiu cauzat de scurgerea agentului frigorific și a uleiului!
Agentul frigorific utilizat este ecologic, dar inflamabil. Uleiul conținut este, de asemenea, inflamabil. Scăpările de agent frigorific și de ulei se pot aprinde în cazul unei concentrații corespunzător de ridicate și în contact cu o sursă de căldură externă.
▶ Nu deteriorați conductele circuitului de agent frigorific și ale compresorului.

3.1.1 Loc de instalare

- Instalați și utilizați aparatul exclusiv în spații închise.
- Utilizați aparatul numai în stare montată.
- Atunci când aparatul este montat într-o zonă foarte umedă, pe partea exterioară a aparatului se poate forma apă de condens.
  Aveți grijă să fie asigurate întotdeauna o ventilație și o aerisire corespunzătoare la locul de instalare.
- Cu cât este mai mult agent frigorific în aparat, cu atât mai mare trebuie să fie spațiul în care stă aparatul. În spații prea mici, în cazul unei scurgeri, poate apărea un amestec gaz-aer inflamabil. Pentru fiecare 8 g de agent frigorific, spațiul de instalare trebuie să fie de cel puțin 1 m^3. Informații privind agentul frigorific utilizat găsiți pe plăcuța de fabricație din interiorul aparatului.
- Podeaua de la locul de instalare trebuie să fie orizontală și netedă.

3.1.2 Poziție în cameră

- Nu instalați aparatul în lumina directă a soarelui sau lângă un aparat de încălzire sau similar.
- Puteți instala aparatul direct lângă un cuptor.
- Dacă montați aparatul direct lângă un cuptor, consumul de energie poate crește ușor. Acest lucru depinde de durata și de intensitatea utilizării cuptorului.
- Montați aparatul numai într-un mobilier cu poziție stabilă.
- Utilizarea în zonele cu pericol de explozie este inadmisibilă.

3.2 Cotele aparatului

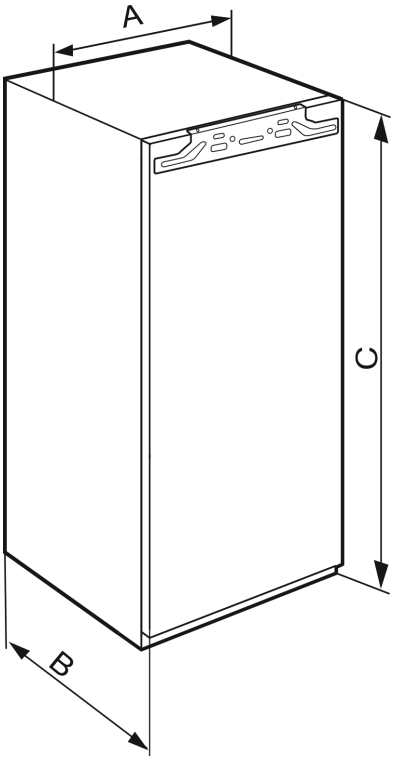

Fig. 2

IR(B)..(i) 40..	
A (mm)	559
B (mm)	546
C (mm)	1022

Înălțime nișă 1020 - aparate cu o ușă

IR(B)..(i) 41.. / IRBbsbi 4170 / SIFN..i 41..	
A (mm)	559
B (mm)	546
C (mm)	1213

Înălțime nișă 1220 - aparate cu o ușă

IR(B)..(i) 45.. / IRBbsbi 4570 / SIFN..i 45..	
A (mm)	559
B (mm)	546
C (mm)	1395

Înălțime nișă 1400 - aparate cu o ușă

IRB..i 48..	
A (mm)	559
B (mm)	546
C (mm)	1572

Înălțime nișă 1580 - aparate cu o ușă

IR(B)(P)..(i) 51.. / IRD..i 51.. / IRBbsci 5170 / IRBbsci 5171 / IRBPbsci 5170 / IKB 51Vc50i / IKB 51Vc51i / IK 51Ve00 / IK 51Ve01 / IK 51Vd00 / SIFN..(i) 51.. / SIFNbsdi 51.. / IK(B).. 1780 / IK(B).. 1784 / SIGN 51Vd28	
A (mm)	559
B (mm)	546

IR(B)(P)..(i) 51.. / IRD..i 51.. / IRBbsci 5170 / IRBbsci 5171 / IRBPbsci 5170 / IKB 51Vc50i / IKB 51Vc51i / IK 51Ve00 / IK 51Ve01 / IK 51Vd00 / SIFN..(i) 51.. / SIFNbsdi 51.. / IK(B).. 1780 / IK(B).. 1784 / SIGN 51Vd28	
C (mm)	1770

Înălțime nișă 1780 - aparate cu o ușă

3.3 Dimensiunile nișei

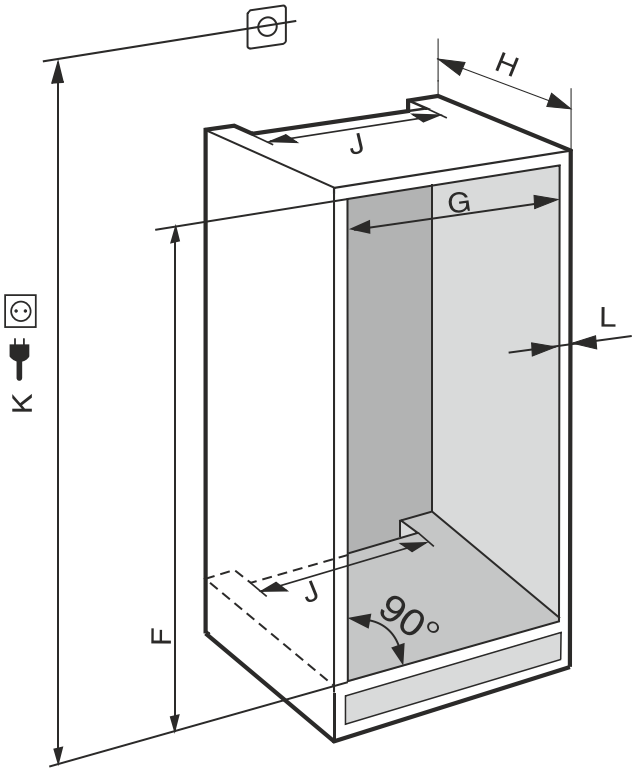

Fig. 3 ***(K):*** *max. 2100 mm*

În cazul aparatelor cu racord fix de apă țineți cont de următoarele informații:

- Racord de apă
- Racordarea aparatului la alimentarea cu apă

IR(B)..(i) 40..	
F (mm)	1024 până la 1040
G (mm)	560 până la 570
H (mm)	min. 550, recomandat 560
J (mm)	min. 500
L (mm)	max. 19

IR(B)..(i) 41.. / IRBbsbi 4170 / SIFN..i 41..	
F (mm)	1216 până la 1236
G (mm)	560 până la 570
H (mm)	min. 550, recomandat 560
J (mm)	min. 500
L (mm)	max. 19

IR(B)..(i) 45.. / IRBbsbi 4570 / SIFN..i 45..	
F (mm)	1397 până la 1413
G (mm)	560 până la 570

IR(B)..(i) 45.. / IRBbsbi 4570 / SIFN..i 45..	
H (mm)	min. 550, recomandat 560
J (mm)	min. 500
L (mm)	max. 19

IRB..i 48..	
F (mm)	1574 până la 1590
G (mm)	560 până la 570
H (mm)	min. 550, recomandat 560
J (mm)	min. 500
L (mm)	max. 19

IC(B)(N)..(i) 51.. / ICBNbsci 5173 / IKG 51Ve03 / IKGN 51Vc03 / ICNbsci 5173 / IKGN 51Ve03 / IKGBN 51Vd23i / IR(B)(P)..(i) 51.. / IRD..i 51.. / IRBbsci 5170 / IRBbsci 5171 / IRBPbsci 5170 / IKB 51Vc50i / IKB 51Vc51i / IK 51Vd00 / IK 51Ve00 / IK 51Ve01 / IK(B).. 1780 / IK(B).. 1784 / IKGNc 1783 / SICN..i 51.. / SIFN..(i) 51.. / SIFNbsdi 51.. / SIGN 51Vd28 / IC(B)Ndx 5173	
F (mm)	1772 până la 1788
G (mm)	560 până la 570
H (mm)	min. 550, recomandat 560
J (mm)	min. 500
L (mm)	max. 19

Consumul de energie declarat a fost determinat pentru o adâncime a mobilei de bucătărie de 560 mm. Aparatul este complet funcțional la o adâncime a mobilei de bucătărie de 550 mm, însă are un consum de energie ușor mai ridicat.

▶ Verificarea grosimii peretelui mobilierului învecinat: Aceasta trebuie să fie min. 16 mm .
▶ Montați aparatul numai într-un mobilier de bucătărie cu poziție stabilă. Asigurați mobilierul împotriva răsturnării.
▶ Aliniați mobilierul de bucătărie cu o nivelă cu bulă de aer și un echer de trasare și, dacă este necesar, folosiți distanțiere pentru echilibrare.
▶ Asigurați-vă că podeaua și pereții laterali ai mobilierului formează un unghi drept între ele.

3.3.1 Cerințe de ventilație

ATENȚIE
Orificii de ventilare acoperite!
Deteriorări. Aparatul se poate supraîncălzi, ceea ce diminuează durata de serviciu a diferitelor piese ale aparatului și poate duce la limitări în funcționare.

▶ Aveți grijă să fie asigurate întotdeauna o ventilație și o aerisire corespunzătoare.
▶ Mențineți întotdeauna libere orificiile, respectiv grilajele de ventilație din carcasa aparatului și din mobilierul de bucătărie (aparat încorporat).
▶ Mențineți întotdeauna liberă fanta de ventilație.

Respectați în mod obligatoriu secțiunile de ventilare:

- Adâncimea canalului de ventilație de la peretele din spate al mobilierului trebuie să fie de minim 38 mm.
- Pentru secțiunile de aerisire și ventilație de la baza mobilierului și din partea superioară a acestuia este necesară o suprafață de minimum 200 cm^2.
- În principiu: Cu cât este mai mare suprafața de ventilație, cu atât economisește aparatul mai multă energie.

Pentru exploatarea aparatului este necesară o ventilare și o aerisire suficientă. Grilajul de ventilare prevăzut din fabrică asigură o secțiune eficientă de ventilare la aparat de 200 cm². Dacă înlocuiți grilajul de ventilare cu o mască, aceasta trebuie să aibă o secțiune de ventilare cel puțin egală sau mai mare decât grilajul de ventilare al producătorului.

3.4 Greutățile părții frontale a mobilierului

ATENȚIE
Pericol de deteriorare din cauza greutății prea mari a ușii mobilierului!
Dacă ușa mobilierului este prea grea nu poate fi exclusă deteriorarea balamalelor și disfuncționalitățile rezultate de aici.
▶ Înainte de a monta ușa mobilierului, asigurați-vă că nu este depășită greutatea admisă a ușii mobilierului.

Înălțimea nișei (mm)	Masa maximă a ușii mobilierului (kg)
720	16
880	16
1020	13
1220	19
1400	21
1580	22
1780	26

Frigidere și congelatoare cu o singură ușă

3.5 Transportarea aparatului

3.5.1 Transportarea aparatului pentru prima punere în funcțiune

Asigurați-vă că sunt îndeplinite următoarele condiții necesare:
❑ Aparatul este ambalat.
❑ Aparatul este așezat vertical.

▶ Transportați aparatul cu ajutorul a două persoane.
▶ Dezambalați aparatul. (vezi 3.6 Despachetarea aparatului)

3.5.2 Transportarea aparatului după prima punere în funcțiune

Aveți în vedere instrucțiunile următoare, dacă doriți să transportați din nou sau să mutați aparatul după prima punere în funcțiune.

Asigurați-vă că sunt îndeplinite următoarele condiții necesare:
❑ Aparatul este golit.
❑ Aparatul este așezat vertical.
❑ Aparat cu ușă (uși): Ușa este asigurată împotriva deschiderii nedorite.
❑ Aparat cu cărucior de extragere: Căruciorul de extragere este asigurat împotriva deschiderii nedorite.
❑ Aparatul este demontat.

▶ Transportați aparatul cu ajutorul a două persoane.

3.6 Despachetarea aparatului

ATENȚIE
Pericol de deteriorare cauzat de mișcarea aparatului!
Dacă mișcați aparatul pe podea fără a-l proteja, acesta poate deteriora podeaua.
▶ Acoperiți suficient podeaua înainte de a îndepărta ambalajul aparatului.

▶ Verificați aparatul și ambalajul: În caz de suspiciune a deteriorărilor de la transport, înainte de racordare luați legătura cu furnizorul.

ATENȚIE
Deteriorare de bunuri materiale cauzată de obiectele ascuțite sau tăioase!
Dacă utilizați obiecte ascuțite sau tăioase la îndepărtarea materialului de ambalare, puteți deteriora aparatul.
▶ Nu utilizați obiecte ascuțite sau tăioase pentru îndepărtarea materialului de ambalare.

▶ Îndepărtați materialele de ambalare.

3.7 Îndepărtarea siguranței de transport

▶ Desprindeți siguranța de transport de la ușa aparatului.

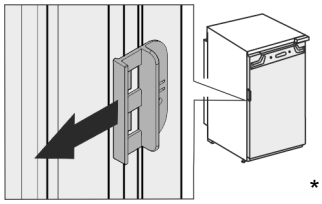

*

3.8 Explicitarea simbolurilor utilizate

	La această acțiune există pericol de vătămare! Respectați indicațiile de siguranță!
	Instrucțiunea este valabilă pentru mai multe modele. Executați acest pas numai dacă se potrivește aparatului dumneavoastră.
	Pentru montaj vă rugăm să aveți în vedere descrierea detaliată din partea de text a instrucțiunii.
	Paragraful este valabil fie pentru un aparat cu o ușă sau pentru un aparat cu două uși.
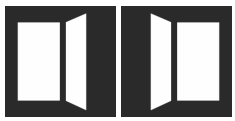	Alegeți între alternative: Aparat cu opritor al ușii în dreapta sau aparatul cu opritor al ușii în stânga.
	Este necesar pasul de montaj IceMaker și / sau InfinitySpring.
	Desfaceți și strângeți ușor șuruburile.

	Strângeți ferm șuruburile.
	Verificați dacă este necesar pasul de lucru următor pentru modelul dumneavoastră.
	Verificați montajul corect / stabilitatea componentelor utilizate.
	Măsurați cota prestabilită și corectați dacă este necesar.
	Scula pentru montaj: Metru
TORX® 20	Scula pentru montaj: Mașină de înșurubat cu acumulator și cap Pentru o accesibilitate mai bună a șuruburilor se recomandă o inserție de biți lungă.
	Scula pentru montaj: Nivelă cu bulă de aer
SW7 SW10	Scula pentru montaj: Cheie fixă cu deschideri de 7 și de 10
	Pentru acest pas de lucru sunt necesare două persoane.
	Pasul de lucru are loc la locul marcat al aparatului.
	Mijloc ajutător pentru montaj: Sfoară
	Mijloc ajutător pentru montaj: Raportor
	Mijloc ajutător pentru montaj: Șurubelniță
	Mijloc ajutător pentru montaj: Foarfece
	Mijloc ajutător pentru montaj: Marker, nepermanent
	Pachet de accesorii: Extrageți componentele
	Eliminați ca deșeu corespunzător prevederilor de specialitate componentele care nu mai sunt necesare.

3.9 Mutarea opritorului ușii compartimentului de congelare de 4 stele*

La o schimbare a opritorului ușii, ușa compartimentului de congelare de 4 stele poate fi mutată printr-o manevră simplă. Dacă ușa frigiderului permite deschiderea cu mai mult de 115° (1), compartimentul de congelare poate fi deschis și fără schimbarea opritorului ușii. La un unghi de deschidere (2) mai mic al ușii aparatului, este necesară mutarea opritorului ușii.

Cursorul pentru mutarea opritorului ușii se află în partea de jos, pe spatele ușii compartimentului de congelare de 4 stele.

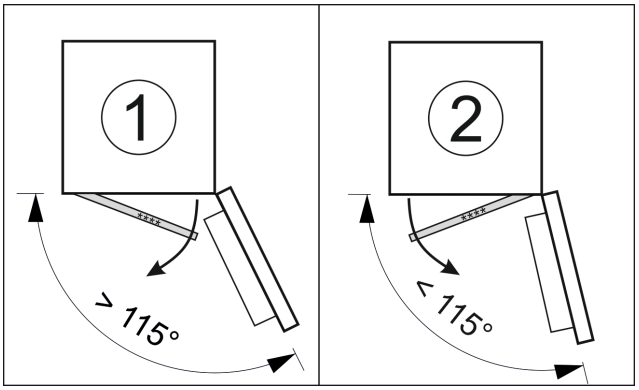

Fig. 4

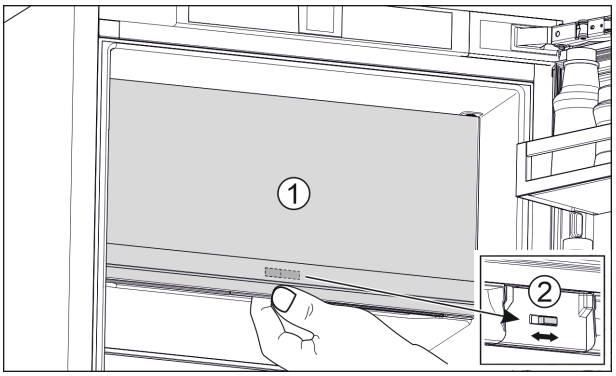

Fig. 5

- ▶ Închideți ușa compartimentului de congelare de 4 stele (1).
- ▶ Prindeți de jos de ușa compartimentului de congelare de 4 stele.
- ▶ Glisați cursorul (2) fie spre dreapta, fie spre stânga.

3.10 Înlocuirea opritorului ușii

Sculă

Fig. 6

ATENȚIE
Piese conductoare electric!
Deteriorare a componentelor electrice.
▶ Deconectați ștecherul de la rețea înainte de a schimba opritorul ușii.

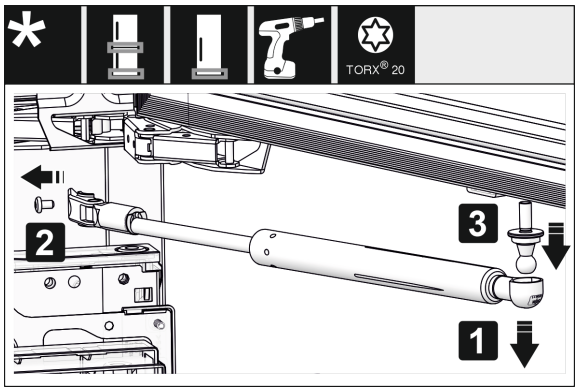

Fig. 7
▶ Detașați amortizorul de închidere: Desprindeți amortizorul de închidere de pe fusul sferic (1), deșurubați suportul (2). Demontați fusul sferic cu șurubelnița (3).

Indicație
Dacă amortizorul de închidere este situat chiar deasupra podelei, puteți scoate știftul cu cap sferic doar atunci când ușa este demontată.

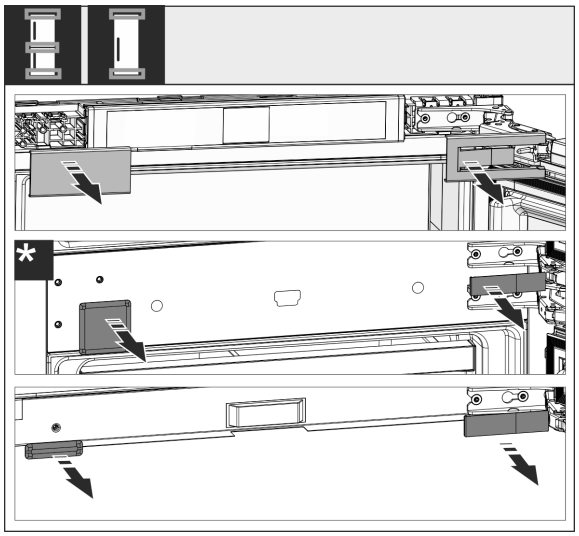

Fig. 8
▶ Detașați apărătorile.

Indicație
Când îndepărtați capacele, aveți grijă să nu zgâriați suprafața.

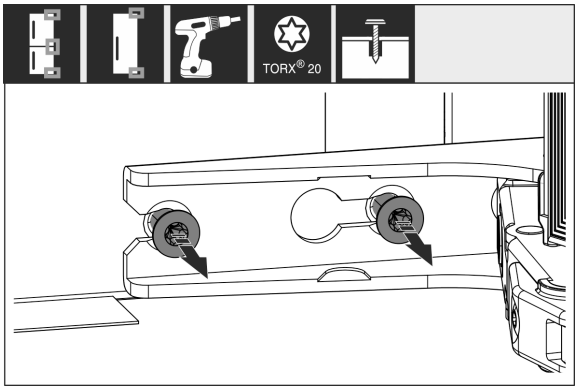

Fig. 9
▶ Desfaceți șuruburile la **toate** balamalele, nu le extrageți prin rotire.

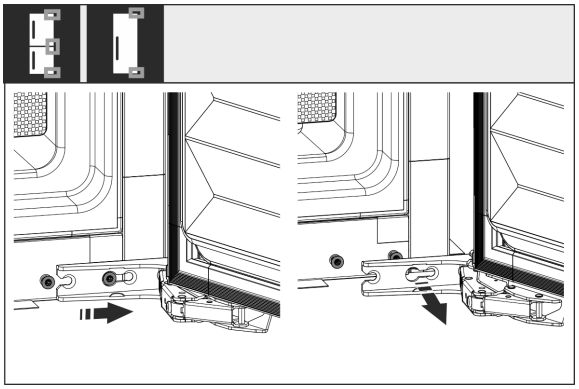

*Fig. 10 **
▶ Demontați ușa: Împingeți ușa spre înainte și apoi spre exterior, desprindeți-o și puneți-o deoparte.

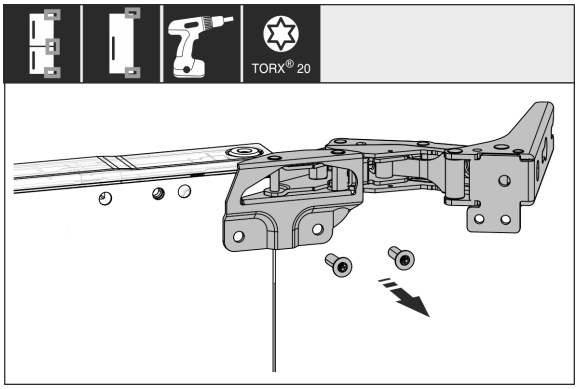

Fig. 11
▶ Deșurubați toate balamalele și depuneți-le împreună cu șuruburile la o parte.

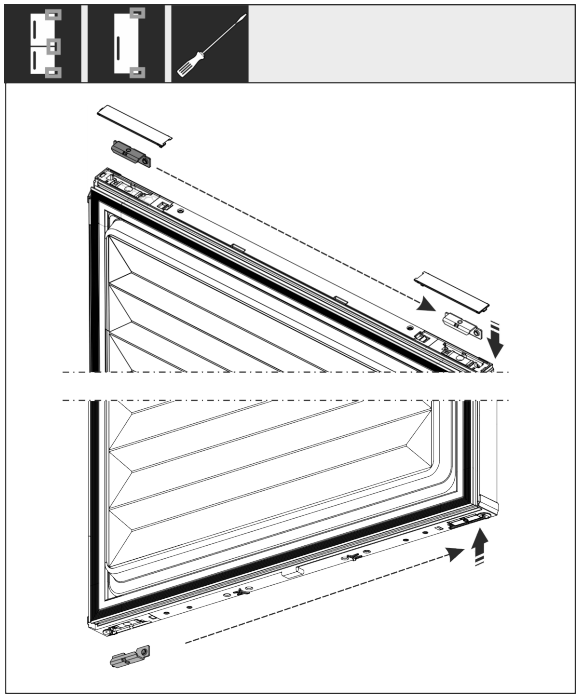

Fig. 12

▶ Desfaceți și mutați suportul sus și jos din ușă. Suportul trebuie să fie mutat pentru îmbinarea filetată a balamalelor.

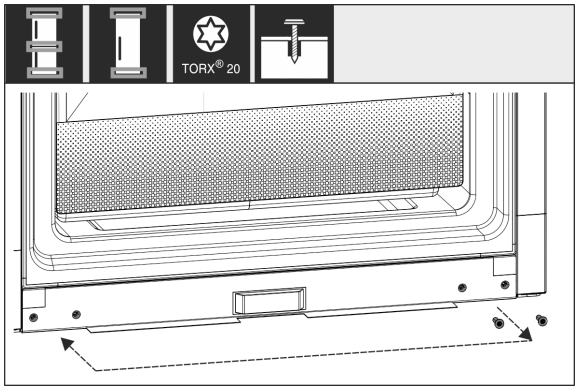

Fig. 13

▶ Mutați șuruburile pentru dispozitivul de fixare a balamalelor. După mutare nu înșurubați ferm, balamalele trebuie să fie acroșate mai târziu.

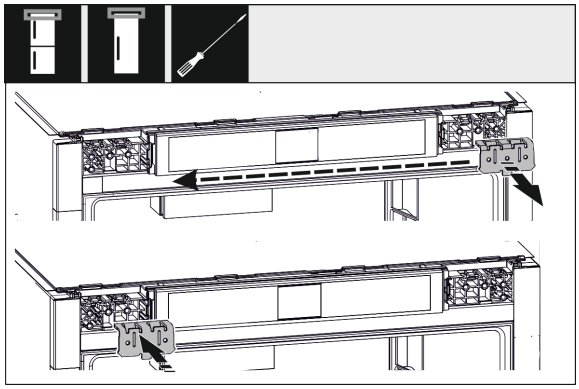

Fig. 14

▶ Mutați suportul de fixare pe partea opusă.

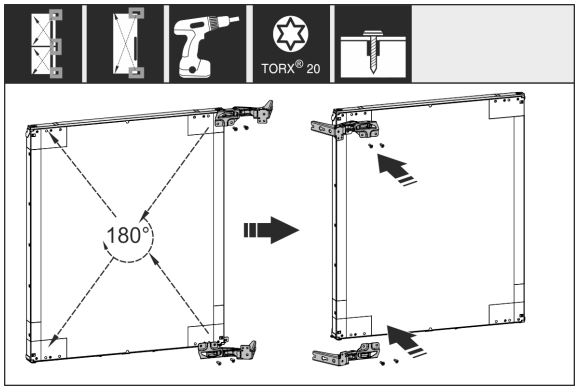

Fig. 15

▶ Mutați și înșurubați ferm toate balamalele rotite cu 180° pe partea opusă.

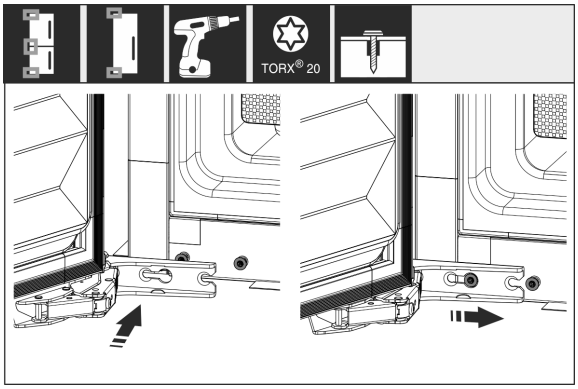

*Fig. 16 **

▶ Montați din nou ușa: Acroșați ușa cu balamalele și strângeți ferm șuruburile.

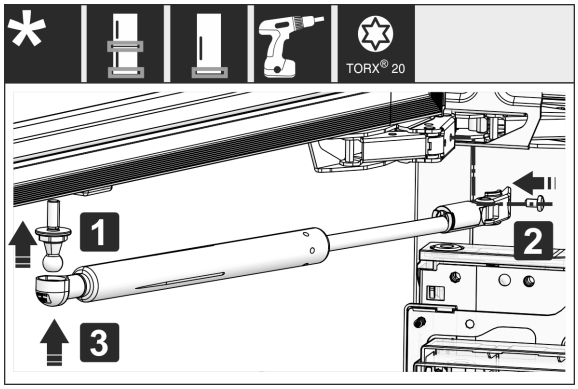

Fig. 17

▶ Montați din nou amortizorul de închidere: Înșurubați fusul sferic (1), înșurubați ferm suportul (2) și acroșați amortizorul de închidere în fusul sferic.

▶ Controlați, respectiv strângeți toate șuruburile.

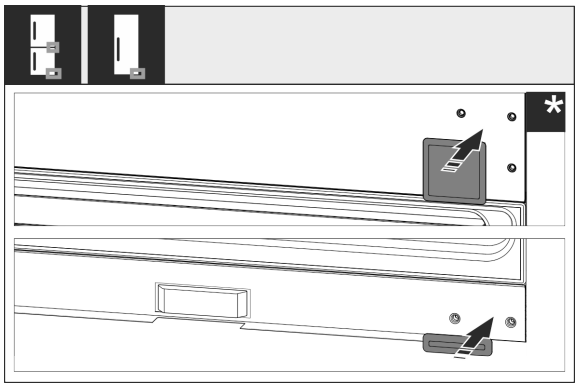

Fig. 18

* în funcție de model și dotări

▶ Montați din nou apărătoarea jos și centru. Montați din nou restul apărătorilor abia după montarea în mobilier.

3.11 Instalarea mai multor aparate

Aparatele sunt dezvoltate pentru diferite tipuri de instalare. Dacă doriți să instalați mai multe aparate unul lângă altul sau unul deasupra celuilalt, asigurați-vă că sunt îndeplinite următoarele cerințe:

❑ Așezați unul lângă altul sau unul peste altul numai aparatele proiectate în acest scop.
❑ Respectați indicațiile și tabelul următor.

ATENȚIE
Pericol de deteriorare din cauza apei de condens!
▶ Nu instalați aparatul direct lângă un alt frigider/congelator.

ATENȚIE
Pericol de deteriorare din cauza apei de condens!
▶ Nu instalați aparatul direct peste un alt frigider/congelator.

Model	Condiții de instalare
Toate modelele	individual
Modele, a căror denumire de model începe cu **S...**.	Side-by-Side (SBS)
Modele până la o înălțime maximă a nișei de 880 mm și cu un plafon încălzit pot fi amplasate «unul deasupra altuia». Aparat superior: până la înălțimea maximă a nișei de 140 mm	Unul deasupra altuia

Modele și modul lor de configurare

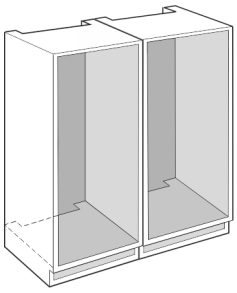

Fig. 19

Montați fiecare aparat într-o nișă separată a mobilei.

3.12 Montarea aparatului în nișă

Sculă

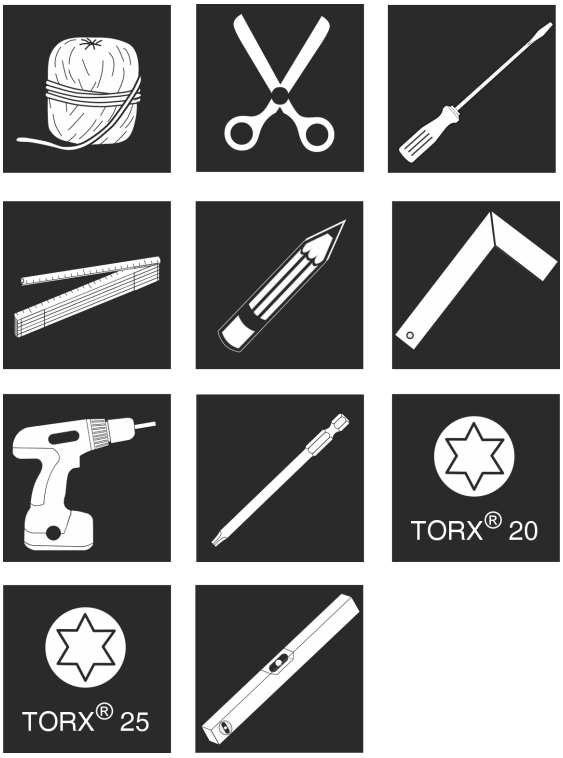

Fig. 20

Piese de montaj atașate

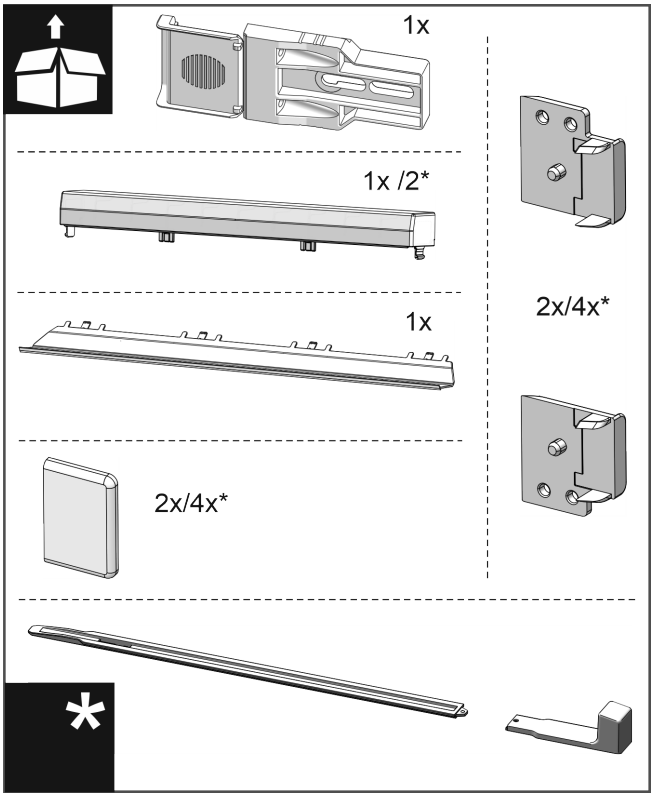

Fig. 21

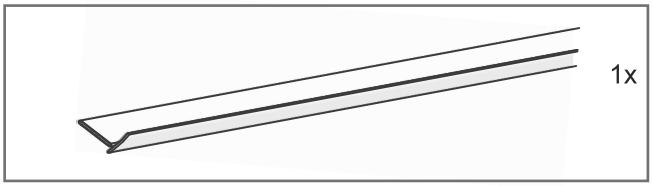

Fig. 22

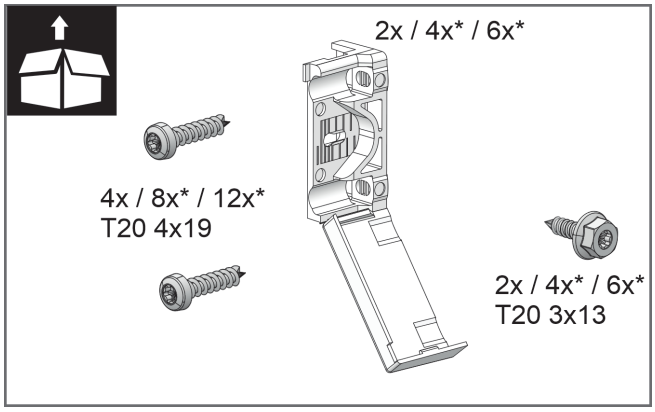

Fig. 23

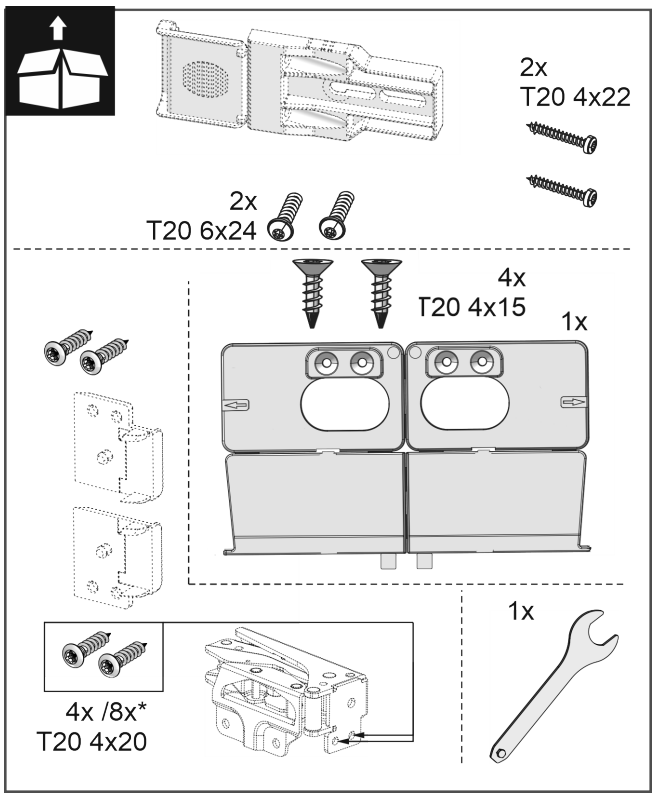

Fig. 24

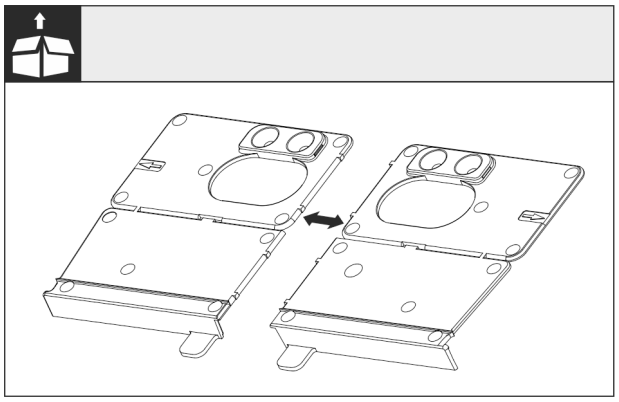

Fig. 25

▶ Separați colțarul de montaj la podea la perforație.

ATENȚIE

Adâncimea corectă de montare a aparatului.

▶ Utilizarea colțarului de montaj asigură adâncimea de montaj corectă a aparatului.

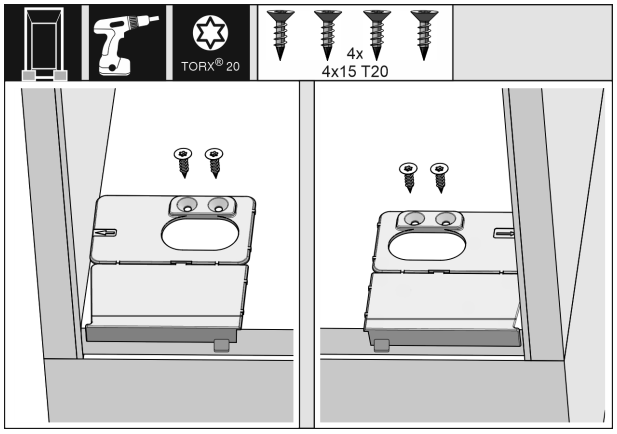

Fig. 26

▶ Înșurubați suportul de fixare de la bază de fiecare dată în dreapta și stânga coplanar cu peretele lateral pe baza nișei mobilei.

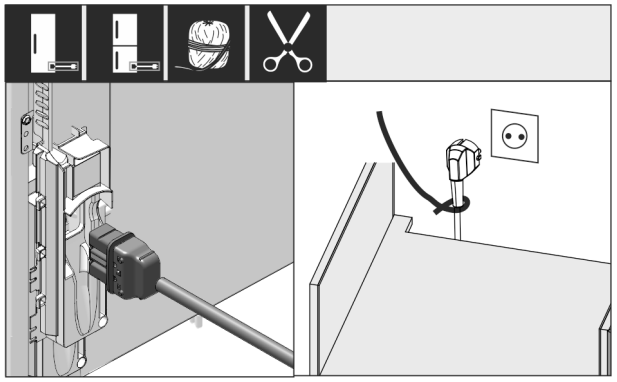

Fig. 27

▶ Scoateți cablul de conectare la rețea din pachetul de accesorii.

▶ Introduceți complet mufa IEC a cablului de conectare la rețeaua electrică în fișa din spatele aparatului. Asigurați-vă că mufa IEC este bine așezată.

▶ Aduceți ștecherul de alimentare la o priză liber accesibilă cu ajutorul unui cablu.

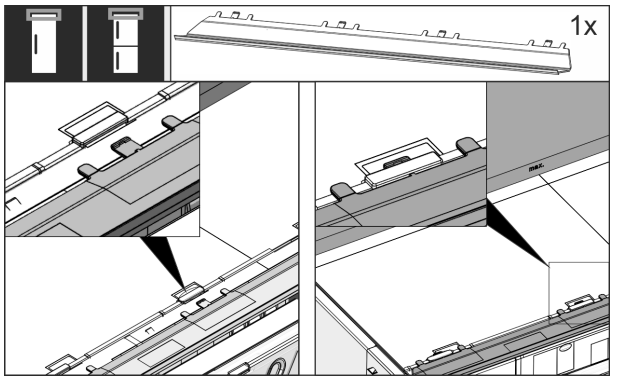

Fig. 28

▶ Introduceți panoul de compensare pe partea superioară a aparatului. Panoul se poate deplasa spre ambele laterale.

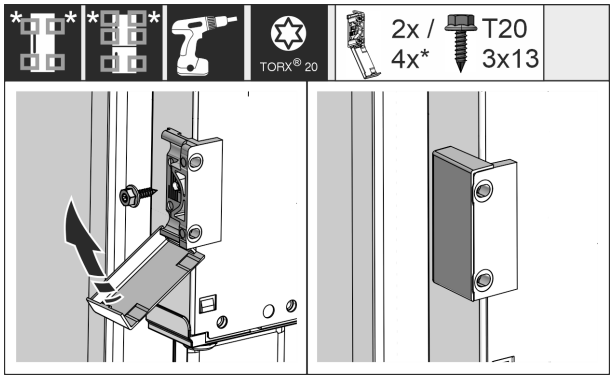

Fig. 29

▶ Montați suportul de fixare. Atașați suportul de fixare la înălțimea mânerelor de mobilier. În cazul unei uși mari, utilizați în total patru suporturi de fixare.

▶ După montaj, rabatați apărătorile pe suport.

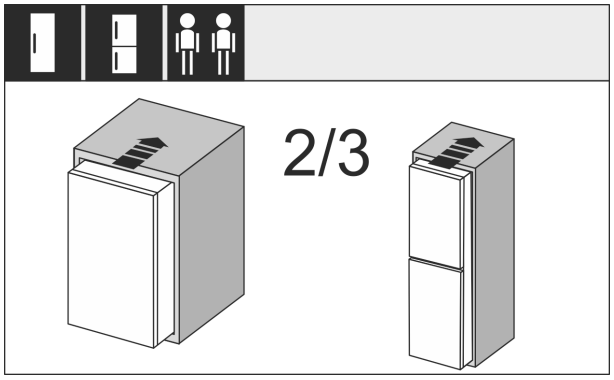

Fig. 30

▶ Împingeți 2/3 din aparat în nișa mobilei.

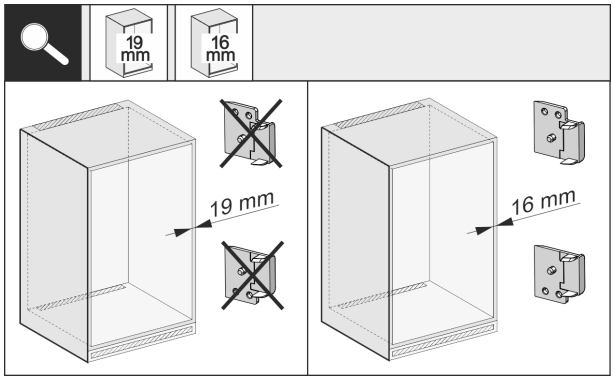

Fig. 31

▶ Verificați grosimea peretelui lateral al mobilierului, dacă are o grosime de 16 mm sau 19 mm.

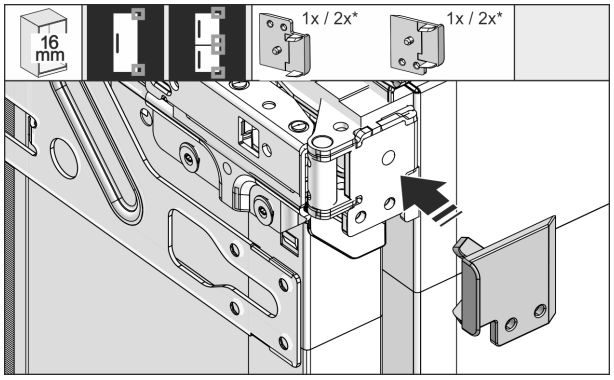

Fig. 32

▶ Pereți de mobilier cu o grosime de 16 mm: Introduceți coaxial piesa distanțieră la toate balamalele.

▶ Pereți de mobilier cu o grosime de 19 mm: Nu necesită piesă distanțieră.

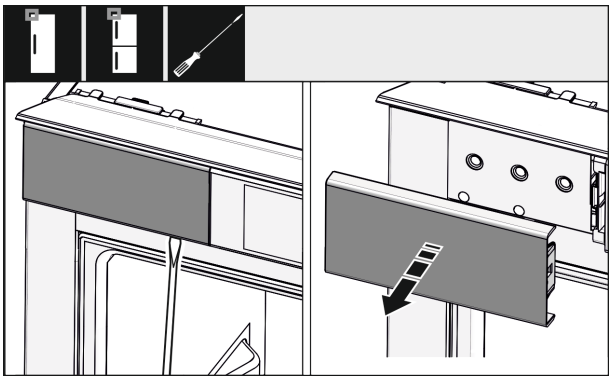

Fig. 33

▶ Slăbiți cu o șurubelniță apărătoarea în stânga sus și scoateți-o.

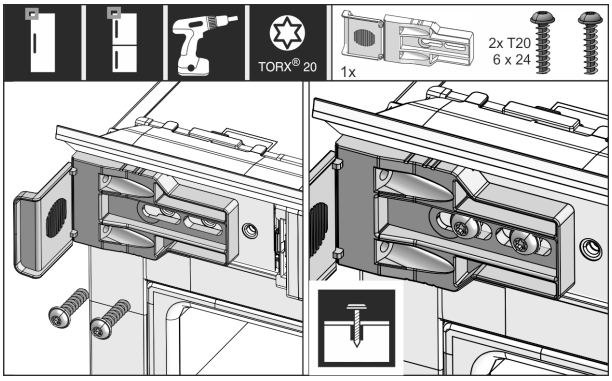

Fig. 34

▶ Înșurubați mai slab suportul de fixare. Suportul trebuie să se mai poată deplasa ușor.

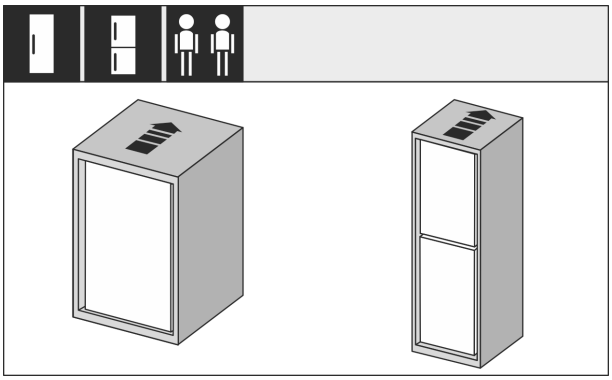

Fig. 35

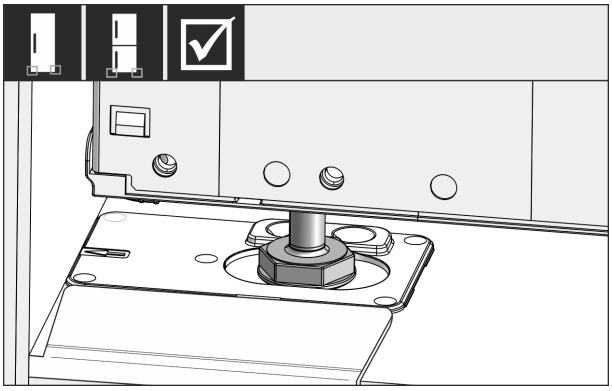

Fig. 36

AVERTIZARE
Pericol de incendiu prin scurtcircuit!
- ▶ Când glisați aparatul în nișă: Nu îndoiți, nu ciupiți și nu deteriorați cablul de conectare la rețea.
- ▶ Nu folosiți aparatul cu un cablu de conectare la rețea defect.

▶ Împingeți aparatul complet în nișa pentru mobilier. Picioarele de reglare trebuie să stea pe ambele laterale în degajările colțarului opritor.

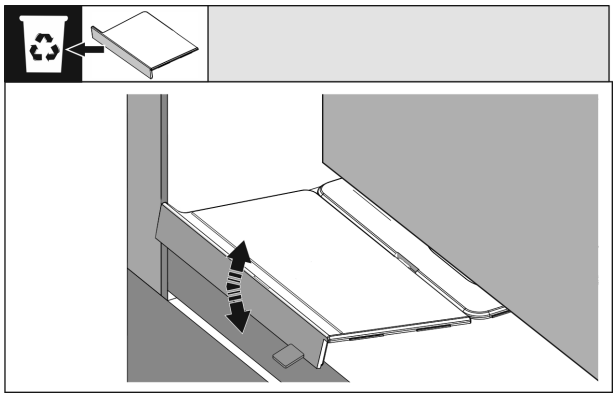

Fig. 37

▶ Îndepărtați opritorul bazei suportului de montaj. Desfaceți opritorul prin mișcare și, dacă este cazul, rupeți-l cu un clește.

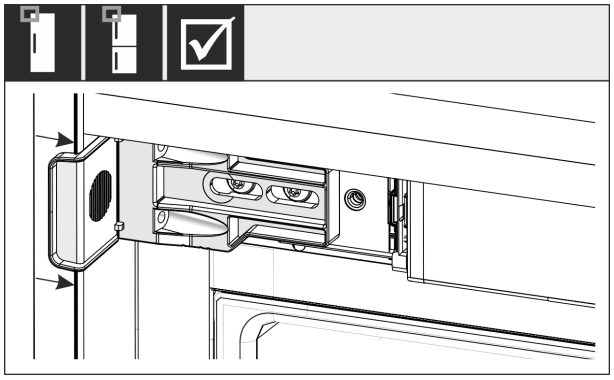

Fig. 38

▶ Controlați dacă aparatul este poziționat coplanar în nișa pentru mobilier. Suportul de fixare trebuie să stea pe peretele lateral al nișei mobilei.

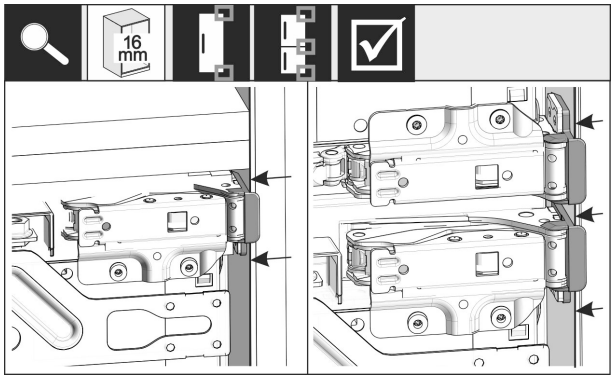

Fig. 39

Indicație
În cazul unor pereți laterali de mobilier cu o grosime de 16 mm piesele distanțiere sunt așezate pe partea balamalei la nișa mobilei.

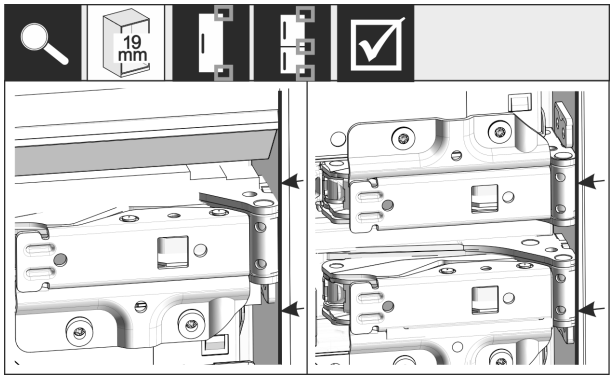

Fig. 40

▶ Pereți laterali de mobilier cu o grosime de 19 mm: Aliniați marginile anterioare ale balamalei cu partea frontală a peretelui lateral al mobilei.

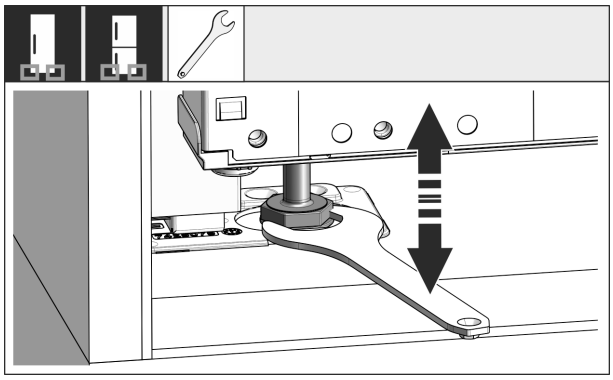

Fig. 41

▶ La nevoie aliniați înclinația aparatului prin picioarele de reglare.

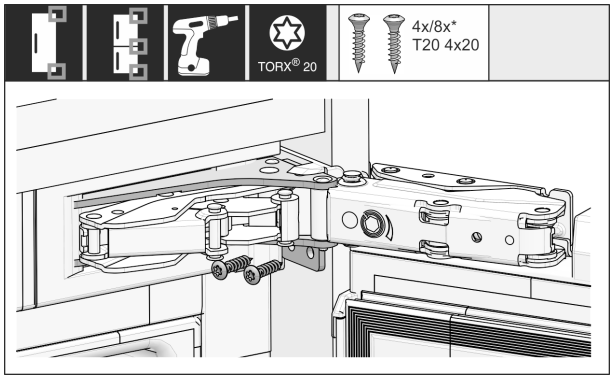

Fig. 42

▶ Înșurubați aparatul pe partea balamalei.

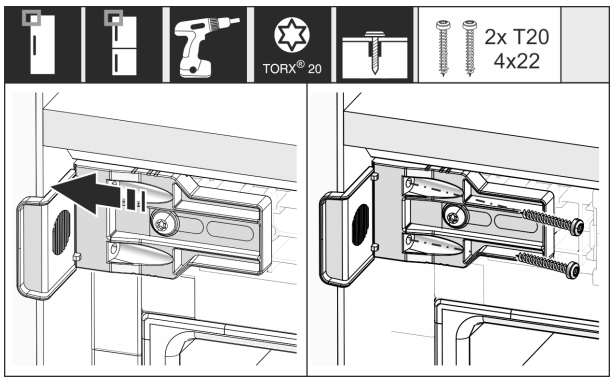

Fig. 43

▶ Deplasați vinclul astfel încât acesta să fie poziționat coplanar pe peretele lateral al nișei pentru mobilier.
▶ Strângeți strâns toate șuruburile.

*** în funcție de model și dotări**

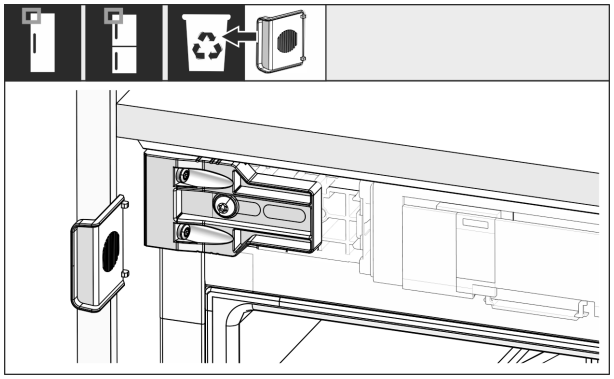

Fig. 44

▶ Abandonați și eliminați ca deșeu opritorul de pe partea mânerului sus de la suport.

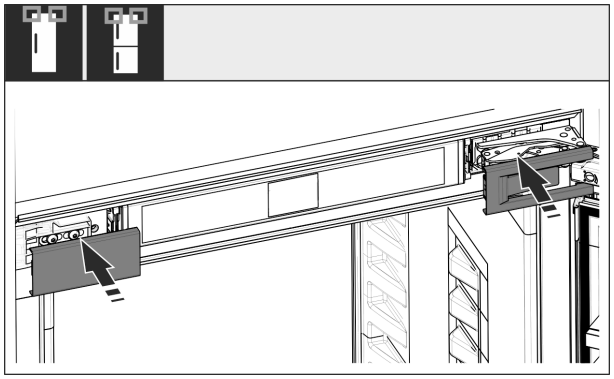

Fig. 45

▶ Așezați capacele.

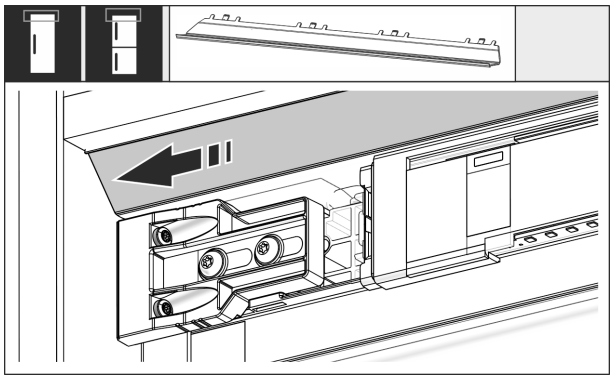

Fig. 46

▶ Deplasați panoul astfel încât acesta să stea coplanar pe laterala peretelui mobilei.

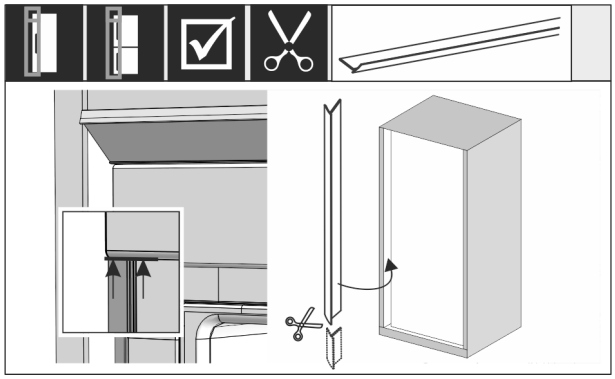

Fig. 47

▶ Dacă este necesar: Scurtați rama cu o foarfecă ascuțită la lungimea necesară.

▶ Așezați rama dedesubtul capacului și apăsați. Rama este magnetică.

Instalarea șinelor de nivelare de la înălțimea nișei de 1400 mm:

Fig. 48

Trebuie să instalați sub aparat șine de nivelare de la o înălțime de nișă de 1400 mm. Șinele de nivelare **reduc nivelul de zgomot**. Două șine de nivelare și un mâner de montare în serie de la o înălțime de nișă de 1400 mm sunt în pachetul de accesorii.

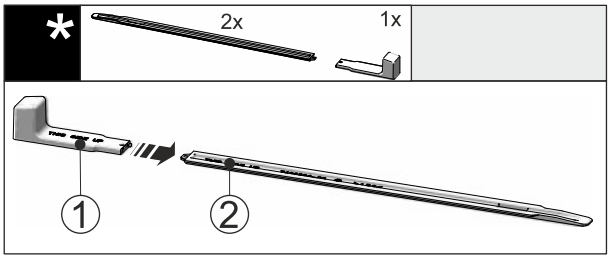

Fig. 49

▶ Atașați mânerul de montare *Fig. 49 (1)* la șina de nivelare *Fig. 49 (2)*.

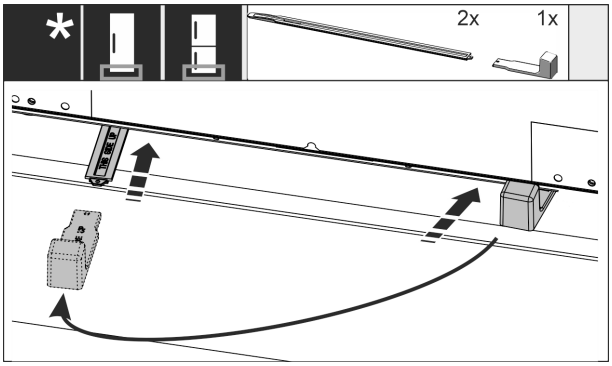

Fig. 50

▶ Glisați șina de nivelare în ghidajul de sub baza aparatului până la opritor.

▶ Scoateți mânerul de montare și fixați-l pe a doua șină de nivelare.

▶ Procedați în același mod cu a doua șină de nivelare.

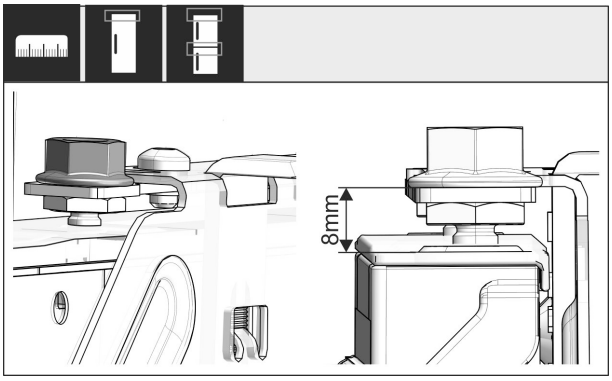

Fig. 51

▶ Închideți ușa.
▶ Verificați reglajul preliminar de 8 mm de la marginea superioară a ușii aparatului până la suportul traversei.

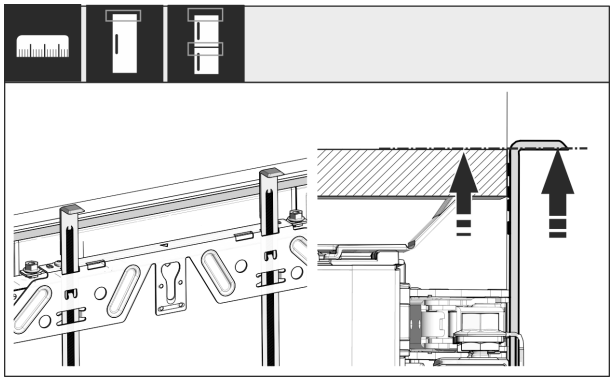

Fig. 52

▶ Împingeți în sus ajutor pentru montaj la înălțimea ușii mobilei. Muchia opritoare inferioară a ajutorului pentru montaj = muchia superioară a ușii care trebuie montată.

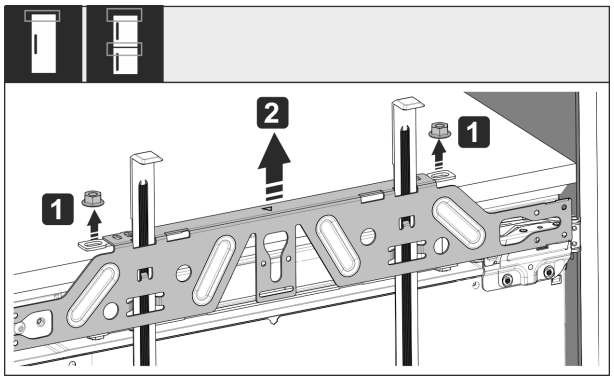

Fig. 53

▶ Desfaceți contrapiulițele *Fig. 53 (1)*.
▶ Detașați traversa de fixare *Fig. 53 (2)*.

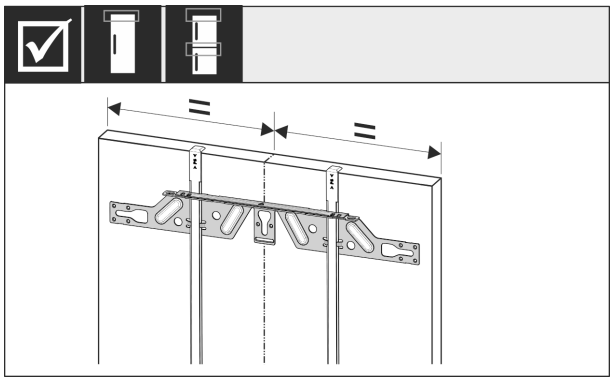

Fig. 54

▶ Suspendați traversa de fixare pe partea interioară a ușii mobilei și aliniați.

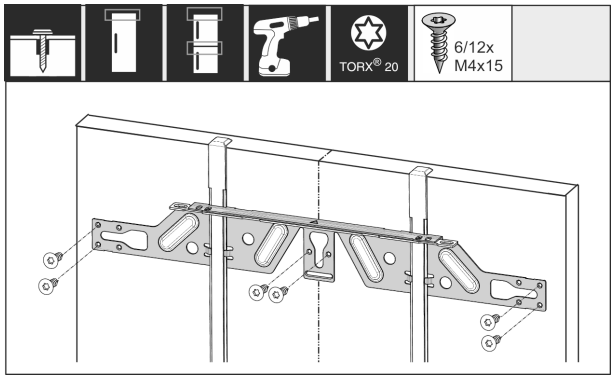

Fig. 55

▶ Montați traversa de fixare la plăcile aglomerate ale ușilor cu cel puțin 6 șuruburi, în cazul ușilor cu casetă cu cel puțin 4 șuruburi.

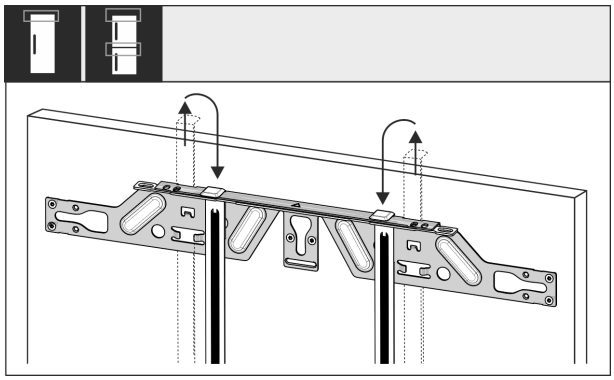

Fig. 56

▶ Extrageți ajutoarele pentru montaj și împingeți-le rotite în deschizătura de preluare alăturată.

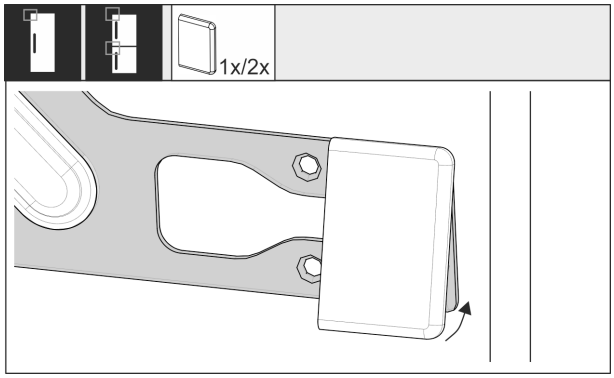

Fig. 57

▶ Pe partea mânerului, introduceți coaxial capacul pe traversa de fixare.

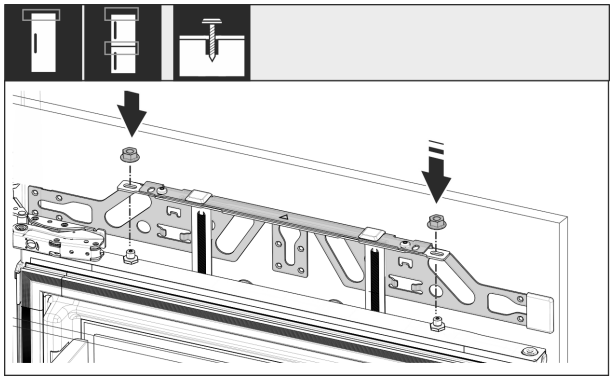

Fig. 58

▶ Agățați ușa mobilierului și înșurubați din nou provizoriu contrapiulițele pe bolțurile de reglare.

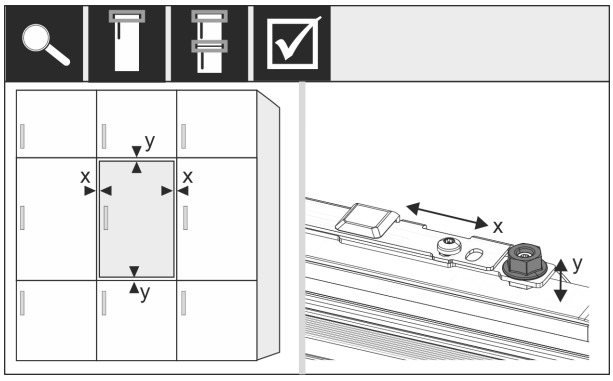

Fig. 59

▶ Aliniați ușa mobilierului cu bolțurile de reglare în direcția X și Y.

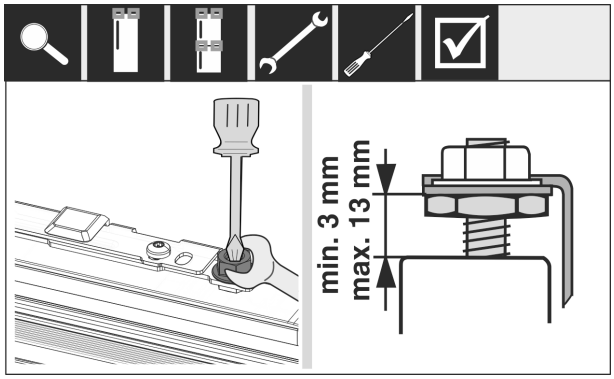

Fig. 60

▶ Strângeți contrapiulițele.
▶ Controlați înălțimea de reglare.

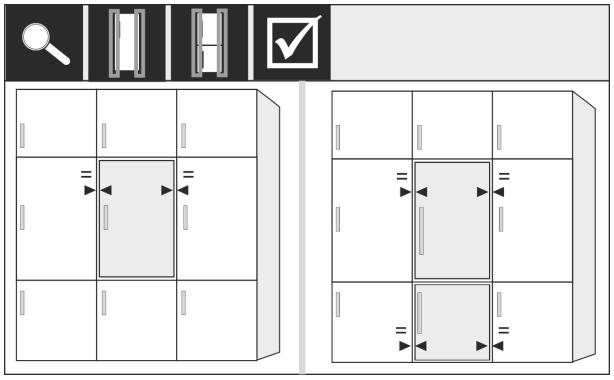

Fig. 61

Fronturile de mobilier, care au o grosime mai mare de 19 mm:

▶ Respectați cotele, masele și indicațiile din capitolele următoare: (vezi 3.4 Greutățile părții frontale a mobilierului) (vezi 3.13 Fronturile de mobilier)

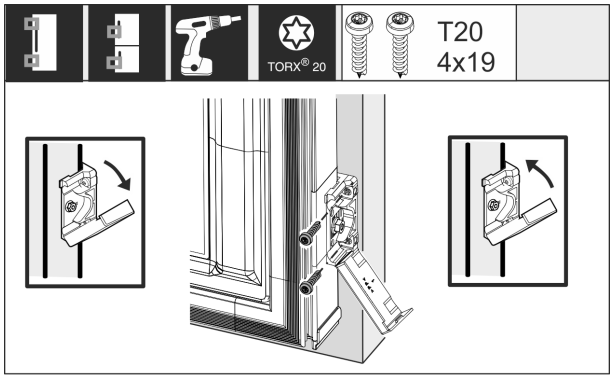

Fig. 62

Montajul vinclului de fixare de la ușa mobilierului:

▶ Deschideți capacul.
Montajul vinclului de fixare de la ușa mobilierului:
▶ Aliniați muchia frontală a suportului de fixare paralel cu muchia ușii mobilierului și înșurubați ferm suportul.
Montajul vinclului de fixare de la ușa mobilierului:
▶ Rabatați în sus capacul.

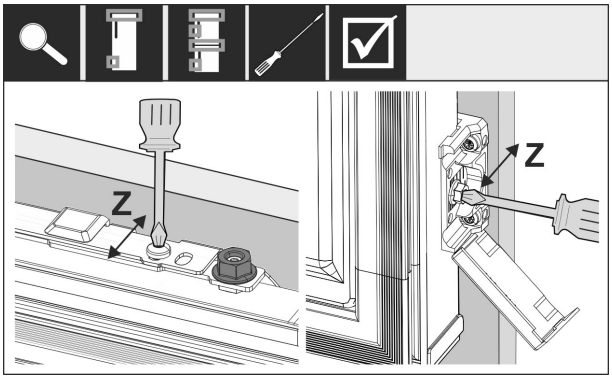

Fig. 63

Aliniați ușa mobilierului în direcția Z:

▶ Slăbiți șurubul de poziționare pe traversa de fixare și șuruburile la vinclul de fixare.
▶ Mutați ușa.

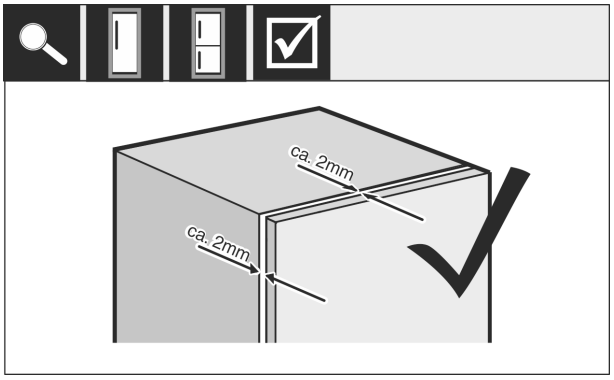

Fig. 64

▶ Verificați distanța între ușa mobilierului și corpul mobilierului.
▶ Controlați toate șuruburile și corectați strângerea, dacă este necesar.

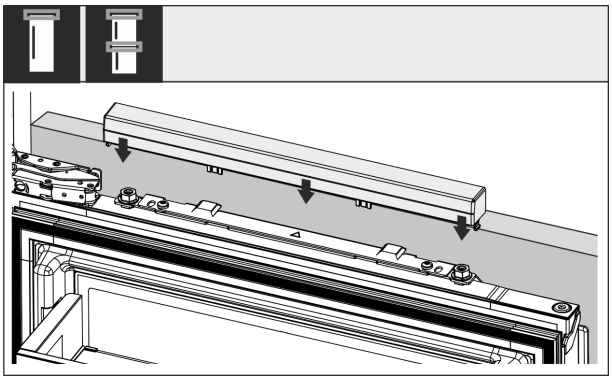

Fig. 65

▶ Introduceți coaxial capacul superior.

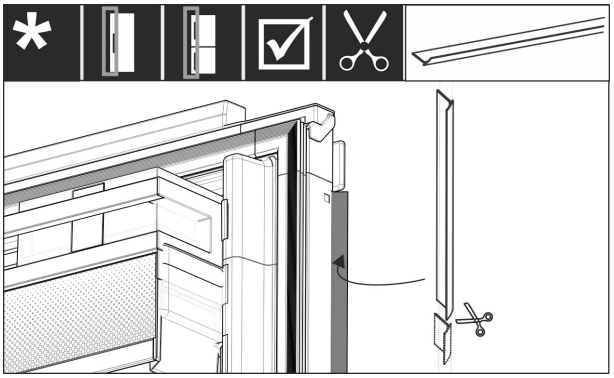

Fig. 66

▶ Tăiați pe dimensiune rama corespunzător lungimii.

▶ Introduceți rama între ușa frontală a mobilierului și ușa aparatului.

Pentru a asigura condițiile ca aparatul să fie încorporat corect și să nu se ajungă la înghețări, formarea apei de condens și disfuncționalități, există criteriile următoare:

- Ușa trebuie să se închidă corect.
- Ușa mobilierului nu trebuie să atingă corpul mobilierului.
- Garnitura din colțul superior de pe partea mânerului trebuie să aibă contact etanș.

▶ Verificați montajul nișei conform criteriilor menționate mai sus.

3.13 Fronturile de mobilier

3.13.1 Cote

În funcție de varianta aparatului aveți nevoie de o ușă a mobilierului sau de două uși ale mobilierului. Mărimea ușii(ilor) mobilierului corespunzătoare depinde de întreaga mărime a nișei și grosime a corpului mobilierului.

Indicație
Respectați cotele corespunzătoare ale aparatului și nișei, precum și schițele de montaj.

Prescripții generale:

- Respectați recomandările specifice aparatelor noastre referitoare la mărimea și masa pentru montarea ușilor fixe. (vezi 3.4 Greutățile părții frontale a mobilierului)
- Grosimea corpului de mobilier trebuie să fie de cel puțin 16 mm și maxim 19 mm.

O ușă a mobilierului suplimentară deasupra, dedesubt sau lângă:

- Cota verticală a fantei dintre ușile mobilierului trebuie să fie de 4 mm.
- Cota orizontală a fantei dintre ușile mobilierului trebuie să fie de 4 mm. Verificați aici proprietățile de coliziune. (vezi 3.13.3 Reglarea rostului de îmbinare fără coliziune)

Masa și balamalele:

- La fronturi de mobilier grele este foarte mare solicitarea balamalei. Balamaua poate fi deteriorată. Respectați indicația maximă a masei pentru aparatul dumneavoastră din capitolul Greutățile părții frontale a mobilierului (vezi 3.4 Greutățile părții frontale a mobilierului) .
- Dacă frontul de mobilier depășește masa maxim admisibilă, poate ajuta un aparat cu tehnologia ușii antrenate, deoarece masa este solicitată prin mai multe balamale din mobilier.
- Dacă utilizați fronturi lungi de mobilier, care depășesc cu mult aparatul, vă recomandăm o balama suplimentară de ușă (de ex. Kamat), care dispune neapărat de același punct de rotație ca la șarniera fixă de ușă, utilizată la aparatul dumneavoastră. Prin utilizarea unei balamale suplimentare (Kamat), greutatea este distribuită pe mai multe puncte. Utilizarea unei feronerii de compensare frezate este recomandată la fronturile de mobilier înalte, pentru a contracara o deformare (convexă/concavă).

3.13.2 Montarea frontului(urilor) de mobilier

Aveți în vedere la montaj:

- Frontul de mobilier trebuie să fie montat simetric la ușa frigiderului.
- Frontul de mobilier învecinat se situează exact la același nivel.
- Frontul de mobilier învecinat are aceeași rază a muchiilor ca frontul aparatului.
- Frontul de mobilier este plan și fără tensionări.
- Frontul de mobilier are o setare minimă a adâncimii de aprox. 2 mm la corp.

▶ Montarea aparatului în nișă. (vezi 3.12 Montarea aparatului în nișă)
▶ Fixați frontul de mobilier la ușa aparatului. (vezi 3.12 Montarea aparatului în nișă)
▶ Reglați rostul de îmbinare.
▶ Verificați frontul de mobilier cu privire la coliziune. (vezi 3.13.3 Reglarea rostului de îmbinare fără coliziune)

3.13.3 Reglarea rostului de îmbinare fără coliziune

3.13.3 Rost de îmbinare urmat de un perete lateral de mobilier

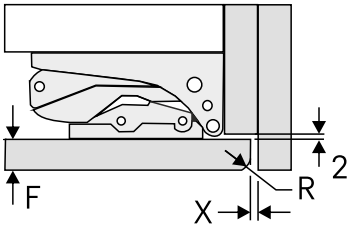

Fig. 67 Rost de îmbinare urmat de un perete lateral de mobilier

(F) Grosime parte frontală
(R) Rază de colț front de mobilier
(X) Rost de îmbinare min.

Grosime parte frontală F [mm]	Rază de colț front de mobilier R [mm]	Rost de îmbinare min. X (vertical) [mm]
16 până la 20	0 până la 3	3
22	0	4
	1	4
	2	3
	3	3
24	0	8
	1	7
	2	6
	3	6
26	Nerecomandat.	

3.13.3 Rost de îmbinare urmat de o ușă a mobilierului

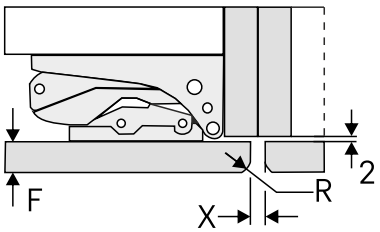

Fig. 68 Rost de îmbinare urmat de o ușă a mobilierului

(F) Grosime parte frontală
(R) Rază de colț front de mobilier
(X) Rost de îmbinare min.

Grosime parte frontală F [mm]	Rază de colț front de mobilier R [mm]	Rost de îmbinare min. X (vertical) [mm]
16 până la 20	0 până la 3	2

Grosime parte frontală F [mm]	Rază de colț front de mobilier R [mm]	Rost de îmbinare min. X (vertical) [mm]
22	0	4
	1	3
	2	3
	3	2
24	0	6
	1	5
	2	5
	3	4
26	0	8
	1	7
	2	7
	3	6

3.14 După montare

▶ Îndepărtați toate piesele siguranței de transport din compartimentul interior.

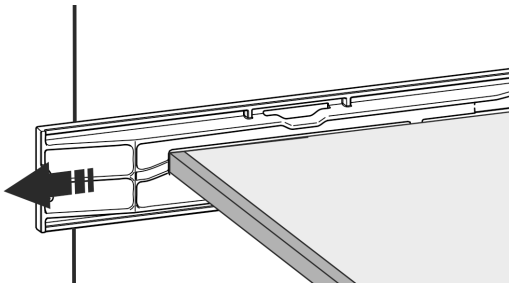

Fig. 69

▶ Îndepărtați piesele siguranței de transport de pe raft.

ATENȚIE
Deteriorare de bunuri materiale cauzată de obiectele ascuțite sau tăioase!
Dacă utilizați obiecte ascuțite sau tăioase la îndepărtarea materialului de ambalare, puteți deteriora aparatul.
▶ Nu utilizați obiecte ascuțite sau tăioase pentru îndepărtarea materialului de ambalare.

▶ Îndepărtați foliile de protecție din compartimentul interior: Desprindeți folia plan de-a lungul componentei, pentru a minimiza forța de aderență a foliei.
▶ Curățați aparatul. (vezi 10.9 Curățarea aparatului)
▶ Notați tipul (modelul, numărul), notația aparatului, numărul de aparat/de serie, data cumpărării și adresa reprezentantului comercial.

3.15 Racordarea aparatului la alimentarea electrică

AVERTIZARE
Pericol de electrocutare și vătămare din cauza aparatului deteriorat sau a conductorului de legătură la rețea deteriorat!
Pericol de moarte și vătămări prin tăiere. Dacă aparatul sau conductorul de legătură la rețea au fost deteriorate în timpul transportului, puteți suferi un electrocutare fatală. De asemenea, puteți suferi tăieturi la piesele deteriorate ale carcasei aparatului.
▶ Verificați dacă aparatul și conductorul de legătură la rețea sunt deteriorate după transport.
▶ Nu utilizați în niciun caz aparatul dacă acesta sau conductorul de legătură la rețea sunt deteriorate.
▶ Luați legătura cu centrul de service.

Racordați aparatul cu ajutorul conductorului de racord la rețea livrat separat la rețeaua electrică. Conductorul de racord la rețea are la un capăt o mufă de putere redusă și la celălalt capăt o fișă de rețea.

Asigurați-vă că sunt îndeplinite următoarele condiții necesare:

- Aparatul și conductorul de racord la rețea sunt nedeteriorate.
- Aparatul este montat în conformitate cu prevederile. (vezi 3.12 Montarea aparatului în nișă)
- Cerințele privind racordul electric sunt respectate.
- Cotele privind racordul în conformitate cu prevederile sunt cunoscute și respectate.
- Tensiunea rețelei și frecvența corespund indicațiilor de pe plăcuța de fabricație.
- Priza este legată la pământ conform prescripțiilor și protejată printr-o siguranță electrică.
- Curentul de declanșare a siguranței se situează între 10 A și 16 A.
- Priza este ușor accesibilă și nu se află în spatele aparatului. (vezi 3.3 Dimensiunile nișei)

ATENȚIE
Pericol de deteriorare cauzat de funcționarea improprie!
Deteriorare componentelor electrice ale aparatului.
▶ Utilizați exclusiv conductorul de legătură la rețea din pachetul de livrare.

AVERTIZARE
Pericol de incendiu cauzat de racordarea improprie!
Provocare de arsuri.
Deteriorări la aparat.
▶ Nu utilizați cabluri prelungitoare.
▶ Nu utilizați bare de distribuție.

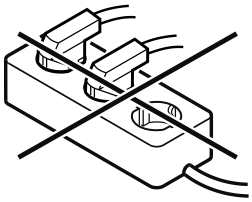

ATENȚIE
Pericol de deteriorare cauzat de racordarea improprie!
Deteriorări la aparat.
▶ Nu racordați aparatul la invertoare, ca de ex. instalații fotovoltaice și generatoare pe benzină.

▶ Racordați fișa de rețea a conductorului de racord la rețea la alimentarea cu tensiune. Aveți în vedere stabilitatea fișei de rețea în priză.
▷ Logo-ul Liebherr apare pe display.
▷ Afișajul trece pe simbolul Standby.
▷ Dacă în interval de 60 secunde nu se realizează nicio acțiune: Simbolul Standby se estompează sau dispare.
▷ Aparatul este racordat. Pentru prima punere în funcțiune a se vedea capitolul următor sau instrucțiunile de utilizare.

3.16 Evacuarea ambalajului la deșeuri

AVERTIZARE
Pericol de asfixiere din cauza materialului de ambalare și a foliilor!
▶ Nu lăsați copii să se joace cu materialul de ambalare.

Ambalajul este fabricat din materiale reciclabile:
- Carton ondulat/Carton
- Piese din polistiren expandat
- Folii și pungi din polietilenă
- Benzi de legare din polipropilenă
- Rame de lemn fixate cu cuie și geam de polietilenă*

▶ Predați materialul de ambalare la un centru de colectare oficial.

4 Modul de funcționare al display-ului Touch & Swipe

Operați aparatul dumneavoastră cu display-ul Touch & Swipe. Cu display-ul Touch & Swipe (în continuare denumit display) selectați funcțiile aparatului prin atingere sau glisare. Dacă nu executați nicio acțiune pe display timp de 10 secunde, afișajul sare fie la meniul de rang superior sau direct înapoi la afișajul de status.

4.1 Navigarea și explicitarea simbolurilor

În figuri sunt utilizate diferite simboluri pentru navigarea cu display-ul. Următorul tabel descrie aceste simboluri.

Simbol	Descriere
	Atingeți scurt display-ul: Activați/dezactivați funcția. Confirmați selecția. Deschideți submeniul.
3s	**Atingeți display-ul cu o indicare a timpului indicată (de ex. timp de 3 secunde):** Activați/dezactivați funcția sau valoarea.
	Glisați spre dreapta sau spre stânga: Navigați în meniu.
Back	**Atingeți scurt simbolul Înapoi:** Săriți înapoi un nivel de meniu.
Back 3s	**Atingeți simbolul Înapoi timp de 3 secunde:** Săriți înapoi la afișajul de status.
	Săgeată cu ceas: Durează mai mult de 10 secunde, până când apare următorul afișaj pe display.
2s 5s 10s	**Săgeată cu indicarea timpului:** Durează timpul indicat, până când apare următorul afișaj pe display.
	Simbolul "Deschidere meniu de setări": Navigați la meniul de setări și deschideți-l. Dacă este necesar: Navigați în meniul de setări la funcția dorită. (vezi 4.2.1 Deschidere meniu de setări)
	Deschideți simbolul "Meniu extins": Navigați la meniul extins și deschideți-l. Dacă este necesar: Navigați în meniul extins la funcția dorită. (vezi 4.2.2 Deschidere meniu extins)
Nicio acțiune într-un interval de 10 secunde	Dacă nu executați nicio acțiune pe display timp de 10 secunde, afișajul sare fie la meniul de rang superior sau direct înapoi la afișajul de status.
Închideți ușa și deschideți-o din nou.	Dacă închideți ușa și o deschideți imediat din nou, afișajul sare direct înapoi la afișajul de status.

Observație: Figurile display-ului sunt reprezentate cu noțiuni în engleză.

4.2 Meniuri

Funcțiile aparatului sunt distribuite în meniuri diferite:

Meniu	Descriere
Meniu principal	Dacă conectați aparatul, vă aflați automat în meniul principal. De aici navigați la cele mai importante funcții ale aparatului, la meniul de setări și la meniul extins.
Settings Meniu de setări	Meniul de setări conține funcții suplimentare ale aparatului pentru setarea aparatului dumneavoastră.
Meniul extins	Meniul extins conține funcții speciale ale aparatului pentru setarea aparatului dumneavoastră. Accesul la meniul extins este protejat prin codul numeric **1 5 1**.

*** în funcție de model și dotări**

4.2.1 Deschidere meniu de setări

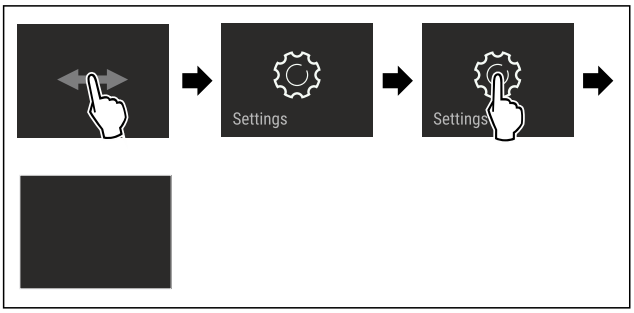

Fig. 70 Reprezentare exemplificatoare

▶ Executați pașii de acțiune conform figurii.
▷ Meniul de setare este deschis.
▶ Dacă este necesar: Navigați la funcția dorită.

4.2.2 Deschidere meniu extins

Fig. 71

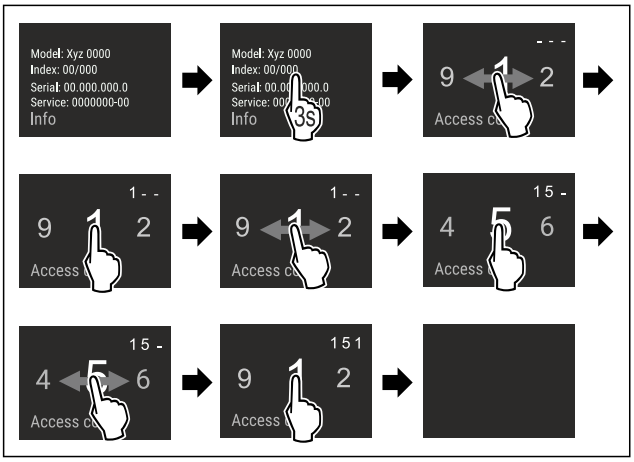

*Fig. 72 Reprezentare exemplificatoare, accesul cu codul numeric **151***

▶ Executați pașii de acțiune conform figurii.
▷ Meniul extins este deschis.
▶ Dacă este necesar: Navigați la funcția dorită.

4.3 Mod de repaus

Dacă nu atingeți display-ul timp de 1 minut, acesta trece în modul de repaus. În modul de repaus este atenuată luminozitatea afișajului.

4.3.1 Încheiere mod de repaus

▶ Atingeți scurt display-ul cu degetul.
▷ Modul de repaus este încheiat.

5 Punere în funcțiune

5.1 Pornirea aparatului (prima punere în funcțiune)

Asigurați-vă că sunt îndeplinite următoarele condiții necesare:

❑ Aparatul este montat și racordat corespunzător instrucțiunilor de montaj.
❑ Toate benzile adezive, foliile adezive și de protecție, precum și siguranțele de transport din și de la aparat sunt îndepărtate.
❑ Toate inserturile publicitare din sertare sunt extrase.
❑ Modul de funcționare al display-ului Touch & Swipe este cunoscut. (vezi 4 Modul de funcționare al display-ului Touch & Swipe)

Conectați aparatul prin intermediul display-ului Touch & Swipe:

▶ Dacă display-ul este în modul de repaus: Atingeți scurt display-ul.
▶ Executați pașii de acțiune conform figurii.

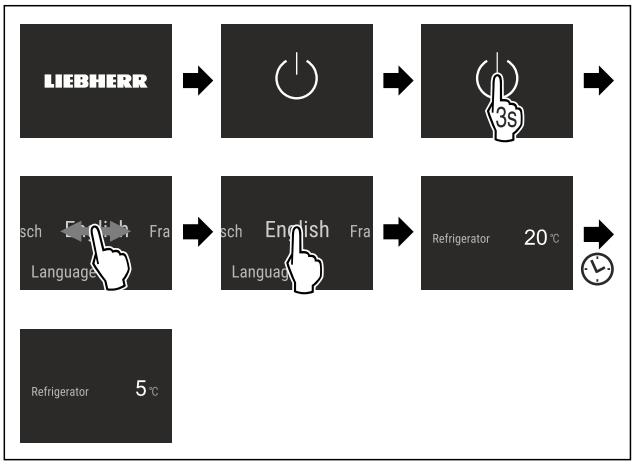

Fig. 73 Reprezentare exemplificatoare

▷ Apare afișajul de status.
▷ Aparatul se răcește la temperatura țintă setată din fabricație.
▷ Aparatul pornește în modul demo (apare afișajul de status cu DEMO): Dacă aparatul pornește în modul demo, puteți dezactiva modul demo în interval de 5 minute. (vezi Mod demo)

Informații suplimentare:

- Puneți în funcțiune SmartDevice. (vezi 2.3 SmartDevice) și (vezi WLAN)

Indicație
Producătorul recomandă:
▶ Așezarea produselor alimentare: Așteptați aproximativ 6 ore, până când este atinsă temperatura setată.
▶ Depozitați **produsele de congelat** la -18 °C sau la temperaturi mai scăzute.*
▶ Respectați indicațiile privind depozitarea. (vezi 6.1 Indicații privind depozitarea)

Indicație
Puteți obține accesorii din Liebherr-Hausgeräte-Shop la go.liebherr.com/47wtc4.

6 Depozitare

6.1 Indicații privind depozitarea

AVERTIZARE
Pericol de incendiu cauzat de aparate electrice!
Dacă utilizați aparate electrice în spațiul de alimente al aparatului dumneavoastră, acestea pot provoca un incendiu.
▶ Nu utilizați aparate electrice în spațiul de alimente al aparatului, dacă nu au fost recomandate de producător.

Indicație
Consumul de energie crește și puterea de răcire scade atunci când ventilația nu este suficientă.
▶ Mențineți întotdeauna libere fantele.

Respectați următoarele prescripții referitoare la depozitare:
- Mențineți libere fantele pentru aer de la ventilator.
- În compartimentul de congelare: Ambalați bine alimentele.*
- Ambalați sau acoperiți alimentele care preiau sau degajă ușor miros sau aromă în recipiente închise.
- Păstrați lichidele în recipiente închise.
- Depozitați alimentele la distanță unele de altele, astfel încât aerul să circule bine.
- Depozitați alimentele corespunzător indicațiilor de pe ambalaj.
- Respectați întotdeauna termenul de valabilitate specificat pe ambalaj.

Indicație
Nerespectarea acestor prevederi poate conduce la alterarea alimentelor.

6.2 Frigider

Prin circulația aerului în aparat se formează diferite zone de temperatură. Diferitele zone de temperatură se găsesc în vederea de ansamblu a aparatului și dotărilor. (vezi 2.2 Vedere de ansamblu a aparatului și dotărilor)

6.2.1 Dispunerea alimentelor

PRECAUȚIE
Pericol de vătămare și de deteriorare cauzat de produsele alimentare sau obiectele ordonate greșit!
Dacă depuneți produse alimentare sau obiecte pe placa de sticlă situată cel mai jos, ușa nu se poate închide corect. Totodată se poate sparge raftul montat pe ușă, pot cădea produsele alimentare sau obiectele și pot provoca vătămări.
▶ Mențineți liberă zona plăcii de sticlă situate cel mai jos.

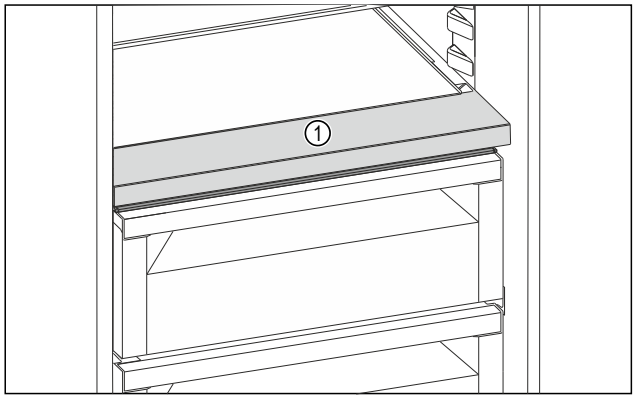

Fig. 74 Reprezentare exemplificatoare
(1) Zonă frontală
▶ Zona superioară și zona ușii: Depozitați unt, brânză, conserve și tuburi.
▶ Zona de temperatură cea mai rece: Depozitați alimente perisabile, precum mâncăruri.

6.3 BioFresh

Compartimentul BioFresh prelungește perioada de depozitare pentru câteva alimente proaspete decât în cazul răcirii obișnuite.

Indicație
Dacă temperaturile scad sub 0 °C, alimentele pot înghețа.
▶ Depozitați legume sensibile la frig cum ar fi castraveți, vinete și dovlecei, precum și fructe tropicale sensibile la frig în frigider.

6.3.1 Fruit & Vegetable-Safe

În acest compartiment se menține un climat de depozitare apropiat de 0 °C. Capacul compartimentului asigură o umiditate permanentă a aerului. Acest climat de depozitare este adecvat pentru depozitarea alimentelor neambalate cu umiditate proprie ridicată (de ex. salată, legume, fructe).

Umiditatea aerului din compartiment depinde de conținutul de umiditate al produselor introduse și de frecvența de deschidere a compartimentului. Puteți regla umiditatea aerului.

Dispunerea alimentelor
▶ Depozitați fructe și legume neambalate.
Dacă umiditatea aerului este prea ridicată:
▶ Reglați umiditatea aerului.

6.3.2 Meat & Dairy-Safe

În acest compartiment se menține un climat de depozitare apropiat de 0 °C. Acest climat de depozitare este adecvat pentru alimente sensibile (de ex. produse lactate, carne, pește, mezeluri).

Dispunerea alimentelor
▶ Depozitați alimente uscate sau ambalate.

6.4 Compartiment de congelare de 4 stele*

Aici se setează la -18 °C o climă de depozitare uscată, înghețată. Climatul de depozitare înghețat este adecvat pentru depozitarea alimentelor congelate și produselor congelate timp de câteva luni, pentru producerea cuburilor de gheață sau pentru congelarea alimentelor proaspete.

Temperatura aerului din compartimentul de congelare, măsurată cu termometrul sau cu alte aparate de măsură, poate oscila. Fluctuațiile de temperatură sunt mai mari într-un compartiment de congelare pe jumătate plin sau gol și este posibil să se atingă temperaturi mai mari de -18 °C.

6.4.1 Congelarea alimentelor

Într-un interval de 24 ore puteți congela o cantitate maximă de alimente proaspete egală cu cea indicată pe plăcuța de fabricație (vezi 11.5 Plăcuță de fabricație) la rubrica „Capacitate de congelare ... kg/24h".

Pentru a congela rapid și complet alimentele, respectați următoarele cantități pe pachet:
- Fructe și legume, până la 1 kg
- Carne, până la 2,5 kg

Dispunerea alimentelor

PRECAUȚIE
Pericol de accidentare din cauza cioburilor de sticlă!
Sticlele și dozele cu băuturi se pot sparge dacă îngheață. Acest lucru este valabil în special pentru băuturile carbogazoase.
▶ Nu congelați sticle și doze cu băuturi!

▶ Pentru puterea de congelare maximă: Scoateți placa de sticlă înainte de congelare.*

▶ Introduceți produsele alimentare ambalate în compartimentul de congelare.

Dezghețarea alimentelor

AVERTIZARE
Pericol de toxiinfecție alimentară!
▶ Nu recongelați niciodată alimentele dezghețate.
▶ Prelucrați alimentele dezghețate cât mai repede posibil.

Puteți dezgheța alimente în diferite moduri:
- în frigider
- în cuptorul cu microunde
- în cuptor/cuptor cu aer cald
- la temperatura camerei

▶ Scoateți numai câte alimente sunt necesare.

6.5 Intervale de depozitare

Perioadele de depozitare indicate reprezintă valori orientative.
În cazul alimentelor cu termenul de garanție specificat este valabilă întotdeauna data indicată pe ambalaj.

6.5.1 Frigider

Este valabil termenul de valabilitate specificat pe ambalaj.

6.5.2 BioFresh

Valori orientative pentru durata depozitării în Meat & Dairy-Safe		
Unt	la 1 °C	până la 90 zile
Cașcaval	la 1 °C	până la 110 zile
Lapte	la 1 °C	până la 12 zile
Mezeluri, feliate	la 1 °C	până la 8 zile
Carne de pasăre	la 1 °C	până la 6 zile
Carne de porc	la 1 °C	până la 6 zile
Carne de vită	la 1 °C	până la 6 zile
Vânat	la 1 °C	până la 6 zile

Indicație
▶ Aveți în vedere că alimentele bogate în albumină se alterează mai rapid. Aceasta înseamnă că moluștele și crustaceele se alterează mai repede decât peștele, iar peștele se alterează mai repede decât carnea.

Valori orientative pentru durata depozitării în Fruit & Vegetable-Safe		
Legume, salată		
Anghinare	la 1 °C	până la 14 zile
Țelină	la 1 °C	până la 28 zile
Conopidă	la 1 °C	până la 21 zile
Brocoli	la 1 °C	până la 13 zile
Cicoare	la 1 °C	până la 27 zile
Fetică	la 1 °C	până la 19 zile
Mazăre	la 1 °C	până la 14 zile
Varză verde	la 1 °C	până la 14 zile
Morcovi	la 1 °C	până la 80 zile

Valori orientative pentru durata depozitării în Fruit & Vegetable-Safe		
Usturoi	la 1 °C	până la 160 zile
Gulie	la 1 °C	până la 14 zile
Salată cu căpățână	la 1 °C	până la 13 zile
Verdețuri	la 1 °C	până la 13 zile
Praz	la 1 °C	până la 29 zile
Ciuperci	la 1 °C	până la 7 zile
Ridichi de lună	la 1 °C	până la 10 zile
Varză de Bruxelles	la 1 °C	până la 20 zile
Sparanghel	la 1 °C	până la 18 zile
Spanac	la 1 °C	până la 13 zile
Varză creață	la 1 °C	până la 20 zile
Fructe		
Caise	la 1 °C	până la 13 zile
Mere	la 1 °C	până la 80 zile
Pere	la 1 °C	până la 55 zile
Mure	la 1 °C	până la 3 zile
Curmale	la 1 °C	până la 180 zile
Căpșuni	la 1 °C	până la 7 zile
Smochine	la 1 °C	până la 7 zile
Afine	la 1 °C	până la 9 zile
Zmeură	la 1 °C	până la 3 zile
Coacăze	la 1 °C	până la 7 zile
Cireșe, dulci	la 1 °C	până la 14 zile
Kiwi	la 1 °C	până la 80 zile
Piersici	la 1 °C	până la 13 zile
Prune	la 1 °C	până la 20 zile
Merișoare de munte	la 1 °C	până la 60 zile
Rubarbă	la 1 °C	până la 13 zile
Agrișe	la 1 °C	până la 13 zile
Struguri	la 1 °C	până la 29 zile

6.5.3 Compartiment de congelare*

Valori orientative pentru durata depozitării alimentelor proaspete		
Înghețată	la -18 °C	2 până la 6 luni
Mezeluri, șuncă	la -18 °C	2 până la 3 luni
Pâine, produse de panificație	la -18 °C	2 până la 6 luni
Vânat, carne de porc	la -18 °C	6 până la 9 luni
Pește, gras	la -18 °C	2 până la 6 luni
Pește, slab	la -18 °C	6 până la 8 luni
Brânză	la -18 °C	2 până la 6 luni
Carne de pasăre, carne de vită	la -18 °C	6 până la 12 luni
Legume, fructe	la -18 °C	6 până la 12 luni

7 Economisirea energiei

- Aveți grijă să fie asigurate întotdeauna o ventilație și o aerisire corespunzătoare. Nu acoperiți orificiile, respectiv grilajele de ventilație.
- Mențineți întotdeauna liberă fanta de ventilație.
- Nu instalați aparatul în lumina directă a soarelui sau lângă un aparat de încălzire sau similar.
- Dacă amplasați aparatul direct lângă un cuptor, consumul de energie poate crește ușor. Acest lucru depinde de durata și de intensitatea utilizării cuptorului.
- Consumul de energie depinde de condițiile de amplasare, de ex. de temperatura mediului ambiant . La o mai ridicată a mediului, consumul de energie se poate mări.
- Deschideți aparatul cât mai puțin timp posibil.
- Cu cât temperatura reglată este mai scăzută, cu atât mai mare va fi consumul de energie.
- Sortați alimentele: home.liebherr.com/food.
- Păstrați toate alimentele bine ambalate și acoperite. Se evită formarea de chiciură.
- Scoateți alimentele numai pentru perioada strict necesară, pentru a evita încălzirea excesivă a acestora.
- Introducerea alimentelor calde: lăsați-le mai întâi să se răcească până la temperatura camerei.
- Dezgheța produselor congelate în frigider.*
- Atunci când în aparat există un start gros de brumă: Dezgheța aparatul.*
- În cazul unor perioade de concediu mai lungi, utilizați HolidayMode (vezi HolidayMode) .

8 Deservire

8.1 Elementele de operare și de afișare

8.1.1 Afișaj de status

Fig. 75 Afișajul de status arată temperatura reală.

(1) Indicator de temperatură frigider

(2) Afișajul pentru temperatură BioFresh

Afișajul de status arată temperatura reală și este afișajul de ieșire. De acolo se realizează navigarea la funcții și setări.

8.1.2 Simboluri de afișare

Simbolurile de afișare oferă informații despre starea actuală a aparatului.

Simbol	Starea aparatului
	Standby Aparatul sau zona de temperatură este deconectată.
	Numărul care pulsează Aparatul funcționează. Temperatura pulsează până când este atinsă valoarea setată.
	Simbol care pulsează Aparatul funcționează. Este efectuată setarea.

8.2 Funcțiile aparatului

8.2.1 Indicații referitoare la funcțiile aparatului

Funcțiile aparatului sunt setate din fabricație, astfel încât aparatul dumneavoastră să fie complet funcțional.

Înainte să modificați, activați sau dezactivați funcțiile aparatului asigurați-vă că sunt îndeplinite următoarele condiții necesare:

- ❑ Ați citit și înțeles descrierile referitoare la modul de funcționare al display-ului. (vezi 4 Modul de funcționare al display-ului Touch & Swipe)
- ❑ V-ați familiarizat cu elementele de operare și afișare ale aparatului dumneavoastră.

Oprirea și pornirea aparatului

Această funcție permite oprirea și pornirea întregului aparat.

Oprirea aparatului

Dacă deconectați aparatul, setările pe care le-ați făcut anterior sunt salvate.

Asigurați-vă că sunt îndeplinite următoarele condiții necesare:

- ❑ Instrucțiunile de lucru (vezi 12 Scoaterea din funcțiune) sunt executate.

Fig. 76

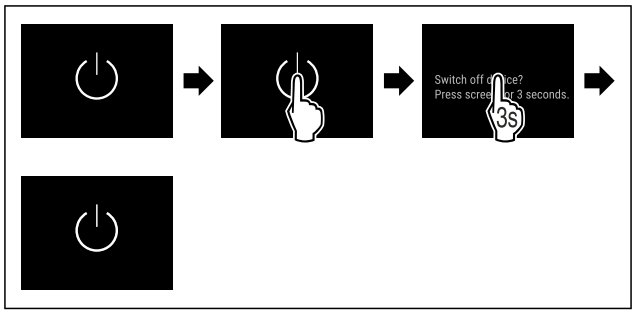

Fig. 77

▶ Executați pașii de acțiune conform figurii.
▷ Aparatul este oprit.
▷ Simbolul Standby apare pe display.
▷ Display-ul devine negru.

Pornirea aparatului

Dacă display-ul se află pe modul de repaus:
▶ Atingeți scurt display-ul.

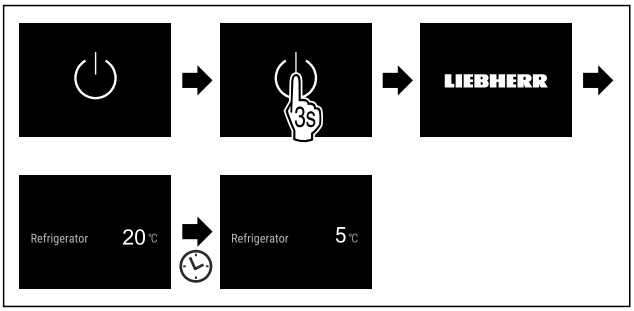

Fig. 78 Reprezentare exemplificatoare

▶ Executați pașii de acțiune conform figurii.
Dacă aparatul pornește în modul demo:
▶ Dezactivați modul demo. (vezi Dezactivarea modului demo)
▷ Aparatul este pornit.
▷ Setările efectuate anterior sunt restabilite.
▷ Aparatul se răcește la temperatura țintă setată.

5 °C Temperatură

Cu această funcție setați temperatura.

Temperatura depinde de următorii factori:
- Frecvența deschiderii ușii
- Durata deschiderii ușii
- Temperatura ambientală de la locația de montare
- Tipul, temperatura și cantitatea alimentelor

Zona de temperatură	Temperatura setată din fabricație	Setare recomandată
5 °C Frigider	5 °C	4 °C
0 °C BioFresh	0 °C	B-Value (vezi BioFresh B-Value)

Setarea temperaturii în frigider

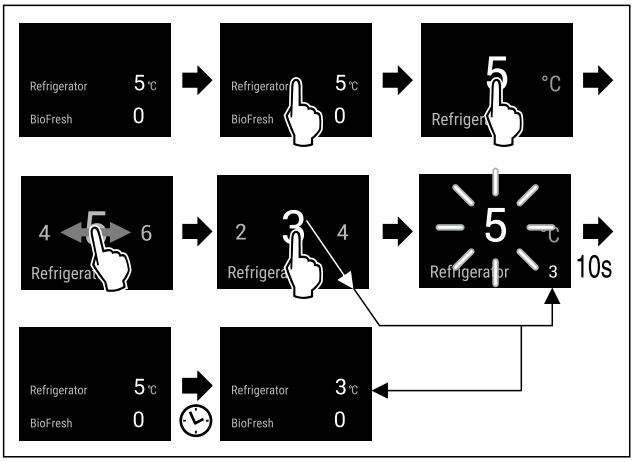

Fig. 79 Reprezentare exemplificatoare

▶ Executați pașii de acțiune conform figurii.
▷ Temperatura este setată.

Setarea temperaturii în BioFresh

Setați temperatura de la **BioFresh B-Value**. (vezi BioFresh B-Value)

B5 BioFresh B-Value

Cu această funcție setați BioFresh B-Value. Cu BioFresh B-Value puteți seta BioFresh puțin mai cald sau mai rece dacă acest lucru este necesare din cauza temperaturii ambiante mai ridicate sau mai scăzute. BioFresh B-Value este setat la livrarea de la furnizor pe valoarea B5. Dacă modificați B-Value, respectați tabelul următor:

Valoare	Descriere
B1	Temperatura cea mai scăzută
B1-B4	Temperatura poate scădea sub 0 °C, astfel încât produsele alimentare să poată înghețа ușor.*
B5	Temperatură prestabilită
B9	Temperatură cea mai înaltă

Setare BioFresh B-Value

Fig. 80

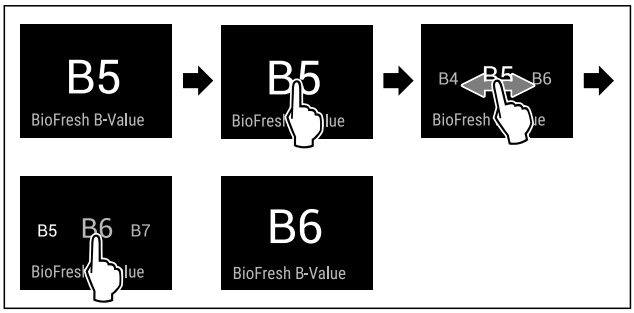

Fig. 82 Reprezentare exemplificatoare: Schimbați de la B5 la B6.

▶ Executați pașii de acțiune conform figurii.
▷ BioFresh B-Value este setat.
▷ Afișajul de status afișează temperatura țintă.

C5 C-Value*

Cu această funcție setați C-Value. Cu C-Value puteți seta compartimentul de congelare **** puțin mai cald sau mai rece. C-Value este setat la livrarea de la furnizor pe valoarea C5.

Valoare	Descriere
C1 până la C4	Compartimentul de congelare **** devine mai rece.
C5	Valoare prestabilită
C6 până la C9	Compartimentul de congelare **** devine mai cald.

Setarea C-Value

Fig. 83

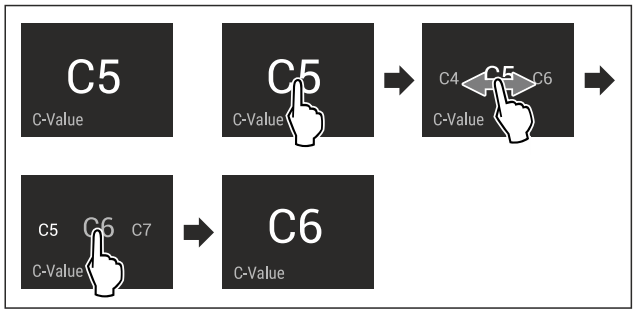

Fig. 85 Reprezentare exemplificatoare: Schimbați de la C5 la C6.

▶ Executați pașii de acțiune conform figurii.
▷ C-Value este setat.

D1 D-Value

D-Value este presetată pentru aparatul dumneavoastră și modificarea sa nu este permisă.

SuperCool

Cu această funcție activați sau dezactivați SuperCool. Dacă activați SuperCool, aparatul crește puterea de răcire. Puteți obține astfel temperaturi de răcire mai scăzute. Puteți activa SuperCool dacă doriți să răciți rapid cantități mari de produse alimentare.

Dacă activați SuperCool, se vor atinge suplimentar temperaturi mai scăzute în compartimentul de congelare ****. Puteți activa SuperCool dacă doriți să congelați produse alimentare în compartimentul de congelare *****.*

Dacă este activă funcția, aparatul funcționează cu o putere mai mare. Astfel zgomotele de lucru ale aparatului pot fi mai puternice provizoriu și se mărește consumul de energie.

Activare SuperCool

Momentul pentru activarea funcției:

- Dacă doriți să depozitați produse alimentare proaspete în frigider: Activați funcția la introducerea produselor alimentare.
- Dacă doriți să depozitați produse alimentare proaspete în compartimentul de congelare ****: Activați funcția cu 3 ore înainte de a introduce produsele alimentare.*

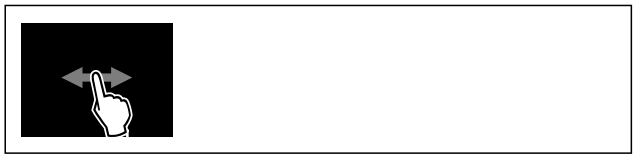

Fig. 86

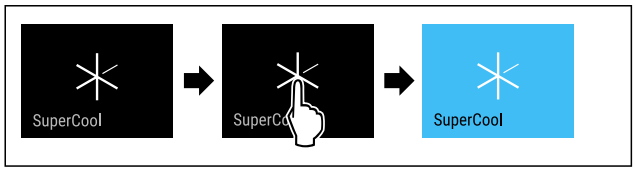

Fig. 87

▶ Executați pașii de acțiune conform figurii.
-sau-
▶ Activați cu aplicația SmartDevice.

▷ SuperCool este activat.
▷ Indicatorul de temperatură devine albastru.

Dezactivare SuperCool

SuperCool va fi dezactivată automat după 18 de ore. Puteți dezactiva însă SuperCool și manual în orice moment:

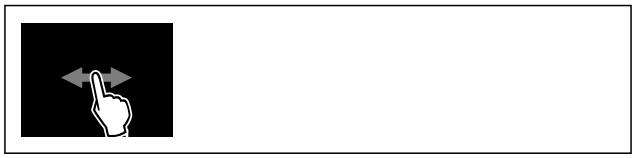

Fig. 88

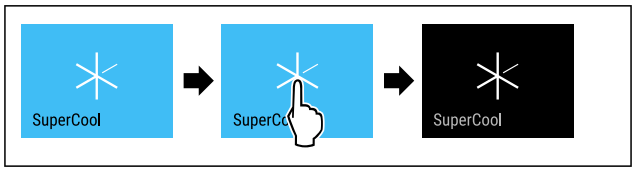

Fig. 89

▶ Executați pașii de acțiune conform figurii.
-sau-
▶ Dezactivați cu aplicația SmartDevice.

▷ SuperCool este dezactivat.
▷ Aparatul continuă să funcționeze în regim normal.
▷ Aparatul se răcește la temperatura setată în prealabil.

PartyMode

Cu această funcție activați sau dezactivați PartyMode. PartyMode activează diferite funcții, care sunt utile pentru o petrecere.

PartyMode activează următoarele funcții:

- SuperCool (vezi SuperCool)

Puteți seta individual și flexibil toate funcțiile enumerate. Dacă dezactivați PartyMode, sunt respinse toate modificările.

Dacă este activă funcția, aparatul funcționează cu o putere mai mare. Astfel zgomotele de lucru ale aparatului pot fi mai puternice provizoriu și se mărește consumul de energie.

Activare PartyMode

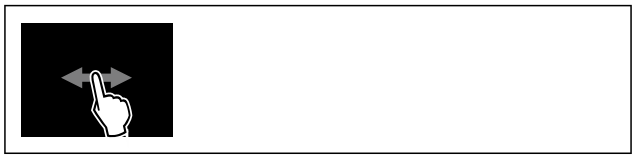

Fig. 90

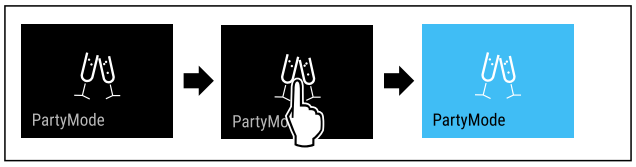

Fig. 91

▶ Executați pașii de acțiune conform figurii.
▷ PartyMode și funcțiile aferente sunt activate.
▷ Indicatorul de temperatură devine albastru.
▷ Temperatura actuală se aprinde intermitent, până când este atinsă temperatura țintă.

Dezactivare PartyMode

PartyMode va fi dezactivată automat după 24 de ore. Puteți dezactiva însă PartyMode și manual în orice moment:

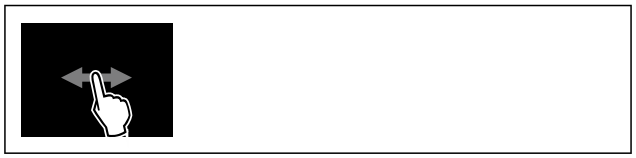

Fig. 92

*** în funcție de model și dotări**

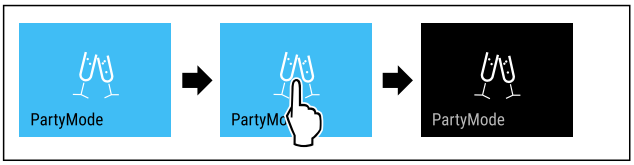

Fig. 93

▶ Executați pașii de acțiune conform figurii.
▷ PartyMode este dezactivat.
▷ Aparatul se răcește la temperatura setată în prealabil: Temperatura actuală se aprinde intermitent, până când este atinsă temperatura țintă.

HolidayMode

Cu această funcție activați sau dezactivați HolidayMode. Dacă activați HolidayMode, este setat frigiderul pe 15 °C. Astfel economisiți energie în timpul perioadelor mai lungi de absență și evitați mirosurile neplăcute și formarea de mucegai.

Starea aparatului la HolidayMode activ
Frigiderul răcește la 15 °C.
BioFresh răcește la 15 °C.
În compartimentul de congelare **** se păstrează temperatura setată.*
PartyMode este dezactivat.
SuperCool este dezactivat.

Activare HolidayMode

▶ Goliți complet frigiderul.
▶ Goliți complet BioFresh.

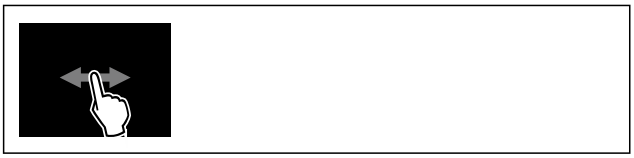

Fig. 94

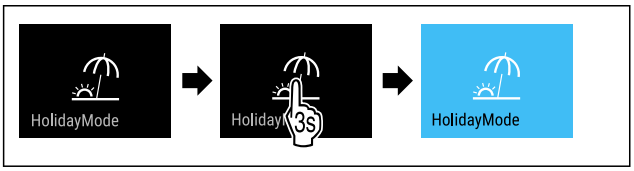

Fig. 95

▶ Executați pașii de acțiune conform figurii.
▷ HolidayMode este activat.
▷ Indicatorul de temperatură devine albastru și afișează simbolul HolidayMode.

Dezactivare HolidayMode

Fig. 96

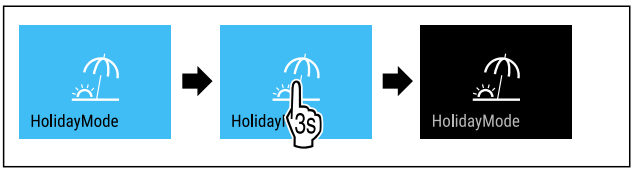

Fig. 97

▶ Executați pașii de acțiune conform figurii.
▷ HolidayMode este dezactivat.
▷ Aparatul se răcește la temperatura setată în prealabil.

SabbathMode

Cu această funcție activați sau dezactivați SabbathMode. Dacă activați această funcție, sunt deconectate unele funcții electronice. Astfel aparatul dumneavoastră îndeplinește cerințele religioase privind sărbătorile evreiești ca de ex. Sabat și corespunde certificării Kosher STAR-K.

Starea aparatului la SabbathMode activ
Afișajul de stare indică în permanență SabbathMode.
Toate funcțiile de pe display exceptând **funcția Dezactivarea SabbathMode** sunt blocate.
Toate funcțiile rămân active.
Display-ul rămâne iluminat, dacă închideți ușa.
Iluminarea interioară este dezactivată.
Atenționările nu sunt executate. Intervalul de timp setat este oprit.
Atenționările și avertizările nu sunt afișate.
Nu există o alarmă a ușii.
Nu există o alarmă de temperatură.
Ciclul de dezghețare se activează numai la timpul prestabilit fără luarea în considerare a folosirii aparatului.
După o pană de curent aparatul se întoarce în SabbathMode.

Starea aparatului

Indicație
Acest aparat are certificarea institutului „Institute for Science and Halacha“. (www.machonhalacha.co.il)

O listă despre aparatele certificate STAR-K se găsește la www.star-k.org/appliances.

Activare SabbathMode

AVERTIZARE
Pericol de intoxicare din cauza alimentelor alterate!
Dacă ați activat SabbathMode și apare o întrerupere de curent, nu apare niciun mesaj pe afișajul de stare din cauza întreruperii de curent. Dacă este încheiată întreruperea de curent, aparatul funcționează în continuare în SabbathMode. Din cauza întreruperii de curent se pot altera alimentele și alterarea acestora poate duce la o intoxicație alimentară.
După o întrerupere de curent:
▶ Nu consumați alimentele, care au înghețat și au fost dezghețate.

Fig. 98

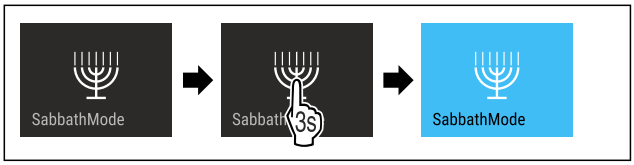

Fig. 99
▶ Executați pașii de acțiune conform figurii.
▷ SabbathMode este activat.
▷ Afișajul de stare indică în permanență SabbathMode.

Dezactivare SabbathMode

SabbathMode va fi dezactivată automat după 80 de ore. Puteți dezactiva însă SabbathMode și manual în orice moment:

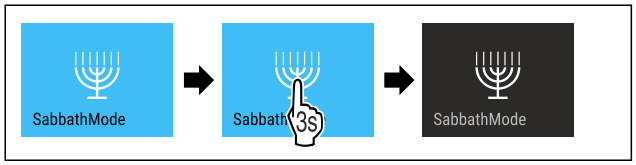

Fig. 100
▶ Executați pașii de acțiune conform figurii.
▷ SabbathMode este dezactivat.

EnergySaver

Cu această funcție activați sau dezactivați modul de economie energetică. Dacă activați modul de economie energetică, consumul de energie scade, iar temperatura crește în aparat. Alimentele rămân proaspete, dar termenul de valabilitate este scurtat.

Zona de temperatură	Setare recomandată (vezi Setarea temperaturii în frigider)	Temperatură cu EnergySaver activ
5 °C Frigider	4 °C	7 °C

Temperaturi

EnergySaver activare

Fig. 101

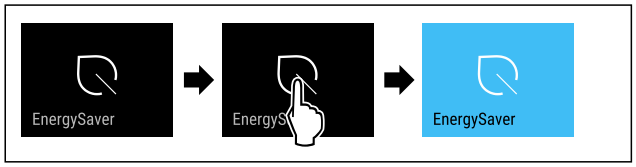

Fig. 102
▶ Executați pașii de acțiune conform figurii.
▷ Modul de economisire a energiei este activat.

Dezactivare EnergySaver

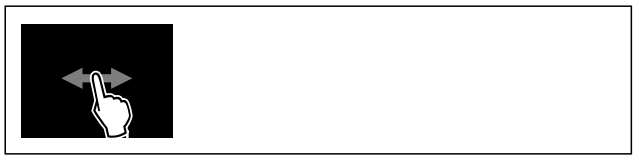

Fig. 103

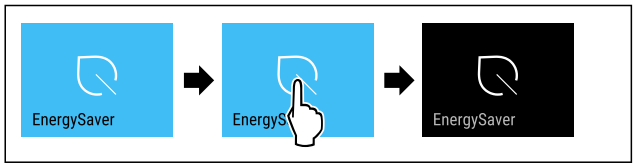

Fig. 104
▶ Executați pașii de acțiune conform figurii.
▷ Modul de economisire a energiei este dezactivat.

CleaningMode

Cu această funcție activați sau dezactivați CleaningMode. CleaningMode permite o curățare confortabilă a aparatului.

Această setare se referă la frigider.

Mod de utilizare:
- Curățați frigiderul. (vezi 10.9 Curățarea aparatului)

Starea aparatului la CleaningMode activ
Afișajul de stare indică în permanență CleaningMode.
Frigiderul este oprit.
Iluminarea interioară este activată.
Atenționările și avertizările nu sunt afișate. Nu se emite niciun semnal sonor.

Starea aparatului

Activare CleaningMode

Fig. 105

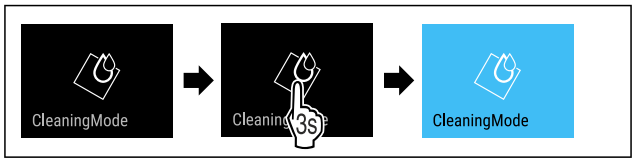

Fig. 106
▶ Executați pașii de acțiune conform figurii.
▷ CleaningMode este activat.
▷ Afișajul de stare indică în permanență CleaningMode.

Dezactivare CleaningMode

CleaningMode va fi dezactivat automat după 60 minute. Puteți dezactiva însă CleaningMode și manual în orice moment:

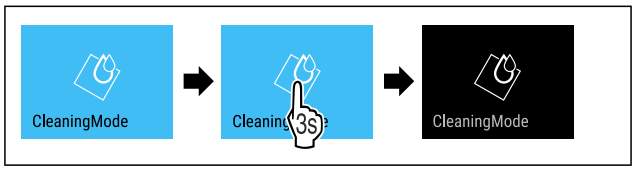

Fig. 107
▶ Executați pașii de acțiune conform figurii.
▷ CleaningMode este dezactivat.
▷ Aparatul se răcește la temperatura setată în prealabil.

Blocare introducere

Cu această funcție activați sau dezactivați blocarea introducerii. Blocarea introducerii împiedică ca aparatul să fie operat accidental de copii.

Mod de utilizare:
- Evitați modificarea involuntară a funcțiilor.
- Evitați deconectarea involuntară a aparatului.
- Evitați setarea involuntară a temperaturii.

Activare blocare introducere

Dacă activați blocarea introducerii, puteți să navigați în continuare în meniuri, dar nu puteți selecta sau modifica alte funcții.

Fig. 108

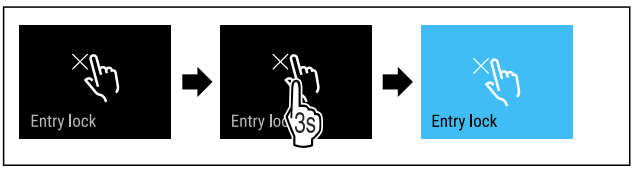

Fig. 109

▶ Executați pașii de acțiune conform figurii.
▷ Blocarea introducerii este activată.

Dezactivare blocare introducere

Fig. 110

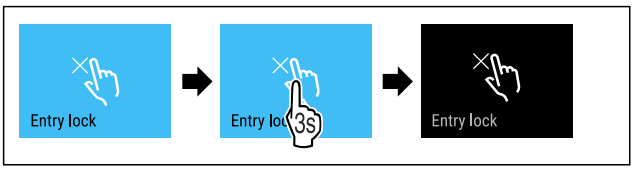

Fig. 111

▶ Executați pașii de acțiune conform figurii.
▷ Blocarea introducerii este dezactivată.

Reamintire

Cu această funcție activați sau dezactivați reamintirile. Funcția este activată la livrarea de la furnizor.

Dacă este activată funcția, apar următoarele reamintiri:

- Înlocuire filtru cu cărbune activ FreshAir (vezi Înlocuire filtru cu cărbune activ FreshAir)

Activare reamintire

Fig. 112

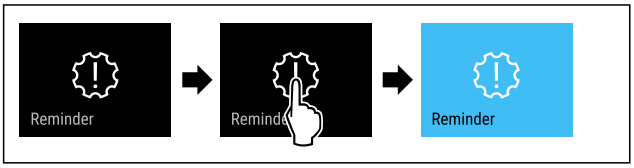

Fig. 113

▶ Executați pașii de acțiune conform figurii.
▷ Reamintirea este activată.

Dezactivare reamintire

Fig. 114

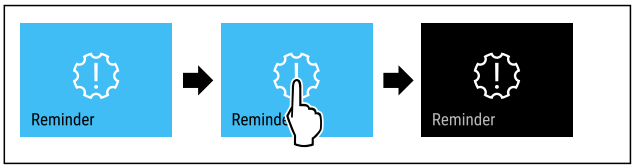

Fig. 115

▶ Executați pașii de acțiune conform figurii.
▷ Reamintirea este dezactivată.

Limbă

Cu această funcție setați limba afișajului.

Puteți seta următoarele limbi:

- Germană
- Engleză
- Franceză
- Spaniolă
- Italiană
- Olandeză
- Cehă
- Poloneză
- Portugheză
- Bulgară
- Rusă
- Chineză

Setarea limbii

Fig. 116

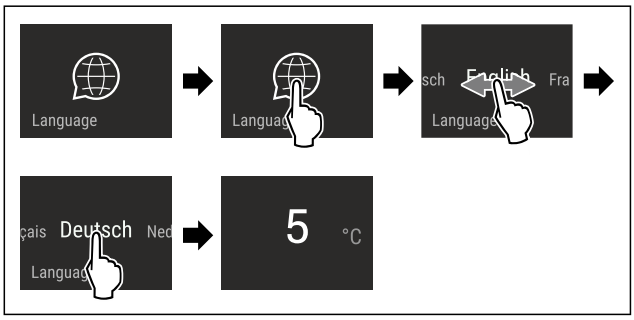

Fig. 117 Reprezentare exemplificatoare în funcție de limbă și temperatură

▶ Executați pașii de acțiune conform figurii.
▷ Limba este setată.
▷ Afișajul revine la afișajul de status.

Unitate de temperatură

Cu această funcție setați unitatea de temperatură. Puteți seta unitatea de temperatură ca grade Celsius sau grade Fahrenheit.

Setarea unității de temperatură

Fig. 118

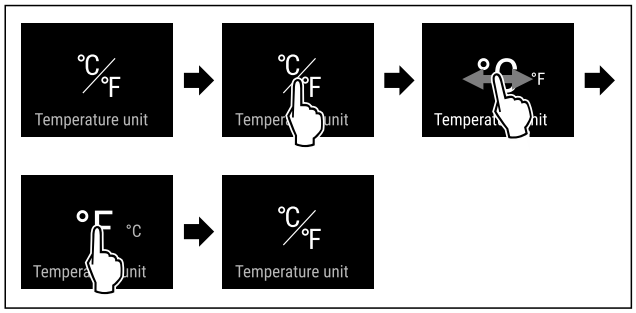

Fig. 120 Reprezentare exemplificatoare: Schimbați de la grade Celsius la grade Fahrenheit.

▶ Executați pașii de acțiune conform figurii.
▷ Unitatea de temperatură este setată.

Luminozitate display

Cu această funcție setați treptat luminozitatea display-ului.

Puteți seta următoarele trepte de luminozitate:

- 40 %
- 60 %
- 80 %
- 100 % (valoare presetată)

Reglarea luminozității

Fig. 121

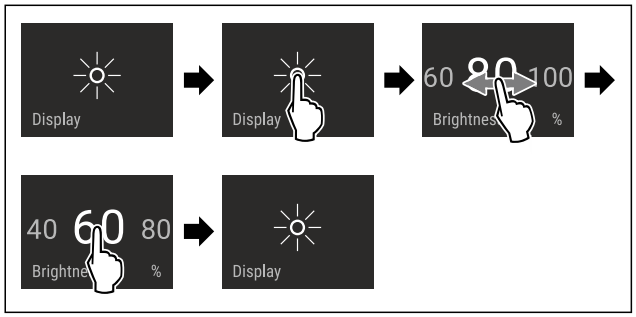

Fig. 122 Reprezentare exemplificatoare: Schimbați de la 80 % la 60 %.

▶ Executați pașii de acțiune conform figurii.
▷ Luminozitatea este setată.

WLAN

Cu această funcție conectați aparatul cu WLAN. Apoi puteți opera prin aplicația SmartDevice de pe un echipament terminal mobil. Cu această funcție puteți separa sau reseta din nou conexiunea WLAN.

Informații suplimentare privind SmartDevice:
(vezi 2.3 SmartDevice)

Indicație
În următoarele țări nu este disponibilă funcția SmartDevice: Rusia, Belarus, Kazahstan.

Stabilirea conexiunii WLAN pentru prima dată

Asigurați-vă că sunt îndeplinite următoarele condiții necesare:

❑ Aplicația SmartDevice este instalată (a se vedea apps.home.liebherr.com).
❑ Înregistrarea în aplicația SmartDevice este încheiată.

Fig. 123

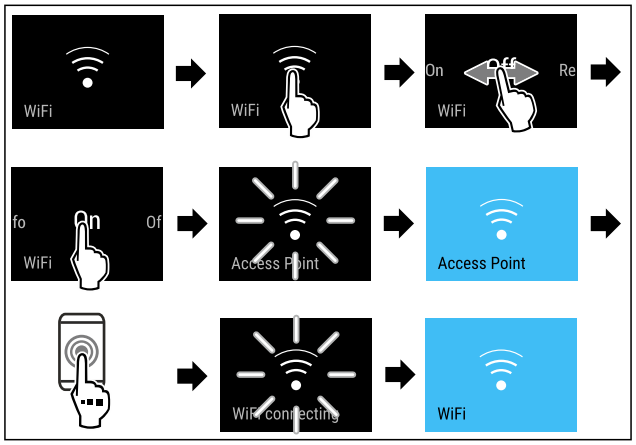

Fig. 124

▶ Executați pașii de acțiune conform figurii.
▷ Conexiunea este stabilită.

Separarea conexiunii WLAN

Fig. 125

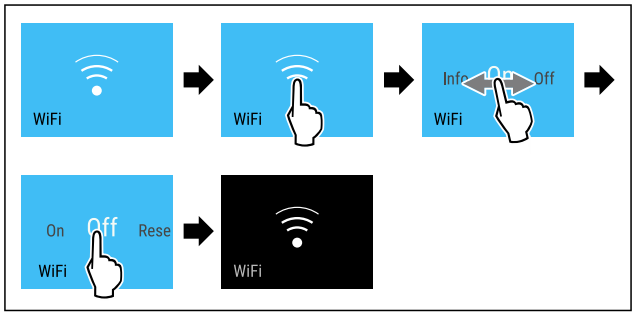

Fig. 126

▶ Executați pașii de acțiune conform figurii.
▷ Conexiunea este separată.

Resetarea conexiunii WLAN

Fig. 127

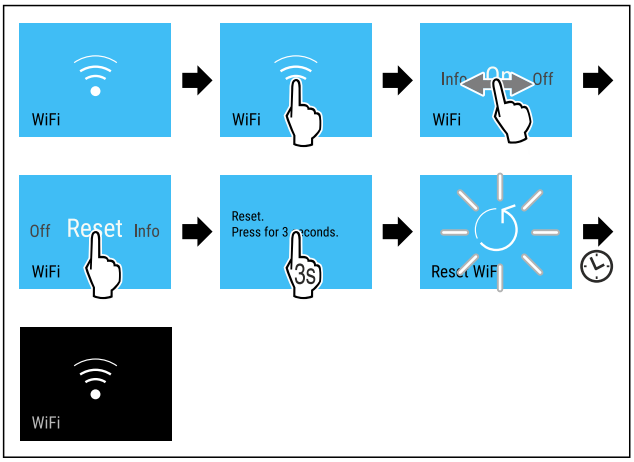

Fig. 128

▶ Executați pașii de acțiune conform figurii.
▷ Conexiunea WLAN și alte setări WLAN sunt resetate la setarea din fabricație.

Afișarea informațiilor referitoare la conexiunea WLAN

Fig. 129

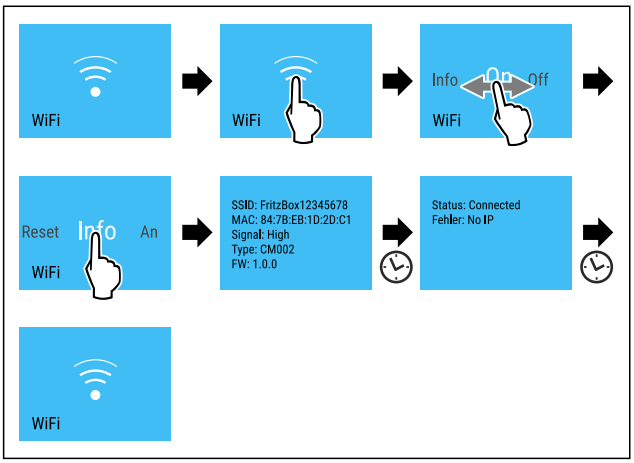

Fig. 130

▶ Executați pașii de acțiune conform figurii.

Informații despre aparat

Cu această funcție afișați numărul de model, numărul de serie și numărul de service al aparatului dumneavoastră. Când luați legătura cu centrul de service aveți nevoie de informațiile despre aparat. (vezi 11.4 Centrul de service)

Cu această funcție deschideți în plus meniul extins. (vezi 4 Modul de funcționare al display-ului Touch & Swipe)

Afișarea informațiilor despere aparat

Fig. 131

Fig. 132

▶ Executați pașii de acțiune conform figurii.
▷ Display-ul afișează informațiile despre aparat.

Software

Cu această funcție afișați și versiunea de software a aparatului dumneavoastră.

Afișarea versiunii de software

Fig. 133

Fig. 134

▶ Executați pașii de acțiune conform figurii.
▷ Display-ul afișează versiunea de software.

Alarmă ușă

Cu această funcție activați sau dezactivați alarma ușii. Alarma ușii emite semnal sonor dacă ușa este deschisă un timp prea îndelungat. Alarma ușii este activată la livrarea de la furnizor. Puteți seta cât timp poate sta ușa deschisă înainte de a emite semnal sonor.

Puteți seta următoarele valori:

- 1 minut
- 2 minute
- 3 minute
- Oprit

Setarea alarmei ușii

Fig. 135

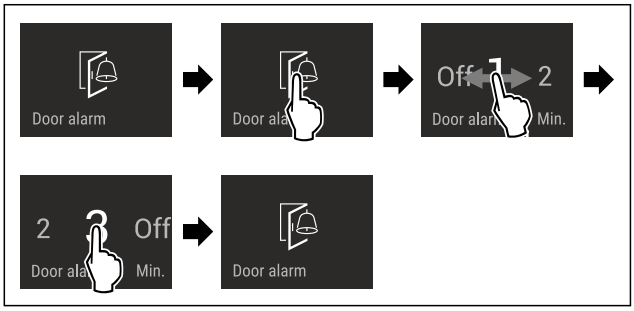

Fig. 136 Reprezentare exemplificatoare: Schimbați alarma ușii de la 1 minut la 3 minute.

▶ Executați pașii de acțiune conform figurii.
▷ Alarma ușii este setată.

Dezactivarea alarmei ușii

Fig. 138

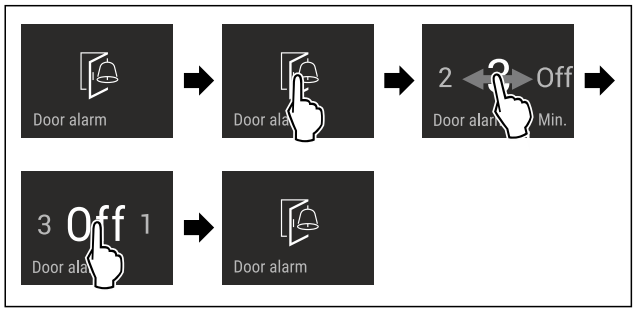

Fig. 139

▶ Executați pașii de acțiune conform figurii.
▷ Alarma ușii este dezactivată.

Mod demo

Modul demo este o funcție specială pentru reprezentantul comercial, care doresc să demonstreze funcțiile speciale. Dacă activați modul demo, sunt dezactivate toate funcțiile tehnice de răcire.

Dacă vă conectați aparatul și pe afișajul de status apare "Demo", este activat deja modul demo.

Dacă activați modul demo și apoi îl dezactivați din nou, este resetat aparatul la setările din fabricație. (vezi Resetare pe reglajele din fabricație)

Activarea modului demo

Fig. 140

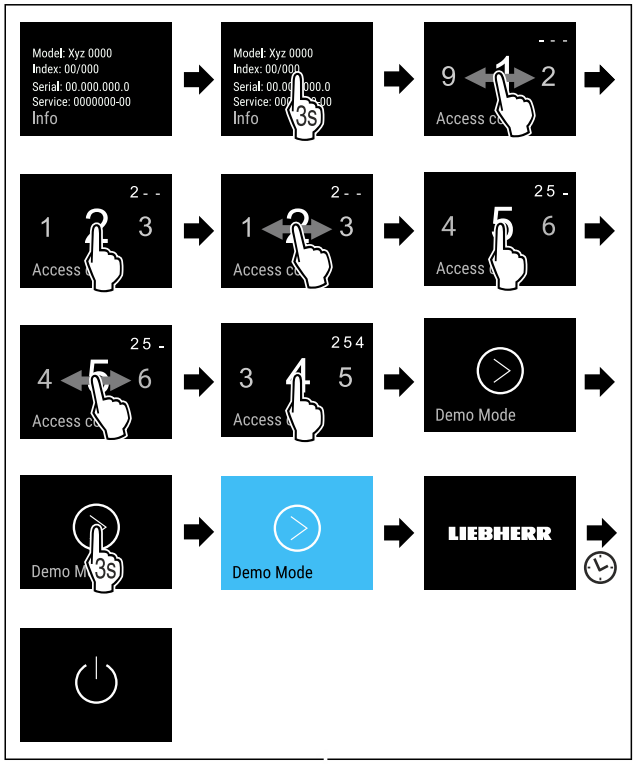

Fig. 141

▶ Executați pașii de acțiune conform figurii.
▷ Modul demo este activat.
▷ Aparatul este deconectat.
▶ Conectați aparatul. (vezi 5.1 Pornirea aparatului (prima punere în funcțiune))

▷ Pe afișajul de status apare "DEMO".

Dezactivarea modului demo

Fig. 142

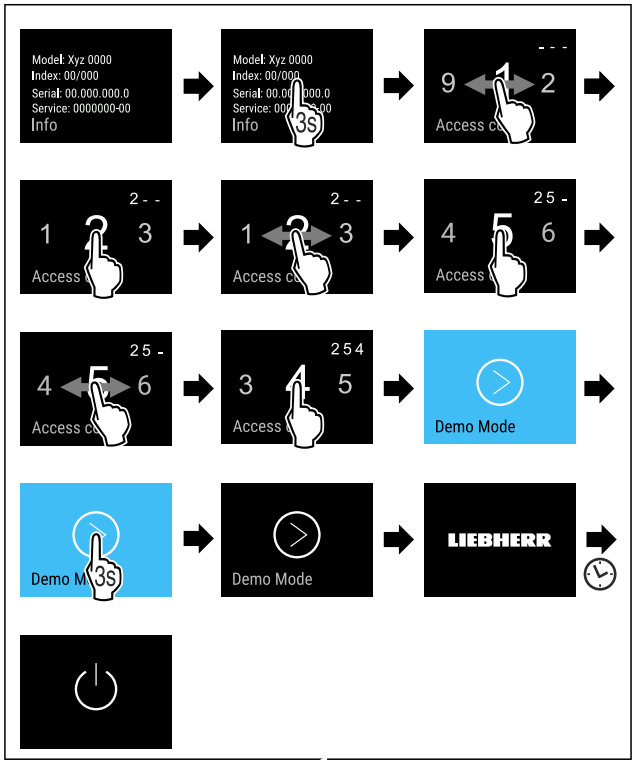

Fig. 143

▶ Executați pașii de acțiune conform figurii.
▷ Modul demo este dezactivat.
▷ Aparatul este deconectat.
▶ Conectați aparatul. (vezi 5.1 Pornirea aparatului (prima punere în funcțiune))
▷ Aparatul este resetat la setările din fabricație.

Resetare pe reglajele din fabricație

Cu această funcție resetați toate reglajele pe reglajele din fabricație. Toate setările pe care le-ați realizat până în prezent vor fi readuse la valorile lor inițiale.

Efectuarea resetării

Fig. 144

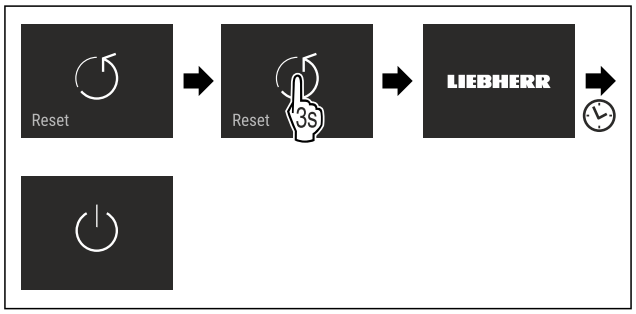

Fig. 145

▶ Executați pașii de acțiune conform figurii.
▷ Aparatul este resetat.
▷ Aparatul este oprit.
▶ Reporniți aparatul. (vezi 5.1 Pornirea aparatului (prima punere în funcțiune))

8.3 Mesaje

Există două categorii de mesaje:

Categorie	Semnificație
Avertizare	Avertizările apar la o alarmă a ușii sau la disfuncționalități. Puteți încheia avertizările mai simple chiar dumneavoastră. La disfuncționalități grave trebuie să contactați centrul de service. (vezi 11.4 Centrul de service)
Reamintire	Reamintirile atrag atenția asupra proceselor generale. Puteți să executați aceste procese și, prin urmare, să încheiați mesajul.

8.3.1 Perspectivă generală asupra avertizărilor

Comportamentul aparatului la avertizări:
- Avertizarea apare pe display în roșu.
- Sunetul de alarmă se emite în volum sonor ascendent.
- La unele avertizări pulsează iluminatul interior.

Mesaj	Cauza	Încheierea mesajului
Alarmă ușă	Apare mesajul, dacă ușa este deschisă prea mult timp.	Efectuați pașii de acțiune. (vezi Alarmă ușă)
Eroare	Apare mesajul, dacă există o eroare a aparatului. O componentă a aparatului prezintă o eroare.	Efectuați pașii de acțiune. (vezi Eroare)
Eroare WLAN	Mesajul apare, dacă aparatul nu s-a putut conecta la WLAN. (vezi Stabilirea conexiunii WLAN pentru prima dată) Apare mesajul numai la prima configurare.	Efectuați pașii de acțiune. (vezi Eroare WLAN)

8.3.2 Încheierea avertizărilor

Alarmă ușă

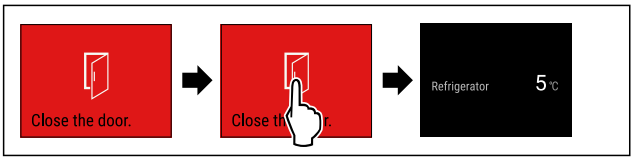

Fig. 146 Reprezentare exemplificatoare

▶ Executați pașii de acțiune conform figurii.
-sau-
▶ Închideți ușa.

▷ Display-ul sare la afișajul de status.

Puteți seta cât timp poate sta ușa deschisă înainte de a emite alarma ușii. (vezi Setarea alarmei ușii)

Eroare

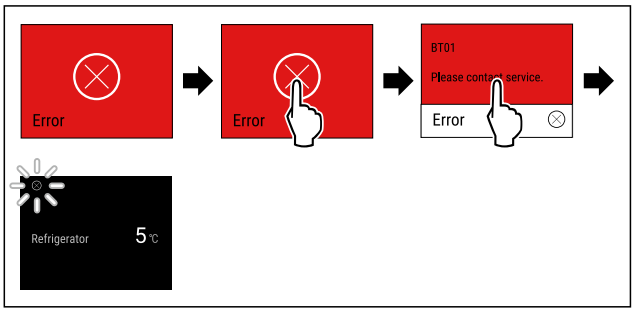

Fig. 147 Reprezentare exemplificatoare

▶ Atingeți scurt display-ul.
▷ Este afișat codul de eroare.
▶ Notați codul de eroare.
▶ Atingeți scurt display-ul.
▷ Display-ul sare la afișajul de status.
▶ Adresați-vă centrului de service. (vezi 11.4 Centrul de service)

Eroare WLAN

▶ Verificați conexiunea WLAN.
▶ Conectați din nou aparatul la WLAN. (vezi WLAN)

8.3.3 Perspectivă generală asupra reamintirilor

Comportamentul aparatului la reamintiri:
- Reamintirea apare pe display în galben.
- Se emite un semnal sonor.
- La unele reamintiri pulsează iluminatul interior.

Puteți dezactiva următoarele mesaje memento (vezi Dezactivare reamintire) :
- Înlocuire filtru cu cărbune activ FreshAir

Mesaj	Cauza	Încheierea mesajului
Înlocuire filtru cu cărbune activ FreshAir	Apare mesajul, dacă trebuie să înlocuiți filtrul cu cărbune activ FreshAir.	Efectuați pașii de acțiune. (vezi Înlocuire filtru cu cărbune activ FreshAir)

8.3.4 Încheierea reamintirilor

Înlocuire filtru cu cărbune activ FreshAir

Liebherr recomandă: Înlocuiți filtrul cu cărbune activ FreshAir la fiecare 6 luni.

Indicație
Puteți obține filtrul cu cărbune activ FreshAir din Liebherr-Hausgeräte-Shop la go.liebherr.com/47wtc4.

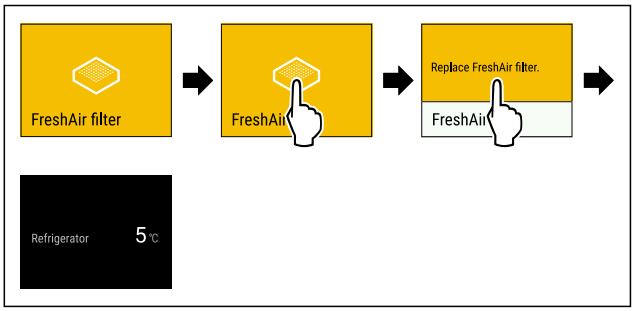

Fig. 148 Reprezentare exemplificatoare

▶ Atingeți scurt display-ul.

▷ Display-ul afișează informațiile referitoare la reamintire.
▶ Atingeți scurt display-ul.
▶ Înlocuiți filtrul cu cărbune activ. (vezi 10.1 Filtru de cărbune activ-FreshAir)
▷ Filtrul cu cărbune activ asigură calitatea optimă a aerului din frigider.
▷ Reamintirea apare după 6 luni din nou.

Dacă nu doriți să mai primiți această reamintire, puteți dezactiva reamintirea. (vezi Dezactivare reamintire)

9 Dotare

9.1 Compartiment de congelare de 4-stele*

9.1.1 Deschiderea / închiderea compartimentului de congelare

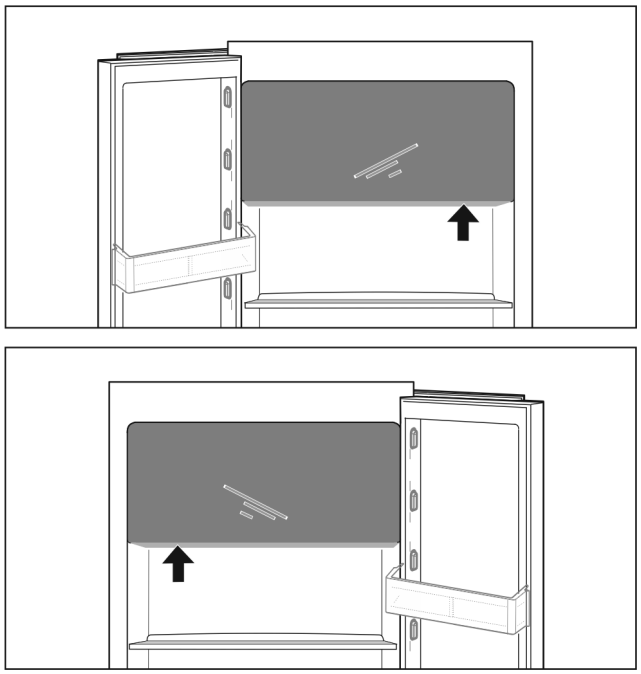

Fig. 149

Deschideți compartimentul de congelare:
▶ Interveniți de jos în zona de prindere.
▶ Apăsați mânerul și trageți simultan ușa spre față.

Închideți compartimentul de congelare:
▶ Închideți ușa și apăsați simultan spre față.
▷ Ușa este blocată.

9.2 Raft montat pe ușă

Rafturile montate pe ușă se pretează la depozitarea băuturilor și alimentelor. Puteți muta rafturile montate pe ușă pentru o utilizare individuală și le puteți dezasambla pentru curățare. Liebherr recomandă însă utilizarea rafturilor montate pe ușă în poziția de livrare din fabrică din ușă.

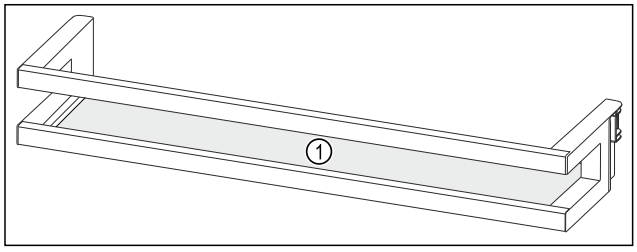

Fig. 150 Reprezentare exemplificatoare raft montat pe ușă

(1) Raft

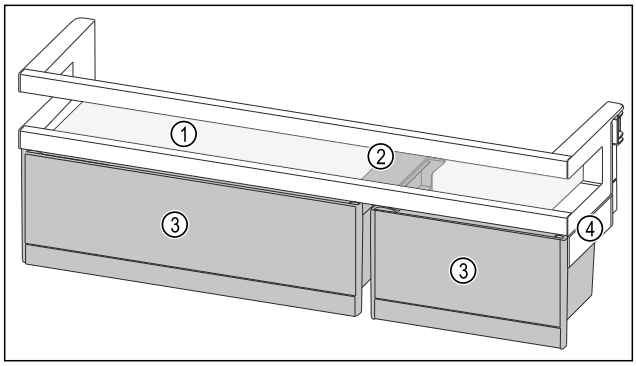

*Fig. 151 Reprezentare exemplificatoare raft montat pe ușă cu VarioBox-uri**

(1) Raft
(2) Piesă de susținere pentru VarioBox-uri
(3) VarioBox-uri
(4) Parte laterală

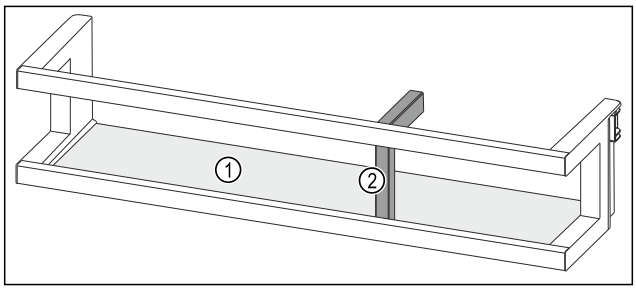

Fig. 152 Reprezentare exemplificatoare raft montat pe ușă cu suport pentru sticle

(1) Raft
(2) Suport pentru sticle

Următorul tabel indică exemple cu ce puteți depozita în rafturile montate pe ușă respective.

Raft montat pe ușă	Alimente
Raft montat pe ușă (vezi Fig. 150)	Unt, brânzeturi, conserve, tuburi
Raft montat pe ușă cu suport pentru sticle (vezi Fig. 152)	Sticle Cu suportul pentru sticle mobil asigurați sticlele în raftul montat pe ușă.
Raft montat pe ușă cu VarioBox-uri (vezi Fig. 151) *	Alimente de dimensiuni reduse*

9.2.1 Extragerea VarioBox-urilor*

Puteți utiliza fie numai unul sau ambele VarioBox-uri. Dacă doriți să stocați în raftul montat pe ușă sub raftul montat pe ușă cu VarioBox-uri sticle deosebit de înalte, puteți extrage unul sau ambele VarioBox-uri.

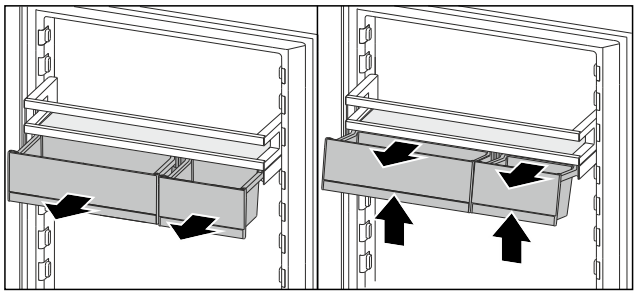

Fig. 153

▶ Extrageți VarioBox-urile până la opritor.
▶ Ridicați în față VarioBox-urile.
▶ Extrageți în față VarioBox-urile.

9.2.2 Extragerea raftului montat pe ușă

Asigurați-vă că sunt îndeplinite următoarele condiții necesare:

❑ VarioBox-urile sunt extrase. (vezi 9.2.1 Extragerea VarioBox-urilor*) *

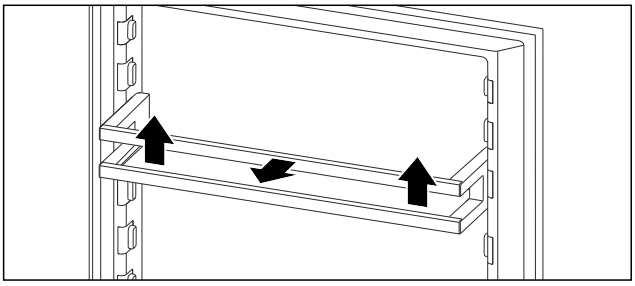

Fig. 154 Reprezentare exemplificatoare

▶ Împingeți raftul montat pe ușă în sus.
▶ Trageți raftul montat pe ușă în față.

9.2.3 Introducerea raftului montat pe ușă

Indicație
Formare de condens la compartimentul de congelare de 4 stele prin poziționarea greșită a raftului montat pe ușă cu VarioBox-uri!*
Dacă aparatul dumneavoastră este dotat cu un compartiment de congelare de 4 stele, raftul montat pe ușă cu VarioBox-uri poate perturba repartizarea aerului în frigider și se poate forma condens la compartimentul de congelare de 4 stele.
Pentru o repartizare optimă a aerului în frigider Liebherr recomandă:

▶ Introduceți raftul montat pe ușă cu VarioBox-uri la o înălțime sub compartimentul de congelare de 4 stele.

PRECAUȚIE
Pericol de vătămare și de deteriorare cauzat de produsele alimentare sau obiectele ordonate greșit!
Dacă depuneți produse alimentare sau obiecte pe placa de sticlă situată cel mai jos, ușa nu se poate închide corect. Totodată se poate sparge raftul montat pe ușă, pot cădea produsele alimentare sau obiectele și pot provoca vătămări.

▶ Mențineți liberă zona plăcii de sticlă situate cel mai jos.

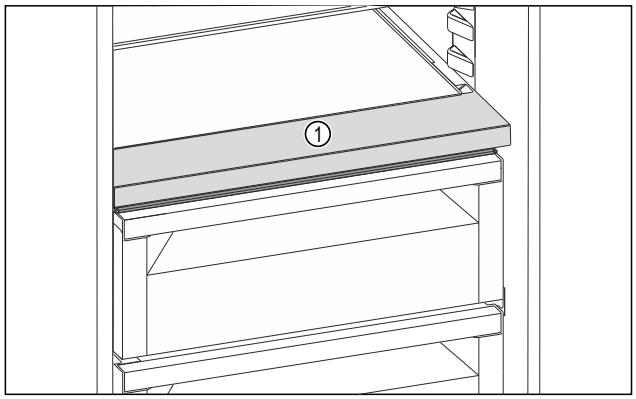

Fig. 155 Reprezentare exemplificatoare
(1) Zonă frontală

Asigurați-vă că sunt îndeplinite următoarele condiții necesare:

❑ VarioBox-urile sunt extrase. (vezi 9.2.1 Extragerea VarioBox-urilor*) *

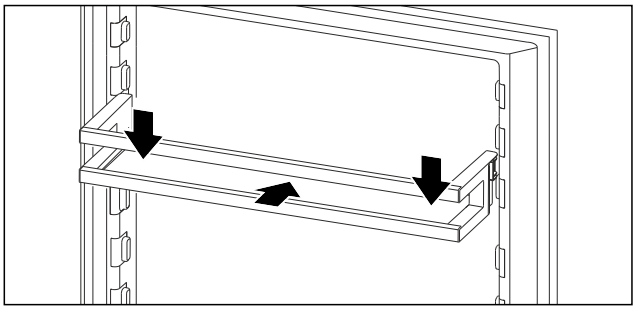

Fig. 156 Reprezentare exemplificatoare

▶ Împingeți în interior raftul montat pe ușă.
▶ Apăsați în jos raftul montat pe ușă.

9.2.4 Introducerea VarioBox-urilor*

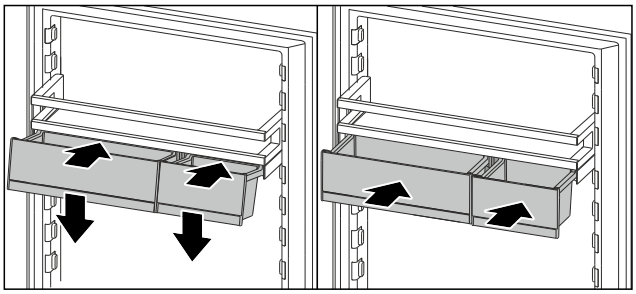

Fig. 157

▶ Așezați VarioBox-urile oblic pe nervura raftului montat pe ușă.
▶ Coborâți VarioBox-urile.
▶ Împingeți în interior VarioBox-urile.

9.2.5 Mutarea VarioBox-urilor*

Asigurați-vă că sunt îndeplinite următoarele condiții necesare:

❑ VarioBox-urile sunt extrase. (vezi 9.2.1 Extragerea VarioBox-urilor*)
❑ Raftul montat pe ușă este extras. (vezi 9.2.2 Extragerea raftului montat pe ușă)

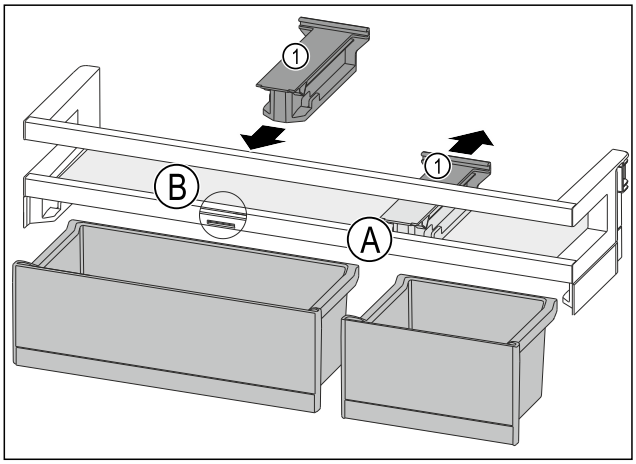

Fig. 158

▶ Desprindeți piesa de susținere *Fig. 158 (1)* din poziție *Fig. 158 (A)* spre spate.
▶ Introduceți piesa de susținere *Fig. 158 (1)* în poziție *Fig. 158 (B)*.
▶ Introduceți raftul montat pe ușă. (vezi 9.2.3 Introducerea raftului montat pe ușă)

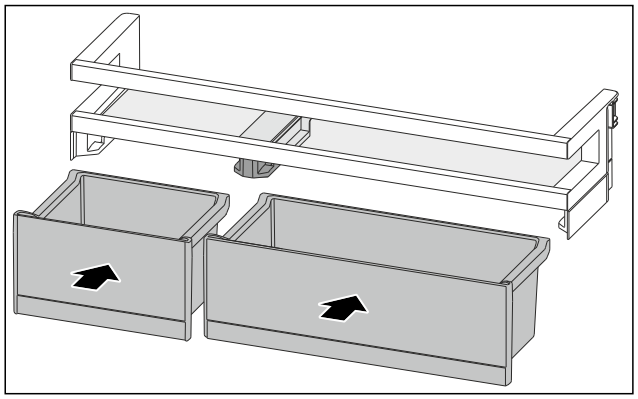

Fig. 159

▶ Introduceți VarioBox-urile dispuse invers. (vezi Fig. 159)

9.3 Rafturi

Există diferite rafturi în funcție de tipul aparatului:

- Raft dintr-o singură parte
- Raft divizibil
- Raft variabil pentru sticle (vezi 9.5 Raft variabil pentru sticle)

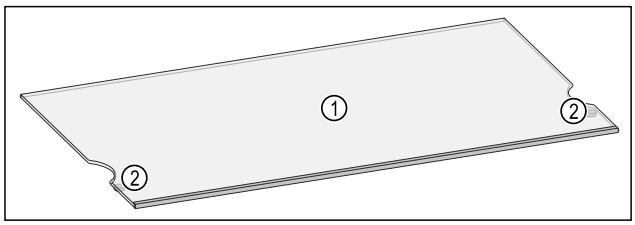

Fig. 160 Reprezentare exemplificatoare raft

(1) Raft **(2)** Opritor împotriva extragerii

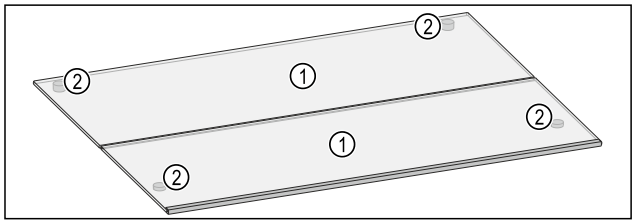

Fig. 161 Reprezentare exemplificatoare raft divizibil

(1) Raft **(2)** Opritor împotriva extragerii

9.3.1 Utilizarea rafturilor

Puteți muta rafturile fie pe înălțime, extrageți-le complet sau pentru curățare.

Asigurați-vă că sunt îndeplinite următoarele condiții necesare:

❑ Rafturile sunt goale.

Extragerea raftului

Rafturile sunt asigurate cu opritoare împotriva extragerii accidentale.

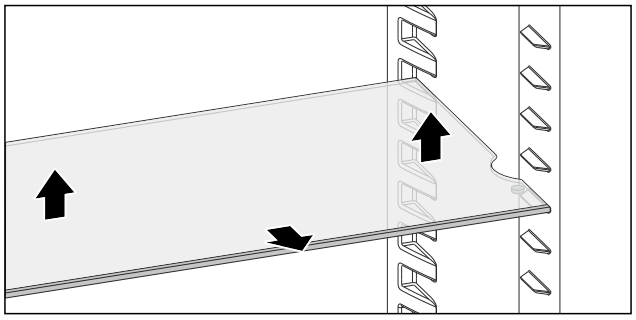

Fig. 162

▶ Ridicați raftul.
▶ Extrageți către înainte raftul.

-sau-

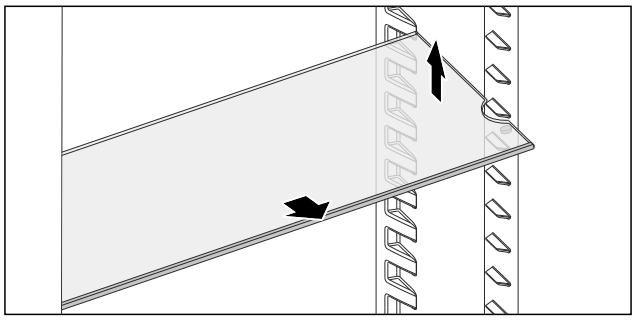

Fig. 163

▶ Scoatere simplificată: Poziționați oblic raftul și extrageți-l către înainte.

▷ Rafturile sunt extrase.
▷ Puteți introduce rafturile pe o altă înălțime.

Introducerea rafturilor

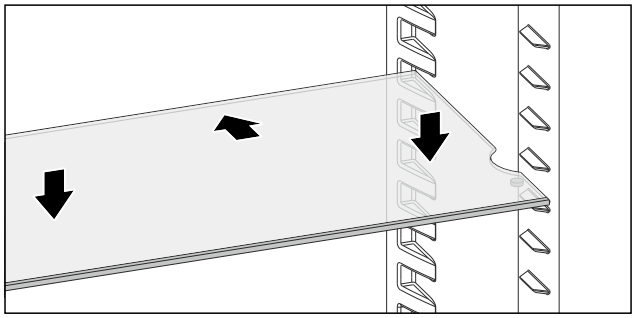

Fig. 164

Dacă opritoarele împotriva extragerii sunt orientate în jos:

▶ Împingeți raftul până la opritor.
▶ Coborâți raftul în jos.

-sau-

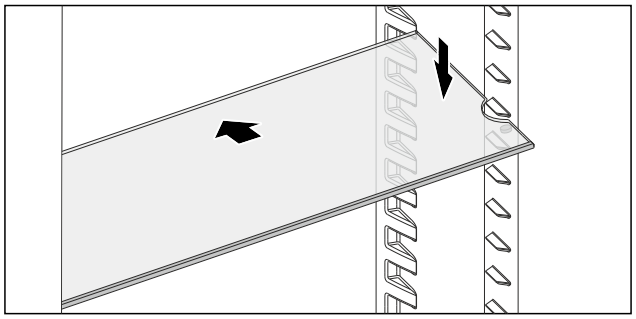

Fig. 165

▶ Împingeți oblic raftul și coborâți-l în jos.

▷ Opritoarele împotriva extragerii se află în spatele raftului frontal.

9.3.2 Utilizarea rafturilor divizibile

Puteți împinge raftul divizibil în poziția livrată din fabricație, îl puteți muta pe înălțime sau îl puteți extrage pentru curățare.

Asigurați-vă că sunt îndeplinite următoarele condiții necesare:

❑ Rafturile sunt goale.

Împingerea raftului divizibil

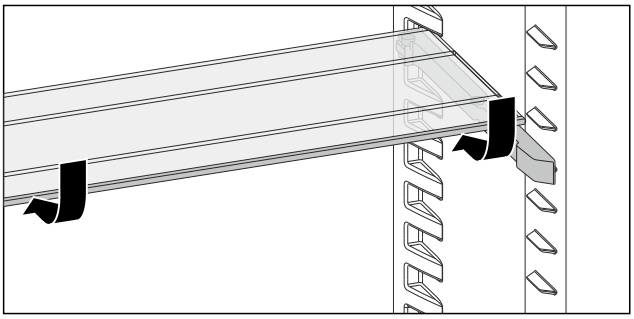

Fig. 166

▶ Împingeți în jos raftul frontal după cum se vede în figură.
▷ Raftul divizibil este împins.
▷ Există loc pentru produse alimentare înalte pe raftul, care este introdus dedesubt.

Utilizarea celor două rafturi divizibile

▶ Prindeți cu o mână raftul împins dedesubt și trageți-l spre înainte.
▷ Șipca decorativă se află în față.
▷ Opritoarele împotriva extragerii sunt orientate în jos.

Mutarea pe înălțime a rafturilor divizibile

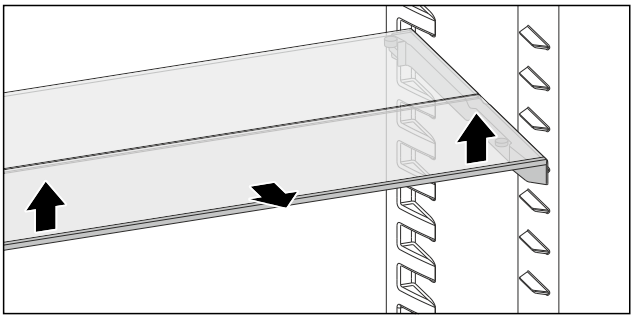

Fig. 167

▶ Ridicați raftul frontal către înainte.
▶ Extrageți către înainte raftul frontal.

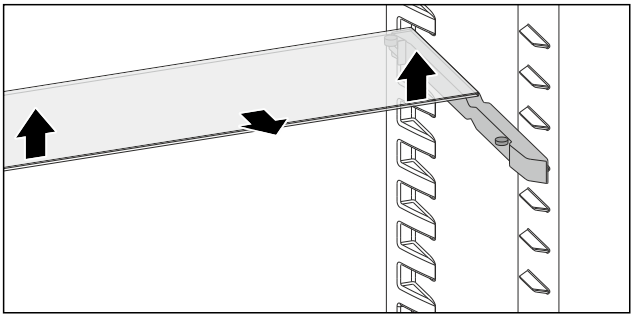

Fig. 168

▶ Executați pașii de acțiune și pentru raftul posterior.

ATENȚIE
Aparate cu compartiment de congelare:*
▶ Nu amplasați șinele de sprijin și rafturile divizibile înaintea ventilatorului.

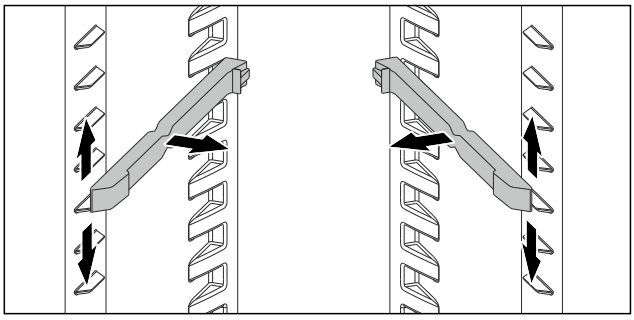

Fig. 169

▶ Extrageți șinele de sprijin.
▶ Introduceți șinele de sprijin la înălțimea dorită.

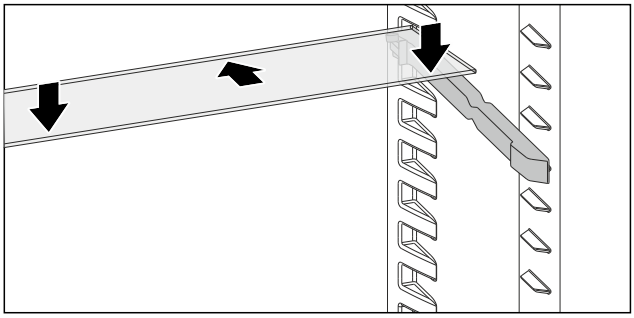

Fig. 170

▶ Împingeți raftul cu opritoarele împotriva extragerii până la opritor.
▶ Coborâți raftul în jos.
▷ Opritoarele împotriva extragerii se află în spatele raftului posterior.

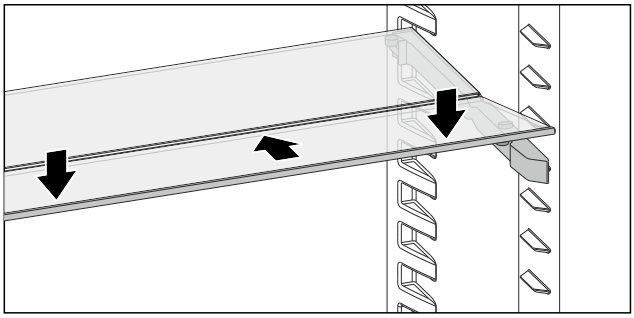

Fig. 171

▶ Executați pașii de acțiune și pentru raftul frontal.

Extragerea raftului divizibil

Extrageți rafturile divizibile în același mod în care le mutați. (vezi Mutarea pe înălțime a rafturilor divizibile)

9.4 VarioSafe *

VarioSafe oferă în frigider spațiu de ex. pentru alimente și ambalaje mici, tuburi și borcane.

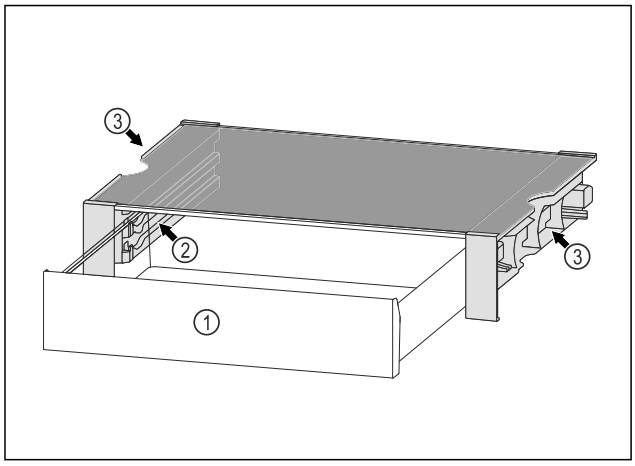

Fig. 172

(1) Sertar VarioSafe

(2) Pereți laterali cu nervuri pentru sertarul VarioSafe

(3) Degajări la peretele lateral din stânga și dreapta

9.4.1 Introducerea VarioSafe

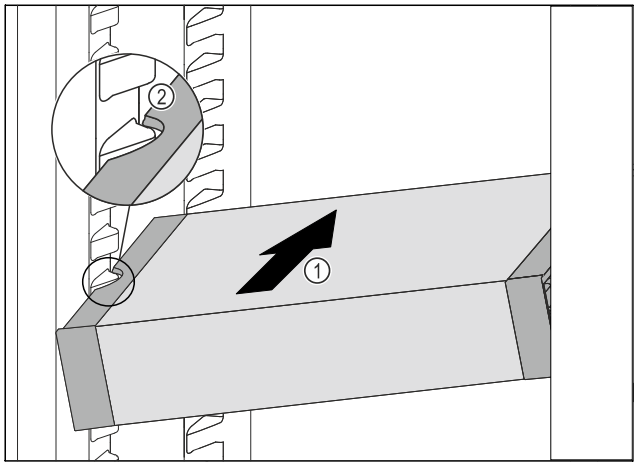

Fig. 173

▶ Împingeți VarioSafe oblic în frigider *Fig. 173 (1)*, până când degajările laterale *Fig. 173 (2)* ale VarioSafese află la înălțimea nervurii recipientului din frigider.

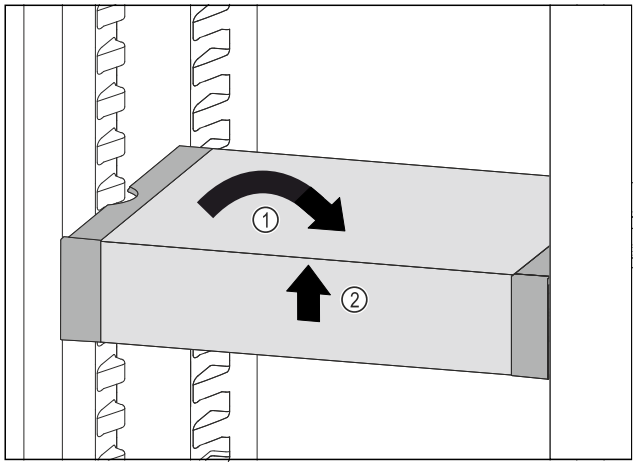

Fig. 174

▶ Poziționați drept VarioSafe. *Fig. 174 (1)*
▶ Ridicați în față VarioSafe. *Fig. 174 (2)*

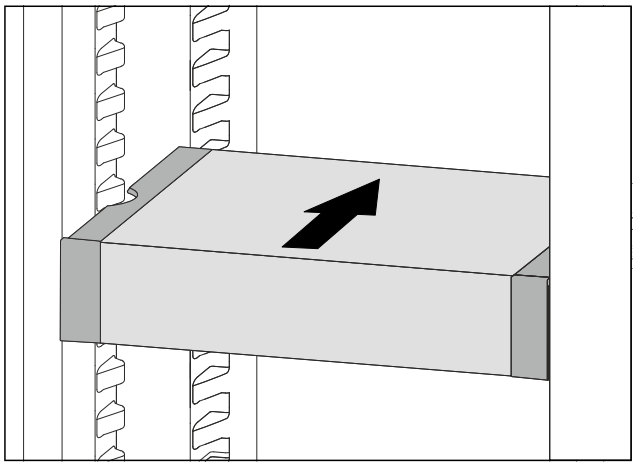

Fig. 175

▶ Ridicați în față VarioSafe.
▶ Împingeți VarioSafe spre înapoi.
▶ Coborâți VarioSafe.
▷ VarioSafe se fixează în poziție în față cu zgomot.
▷ VarioSafe este introdus.

9.4.2 Deplasarea VarioSafe

Puteți deplasa VarioSafe ca un întreg în frigider.

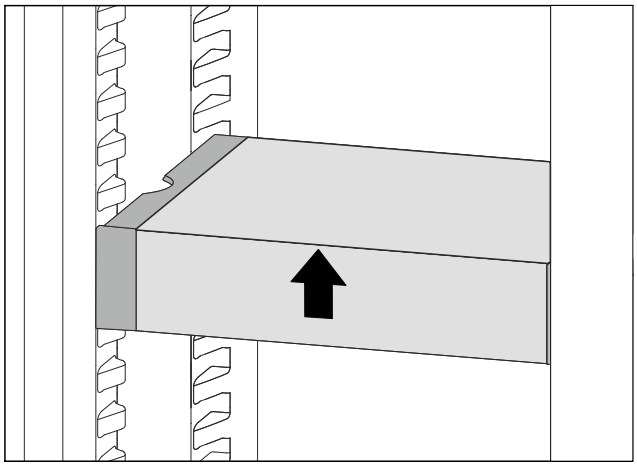

Fig. 176

▶ Ridicați în față VarioSafe.

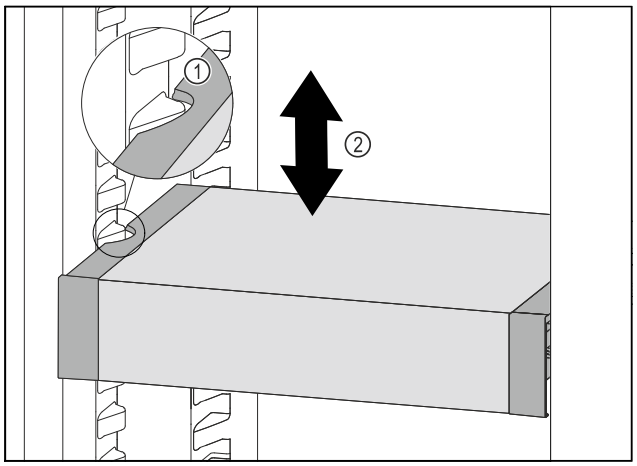

Fig. 177

▶ Trageți în față VarioSafe, până când degajările laterale ale VarioSafe se află la înălțimea nervurii recipientului din frigider. *Fig. 177 (1)*
▶ Mișcați în sus sau în jos VarioSafe în frigider, până când este atinsă înălțimea dorită. *Fig. 177 (2)*

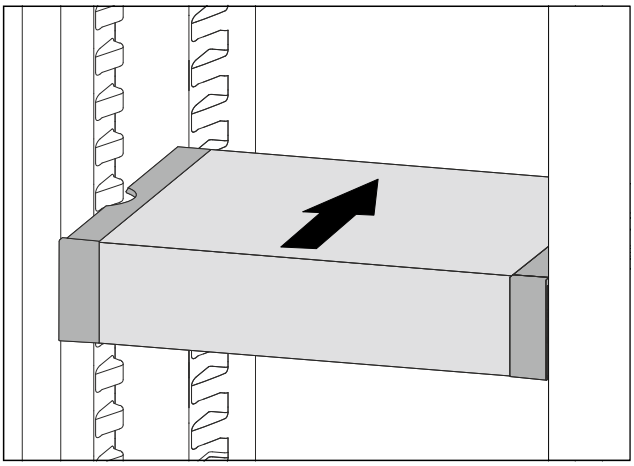

Fig. 178

▶ Ridicați în față VarioSafe.
▶ Împingeți VarioSafe spre înapoi.
▷ VarioSafe se fixează în poziție în față cu zgomot.
▷ VarioSafe este deplasat pe înălțime.

9.4.3 Deplasarea sertarului VarioSafe

Puteți introduce sertarul VarioSafe la două înălțimi diferite. Dacă doriți să depozitați alimente mai înalte în sertarul VarioSafe, împingeți sertarul VarioSafe pe nervura inferioară. Dacă doriți să depozitați alimente mai joase în sertarul VarioSafe, împingeți sertarul VarioSafe pe nervura superioară.

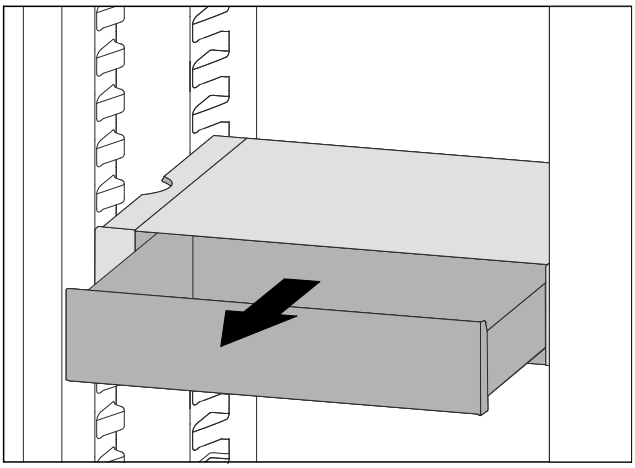

Fig. 179

▶ Extrageți sertarul VarioSafe până la opritor.
▶ Ridicați în față sertarul VarioSafe.
▶ Extrageți sertarul VarioSafe spre înainte.

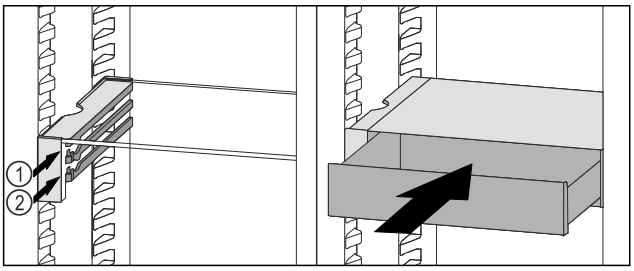

Fig. 180

▶ Ridicați în față sertarul VarioSafe.
▶ Așezați sertarul VarioSafe în spatele opritoarelor pe nervura dorită *Fig. 180 (1)* sau *Fig. 180 (2)*.
▷ Sertarul VarioSafe este deplasat pe înălțime.

9.4.4 Extragerea VarioSafe

Puteți extrage VarioSafe ca pe un întreg.

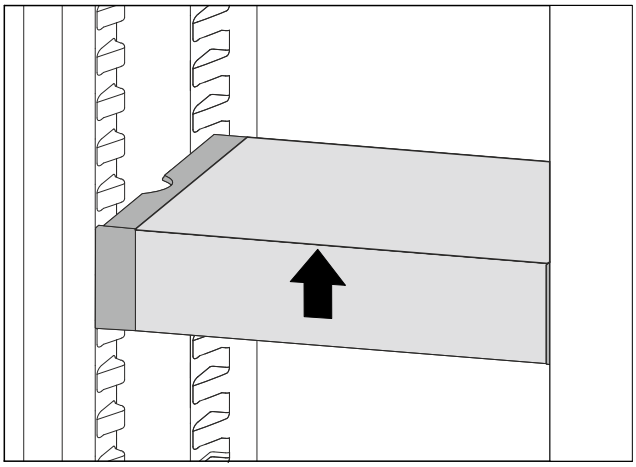

Fig. 181

▶ Ridicați în față VarioSafe.

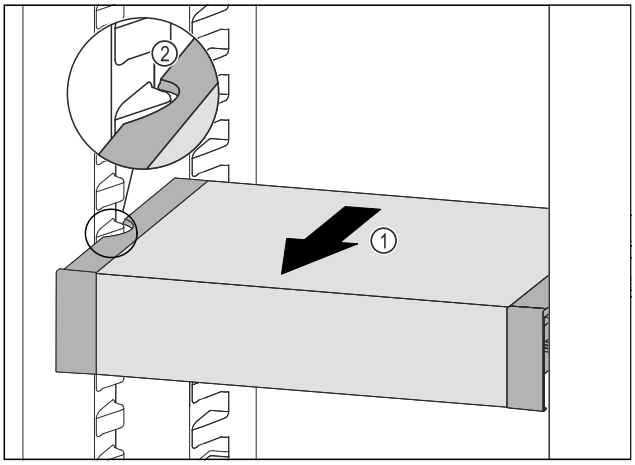

Fig. 182

▶ Trageți în față VarioSafe *Fig. 182 (1)*, până când degajările laterale ale VarioSafe se află la înălțimea nervurii recipientului din frigider. *Fig. 182 (2)*

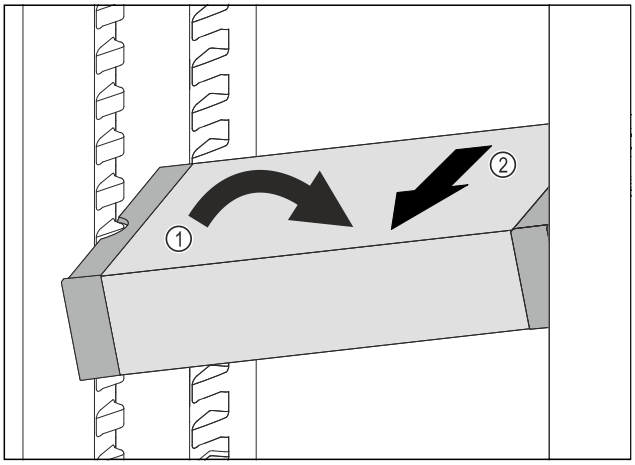

Fig. 183

▶ Poziționați oblic VarioSafe în frigider. *Fig. 183 (1)*
▶ Extrageți VarioSafe spre înainte. *Fig. 183 (2)*
▷ VarioSafe este extras.

9.4.5 Dezasamblarea VarioSafe

Puteți dezasambla VarioSafe în piesele componente, dacă doriți să curățați VarioSafe sau să montați sau demontați piesele componente.

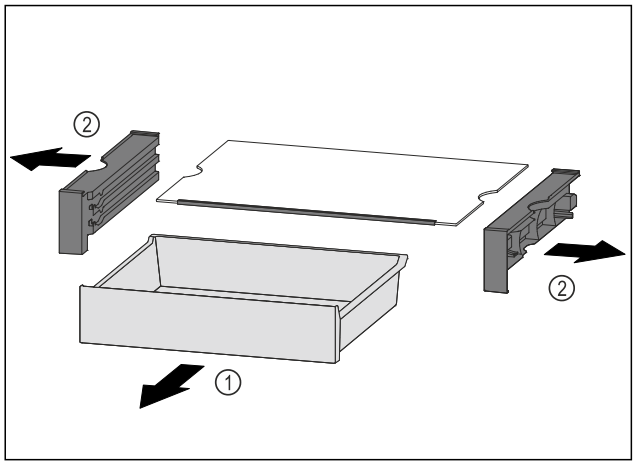

Fig. 184

▶ Extrageți VarioSafe ca un întreg. (vezi 9.4.4 Extragerea VarioSafe)
▶ Dezasamblați VarioSafe conform figurii.

9.5 Raft variabil pentru sticle

La baza frigiderului puteți utiliza fie placa de sticlă sau raftul variabil pentru sticle. Placa de sticlă este introdusă la livrarea de la furnizor.

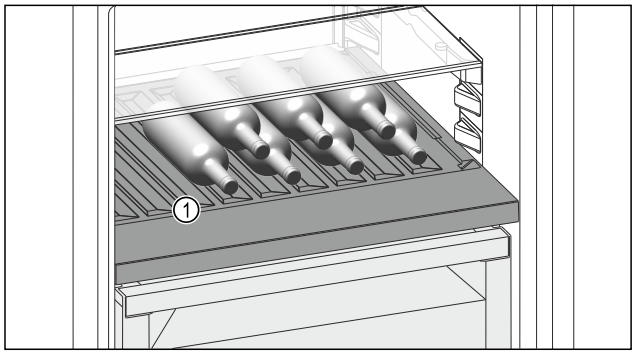

Fig. 185 Reprezentare exemplificatoare

(1) Raft variabil pentru sticle

9.5.1 Utilizarea raftului variabil pentru sticle

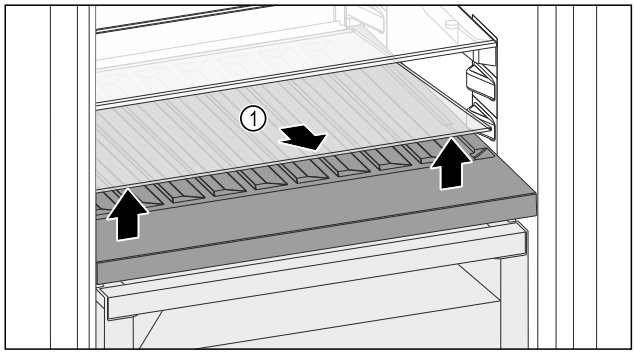

Fig. 186

▶ Ridicați în față și extrageți placa de sticlă *Fig. 186 (1)* din degajare.
▶ Păstrați placa de sticlă *Fig. 186 (1)* în siguranță în afara aparatului.
▶ Așezați placa de sticlă în poziție de lucru *(2)* sub raftul variabil pentru sticle.

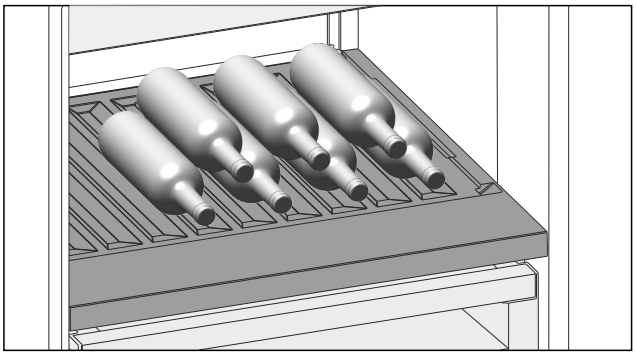

Fig. 187 Reprezentare exemplificatoare

▶ Introduceți sticlele cu fundul în spate, către peretele posterior. (vezi Fig. 187)

Indicație
Dacă sticlele ies peste raftul variabil pentru sticle în față:
▶ Puneți mai sus cu o poziție raftul inferior montat pe ușă.

9.5.2 Utilizarea plăcii de sticlă

Asigurați-vă că sunt îndeplinite următoarele condiții necesare:

❑ Sticlele sunt extrase.
❑ Raftul variabil pentru sticle este curățat.
(vezi 10.5 Extragerea / introducerea raftului variabil pentru sticle)
(vezi 10.9.3 Curățați dotarea)

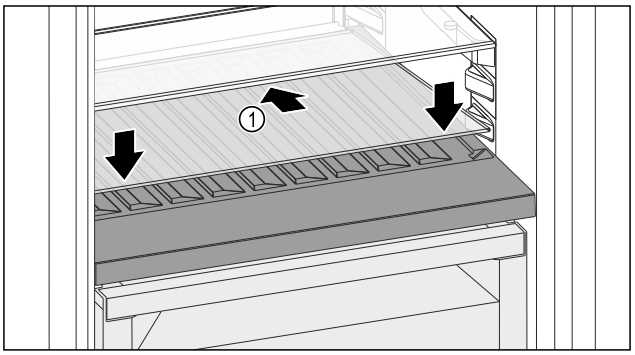

Fig. 188

▶ Așezați placa de sticlă *Fig. 188 (1)* oblic și spre spate înclinată în jos.
▶ Coborâți în față placa de sticlă *Fig. 188 (1)*.

9.6 Sertare

Puteți extrage sertarele pentru curățare.

Scoaterea și introducerea sertarelor se diferențiază în funcție de sistemul de extragere. Aparatul dumneavoastră poate conține diferite sisteme de extragere.

Indicație
Consumul de energie crește și puterea de răcire scade atunci când ventilația nu este suficientă.
▶ Mențineți întotdeauna liberă fanta ventilatorului din interior de la peretele posterior.

9.6.1 Sertar pe șine telescopice

Sertarul se deplasează pe șine extensibile (șine telescopice). Există șine telescopice cu extragere completă și șine telescopice cu extragere parțială. Sertarele cu extragere completă se extrag complet din aparat. Sertarele cu extragere parțială nu pot fi scoase complet din aparat. Ce sistem se află în aparatul dumneavoastră depinde de tipul de aparat.

Extragerea completă*

Puteți recunoaște extragerea completă printr-o clemă situată în partea din spate, în stânga și în dreapta șinei.

Scoaterea sertarului

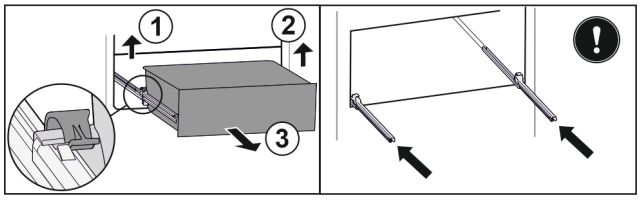

Fig. 189

- ▶ Scoateți sertarul până la opritor.
- ▶ Ridicați clema din stânga și trageți concomitent sertarul din stânga spre înainte. *Fig. 189 (1)*
- ▶ Ridicați clema din dreapta și trageți concomitent sertarul din dreapta spre înainte. *Fig. 189 (2)*
- ▶ Extrageți sertarul spre înainte. *Fig. 189 (3)*
- ▶ Introduceți șinele.

Introducerea sertarului

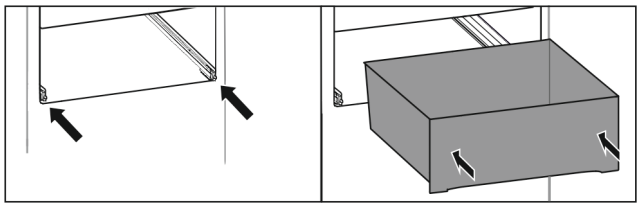

Fig. 190

- ▶ Introduceți șinele.
- ▶ Așezați sertarul pe șine.
- ▶ Împingeți sertarul spre spate.
- ▷ Sertarul se înclichetează în spate cu zgomot.

Extragerea parțială frigider*

Scoaterea sertarului

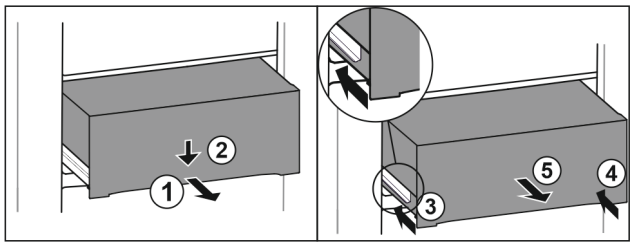

Fig. 191

- ▶ Extrageți pe jumătate sertarul. *Fig. 191 (1)*
- ▶ Apăsați în jos sertarul pe partea frontală. *Fig. 191 (2)*
- ▶ Inserați șina stângă aproximativ 2 cm. *Fig. 191 (3)*
- ▶ Inserați șina dreaptă aproximativ 2 cm. *Fig. 191 (4)*
- ▶ Extrageți sertarul spre înainte. *Fig. 191 (5)*

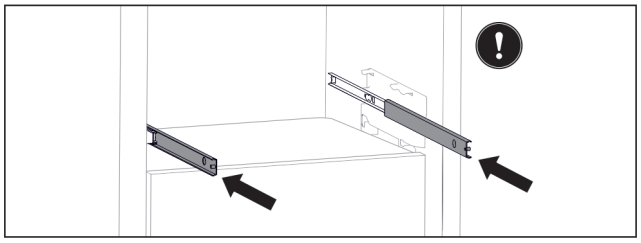

Fig. 192

Dacă șinele nu sunt încă inserate complet după extragerea sertarului:

- ▶ Inserați șinele complet.

Introducerea sertarului

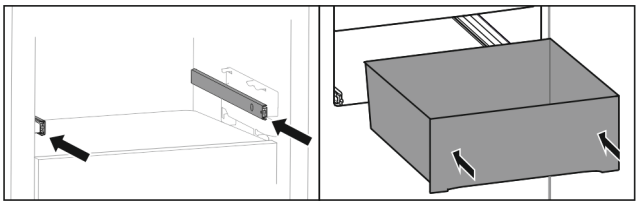

Fig. 193

- ▶ Introduceți șinele.
- ▶ Așezați sertarul pe șine.
- ▶ Împingeți sertarul spre spate.

9.7 Capacul compartimentului Fruit & Vegetable-Safe

Capacul compartimentului asigură o umiditate permanentă a aerului.

Capacul compartimentului se află direct pe sertar și poate fi acoperit de rafturi sau sertare suplimentare.

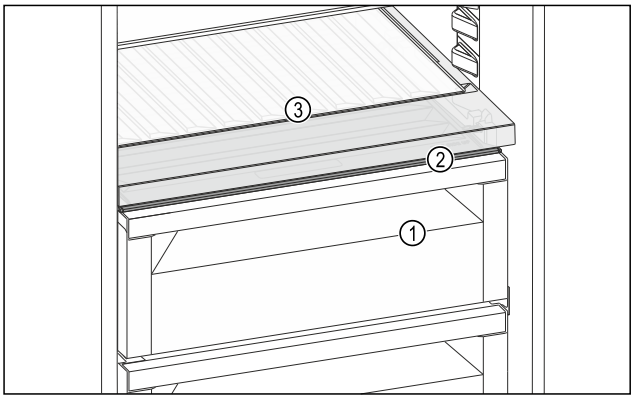

Fig. 194 Reprezentare exemplificatoare a capacului compartimentului Fruit & Vegetable-Safe

- **(1)** Fruit & Vegetable-Safe
- **(2)** Capacul compartimentului Fruit & Vegetable-Safe
- **(3)** Raft variabil pentru sticle

9.7.1 Reducerea umidității aerului din sertar

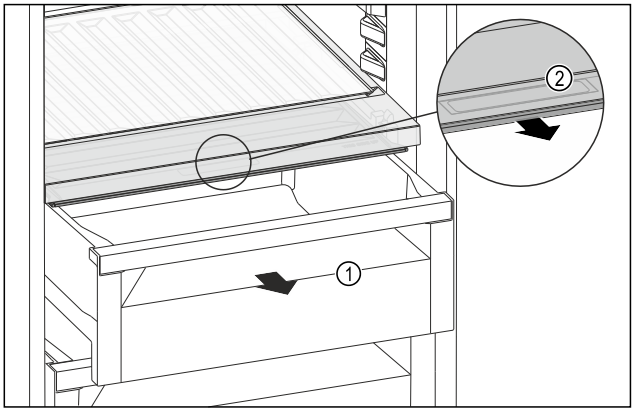

Fig. 195

- ▶ Extrageți sertarul *Fig. 195 (1)*.
- ▶ Prindeți mânerul încastrat *Fig. 195 (2)* de la capacul compartimentului și trageți concomitent capacul compartimentului spre partea frontală.
- ▷ Dacă este închis sertarul există o fantă mică între capacul compartimentului și sertar.

9.7.2 Creșterea umidității aerului din sertar

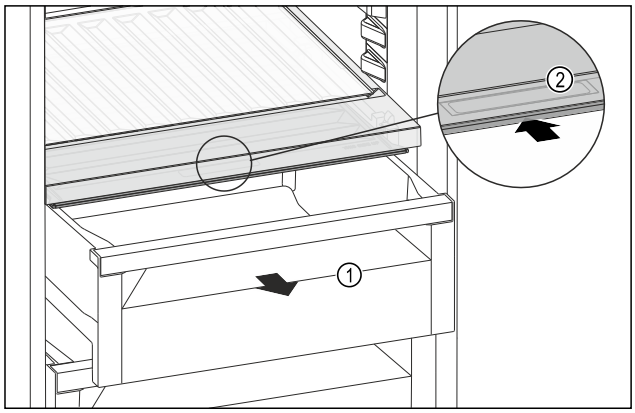

Fig. 196

▶ Extrageți sertarul *Fig. 196 (1)*.
▶ Prindeți mânerul încastrat *Fig. 196 (2)* de la capacul compartimentului și glisați concomitent capacul compartimentului spre partea posterioară.
▷ Dacă este închis sertarul se închide etanș capacul compartimentului cu sertarul.

9.7.3 Utilizare Fruit & Vegetable-Safe ca Meat & Dairy-Safe

Puteți utiliza Fruit & Vegetable-Safe ca Meat & Dairy-Safe. În acest scop trebuie să reduceți umiditatea din sertar. (vezi 9.7.1 Reducerea umidității aerului din sertar)

9.8 Cutie pentru unt

9.8.1 Deschiderea / închiderea cutiei pentru unt

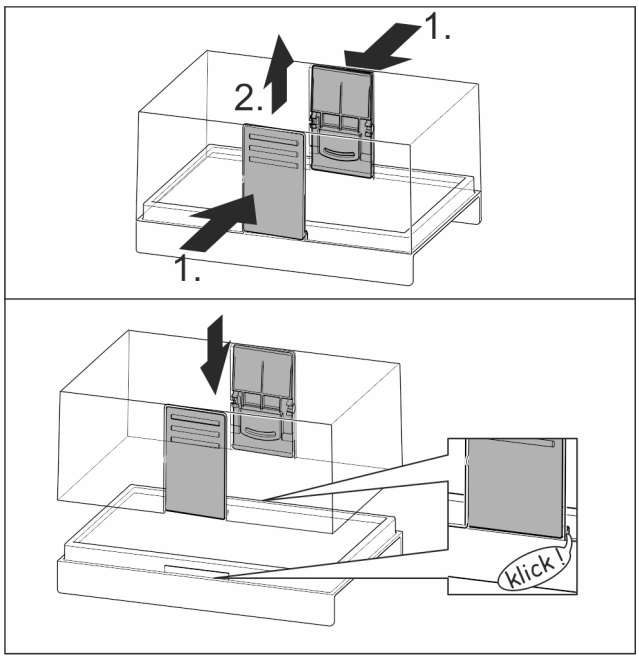

Fig. 197

9.8.2 Dezasamblarea cutiei pentru unt

Cutia pentru unt poate fi dezasamblată în vederea curățării.

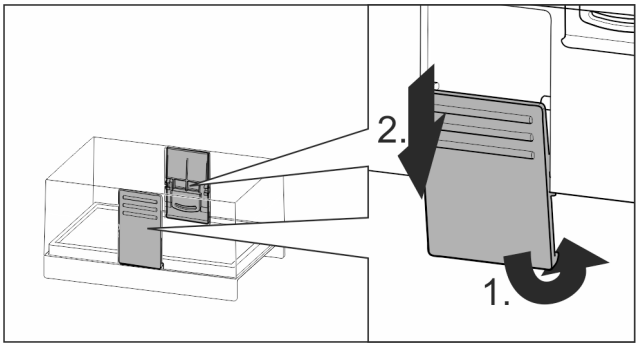

Fig. 198

▶ Dezasamblați cutia pentru unt.

9.9 Suport pentru ouă

Suportul pentru ouă este extractibil și inversabil. Cele două piese ale suportului pentru ouă pot fi utilizate pentru a marca diferențe precum data cumpărării.

9.9.1 Utilizarea suportului pentru ouă

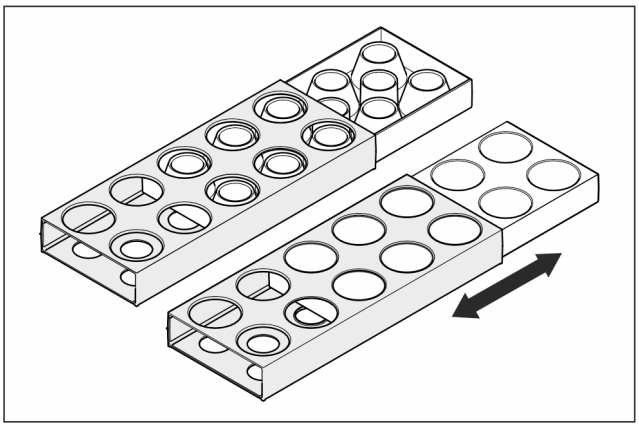

Fig. 199

▶ Partea superioară: Depozitați ouăle de găină.
▶ Partea inferioară: Depozitați ouă de prepeliță.

9.10 Suport pentru sticle

9.10.1 Utilizarea suportului pentru sticle

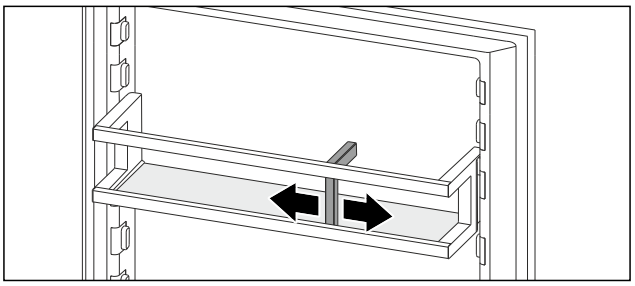

Fig. 200

▶ Împingeți suportul de sticle pe sticle.
▷ Nu răsturnați sticlele.

9.11 FlexSystem

9.11.1 Utilizarea FlexSystem

Sistemul FlexSystem vă ajută la depozitarea și sortarea alimentelor într-o manieră clară și flexibilă. Permite o împărțire clară pe subcategorii, de exemplu fructe, legume sau perioadă de valabilitate.

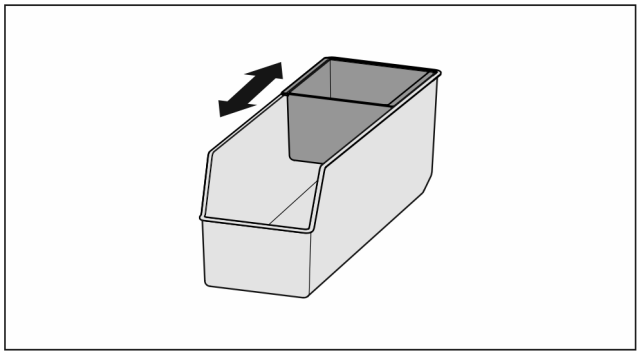

Fig. 201

▶ Deplasați învelișul interior.

9.11.2 Scoaterea FlexSystem

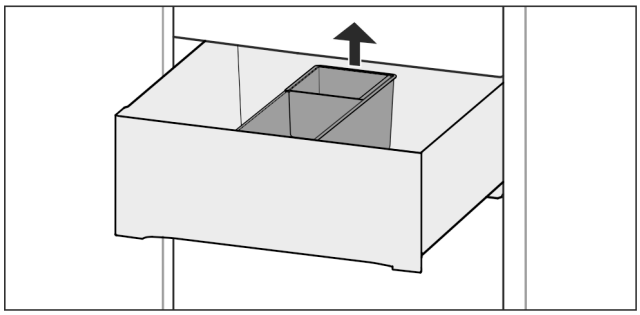

Fig. 202

▶ Ridicați FlexSystem spre spate.
▶ Scoateți în sus.

9.11.3 Introducerea FlexSystem

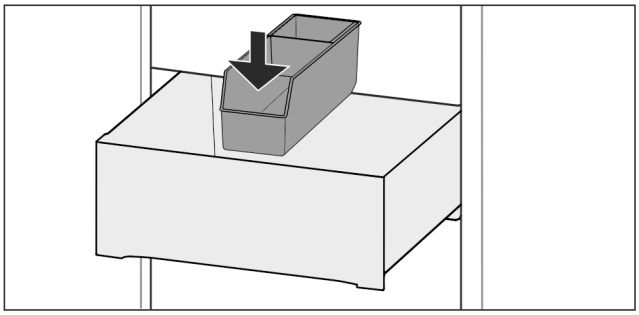

Fig. 203

▶ Introduceți FlexSystem mai întîi în față.
▶ Coborâți partea din spate.

9.11.4 Dezasamblarea FlexSystem

FlexSystem poate fi dezasamblat în vederea curățării.

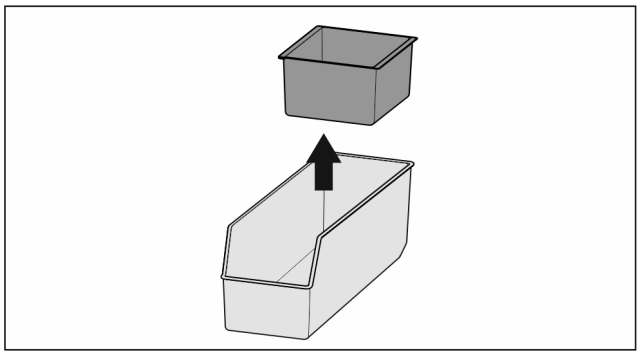

Fig. 204

▶ Dezasamblați FlexSystem.

9.12 Tavă pentru cuburi de gheață cu capac*

9.12.1 Utilizarea tăvii pentru cuburi de gheață

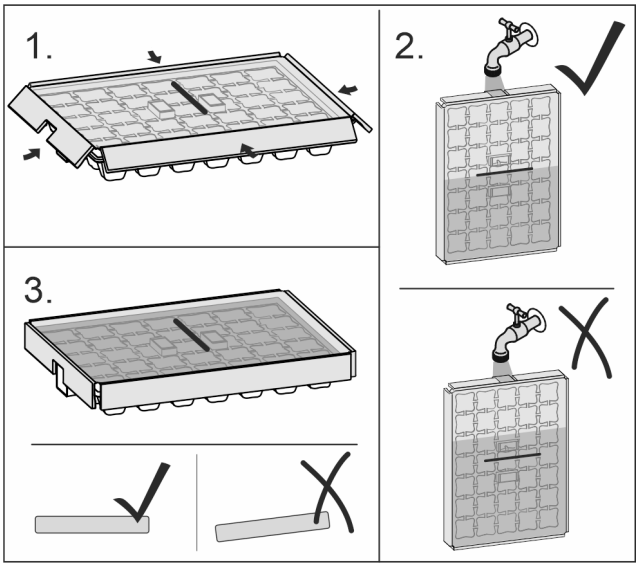

Fig. 205

Dacă apa este înghețată:

▶ Țineți scurt recipientul pentru cuburi de gheață sub apă caldă.
▶ Demontarea capacului.
▶ Rotiți ușor capetele tăvii pentru cuburi de gheață în direcții opuse.
▶ Eliberați cuburile de gheață.

9.12.2 Dezasamblarea tăvii pentru cuburi de gheață

Tava pentru cuburi de gheață poate fi dezasamblată în vederea curățării.

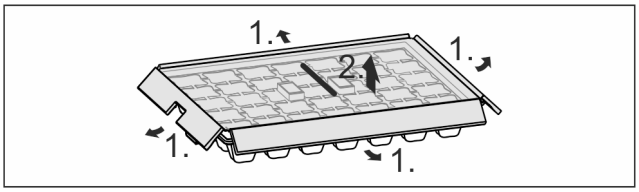

Fig. 206

▶ Dezasamblați tava pentru cuburi de gheață.

10 Întreținere

10.1 Filtru de cărbune activ-FreshAir

Filtrul de cărbune activ-FreshAirse află în compartimentul de deasupra ventilatorului.

Acesta asigură o calitate optimă a aerului.

❑ Schimbați filtrul de cărbune activ la fiecare 6 luni. Dacă atenționarea este activată, apare pe afișaj un mesaj care solicită schimbarea.
❑ Filtrul de cărbune activ poate fi eliminat cu gunoiul menajer normal.

Indicație
Puteți obține filtrul cu cărbune activ FreshAir din Liebherr-Hausgeräte-Shop la go.liebherr.com/47wtc4.

10.1.1 Scoaterea filtrului de cărbune activ-FreshAir

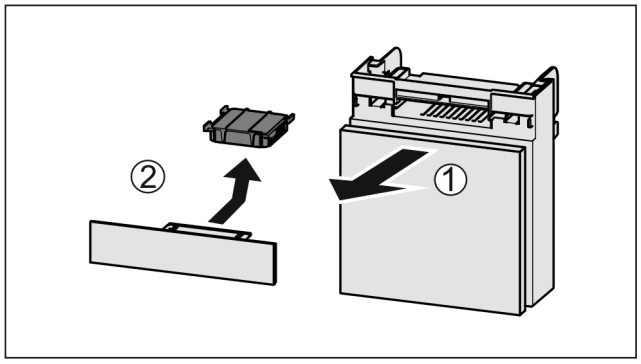

Fig. 207

▶ Extrageți *Fig. 207 (1)* compartimentul către înainte.
▶ Scoateți *Fig. 207 (2)* filtrul de cărbune activ.

10.1.2 Introducerea filtrului de cărbune activ-FreshAir

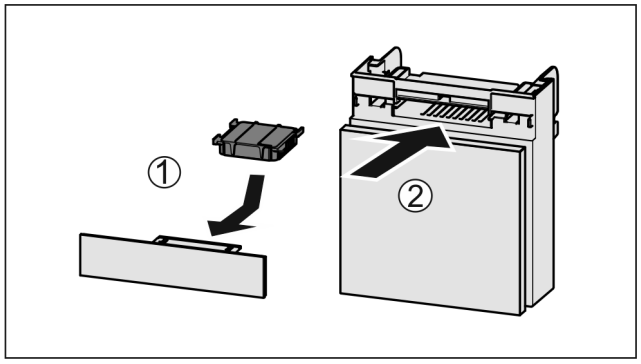

Fig. 208

▶ Introduceți *Fig. 208 (1)* filtrul de cărbune activ după cum se vede în figură.
▷ Filtrul de cărbune activ se înclichetează.
Dacă filtrul de cărbune activ arată în jos:
▶ Împingeți *Fig. 208 (2)* compartimentul în interior.
▷ Filtrul de cărbune activ este acum pregătit de funcționare.

10.2 Dezasamblarea raftului montat pe ușă

Puteți dezasambla unele rafturi montate pe ușă, dacă doriți să curățați rafturile montate pe ușă sau să montați sau demontați piese de schimb.

10.2.1 Dezasamblarea raftului montat pe ușă

Asigurați-vă că sunt îndeplinite următoarele condiții necesare:

❑ Raftul montat pe ușă este extras. (vezi 9.2.2 Extragerea raftului montat pe ușă)

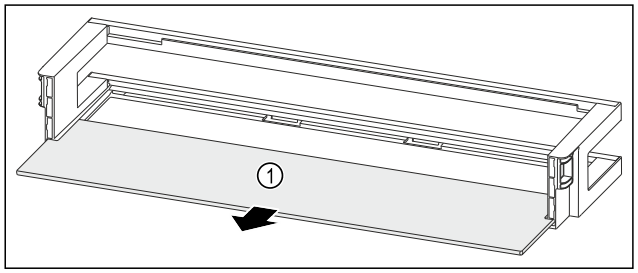

Fig. 209 Raft montat pe ușă cu raft

▶ Extrageți raftul *Fig. 209 (1)*.

10.2.2 Dezasamblarea raftului montat pe ușă cu VarioBox-uri*

Asigurați-vă că sunt îndeplinite următoarele condiții necesare:

❑ Raftul montat pe ușă este extras. (vezi 9.2.2 Extragerea raftului montat pe ușă)

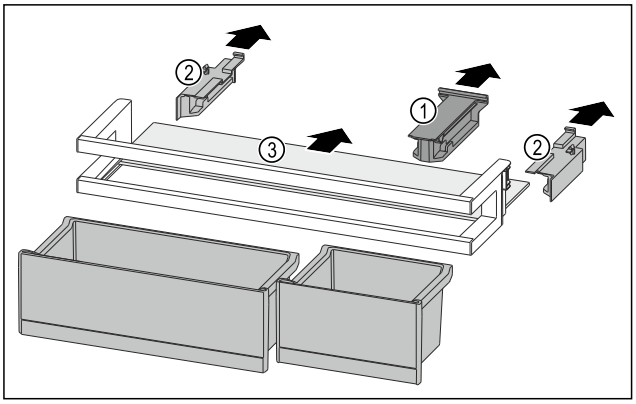

Fig. 210

▶ Extrageți VarioBox-uri. (vezi 9.2.1 Extragerea VarioBox-urilor*)
▶ Desprindeți piesa de susținere *Fig. 210 (1)*.
▶ Desprindeți piesele laterale *Fig. 210 (2)*.
▶ Extrageți raftul *Fig. 210 (3)*.

10.2.3 Dezasamblarea raftului montat pe ușă cu suport pentru sticle

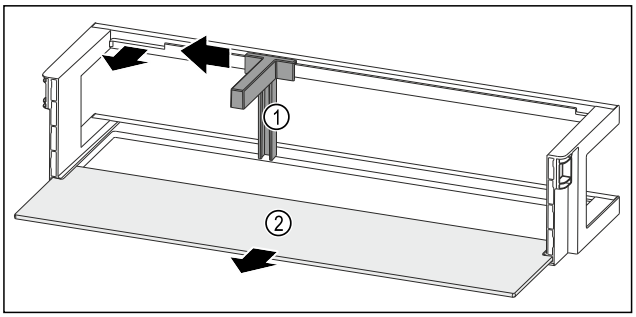

Fig. 211 Raft montat pe ușă cu suport pentru sticle și raft

▶ Împingeți în lateral suportul pentru sticle *Fig. 211 (1)* până la degajare.
▶ Extrageți suportul pentru sticle *Fig. 211 (1)*.
▶ Extrageți raftul *Fig. 211 (2)*.

10.3 Asamblarea raftului montat pe ușă

10.3.1 Asamblarea raftului montat pe ușă

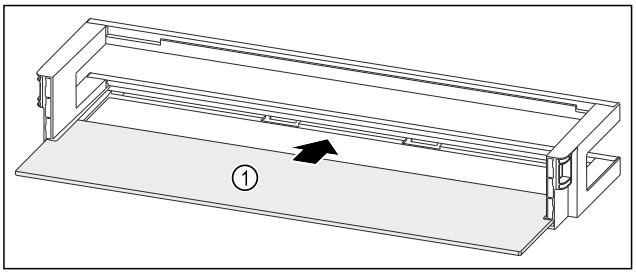

Fig. 212 Raft montat pe ușă cu raft

▶ Împingeți în interior raftul *Fig. 212 (1)* în degajările laterale.

*** în funcție de model și dotări**

10.3.2 Asamblarea raftului montat pe ușă cu VarioBox-uri*

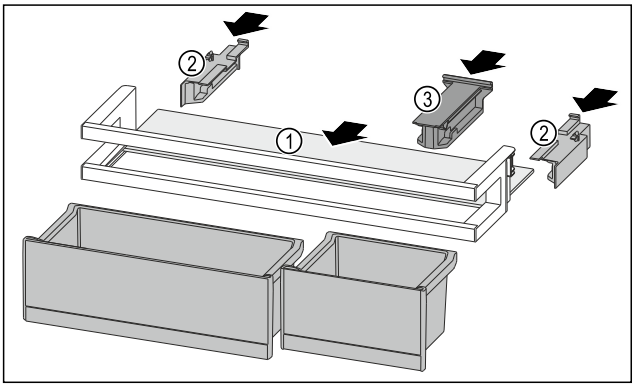

Fig. 213

▶ Împingeți în interior raftul *Fig. 213 (1)* în degajările laterale.
▶ Introduceți piesele laterale *Fig. 213 (2)*.
▶ Introduceți piesa de susținere *Fig. 213 (3)*.
▶ Introduceți VarioBox-urile. (vezi 9.2.4 Introducerea VarioBox-urilor*)

10.3.3 Asamblarea raftului montat pe ușă cu suport pentru sticle

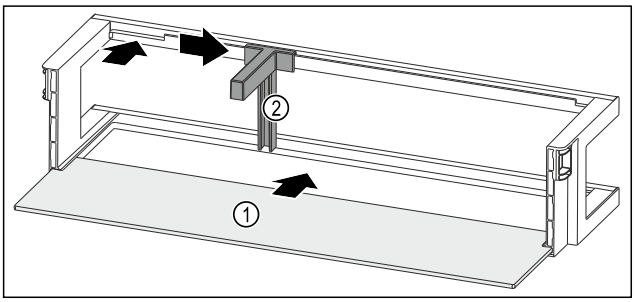

Fig. 214 Raft montat pe ușă cu raft

▶ Împingeți în interior raftul *Fig. 214 (1)* în degajările laterale.
▶ Introduceți suportul pentru sticle *Fig. 214 (2)* în degajare.
▶ Împingeți în lateral suportul pentru sticle *Fig. 214 (2)* în poziția dorită.

10.4 Dezasamblare / montare sisteme de extragere

10.4.1 Indicații referitoare la dezasamblare

Puteți dezasambla unele sisteme de extragere pentru curățare. Aparatul dumneavoastră poate conține diferite sisteme de extragere.

Următoarele sisteme de extragere sunt demontabile sau nedemontabile:

Sistem de extragere	demontabil / nedemontabil
Extragerea completă*	nedemontabil*
Extragerea parțială frigider*	nedemontabil*

10.5 Extragerea / introducerea raftului variabil pentru sticle

Puteți extrage raftul variabil pentru sticle pentru curățare.

10.5.1 Extragerea raftului variabil pentru sticle

Asigurați-vă că sunt îndeplinite următoarele condiții necesare:

❑ Sticlele sunt extrase.
❑ Placa de sticlă este extrasă. (vezi 9.5.1 Utilizarea raftului variabil pentru sticle)

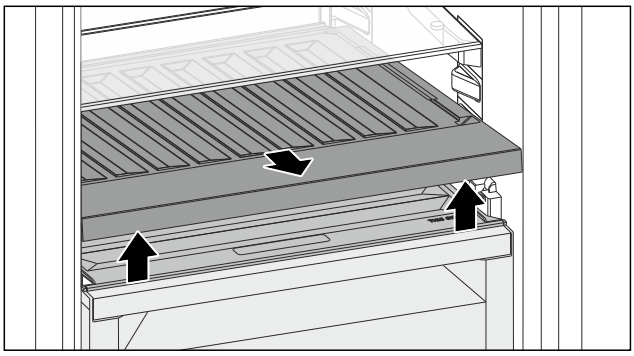

Fig. 215

▶ Ridicați în față și extrageți raftul variabil pentru sticle.
▷ Capacul compartimentului este vizibil.

Indicație
Liebherr recomandă:

Pe capacul compartimentului aflat sub acesta nu depozitați niciun produs.

10.5.2 Introducerea raftului variabil pentru sticle

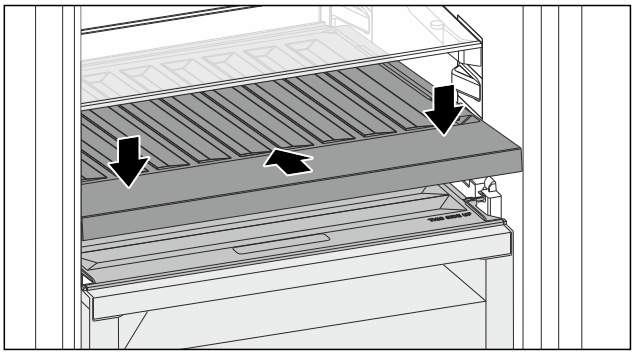

Fig. 216

▶ Împingeți raftul variabil pentru sticle până la opritor și apăsați în jos.
▷ Fișele din spatele raftului variabil pentru sticle sunt conectate automat.
▷ LED-ul luminează.
▶ Introduceți placa de sticlă. (vezi 9.5.2 Utilizarea plăcii de sticlă)

-sau-

▶ În cazul sticlelor utilizați raftul variabil pentru sticle.

10.6 Capacul compartimentului Fruit & Vegetable-Safe

Puteți extrage capacul compartimentului pentru curățare.

10.6.1 Extragere capac al compartimentului

Asigurați-vă că sunt îndeplinite următoarele condiții necesare:

❑ Placa de sticlă este extrasă direct deasupra raftului variabil pentru sticle.
❑ Raftul variabil pentru sticle este extras.
❑ Sertarul este extras direct sub capacul compartimentului. (vezi 9.6 Sertare)

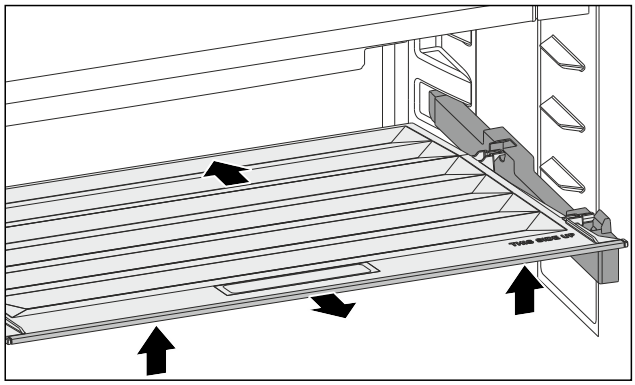

Fig. 217

▶ Împingeți capacul compartimentului în spate.
▶ Ridicați capacul compartimentului în față.
▶ Extrageți capacul compartimentului în față oblic în sus.

10.6.2 Introducere capac al compartimentului

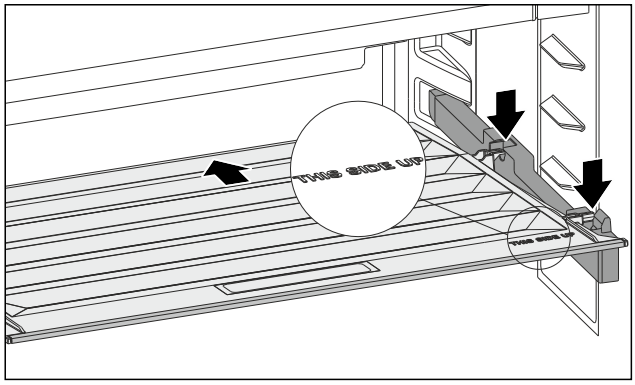

Fig. 218

Dacă inscripția THIS SIDE UP se situează sus:

▶ Introduceți piesele de susținere posterioare în orificiile posterioare respective.
▶ Împingeți capacul compartimentului în spate.
▶ Coborâți capacul compartimentului în față și fixați în poziție piesele de susținere frontale în orificii.
▶ Aduceți capacul compartimentului în poziția dorită.

10.7 Dezgheța aparatului

AVERTIZARE

Dezgheța necorespunzătoare a dispozitivului!
Vătămări și deteriorări.

▶ Nu utilizați alte dispozitive mecanice sau diverse mijloace pentru accelerarea procesului de dezgheța, decât cele recomandate de producător.
▶ Nu utilizați aparate electrice de încălzire sau curățare cu abur, flacără deschisă sau spray-uri dejivrante.
▶ Nu îndepărtați gheața cu obiecte ascuțite.

Dezgheța se realizează automat. Apa din dezgheț curge prin deschizătura de scurgere și se evaporă.

▶ Curățați regulat deschizătura de scurgere. (vezi 10.9 Curățarea aparatului)

10.8 Dezgheța manuală a compartimentului de congelare*

După o funcționare mai lungă se formează un strat de chiciură, resp. gheață.

Următorii factori accelerează formarea stratului de chiciură, resp. gheață:

- Aparatul este deschis frecvent.
- Sunt introduse alimente calde.

▶ Opriți aparatul.
▶ Scoateți ștecherul de alimentare din priză sau deconectați siguranța.
▶ Înveliți produsele congelate în hârtie de ziar sau introduceți-le în cutii și depozitați-le într-un loc rece.

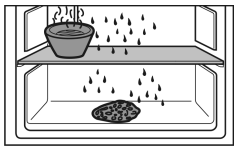

▶ Așezați pe un raft la înălțime medie un vas cu apă fierbinte, dar nu clocotită.
▷ Dezgheța va fi accelerată.
▶ În timpul procesului de dezgheța, lăsați deschisă ușa compartimentului și a aparatului.
▶ Scoateți bucățile de gheață desprinse.
▶ Îndepărtați apa de dezgheț cu un burete sau o lavetă, repetând eventual operația.
▶ Curățați aparatul. (vezi 10.9 Curățarea aparatului)

10.9 Curățarea aparatului

10.9.1 Pregătirea

AVERTIZARE

Pericol de electrocutare!

▶ Scoateți ștecherul aparatului de răcire sau întrerupeți alimentarea cu curent.

AVERTIZARE

Pericol de incendiu!

▶ Nu deteriorați circuitul de răcire.

▶ Goliți aparatul.
▶ Extrageți fișa de rețea.

-sau-

▶ Activați CleaningMode. (vezi CleaningMode)

10.9.2 Curățarea compartimentului interior

ATENȚIE

Curățare necorespunzătoare!
Defecțiuni la aparat.

▶ Utilizați exclusiv lavete moi și agent de curățare general cu ph neutru.
▶ Nu folosiți bureți aspri sau abrazivi și nici bureți de sârmă.
▶ Nu utilizați mijloace de curățare agresive, abrazive, care conțin nisip, clor sau acizi.

▶ Suprafețele din plastic: curățați cu mâna cu o cârpă moale, curată, apă călduță și puțin agent de spălare.
▶ Suprafețele din metal: curățați cu mâna cu o cârpă moale, curată, apă călduță și puțin agent de spălare.
▶ Deschizătură de scurgere: îndepărtați depunerile cu un mijloc ajutător subțire, de ex. bețigașe cu vată.

10.9.3 Curățați dotarea

ATENȚIE
Curățare necorespunzătoare!
Defecțiuni la aparat.
▶ Utilizați exclusiv lavete moi și agent de curățare general cu ph neutru.
▶ Nu folosiți bureți aspri sau abrazivi și nici bureți de sârmă.
▶ Nu utilizați mijloace de curățare agresive, abrazive, care conțin nisip, clor sau acizi.

Curățarea cu o cârpă moale, curată, apă călduță și puțin agent de spălare:

- Raft
- Suprafață de depunere divizibilă
- VarioSafe*
- Capacul compartimentului Fruit & Vegetable-Safe
- Sertar
- Raft variabil pentru sticle
- FlexSystem

Curățare cu o cârpă umedă:

- Șina telescopică
  Vă rugăm respectați: Grăsimea din căile de rulare are rol de lubrifiere și nu trebuie îndepărtată!

Curățarea în mașina de spălat 60 °C:

- Suport montat pe ușă
- VarioBox*
- Suport pentru sticle
- Piesă de susținere suprafață divizibilă de depunere
- Suport pentru ouă
- Cutie pentru unt
- Tavă pentru cuburi de gheață*

▶ Demontați dotarea: consultați capitolul respectiv.
▶ Curățați dotarea.

10.9.4 După curățare

▶ Ștergeți aparatul și piesele din dotare până la uscare.
▶ Racordați și porniți aparatul.
Atunci când temperatura este suficient de scăzută:
▶ Introduceți alimentele.
▶ Repetați curățarea regulat.

11 Ajutor pentru clienți

11.1 Date tehnice

Domeniul de temperaturi	
Răcire	3 °C până la 9 °C
BioFresh	0 °C până la 3 °C

Cantitate maximă de congelare / 24 ore	
Compartiment de congelare*	a se vedea plăcuța de fabricație la «Capacitate de congelare .../ 24 h» *

Iluminare	
Clasa de eficiență energetică[1]	Sursă de lumină
Acest produs conține una sau mai multe surse de lumină de clasa de eficiență energetică G.	LED

[1] Aparatul poate conține surse de lumină cu diferite clase de eficiență energetică. Cea mai redusă clasă de eficiență energetică este indicată.

Pentru aparate cu conexiune WLAN:

Indicare frecvență	
Bandă de frecvență	2.4 GHz
Putere maximă radiată	< 100 mW
Destinația utilizării instalației radio	Integrare în rețeaua WLAN locală pentru comunicația datelor

11.2 Zgomote de funcționare

Aparatul produce în timpul funcționării diferite zgomote de funcționare.

- La **putere de răcire mai redusă** aparatul lucrează cu economie de energie, dar mai mult timp. Volumul este **mai redus**.
- La **putere de răcire mai puternică** alimentele se răcesc mai repede. Volumul este **mai mare**.

  Exemple:
  - funcții activate (vezi 8.2 Funcțiile aparatului)
  - ventilator în funcțiune
  - aliment introdus proaspăt
  - temperatură ambientală ridicată
  - ușă deschisă mult timp

Zgomot	Cauză posibilă	Tip-zgomot
Bolborosit și susur	Agentul frigorific curge în circuitul de răcire.	zgomot normal de lucru
Șuierat și fluierat	Agentul frigorific este injectat în circuitul de răcire.	zgomot normal de lucru
Zumzet	Aparatul răcește. Intensitatea zgomotului depinde de puterea de răcire.	zgomot normal de lucru
Zgomote de sorbire	Ușa cu amortizorul de închidere este deschisă și închisă.	zgomot normal de lucru
Fâșâit și foșnet	Ventilatorul funcționează.	zgomot normal de funcționare
Clic	Componentele sunt pornite și oprite.	zgomot normal de comutare
Zdrângănit și bâzâit	Supapele sau clapele sunt active.	zgomot normal de comutare

Zgomot	Cauză posibilă	Tip-zgomot	Remediere
Vibrație	Montaj inadecvat	Eroare-zgomot	Verificați montajul. Aliniați aparatul.
Rabatare	Dotare, Obiecte în spațiul interior al aparatului	Eroare-zgomot	Fixați piesele dotării. Lăsați distanță între obiecte.

11.3 Defecțiune tehnică

Aparatul dumneavoastră este astfel construit și fabricat, încât să garanteze siguranța funcționării și o durată mare de viață. Sollte dennoch während des Betriebes eine Störung auftreten, so prüfen Sie bitte, ob die Störung auf einen Bedienungsfehler zurückzuführen ist. În acest caz trebuie să vă calculăm costurile reparației chiar și în perioada de garanție.

Puteți remedia singuri următoarele defecțiuni.

11.3.1 Funcția aparatului

Eroare	Cauză	Remediere
Aparatul nu funcționează.	→ Aparatul nu este pornit.	▶ Porniți aparatul.
	→ Fișa de rețea nu este conectată corect la priza de alimentare.	▶ Verificați ștecherul.
	→ Siguranța prizei de alimentare nu este funcțională.	▶ Verificați siguranța.
	→ Întrerupere de curent	▶ Țineți aparatul închis. ▶ Protejarea produselor alimentare: Așezați acumulatorii frigorifici pe produsele alimentare sau utilizați un alt congelator, în situația în care întreruperea curentului durează mai mult.* ▶ Nu recongelați niciodată produsele alimentare dezghețate.*
	→ Mufa IEC nu este introdusă corect în aparat.	▶ Verificați mufa IEC.
Temperatura nu este suficient de scăzută.	→ Ușa aparatului nu este închisă corect.	▶ Închideți ușa aparatului.
	→ Ventilația și aerisirea nu sunt suficiente.	▶ Eliberați grilajul de ventilație și curățați-l.
	→ Temperatura din încăpere este prea mare.	▶ Soluționarea problemei: (vezi 1.8 Clasele de climă)
	→ Aparatul a fost deschis prea des sau o perioadă prea îndelungată.	▶ Așteptați, pentru a vedea dacă temperatura necesară se restabilește de la sine. În caz contrar, adresați-vă centrului de service. (vezi 11.4 Centrul de service)
	→ Temperatura este reglată incorect.	▶ Reglați o temperatură mai scăzută și controlați-o după 24 ore.
	→ Aparatul se află prea aproape de o sursă de căldură (cuptor, instalație de încălzire etc.).	▶ Schimbați locul de amplasare al aparatului sau al sursei de căldură.
	→ Aparatul nu a fost montat corect în nișă.	▶ Verificați dacă aparatul a fost montat corect și dacă ușa se închide corect.
Garnitura de etanșare a ușii este defectă sau trebuie înlocuită din alte motive.	→ Garnitura de etanșare a ușii se poate înlocui. Ea poate fi schimbată fără alte scule ajutătoare.	▶ Adresați-vă centrului de service. (vezi 11.4 Centrul de service)
Aparatul este înghețat sau se formează apă de condens.	→ Este posibil ca garnitura de etanșare a ușii să fi alunecat afară din canelură.	▶ Verificați dacă garnitura de etanșare a ușii este așezată corect în canelură.

11.3.2 Dotarea

Eroare	Cauză	Remediere
Iluminarea interioară nu este aprinsă.	→ Aparatul nu este pornit.	▶ Porniți aparatul.
	→ Ușa a rămas deschisă mai mult de 15 minute.	▶ Iluminatul interior se întrerupe automat după aproximativ 15 minute dacă ușa este deschisă.

Eroare	Cauză	Remediere
	→ Iluminarea cu LED-uri este defectă sau capacul este deteriorat.	▶ Adresați-vă centrului de service. (vezi 11.4 Centrul de service)
Compartimentul de congelare nu se poate închide.*	→ Închizătorul de blocare este fixat la ușa deschisă.	▶ Acționați din nou mânerul.

11.4 Centrul de service

Verificați mai întâi dacă puteți remedia singur defecțiunea (vezi 11 Ajutor pentru clienți) . Dacă nu este cazul, adresați-vă centrului de service.

Adresa se găsește în broșura atașată «Liebherr-Service» sau la home.liebherr.com/service.

AVERTIZARE
Reparație neprofesională!
Vătămări.
- ▶ Lucrările de reparații și intervențiile la aparat și racordul de alimentare cu energie electrică, care nu sunt indicate în mod expres (vezi 10 Întreținere) , trebuie executate exclusiv de către serviciul de asistență a clienților.
- ▶ Înlocuirea unui conductor de racord la rețea deteriorat este permisă numai producătorului sau serviciului de asistență pentru clienți al acestuia sau unei persoane cu calificare similară.
- ▶ În cazul aparatelor cu fișă pentru puteri mici, schimbarea poate fi efectuată de client.

11.4.1 Contactarea centrului de service

Asigurați-vă că sunt disponibile următoarele informații despre aparate:

- ❑ Denumire aparate (model și index)
- ❑ Nr. service (service)
- ❑ Nr. serie (S-Nr.)

- ▶ Apelați informațiile despre aparate prin intermediul afișajului. (vezi Informații despre aparat)

-sau-

- ▶ Preluați informațiile despre aparate de pe plăcuța de fabricație. (vezi 11.5 Plăcuță de fabricație)

- ▶ Notați informațiile despre aparat.
- ▶ Înștiințați centrul de service: Comunicați eroarea și informațiile despre aparate.
- ▷ Acest lucru permite o depanare rapidă și precisă.
- ▶ Urmați instrucțiunile centrului de service.

11.5 Plăcuță de fabricație

Plăcuța de fabricație se află pe din spate a sertarelor de la partea interioară a aparatelor.

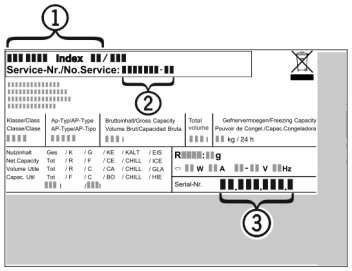

Fig. 219

(1) Denumire aparate
(2) Nr. service
(3) Nr. serie

- ▶ Citiți informațiile de pe plăcuța de fabricație.

12 Scoaterea din funcțiune

- ▶ Goliți aparatul.
- ▶ Deconectați aparatul. (vezi Oprirea și pornirea aparatului)
- ▶ Scoateți ștecherul de alimentare din priză.
- ▶ Scoateți mufa IEC, dacă este necesar: Scoateți mufa IEC din fișa aparatului și mișcați-o în același timp spre stânga și spre dreapta.
- ▶ Curățați aparatul. (vezi 10.9 Curățarea aparatului)
- ▶ Lăsați ușa deschisă pentru a nu se produce mirosuri neplăcute.

13 Eliminare ca deșeu

Asigurați-vă că sunt îndeplinite următoarele condiții necesare:

- ❑ Semnificațiile simbolurilor de pe aparat sunt cunoscute.
- ❑ Indicațiile privind eliminarea ca deșeu sunt cunoscute. (vezi 1.6 Indicații privind eliminarea ca deșeu)

13.1 Pregătirea aparatului pentru eliminarea ca deșeu

- ▶ Scoateți din funcțiune aparatul. (vezi 12 Scoaterea din funcțiune)

13.2 Eliminarea aparatului ca deșeu în mod ecologic

AVERTIZARE
Pericol de incendiu cauzat de scurgerea agentului frigorific și a uleiului!
Agentul frigorific utilizat este ecologic, dar inflamabil. Uleiul conținut este, de asemenea, inflamabil. Scăpările de agent frigorific și de ulei se pot aprinde în cazul unei concentrații corespunzător de ridicate și în contact cu o sursă de căldură externă.
- ▶ Nu deteriorați conductele circuitului de agent frigorific și ale compresorului.

- ▶ Respectați indicațiile referitoare la transportul aparatului. (vezi 3.5 Transportarea aparatului)
- ▶ Îndepărtați aparatul fără a-l deteriora.
- ▶ Eliminați ca deșeu aparatul conform specificațiilor.

Scan QR Code and find digital operating and installation instructions.

home.liebherr.com

20260921 7088656-00

Liebherr-Hausgeräte GmbH
Memminger Straße 77-79
88416 Ochsenhausen
Deutschland