Lietošanas un montāžas instrukcija



LV **ORIĢINĀLĀ EKSPLUATĀCIJAS INSTRUKCIJA**

LIEBHERR

Saturs

1 Vispārējie drošības norādījumi..... 3
1.1 Noteikumiem atbilstoša lietošana..... 3
1.2 Paredzamā nepareizā lietošana..... 3
1.3 Lietotāju grupa..... 3
1.4 Brīdinājuma norādes – bīstamība lietotājam..... 3
1.5 Traucējumi, bojājumi un remonts..... 4
1.6 Utilizācijas norādes..... 4
1.7 Atbilstība..... 4
1.8 Klimata klases..... 4
1.9 SVHC vielas atbilstoši REACH regulai..... 5
1.10 EPREL datu bāze..... 5
1.11 Atvērtā pirmkoda licences..... 5
1.12 Rezerves daļas..... 5
1.13 Brīdinājuma pakāpes..... 5

2 Ierīces pārskats..... 5
2.1 Piegādes komplektācija..... 5
2.2 Ierīces un aprīkojuma pārskats..... 5
2.3 SmartDevice..... 5

3 Uzstādīšana un pievienošana..... 6
3.1 Uzstādīšanas nosacījumi..... 6
3.2 Ierīces izmēri..... 6
3.3 Nišas izmēri..... 7
3.4 Mēbeļu priekšpuses svars..... 8
3.5 Ierīces transportēšana..... 8
3.6 Ierīces izpakošana..... 8
3.7 Transportēšanas stiprinājumu noņemšana..... 8
3.8 Izmantoto simbolu skaidrojums..... 8
3.9 4 zvaigžņu saldētavas nodalījuma durvju attura pārlikšana*..... 9
3.10 Durvju atbalsta maiņa..... 10
3.11 Vairāku ierīču uzstādīšana..... 12
3.12 Ierīces iebūve nišā..... 12
3.13 Mēbeles priekšējās daļas..... 19
3.14 Darbības pēc iebūves..... 20
3.15 Ierīces pievienošana pie elektroapgādes..... 20
3.16 Iepakojuma otrreizēja pārstrāde..... 21

4 Touch & Swipe displeja darbības princips..... 21
4.1 Navigācijas un simbolu skaidrojums..... 21
4.2 Izvēlnes..... 21
4.3 Miera režīms..... 22

5 Ekspluatācijas uzsākšana..... 22
5.1 Ierīces ieslēgšana (pirmreizējā ekspluatācija)..... 22

6 Uzglabāšana..... 22
6.1 Norādes par uzglabāšanu..... 22
6.2 Ledusskapja nodalījums..... 23
6.3 BioFresh..... 23
6.4 4 zvaigžņu saldētavas nodalījums*..... 23
6.5 Uzglabāšanas ilgums..... 24

7 Enerģijas taupīšana..... 25

8 Vadība..... 25
8.1 Vadības un indikācijas elementi..... 25
8.1.1 Statusa rādījums..... 25
8.1.2 Indikatora simboli..... 25
8.2 Ierīces funkcijas..... 25
8.2.1 Norādes par ierīces funkcijām..... 25
Ierīces izslēgšana un ieslēgšana..... 25
Temperatūra..... 26
BioFresh B-Value..... 26
C-Value*..... 26
D-Value..... 27
SuperCool..... 27
PartyMode..... 27
HolidayMode..... 28
SabbathMode..... 28
EnergySaver..... 29
CleaningMode..... 29
Ievades bloķēšanas mehānisms..... 30
Atgādinājums..... 30
Valoda..... 30
Temperatūras mērvienība..... 31
Displeja spilgtums..... 31
WLAN..... 31
Ierīces informācija..... 32
Programmatūra..... 32
Durvju trauksmes signāls..... 32
Demonstrācijas režīms..... 33
Atiestate uz rūpnīcas iestatījumiem..... 34
8.3 Ziņojumi..... 34
8.3.1 Brīdinājumu pārskats..... 34
8.3.2 Brīdinājumu aizvēršana..... 34
8.3.3 Atgādinājumu pārskats..... 35
8.3.4 Atgādinājumu aizvēršana..... 35

9 Aprīkojums..... 35
9.1 4-zvaigžņu saldētavas nodalījums*..... 35
9.2 Durvju plaukts..... 35
9.3 Plaukti..... 37
9.4 VarioSafe *..... 39
9.5 Maināma pudeļu novietne..... 41
9.6 Atvilktnes..... 42
9.7 Fruit & Vegetable atvilktnes nodalījuma vāks..... 43
9.8 Sviesta trauks..... 43
9.9 Nodalījums olām..... 44
9.10 Pudeļu turētājs..... 44
9.11 FlexSystem..... 44
9.12 Trauciņš ledus gabaliņiem ar vāku*..... 45

10 Apkope..... 45
10.1 FreshAir aktīvās ogles filtrs..... 45
10.2 Durvju plaukta izjaukšana..... 45
10.3 Durvju plaukta salikšana..... 46
10.4 Izvelkamo sistēmu izjaukšana / montāža..... 46
10.5 Maināmas pudeļu novietnes izņemšana / ievietošana..... 46
10.6 Fruit & Vegetable atvilktnes nodalījuma vāks..... 47

10.7 Ierīces atkausēšana..... 47
10.8 Saldētavas nodalījuma manuālā atkausēšana*..... 47
10.9 Ierīces tīrīšana..... 48

11 Palīdzība klientam..... 48
11.1 Tehniskie rādītāji..... 48
11.2 Darbības trokšņi..... 49
11.3 Tehnisks traucējums..... 49
11.4 Klientu serviss..... 50
11.5 Datu plāksnīte..... 50

12 Ekspluatācijas izbeigšana..... 50

13 Utilizācija..... 51
13.1 Ierīces sagatavošana utilizācijai..... 51
13.2 Ierīces ekoloģiski nekaitīga utilizācija..... 51

Ražotājs pastāvīgi strādā pie visu tipu un modeļu pilnveidošanas. Tādēļ ceram uz jūsu izpratni un paturam tiesības veikt izmaiņas formā, aprīkojumā un tehnoloģijā.

Simbols	Skaidrojums
	**Instrukcijas lasīšana** Lai iepazītos ar visām jaunās ierīces priekšrocībām, uzmanīgi izlasiet šajā pamācībā sniegtās norādes.
	**Papildinformācija internetā** Elektronisko pamācību ar izvērstu informāciju dažādās valodās atradīsiet internetā, noskenējot pamācības priekšējā lappusē esošo kvadrātkodu vai ievadot servisa numuru tīmekļvietnē **home.liebherr.com/fridge-manuals**. Servisa numuru atradīsiet datu plāksnītē: 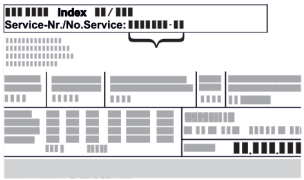 *Fig.* Piemēra attēlojums
	**Ierīces pārbaude** Pārbaudiet visas daļas, vai transportēšanas laikā nav radušies bojājumi. Pretenziju gadījumā vērsieties tirdzniecības uzņēmumā vai klientu apkalpošanas dienestā.
	**Atšķirības** Šī instrukcija attiecas uz vairākiem modeļiem, tādēļ ir iespējamas atšķirības. Nodaļas, kas attiecas tikai uz noteiktām ierīcēm, apzīmētas ar zvaigznīti (*).
	**Norādes par veicamajam darbībām un veicamo darbību rezultāti** Norādes par veicamajam darbībām ir atzīmētas ar ▶. Veicamo darbību rezultāti ir atzīmēti ar ▷.
	**Videomateriāli** Videomateriāli par ierīcēm ir pieejami videotēkas “YouTube” kanālā “Liebherr-Hausgeräte”.

Atvērtā pirmkoda licences:

Ierīce satur programmatūras komponentus, kuri izmanto atvērtā pirmkoda licences. Informāciju par izmantotajām atvērtā pirmkoda licencēm varat lejupielādēt šeit: **home.liebherr.com/open-source-licences**

Šī lietotāja informācija ir paredzēta šādām ierīcēm:

IRB..i	40.. / 41.. / 45.. / 48.. / 51..
IKB	51Vc50i

1 Vispārējie drošības norādījumi

Rūpīgi uzglabājiet šo lietotāja informāciju, lai jūs jebkurā brīdī varētu tai piekļūt.

Ja jūs ierīci nododat tālāk, tad nododiet kopā ar to arī šo lietotāja informāciju turpmākajiem īpašniekiem.

Lai pienācīgi un droši izmantotu ierīci, pirms uzstādīšanas un lietošanas rūpīgi izlasiet šo lietotāja informāciju. Vienmēr ievērojiet tajā iekļautās norādes, drošības norādījumus un brīdinājuma norādījumus. Tie ir svarīgi, lai droši un nevainojami varētu uzstādīt un lietot ierīci.

1.1 Noteikumiem atbilstoša lietošana

- Šo ierīci paredzēts lietot mājsaimniecībā un līdzīgās lietošanas jomās, piem.:
  - Personāla virtuvēs veikalos, birojos un citās darba zonās
  - Lauksaimniecības jomā un ko lieto viesi viesnīcās, moteļos un citās naktsmītnēs
  - Brokastu pansijās
  - pārtikas piegādē un līdzīgā vairumtirdzniecībā
- Papildu izmantošana:
  - Šī ierīce nav piemērota pārtikas produktu sasaldēšanai.*
  - Lietošana citiem mērķiem nav pieļaujama.

1.2 Paredzamā nepareizā lietošana

Šāda lietošana ir nepārprotami aizliegta:

- Tālāk norādīto produktu uzglabāšana un dzesēšana:
  - Ķīmiski nestabilas, aizdedzināmas vai kodīgas vielas
  - Sprādzienbīstamas vielas, piem., aerosola baloniņi ar aizdedzināmu propelentu
  - Medikamenti, asins plazma, laboratorijas preparāti vai tamlīdzīgas vielas un produkti saskaņā ar Medicīnas produktu direktīvu 2007/47/EK
- Izmantošana sprādzienbīstamās zonās

Nelietpratīga ierīces izmantošana nodara bojājumus ierīcē ievietotajiem pārtikas produktiem vai izraisa pilnīgu to sabojāšanos.

1.3 Lietotāju grupa

- Šo ierīci nedrīkst lietot personas (ieskaitot bērnus) ar ierobežotām fiziskām, uztveres vai garīgām spējām vai personas, kurām nav pietiekama pieredze un zināšanas, ja vien šīs personas neuzrauga persona, kas atbildīga par viņu drošību, vai tās bija instruētas par ierīces lietošanu. Bērnus vajadzētu uzraudzīt, lai nodrošinātu, ka viņi nerotaļājas ar ierīci.
- Bērni vecumā no 3 līdz 8 gadiem drīkst ievietot ledusskapī / saldētavā un izņemt no tā / tās produktus.

1.4 Brīdinājuma norādes – bīstamība lietotājam

- BRĪDINĀJUMS! Turiet brīvas ventilācijas atveres ierīces korpusā vai iebūvējamajā korpusā.
- BRĪDINĀJUMS! Nelietojiet kādas citas mehāniskas ierīces vai citus līdzekļus atkausēšanas procesa paātrināšanai, kā tikai tos, ko ir ieteicis ražotājs.
- BRĪDINĀJUMS! Nesabojājiet saldēšanas aģenta sistēmu.

- BRĪDINĀJUMS! Nelietojiet dzesēšanas / saldētavas nodalījumā elektroierīces, kuras neatbilst ražotāja ieteiktajai konstrukcijai.
- BRĪDINĀJUMS! Uzstādot ierīci, jāpārliecinās, vai netiek iespiests vai bojāts tīkla pieslēguma vads.
- BRĪDINĀJUMS! Neizvietojiet pārvietojamas daudzdaļīgas kontaktligzdas vai tīkla barošanas blokus ierīces mugurpusē.

Pēc veiktās ierīces iebūvēšanas joprojām jābūt iespējai atvienot ierīci no elektrotīkla.

- Pieejamā tīkla kontaktdakša (virs, zem vai blakus ierīcei)
- Drošinātāja nostrādāšana ēkas elektroinstalācijā saskaņā ar ierīkošanas noteikumiem.



BRĪDINĀJUMS! Ugunsbīstamība / ugunsnedrošas vielas.

Šis simbols atrodas uz kompresora, un tas var būt attēlots arī citās vietās uz ierīces. Tas apzīmē ugunsnedrošu vielu risku. Nenoņemiet šo uzlīmi.

- Jo lielāks saldēšanas aģenta daudzums atrodas ierīcē, jo lielākai jābūt telpai, kurā novietota ierīce. Pārāk mazās telpās noplūdes gadījumā var rasties aizdedzināms gāzes-gaisa maisījums. Uz katriem 8 g saldēšanas aģenta uzstādīšanas vietai jābūt vismaz 1 m^3 lielai. Dati par esošo saldēšanas aģentu norādīti datu plāksnītē ierīces iekšpusē.
- Regulāri tīriet virsmas, kas var nonākt saskarē ar pārtikas produktiem un pieejamām novades sistēmām.
- Ievietojiet svaigu gaļu vai svaigas zivis tīros, slēgtos traukos. Šādi jūs novērsīsiet gaļas vai zivju saskari ar citiem pārtikas produktiem vai pilēšanu uz tiem.
- Ja ledusskapis / saldētava ilgstoši stāv tukša, izslēdziet, atkausējiet, iztīriet, nosusiniet ierīci un atstājiet durvis vaļā, lai nepieļautu pelējuma veidošanos.
- Nepieļaujiet ilgstošu ādas kontaktu ar aukstām virsmām vai atdzesējamiem produktiem. Aizsardzībai izmantojiet, piem., cimdus.
- Alkoholiskos dzērienus vai citus alkoholu saturošus iepakojumus uzglabājiet tikai cieši aizvērtā traukā. Eventuāli izliets alkohols, nonākot saskarē ar ierīces elektriskajām daļām, var uzliesmot.
- Atveriet durvis tikai uz īsu brīdi. Šādi jūs novērsīsiet temperatūras paaugstināšanos ierīces iekšienē.
- Atvēršanas un aizvēršanas laikā nelieciet rokas starp durvīm un ierīci. Var notikt pirkstu iespiešana.
- Nenovietojiet priekšmetus apakšējā stikla plaukta priekšējā zonā, lai nodrošinātu ierīces durvju nevainojamu aizvēršanu. (skat. 6.2 Ledusskapja nodalījums) (skat. 9.2 Durvju plaukts)
- BRĪDINĀJUMS! Šī ierīce jānostiprina atbilstoši lietošanas pamācībai, lai izslēgtu riskus, ko rada nepietiekama stabilitāte.
- Ievērojiet norādes par iebūvēšanu, nostiprināšanu, nepieciešamajiem izmēriem un pieslēgumiem. (skat. 3 Uzstādīšana un pievienošana)

1.5 Traucējumi, bojājumi un remonts

- Tīkla pieslēgums ar vājstrāvas ierīces kontaktspraudni: Ja šīs ierīces tīkla pieslēguma vads tiek bojāts, tas jānomaina ar īpašu pieslēguma vadu, kas ir pieejams pie ražotāja vai viņa klientu apkalpošanas servisā. Nomaiņu drīkst veikt klients.
- Uzticiet remontu un iejaukšanos ierīcē veikt tikai klientu servisam vai citiem šim nolūkam sagatavotiem speciālistiem.
- Traucējumu un ierīces kļūdu gadījumā atvienojiet tīkla kontaktdakšu vai izslēdziet drošinātāju. Atvienojot tīkla kontaktdakšu, vienmēr satveriet kontaktdakšu. Nevelciet aiz kabeļa.

1.6 Utilizācijas norādes



Nosvītrots atkritumu konteiners norāda uz to, ka ierīci nedrīkst utilizēt, izmetot nešķirotajos sadzīves atkritumos, un tā jānodod šķirošanas punktā. Tā satur otrreizējās izejvielas, un zināmos apstākļos tās ir atkārtoti izmantojamas.



Simbols var atrasties uz kompresora. Tas attiecas uz eļļu kompresorā un norāda uz šādu risku: **pēc norīšanas un iekļūšanas elpvados var būt nāvējošs.** Šai norādei ir nozīme tikai attiecībā uz otrreizēju pārstrādi. Parastā darba režīmā riska nav.



Šāda vai līdzīga uzlīme var atrasties ierīces mugurpusē. Tā norāda uz to, ka durvīs un / vai korpusā atrodas vakuumizolācijas paneļi (VIP) vai perlīta paneļi. Šai norādei ir nozīme tikai attiecībā uz otrreizēju pārstrādi. Nenoņemiet šo uzlīmi.

- Tādēļ nolietotu ierīču utilizācija jāveic tehniski pareizi un lietpratīgi atbilstoši attiecīgajā vietā spēkā esošajiem noteikumiem un likumiem. Transportējot nolietoto ierīci, nesabojājiet aukstuma kontūru, lai tur esošais saldēšanas aģents (norādes uz datu plāksnītes) un eļļa nevarētu nekontrolēti izplūst.
- Ņemiet vērā, ka iespējami pieejamo personīgo datu dzēšana ir klienta uzdevums.
- Vācijai: Vietējos otrreizējās pārstrādes / materiālu nodošanas laukumos ierīci var utilizēt, ievietojot 1. klases savākšanas tvertnēs. Iegādājoties jaunu ledusskapi / saldētavu, un ja tirdzniecības platība ir > 400 m^2, tad nolietoto ierīci bez maksas pieņem atpakaļ tirdzniecības vietā.
- ES: Saņemiet informāciju par nolietoto ierīču utilizācijas iespējām vietējās iestādēs.

1.7 Atbilstība

Saldēšanas aģenta cirkulācijas sistēmas hermētiskums ir pārbaudīts. Ierīce iebūvētā stāvoklī atbilst attiecīgajiem drošības noteikumiem, kā arī atbilstošo direktīvu prasībām.

ES tirgum:	Ierīce atbilst direktīvas 2014/53/ES prasībām.
GB tirgum:	Ierīce atbilst Radio Equipment Regulations 2017 SI 2017 No. 1206 prasībām.

ES atbilstības deklarācijas pilns teksts ir pieejams šādā interneta adresē: www.Liebherr.com

BioFresh nodalījums atbilst ledusskapja nodalījuma prasībām saskaņā ar standartu DIN EN 62552:2020.

1.8 Klimata klases

Ierīces parametri ir aprēķināti tā, lai atbilstu noteiktām vides temperatūras robežām, atkarībā no klimata klases. Klimata klase, kurai paredzēta Jūsu iegādātā ierīce, norādīta datu plāksnītē.

Norāde

▶ Lai nodrošinātu nevainojamu darbību, ievērojiet norādīto vides temperatūru.

Klimata klase	atbilstoši vides temperatūrai
SN	10 °C līdz 32 °C
N	16 °C līdz 32 °C

Klimata klase	atbilstoši vides temperatūrai
ST	16 °C līdz 38 °C
T	16 °C līdz 43 °C
SN-ST	10 °C līdz 38 °C
SN-T	10 °C līdz 43 °C

1.9 SVHC vielas atbilstoši REACH regulai

- Pēc turpmākās saites varat pārbaudīt, vai šī ierīce satur SVHC vielas atbilstoši REACH regulai: https://go.liebherr.com/z3eewm

1.10 EPREL datu bāze

- Sākot ar 2021. gada 1. martu, informācija par enerģijas patēriņa marķējumu un ekoloģiskās prasības attiecībā uz enerģijas patēriņa ražojumiem būs atrodamas Eiropas ražojumu datu bāzē (EPREL). Izmantojot šo saiti https://eprel.ec.europa.eu/, jūs nonāksiet ražojumu datu bāzē. Šeit jūs tiksiet aicināts ievadīt modeļa identifikatoru. Modeļa identifikatoru atradīsiet datu plāksnītē.

1.11 Atvērtā pirmkoda licences

- Ierīce satur programmatūras komponentus, kuri izmanto atvērtā pirmkoda licences. Informāciju par izmantotajām atvērtā pirmkoda licencēm varat lejupielādēt šeit: home.liebherr.com/open-source-licences

1.12 Rezerves daļas

- Rezerves daļu pieejamība attiecībā uz funkcionālajām daļām un aprīkojuma glabājamām daļām ir 15 gadi.

1.13 Brīdinājuma pakāpes

BĪSTAMI	Apzīmē tiešu bīstamu situāciju, kuras sekas ir nāve vai smagi miesas bojājumi, ja to pieļauj.
BRĪDINĀJUMS	Apzīmē bīstamu situāciju, kuras sekas varētu būt nāve vai smagi miesas bojājumi, ja to pieļauj.
UZMANĪBU	Apzīmē bīstamu situāciju, kuras sekas varētu būt viegli vai vidēji miesas bojājumi, ja to pieļauj.
IEVĒRĪBAI	Apzīmē bīstamu situāciju, kuras sekas varētu būt mantas bojājumi, ja to pieļauj.
Norāde	Apzīmē noderīgas norādes un padomus.

2 Ierīces pārskats

2.1 Piegādes komplektācija

Pārbaudiet visas daļas, vai transportēšanas laikā nav radušies bojājumi. Pretenziju gadījumā vērsieties tirdzniecības uzņēmumā vai klientu servisā. (skat. 11.4 Klientu serviss)

Piegāde sastāv no šādām daļām:

- Iebūvējama ierīce
- Aprīkojums (atkarībā no modeļa)
- Montāžas materiāls (atkarībā no modeļa)
- «Quick Start Guide»
- «Installation Guide»*
- Servisa grāmatiņa

2.2 Ierīces un aprīkojuma pārskats

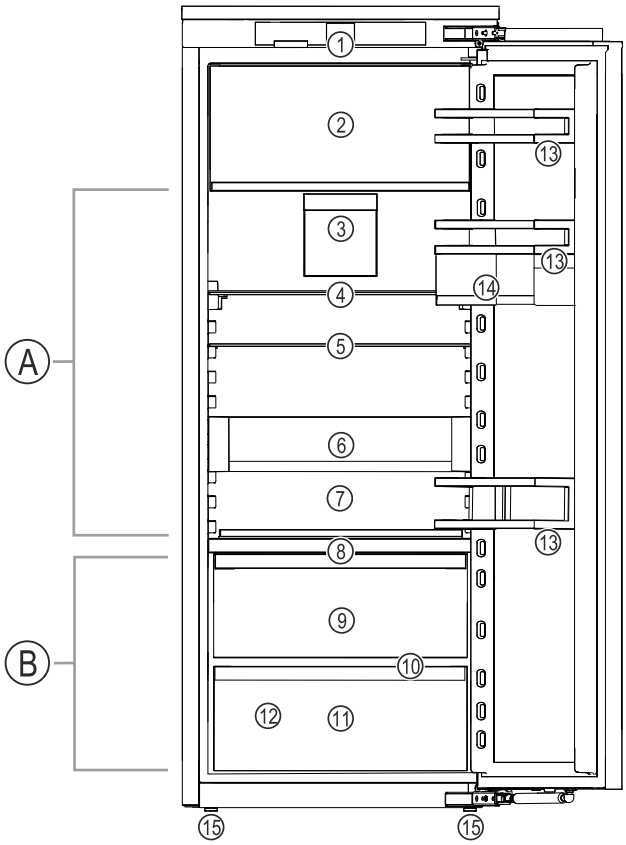

Fig. 1 Ilustratīvs attēlojums

Temperatūru diapazons

(A) Ledusskapja nodalījums
(B) BioFresh

Aprīkojums

(1) Vadības elementi
(2) 4-zvaigžņu saldētavas nodalījums*
(3) Ventilators ar FreshAir aktīvās ogles filtru
(4) Dalāmais plaukts
(5) Plaukts
(6) VarioSafe*
(7) Maināma pudeļu novietne
(8) Fruit & Vegetable-Safe vāks
(9) Fruit & Vegetable-Safe
(10) Izplūdes atvere
(11) Meat & Dairy-Safe
(12) Datu plāksnīte
(13) Durvju plaukts
(14) VarioBox*
(15) Kājiņas

2.3 SmartDevice

SmartDevice ir šī ledusskapja tīkla izveides risinājums.

Ja jūsu ierīce ir saderīga ar SmartDevice vai ir sagatavota šim nolūkam, jūs varat ātri un vienkārši integrēt šo ierīci savā WLAN tīklā. Ar SmartDevice lietotni varat vadīt šo ierīci no mobilās gala iekārtas. SmartDevice lietotnē jums ir pieejamas papildu funkcijas un iestatīšanas iespējas.

Ar SmartDevice saderīga ierīce:	Šī ierīce ir ar SmartDevice funkciju. Lai šo ierīci varētu savienot ar WLAN tīklu, jums jālejupielādē SmartDevice lietotne.

Papildu informācija par SmartDevice: **smartdevice.liebherr.com**

Lejupielādējiet SmartDevice lietotni:

Pēc lietotnes SmartDevice instalēšanas un konfigurēšanas varat pievienot savu ierīci bezvadu tīklam WLAN, izmantojot lietotni SmartDevice un ierīces funkciju WLAN (skat. WLAN) .

Norāde
Šādās valstīs SmartDevice funkcija nav pieejama: Krievija, Baltkrievija, Kazahstāna.

3 Uzstādīšana un pievienošana

3.1 Uzstādīšanas nosacījumi

Uzstādīšanas apstākļi ir izšķirīgi ierīces drošas, efektīvas un netraucētas darbības nodrošināšanai.

- Ievērojiet visas drošības norādes.
- Ņemiet vērā uzstādīšanas vietu un pozīciju telpā.

BRĪDINĀJUMS
Ugunsbīstamība, ko rada nelietpratīga uzstādīšana!
Ja tīkla kabelis vai kontaktdakša saskaras ar ierīces mugurpusi, ierīces vibrācija var sabojāt tīkla kabeli vai kontaktdakšu, tā ka var notikt īssavienojums.
▶ Uzmaniet, lai zem ierīces neiestrēgtu tīkla kabelis, kad uzstādāt ierīci.
▶ Ierīci uzstādīt tā, lai tā nesaskartos ar kontaktdakšām vai tīkla kabeļiem.
▶ Nepievienojiet pie kontaktligzdām ierīces aizmugures zonā nekādas ierīces.
▶ **Nenovietojiet un nelietojiet** daudzdaļīgas kontaktligzdas vai sadalītājus, kā arī citas elektroniskās ierīces (piem., halogēna transformatorus) ierīču aizmugurē.

BRĪDINĀJUMS
Ugunsgrēka bīstamība mitruma dēļ!
Ja strāvas vadošās daļas vai tīkla pieslēguma vadi kļūst mitri, var notikt īssavienojums.
▶ Ierīce ir izstrādāta izmantošanai slēgtās telpās. Nedarbiniet ierīci brīvā dabā vai mitruma un ūdens strūklas apvidū.

BRĪDINĀJUMS
Ugunsbīstamība, ko rada izplūstošs saldēšanas aģents un eļļa!
Ierīcē izmantotais saldēšanas aģents ir videi nekaitīgs, taču aizdedzināms. Ierīcē izmantotā eļļa arī ir ugunsnedroša. Izplūstošais saldēšanas aģents un eļļa atbilstoši augstas koncentrācijas un saskares ar ārēju siltuma avotu gadījumā var aizdegties.
▶ Nebojājiet saldēšanas aģenta kontūra un kompresora cauruļvadus.

3.1.1 Uzstādīšanas vieta

- Uzstādiet un izmantojiet ierīci tikai slēgtās telpās.
- Lietojiet ierīci tikai iebūvētā stāvoklī.
- Uzstādot ierīci ļoti mitrā vidē, uz tās ārējās malas var veidoties kondensāts.
  Vienmēr ievērojiet labu pieplūdes un izplūdes ventilāciju uzstādīšanas vietā.
- Jo lielāks saldēšanas aģenta daudzums atrodas ierīcē, jo lielākai jābūt telpai, kurā novietota ierīce. Pārāk mazās telpās noplūdes gadījumā var rasties aizdedzināms gāzes-gaisa maisījums. Uz katriem 8 g saldēšanas aģenta uzstādīšanas vietai jābūt vismaz 1 m^3 lielai. Dati par esošo saldēšanas aģentu norādīti datu plāksnītē ierīces iekšpusē.
- Ierīces atrašanās vietā grīdai jābūt horizontālai un līdzenai.

3.1.2 Pozīcija telpā

- Neiebūvējiet ierīci vietā, kas pakļauta tiešiem saules stariem vai atrodas tuvu apsildes ķermeņiem vai tamlīdzīgiem siltuma avotiem.
- Varat iebūvēt ierīci tieši blakus cepeškrāsnij.
- Iebūvējot ierīci tieši blakus cepeškrāsnij, var nedaudz palielināties enerģijas patēriņš. Tas ir atkarīgs no cepeškrāsns lietošanas ilguma un intensitātes.
- Iebūvējiet ierīci tikai stabilās mēbelēs.
- Izmantošana sprādzienbīstamās zonās nav pieļaujama.

3.2 Ierīces izmēri

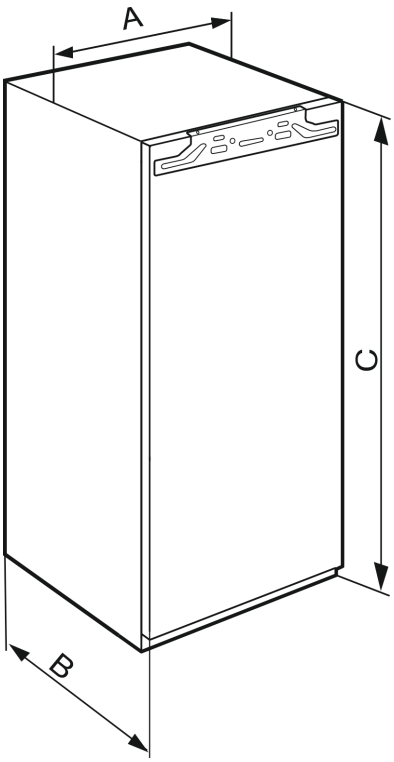

Fig. 2

IR(B)..(i) 40..	
A (mm)	559
B (mm)	546
C (mm)	1022

Nišas augstums 1020 - ierīces ar vienu vērtni

IR(B)..(i) 41.. / IRBbsbi 4170 / SIFN..i 41..	
A (mm)	559
B (mm)	546
C (mm)	1213

Nišas augstums 1220 - ierīces ar vienu vērtni

IR(B)..(i) 45.. / IRBbsbi 4570 / SIFN..i 45..	
A (mm)	559
B (mm)	546
C (mm)	1395

Nišas augstums 1400 - ierīces ar vienu vērtni

IRB..i 48..	
A (mm)	559
B (mm)	546
C (mm)	1572

Nišas augstums 1580 - ierīces ar vienu vērtni

IR(B)(P)..(i) 51.. / IRD..i 51.. / IRBbsci 5170 / IRBbsci 5171 / IRBPbsci 5170 / IKB 51Vc50i / IKB 51Vc51i / IK 51Ve00 / IK 51Ve01 / IK 51Vd00 / SIFN..(i) 51.. / SIFNbsdi 51.. / IK(B).. 1780 / IK(B).. 1784 / SIGN 51Vd28	
A (mm)	559
B (mm)	546
C (mm)	1770

Nišas augstums 1780 - ierīces ar vienu vērtni

3.3 Nišas izmēri

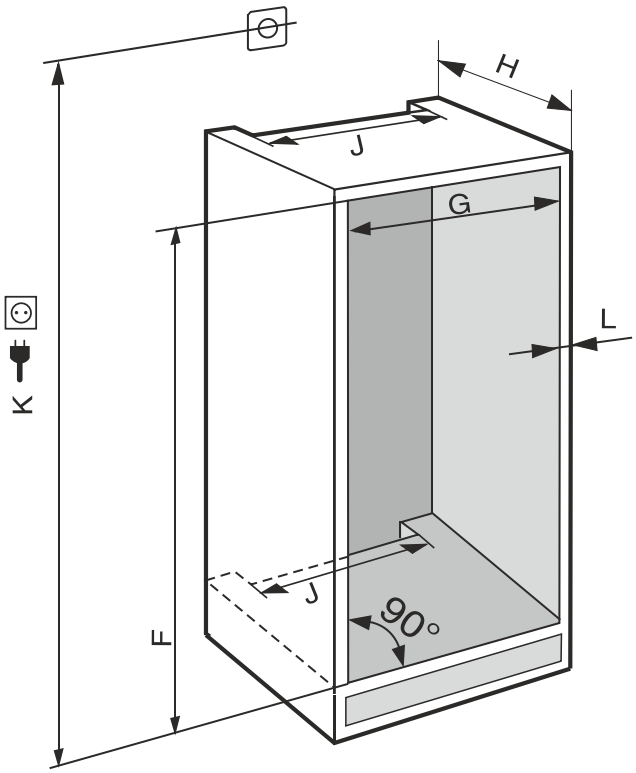

Fig. 3 ***(K):*** *maks. 2100 mm*

Ierīcēm ar pastāvīgu pieslēgumu pie ūdensvada ņemiet vērā turpmāk norādīto informāciju:

- Ūdens pieslēgums
- Ierīces pievienošana pie ūdensvada

IR(B)..(i) 40..	
F (mm)	no 1024 līdz 1040
G (mm)	no 560 līdz 570
H (mm)	min. 550, ieteicams 560
J (mm)	min. 500
L (mm)	maks. 19

IR(B)..(i) 41.. / IRBbsbi 4170 / SIFN..i 41..	
F (mm)	no 1216 līdz 1236
G (mm)	no 560 līdz 570
H (mm)	min. 550, ieteicams 560
J (mm)	min. 500
L (mm)	maks. 19

IR(B)..(i) 45.. / IRBbsbi 4570 / SIFN..i 45..	
F (mm)	no 1397 līdz 1413
G (mm)	no 560 līdz 570
H (mm)	min. 550, ieteicams 560
J (mm)	min. 500
L (mm)	maks. 19

IRB..i 48..	
F (mm)	no 1574 līdz 1590
G (mm)	no 560 līdz 570
H (mm)	min. 550, ieteicams 560
J (mm)	min. 500
L (mm)	maks. 19

IC(B)(N)..(i) 51.. / ICBNbsci 5173 / IKG 51Ve03 / IKGN 51Vc03 / ICNbsci 5173 / IKGN 51Ve03 / IKGBN 51Vd23i / IR(B)(P)..(i) 51.. / IRD..i 51.. / IRBbsci 5170 / IRBbsci 5171 / IRBPbsci 5170 / IKB 51Vc50i / IKB 51Vc51i / IK 51Vd00 / IK 51Ve00 / IK 51Ve01 / IK(B).. 1780 / IK(B).. 1784 / IKGNc 1783 / SICN..i 51.. / SIFN..(i) 51.. / SIFNbsdi 51.. / SIGN 51Vd28 / IC(B)Ndx 5173	
F (mm)	no 1772 līdz 1788
G (mm)	no 560 līdz 570
H (mm)	min. 550, ieteicams 560
J (mm)	min. 500
L (mm)	maks. 19

Deklarētais enerģijas patēriņš tika noteikts ar 560 mm virtuves mēbeļu dziļumu. Ierīce ar 550 mm virtuves mēbeļu dziļumu ir pilnīgi gatava ekspluatācijai, taču tai ir mazliet lielāks enerģijas patēriņš.

- ▶ Pārbaudiet blakus esošo mēbeļu sieniņu biezumu: Tam jābūt min. 16 mm biezām.
- ▶ Ierīci drīkst iebūvēt tikai stabilās virtuves mēbelēs. Nodrošiniet mēbeli pret apgāšanos.
- ▶ Izlīdziniet virtuves mēbeli ar līmeņrādi un stūreni un, ja nepieciešams, izmantojiet paliktņus.

▶ Pārliecinieties, vai mēbeles grīda un sānu sienas ir savstarpēji taisnā leņķī.

3.3.1 Pieplūdes ventilācijas prasības

IEVĒRĪBAI
Nosegtas ventilācijas atveres!
Bojājumi. Ierīce var pārkarst, kas samazina dažādu ierīces daļu darbmūžu, un var radīt darbības ierobežojumus.
▶ Ievērojiet vienmēr, lai būtu nodrošināta laba pieplūdes un izplūdes ventilācija.
▶ Turiet brīvas vienmēr pieplūdes ventilācijas atveres vai režģus ierīces korpusā un virtuves mēbelēs (iebūvējama ierīce).
▶ Turiet brīvas vienmēr ventilatora spraugas.

Obligāti atstājiet ventilācijas spraugas nepieciešamajā platumā:

- Ventilācijas spraugai starp ierīci un mēbeles aizmugures sienu jābūt vismaz 38 mm dziļai.
- Pieplūdes un izplūdes ventilācijai mēbeles cokola daļā vai apkārt esošajās mēbelēs augšā jāatstāj vismaz 200 cm^2 plata sprauga.
- Galvenais noteikums: Jo lielāka ir ventilācijas sprauga, jo ekonomiskāk darbosies ierīce.

Ierīces lietošanai ir nepieciešama pietiekama pieplūdes un izplūdes ventilācija. Rūpnīcā uzstādītie ventilācijas režģi nodrošina efektīvu ierīces ventilēšanas šķērsgriezumu 200 cm^2. Gadījumā, ja jūs ventilācijas režģus aizstājat ar aizsegu, tam jābūt vismaz tāda paša lieluma vai lielākam ventilēšanas šķērsgriezumam kā ražotāja ventilācijas režģim.

3.4 Mēbeļu priekšpuses svars

IEVĒRĪBAI
Bojājumu risks, ko rada pārāk smagas mēbeles durvis!
Ja mēbeles durvis ir pārāk smagas, nevar izslēgt eņģu bojājumus un līdz ar to darbības traucējumus.
▶ Pirms mēbeles durvju montāžas pārliecinieties, vai netiek pārsniegts pieļaujamais mēbeles durvju svars.

Nišas augstums (mm)	Mēbeles durvju maksimālais svars (kg)
720	16
880	16
1020	13
1220	19
1400	21
1580	22
1780	26

Ledusskapji un saldētavas ar vienām durvīm

3.5 Ierīces transportēšana

3.5.1 Ierīces transportēšana pirmreizējai ekspluatācijai

Pārliecinieties, vai ir izpildīti šādi priekšnoteikumi:
❑ Ierīce ir iepakota.
❑ Ierīce atrodas vertikāli.

▶ Transportējiet ierīci, piesaistot divas personas.
▶ Izpakojiet ierīci. (skat. 3.6 Ierīces izpakošana)

3.5.2 Ierīces transportēšana pēc pirmreizējās ekspluatācijas

Ja pēc pirmreizējās ekspluatācijas vēlaties vēlreiz transportēt vai pārbīdīt, ņemiet vērā turpmāk minētās norādes.

Pārliecinieties, vai ir izpildīti šādi priekšnoteikumi:
❑ Ierīce ir iztukšota.
❑ Ierīce atrodas vertikāli.
❑ Ierīce ar durvīm: Durvis ir nodrošinātas pret nejaušu atvēršanos.
❑ Ierīce ar izvelkamo sekciju: Izvelkamā sekcija ir nodrošināta pret nejaušu atvēršanos.
❑ Ierīce ir demontēta.

▶ Transportējiet ierīci, piesaistot divas personas.

3.6 Ierīces izpakošana

IEVĒRĪBAI
Bojājumu risks, ko rada ierīces pārvietošana!
Ja jūs pārvietojat ierīci bez grīdas aizsardzības, ierīce var sabojāt grīdu
▶ Pirms noņemat ierīces iepakojumu, pietiekamā mērā nosedziet grīdu.

▶ Pārbaudiet ierīci un iepakojumu: Ja ir aizdomas par transportēšanas laikā radušies bojājumiem, pirms pievienošanas sazinieties ar piegādātāju.

IEVĒRĪBAI
Mantas bojājums, ko rada smaili vai asi priekšmeti!
Ja izmantojat smailus vai asus priekšmetus, lai noņemtu iepakojuma materiālu, varat sabojāt ierīci.
▶ Neizmantojiet smailus vai asus priekšmetus, lai noņemtu iepakojuma materiālu.

▶ Noņemiet iepakojuma materiālus.

3.7 Transportēšanas stiprinājumu noņemšana

▶ Noņemiet transportēšanas stiprinājumu no ierīces durvīm.

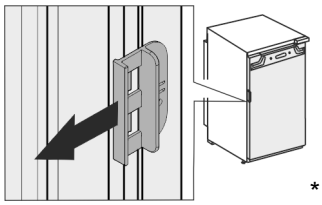

*

3.8 Izmantoto simbolu skaidrojums

	Šajā darbības solī pastāv savainošanās risks! Ievērojiet drošības norādījumus!
	Pamācība attiecas uz vairākiem modeļiem. Šo soli izpildiet tikai tad, ja tas attiecas uz šo ierīci.
	Montāžai ievērojiet detalizēto aprakstu pamācības teksta daļā.

	Sadaļa attiecas vai nu uz ierīci ar vienu vērtni, vai arī uz ierīci ar divām vērtnēm.
	Izvēlieties no alternatīvām: Ierīce ar durvju atbalstu labajā pusē vai ierīce ar durvju atbalstu kreisajā pusē.
	IceMaker un/vai InfinitySpring gadījumā ir nepieciešama montāža.
	Skrūves tikai atskrūvējiet vai mazliet pievelciet.
	Stingri pievelciet skrūves.
	Pārbaudiet, vai turpmākā darba operācija ir nepieciešama šim modelim.
	Pārbaudiet izmantoto detaļu pareizo montāžu / pareizo novietojumu.
	Papildus izmēriet norādīto izmēru un labojiet to, ja nepieciešams.
	Montāžai nepieciešamais instruments: Metriskais lineāls
  	Montāžai nepieciešamais instruments: Akumulatora skrūvgriezis un ieliktnis Lai labāk aizsniegtu skrūves, ir ieteicams garš uzgaļa ieliktnis.
	Montāžai nepieciešamais instruments: Līmeņrādis
	Montāžai nepieciešamais instruments: Uzgriežņatslēga ar SW 7 un SW 10
	Šai darba operācijai ir nepieciešamas divas personas.
	Darba operācija notiek ierīcei atzīmētajā vietā.

	Montāžai nepieciešamie palīglīdzekļi: Aukla
	Montāžai nepieciešamie palīglīdzekļi: Leņķmērs
	Montāžai nepieciešamie palīglīdzekļi: Skrūvgriezis
	Montāžai nepieciešamie palīglīdzekļi: Šķēres
	Montāžai nepieciešamie palīglīdzekļi: Marķieris, notīrāms
	Papildaprīkojuma komplekts: Izņemiet detaļas
	Vairs nevajadzīgās detaļas lietpratīgi utilizējiet.

3.9 4 zvaigžņu saldētavas nodalījuma durvju attura pārlikšana*

Jūs varat 4 zvaigžņu saldētavas nodalījuma durvis durvju attura nomaiņas gadījumā pārlikt ar vienkāršu rokturi. Ja ir iespējams ledusskapja ierīces durvis atvērt vairāk par 115° (1), tad arī saldētavas nodalījumu varat atvērt bez durvju attura nomaiņas. Ja ierīces durvīm ir mazāks atvēršanas leņķis (2), tad ir nepieciešama durvju attura pārlikšana.

Durvju attura pārlikšanas slīdnis atrodas apakšā 4 zvaigžņu saldētavas nodalījuma durvju aizmugurē.

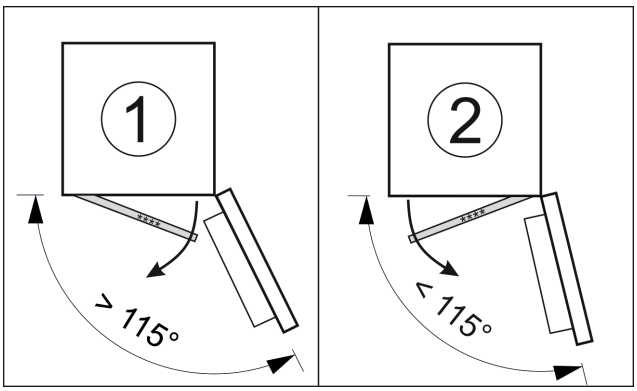

Fig. 4

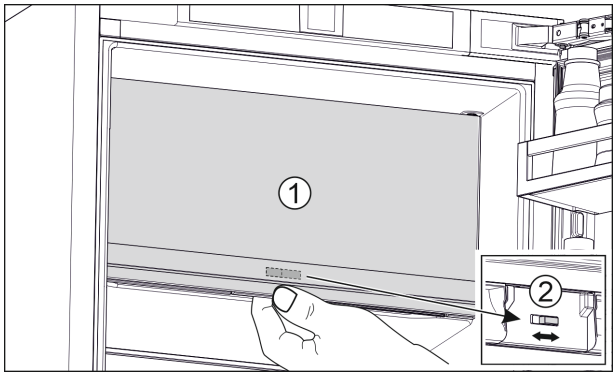

Fig. 5

▶ Aizveriet 4 zvaigžņu saldētavas nodalījuma durvis (1).
▶ Satveriet 4 zvaigžņu saldētavas nodalījuma durvis no apakšas.
▶ Pabīdiet slīdni (2) vai nu pa labi, vai arī pa kreisi.

3.10 Durvju atbalsta maiņa

Instruments



Fig. 6

IEVĒRĪBAI
Strāvu vadošas daļas!
Elektrisko detaļu bojājums.
▶ Atvienojiet tīkla kontaktdakšu, pirms veicat durvju atdura maiņu.

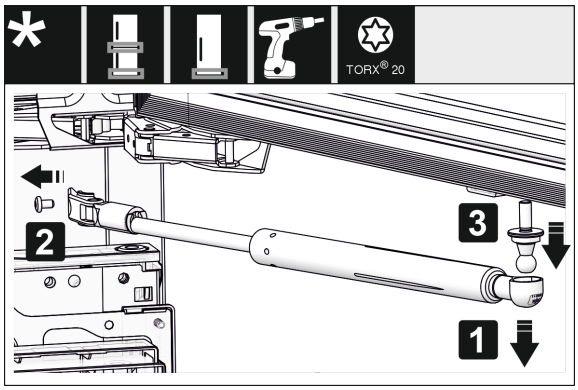

Fig. 7

▶ Noņemiet durvju amortizatoru: Noņemiet durvju amortizatoru no lodveida rēdzes (1), noskrūvējiet turētāju (2). Nomontējiet lodveida rēdzi ar skrūvgriezi (3).

Norāde
Ja durvju amortizators atrodas nelielā augstumā no grīdas, varat nomontēt lodveida tapu tikai tad, kad ir demontētas durvis.

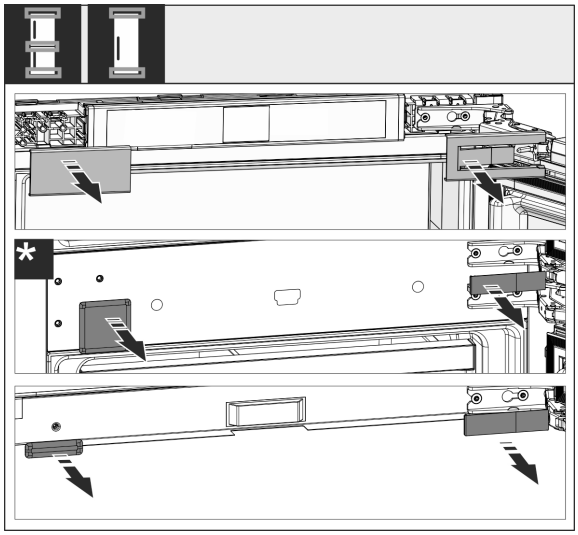

Fig. 8

▶ Noņemiet pārsegus.

Norāde
Noņemot pārsegus, uzmaniet, lai nesaskrāpētu virsmu.

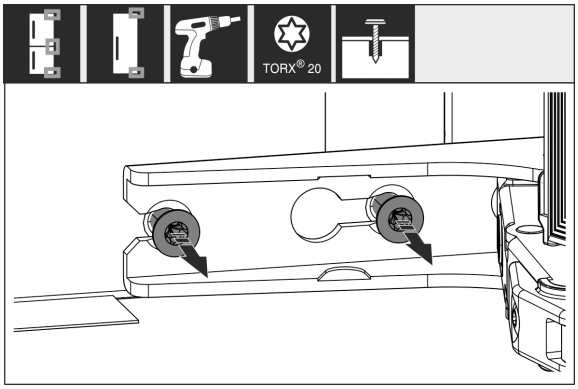

Fig. 9

▶ Atskrūvējiet, nevis izskrūvējiet skrūves pie **visām** eņģēm.

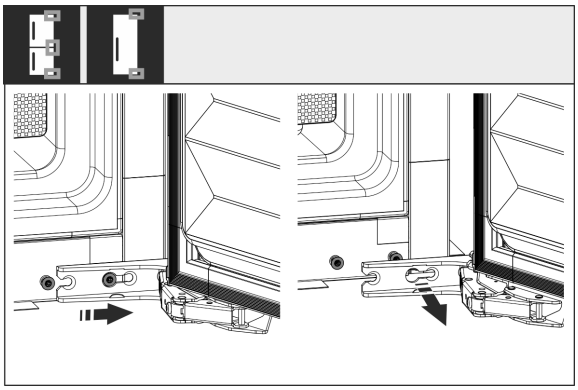

*Fig. 10 **

▶ Noņemiet durvis: Pabīdiet durvis uz priekšu un tad uz āru, izceliet un nolieciet malā.

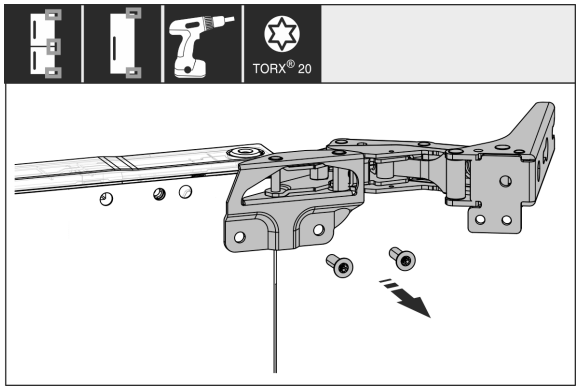

Fig. 11

▶ Noskrūvējiet visas eņģes un nolieciet sāņus kopā ar skrūvēm.

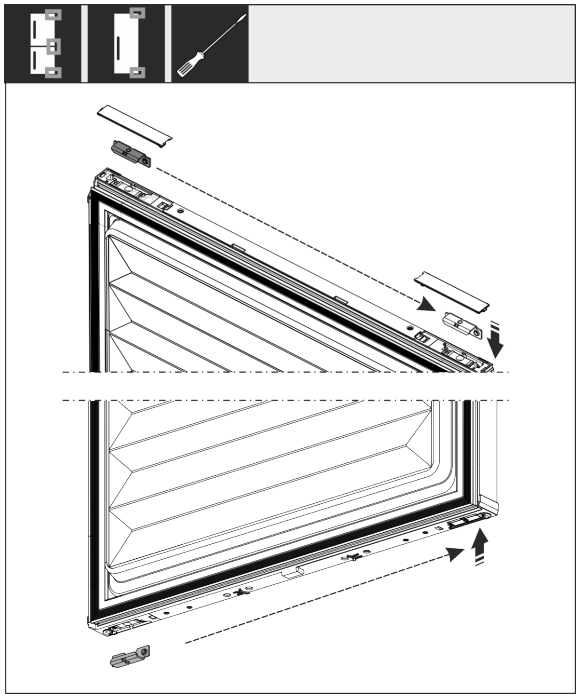

Fig. 12

▶ Atbrīvojiet augšējos un apakšējos leņķus no durvīm un pārlieciet tos. Leņķis jāpārliek eņģu skrūvsavienojumam.

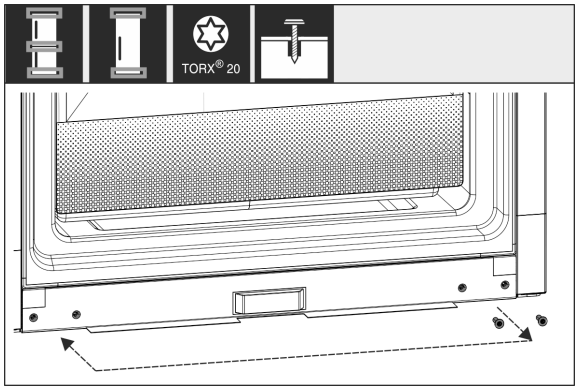

Fig. 13

▶ Pārlieciet skrūves, kas paredzētas eņģu stiprinājumam. Pēc pārlikšanas nepieskrūvējiet, vēlāk jāiekabina eņģes.

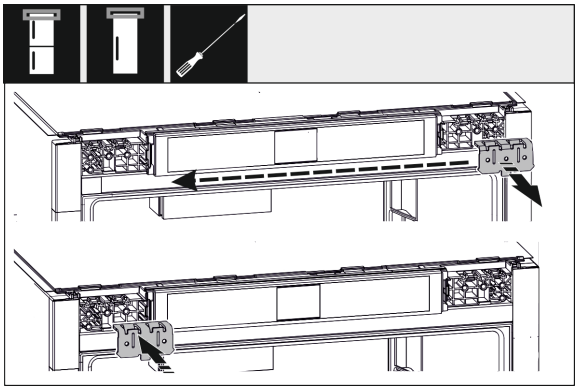

Fig. 14

▶ Pārlieciet stiprinājuma leņķi pretējā pusē.

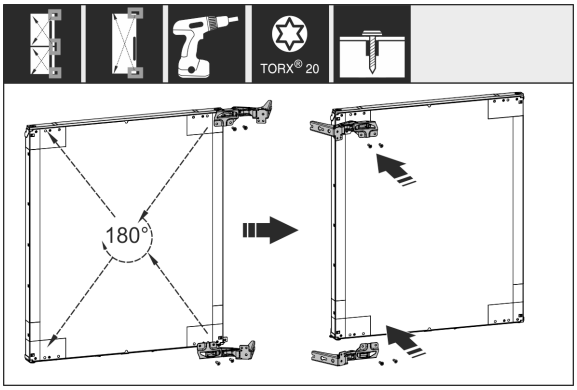

Fig. 15

▶ Pārlieciet visas eņģes, pagrieztas par 180°, otrajā pusē un stingri pieskrūvējiet.

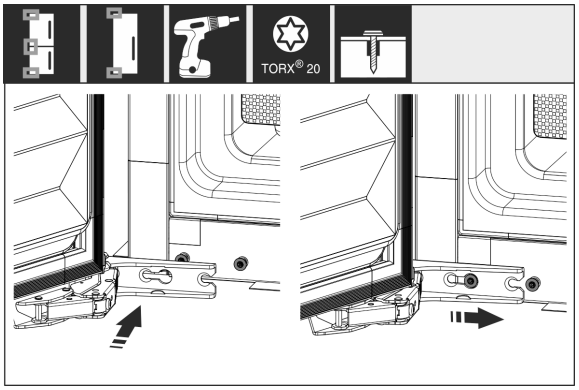

*Fig. 16 **

▶ Uzstādiet atpakaļ durvis: Iekariet durvis kopā ar eņģēm un pievelciet skrūves.

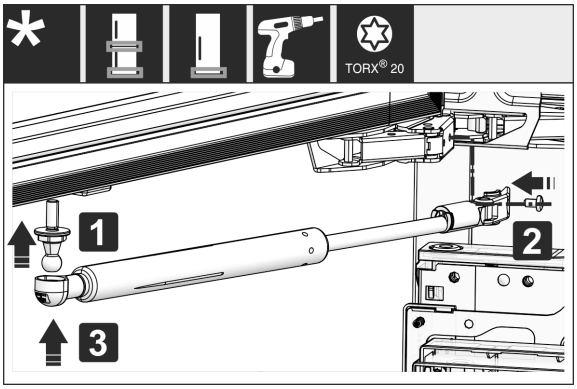

Fig. 17

▶ Uzstādiet atpakaļ amortizatoru: Ieskrūvējiet lodveida rēdzi (1), pieskrūvējiet turētāju (2) un iekariet amortizatoru lodveida rēdzē.

▶ Pārbaudiet visas skrūves un, ja nepieciešams, papildus pievelciet.

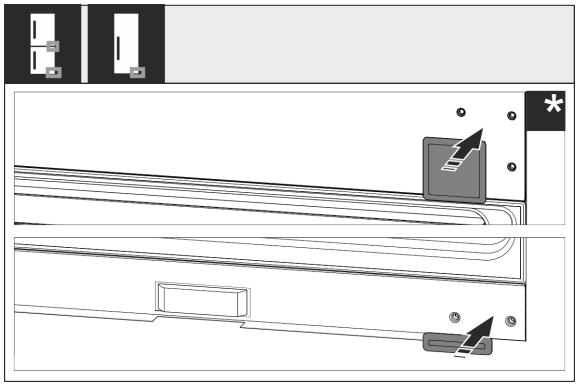

Fig. 18

▶ Uzstādiet atpakaļ pārsegu apakšā un pa vidu. Pārējos pārsegus uzstādiet atpakaļ tikai pēc iebūves mēbelē.

3.11 Vairāku ierīču uzstādīšana

Ierīces ir izstrādātas atšķirīgiem uzstādīšanas veidiem. Ja vēlaties uzstādīt vairākas ierīces vienu blakus otrai vai vienu virs otras, pārliecinieties, vai ir izpildīti šādi priekšnoteikumi:

❑ Uzstādiet vienīgi tādas ierīces vienu blakus otrai vai vienu virs otras, kuras ir izstrādātas šim nolūkam.
❑ Ievērojiet norādes un turpmāko tabulu.

IEVĒRĪBAI
Bojājumu bīstamība no kondensāta!
▶ Neuzstādiet ierīci tieši blakus citam ledusskapim/saldētavai.

IEVĒRĪBAI
Bojājumu risks, ko rada ūdens kondensāts!
▶ Neuzstādiet ierīci tieši virs cita ledusskapja/saldētavas.

Modelis	Uzstādīšanas veids
Visi modeļi	Atsevišķi
Modeļi, kura modeļa apzīmējums sākas ar **S...**.	Side-by-Side (SBS)
Modeļus līdz maksimālajam nišas augstumam 880 mm un ar apsildāmu pārsegu var uzstādīt «vienu virs otra». Augšējā ierīce: līdz maksimālam nišas augstumam 140 mm	Viena virs otras

Modeļi un to uzstādīšanas veids

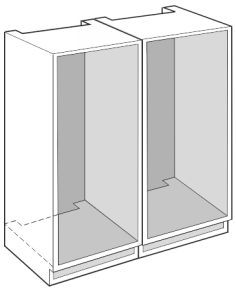

Fig. 19

Iebūvējiet ierīci atsevišķā mēbeļu nišā.

3.12 Ierīces iebūve nišā

Instruments

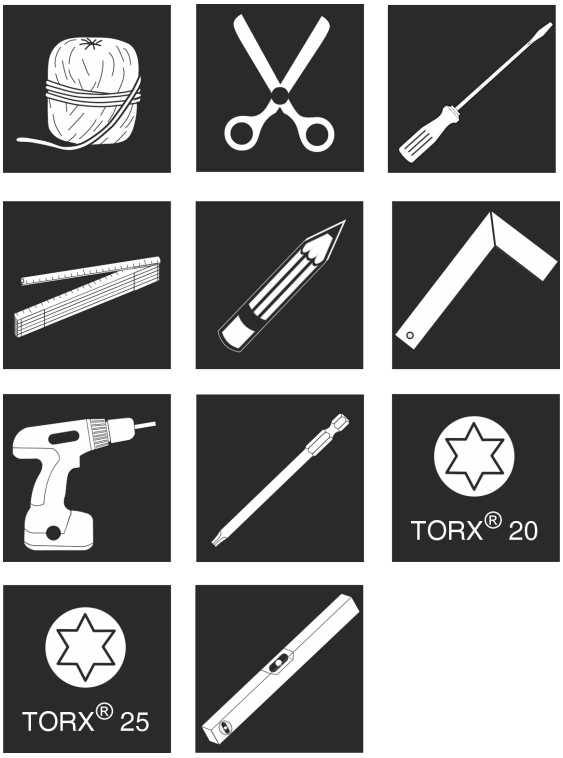

Fig. 20

Pievienotās montāžas daļas

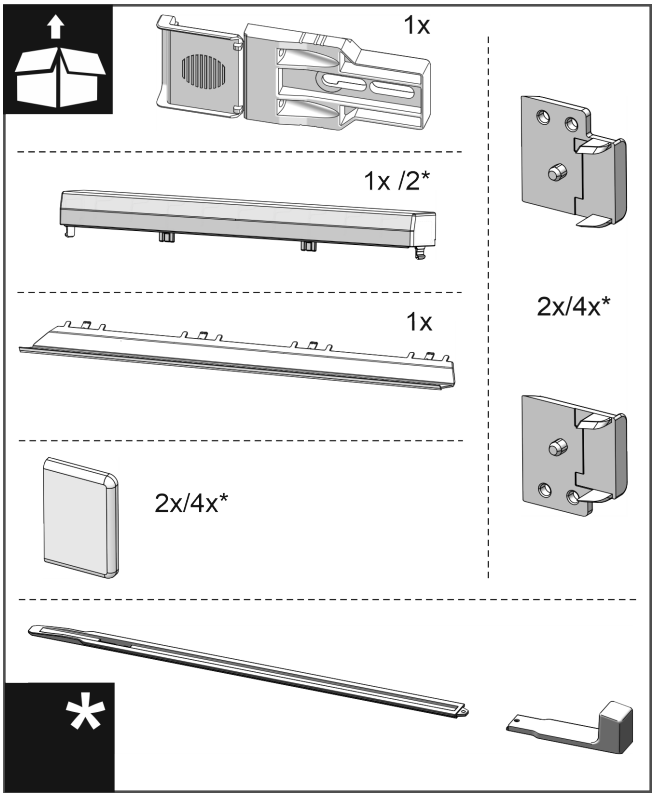

Fig. 21

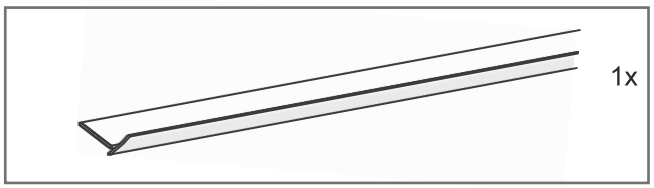

Fig. 22

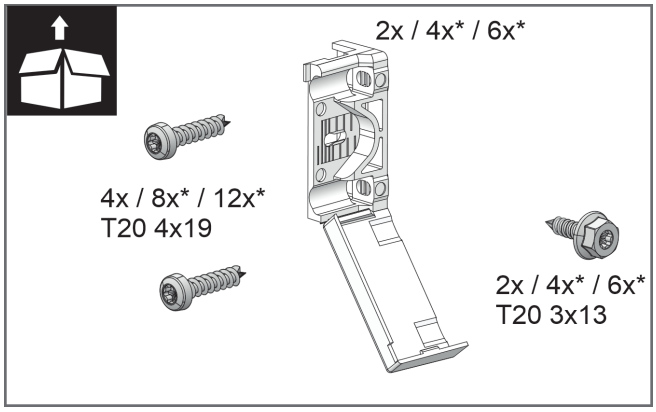

Fig. 23

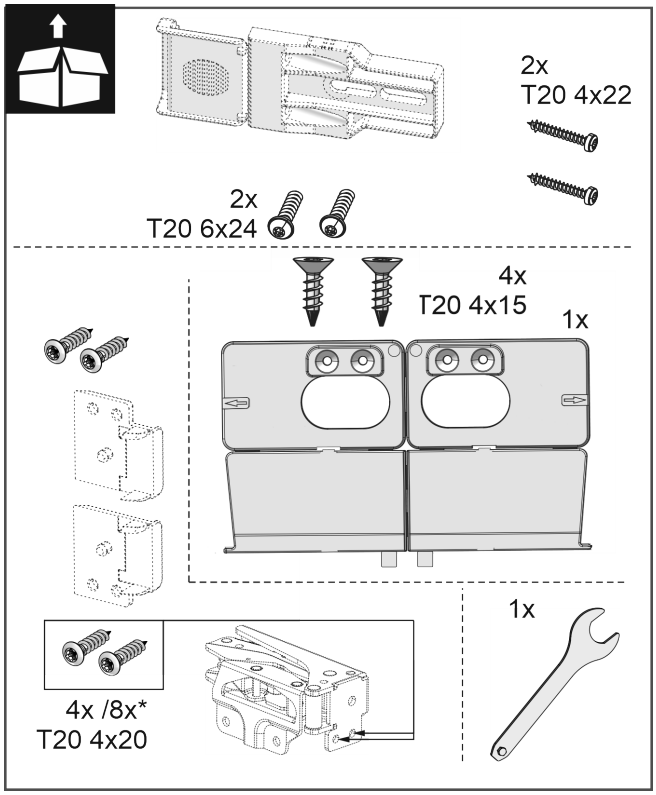

Fig. 24

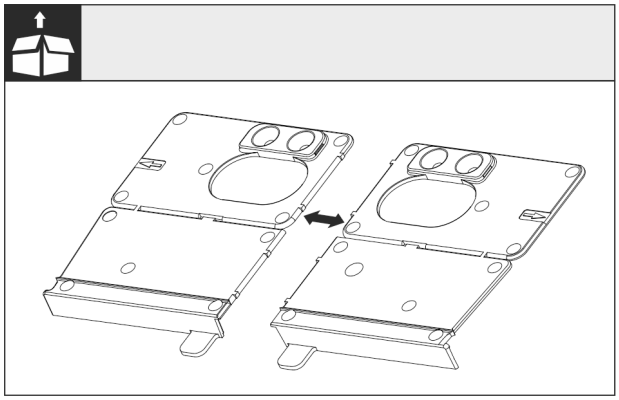

Fig. 25

▶ Atvienojiet montāžas stūreņa pamatni no perforējuma.

IEVĒRĪBAI
Ierīces pareizais iebūves dziļums.

▶ Montāžas stūreņa izmantošana nodrošina ierīces pareizo iebūves dziļumu.

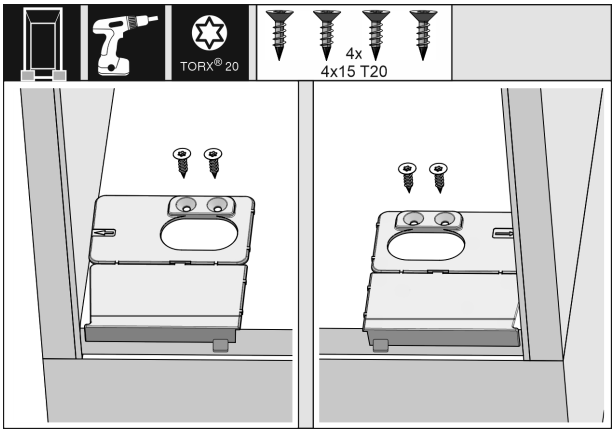

Fig. 26

▶ Pieskrūvējiet montāžas stūreņa pamatni attiecīgi labajā un kreisajā pusē, vienā līmenī ar sānu sieniņu uz mēbeļu nišas pamatnes.

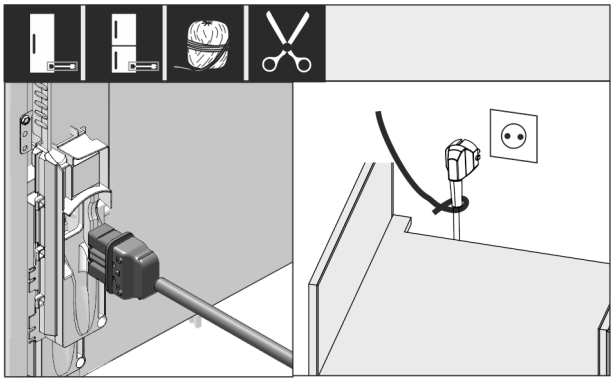

Fig. 27

▶ Izņemiet tīkla pieslēguma vadu no papildaprīkojuma komplekta.

▶ Ievietojiet pilnīgi tīkla pieslēguma vada vājstrāvas ierīces ligzdu ierīces kontaktdakšā ierīces aizmugurē. Ievērojiet vājstrāvas ierīces ligzdas nostiprinājumu.

▶ Izvietojiet tīkla kontaktdakšu ar auklas palīdzību kā brīvi pieejamu tīkla kontaktdakšu.

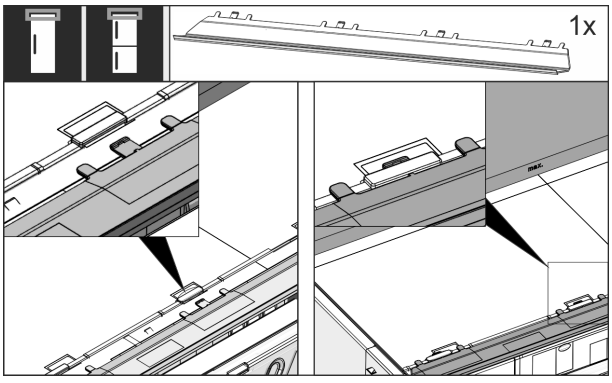

Fig. 28

▶ Ievietojiet izlīdzināšanas aizsegu ierīces augšpusē. Aizsegu ir iespējams pārbīdīt uz abām pusēm.

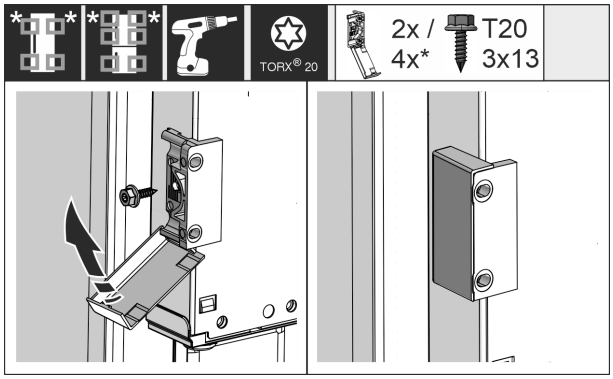

Fig. 29

- ▶ Uzstādiet stiprinājuma leņķi. Piestipriniet stiprinājuma leņķus mēbeles durvju rokturu augstumā. Ja durvis ir lielas, pavisam izmantojiet četrus stiprinājuma leņķus.
- ▶ Pēc montāžas atlociet pārsegus uz leņķa.

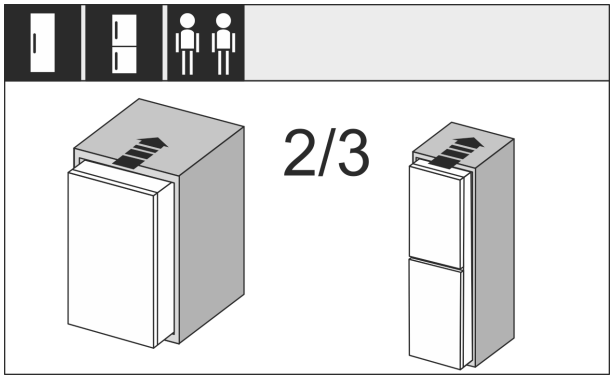

Fig. 30

- ▶ Iebīdiet ierīci par 2/3 mēbeļu nišā.

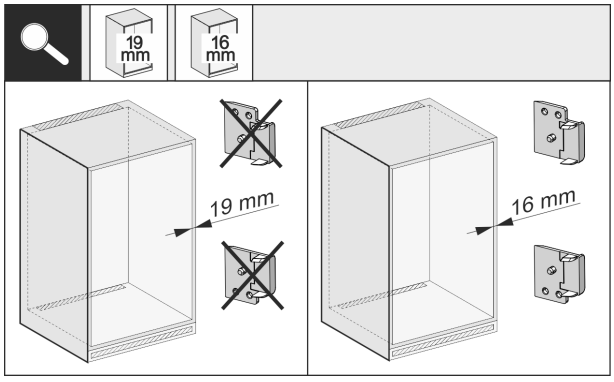

Fig. 31

- ▶ Pārbaudiet mēbeļu sānu sieniņas biezumu, vai tas ir 16 mm vai 19 mm.

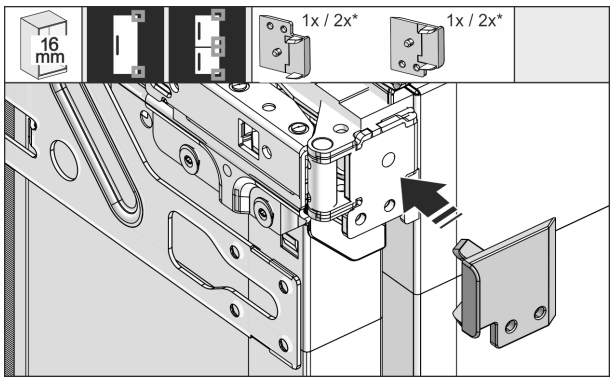

Fig. 32

- ▶ 16 mm biezas mēbeļu sieniņas: Uzspraudiet spraišļus uz visām eņģēm.
- ▶ 19 mm biezas mēbeļu sieniņas: Tām nav nepieciešami spraišļi.

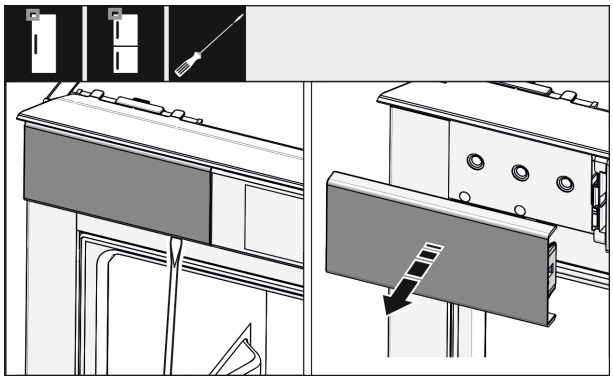

Fig. 33

- ▶ Augšā kreisajā pusē ar skrūvgriezi palaidiet vaļīgāk un noņemiet pārsegu.

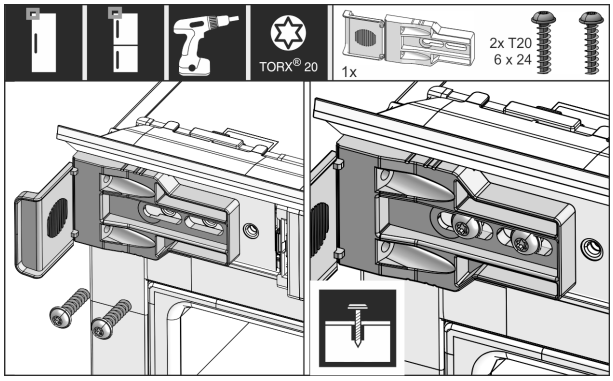

Fig. 34

- ▶ Vaļīgi pieskrūvējiet stiprinājuma leņķi. Vajadzētu būt iespējamam viegli pārbīdīt leņķi.

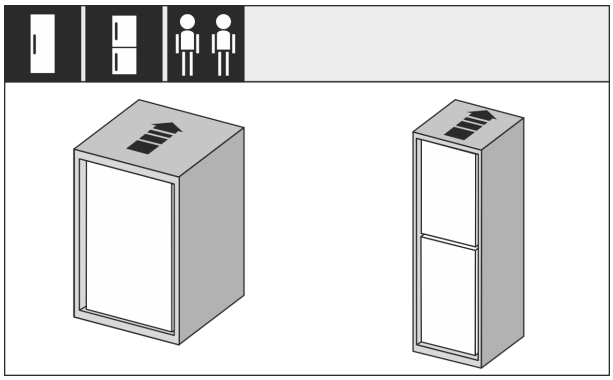

Fig. 35

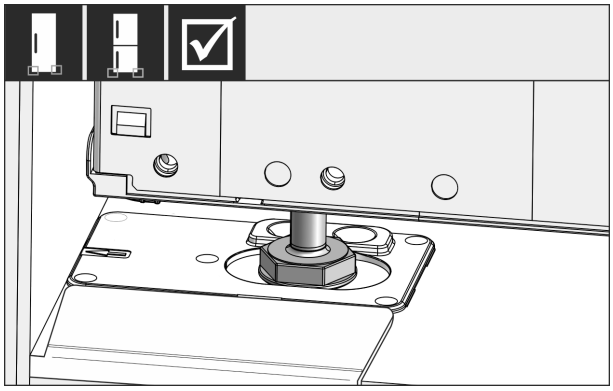

Fig. 36

BRĪDINĀJUMS
Ugunsbīstamība, ko rada īssavienojums!
- ▶ Kad jūs iebīdāt ierīci nišā: Nesalokiet, neiespiediet vai nebojājiet tīkla pieslēguma vadu.
- ▶ Nelietojiet ierīci ar bojātu tīkla pieslēguma vadu.

▶ Iebīdiet ierīci pilnīgi mēbeļu nišā. Kājiņām abās pusēs jāievietojas atbalststūreņa padziļinājumos.

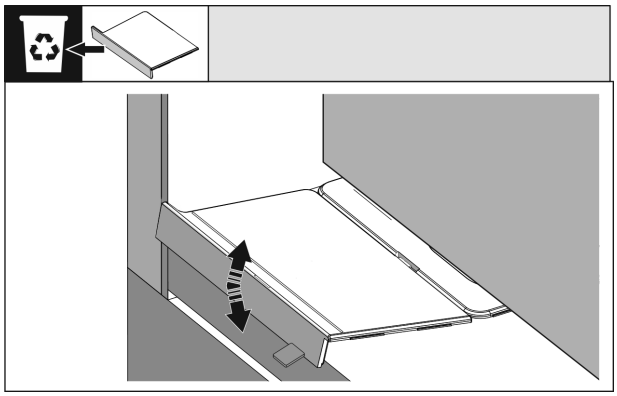

Fig. 37

▶ Noņemiet montāžas stūreņa pamatnes atbalstu. Atbrīvojiet atbalstu, to pārvietojot, un, ja nepieciešams, noraujiet ar knaibļu palīdzību.

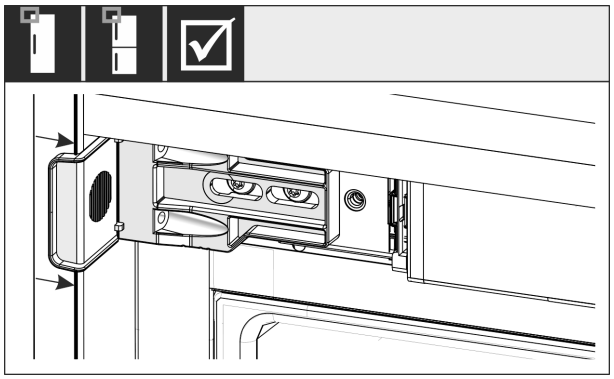

Fig. 38

▶ Pārbaudiet, vai ierīce atrodas vienā līmenī mēbeļu nišā. Stiprinājuma leņķim jāpiekļaujas pie mēbeļu nišas sānu sieniņas.

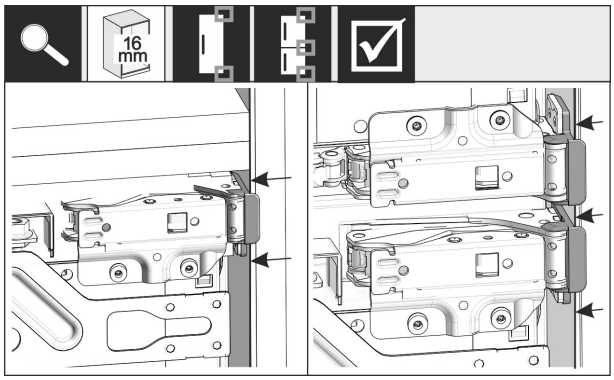

Fig. 39

Norāde
Ja ir 16 mm biezas mēbeļu sānu sieniņas, tad spraišļi eņģu pusē atrodas pie mēbeļu nišas.

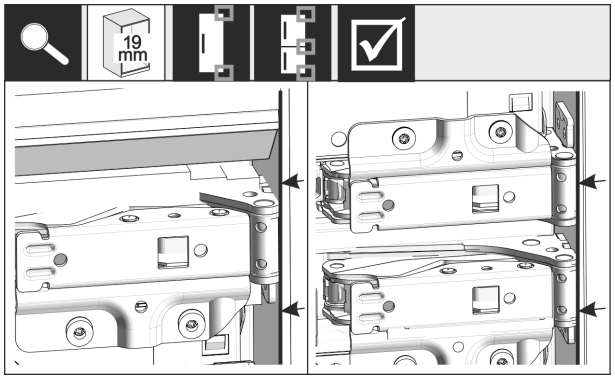

Fig. 40

▶ 19 mm biezas mēbeļu sānu sieniņas: Nolīmeņojiet eņģu priekšējās malas vienā līmenī ar mēbeļu sānu sieniņu priekšpusi.

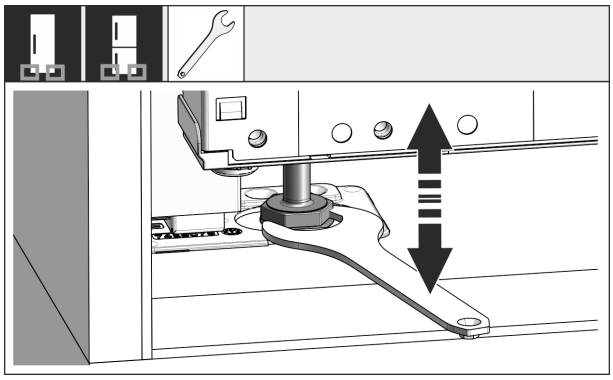

Fig. 41

▶ Pēc vajadzības nolīmeņojiet ierīces slīpumu, izmantojot kājiņas.

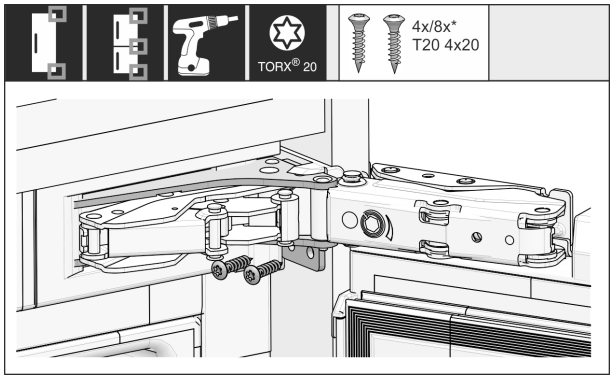

Fig. 42

▶ Pieskrūvējiet ierīci eņģu pusē.

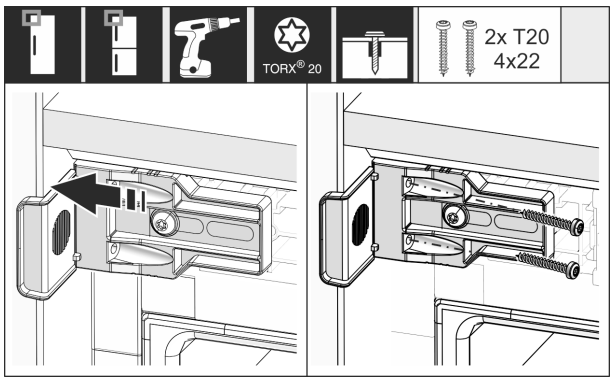

Fig. 43

▶ Pārbīdiet leņķi tā, lai tas atrastos vienā līmenī pie mēbeļu nišas sānu sieniņas.
▶ Stingri pievelciet visas skrūves.

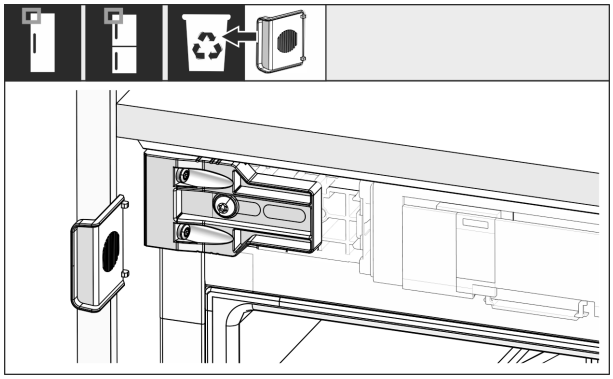

Fig. 44

▶ Nolauziet un utilizējiet leņķa atduri roktura pusē augšā.

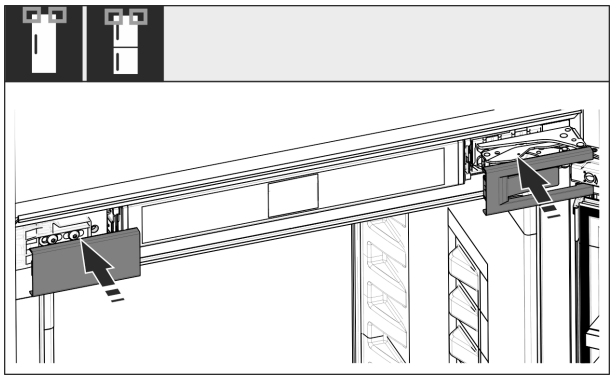

Fig. 45

▶ Uzlieciet pārsegus.

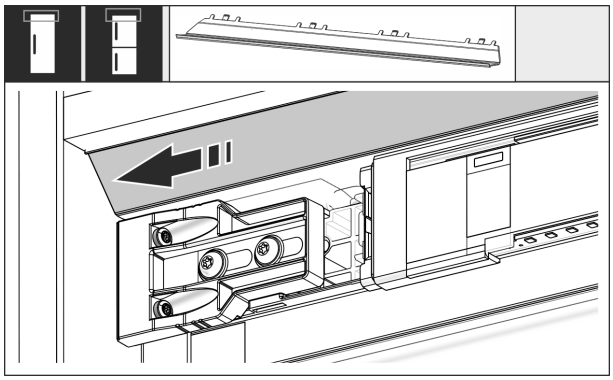

Fig. 46

▶ Pārbīdiet aizsegu tā, lai tas atrastos vienā līmenī pie mēbeļu sieniņas sāna.

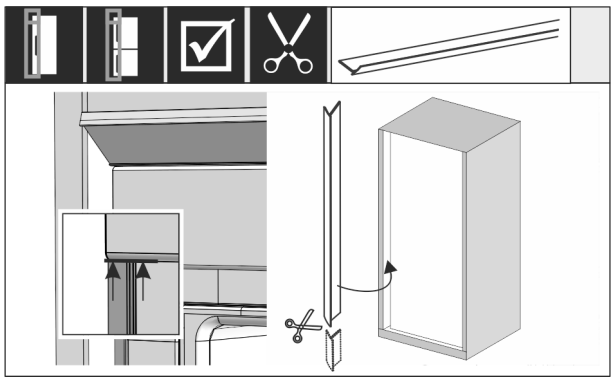

Fig. 47

▶ Pēc vajadzības: Saīsiniet apmali, ar asām šķērēm nogriežot nepieciešamajā garumā.

▶ Pielieciet un piespiediet apmali zem augšējā pārsega. Apmale ir magnētiska.

Sākot ar nišas augstumu 1400 mm, uzstādiet līmeņošanas sliedes:



Fig. 48

Sākot ar nišas augstumu 1400 mm, jums jāuzstāda zem ierīces līmeņošanas sliedes. Līmeņošanas sliedes **samazina trokšņa līmeni**. Sākot ar nišas augstumu 1400 mm, sērijveidā papildaprīkojuma komplektā ir iekļautas divas līmeņošanas sliedes un montāžas rokturis.

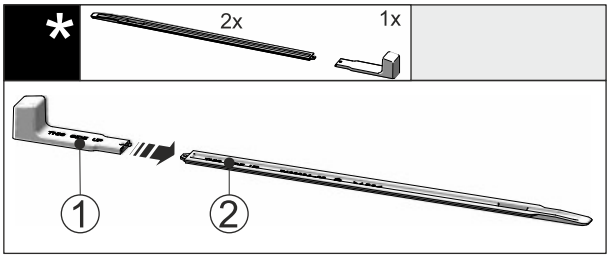

Fig. 49

▶ Pielieciet montāžas rokturi *Fig. 49 (1)* pie līmeņošanas sliedes *Fig. 49 (2)*.

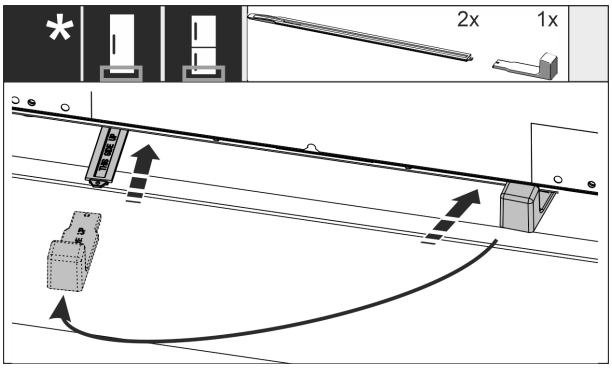

Fig. 50

▶ Iebīdiet līmeņošanas sliedi vadīklā zem ierīces pamatnes līdz galam.

▶ Noņemiet montāžas rokturi un pielieciet pie otrās līmeņošanas sliedes.

▶ Rīkojieties ar otru līmeņošanas sliedi līdzīgā veidā.

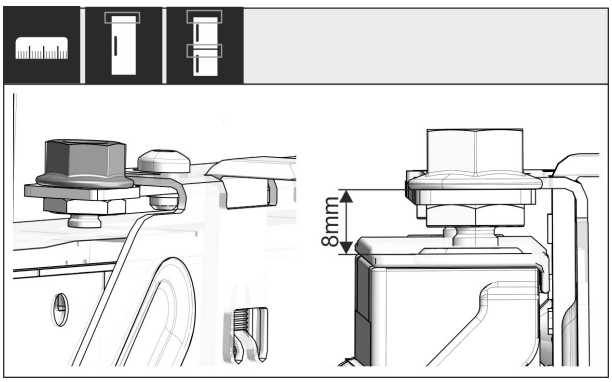

Fig. 51

▶ Aizveriet durvis.

▶ Pārbaudiet noklusējuma iestatījumu 8 mm no ierīces durvju augšmalas līdz šķērša balstam.

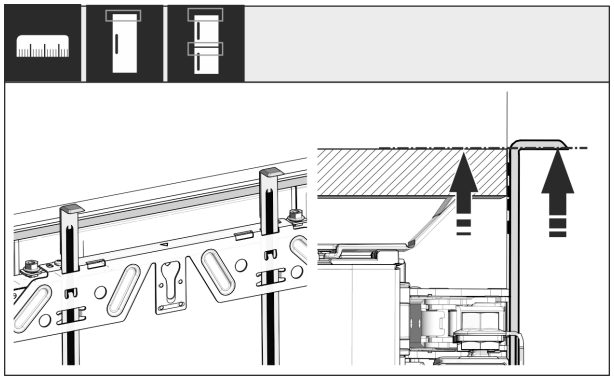

Fig. 52

▶ Uzbīdiet montāžas palīglīdzekļus mēbeles durvju augstumā. Montāžas palīglīdzekļa apakšējā atdures mala = montējamo durvju augšējā mala.

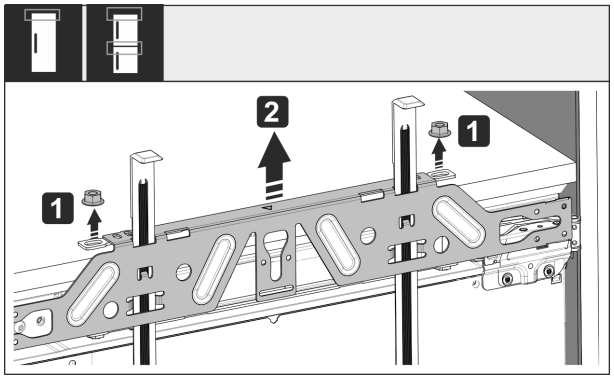

Fig. 53

▶ Atskrūvējiet kontruzgriežņus *Fig. 53 (1)*.
▶ Noņemiet stiprinājuma šķērsi *Fig. 53 (2)*.

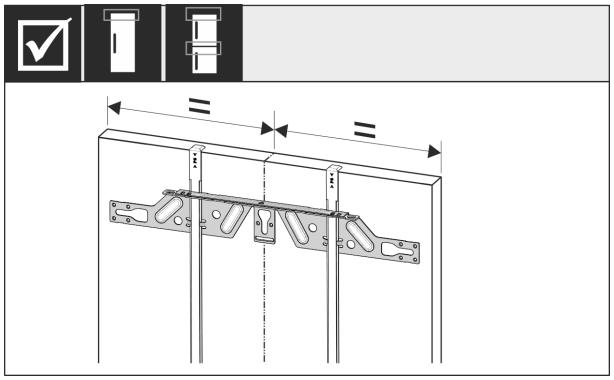

Fig. 54

▶ Uzkariniet stiprinājuma šķērsi uz mēbeles durvju iekšpuses un nolīmeņojiet pa vidu.

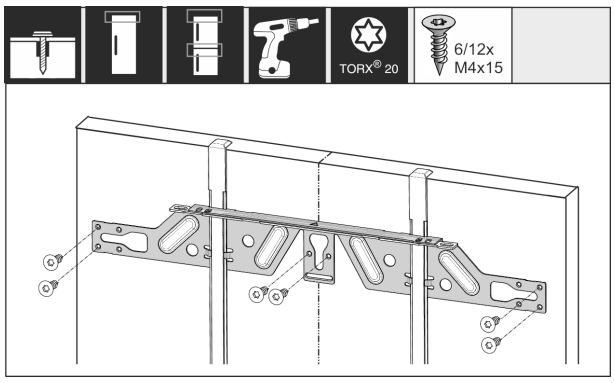

Fig. 55

▶ Uzstādiet stiprinājuma šķērsi kokskaidu plātņu durvīm ar vismaz 6 skrūvēm, rāmja durvīm ar vismaz 4 skrūvēm.

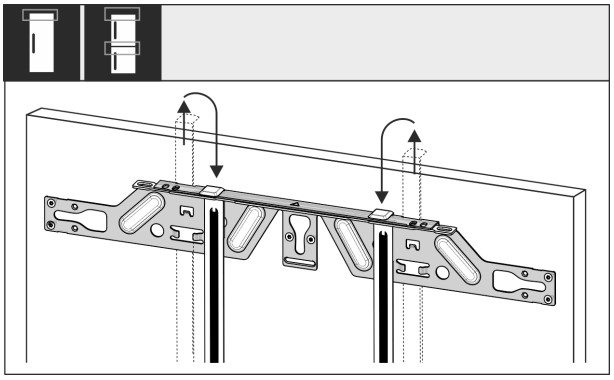

Fig. 56

▶ Izvelciet montāžas palīglīdzekļus ārā un sagrieztā veidā iebīdiet blakus esošajā stiprinājuma atverē.

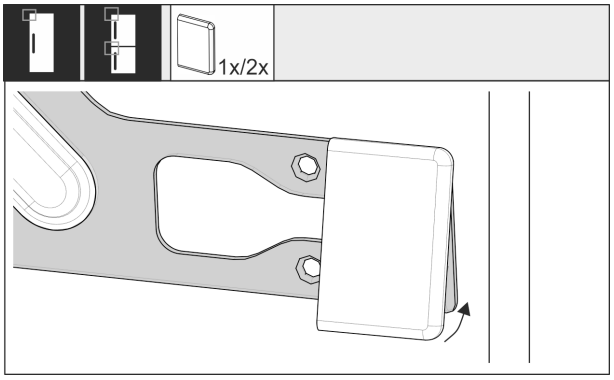

Fig. 57

▶ Uzspraudiet roktura pusē pārsegu uz stiprinājuma šķērša.

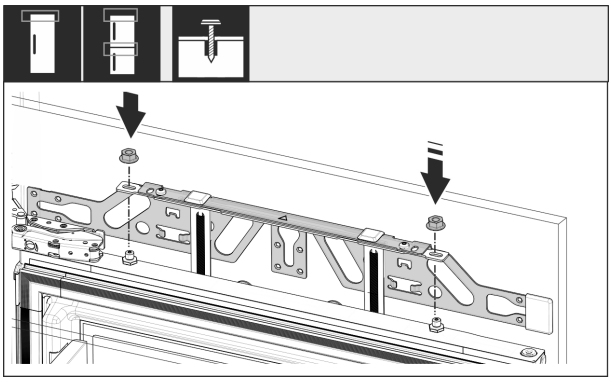

Fig. 58

▶ Uzkariniet mēbeles durvis un atkārtoti vaļīgi uzskrūvējiet pretuzgriežņus uz regulējošām skrūvēm.

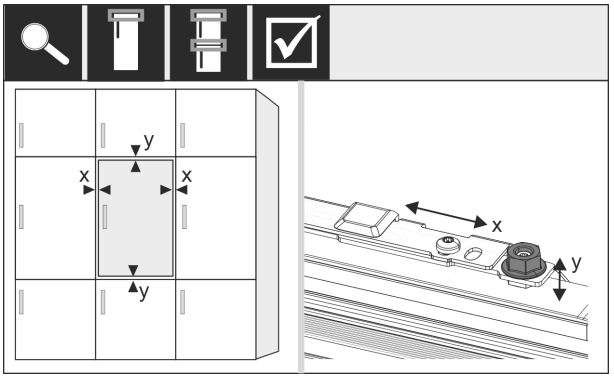

Fig. 59

▶ Nolīmeņojiet mēbeles durvis virzienā X un Y, izmantojot regulējošās skrūves.

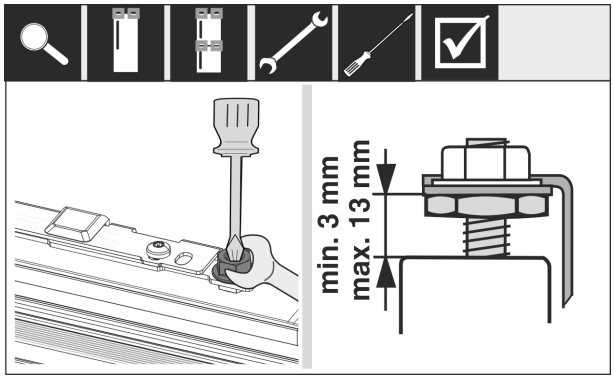

Fig. 60

▶ Pievelciet pretuzgriežņus.
▶ Pārbaudiet iestatīšanas augstumu.

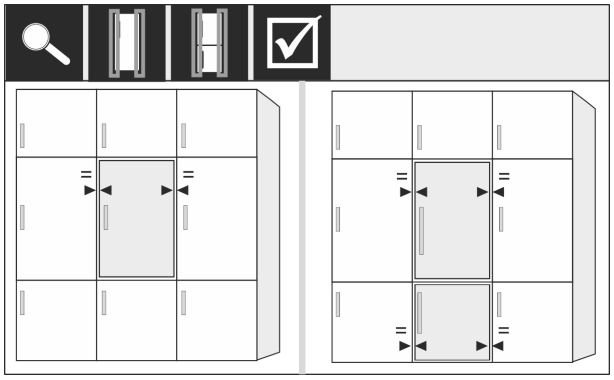

Fig. 61

Mēbeles priekšējās daļas, kas ir biezākas par 19 mm:
▶ Ievērojiet izmērus, svaru un norādes turpmākajās nodaļās: (skat. 3.4 Mēbeļu priekšpuses svars) (skat. 3.13 Mēbeles priekšējās daļas)

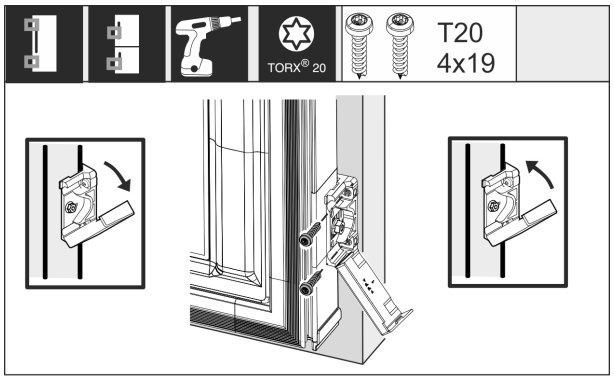

Fig. 62

Stiprinājuma leņķa montāža pie mēbeles durvīm:
▶ Atveriet pārsegu.
Stiprinājuma leņķa montāža pie mēbeles durvīm:
▶ Nolīmeņojiet stiprinājuma leņķa priekšējo malu paralēli mēbeles durvju malai un pieskrūvējiet leņķi.
Stiprinājuma leņķa montāža pie mēbeles durvīm:
▶ Atlokiet pārsegu uz augšu.

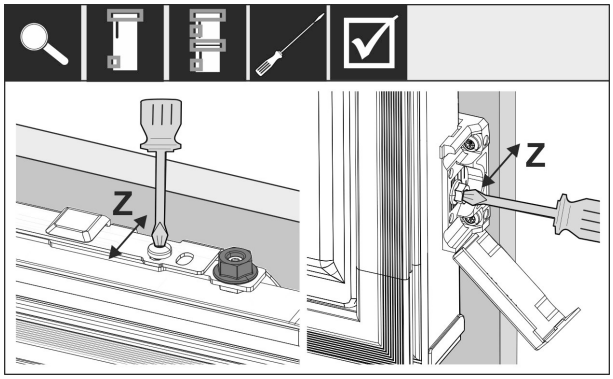

Fig. 63

Nolīmeņojiet mēbeles durvis virzienā Z:
▶ Atskrūvējiet iestatīšanas skrūvi pie stiprinājuma šķērša un skrūvi pie stiprinājuma leņķa.
▶ Pārbīdiet durvis.

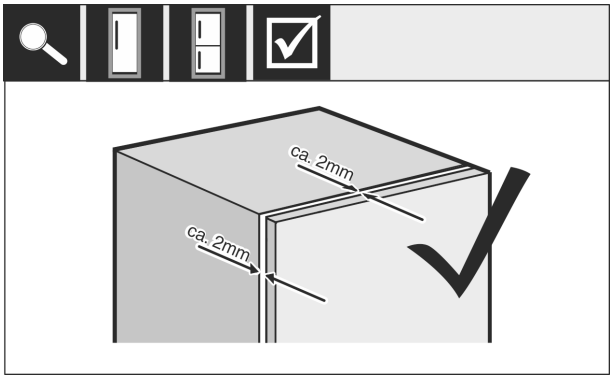

Fig. 64

▶ Pārbaudiet attālumu starp mēbeles durvīm un mēbeles korpusu.
▶ Pārbaudiet visas skrūves un papildus pievelciet, ja tas ir nepieciešams.

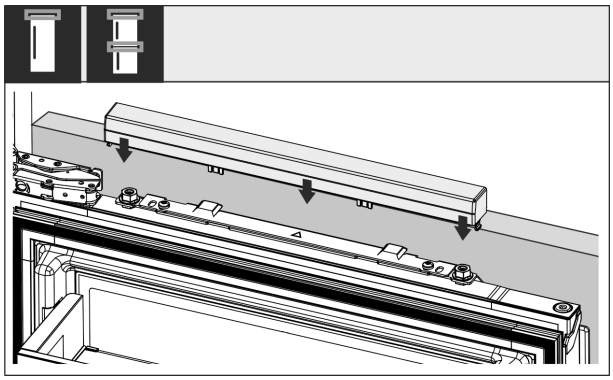

Fig. 65

▶ Uzspraudiet augšējo pārsegu.

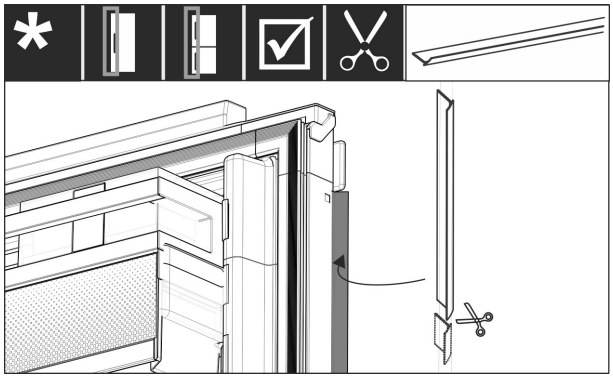

Fig. 66

▶ Piegrieziet apmalu atbilstoši garumam.

▶ Ievietojiet apmalu starp mēbeles priekšējām durvīm un ierīces durvīm.

Lai pārliecinātos, vai ierīce ir pareizi iebūvēta, un tai nerodas apledojums, kondensāta veidošanās un darbības traucējumi, ir šādi kritēriji:

- Durvīm ir pareizi jāaizveras.
- Mēbeles durvis nedrīkst piekļauties pie mēbeles korpusa.
- Blīvējumam, kas atrodas augšējā stūrī roktura pusē, ir blīvi jāpiekļaujas.

▶ Pārbaudiet iebūvēšanu nišā saskaņā ar iepriekš minētajiem kritērijiem.

3.13 Mēbeles priekšējās daļas

3.13.1 Izmēri

Atkarībā no ierīces varianta jums ir nepieciešamas viena mēbeles durvju vērtne vai divas mēbeles durvju vērtnes. Atbilstošo mēbeles durvju izmērs ir atkarīgs no kopējā nišas izmēra un mēbeles korpusa biezuma.

Norāde
Ievērojiet atbilstošos ierīces un nišas izmērus, kā arī montāžas zīmējumus.

Vispārējās norādītās vērtības:

- Ievērojiet īpašos ieteikumus mūsu ierīcēm attiecībā uz izmēru un svaru nekustīgu durvju montāžai. (skat. 3.4 Mēbeļu priekšpuses svars)
- Mēbeles korpusa biezumam vajadzētu būt vismaz 16 mm un maksimāli 19 mm.

Nākamās mēbeles durvis virs tām, zem tām vai tām blakus:

- Vertikālam spraugas izmēram starp mēbeles durvīm jābūt 4 mm.
- Horizontālam spraugas izmēram starp mēbeles durvīm jābūt 4 mm. Šajā gadījumā pārbaudiet sadursmes īpašības. (skat. 3.13.3 Salaiduma spraugas iestatīšana bez sadursmes)

Svars un eņģes:

- Smagu mēbeles priekšējo daļu gadījumā eņģu noslodze ir ļoti liela. Iespējams eņģes tiek bojātas. Šim nolūkam ievērojiet šīs ierīces maksimālā svara norādi nodaļā Mēbeles priekšējās daļas svars (skat. 3.4 Mēbeļu priekšpuses svars) .
- Ja mēbeles priekšējā daļa pārsniedz maksimāli atļauto svaru, tad ierīce ar kustīgo durvju tehnoloģiju var atrisināt problēmu, jo mēbeles svara slodzi samazina ar vairākām kausveida eņģēm.
- Ja jūs izmantojat garas mēbeles priekšējās daļas, kuras izvirzās tālu ārpus ierīcēm, mēs iesakām papildu durvju eņģi (piem., Kamat), kurai ir tāds pats pagrieziena punkts, kā šai ierīcē izmantotajai neregulējamo durvju eņģei. Izmantojot papildu eņģi (Kamat), svara slodzi samazina vairākos punktos. Ir ieteicama iefrēzētās izlīdzināšanas furnitūras izmantošana augstām mēbeles priekšējām daļām, lai pretdarbotos samešanās darbībai (izliektai/ieliektai).

3.13.2 Mēbeles priekšējās(o) daļas(u) montāža

Iebūves laikā ievērojiet:

- Mēbeles priekšējai daļai jābūt iebūvētai simetriski ledusskapja durvīm.
- Blakus mēbeles priekšējā daļa atrodas precīzi tādā pašā līmenī.
- Blakus mēbeles priekšējai daļai ir tāds pats malas rādiuss, kā ierīces priekšējai daļai.
- Mēbeles priekšējā daļa ir plakana un bez spriegumiem.
- Mēbeles priekšējai daļai ir minimāls dziļuma iestatījums apm. 2 mm līdz korpusam.

▶ Iebūvējiet ierīci nišā. (skat. 3.12 Ierīces iebūve nišā)
▶ Nostipriniet mēbeles priekšējo daļu uz ierīces durvīm. (skat. 3.12 Ierīces iebūve nišā)
▶ Iestatiet salaiduma spraugu.
▶ Pārbaudiet, vai mēbeles priekšējai daļai nerodas sadursme. (skat. 3.13.3 Salaiduma spraugas iestatīšana bez sadursmes)

3.13.3 Salaiduma spraugas iestatīšana bez sadursmes

3.13.3 Salaiduma sprauga ar sekojošo mēbeles sienu

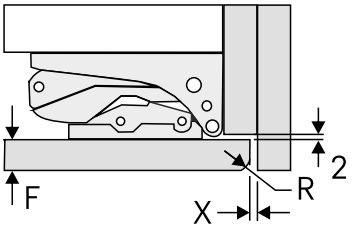

Fig. 67 Salaiduma sprauga ar sekojošo mēbeles sienu

(F) Priekšējās daļas biezums
(X) Min. salaiduma sprauga
(R) Mēbeles priekšējā daļas stūra rādiuss

Priekšējās daļas biezums F [mm]	Mēbeles priekšējās daļas stūra rādiuss R [mm]	Min. salaiduma sprauga X (horizontāli) [mm]
16 līdz 20	0 līdz 3	3
22	0	4
	1	4
	2	3
	3	3
24	0	8
	1	7
	2	6
	3	6
26	Nav ieteicams.	

3.13.3 Salaiduma sprauga ar sekojošajām mēbeles durvīm

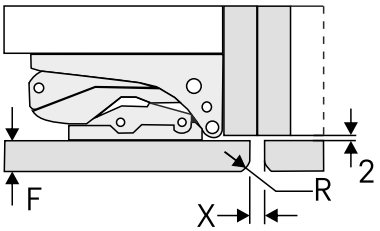

Fig. 68 Salaiduma sprauga ar sekojošajām mēbeles durvīm

(F) Priekšējās daļas biezums
(X) Min. salaiduma sprauga
(R) Mēbeles priekšējā daļas stūra rādiuss

Priekšējās daļas biezums F [mm]	Mēbeles priekšējās daļas stūra rādiuss R [mm]	Min. salaiduma sprauga X (horizontāli) [mm]
16 līdz 20	0 līdz 3	2

Priekšējās daļas biezums F [mm]	Mēbeles priekšējās daļas stūra rādiuss R [mm]	Min. salaiduma sprauga X (horizontāli) [mm]
22	0	4
	1	3
	2	3
	3	2
24	0	6
	1	5
	2	5
	3	4
26	0	8
	1	7
	2	7
	3	6

3.14 Darbības pēc iebūves

▶ Ierīces iekšpusē noņemiet visas transportēšanas stiprinājumu daļas.

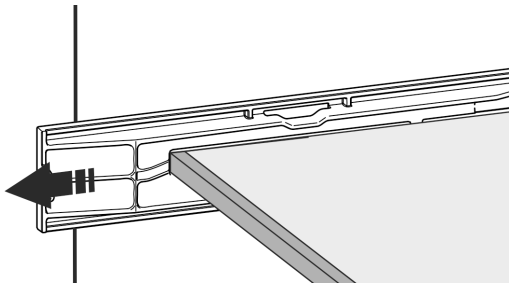

Fig. 69

▶ Noņemiet pie plaukta pievienotās transportēšanas stiprinājumu daļas.

IEVĒRĪBAI
Mantas bojājums, ko rada smaili vai asi priekšmeti!
Ja izmantojat smailus vai asus priekšmetus, lai noņemtu iepakojuma materiālu, varat sabojāt ierīci.
▶ Neizmantojiet smailus vai asus priekšmetus, lai noņemtu iepakojuma materiālu.

▶ Noņemiet aizsargplēves ierīces iekšpusē: Plēvi novelciet, turot to lēzeni detaļas tuvumā, lai minimizētu plēves saķeres spēku.
▶ Notīriet ierīci. (skat. 10.9 Ierīces tīrīšana)
▶ Pierakstiet veidu (modeli, numuru), ierīces apzīmējumu, ierīces/sērijas numuru, iegādes datumu un tirdzniecības uzņēmuma adresi.

3.15 Ierīces pievienošana pie elektroapgādes

BRĪDINĀJUMS
Elektriskā trieciena risks un savainošanās risks, ko rada bojāta ierīce vai bojāts tīkla pieslēguma vads!
Briesmas dzīvībai un griezti savainojumi. Ja ierīce vai tīkla pieslēguma vads transportēšanas laikā bija bojāts, tad jūs varat gūt nāvējošu elektrisko triecienu. Turklāt jūs varat sagriezties pie ierīces korpusa bojātajām daļām.
▶ Pārbaudiet ierīci un tīkla pieslēguma vadu pēc transportēšanas, vai nav bojājumu.
▶ Nesāciet lietot ierīci nekādā gadījumā, ja ir bojāta ierīce vai tīkla pieslēguma vads.
▶ Sazinieties ar klientu servisu.

Jūs pievienojat šo ierīci pie elektrotīkla, izmantojot atsevišķi piegādāto tīkla pieslēguma vadu. Tīkla pieslēguma vada vienā galā ir vājstrāvas ierīces ligzda un otrā galā tīkla kontaktdakša.

Pārliecinieties, vai ir izpildīti šādi priekšnoteikumi:
- Ierīce un tīkla pieslēguma vads nav bojāti.
- Ierīce ir iebūvēta atbilstoši noteikumiem. (skat. 3.12 Ierīces iebūve nišā)
- Ir ievērotas elektriskā pieslēguma prasības.
- Izmēri pieslēgumam atbilstoši noteikumiem ir zināmi un ievēroti.
- Tīkla spriegums un frekvence atbilst norādēm datu plāksnītē.
- Kontaktligzda ir iezemēta atbilstoši noteikumiem un elektriski aizsargāta ar drošinātāju.
- Drošinātāja atkrišanas strāva atrodas diapazonā no 10 A līdz 16 A.
- Kontaktligzda ir viegli pieejama un neatrodas ierīces aizmugurē. (skat. 3.3 Nišas izmēri)

IEVĒRĪBAI
Bojājumu risks, ko rada nelietpratīga lietošana!
Ierīces elektrisko komponentu bojājums.
▶ Izmantojiet vienīgi komplektā iekļauto tīkla pieslēguma vadu.

BRĪDINĀJUMS
Ugunsbīstamība, ko rada nelietpratīga pievienošana!
Apdegumi.
Ierīces bojājumi.
▶ Neizmantojiet pagarinātājus.
▶ Neizmantojiet sadales ierīces.

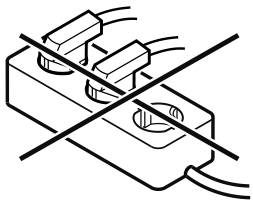

IEVĒRĪBAI
Bojājumu risks, ko rada nelietpratīga pievienošana!
Ierīces bojājumi.
▶ Nepievienot ierīci pie savrupa strāvas pārveidotāja, piem., saules elektrostacijām un benzīna ģeneratoriem.

▶ Pievienojiet tīkla pieslēguma vada tīkla kontaktdakšu pie elektroapgādes. Ievērojiet tīkla kontaktdakšas nostiprinājumu kontaktligzdā.
▷ Displejā parādās Liebherr logotips.
▷ Rādījums pārslēdzas uz gaidstāves simbolu.

▷ Ja 60 sekunžu laikā nenotiek nekādas darbības: Gaidstāves simbols izbalē vai izzūd.
▷ Ierīce ir pievienota. Pirmreizējo ekspluatāciju skatiet šādās nodaļās vai lietošanas pamācībā.

3.16 Iepakojuma otrreizēja pārstrāde

BRĪDINĀJUMS
Briesmas noslāpt, rotaļājoties ar iepakojuma materiālu un plēvēm!
▶ Neļaut bēriem rotaļāties ar iepakojuma materiāliem.

Iepakojums ir izgatavots no otrreizēji izmantojamām izejvielām:
- Gofrētais kartons/kartons
- Daļas no putu polistirola
- Plēves un maisiņi - no polietilēna
- Stiprinājuma lentes - no polipropilēna
- naglots koka rāmis ar polietilēna paplāksni*

▶ Nogādāt iepakojuma materiālu oficiālā savākšanas vietā.

4 Touch & Swipe displeja darbības princips

Jūs vadāt šo ierīci, izmantojot Touch & Swipe displeju. Izmantojot Touch & Swipe displeju (turpmāk tekstā saukts displejs), jūs izvēlaties ierīces funkcijas, viegli pieskaroties vai slidinot pirkstu. Ja jūs 10 sekundes neveicat nevienu darbību displejā, tad rādījums atgriežas vai nu augstākstāvošā izvēlnē, vai tieši uz statusa rādījumu.

4.1 Navigācijas un simbolu skaidrojums

Attēlos izmanto dažādus simbolus navigācijai ar displeju. Turpmākajā tabulā ir aprakstīti šie simboli.

Simbols	Apraksts
	**Īslaicīga pieskaršanās displejam:** Aktivizējiet / deaktivizējiet funkciju. Apstipriniet izvēli. Atveriet apakšizvēlni.
	**Ilgstoša pieskaršanās displejam ar sniegto laika norādi (piem., 3 sekundes):** Aktivizējiet / deaktivizējiet funkciju vai vērtību.
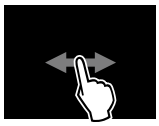	**Pirksta slidināšana pa labi vai pa kreisi:** Pārvietojieties izvēlnē.
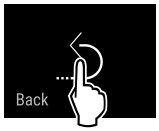	**Īslaicīga pieskaršanās simbolam Atpakaļ:** Atgriezieties par vienu izvēlnes līmeni.
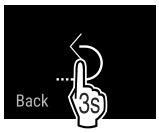	**3 sekunžu pieskaršanās simbolam Atpakaļ:** Atgriezieties uz statusa rādījumu.
	**Bultiņa ar pulksteni:** Paiet vairāk par 10 sekundēm, līdz turpmākais rādījums parādās displejā.
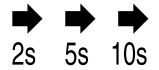	**Bultiņa ar laika norādi:** Paiet norādītais laiks, līdz turpmākais rādījums parādās displejā.
	**Simbols "Iestatījumu izvēlnes atvēršana":** Pārejiet uz iestatījumu izvēlni un atveriet iestatījumu izvēlni. Ja nepieciešams: Pārvietojieties iestatījumu izvēlnē līdz vajadzīgajai funkcijai. (skat. 4.2.1 Iestatījumu izvēlnes atvēršana)
	**Simbola "Paplašināta izvēlne" atvēršana:** Pārejiet uz paplašināto izvēlni un atveriet paplašināto izvēlni. Ja nepieciešams: Pārvietojieties paplašinātajā izvēlnē līdz vajadzīgajai funkcijai. (skat. 4.2.2 Paplašinātas izvēlnes atvēršana)
Nekādas darbības 10 sekunžu laikā	Ja jūs 10 sekundes neveicat nevienu darbību displejā, tad rādījums atgriežas vai nu augstākstāvošā izvēlnē, vai tieši uz statusa rādījumu.
Durvju atvēršana un atkārtota aizvēršana.	Ja jūs aizverat durvis un uzreiz tās atkal atverat, rādījums atgriežas tieši uz statusa rādījumu.

Piezīme: Displeja attēlus parāda ar jēdzieniem angļu valodā.

4.2 Izvēlnes

Ierīces funkcijas ir sadalītas dažādās izvēlnēs:

Izvēlne	Apraksts
Galvenā izvēlne	Kad jūs ieslēdzat ierīci, tad jūs automātiski atrodaties galvenajā izvēlnē. No šejienes jūs pārvietojaties uz svarīgākajām ierīces funkcijām, uz iestatījumu izvēlni un uz paplašināto izvēlni.
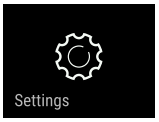 Iestatījumu izvēlne	Iestatījumu izvēlne satur papildu ierīces funkcijas par šīs ierīces iestatīšanu.
Paplašināta izvēlne	Paplašināta izvēlne satur īpašas ierīces funkcijas par šīs ierīces iestatīšanu. Piekļuve paplašinātai izvēlnei ir aizsargāta ar ciparu kodu **1 5 1**.

4.2.1 Iestatījumu izvēlnes atvēršana

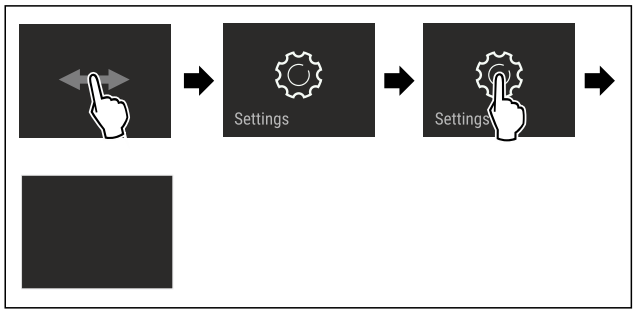

Fig. 70 Ilustratīvs attēlojums

▶ Veiciet darbības soļus, kā parādīts attēlā.
▷ Iestatījumu izvēlne ir atvērta.
▶ Ja nepieciešams: Pārvietojieties līdz vajadzīgajai funkcijai.

4.2.2 Paplašinātas izvēlnes atvēršana



Fig. 71

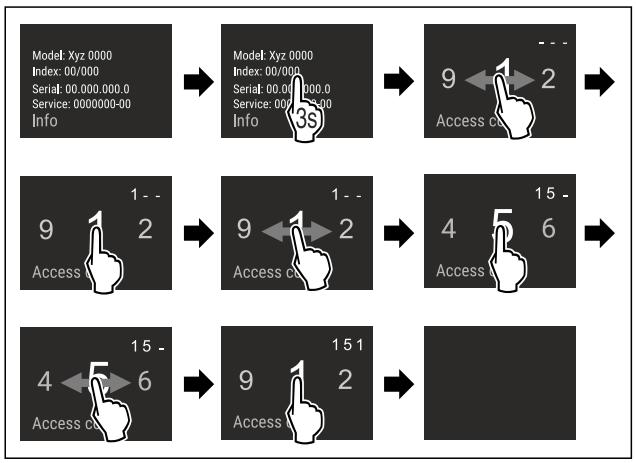

*Fig. 72 Ilustratīvs attēlojums, piekļuve ar ciparu kodu **151***

▶ Veiciet darbības soļus, kā parādīts attēlā.
▷ Paplašināta izvēlne ir atvērta.
▶ Ja nepieciešams: Pārvietojieties līdz vajadzīgajai funkcijai.

4.3 Miera režīms

Ja jūs 1 minūti nepieskaraties displejam, tad displejs pāriet miera režīmā. Miera režīmā rādījuma spilgtums ir apslāpēts.

4.3.1 Miera režīma pabeigšana

▶ Pieskarieties īslaicīgi ar pirkstu displejam.
▷ Miera režīms ir pabeigts.

5 Ekspluatācijas uzsākšana

5.1 Ierīces ieslēgšana (pirmreizējā ekspluatācija)

Pārliecinieties, vai ir izpildīti šādi priekšnoteikumi:

❑ Ierīce ir iebūvēta un pievienota atbilstoši montāžas pamācībai.
❑ Visas līmlentes, līmējamās plēves un aizsargplēves, kā arī transportēšanas stiprinājumi ierīcē un uz ierīces ir noņemti.
❑ No atvilktnēm ir izņemti visi reklāmas materiāli.
❑ Touch & Swipe displeja darbības princips ir zināms. (skat. 4 Touch & Swipe displeja darbības princips)

Ieslēdziet ierīci, izmantojot Touch & Swipe displeju:

▶ Ja displejs ir miera režīmā: Pieskarieties īslaicīgi displejam.
▶ Veiciet darbības soļus, kā parādīts attēlā.

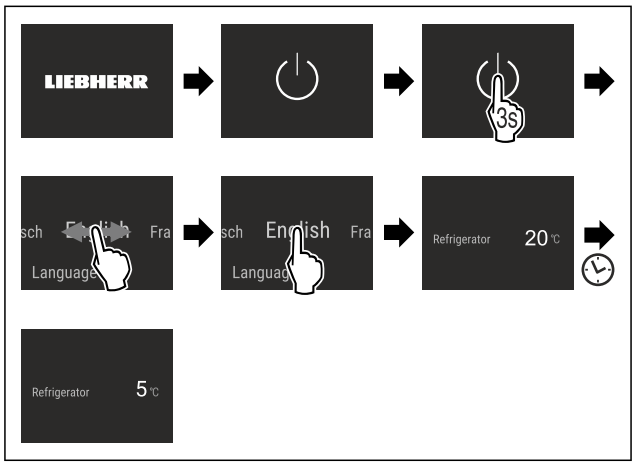

Fig. 73 Ilustratīvs attēlojums

▷ Redzams statusa indikators.
▷ Ierīce dzesē produktus līdz iestatītajai mērķa temperatūrai.
▷ Ierīce sāk darboties demonstrācijas režīmā (parādās statusa rādījums ar vārdu DEMO): Ja ierīce palaižas demonstrācijas režīmā, tad nākamo 5 minūšu laikā jūs varat deaktivizēt demonstrācijas režīmu. (skat. Demonstrācijas režīms)

Papildu informācija:

- SmartDevice lietošanas sākšana. (skat. 2.3 SmartDevice) un (skat. WLAN)

Norāde
Ražotājs iesaka:

▶ Ievietojiet pārtikas produktus: Gaidiet apmēram 6 stundas, līdz ir sasniegta iestatītā temperatūra.
▶ Ievietojiet **saldējamos produktus** -18 °C vai zemākā temperatūrā.*
▶ Ievērojiet norādes par uzglabāšanu. (skat. 6.1 Norādes par uzglabāšanu)

Norāde
Jūs saņemsiet piederumus Liebherr-Hausgeräte internetveikalā tīmekļa vietnē go.liebherr.com/47wtc4.

6 Uzglabāšana

6.1 Norādes par uzglabāšanu

BRĪDINĀJUMS
Ugunsbīstamība, ko rada elektriskās ierīces!
Ja jūs izmantojat elektriskas ierīces šīs ierīces pārtikas produktu nodalījumā, tās var izraisīt ugunsgrēku.

▶ Neizmantojiet elektriskās ierīces šīs ierīces pārtikas produktu nodalījumā, ja to nav ieteicis veikt ražotājs.

Norāde
Enerģijas patēriņš paaugstinās un dzesēšanas jauda pazeminās, ja ir nepietiekama ventilācija.
▶ Režģis vienmēr jātur neapklāts.

Ievērojiet šādas norādes par uzglabāšanu:
- Turiet brīvas ventilatora gaisa spraugas.
- Saldētavas nodalījumā: Kārtīgi iesaiņojiet pārtikas produktus.*
- Pārtikas produktus, kas viegli zaudē garšu vai uzsūc smaržas, ievietojiet slēgtos traukos vai apklājiet.
- Uzglabājiet šķidrumus slēgtās tvertnēs.
- Pārtikas produktus novietojiet atstatus citu no cita, lai gaiss varētu brīvi cirkulēt.
- Uzglabājiet pārtikas produktus atbilstoši norādēm uz iepakojuma.
- Vienmēr ievērojiet uz iepakojuma norādīto minimālo derīguma termiņu.

Norāde
Šo norāžu neievērošana var radīt pārtikas produktu sabojāšanos.

6.2 Ledusskapja nodalījums

Pateicoties gaisa cirkulācijai, ierīcē ir noregulējušās dažādas temperatūras zonas. Jūs atradīsiet dažādas temperatūras zonas ierīces un aprīkojuma pārskatā. (skat. 2.2 Ierīces un aprīkojuma pārskats)

6.2.1 Pārtikas produktu sakārtošana

UZMANĪBU
Savainojumu un bojājumu risks, ko rada nepareizi izvietoti pārtikas produkti vai priekšmeti!
Novietojot pārtikas produktus vai priekšmetus uz paša apakšējā stikla plaukta, durvis nevar pareizi aizvērt. Tādējādi var salauzt durvju plauktu, ka var izraisīt pārtikas produktu vai priekšmetu izkrišanu un savainojumus.
▶ Gādājiet, lai stikla plaukta priekšējā zona vienmēr ir tukša.

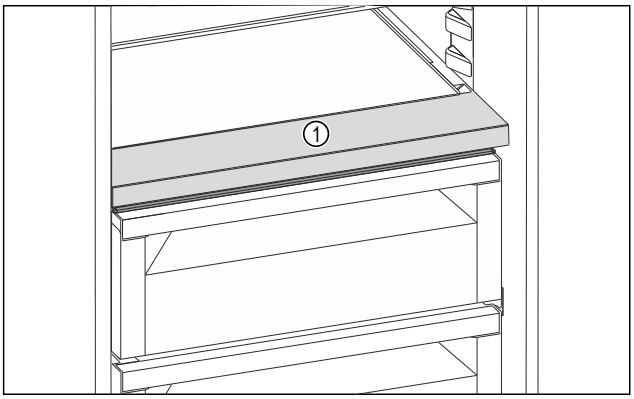

Fig. 74 Ilustratīvs attēlojums
(1) Priekšējā zona
▶ Augšējā zona un durvis: Uzglabājiet sviestu, sieru, konservus un tūbiņas.
▶ Zemākās temperatūras zona: Uzglabājiet pārtikas produktus, kas ātri bojājas, piem., gatavi ēdieni.

6.3 BioFresh

BioFresh pagarina dažu svaigu pārtikas produktu glabāšanas laiku, nekā tradicionālajos ledusskapju nodalījumos.

Norāde
Ja temperatūra nokrītas zem 0 °C, tad pārtikas produkti var piesalt.
▶ Uzglabājiet pret aukstumu uzņēmīgus dārzeņus, piem., gurķus, baklažānus, kabačus, kā arī pret aukstumu uzņēmīgus dienvidu augļus ledusskapja nodalījumā.

6.3.1 Fruit & Vegetable-Safe

Šajā gadījumā stabilizējas uzglabāšanas klimats tuvu 0 °C. Nodalījuma vāks nodrošina nepārtraukti valdošo gaisa mitrumu. Šis uzglabāšanas klimats ir piemērots neiepakotu pārtikas produktu uzglabāšanai ar augstu dabīgo mitrumu (piem., salāti, dārzeņi, augļi).

Gaisa mitrums atvilktnē ir atkarīgs no ievietotā atdzesējamā produkta mitruma satura un no tā, cik bieži atvilktne tiek izvilkta. Jūs varat paši regulēt gaisa mitrumu.

Pārtikas produktu sakārtošana
▶ Uzglabājiet neiepakotus augļus un dārzeņus. Ja gaisa mitrums ir pārāk augsts:
▶ Regulējiet gaisa mitrumu.

6.3.2 Meat & Dairy-Safe

Šajā gadījumā stabilizējas uzglabāšanas klimats tuvu 0 °C. Šis uzglabāšanas klimats ir piemērots uzņēmīgiem pārtikas produktiem (piem., piena produktiem, gaļai, zivīm, desai).

Pārtikas produktu sakārtošana
▶ Uzglabājiet sausus vai iepakotus pārtikas produktus.

6.4 4 zvaigžņu saldētavas nodalījums*

Šajā gadījumā -18 °C temperatūrā stabilizējas sauss, auksts uzglabāšanas klimats. Auksts uzglabāšanas klimats ir piemērots saldētas pārtikas un saldējamo produktu uzglabāšanai vairāku mēnešu garumā, ledus gabaliņu sagatavošanai vai svaigu pārtikas produktu sasaldēšanai.

Gaisa temperatūra saldētavas nodalījumā, mērot ar termometru vai citām mērierīcēm, var svārstīties. Līdz pusei piepildītā vai tukšā saldētavas nodalījumā ir lielākas temperatūras svārstības, un ir iespējams sasniegt temperatūru, kas augstāka par -18 °C.

6.4.1 Pārtikas produktu sasaldēšana

Svaigu pārtikas produktu daudzums, kurus var sasaldēt 24 stundu laikā, norādīts datu plāksnītes (skat. 11.5 Datu plāksnīte) tabulā "Sasaldēšanas diennakts jauda ... kg/24h".

Lai pārtikas produkti ātri sasaltu, ievērojiet turpmāk norādīto viena iepakojuma maksimālo svaru:
- Augļi un dārzeņi līdz 1 kg
- Gaļa līdz 2,5 kg

Pārtikas produktu sakārtošana

UZMANĪBU
Savainošanās risks ar stikla lauskām!
Pudeles un kārbas ar dzērieniem var sasalstot sasprāgt. Īpaši tas sakāms par ogļskābo gāzi saturošiem dzērieniem.
▶ Nesasaldēt pudeles un kārbas ar dzērieniem!

▶ Maksimālai sasaldēšanas jaudai: Izņemiet stikla plauktu pirms sasaldēšanas.*
▶ Novietojiet iepakotu pārtiku saldētavas nodalījumā.

Pārtikas produktu atkausēšana

BRĪDINĀJUMS
Saindēšanās bīstamība ar pārtikas produktiem!
▶ Atkusušus pārtikas produktus atkārtoti nesaldējiet.
▶ Pārstrādājiet atkausētos pārtikas produktus tik ātri, cik iespējams.

Jūs varat dažādos veidos atkausēt pārtikas produktus:
- ledusskapja nodalījumā
- mikroviļņu krāsnī
- cepeškrāsnī / konvekcijas cepeškrāsnī
- istabas temperatūrā

▶ Izņemiet tikai tik daudz pārtikas produktu, cik nepieciešams.

6.5 Uzglabāšanas ilgums

Norādītie uzglabāšanas laiki ir orientējošas vērtības.

Uz pārtikas produktiem, kam ir norāde par maksimālo derīguma termiņu, vienmēr attiecas uz iepakojuma uzrādītais datums.

6.5.1 Ledusskapja nodalījums

Ir jāievēro uz iepakojuma norādītais minimālais derīguma termiņš.

6.5.2 BioFresh

Orientējošas vērtības uzglabāšanas laikam nodalījumā Meat & Dairy-Safe		
Sviests	pie 1 °C	līdz 90 dienām
Cietais siers	pie 1 °C	līdz 110 dienām
Piens	pie 1 °C	līdz 12 dienām
Desa, sagriezta gaļa	pie 1 °C	līdz 8 dienām
Putnu gaļa	pie 1 °C	līdz 6 dienām
Cūkgaļa	pie 1 °C	līdz 6 dienām
Liellopu gaļa	pie 1 °C	līdz 6 dienām
Medījumi	pie 1 °C	līdz 6 dienām

Norāde
▶ Ievērojiet, ka pārtikas produkti ar lielu olbaltumvielu saturu bojājas ātrāk. Tas nozīmē, ka moluski un vēžveidīgie bojājas ātrāk nekā zivis, bet zivis – ātrāk nekā gaļa.

Orientējošas vērtības uzglabāšanas laikam nodalījumā Fruit & Vegetable-Safe		
Dārzeņi, salāti		
Artišoki	pie 1 °C	līdz 14 dienām
Selerijas	pie 1 °C	līdz 28 dienām
Ziedkāposti	pie 1 °C	līdz 21 dienām
Brokoļi	pie 1 °C	līdz 13 dienām
Cigoriņi	pie 1 °C	līdz 27 dienām
Salātu cigoriņi	pie 1 °C	līdz 19 dienām
Zirņi	pie 1 °C	līdz 14 dienām
Lapu kāposti	pie 1 °C	līdz 14 dienām
Burkāni	pie 1 °C	līdz 80 dienām
Ķiploki	pie 1 °C	līdz 160 dienām

Orientējošas vērtības uzglabāšanas laikam nodalījumā Fruit & Vegetable-Safe		
Kolrābji	pie 1 °C	līdz 14 dienām
Galviņsalāti	pie 1 °C	līdz 13 dienām
Garšaugi	pie 1 °C	līdz 13 dienām
Puravi	pie 1 °C	līdz 29 dienām
Sēnes	pie 1 °C	līdz 7 dienām
Redīsi	pie 1 °C	līdz 10 dienām
Briseles kāposti	pie 1 °C	līdz 20 dienām
Sparģeļi	pie 1 °C	līdz 18 dienām
Spināti	pie 1 °C	līdz 13 dienām
Virziņkāposti	pie 1 °C	līdz 20 dienām
Augļi		
Aprikozes	pie 1 °C	līdz 13 dienām
Āboli	pie 1 °C	līdz 80 dienām
Bumbieri	pie 1 °C	līdz 55 dienām
Kazenes	pie 1 °C	līdz 3 dienām
Dateles	pie 1 °C	līdz 180 dienām
Zemenes	pie 1 °C	līdz 7 dienām
Vīģes	pie 1 °C	līdz 7 dienām
Mellenes	pie 1 °C	līdz 9 dienām
Avenes	pie 1 °C	līdz 3 dienām
Jāņogas	pie 1 °C	līdz 7 dienām
Ķirši, saldie	pie 1 °C	līdz 14 dienām
Kivi	pie 1 °C	līdz 80 dienām
Firziķi	pie 1 °C	līdz 13 dienām
Plūmes	pie 1 °C	līdz 20 dienām
Brūklenes	pie 1 °C	līdz 60 dienām
Rabarberi	pie 1 °C	līdz 13 dienām
Ērkšķogas	pie 1 °C	līdz 13 dienām
Vīnogas	pie 1 °C	līdz 29 dienām

6.5.3 Saldētavas nodalījums*

Orientējošas vērtības dažādu pārtikas produktu uzglabāšanas laikam		
Saldējums	pie -18 °C	no 2 līdz 6 mēnešiem
Desa, šķiņķis	pie -18 °C	no 2 līdz 3 mēnešiem
Maize, cepti mīklas izstrādājumi	pie -18 °C	no 2 līdz 6 mēnešiem
Medījums, cūkgaļa	pie -18 °C	no 6 līdz 9 mēnešiem
Zivis, treknas	pie -18 °C	no 2 līdz 6 mēnešiem
Zivis, liesas	pie -18 °C	no 6 līdz 8 mēnešiem
Siers	pie -18 °C	no 2 līdz 6 mēnešiem

* beroende på modell och utrustning

Orientējošas vērtības dažādu pārtikas produktu uzglabāšanas laikam		
Putnu gaļa, liellopu gaļa	pie -18 °C	no 6 līdz 12 mēnešiem
Dārzeņi, augļi	pie -18 °C	no 6 līdz 12 mēnešiem

7 Enerģijas taupīšana

- Centieties vienmēr nodrošināt labu gaisa cirkulāciju. Neaizsedziet ventilācijas atveres vai režģi.
- Ventilatora režģis vienmēr jātur neapklāts.
- Neiebūvējiet ierīci vietā, kas pakļauta tiešiem saules stariem vai atrodas tuvu apsildes ķermeņiem vai tamlīdzīgiem siltuma avotiem.
- Iebūvējot ierīci tieši blakus cepeškrāsnij, var nedaudz palielināties enerģijas patēriņš. Tas ir atkarīgs no cepeškrāsns lietošanas ilguma un intensitātes.
- Enerģijas patēriņš ir atkarīgs no uzstādīšanas apstākļiem, piem., vides temperatūras . Siltākas vides temperatūras gadījumā enerģijas patēriņš var palielināties.
- Turiet ierīci atvērtu pēc iespējas īsāku brīdi.
- Jo zemāka temperatūra tiek iestatīta, jo lielāks ir elektroenerģijas patēriņš.
- Sašķirojiet pārtikas produktus: home.liebherr.com/food.
- Visus pārtikas produktus uzglabājiet kārtīgi iesaiņotus un apklātus. Tādējādi tiek novērsta sarmas veidošanās.
- Pārtikas produktus izņemiet tikai tik ilgi, cik nepieciešams, lai tie pārāk nesasiltu.
- Siltu ēdienu ievietošana: pirms tam atdzesējiet līdz istabas temperatūrai.
- Saldētos produktus atkausējiet ledusskapja nodalījumā.*
- Ja ierīcē ir bieza sarmas kārtiņa: atkausējiet ierīci.*
- Ilgāka atvaļinājuma gadījumā izmantojiet HolidayMode (skat. HolidayMode) .

8 Vadība

8.1 Vadības un indikācijas elementi

8.1.1 Statusa rādījums



Fig. 75 Statusa rādījums rāda faktisko temperatūru.

(1) Ledusskapja nodalījuma temperatūras indikators

(2) Temperatūras indikators BioFresh

Statusa rādījums rāda faktisko temperatūru un ir sākuma rādījums. No turienes veic navigāciju uz funkcijām un iestatījumiem.

8.1.2 Indikatora simboli

Indikatora simboli sniedz ziņas par pašreizējo ierīces stāvokli.

Simbols	Ierīces stāvoklis
	**Gaidstāve (Standby)** Ierīce vai temperatūras zona ir izslēgta.
	**Pulsējošs skaitlis** Ierīce darbojas. Temperatūra pulsē līdz iestatītā vērtība ir sasniegta.
	**Pulsējošs simbols** Ierīce darbojas. Veic iestatījumu.

8.2 Ierīces funkcijas

8.2.1 Norādes par ierīces funkcijām

Ierīces funkcijas rūpnīcā ir iestatītas tā, ka šī ierīce ir pilnīgi gatava ekspluatācijai.

Pirms jūs izmainât, aktivizējat vai deaktivizējat ierīces funkcijas, pārliecinieties, vai ir izpildīti šādi priekšnoteikumi:

❑ Jūs esat izlasījis un izpratis aprakstus par displeja darbības principu. (skat. 4 Touch & Swipe displeja darbības princips)

❑ Jūs esat iepazinies ar šīs ierīces vadības un indikācijas elementiem.

Ierīces izslēgšana un ieslēgšana

Ar šo funkciju ieslēdz un izslēdz visu ierīci.

Ierīces izslēgšana

Izslēdzot ierīci, saglabājas visi iepriekš iestatītie iestatījumi.

Pārliecinieties, vai ir izpildīti šādi priekšnoteikumi:

❑ Ir izpildītas (skat. 12 Ekspluatācijas izbeigšana) norādes par veicamajām darbībām.



Fig. 76

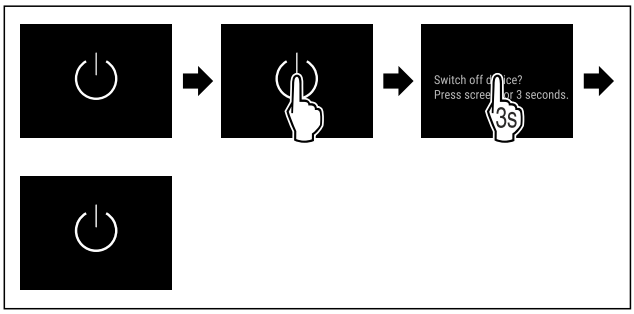

Fig. 77

▶ Izpildiet darbības, kā tās parādītas attēlā.

▷ Ierīce ir izslēgta.

▷ Ekrānā redzams gaidstāves simbols.

▷ Ekrāns kļūst melns.

Ierīces ieslēgšana

Ja ekrāns ir miera režīmā:

▶ Pieskarieties īslaicīgi ekrānam.

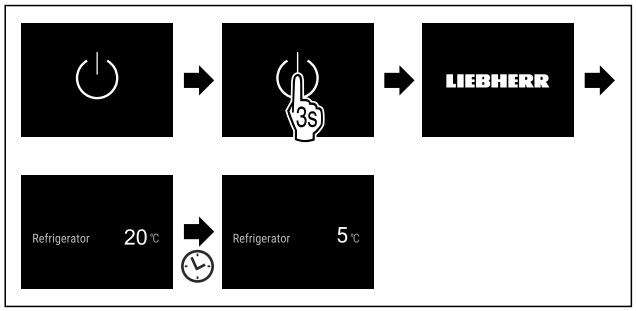

Fig. 78 Ilustratīvs attēlojums

▶ Izpildiet darbības, kā tās parādītas attēlā.
Ja ierīce ieslēdzas demonstrācijas režīmā:
▶ Deaktivizējiet demonstrācijas režīmu. (skat. Demonstrācijas režīma deaktivizēšana)
▷ Ierīce ir ieslēgta.
▷ Tiek aktivizēti iepriekš iestatītie iestatījumi.
▷ Ierīce atdzesē pārtiku līdz iestatītajai temperatūrai.

5 °C Temperatūra

Ar šo funkciju jūs iestatāt temperatūru.

Temperatūra ir atkarīga no šādiem faktoriem:
- Durvju atvēršanas biežums
- Durvju atvēršanas ilgums
- Telpas temperatūra, kur uzstādīta ierīce
- Pārtikas produktu veids, temperatūra un daudzums

Temperatūras zona	Rūpnīcā iestatītā temperatūra	Ieteicamais iestatījums
5 °C Ledusskapja nodalījums	5 °C	4 °C
0 °C BioFresh	0 °C	B-Value (skat. BioFresh B-Value)

Temperatūras iestatīšana ledusskapja nodalījumā

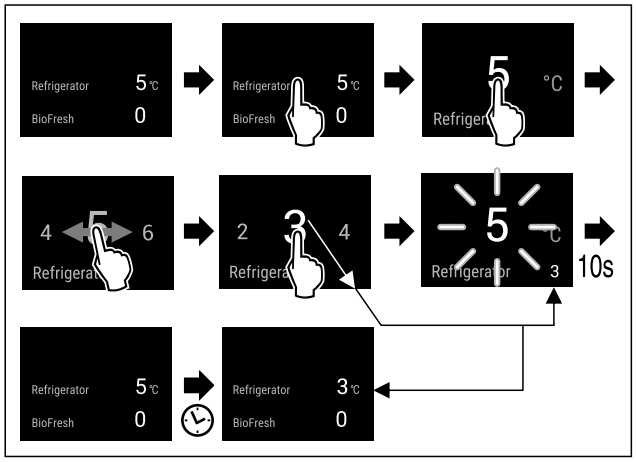

Fig. 79 Ilustratīvs attēlojums

▶ Veiciet darbības soļus, kā parādīts attēlā.
▷ Temperatūra ir iestatīta.

Temperatūras iestatīšana BioFresh nodalījumā

Jūs iestatāt temperatūru, izmantojot **BioFresh B-Value**. (skat. BioFresh B-Value)

B5 BioFresh B-Value

Ar šo funkciju jūs iestatāt BioFresh B-Value. Ar funkciju BioFresh B-Value varat iestatīt nedaudz siltāku vai aukstāku režīma BioFresh temperatūru, ja tas nepieciešams augstākas vai zemākas apkārtējās vides temperatūras dēļ. Funkcijas BioFresh B-Value sākotnēji iestatītā vērtība piegādes brīdī ir B5. Mainot funkcijas B-Value vērtību, ņemiet vērā turpmāk norādīto tabulu.

Vērtība	Apraksts
B1	zemākā temperatūra
B1-B4	Temperatūra var nokristies zem 0 °C, tā ka pārtikas produkti var nedaudz sasalt.*
B5	Iepriekš iestatītā temperatūra
B9	Augstākā temperatūra

BioFresh B-Value iestatīšana



Fig. 80

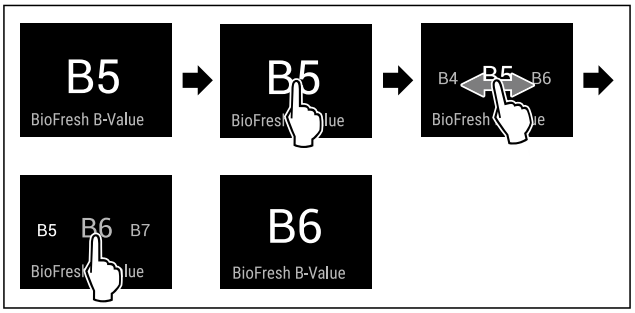

Fig. 82 Ilustratīvs attēls: Pārslēgšanās no B5 uz B6.

▶ Izpildiet darbības, kā tās parādītas attēlā.
▷ BioFresh B-Value ir iestatīta.
▷ Statusa indikators rāda sasniedzamo temperatūru.

C5 C-Value*

Ar šo funkciju jūs iestatāt C-Value. Ar C-Value **** saldētavas nodalījumā temperatūru varat iestatīt mazliet augstāku vai mazliet zemāku. C-Value piegādes brīdī ir iestatīta atbilstoši vērtībai C5.

Vērtība	Apraksts
C1 līdz C4	**** saldētavas nodalījuma temperatūra kļūst zemāka.
C5	Iepriekš iestatītā vērtība
C6 līdz C9	**** saldētavas nodalījuma temperatūra kļūst augstāka.

C-Value iestatīšana



Fig. 83

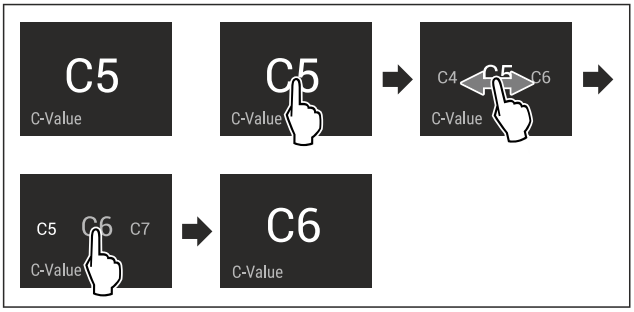

Fig. 85 Ilustratīvs attēlojums: Pārslēgšanās no C5 uz C6.

▶ Veiciet darbības soļus, kā parādīts attēlā.
▷ C-Value ir iestatīta.

D1 D-Value

D-Value ir iepriekš iestatīta šai ierīcei, un to nedrīkst izmainīt.

SuperCool

Ar šo funkciju aktivizē vai deaktivizē režīmu SuperCool. Aktivizējot režīmu SuperCool, tiek pastiprināta ierīces atdzesēšanas jauda. Līdz ar to tiek panākta zemāka dzesēšanas temperatūra. Ja vēlaties ātri atdzesēt lielu pārtikas daudzumu, varat aktivizēt režīmu SuperCool.

Aktivizējot režīmu SuperCool, varat sasniegt arī zemāku temperatūru arī **** saldētavas nodalījumā. Varat aktivizēt režīmu SuperCool, ja **** saldētavas nodalījumā vēlaties sasaldēt pārtiku.*

Ja funkcija ir aktīva, tad ierīce darbojas ar lielāku jaudu. Tādējādi troksnis ierīces darbības laikā var būt pārejoši skaļāks, un palielinās enerģijas patēriņš.

SuperCool aktivizēšana

Funkcijas aktivizēšanas brīdis:

- Ja vēlaties ledusskapja nodalījumā uzglabāt svaigu pārtiku: pēc pārtikas ievietošanas aktivizējiet funkciju.
- Ja vēlaties **** saldētavas nodalījumā uzglabāt svaigu pārtiku: funkciju aktivizējiet 3 stundas pirms pārtikas ievietošanas.*

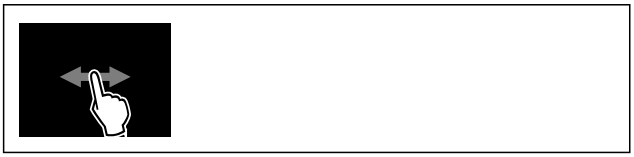

Fig. 86

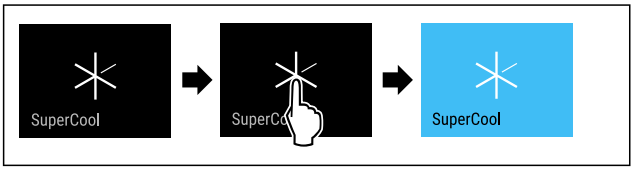

Fig. 87

▶ Izpildiet darbības, kā tās parādītas attēlā.
-vai-
▶ Aktivizējiet ar lietotni SmartDevice.

▷ SuperCool ir aktivizēta.
▷ Temperatūras indikators kļūst zils.

SuperCool deaktivizēšana

SuperCool pēc 18 stundām tiek automātiski deaktivizēta. Taču jūs varat arī jebkurā laikā manuāli deaktivizēt funkciju SuperCool:

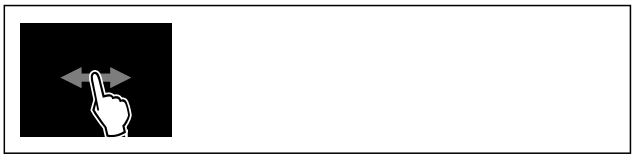

Fig. 88

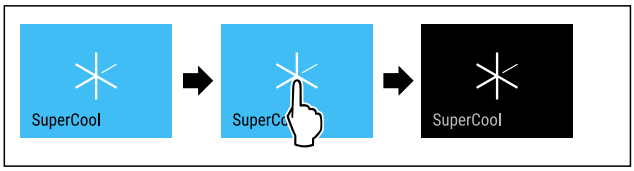

Fig. 89

▶ Izpildiet darbības, kā tās parādītas attēlā.
-vai-
▶ Deaktivizējiet ar lietotni SmartDevice.

▷ SuperCool ir deaktivizēta.
▷ Ierīce turpina darboties normālā darba režīmā.
▷ Ierīce dzesē produktus līdz iepriekš iestatītajai temperatūrai.

PartyMode

Ar šo funkciju jūs aktivizējat vai deaktivizējat PartyMode. PartyMode aktivizē dažādas funkcijas, kas ir lietderīgas ballītei.

PartyMode aktivizē šādas funkcijas:

- SuperCool (skat. SuperCool)

Jūs varat individuāli un elastīgi iestatīt visas minētās funkcijas. Ja jūs deaktivizējat PartyMode, tad visas izmaiņas tiek noraidītas.

Ja funkcija ir aktīva, tad ierīce darbojas ar lielāku jaudu. Tādējādi troksnis ierīces darbības laikā var būt pārejoši skaļāks, un palielinās enerģijas patēriņš.

PartyMode aktivizēšana



Fig. 90

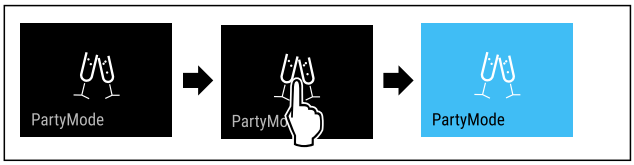

Fig. 91

▶ Veiciet darbības soļus, kā parādīts attēlā.
▷ PartyMode un piederīgās funkcijas ir aktivizētas.
▷ Temperatūras indikators kļūst zils.
▷ Pašreizējā temperatūra mirgo, līdz ir sasniegta mērķa temperatūra.

PartyMode deaktivizēšana

PartyMode pēc 24 stundām tiek automātiski deaktivizēta. Taču jūs varat arī jebkurā laikā manuāli deaktivizēt PartyMode:



Fig. 92

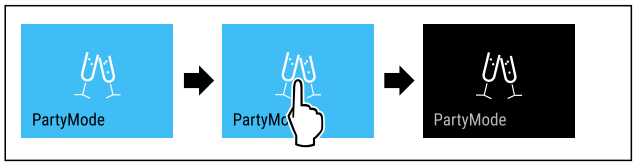

Fig. 93

▶ Veiciet darbības soļus, kā parādīts attēlā.
▷ PartyMode ir deaktivizēta.
▷ Ierīce dzesē produktus līdz iepriekš iestatītajai temperatūrai: Pašreizējā temperatūra mirgo, līdz ir sasniegta mērķa temperatūra.

HolidayMode

Ar šo funkciju jūs aktivizējat vai deaktivizējat HolidayMode. Aktivizējot HolidayMode, ledusskapja nodalījums tiek iestatīts uz 15 °C. Tādējādi ilgākas prombūtnes laikā jūs ietaupāt enerģiju un nepieļaujat sliktus aromātus un pelējuma veidošanos.

Ierīces stāvoklis ar aktīvu HolidayMode
Ledusskapja nodalījums atdziest līdz 15 °C.
BioFresh atdziest līdz 15 °C.
**** saldētavas nodalījumā saglabājas iestatītā temperatūra.*
PartyMode ir deaktivizēta.
SuperCool ir deaktivizēta.

HolidayMode aktivizēšana

▶ Pilnīgi iztukšojiet ledusskapja nodalījumu.
▶ Pilnīgi iztukšojiet BioFresh.

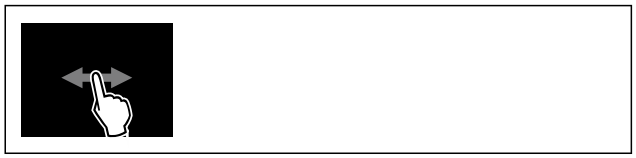

Fig. 94

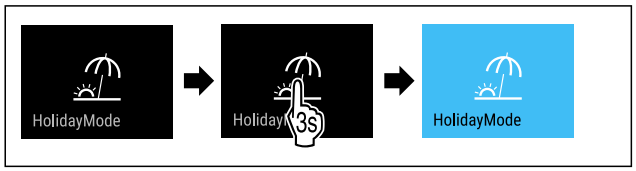

Fig. 95

▶ Veiciet darbības soļus, kā parādīts attēlā.
▷ HolidayMode ir aktivizēta.
▷ Temperatūras indikators kļūst zils un rāda simbolu HolidayMode.

HolidayMode deaktivizēšana



Fig. 96

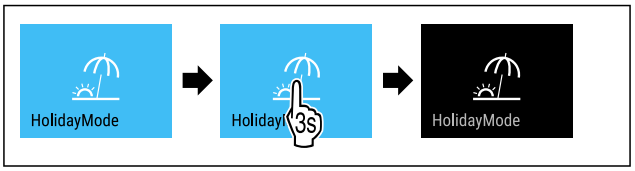

Fig. 97

▶ Veiciet darbības soļus, kā parādīts attēlā.
▷ HolidayMode ir deaktivizēta.
▷ Ierīce dzesē produktus līdz iepriekš iestatītajai temperatūrai.

SabbathMode

Ar šo funkciju jūs aktivizējat vai deaktivizējat SabbathMode. Ja jūs aktivizējat šo funkciju, dažas elektroniskās funkcijas tiek izslēgtas. Tādējādi šī ierīce izpilda ebreju brīvdienu reliģiskās prasības, piem., sabats un atbilst “STAR-K Kosher” sertifikācijai.

Ierīces stāvoklis ar aktīvu SabbathMode
Statusa indikators nepārtraukti parāda SabbathMode.
Visas funkcijas displejā, izņemot **funkciju SabbathMode deaktivizēšana** ir bloķētas.
Aktīvās funkcijas paliek aktīvas.
Displejs paliek spilgts, kad aizverat durvis.
Iekšējais apgaismojums ir deaktivizēts.
Neizpilda atgādinājumus. Aptur iestatīto laika intervālu.
Neparāda atgādinājumus un brīdinājumus.
Nav durvju trauksmes signāla.
Nav temperatūras trauksmes signāla.
Atkausēšanas cikls darbojas tikai norādītajā laikā, neņemot vērā ierīces lietošanu.
Pēc strāvas padeves pārtraukuma ierīce atgriežas atpakaļ SabbathMode.

Ierīces stāvoklis

Norāde
Šī ierīce saņēmusi institūta “Institute for Science and Halacha” sertifikāciju. (www.machonhalacha.co.il)
Ierīču sarakstu, kurām ir piešķirts “STAR-K” sertifikāts, atradīsiet tīmekļa vietnē www.star-k.org/appliances.

SabbathMode aktivizēšana

BRĪDINĀJUMS
Saindēšanās risks, ko rada sabojājušies pārtikas produkti! Ja jūs esat aktivizējis SabbathMode, un rodas strāvas padeves pārtraukums, statusa indikatorā neparādās ziņojums par strāvas padeves pārtraukumu. Ja strāvas padeves pārtraukums ir beidzies, ierīce turpina darboties SabbathMode. Strāvas padeves pārtraukuma dēļ pārtikas produkti var sabojāties, un to ēšana var radīt saindēšanos ar pārtikas produktiem.
Pēc strāvas padeves pārtraukuma:
▶ Neēdiet pārtikas produktus, kas bija sasaldēti un ir atkausējušies.



Fig. 98

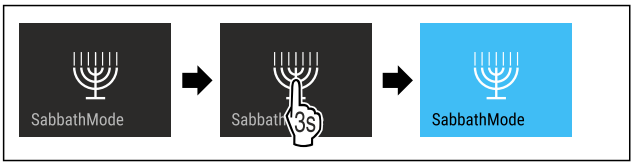

Fig. 99

▶ Veiciet darbības soļus, kā parādīts attēlā.
▷ SabbathMode ir aktivizēta.
▷ Statusa indikators nepārtraukti parāda SabbathMode.

SabbathMode deaktivizēšana

SabbathMode pēc 80 stundām tiek automātiski deaktivizēta. Taču jūs varat arī jebkurā laikā manuāli deaktivizēt SabbathMode:

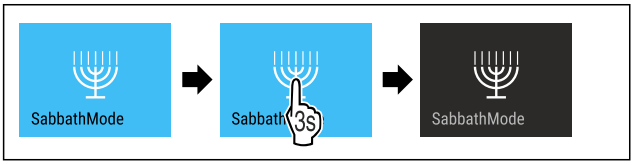

Fig. 100

▶ Veiciet darbības soļus, kā parādīts attēlā.
▷ SabbathMode ir deaktivizēta.

EnergySaver

Ar šo funkciju aktivizējat vai deaktivizējat enerģijas taupības režīmu. Ja aktivizējat enerģijas taupības režīmu, tad samazinās enerģijas patēriņš un tiek paaugstināta ierīcē esošā temperatūra. Pārtikas produkti saglabā svaigumu, taču saīsinās to derīguma termiņš.

Temperatūras zona	Ieteicamais iestatījums (skat. Temperatūras iestatīšana ledusskapja nodalījumā)	Temperatūra ar aktīvu EnergySaver
5 °C Ledusskapja nodalījums	4 °C	7 °C

Temperatūra

EnergySaver aktivizēšana

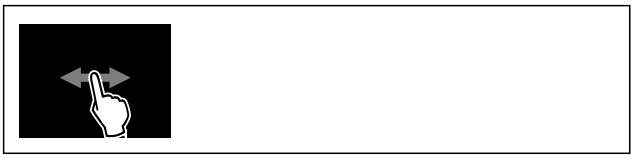

Fig. 101

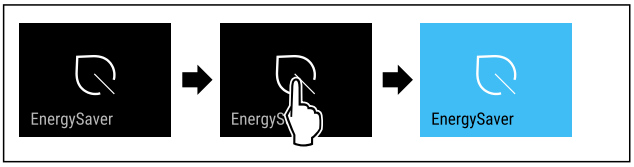

Fig. 102

▶ Izpildiet darbības, kā tās parādītas attēlā.
▷ Enerģijas taupības režīms ir aktivizēts.

EnergySaver deaktivizēšana



Fig. 103

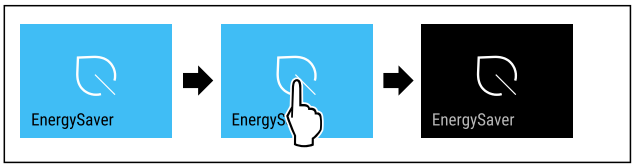

Fig. 104

▶ Izpildiet darbības, kā tās parādītas attēlā.
▷ Enerģijas taupības režīms ir deaktivizēts.

CleaningMode

Ar šo funkciju jūs aktivizējat vai deaktivizējat CleaningMode. CleaningMode nodrošina ierīces ērtu tīrīšanu.

Šis iestatījums attiecas uz ledusskapja nodalījumu.

Lietojums:

- Notīriet ledusskapja nodalījumu. (skat. 10.9 Ierīces tīrīšana)

Ierīces stāvoklis ar aktīvu CleaningMode
Statusa indikators nepārtraukti parāda CleaningMode.
Ledusskapja nodalījums ir izslēgts.
Iekšējais apgaismojums ir aktivizēts.
Neparāda atgādinājumus un brīdinājumus. Neatskan neviens skaņas signāls.

Ierīces stāvoklis

CleaningMode aktivizēšana



Fig. 105

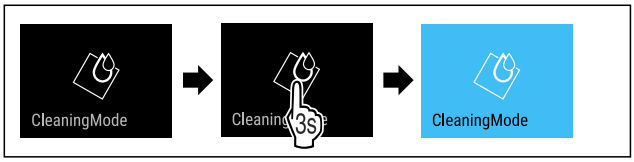

Fig. 106

▶ Veiciet darbības soļus, kā parādīts attēlā.
▷ CleaningMode ir aktivizēta.
▷ Statusa indikators nepārtraukti parāda CleaningMode.

CleaningMode deaktivizēšana

CleaningMode pēc 60 minūtēm tiek automātiski deaktivizēta. Taču jūs varat arī jebkurā laikā manuāli deaktivizēt CleaningMode:

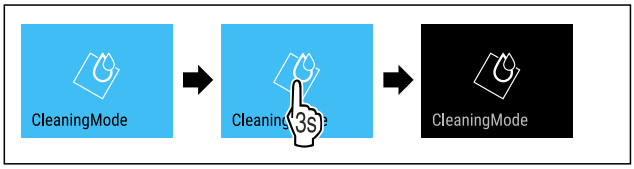

Fig. 107

▶ Veiciet darbības soļus, kā parādīts attēlā.
▷ CleaningMode ir deaktivizēta.
▷ Ierīce dzesē produktus līdz iepriekš iestatītajai temperatūrai.

Ievades bloķēšanas mehānisms

Ar šo funkciju jūs aktivizējat vai deaktivizējat ievades bloķēšanas mehānismu. Ievades bloķēšanas mehānisms novērš situāciju, kad ierīci nejauši vadīs, piem., bērni.

Lietojums:

- Funkciju nejaušas izmaiņas nepieļaušana.
- Ierīces nejaušas izslēgšanas nepieļaušana.
- Nejaušas temperatūras iestatīšanas nepieļaušana.

Ievades bloķēšanas mehānisma aktivizēšana

Kad jūs aktivizējat ievades bloķēšanas mehānismu, tad jūs joprojām varat pārvietoties izvēlnēs, taču jūs nevarat izvēlēties vai izmainīt citas funkcijas.



Fig. 108

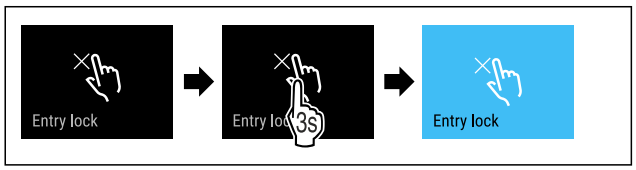

Fig. 109

▶ Veiciet darbības soļus, kā parādīts attēlā.
▷ Ievades bloķēšanas mehānisms ir aktivizēts.

Ievades bloķēšanas mehānisma deaktivizēšana



Fig. 110

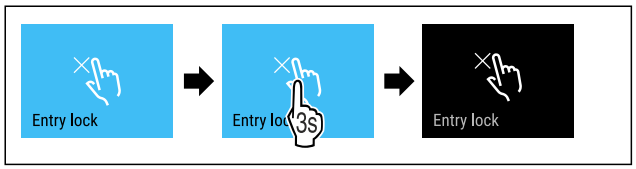

Fig. 111

▶ Veiciet darbības soļus, kā parādīts attēlā.
▷ Ievades bloķēšanas mehānisms ir deaktivizēts.

Atgādinājums

Ar šo funkciju jūs aktivizējat vai deaktivizējat atgādinājumus. Funkcija piegādes brīdī ir aktivizēta.

Ja funkcija ir aktivizēta, tad parādās šādi atgādinājumi:

- FreshAir aktīvās ogles filtra nomaiņa (skat. FreshAir aktīvās ogles filtra nomaiņa)

Atgādinājuma aktivizēšana

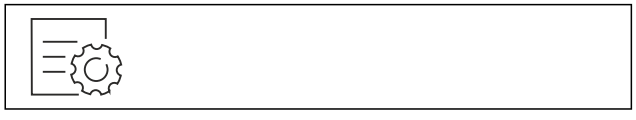

Fig. 112

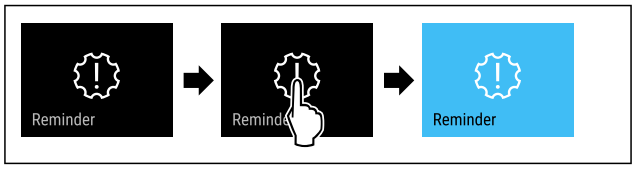

Fig. 113

▶ Veiciet darbības soļus, kā parādīts attēlā.
▷ Atgādinājums ir aktivizēts.

Atgādinājuma deaktivizēšana



Fig. 114

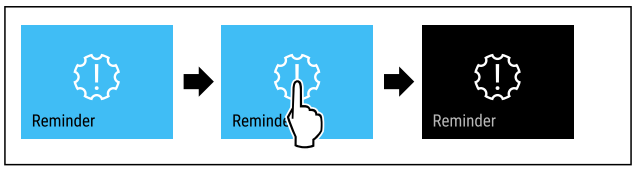

Fig. 115

▶ Veiciet darbības soļus, kā parādīts attēlā.
▷ Atgādinājums ir deaktivizēts.

Valoda

Ar šo funkciju jūs iestatāt rādījuma valodu.

Jūs varat iestatīt šādas valodas:

- Vācu
- Angļu
- Franču
- Spāņu
- Itāļu
- Nīderlandiešu
- Čehu
- Poļu
- Portugāļu
- Bulgāru
- Krievu
- Ķīniešu

Valodas iestatīšana



Fig. 116

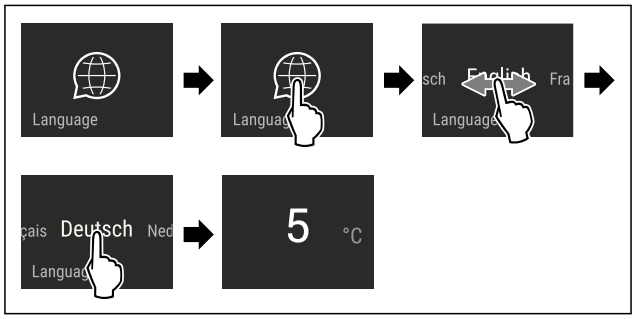

Fig. 117 Ilustratīvs attēlojums atkarībā no valodas un temperatūras

▶ Veiciet darbības soļus, kā parādīts attēlā.
▷ Valoda ir iestatīta.

▷ Rādījums atgriežas uz statusa rādījumu.

Temperatūras mērvienība

Ar šo funkciju jūs iestatāt temperatūras mērvienību. Jūs varat iestatīt Celsija grādu vai Fārenheita grādu kā temperatūras mērvienību.

Temperatūras vienības iestatīšana



Fig. 118

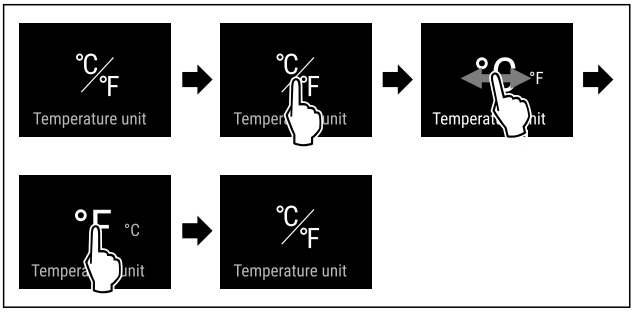

Fig. 120 Ilustratīvs attēlojums: Pārslēgšanās no Celsija grāda uz Fārenheita grādu.

▶ Veiciet darbības soļus, kā parādīts attēlā.
▷ Temperatūras mērvienība ir iestatīta.

Displeja spilgtums

Ar šo funkciju jūs pakāpeniski iestatāt displeja spilgtumu.

Jūs varat iestatīt šādas spilgtuma pakāpes:

- 40 %
- 60 %
- 80 %
- 100 % (noklusējums)

Spilgtuma iestatīšana



Fig. 121

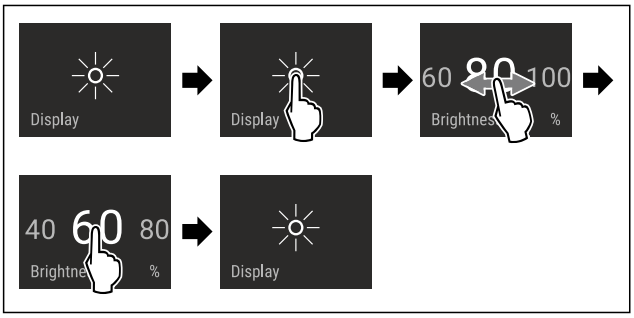

Fig. 122 Ilustratīvs attēlojums: Pārslēgšanās no 80 % uz 60 %.

▶ Veiciet darbības soļus, kā parādīts attēlā.
▷ Spilgtums ir iestatīts.

WLAN

Ar šo funkciju jūs savienojat šo ierīci ar WLAN tīklu. Tad jūs varat to vadīt, izmantojot SmartDevice lietotni mobilajā gala iekārtā. Ar šo funkciju jūs varat arī atkal atvienot vai atiestatīt WLAN savienojumu.

Papildu informācija par SmartDevice: (skat. 2.3 SmartDevice)

Norāde
Šādās valstīs SmartDevice funkcija nav pieejama: Krievija, Baltkrievija, Kazahstāna.

WLAN savienojuma pirmreizējā izveidošana

Pārliecinieties, vai ir izpildīti šādi priekšnoteikumi:

❑ SmartDevice lietotne ir uzinstalēta (skatiet apps.home.liebherr.com).
❑ Reģistrācija lietotnē SmartDevice ir pabeigta.



Fig. 123

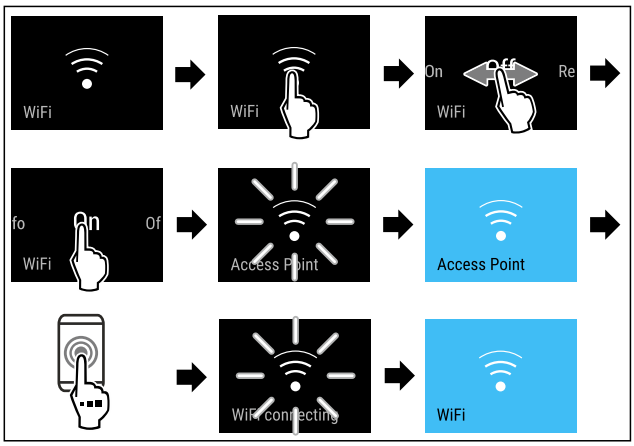

Fig. 124

▶ Veiciet darbības soļus, kā parādīts attēlā.
▷ Savienojums ir izveidots.

WLAN savienojuma atvienošana



Fig. 125

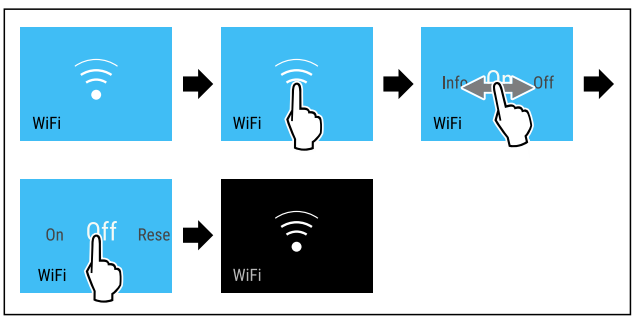

Fig. 126

▶ Veiciet darbības soļus, kā parādīts attēlā.
▷ Savienojums ir atvienots.

WLAN savienojuma atiestate



Fig. 127

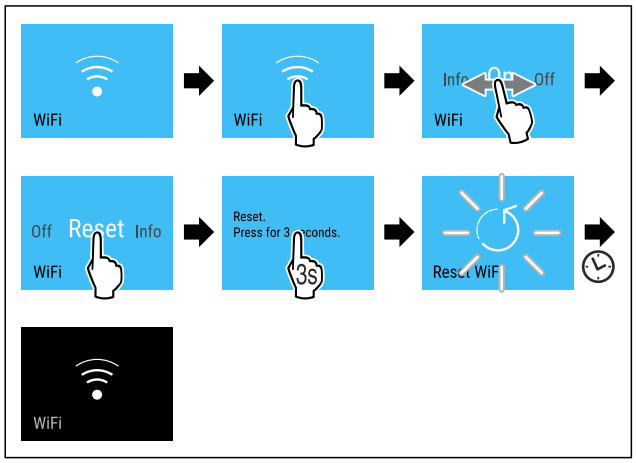

Fig. 128

▶ Veiciet darbības soļus, kā parādīts attēlā.
▷ WLAN savienojums un pārējie WLAN iestatījumi ir atiestatīti uz rūpnīcas iestatījumiem.

Informācijas par WLAN savienojumu parādīšana



Fig. 129

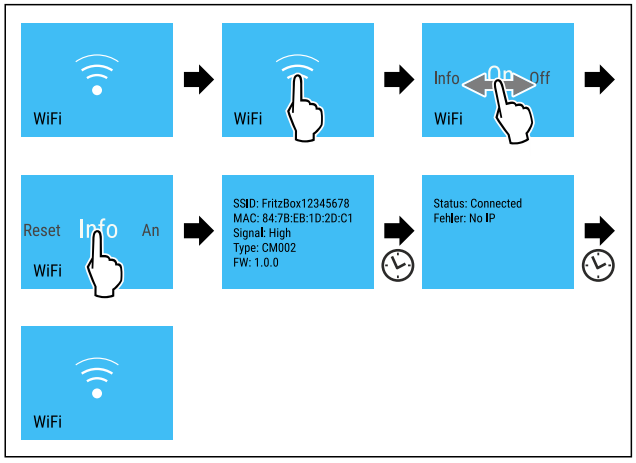

Fig. 130

▶ Veiciet darbības soļus, kā parādīts attēlā.

Ierīces informācija

Ar šo funkciju tiek parādīts ierīces modeļa nosaukums, indekss, sērijas numurs un apkopes numurs. Jums nepieciešama šī informācija, sazinoties ar klientu apkalpošanas dienestu. (skat. 11.4 Klientu serviss)

Ar šo funkciju varat atvērt arī paplašināto izvēlni. (skat. 4 Touch & Swipe displeja darbības princips)

Ierīces informācijas parādīšana



Fig. 131

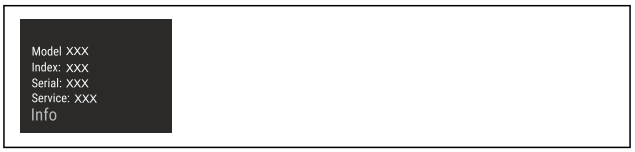

Fig. 132

▶ Izpildiet darbības, kā tās parādītas attēlā.
▷ Ekrānā redzama ierīces informācija.

Programmatūra

Ar šo funkciju tiek parādīta jūsu ierīces programmatūras versija.

Programmatūras versijas attēlošana



Fig. 133

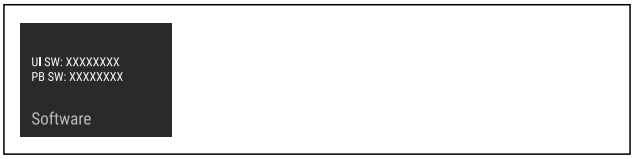

Fig. 134

▶ Izpildiet darbības, kā tās parādītas attēlā.
▷ Ekrānā redzama programmatūras versija.

Durvju trauksmes signāls

Ar šo funkciju aktivizējat vai deaktivizējat durvju trauksmes signālu. Durvju trauksmes signāls atskan, kad durvis ir atvērtas pārāk ilgi. Durvju trauksmes signāls piegādes brīdī ir aktivizēts. Jūs varat iestatīt, cik ilgi durvis var būt atvērtas, līdz atskan durvju trauksmes signāls.

Varat iestatīt šādus ilgumus:

- 1 minūte
- 2 minūtes
- 3 minūtes
- Izslēgts

Durvju trauksmes signāla iestatīšana



Fig. 135

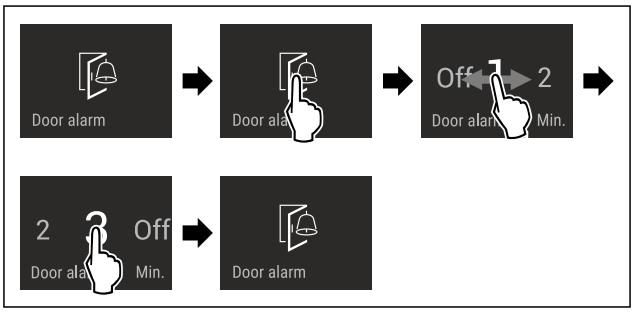

Fig. 136 Ilustratīvs attēls: durvju trauksmes signāla mainīšana no 1 minūtes uz 3 minūtēm.

▶ Izpildiet darbības, kā tās parādītas attēlā.

▷ Durvju trauksmes signāls ir iestatīts.

Durvju trauksmes signāla deaktivizēšana



Fig. 138

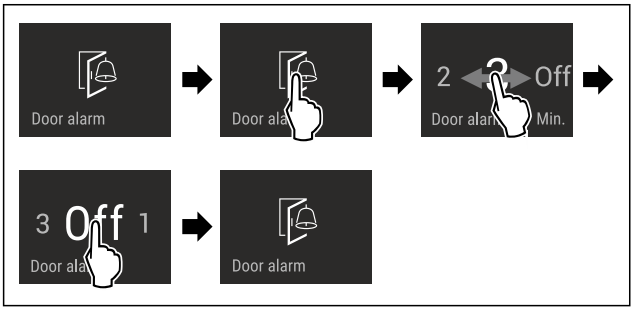

Fig. 139

▶ Izpildiet darbības, kā tās parādītas attēlā.
▷ Durvju trauksmes signāls ir deaktivizēts.

Demonstrācijas režīms

Demonstrācijas režīms ir īpaša funkcija tirdzniecības uzņēmumiem, kas vēlas demonstrēt ierīces funkcijas. Ja jūs aktivizējat demonstrācijas režīmu, tad visas ar dzesēšanas tehnoloģiju saistītās funkcijas ir deaktivizētas.

Ja jūs ieslēdzat šo ierīci un statusa rādījumā parādās "Demo", tad demonstrācijas režīms jau ir aktivizēts.

Ja jūs aktivizējat un pēc tam uzreiz deaktivizējat demonstrācijas režīmu, tad ierīce tiek atiestatīta uz rūpnīcas iestatījumiem. (skat. Atiestate uz rūpnīcas iestatījumiem)

Demonstrācijas režīma aktivizēšana



Fig. 140

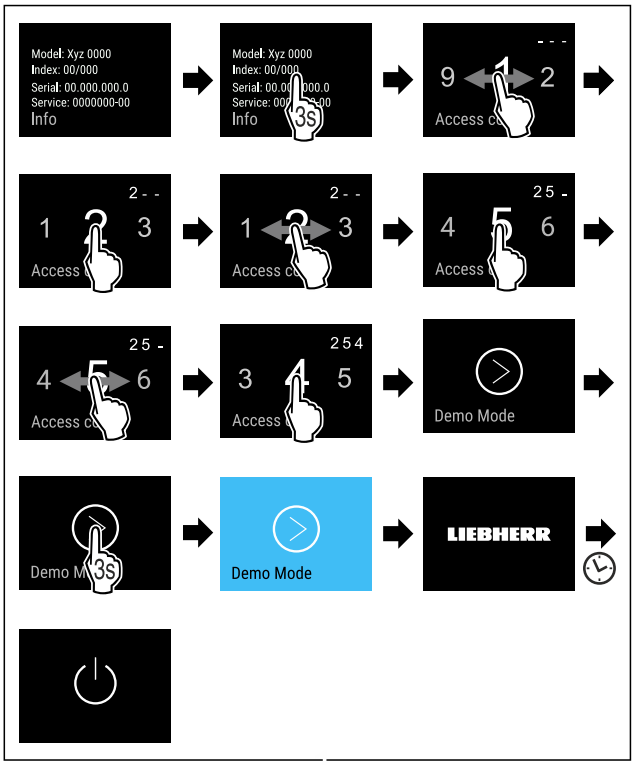

Fig. 141

▶ Veiciet darbības soļus, kā parādīts attēlā.
▷ Demonstrācijas režīms ir aktivizēts.
▷ Ierīce ir izslēgta.
▶ Ieslēdziet ierīci. (skat. 5.1 Ierīces ieslēgšana (pirmreizējā ekspluatācija))
▷ Statusa rādījumā parādās "DEMO".

Demonstrācijas režīma deaktivizēšana



Fig. 142

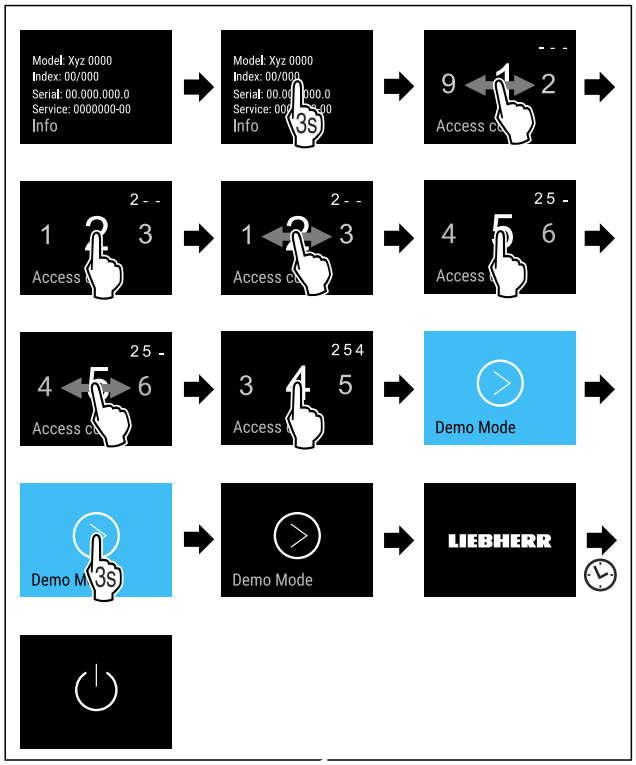

Fig. 143

▶ Veiciet darbības soļus, kā parādīts attēlā.
▷ Demonstrācijas režīms ir deaktivizēts.
▷ Ierīce ir izslēgta.
▶ Ieslēdziet ierīci. (skat. 5.1 Ierīces ieslēgšana (pirmreizējā ekspluatācija))
▷ Ierīce ir atiestatīta uz rūpnīcas iestatījumiem.

Atiestate uz rūpnīcas iestatījumiem

Ar šo funkciju jūs atiestatāt visus iestatījumus uz rūpnīcas iestatījumiem. Visi iestatījumi, kurus jūs līdz šim veicāt, tiek atiestatīti uz to sākotnējo iestatījumu.

Atiestates izpilde



Fig. 144

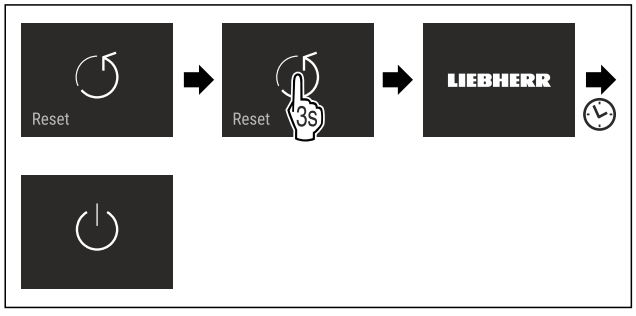

Fig. 145

▶ Izpildiet darbības, kā tās parādītas attēlā.
▷ Ierīce ir atiestatīta.
▷ Ierīce ir izslēgta.
▶ Pārstartēt ierīci. (skat. 5.1 Ierīces ieslēgšana (pirmreizējā ekspluatācija))

8.3 Ziņojumi

Ir divas ziņojumu kategorijas:

Kategorija	Nozīme
Brīdinā-jums	Brīdinājumi parādās durvju trauksmes signāla vai darbības traucējumu gadījumā. Jūs varat paši aizvērt vienkāršos brīdinājumus. Nopietnu darbības traucējumu gadījumā jums jāsazinās ar klientu apkalpošanas dienestu. (skat. 11.4 Klientu serviss)
Atgādinā-jums	Atgādinājumi atgādina par vispārējiem proce-siem. Jūs varat veikt šos procesus un līdz ar to aizvērt ziņojumu.

8.3.1 Brīdinājumu pārskats

Ierīces īpašības brīdinājumu gadījumā:

- Displejā parādās brīdinājums sarkanā krāsā.
- Trauksmes skaņas signāls atskan ar pieaugošu skaļuma līmeni.
- Dažiem brīdinājumiem notiek iekšējā apgaismojuma pulsācija.

Ziņojums	Cēlonis	Ziņojuma aizvēršana
 **Durvju trauksmes signāls**	Ziņojums parādās, ja durvis ir pārāk ilgi atvērtas.	Veiciet darbības soļus. (skat. Durvju trauksmes signāls)
 **Kļūda**	Ziņojums parādās, ja pastāv ierīces kļūda. Ierīces detaļa uzrāda kļūdu.	Veiciet darbības soļus. (skat. Kļūda)
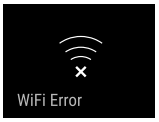 **WLAN kļūda**	Ziņojums parādās, ja ierīce nav spējusi savienoties ar WLAN. (skat. WLAN savienojuma pirm-reizējā izveidošana) Ziņojums parādās tikai sākotnējās iestatīšanas brīdī.	Veiciet darbības soļus. (skat. WLAN kļūda)

8.3.2 Brīdinājumu aizvēršana

Durvju trauksmes signāls

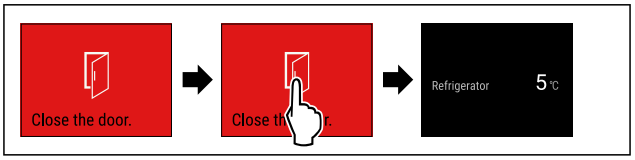

Fig. 146 Ilustratīvs attēlojums

▶ Veiciet darbības soļus, kā parādīts attēlā.
-vai-
▶ Aizveriet durvis.

▷ Displejs pāriet uz statusa rādījumu.

Jūs varat iestatīt, cik ilgi durvis drīkst būt atvērtas, līdz atskan durvju trauksmes signāls. (skat. Durvju trauksmes signāla iestatīšana)

Kļūda

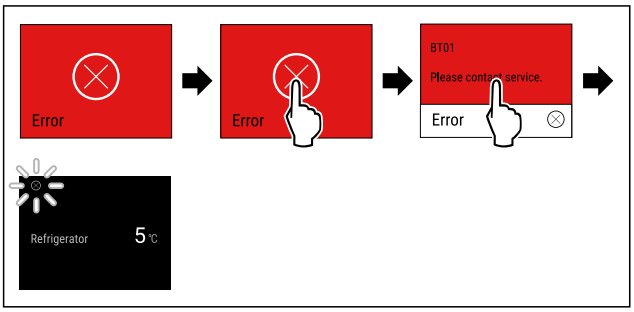

Fig. 147 Ilustratīvs attēlojums

▶ Pieskarieties īslaicīgi displejam.
▷ Parāda kļūdas kodu.
▶ Pierakstiet kļūdas kodu.
▶ Pieskarieties īslaicīgi displejam.
▷ Displejs pāriet uz statusa rādījumu.
▶ Vērsieties klientu servisā. (skat. 11.4 Klientu serviss)

WLAN kļūda

▶ Pārbaudiet WLAN savienojumu.
▶ Savienojiet ierīci atkārtoti ar WLAN. (skat. WLAN)

8.3.3 Atgādinājumu pārskats

Ierīces īpašības atgādinājumu gadījumā:

- Displejā parādās atgādinājums dzeltenā krāsā.
- Atskan trauksmes skaņas signāls.
- Dažiem atgādinājumiem notiek iekšējā apgaismojuma pulsācija.

Varat deaktivizēt šādus atgādinājumus (skat. Atgādinājuma deaktivizēšana) :

- FreshAir aktīvās ogles filtra nomaiņa

Ziņojums	Cēlonis	Ziņojuma aizvēršana
 **FreshAir aktīvās ogles filtra nomaiņa**	Ziņojums parādās, kad jānomaina FreshAir aktīvās ogles filtrs.	Veiciet darbības soļus. (skat. FreshAir aktīvās ogles filtra nomaiņa)

8.3.4 Atgādinājumu aizvēršana

FreshAir aktīvās ogles filtra nomaiņa

Liebherr iesaka: Nomainiet FreshAir aktīvās ogles filtru ik pēc 6 mēnešiem.

Norāde

Jūs saņemsiet FreshAir aktīvās ogles filtru Liebherr-Hausgeräte internetveikalā tīmekļa vietnē go.liebherr.com/47wtc4.

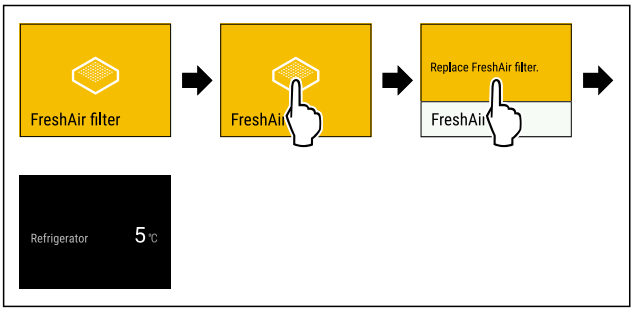

Fig. 148 Ilustratīvs attēlojums

▶ Pieskarieties īslaicīgi displejam.
▷ Displejs parāda informāciju par atgādinājumu.
▶ Pieskarieties īslaicīgi displejam.
▶ Nomainiet aktīvās ogles filtru. (skat. 10.1 FreshAir aktīvās ogles filtrs)
▷ Aktīvās ogles filtrs nodrošina optimālu gaisa kvalitāti ledusskapī.
▷ Atgādinājums atkārtoti parādās pēc 6 mēnešiem.

Ja vairs nevēlaties saņemt atgādinājumu, tad jūs varat deaktivizēt atgādinājumu. (skat. Atgādinājuma deaktivizēšana)

9 Aprīkojums

9.1 4-zvaigžņu saldētavas nodalījums*

9.1.1 Saldētavas nodalījuma atvēršana / aizvēršana

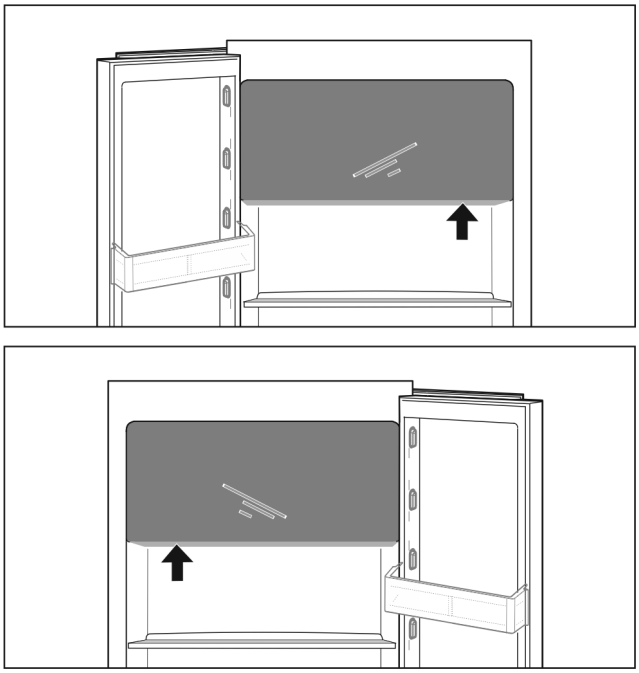

Fig. 149

Saldētavas nodalījuma atvēršana:

▶ Ievietojiet roku satveršanas zonā no apakšas.
▶ Nospiediet satveršanas plātni un vienlaikus pavelciet durvis uz priekšu.

Saldētavas nodalījuma aizvēršana:

▶ Aizveriet durvis un vienlaikus spiediet uz priekšu.
▷ Durvis ir nofiksētas.

9.2 Durvju plaukts

Durvju plaukti ir piemēroti dzērienu un pārtikas produktu glabāšanai. Jūs varat pārvietot durvju plauktus individuālai lietošanai un tīrīšanai. Taču Liebherr iesaka izmantot durvju plauktus durvīs no rūpnīcas piegādātajā pozīcijā.

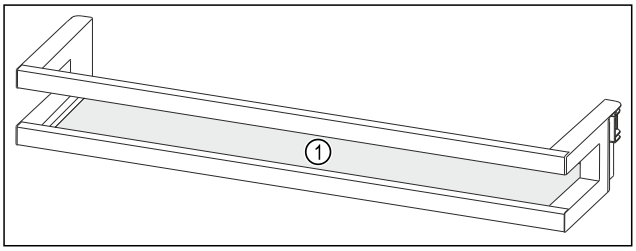

Fig. 150 Durvju plaukta ilustratīvs attēlojums
(1) Plaukts

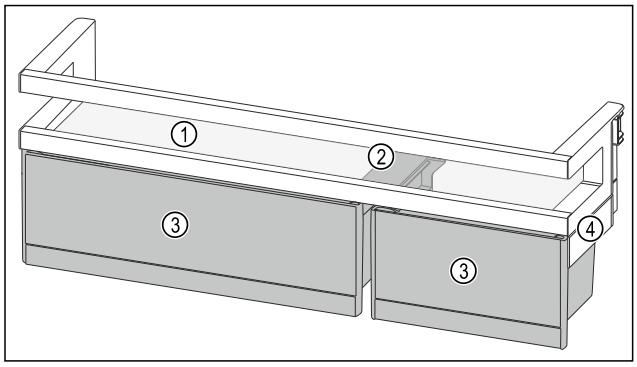

*Fig. 151 Durvju plaukta ar VarioBox ilustratīvs attēlojums**

(1) Plaukts
(2) VarioBox atbalsta daļa
(3) VarioBox
(4) Sāna daļa

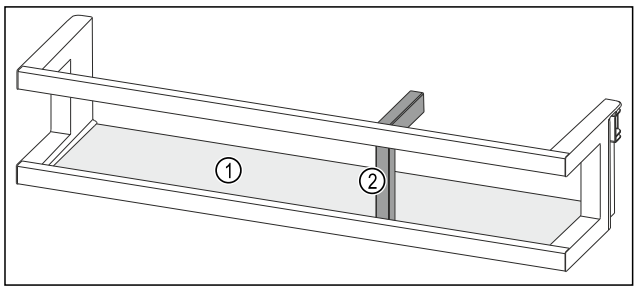

Fig. 152 Durvju plauka ar pudeļu turētāju ilustratīvs attēlojums

(1) Plaukts
(2) Pudeļu turētājs

Turpmākā tabula rāda piemērus, ko jūs varat glabāt attiecīgajā durvju plauktā.

Durvju plaukts	Pārtikas produkti
Durvju plaukts (skat. Fig. 150)	Sviests, siers, konservi, tūbiņas
Durvju plaukts ar pudeļu turētāju (skat. Fig. 152)	Pudeles Ar dažādiem pudeļu turētājiem jūs nostiprināt pudeles durvju plauktā.
Durvju plaukts ar VarioBox (skat. Fig. 151) *	Neliela izmēra pārtikas produkti*

9.2.1 VarioBox izņemšana*

Jūs varat izmantot tikai vienu vai abas VarioBox. Ja durvju plauktā zem durvju plaukta ar VarioBox vēlaties novietot īpaši augstas pudeles, tad varat izņemt vienu vai abas VarioBox.

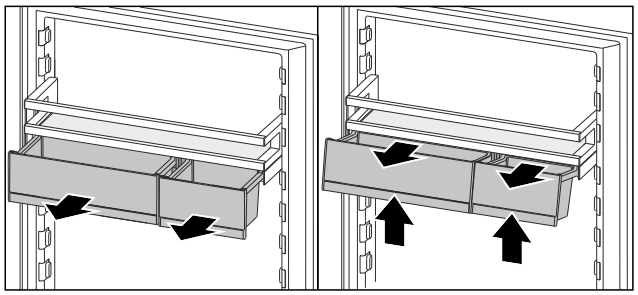

Fig. 153

▶ Izvelciet ārā VarioBox līdz galam.
▶ Paceliet VarioBox priekšpusē.
▶ Izņemiet VarioBox virzienā uz priekšu.

9.2.2 Durvju plaukta izņemšana

Pārliecinieties, vai ir izpildīti šādi priekšnoteikumi:

❑ VarioBox ir izņemtas. (skat. 9.2.1 VarioBox izņemšana*) *

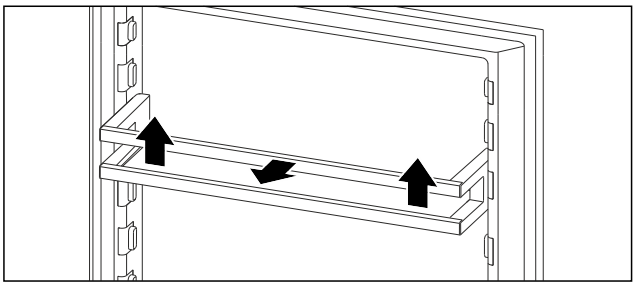

Fig. 154 Ilustratīvs attēlojums

▶ Pabīdiet durvju plauktu uz augšu.
▶ Pavelciet durvju plauktu uz priekšu.

9.2.3 Durvju plaukta ievietošana

Norāde
Kondensāta veidošanās uz 4 zvaigžņu saldētavas nodalījuma, nepareizi novietojot durvju plauktu ar VarioBox!*
Ja ierīce ir aprīkota ar 4 zvaigžņu saldētavas nodalījumu, tad durvju plaukts ar VarioBox var traucēt gaisa plūsmas sadali ledusskapja nodalījumā, un 4 zvaigžņu saldētavas nodalījumā var veidoties kondensāts.
Optimālai gaisa plūsmas sadalei ledusskapja nodalījumā Liebherr iesaka:

▶ Ievietojiet durvju plauktu ar VarioBox augstumā zem 4 zvaigžņu saldētavas nodalījuma.

UZMANĪBU
Savainojumu un bojājumu risks, ko rada nepareizi izvietoti pārtikas produkti vai priekšmeti!
Novietojot pārtikas produktus vai priekšmetus uz paša apakšējā stikla plaukta, durvis nevar pareizi aizvērt. Tādējādi var salauzt durvju plauktu, ka var izraisīt pārtikas produktu vai priekšmetu izkrišanu un savainojumus.

▶ Gādājiet, lai stikla plaukta priekšējā zona vienmēr ir tukša.

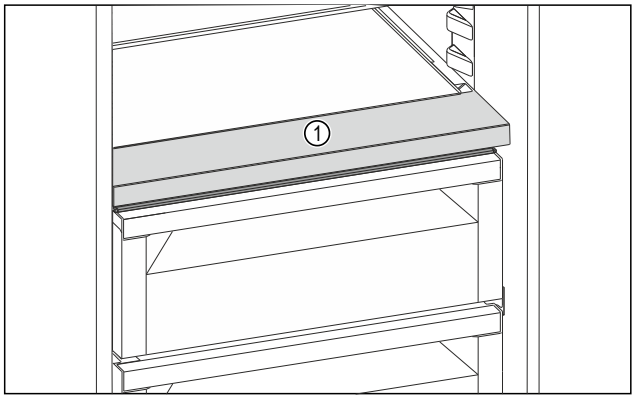

Fig. 155 Ilustratīvs attēlojums

(1) Priekšējā zona

Pārliecinieties, vai ir izpildīti šādi priekšnoteikumi:

❑ VarioBox ir izņemtas. (skat. 9.2.1 VarioBox izņemšana*) *

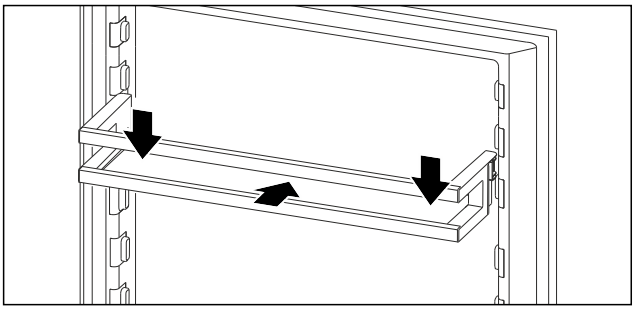

Fig. 156 Ilustratīvs attēlojums

▶ Iebīdiet durvju plauktu.
▶ Nospiediet durvju plauktu uz leju.

9.2.4 VarioBox ievietošana*

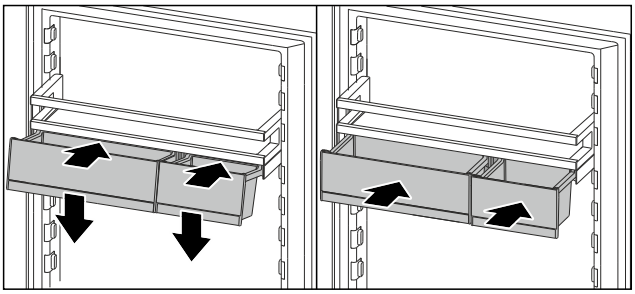

Fig. 157

▶ Uzlieciet VarioBox slīpi uz durvju plaukta ribas.
▶ Nolaidiet VarioBox.
▶ Iebīdiet VarioBox.

9.2.5 VarioBox pārlikšana*

Pārliecinieties, vai ir izpildīti šādi priekšnoteikumi:

❑ VarioBox ir izņemtas. (skat. 9.2.1 VarioBox izņemšana*)
❑ Durvju plaukts ir izņemts. (skat. 9.2.2 Durvju plaukta izņemšana)

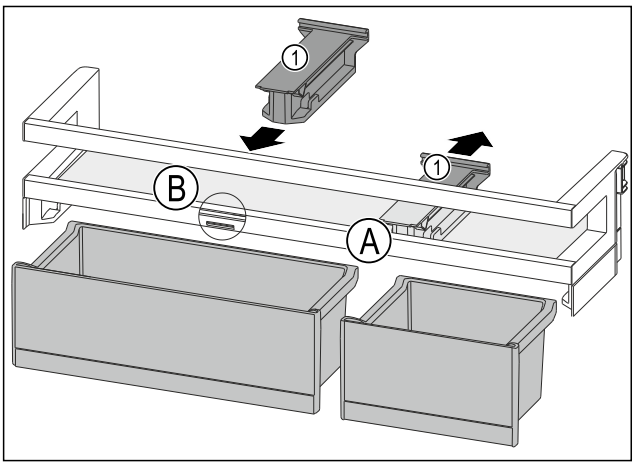

Fig. 158

▶ Noņemiet atbalsta daļu *Fig. 158 (1)* pozīcijā *Fig. 158 (A)* uz aizmuguri.
▶ Ievietojiet atbalsta daļu *Fig. 158 (1)* pozīcijā *Fig. 158 (B)*.
▶ Ievietojiet durvju plauktu. (skat. 9.2.3 Durvju plaukta ievietošana)

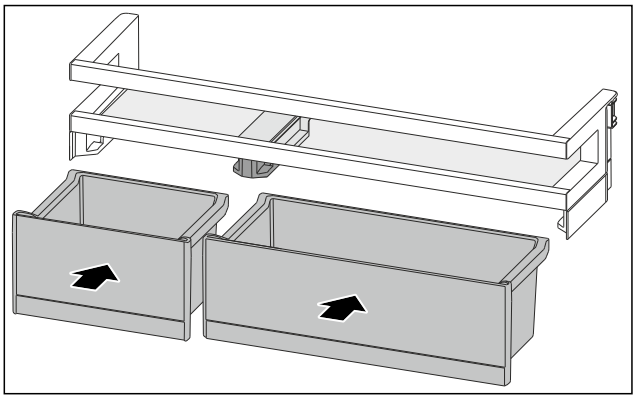

Fig. 159

▶ Ievietojiet VarioBox samainītajā kārtībā. (skat. Fig. 159)

9.3 Plaukti

Ir dažādi plaukti atkarībā no ierīces tipa:

- Viendaļīgs plaukts
- Dalāmais plaukts
- Maināma pudeļu novietne (skat. 9.5 Maināma pudeļu novietne)

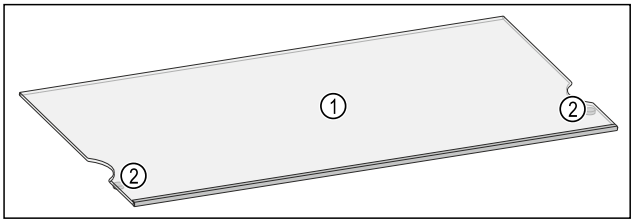

Fig. 160 Plaukta ilustratīvs attēlojums
(1) Plaukts **(2)** Drošības slēgs

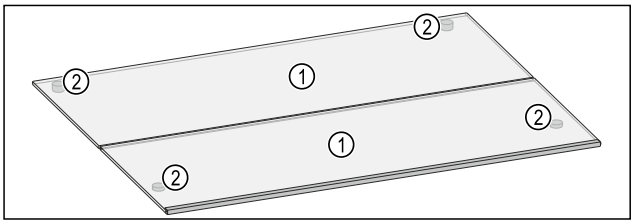

Fig. 161 Izņemama plaukta ilustratīvs attēlojums
(1) Plaukts **(2)** Drošības slēgs

9.3.1 Plauktu izmantošana

Jūs varat pārvietot plauktus augstumā, pilnīgi tos izņemt vai izņemt tos tīrīšanai.

Pārliecinieties, vai ir izpildīti šādi priekšnoteikumi:

❑ Plaukti ir tukši.

Plaukta izņemšana

Plaukti ar drošības slēgiem ir aizsargāti pret nejaušu izvilkšanu.

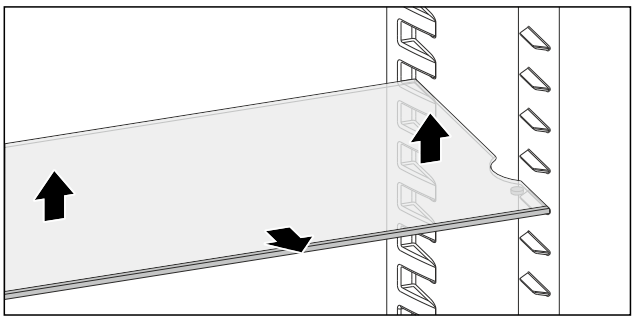

Fig. 162

▶ Paceliet plauktu.
▶ Izņemiet plauktu uz priekšu.

-vai-

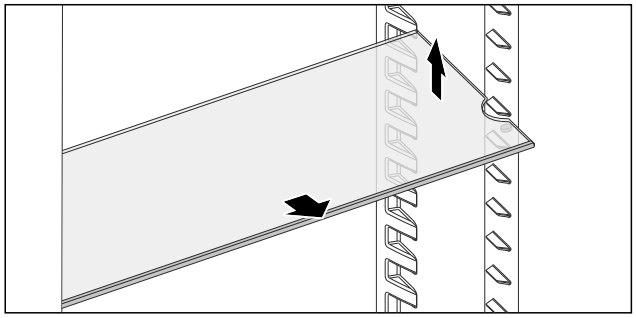

Fig. 163

▶ Atvieglota izņemšana: Novietojiet plauktu slīpi un izvelciet uz priekšu.

▷ Plaukti ir izņemti.
▷ Jūs varat ievietot plauktus citā augstumā.

Plauktu ievietošana

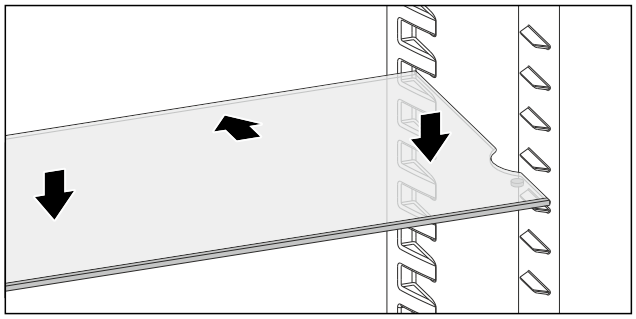

Fig. 164

Ja drošības slēgi ir vērsti uz leju:

▶ Iebīdiet plauktu līdz galam.
▶ Nolaidiet plauktu uz leju.

-vai-

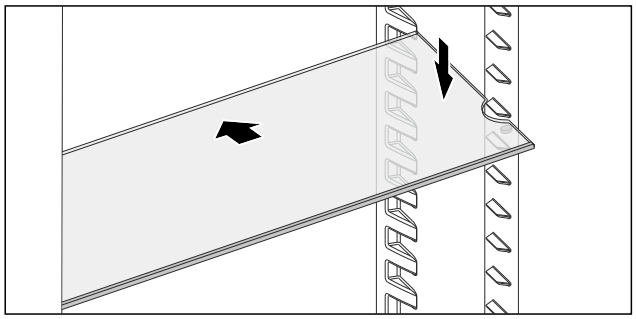

Fig. 165

▶ Iebīdiet plauktu slīpi un nolaidiet uz leju.

▷ Drošības slēgi atrodas aiz priekšējā plaukta.

9.3.2 Dalāmo plauktu izmantošana

Jūs varat sabīdīt kopā dalāmo plauktu no rūpnīcas piegādātajā pozīcijā, pārvietot augstumā vai izņemt tīrīšanai.

Pārliecinieties, vai ir izpildīti šādi priekšnoteikumi:

❑ Plaukti ir tukši.

Dalāmā plaukta sabīdīšana kopā

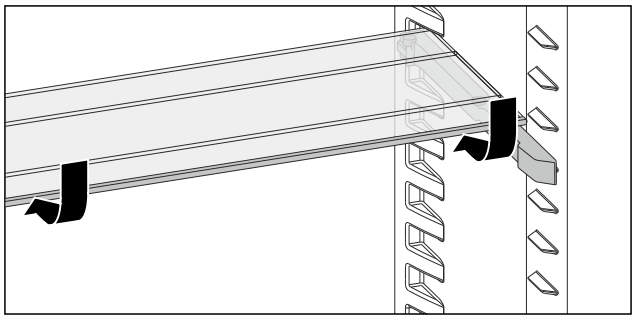

Fig. 166

▶ Pabīdiet apakšā priekšējo plauktu, kā parādīts attēlā.
▷ Dalāmais plaukts ir sabīdīts kopā.
▷ Ir vieta augstākiem pārtikas produktiem uz plaukta, kas ir ievietoti zem tā.

Abu dalāmā plaukta daļu izmantošana

▶ Satveriet ar vienu roku apakšā pabīdīto plauktu un pavelciet uz priekšu.
▷ Dekoratīvā uzlika atrodas priekšā.
▷ Drošības slēgi ir vērsti uz leju.

Dalāmo plauktu pārvietošana augstumā

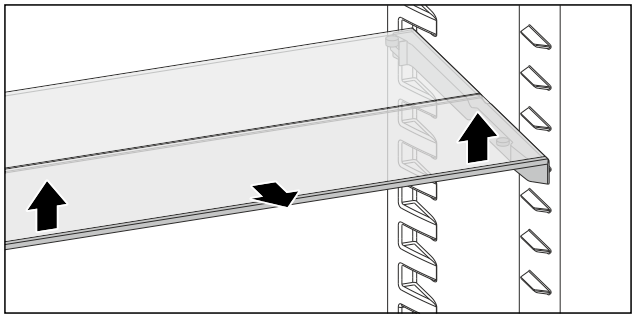

Fig. 167

▶ Paceliet priekšējo plauktu priekšā.
▶ Izņemiet priekšējo plauktu uz priekšu.

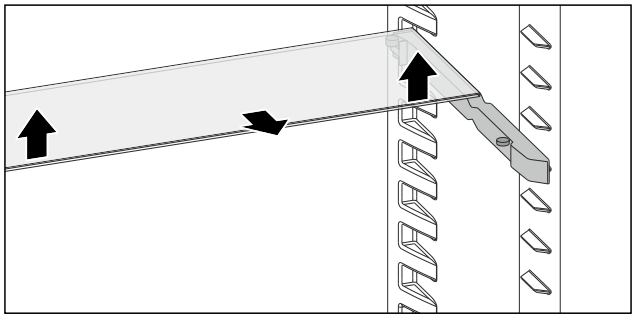

Fig. 168

▶ Veiciet darbības soļus arī aizmugurējam plauktam.

IEVĒRĪBAI

Ierīces ar saldētavas nodalījumu:*

▶ Nepiestipriniet sliedes un dalāmos plauktus pirms ventilatora.

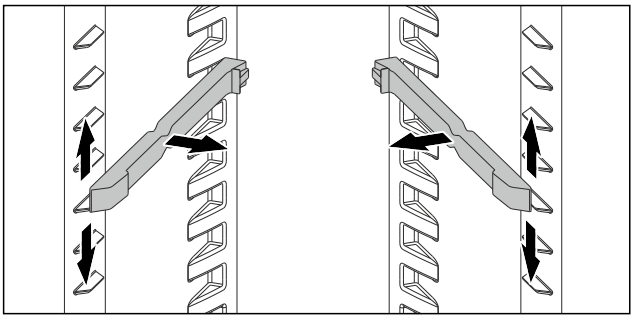

Fig. 169

▶ Izvelciet ārā balsta sliedes.
▶ Ievietojiet balsta sliedes vajadzīgajā augstumā.

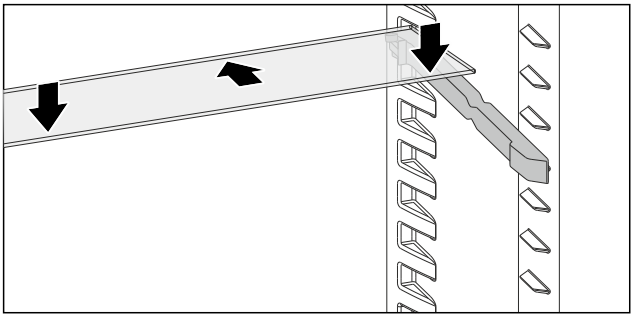

Fig. 170

▶ Iebīdiet plauktu ar augstiem drošības slēgiem līdz galam.
▶ Nolaidiet plauktu uz leju.
▷ Drošības slēgi atrodas aiz aizmugurējā plaukta.

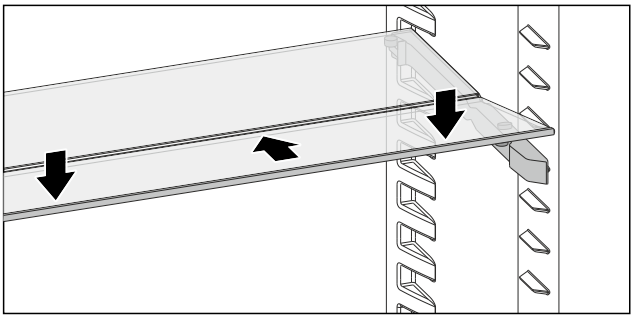

Fig. 171

▶ Veiciet darbības soļus arī priekšējam plauktam.

Dalāmā plaukta izņemšana

Dalāmos plauktus izņemat tā, kā pārvietojat plauktus. (skat. Dalāmo plauktu pārvietošana augstumā)

9.4 VarioSafe *

VarioSafe nodrošina vietu ledusskapja nodalījumā, piem., maziem pārtikas produktiem, iepakojumiem, tūbiņām un glāzēm.

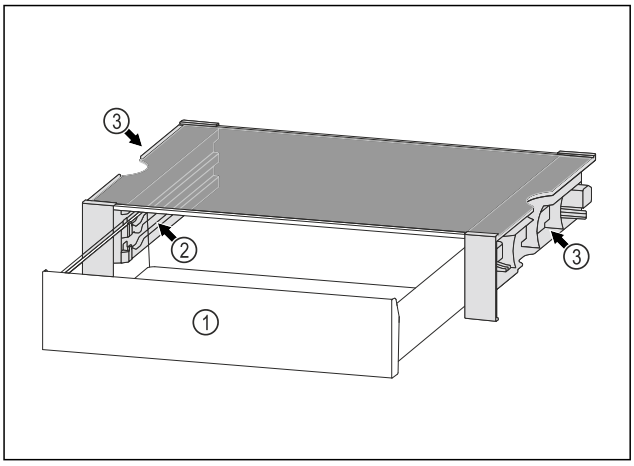

Fig. 172

(1) VarioSafe atvilktne

(2) Sānu sieniņas ar ribām paredzētas VarioSafe atvilktnei

(3) Padziļinājumi pie kreisās un labās sānu sieniņas

9.4.1 VarioSafe ievietošana

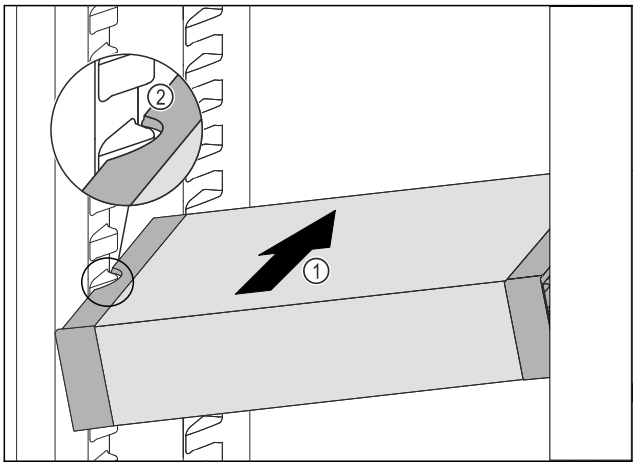

Fig. 173

▶ Iebīdiet VarioSafe slīpi ledusskapja nodalījumā *Fig. 173 (1)*, līdz VarioSafe sānu padziļinājumi *Fig. 173 (2)* atrodas tvertnes ribas augstumā ledusskapja nodalījumā.

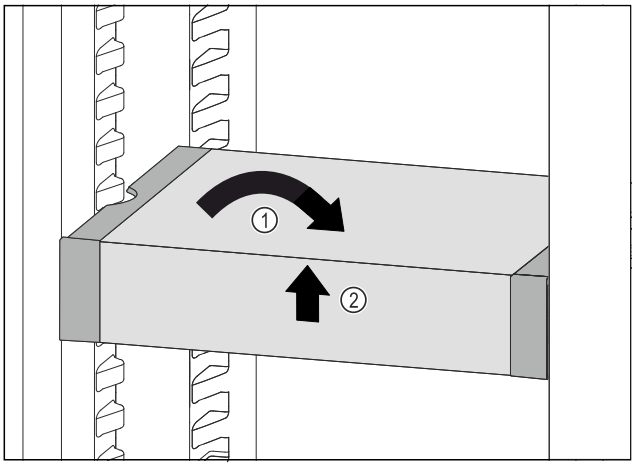

Fig. 174

▶ Novietojiet taisni VarioSafe. *Fig. 174 (1)*
▶ Paceliet priekšā VarioSafe. *Fig. 174 (2)*

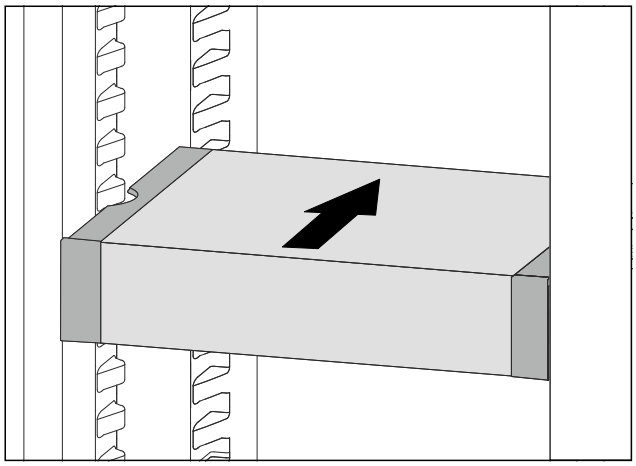

Fig. 175

- ▶ Paceliet VarioSafe uz priekšu.
- ▶ Iebīdiet VarioSafe uz aizmuguri.
- ▶ Nolaidiet VarioSafe.
- ▷ VarioSafe priekšā dzirdami nofiksējas.
- ▷ VarioSafe ir ievietots.

9.4.2 VarioSafe pārvietošana

Jūs varat VarioSafe pārvietot kā vienu veselu elementu ledusskapja nodalījumā.

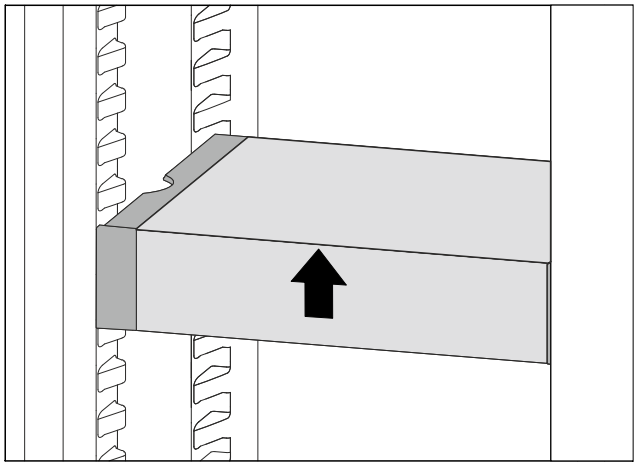

Fig. 176

- ▶ Paceliet priekšā VarioSafe.

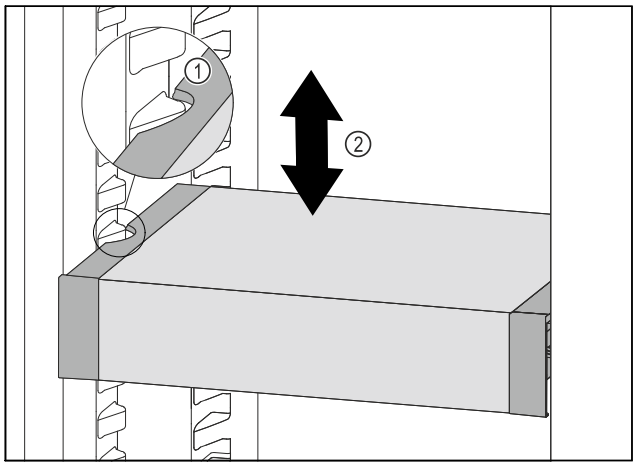

Fig. 177

- ▶ Pavelciet VarioSafe uz priekšu, līdz VarioSafe sānu padziļinājumi atrodas tvertnes ribas augstumā ledusskapja nodalījumā. *Fig. 177 (1)*
- ▶ Pārvietojiet VarioSafe ledusskapja nodalījumā uz augšu vai uz leju, līdz ir sasniegts vajadzīgais augstums. *Fig. 177 (2)*

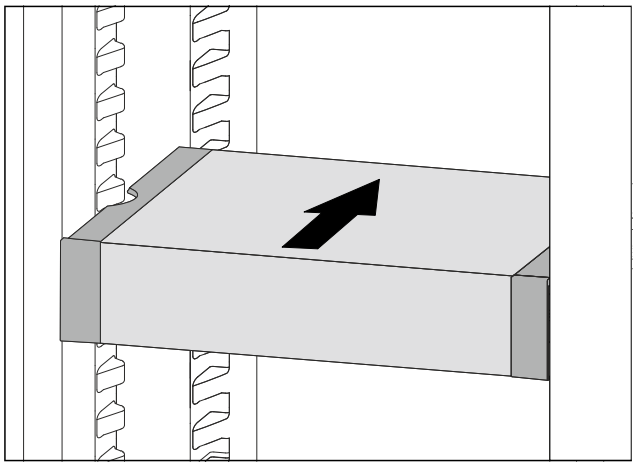

Fig. 178

- ▶ Paceliet priekšā VarioSafe.
- ▶ Iebīdiet VarioSafe uz aizmuguri.
- ▷ VarioSafe priekšā dzirdami nofiksējas.
- ▷ VarioSafe ir pārvietots augstumā.

9.4.3 VarioSafe atvilktnes pārvietošana

Jūs varat ievietot VarioSafe atvilktni divos dažādos augstumos. Ja vēlaties VarioSafe atvilktnē uzglabāt augstākus pārtikas produktus, tad iebīdiet VarioSafe atvilktni uz apakšējās ribas. Ja vēlaties VarioSafe atvilktnē uzglabāt zemākus pārtikas produktus, tad iebīdiet VarioSafe atvilktni uz augšējās ribas.

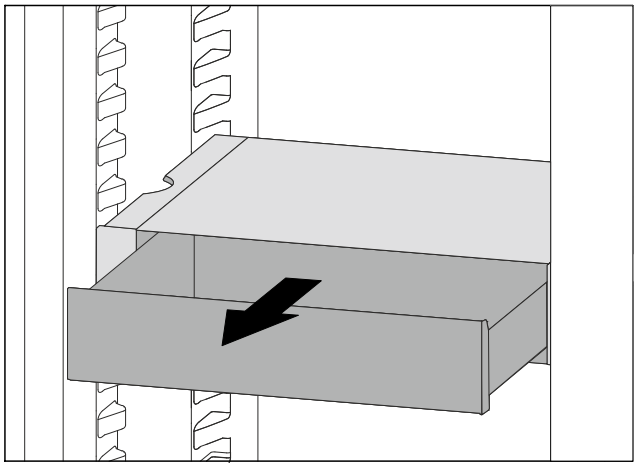

Fig. 179

- ▶ Izvelciet VarioSafe atvilktni līdz galam.
- ▶ Paceliet VarioSafe atvilktni priekšā.
- ▶ Izņemiet VarioSafe atvilktni uz priekšu.

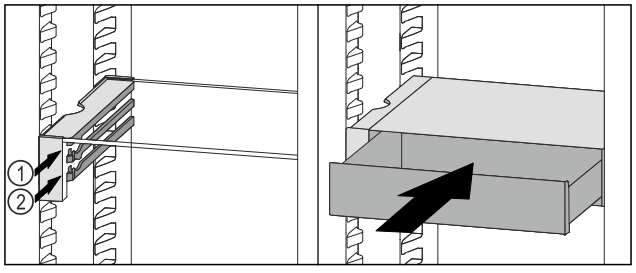

Fig. 180

- ▶ Paceliet VarioSafe atvilktni priekšā.
- ▶ Uzlieciet VarioSafe atvilktni aiz aizturiem uz vajadzīgās ribas *Fig. 180 (1)* vai *Fig. 180 (2)*.
- ▷ VarioSafe atvilktne ir pārvietota augstumā.

9.4.4 VarioSafe izņemšana

VarioSafe varat izņemt kā vienu veselu elementu.

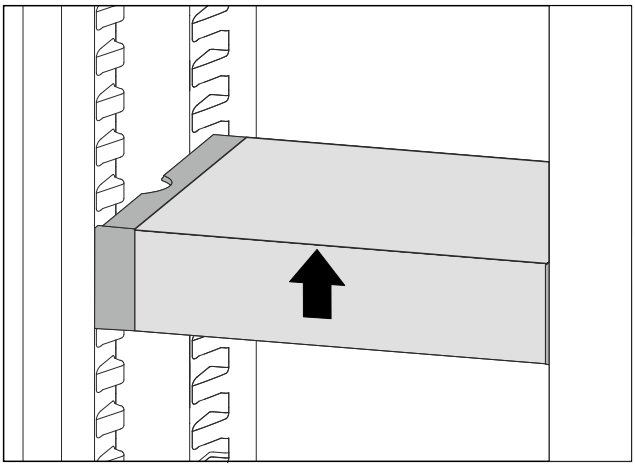

Fig. 181

▶ Paceliet priekšā VarioSafe.

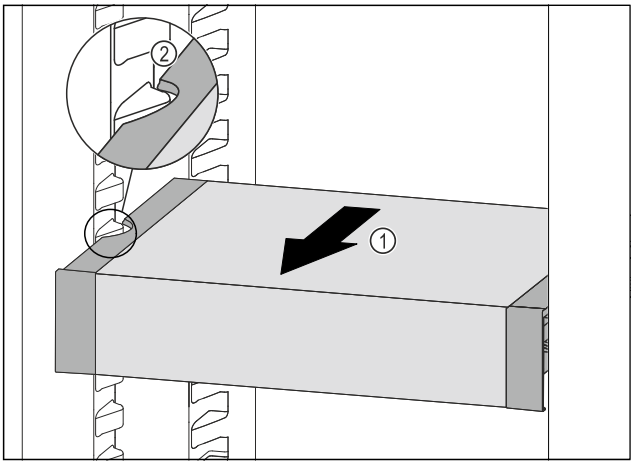

Fig. 182

▶ Pavelciet VarioSafe uz priekšu *Fig. 182 (1)*, līdz VarioSafe sānu padziļinājumi ledusskapja nodalījumā atrodas tvertnes ribas augstumā. *Fig. 182 (2)*

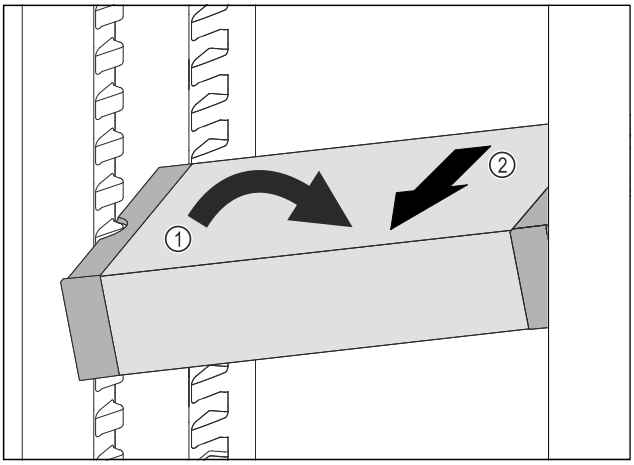

Fig. 183

▶ Novietojiet VarioSafe slīpi ledusskapja nodalījumā. *Fig. 183 (1)*

▶ Izņemiet VarioSafe uz priekšu. *Fig. 183 (2)*

▷ VarioSafe ir izņemts.

9.4.5 VarioSafe izjaukšana

Jūs varat izjaukt VarioSafe pa tās sastāvdaļām, ja vēlaties notīrīt VarioSafe vai uzstādīt vai demontēt rezerves daļas.

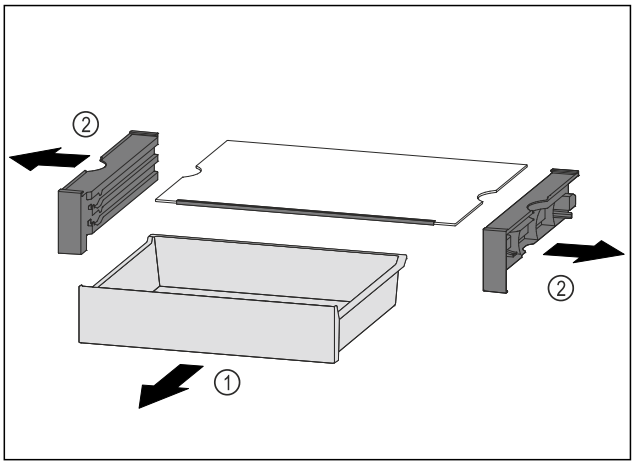

Fig. 184

▶ Izņemiet VarioSafe kā vienu veselu elementu. (skat. 9.4.4 VarioSafe izņemšana)

▶ Izjauciet VarioSafe saskaņā ar attēlu.

9.5 Maināma pudeļu novietne

Ledusskapja nodalījuma apakšā varat izmantot vai nu stikla plauktu, vai arī maināmu pudeļu novietni. Stikla plaukts piegādes brīdī ir ievietots.

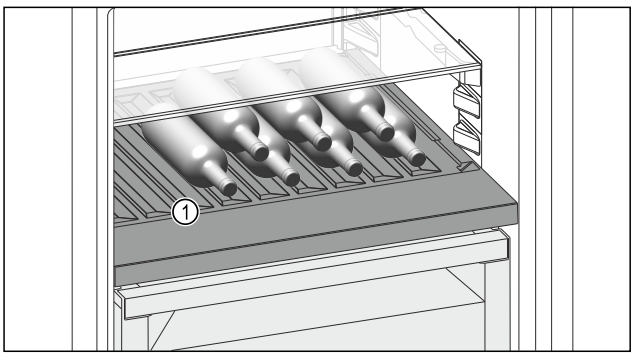

Fig. 185 Ilustratīvs attēlojums

(1) Maināma pudeļu novietne

9.5.1 Maināmas pudeļu novietnes izmantošana

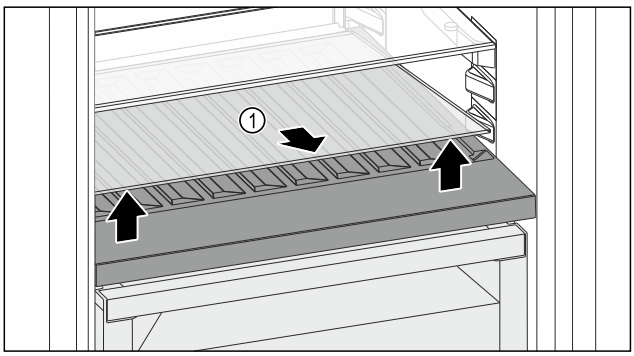

Fig. 186

▶ Paceliet stikla plaukta *Fig. 186 (1)* priekšpusi aiz padziļinājuma un izņemiet ārā.

▶ Droši uzglabājiet stikla plauktu *Fig. 186 (1)* ārpus ierīces.

▶ Ievietojiet stikla plauktu *(2)* zem maināmās pudeļu novietnes.

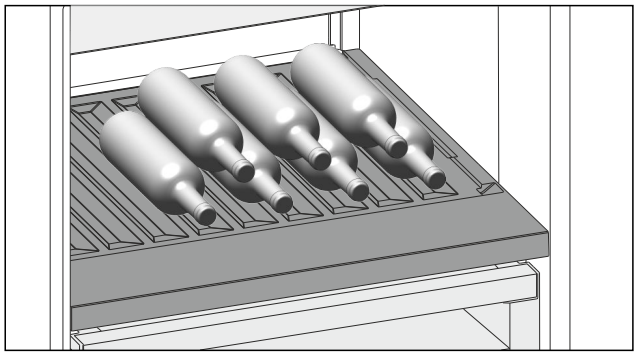

Fig. 187 Ilustratīvs attēlojums

▶ Ievietojiet pudeles ar dibeniem uz aizmuguri pret aizmugurējo sienu. (skat. Fig. 187)

Norāde
Ja pudeles izvirzās uz priekšu pāri maināmai pudeļu novietnei:

▶ Novietojiet augstāk durvju apakšējo plauktu.

9.5.2 Stikla plaukta izmantošana

Pārliecinieties, vai ir izpildīti šādi priekšnoteikumi:

❑ Pudeles ir izņemtas.

❑ Maināma pudeļu novietne ir notīrīta.
(skat. 10.5 Maināmas pudeļu novietnes izņemšana / ievietošana)
(skat. 10.9.3 Aprīkojuma tīrīšana)

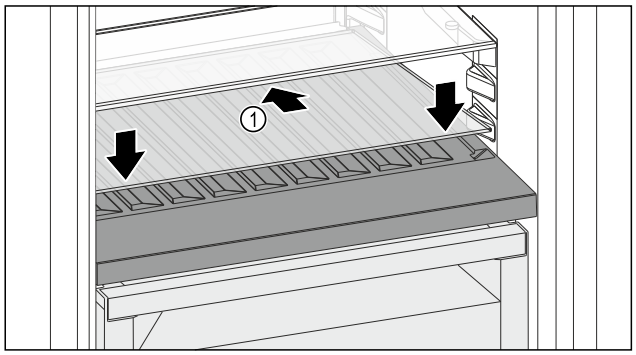

Fig. 188

▶ Pielieciet stikla plauktu *Fig. 188 (1)* slīpi un noliektu uz aizmuguri lejā.

▶ Nolaidiet stikla plaukta *Fig. 188 (1)* priekšpusi.

9.6 Atvilktnes

Jūs varat izņemt atvilktnes tīrīšanai.

Atvilktņu izņemšana un ievietošana atšķiras atkarībā no izvelkamās sistēmas. Šai ierīcei var būt dažādas izvelkamās sistēmas.

Norāde
Enerģijas patēriņš paaugstinās un dzesēšanas jauda pazeminās, ja ir nepietiekama pieplūdes ventilācija.

▶ Turiet vienmēr brīvas ventilatora gaisa spraugas aizmugurējās sienas iekšpusē.

9.6.1 Atvilktne uz teleskopiskajām sliedēm

Atvilktne pārvietojas ar izvelkamām sliedēm (teleskopiskajām sliedēm). Ir pilnībā izvelkamas un daļēji izvelkamas teleskopiskās sliedes. Pilnībā izvelkamas atvilktnes var pilnībā izņemt no ierīces. Daļēji izvelkamas atvilktnes nevar pilnībā izvilkt no ierīces. Kāda sistēma tiek izmantota jūsu ierīcē, ir atkarīgs no ierīces veida.

Pilnībā izvelkama*

Pilnībā izvelkamu iespēju atpazīsit pēc spailes, kas vienmēr atrodas pie sliedes aizmugures kreisajā un labajā pusē.

Atvilktnes izņemšana

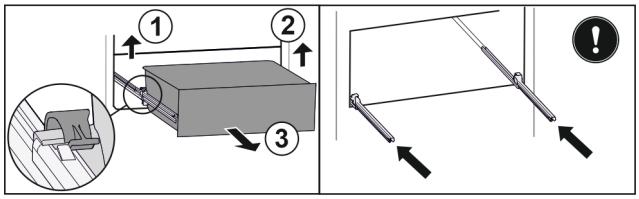

Fig. 189

▶ Izvelciet atvilktni līdz galam.

▶ Paceliet kreiso spaili un vienlaikus pavelciet atvilktni kreisajā pusē uz priekšu. *Fig. 189 (1)*

▶ Paceliet labo spaili un vienlaikus pavelciet atvilktni labajā pusē uz priekšu. *Fig. 189 (2)*

▶ Izņemiet atvilktni virzienā uz priekšu. *Fig. 189 (3)*

▶ Iebīdiet sliedes.

Atvilktnes ievietošana

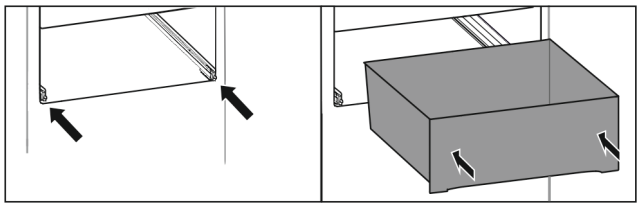

Fig. 190

▶ Iebīdiet sliedes.

▶ Uzlieciet atvilktni uz sliedēm.

▶ Iebīdiet atvilktni uz aizmuguri.

▷ Atvilktne aizmugurē nofiksējas ar skaņu.

Ledusskapja nodalījuma daļēja izvilkšana*

Atvilktnes izņemšana

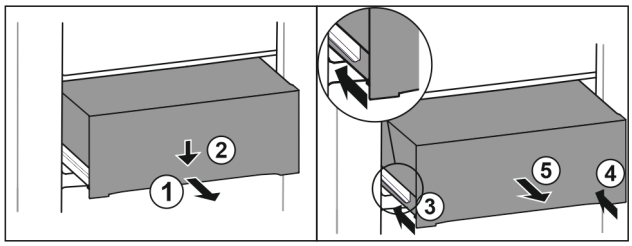

Fig. 191

▶ Izvelciet atvilktni līdz pusei. *Fig. 191 (1)*

▶ Spiediet atvilktni priekšpusē uz leju. *Fig. 191 (2)*

▶ Iebīdiet kreiso sliedi par aptuveni 2 cm. *Fig. 191 (3)*

▶ Iebīdiet labo sliedi par aptuveni 2 cm. *Fig. 191 (4)*

▶ Izņemiet atvilktni virzienā uz priekšu. *Fig. 191 (5)*

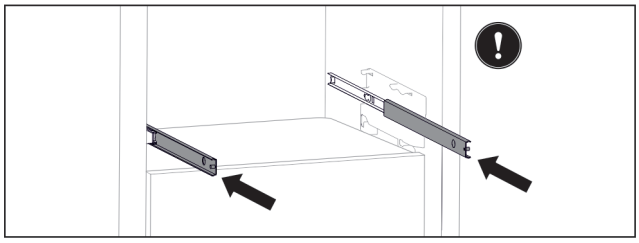

Fig. 192

Ja sliedes pēc atvilktnes izņemšanas vēl nav pilnīgi iebīdītas:

▶ Iebīdiet sliedes pilnīgi.

Atvilktnes ievietošana

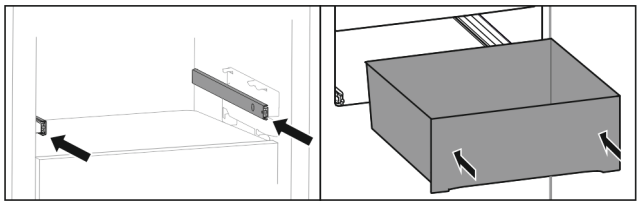

Fig. 193

▶ Iebīdiet sliedes.
▶ Uzlieciet atvilktni uz sliedēm.
▶ Iebīdiet atvilktni uz aizmuguri.

9.7 Fruit & Vegetable atvilktnes nodalījuma vāks

Nodalījuma vāks nodrošina nepārtraukti valdošo gaisa mitrumu.

Nodalījuma vāks atrodas tieši uz atvilktnes un to var aizklāt ar plauktiem vai papildu atvilktnēm.

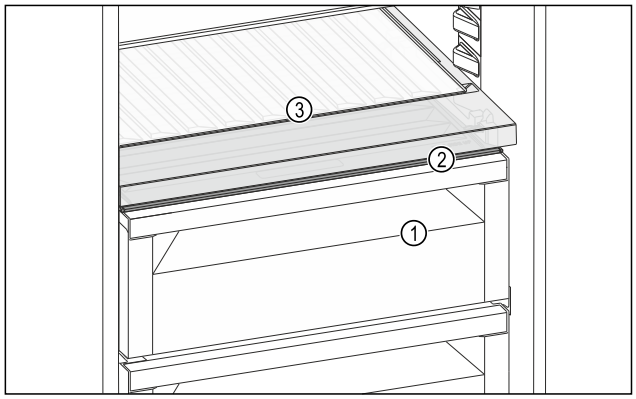

Fig. 194 Fruit & Vegetable atvilktnes nodalījuma vāka ilustratīvs attēlojums

(1) Fruit & Vegetable atvilktne
(2) Fruit & Vegetable atvilktnes nodalījuma vāks
(3) Maināma pudeļu novietne

9.7.1 Gaisa mitruma samazināšana atvilktnē

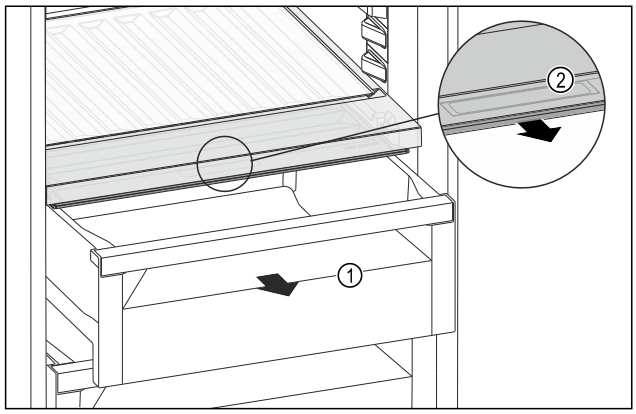

Fig. 195

▶ Izvelciet atvilktni *Fig. 195 (1)*.
▶ Satveriet nodalījuma vāka roktura padziļinājumu *Fig. 195 (2)* un vienlaikus pavelciet nodalījuma vāku uz priekšu.
▷ Aizvērtai atvilktnei ir pieejama neliela sprauga starp nodalījuma vāku un atvilktni.

9.7.2 Gaisa mitruma palielināšana atvilktnē

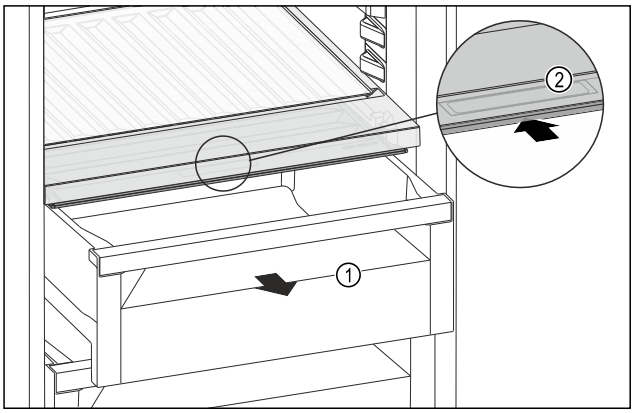

Fig. 196

▶ Izvelciet atvilktni *Fig. 196 (1)*.
▶ Satveriet nodalījuma vāka roktura padziļinājumu *Fig. 196 (2)* un vienlaikus pabīdiet nodalījuma vāku uz aizmuguri.
▷ Aizvērtai atvilktnei nodalījuma vāks blīvi noslēdzas ar atvilktni.

9.7.3 Fruit & Vegetable atvilktnes izmantošana kā Meat & Dairy atvilktni

Fruit & Vegetable atvilktni varat izmantot kā Meat & Dairy atvilktni. Šim nolūkam jāsamazina mitrums atvilktnē. (skat. 9.7.1 Gaisa mitruma samazināšana atvilktnē)

9.8 Sviesta trauks

9.8.1 Sviesta trauka atvēršana / aizvēršana

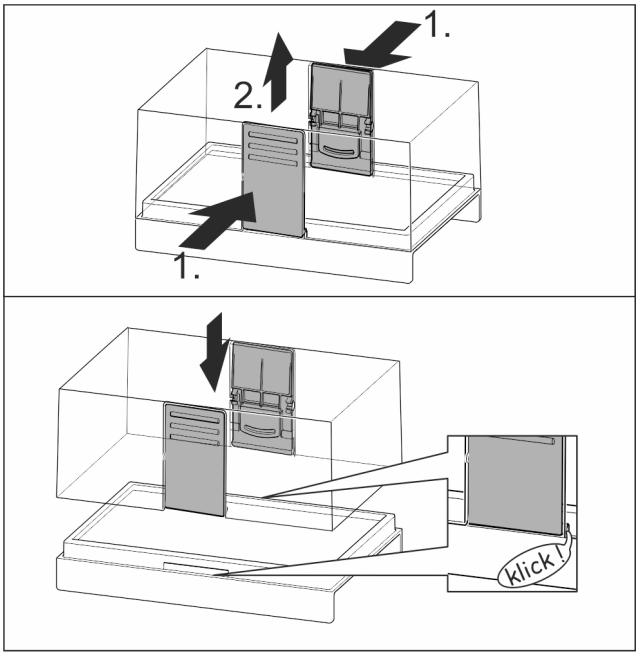

Fig. 197

9.8.2 Sviesta trauka izjaukšana

Ja nepieciešams tīrīt sviesta trauku, to var izjaukt.

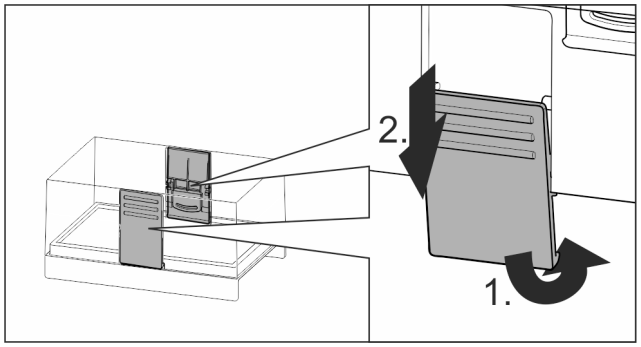

Fig. 198

▶ Izjauciet sviesta trauku.

9.9 Nodalījums olām

Nodalījums olām ir izvelkams un pagriežams. Nodalījuma olām abas daļas var izmanot, lai atzīmētu atšķirības, piem., pirkuma datumu.

9.9.1 Nodalījuma olām izmantošana

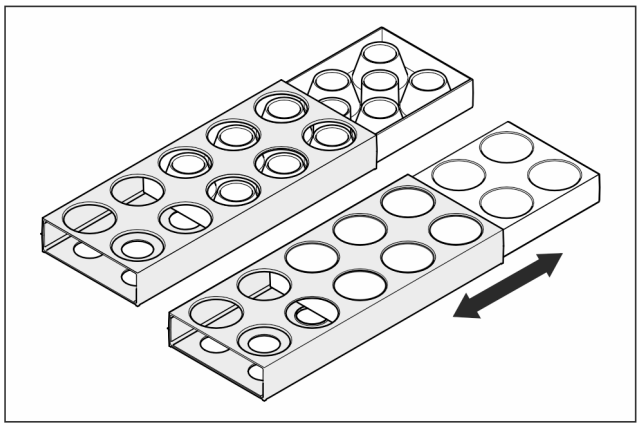

Fig. 199

▶ Augšējā puse: Uzglabājiet vistu olas.
▶ Apakšējā puse: Uzglabājiet paipalu olas.

9.10 Pudeļu turētājs

9.10.1 Pudeļu turētāja izmantošana

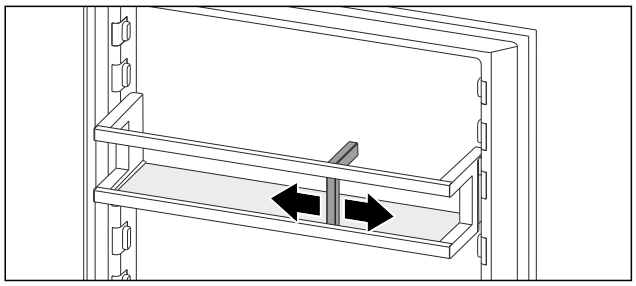

Fig. 200

▶ Pabīdiet pudeļu turētāju klāt pie pudelēm.
▷ Pudeles neapkrīt.

9.11 FlexSystem

9.11.1 FlexSystem izmantošana

FlexSystem atbalsta pārtikas produktu pārskatāmu, viegli pielāgojamu glabāšanu un šķirošanu. Tā atļauj skaidru sadalījumu, piemēram, pēc augļiem, dārzeņiem vai derīguma termiņa.

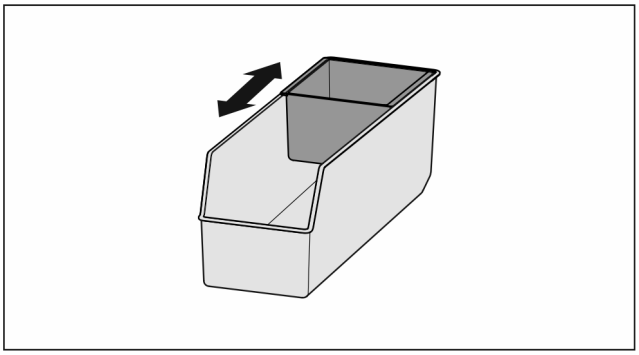

Fig. 201

▶ Pārbīdiet iekšējo trauciņu.

9.11.2 FlexSystem izņemšana

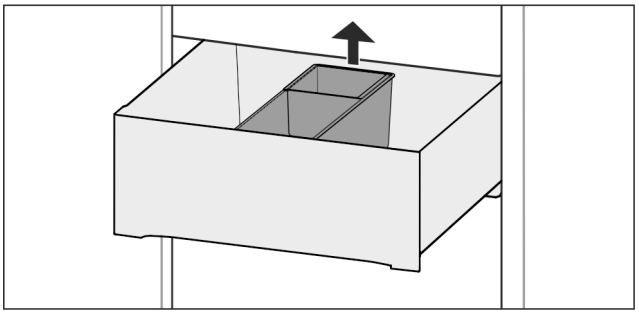

Fig. 202

▶ Paceliet FlexSystem aizmugurē.
▶ Izņemiet uz augšu.

9.11.3 FlexSystem ievietošana

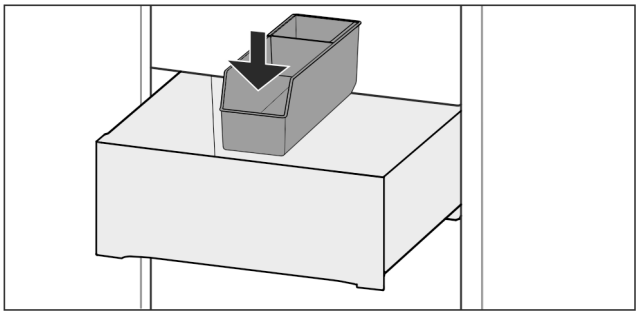

Fig. 203

▶ Ievietojiet FlexSystem vispirms priekšā.
▶ Nolaidiet aizmugurējo daļu.

9.11.4 FlexSystem izjaukšana

Ja nepieciešams tīrīt FlexSystem, to var izjaukt.

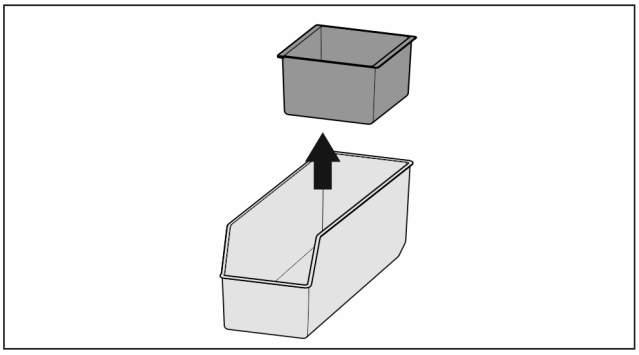

Fig. 204

▶ Izjauciet FlexSystem.

9.12 Trauciņš ledus gabaliņiem ar vāku*

9.12.1 Trauciņa ledus gabaliņiem izmantošana

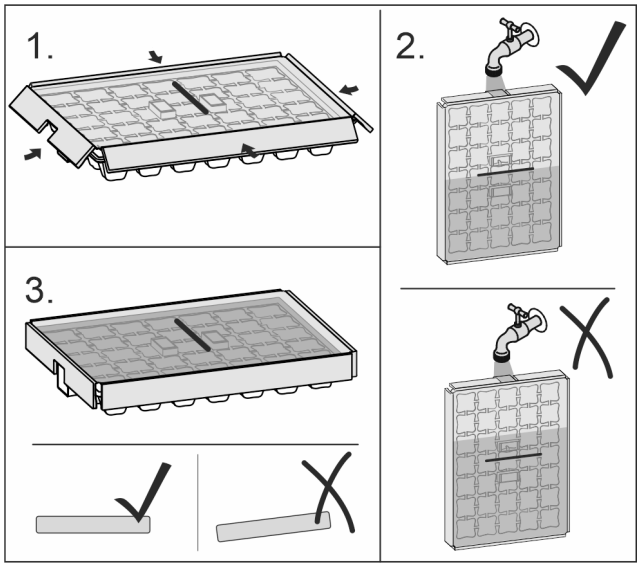

Fig. 205

Kad ūdens ir sasalis:

▶ Īsu brīdi paturiet trauciņu ledus gabaliņiem zem karsta ūdens.
▶ Noņemiet vāku.
▶ Pagrieziet trauciņa ledus gabaliņiem galus mazliet pretējā virzienā.
▶ Izņemiet ledus gabaliņus.

9.12.2 Trauciņa ledus gabaliņiem izjaukšana

Ja nepieciešams tīrīt trauciņu ledus gabaliņiem, to var izjaukt.

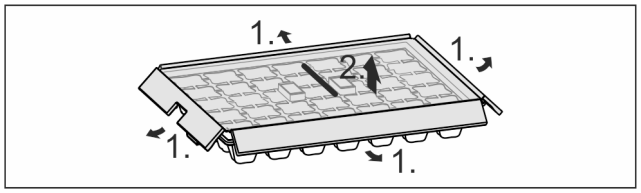

Fig. 206

▶ Izjauciet trauciņu ledus gabaliņiem.

10 Apkope

10.1 FreshAir aktīvās ogles filtrs

FreshAir aktīvās ogles filtrs atrodas nodalījumā virs ventilatora.

Tas nodrošina optimālu gaisa kvalitāti.

❑ Nomainiet aktīvās ogles filtru ik pēc 6 mēnešiem.
Ja ir aktivizēts atgādinājums, ziņojums indikatorā aicina veikt nomaiņu.
❑ Aktīvās ogles filtru var utilizēt kopā ar parastiem sadzīves atkritumiem.

Norāde

Jūs saņemsiet FreshAir aktīvās ogles filtru Liebherr-Hausgeräte internetveikalā tīmekļa vietnē go.liebherr.com/47wtc4.

10.1.1 FreshAir aktīvās ogles filtra izņemšana

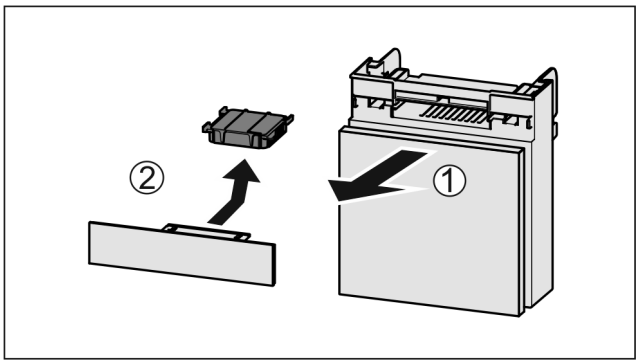

Fig. 207

▶ Izvelciet nodalījumu uz priekšu *Fig. 207 (1)*.
▶ Izņemiet aktīvās ogles filtru *Fig. 207 (2)*.

10.1.2 FreshAir aktīvās ogles filtra ievietošana

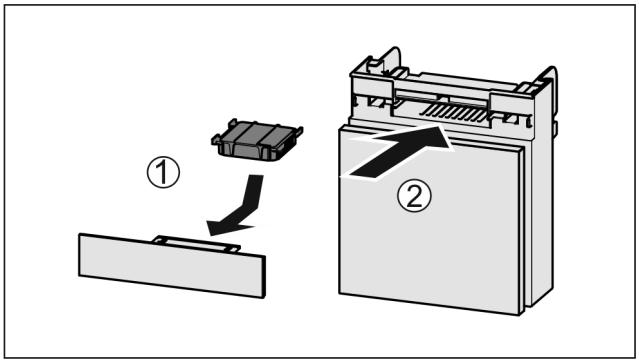

Fig. 208

▶ Ievietojiet aktīvās ogles filtru atbilstoši attēlam *Fig. 208 (1)*.
▷ Aktīvās ogles filtrs nofiksējas.
Ja aktīvās ogles filtrs ir vērsts uz leju:
▶ Iebīdiet nodalījumu *Fig. 208 (2)*.
▷ Tagad aktīvās ogles filtrs ir gatavs lietošanai.

10.2 Durvju plaukta izjaukšana

Jūs varat izjaukt dažus durvju plauktus, ja vēlaties notīrīt durvju plauktus vai uzstādīt vai demontēt rezerves daļas.

10.2.1 Durvju plaukta izjaukšana

Pārliecinieties, vai ir izpildīti šādi priekšnoteikumi:

❑ Durvju plaukts ir izņemts. (skat. 9.2.2 Durvju plaukta izņemšana)

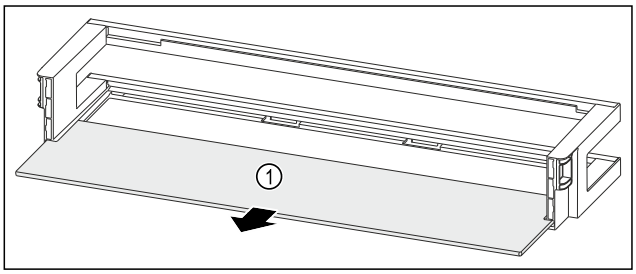

Fig. 209 Durvju plaukts ar plauktu

▶ Izņemiet plauktu *Fig. 209 (1)*.

10.2.2 Durvju plaukta ar VarioBox izjaukšana*

Pārliecinieties, vai ir izpildīti šādi priekšnoteikumi:

❑ Durvju plaukts ir izņemts. (skat. 9.2.2 Durvju plaukta izņemšana)

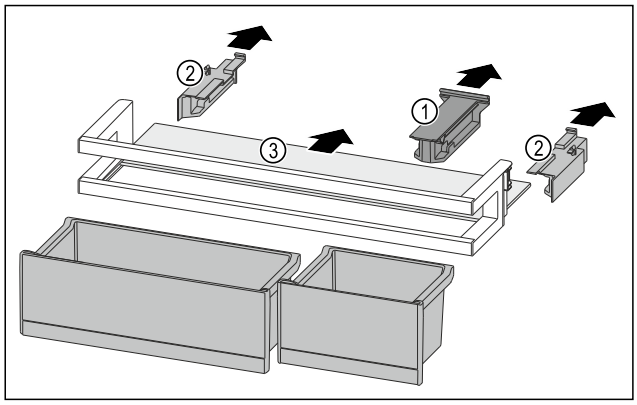

Fig. 210

- ▶ Izņemiet VarioBox. (skat. 9.2.1 VarioBox izņemšana*)
- ▶ Noņemiet atbalsta daļu *Fig. 210 (1)*.
- ▶ Noņemiet sānu daļas *Fig. 210 (2)*.
- ▶ Izņemiet plauktu *Fig. 210 (3)*.

10.2.3 Durvju plaukta ar pudeļu turētāju izjaukšana

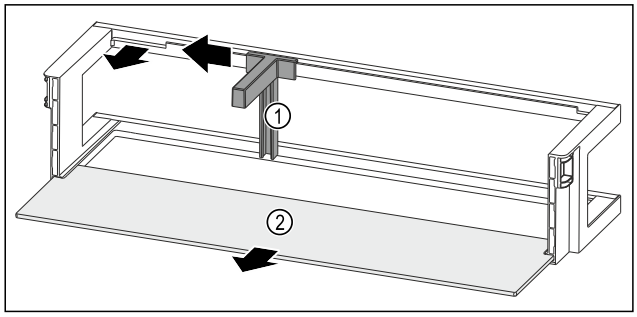

Fig. 211 Durvju plaukts ar pudeļu turētāju un plauktu

- ▶ Pabīdiet pudeļu turētāju *Fig. 211 (1)* līdz padziļinājumam uz sānu.
- ▶ Izņemiet pudeļu turētāju *Fig. 211 (1)*.
- ▶ Izņemiet plauktu *Fig. 211 (2)*.

10.3 Durvju plaukta salikšana

10.3.1 Durvju plaukta salikšana

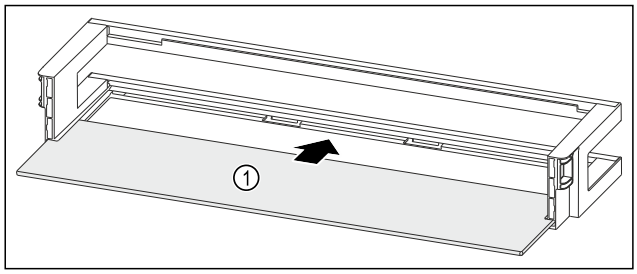

Fig. 212 Durvju plaukts ar plauktu

- ▶ Iebīdiet plauktu *Fig. 212 (1)* sānu padziļinājumos.

10.3.2 Durvju plaukta ar VarioBox salikšana*

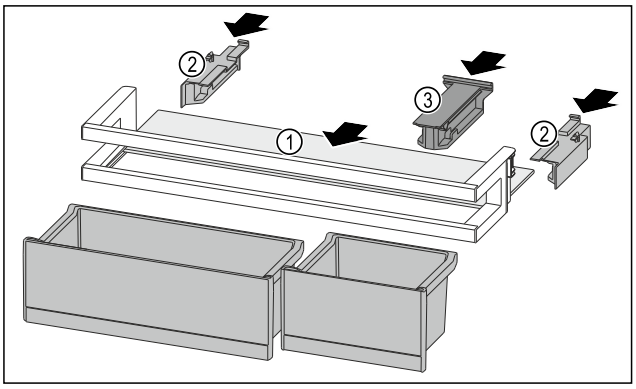

Fig. 213

- ▶ Iebīdiet plauktu *Fig. 213 (1)* sānu padziļinājumos.
- ▶ Ievietojiet sānu daļas *Fig. 213 (2)*.
- ▶ Ievietojiet atbalsta daļu *Fig. 213 (3)*.
- ▶ Ievietojiet VarioBox. (skat. 9.2.4 VarioBox ievietošana*)

10.3.3 Durvju plaukta ar pudeļu turētāju salikšana

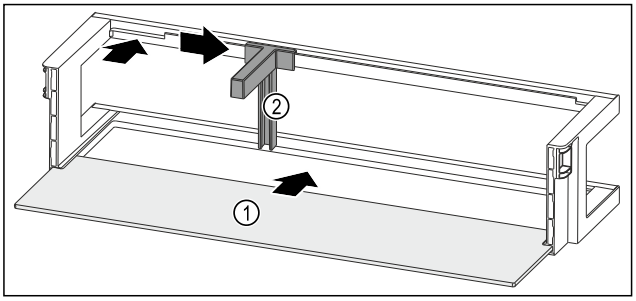

Fig. 214 Durvju plaukts ar plauktu

- ▶ Iebīdiet plauktu *Fig. 214 (1)* sānu padziļinājumos.
- ▶ Ievietojiet pudeļu turētāju *Fig. 214 (2)* padziļinājumā.
- ▶ Pabīdiet pudeļu turētāju *Fig. 214 (2)* vajadzīgajā pozīcijā uz sānu.

10.4 Izvelkamo sistēmu izjaukšana / montāža

10.4.1 Izjaukšanas norādes

Jūs varat izjaukt dažas izvelkamās sistēmas tīrīšanai. Šai ierīcei var būt dažādas izvelkamās sistēmas.

Var izjaukt vai nevar izjaukt šādas izvelkamās sistēmas:

Izvelkamā sistēma	izjaucama / nav izjaucama
Pilnībā izvelkama*	nav izjaucama*
Daļēji izvelkams ledusskapja nodalījums*	nav izjaucama*

10.5 Maināmas pudeļu novietnes izņemšana / ievietošana

Jūs varat izņemt maināmu pudeļu novietni tīrīšanai.

10.5.1 Maināmas pudeļu novietnes izņemšana

Pārliecinieties, vai ir izpildīti šādi priekšnoteikumi:

- ❑ Pudeles ir izņemtas.
- ❑ Stikla plaukts ir izņemts. (skat. 9.5.1 Maināmas pudeļu novietnes izmantošana)

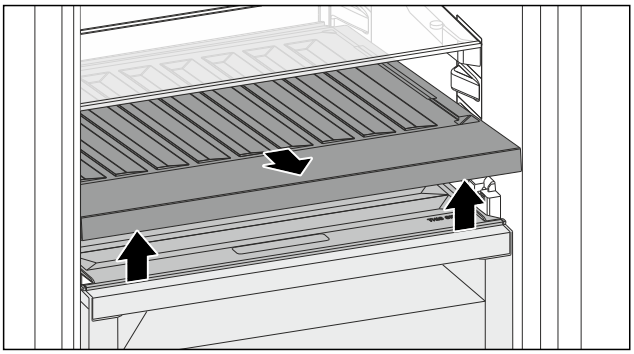

Fig. 215

▶ Paceliet maināmas pudeļu novietnes priekšpusi un izvelciet ārā.
▷ Nodalījuma vāks ir redzams.

Norāde
Liebherr iesaka:
Nenovietojiet preces uz zem tā esošā nodalījuma vāka.

10.5.2 Maināmas pudeļu novietnes ievietošana

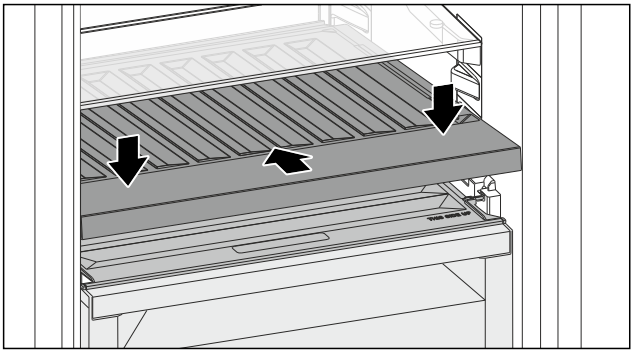

Fig. 216

▶ Iebīdiet maināmu pudeļu novietni līdz galam un nospiediet uz leju.
▷ Spraudņi aiz maināmas pudeļu novietnes ir automātiski savienoti.
▷ Deg gaismas diode.
▶ Ievietojiet stikla plauktu. (skat. 9.5.2 Stikla plaukta izmantošana)

-vai-

▶ Lietojiet pudelēm paredzēto maināmu pudeļu novietni.

10.6 Fruit & Vegetable atvilktnes nodalījuma vāks

Jūs varat izņemt nodalījuma vāku tīrīšanai.

10.6.1 Nodalījuma vāka izņemšana

Pārliecinieties, vai ir izpildīti šādi priekšnoteikumi:

❑ Stikla plaukts tieši virs maināmas pudeļu novietnes ir izņemts.
❑ Maināma pudeļu novietne ir izņemta.
❑ Atvilktne tieši zem nodalījuma vāka ir izņemta. (skat. 9.6 Atvilktnes)

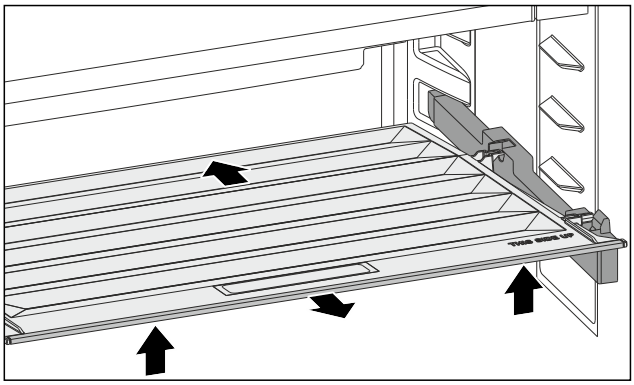

Fig. 217

▶ Pabīdiet nodalījuma vāku uz aizmuguri.
▶ Paceliet nodalījuma vāka priekšējo daļu.
▶ Izņemiet nodalījuma vāka priekšējo daļu slīpi uz augšu.

10.6.2 Nodalījuma vāka ievietošana

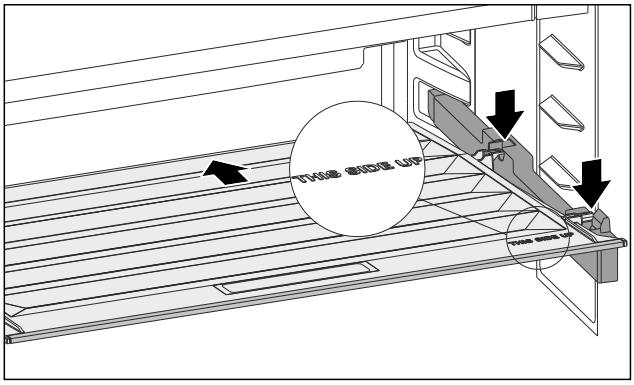

Fig. 218

Ja uzraksts THIS SIDE UP atrodas augšā:

▶ Ievietojiet aizmugurējās atbalsta daļas attiecīgajās aizmugurējās atverēs.
▶ Pabīdiet nodalījuma vāku uz aizmuguri.
▶ Nolaidiet nodalījuma vāka priekšējo daļu un nofiksējiet priekšējās atbalsta daļas atverēs.
▶ Novietojiet nodalījuma vāku vajadzīgajā pozīcijā.

10.7 Ierīces atkausēšana

BRĪDINĀJUMS
Ierīces nelietpratīga atkausēšana!
Savainojumi un bojājumi.

▶ Nelietojiet kādas citas mehāniskas ierīces vai citus līdzekļus atkausēšanas procesa paātrināšanai, kā tikai tos, ko ir ieteicis ražotājs.
▶ Neizmantojiet elektriskās sildierīces vai tvaika tīrīšanas ierīces, atklātu liesmu vai atkausēšanu paātrinošus aerosolus.
▶ Ledus noņemšanai neizmantojiet asus priekšmetus.

Atkausēšana noris automātiski. Kušanas ūdens izplūst pa izplūdes atveri un izgaro.

▶ Regulāri tīriet izplūdes atveri. (skat. 10.9 Ierīces tīrīšana)

10.8 Saldētavas nodalījuma manuālā atkausēšana*

Pēc ilgākas darbības veidojas sarmas vai ledus kārtiņa.

Šādi faktori paātrina sarmas vai ledus kārtiņas veidošanos:

- Ierīci bieži atver.
- Tiek ievietoti silti pārtikas produkti.

▶ Izslēdziet ierīci.

▶ Atvienojiet tīkla kontaktdakšu no kontaktligzdas vai izslēdziet drošinātāju.
▶ Iesaiņojiet saldējamos produktus avīžu papīrā vai pārsegos un uzglabājiet vēsā vietā.

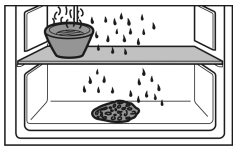

▶ Uz vidējā plaukta novietojiet kastroli ar karstu, bet ne verdošu ūdeni.
▷ Atkausēšana paātrinās.
▶ Atkausēšanas laikā turiet ierīces un nodalījuma durvis atvērtas.
▶ Izņemiet atdalījušos ledus gabalus.
▶ Kušanas ūdeni, ja nepieciešams, vairākkārt saslaukiet ar sūkli vai drānu.
▶ Notīriet ierīci. (skat. 10.9 Ierīces tīrīšana)

10.9 Ierīces tīrīšana

10.9.1 Sagatavošanās darbi

BRĪDINĀJUMS
Elektriskās strāvas trieciena bīstamība!
▶ Atvienojiet kontaktdakšu no ledusskapja vai pārtrauciet strāvas padevi.

BRĪDINĀJUMS
Ugunsbīstamība!
▶ Nesabojājiet saldēšanas sistēmu.

▶ Iztukšojiet ierīci.
▶ Atvienojiet tīkla kontaktdakšu.
-vai-
▶ Aktivizējiet CleaningMode. (skat. CleaningMode)

10.9.2 Iekšpuses tīrīšana

IEVĒRĪBAI
Nelietpratīga tīrīšana!
Ierīces bojājumi.
▶ Izmantojiet vienīgi mīkstas slaukāmās drāniņas un ph neitrālus universālos tīrīšanas līdzekļus.
▶ Neizmantojiet abrazīvus vai skrāpējošus sūkļus vai tērauda vilnu.
▶ Neizmantojiet asus, abrazīvus, smiltis, hlorīdu vai skābes saturošus tīrīšanas līdzekļus.

▶ Plastmasas virsmas: ar roku tīriet, izmantojot mīkstu, tīru drānu, remdenu ūdeni un nedaudz mazgāšanas līdzekļa.
▶ Metāla virsmas: ar roku tīriet, izmantojot mīkstu, tīru drānu, remdenu ūdeni un nedaudz mazgāšanas līdzekļa.
▶ Izplūdes atvere: noņemiet nosēdumus ar tievu palīglīdzekli, piem., ar vates kociņu.

10.9.3 Aprīkojuma tīrīšana

IEVĒRĪBAI
Nelietpratīga tīrīšana!
Ierīces bojājumi.
▶ Izmantojiet vienīgi mīkstas slaukāmās drāniņas un ph neitrālus universālos tīrīšanas līdzekļus.
▶ Neizmantojiet abrazīvus vai skrāpējošus sūkļus vai tērauda vilnu.
▶ Neizmantojiet asus, abrazīvus, smiltis, hlorīdu vai skābes saturošus tīrīšanas līdzekļus.

Tīrīšana ar mīkstu, tīru drānu, ar remdenu ūdeni un nelielu trauku mazgāšanas šķidruma daļu:
- Plaukts
- Dalāmais plaukts
- VarioSafe*
- Fruit & Vegetable atvilktnes nodalījuma vāks
- Atvilktne
- Maināma pudeļu novietne
- FlexSystem

Tīrīšana ar mitru drānu:
- Teleskopiskās sliedes
  Lūdzu, ievērojiet: Ziežviela vadotnēs paredzēta eļļošanai, un to nedrīkst notīrīt!

Tīrīšana trauku mazgāšanas mašīnā līdz 60 °C:
- Durvju plaukti
- VarioBox*
- Pudeļu turētājs
- Dalāmā plaukta atbalsta daļas
- Nodalījums olām
- Sviesta trauks
- Trauciņš ledus gabaliņiem*

▶ Izjauciet aprīkojumu: skatiet attiecīgo nodaļu.
▶ Tīriet aprīkojumu.

10.9.4 Pēc tīrīšanas

▶ Nosusiniet ierīci un atsevišķās daļas.
▶ Pievienojiet un ieslēdziet ierīci.
Kad temperatūra ir pietiekami zema:
▶ Ievietojiet pārtikas produktus.
▶ Regulāri atkārtojiet tīrīšanu.

11 Palīdzība klientam

11.1 Tehniskie rādītāji

Temperatūru diapazons	
Atdzesēšana	3 °C līdz 9 °C
BioFresh	0 °C līdz 3 °C

Maksimālais sasaldējamais daudzums / 24 stundās	
Saldētavas nodalījums*	skatiet datu plāksnīti sadaļā «Sasaldēšanas spēja .../ 24 h» *

Apgaismojums	
Energoefektivitātes klase[1]	Gaismas avots
Šim ražojumam ir viens vai vairāki energoefektivitātes klases G gaismas avoti.	Gaismas diode

[1] Ierīcei var būt gaismas avoti ar dažādām energoefektivitātes klasēm. Ir norādīta viszemākā energoefektivitātes klase.

Ierīcēm ar WLAN savienojumu:

Frekvences norāde	
Frekvenču josla	2,4 GHz
Maksimāli izstarojuma jauda	< 100 mW
Radio aprīkojuma lietošanas mērķis	Integrēšana vietējā WLAN tīklā datu pārraidei

11.2 Darbības trokšņi

Ierīce darbības laikā izdala dažādus darbības trokšņus.

- Ja ir **neliela dzesēšanas jauda**, ierīce darbojas ekonomiski, taču ilgāk. Skaļums ir **mazāks**.
- Ja ir **liela dzesēšanas jauda**, pārtikas produkti tiek ātrāk atdzesēti. Skaļums ir **lielāks**.

Piemēri:

- aktivizētās funkcijas (skat. 8.2 Ierīces funkcijas)
- darbojošs ventilators
- tikko ielikti pārtikas produkti
- augsta vides temperatūra
- ilgi atvērtas durvis

Troksnis	Iespējamais cēlonis	Trokšņa veids
Klunkstēšana un šļakstīšanās	Aukstuma aģents plūst aukstuma kontūrā.	Normāls darba troksnis
Šņākšana un sīkšana	Aukstuma aģents tiek iesmidzināts aukstuma kontūrā.	Normāls darba troksnis
Dūkšana	Ierīce veic dzesēšanu. Skaļums ir atkarīgs no dzesēšanas jaudas.	Normāls darba troksnis
Šļūkšanas trokšņi	Durvis tiek atvērtas vai aizvērtas ar aizvēršanas amortizatoru.	Normāls darba troksnis
Rūkoņa un šalkoņa	Darbojas ventilators.	Normāls darbības troksnis
Klikšķināšana	Tiek ieslēgti un izslēgti komponenti.	Normāls pārslēgšanas troksnis
Grabēšana un džinkstēšana	Ir aktīvi vārsti vai aizvari.	Normāls pārslēgšanas troksnis

Troksnis	Iespējamais cēlonis	Trokšņa veids	Novēršana
Vibrācija	Nepiemērota iebūve	Kļūdains troksnis	Pārbaudiet iebūvi. Nolīmeņojiet ierīci.
Klabēšana	Aprīkojums, priekšmeti ierīces iekšienē	Kļūdains troksnis	Nofiksējiet aprīkojuma daļas. Atstājiet atstatumu starp priekšmetiem.

11.3 Tehnisks traucējums

Šīs ierīces konstrukcija un izgatavošanas veids nodrošina tās ilgstošu darbmūžu un ekspluatācijas drošumu. Ja tomēr ierīces darbībā rodas kāds traucējums, pārbaudiet, vai traucējums nav izskaidrojams ar kādu vadības kļūdu. Šādā gadījumā izdevumi par labošanu netiks kompensēti, pat ja nebūs beidzies garantijas laiks.

Turpmākos traucējumus varat novērst patstāvīgi.

11.3.1 Ierīces funkcija

Kļūda	Iemesls	Novēršana
Ierīce nedarbojas.	→ Ierīce nav ieslēgta.	▶ Ieslēdziet ierīci.
	→ Tīkla kontaktdakša nav kārtīgi iesprausta kontaktligzdā.	▶ Pārbaudiet tīkla kontaktdakšu.
	→ Kontaktligzdas drošinātājs nav kārtībā.	▶ Pārbaudiet drošinātāju.
	→ Strāvas padeves pārtraukums	▶ Turiet ierīci aizvērtu. ▶ Sargājiet pārtiku: Ilgstošāka elektrības padeves pārtraukuma gadījumā uzlieciet uz pārtikas aukstuma akumulatorus vai izmantojiet citu dzesēšanas ierīci.* ▶ Nekad otrreiz nesaldējiet atkusušu pārtiku.*
	→ Vājstrāvas ierīces ligzda nav pareizi iesprausta ierīcē.	▶ Pārbaudiet vājstrāvas ierīces ligzdu.
Temperatūra nav pietiekami zema.	→ Ierīces durvis nav kārtīgi aizvērtas.	▶ Aizveriet ierīces durvis.
	→ Nav pietiekamas pieplūdes un izplūdes ventilācijas.	▶ Atbrīvojiet un notīriet ventilācijas režģi.
	→ Apkārtējās vides temperatūra ir par augstu.	▶ Problēmas risinājums: (skat. 1.8 Klimata klases)
	→ Ierīce tika pārāk bieži vai pārāk ilgi turēta atvērta.	▶ Nogaidiet, vai nepieciešamā temperatūra atkal noregulējas pati par sevi. Ja ne, tad vērsieties klientu servisā. (skat. 11.4 Klientu serviss)
	→ Temperatūra ir nepareizi iestatīta.	▶ Iestatiet zemāku temperatūru un pēc 24 stundām pārbaudiet.

Kļūda	Iemesls	Novēršana
	→ Ierīce atrodas pārāk tuvu kādam siltuma avotam (plītij, apsildes avotam utt).	▶ Izmainiet ierīces vai siltuma avota atrašanās vietu.
	→ Ierīce nebija pareizi iebūvēta nišā.	▶ Pārbaudiet, vai ierīce bija pareizi iebūvēta, un kārtīgi aizveriet durvis.
Durvju blīvējums ir bojāts, vai tas jānomaina citu iemeslu dēļ.	→ Durvju blīvējumu var nomainīt. To var nomainīt bez papildu palīginstrumentiem.	▶ Vērsieties klientu servisā. (skat. 11.4 Klientu serviss)
Ierīce ir apledojusi, vai veidojas kondensāts.	→ Durvju blīvējums var būt izslīdējis no rievas.	▶ Pārbaudiet, vai durvju blīvējums ir pareizi novietots rievā.

11.3.2 Aprīkojums

Kļūda	Iemesls	Novēršana
Nedeg iekšējais apgaismojums.	→ Ierīce nav ieslēgta.	▶ Ieslēdziet ierīci.
	→ Durvis bija atvērtas ilgāk par 15 minūtēm.	▶ Ja durvis ir atvērtas apmēram 15 minūtes, iekšējais apgaismojums izslēdzas automātiski.
	→ Ir bojāts LED apgaismojums vai pārsegs.	▶ Vērsieties klientu servisā. (skat. 11.4 Klientu serviss)
Nav iespējams aizvērt saldētavas nodalījumu.*	→ Fiksators ir nofiksēts, kad ir atvērtas durvis.	▶ Atkārtoti nospiediet rokturi.

11.4 Klientu serviss

Vispirms pārbaudiet, vai varat kļūdu novērst pats (skat. 11 Palīdzība klientam) . Ja tas nav iespējams, tad vērsieties klientu servisā.

Adresi atradīsiet pievienotajā brošūrā «Liebherr serviss» vai tīmekļa vietnē home.liebherr.com/service.

BRĪDINĀJUMS

Nekvalificēts remonts!
Savainojumi.

- ▶ Remontdarbus un cita veida iejaukšanos ierīcē un elektropieslēgumā, kas nav konkrēti nosaukti nodaļā (skat. 10 Apkope) , ir jāveic tikai tehniskās apkopes dienestam.
- ▶ Uzticiet bojāto tīkla pieslēguma vadu nomainīt tikai ražotājam vai viņa klientu servisam, vai tamlīdzīgi kvalificētai personai.
- ▶ Ierīcēm ar vājstrāvas ierīces spraudni nomaiņu drīkst veikt klients.

11.4.1 Sazināšanās ar klientu servisu

Pārliecinieties, vai ir sagatavota šāda ierīces informācija:

- ❑ Ierīces apzīmējums (modelis un rādītājs)
- ❑ Servisa Nr. (serviss)
- ❑ Sērijas Nr. (S-Nr.)

▶ Atlasiet ierīces informāciju displejā. (skat. Ierīces informācija)

-vai-

▶ Skatiet informāciju par ierīci datu plāksnītē. (skat. 11.5 Datu plāksnīte)

▶ Pierakstiet ierīces informāciju.
▶ Informējiet klientu servisu: Paziņojiet kļūdas un ierīces informāciju.
▷ Tas nodrošina ātru un mērķtiecīgu servisu.
▶ Izpildiet pārējās klientu servisa norādes.

11.5 Datu plāksnīte

Datu plāksnīte atrodas aiz atvilktnēm ierīces iekšpusē.

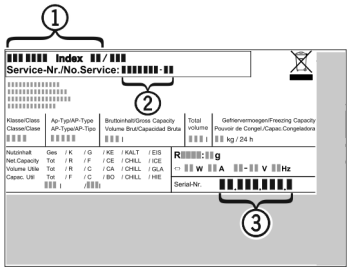

Fig. 219

(1) Ierīces apzīmējums **(3)** Sērijas Nr.
(2) Servisa Nr.

▶ Nolasiet informāciju no datu plāksnītes.

12 Ekspluatācijas izbeigšana

▶ Iztukšojiet ierīci.
▶ Izslēdziet ierīci. (skat. Ierīces izslēgšana un ieslēgšana)
▶ Atvienojiet tīkla kontaktdakšu no kontaktligzdas.

▶ Noņemiet vājstrāvas ierīces ligzdu pēc vajadzības: Atvienojiet vājstrāvas ierīces ligzdu no ierīces kontaktdakšas un vienlaikus pārvietojiet uz kreiso pusi un labo pusi.
▶ Notīriet ierīci. (skat. 10.9 Ierīces tīrīšana)
▶ Atstājiet durvis atvērtas, lai neveicinātu sliktu smaku rašanos.

13 Utilizācija

Pārliecinieties, vai ir izpildīti šādi priekšnoteikumi:

❑ Ir zināma pie ierīces redzamo simbolu nozīme.
❑ Ir zināmas utilizācijas norādes. (skat. 1.6 Utilizācijas norādes)

13.1 Ierīces sagatavošana utilizācijai

▶ Pārtrauciet ierīces ekspluatāciju. (skat. 12 Ekspluatācijas izbeigšana)

13.2 Ierīces ekoloģiski nekaitīga utilizācija

BRĪDINĀJUMS
Ugunsbīstamība, ko rada izplūstošs saldēšanas aģents un eļļa!
Ierīcē izmantotais saldēšanas aģents ir videi nekaitīgs, taču aizdedzināms. Ierīcē izmantotā eļļa arī ir ugunsnedroša. Izplūstošais saldēšanas aģents un eļļa atbilstoši augstas koncentrācijas un saskares ar ārēju siltuma avotu gadījumā var aizdegties.
▶ Nebojājiet saldēšanas aģenta kontūra un kompresora cauruļvadus.

▶ Ievērojiet norādes par ierīces transportēšanu. (skat. 3.5 Ierīces transportēšana)
▶ Nogādājiet ierīci nebojātā veidā.
▶ Utilizējiet ierīci atbilstoši norādēm.

Scan QR Code and find digital operating and installation instructions.



home.liebherr.com

20260921 7088656-00

Liebherr-Hausgeräte GmbH
Memminger Straße 77-79
88416 Ochsenhausen
Deutschland