Návod k použití a montáži



CS **ORIGINÁLNÍ PROVOZNÍ NÁVOD**

LIEBHERR

Obsah

1 Všeobecné bezpečnostní pokyny..... 3
1.1 Použití v souladu s určením..... 3
1.2 Předvídatelné chybné použití..... 3
1.3 Skupina uživatelů..... 3
1.4 Výstražná upozornění – Nebezpečí pro uživatele... 3
1.5 Poruchy, poškození a opravy..... 4
1.6 Pokyny k likvidaci..... 4
1.7 Shoda..... 4
1.8 Klimatické třídy..... 4
1.9 Látky SVHC v souladu s nařízením REACH..... 5
1.10 Databáze EPREL..... 5
1.11 Licence open source..... 5
1.12 Náhradní díly..... 5
1.13 Stupně výstrahy..... 5

2 Celkový pohled na přístroj..... 5
2.1 Rozsah dodávky..... 5
2.2 Přehled spotřebičů a vybavení..... 5
2.3 VarioTempZone..... 5
2.4 SmartDevice..... 6

3 Ustavení a připojení..... 6
3.1 Podmínky instalace..... 6
3.2 Rozměry spotřebiče..... 7
3.3 Požadavky na větrání..... 7
3.4 Připojovací rozměry napájecího zdroje..... 7
3.5 Přeprava spotřebiče..... 8
3.6 Vybalení přístroje..... 8
3.8 Instalace přístroje..... 9
3.9 Vyrovnání přístroje..... 9
3.10 Zabudování spotřebiče do kuchyňského výklenku. 10
3.11 Po instalaci..... 11
3.12 Připojení spotřebiče k elektrickému napájení..... 11
3.13 Likvidace obalu..... 11

4 Princip funkce displeje Touch & Swipe..... 11
4.1 Navigace a vysvětlení symbolů..... 11
4.2 Menu..... 12
4.3 Klidový režim..... 12

5 Uvedení do provozu..... 13
5.1 Zapnutí spotřebiče (první uvedení do provozu)..... 13
5.2 Uvedení EasyTwist-Ice do provozu..... 13

6 Uskladnění..... 13
6.1 Pokyny ke skladování..... 13
6.2 Chladnička..... 13
6.3 EasyFresh 14
6.4 Mraznička..... 14
6.5 Doba skladování..... 14

7 Úspora energie..... 15

8 Obsluha..... 15
8.1 Ovládací a indikační prvky..... 15
8.1.1 Zobrazení stavu..... 15
8.1.2 Symboly indikace..... 15
8.2 Funkce spotřebiče..... 15
8.2.1 Poznámky k funkcím spotřebiče..... 15
Vypnutí a zapnutí spotřebiče..... 15
Zapnutí a vypnutí teplotní zóny..... 16
Teplota..... 16
SuperCool..... 17
SuperFrost..... 17
PartyMode 18
HolidayMode..... 18
SabbathMode..... 19
EnergySaver 19
CleaningMode..... 20
Dětská pojistka..... 20
Připomínka..... 21
Jazyk..... 21
Jednotka teploty..... 21
Jas displeje..... 22
H-Value..... 22
WLAN..... 22
Informace o spotřebiči a softwaru..... 23
Spustit cyklus odmrazování..... 24
Dveřní alarm..... 24
Demo režim..... 24
Resetování na tovární nastavení..... 25
8.3 Hlášení..... 25
8.3.1 Přehled výstrah..... 25
8.3.2 Ukončení výstrah..... 26
8.3.3 Přehled připomínek..... 26
8.3.4 Ukončení připomínek..... 27

9 Vybavení..... 27
9.1 Dveřní přihrádka..... 27
9.2 Odkládací plochy..... 28
9.3 Zásuvky..... 30
9.4 Víko zásuvky schránky EasyFresh..... 31
9.5 Skleněné desky..... 31
9.6 EasyTwist-Ice..... 32
9.7 Zásobník na vejce..... 32
9.8 Držák lahví..... 33

10 Údržba..... 33
10.1 Filtr s aktivním uhlím FreshAir..... 33
10.2 Rozebrání dveřní přihrádky..... 33
10.3 Sestavení dveřní přihrádky..... 34
10.4 Rozebrání / montáž vysouvacích systémů..... 35
10.5 Víko zásuvky schránky EasyFresh..... 35
10.6 Odmrazování přístroje..... 35
10.7 Čištění přístroje..... 36

11 Zákaznická pomoc..... 38
11.1 Technické údaje..... 38
11.2 Provozní hluk..... 38
11.3 Technická porucha..... 38
11.4 Zákaznický servis..... 40
11.5 Typový štítek..... 40

12 Odstavení z provozu..... 40

13 Likvidace..... 40

13.1 Příprava spotřebiče k likvidaci..... 40
13.2 Ekologická likvidace spotřebiče..... 40

Výrobce trvale pracuje na dalším vývoji všech typů a modelů. Mějte proto laskavě pochopení pro to, že si musíme vyhradit právo na změny tvaru, vybavení a technické části.

Symbol	Vysvětlení
	**Přečtení návodu** Abyste se seznámili se všemi výhodami nového spotřebiče, přečtěte si prosím pozorně pokyny v tomto návodu k obsluze.
	**Doplňující informace na internetu** Digitální návod s dalšími informacemi a v jiných jazycích najdete online pomocí QR kódu na přední straně návodu nebo po zadání servisního čísla na **home.liebherr.com/fridge-manuals**. Servisní číslo najdete na typovém štítku: 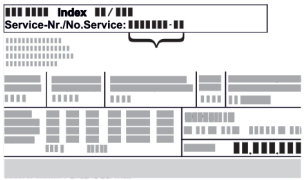 *Fig.* Zobrazení příkladu
	**Kontrola přístroje** Zkontrolujte všechny části, zda nejsou po přepravě poškozené. V případě reklamací se obraťte na prodejce nebo zákaznický servis.
	**Odchylky** Tento návod je určen pro více modelů, takže jsou možné odchylky. Části návodu, které se týkají pouze některých přístrojů, jsou označeny hvězdičkou (*).
	**Pokyny pro jednotlivé činnosti a výsledky těchto činností** Pokyny pro jednotlivé činnosti jsou označeny ▶. Výsledky těchto činností jsou označeny ▷.
	**Videa** Videa týkající se přístrojů jsou k dispozici na kanálu YouTube Liebherr-Hausgeräte.

Licence open source:

Spotřebič obsahuje softwarové komponenty, které využívají licence open source. Informace o použitých open source licencích naleznete zde: **home.liebherr.com/open-source-licences**

Tyto informace pro uživatele platí pro následující spotřebiče:

M..	90..

Poznámka
Pokud označení vašeho přístroje obsahuje N, jedná se o přístroj NoFrost.

1 Všeobecné bezpečnostní pokyny

Tyto informace pro uživatele pečlivě uschovejte, abyste do nich mohli kdykoliv nahlédnout.

Pokud spotřebič předáte dalšímu uživateli, předejte mu také tyto informace pro uživatele.

Pro řádné a bezpečné použití spotřebiče si tyto informace pro uživatele pečlivě přečtěte před jeho instalací a použitím. Vždy dodržujte pokyny, bezpečnostní pokyny a výstražné pokyny, které jsou v něm uvedeny. Jsou důležité, abyste mohli zařízení bezpečně a bezchybně instalovat a provozovat.

1.1 Použití v souladu s určením

- Spotřebič je koncipován pro použití v domácnosti a v podobných oblastech použití, jako např.:
  - Kuchyně pro zaměstnance v obchodech, kancelářích a jiných pracovních prostorách
  - V zemědělství a hosty v hotelech, motelech a jiných ubytovacích zařízeních
  - Penziony se snídaní
  - V cateringu a podobných velkoobchodních provozech
- Další použití:
  - Všechny ostatní druhy využití jsou nepřípustné.

1.2 Předvídatelné chybné použití

Následující způsoby použití jsou výslovně zakázány:

- Skladování a chlazení:
  - chemicky nestabilních, hořlavých nebo žíravých látek
  - Výbušné materiály, jako např. aerosolové nádoby s hořlavým hnacím plynem
  - léků, krevní plazmy, laboratorních preparátů nebo podobných látek a výrobků, které vyplývají ze směrnice 2007/47/ES o zdravotnických prostředcích
- Použití v oblastech ohrožených výbuchem

Nesprávné použití spotřebiče vede k poškození nebo zkažení uložených potravin.

1.3 Skupina uživatelů

- Tento spotřebič nesmí používat osoby (včetně dětí) s omezenými tělesnými, smyslovými nebo duševními schopnostmi ani osoby s nedostatečnými zkušenostmi a znalostmi, ledaže by byly pod dohledem osoby odpovědné za jejich bezpečnost nebo jim bylo použití spotřebiče vysvětleno. Je nutné dohlížet na děti, aby bylo zajištěno, že si se spotřebičem nebudou hrát.
- Děti ve věku od 3 do 8 let mohou chladničku / mrazničku plnit a vykládat.

1.4 Výstražná upozornění – Nebezpečí pro uživatele

- VÝSTRAHA: Větrací otvory v plášti spotřebiče nebo ve vestavěných částech udržujte volné.
- VÝSTRAHA: K urychlení rozmrazování nepoužívejte žádná jiná mechanická zařízení nebo jiné prostředky než doporučené výrobcem.
- VÝSTRAHA: Nepoškoďte okruh chladiva.
- VÝSTRAHA: V chladicím / mrazicím oddílu neprovozujte žádné elektrické spotřebiče, které svou konstrukcí neodpovídají doporučením výrobce.
- VÝSTRAHA: Při ustavení spotřebiče je třeba dbát na to, aby se napájecí kabel nezachytil ani nepoškodil.
- VÝSTRAHA: Nepřipojujte přenosné rozvodné zásuvky ani napájecí zdroje na zadní straně spotřebiče.

Po dokončení vestavby spotřebiče musí být i nadále možné spotřebič odpojit od sítě.

- Přístupná síťová zástrčka (nad, pod nebo vedle spotřebiče)
- Vypnutí pojistky v instalaci v budově v souladu s předpisy pro provádění instalací.



VÝSTRAHA: Nebezpečí požáru v důsledku hořlavých látek.

Symbol se nachází na kompresoru a může být vyobrazen také na dalších místech spotřebiče. Upozorňuje na nebezpečí spojené s hořlavými látkami. Nálepku neodstraňujte.

- Čím více chladiva je v přístroji, tím větší musí být prostor, ve kterém je přístroj umístěn. V příliš malých prostorách může při netěsnosti dojít ke vzniku hořlavé směsi plynu a vzduchu. Na 8 g chladiva musí být prostor pro instalaci velký minimálně 1 m^3. Údaje o obsaženém chladivu jsou uvedeny na typovém štítku ve vnitřním prostoru spotřebiče.
- Pravidelně čistěte plochy, které mohou přicházet do styku s potravinami a přístupnými odtokovými systémy.
- Syrové maso nebo ryby zabalte do čistých, uzavřených nádob. Tím se zabrání tomu, aby se maso nebo ryby dotýkaly jiných potravin nebo na ně kapaly.
- Pokud bude chladnička / mraznička delší dobu prázdná, spotřebič vypněte, odmrazte, vyčistěte, vysušte a nechte dveře otevřené, abyste zabránili vzniku plísně.
- Zamezte trvalému styku kůže se studeným povrchem nebo s chlazenými produkty. K ochraně použijte např. rukavice.
- Alkoholické nápoje nebo jiné nádoby obsahující alkohol skladujte pouze těsně uzavřené. V případě úniku by elektrické součástky mohly alkohol zapálit.
- Dveře otevírejte pouze na krátkou dobu. Tím zabráníte zvýšení teploty uvnitř spotřebiče.
- Při otevírání a zavírání nesahejte mezi dveře a spotřebič. Mohlo by dojít ke skřípnutí prstů.
- Do přední oblasti spodní skleněné desky neukládejte žádné předměty, aby bylo zajištěno bezproblémové zavření dveří spotřebiče. (viz 6.2 Chladnička) (viz 9.1 Dveřní přihrádka)
- VÝSTRAHA: Tento spotřebič je třeba upevnit v souladu s návodem k použití, aby se předešlo nebezpečí způsobenému nedostatečnou stabilitou.
- Dodržujte pokyny k ustavení a připojení. (viz 3 Ustavení a připojení)

Spotřebiče s nádržkou na vodu:

- VÝSTRAHA: Plňte pouze pitnou vodou.
- Nádržku na vodu EasyTwist-Ice naplňte pouze pitnou vodou, aby nedošlo k otravě kontaminovanou vodou.
- Vyčistěte nádržku na vodu, pokud nebyla používána déle než 48 hodin.

1.5 Poruchy, poškození a opravy

- Připojení k síti pomocí zástrčky pro studené spotřebiče: Pokud dojde k poškození napájecího kabelu tohoto spotřebiče, je nutné jej vyměnit za speciální napájecí kabel, který je k dispozici u výrobce nebo v jeho servisu. Výměnu může provést zákazník.
- Opravy a zásahy do spotřebiče smí provádět pouze zákaznický servis nebo jiný k tomu vyškolený odborný personál.
- V případě poruchy nebo chyby spotřebiče odpojte síťovou zástrčku nebo vypněte pojistku. Při odpojování síťové zástrčky vždy uchopte zástrčku. Netahejte za kabel.

1.6 Pokyny k likvidaci



Přeškrtnutá popelnice upozorňuje, že spotřebič nesmí být likvidován spolu s netříděným komunálním odpadem a musí být odevzdán k oddělenému sběru. Obsahuje recyklovatelné materiály a v některých případech je možné jej znovu použít.



Symbol se může nacházet na kompresoru. Vztahuje se na olej v kompresoru a upozorňuje na toto nebezpečí: **Může způsobit smrt, jestliže dojde ke spolknutí nebo vniknutí do dýchacích cest.** Tato poznámka je důležitá pouze pro recyklaci. Při normálním režimu neexistuje nebezpečí.



Tato nebo podobná nálepka se může nacházet na zadní straně spotřebiče. Upozorňuje na to, že se ve dveřích a/nebo v krytu nacházejí vakuové izolační panely (VIP) nebo perlitové panely. Tato poznámka je důležitá pouze pro recyklaci. Nálepku neodstraňujte.

- Likvidaci vysloužilých spotřebičů je proto třeba provádět odborně i věcně správně podle místně platných předpisů a zákonů. Při dopravě vysloužilého spotřebiče nepoškoďte chladicí okruh, aby obsažené chladivo (údaje na typovém štítku) a olej nemohly nekontrolovaně uniknout.
- Vezměte na vědomí, že vymazání případných osobních údajů je povinností zákazníka.
- Pro Německo: U místních recyklačních / sběrných dvorů lze spotřebič zlikvidovat ve sběrných nádobách třídy 1. Při nákupu nové chladničky / mrazničky a prodejní ploše > 400 m^2 bude přístroj bezplatně odebrán zpět prostřednictvím obchodu.
- EU: Informace o možnostech likvidace vyřazených spotřebičů si vyžádejte u místních úřadů.

1.7 Shoda

Těsnost chladicího okruhu je zkontrolována. Spotřebič odpovídá příslušným bezpečnostním podmínkám a odpovídajícím směrnicím.

Pro trh EU: Přístroj odpovídá směrnici 2014/53/EU.

Pro trh GB: Přístroj odpovídá Radio Equipment Regulations 2017 SI 2017 No. 1206.

Úplný text EU prohlášení o shodě lze nalézt na následující internetové adrese: www.Liebherr.com

1.8 Klimatické třídy

V závislosti na klimatu je spotřebič konstruován pro provoz při omezeném rozsahu okolních teplot. Klimatická třída, pro kterou je spotřebič určen, je uvedena na typovém štítku.

Poznámka

▶ Aby byl zaručen bezvadný provoz, dodržujte uvedené teploty prostředí.

Třída klimatu	pro teploty prostředí
SN	10 °C až 32 °C
N	16 °C až 32 °C
ST	16 °C až 38 °C
T	16 °C až 43 °C
SN-ST	10 °C až 38 °C

Třída klimatu	pro teploty prostředí
SN-T	10 °C až 43 °C

Spotřebič je určen pro maximální relativní vlhkost vzduchu 80 %. Pokud budete spotřebič provozovat při relativní vlhkosti vyšší než 80 %, bude spotřebič fungovat, ale na jeho povrchu se bude tvořit kondenzace.

1.9 Látky SVHC v souladu s nařízením REACH

- Na následujícím odkazu můžete zkontrolovat, zda váš spotřebič obsahuje látky SVHC podle nařízení REACH: https://go.liebherr.com/z3eewm

1.10 Databáze EPREL

- Od 1. března 2021 jsou informace týkající se označení spotřeby elektrické energie a požadavků na ekodesign k nalezení v evropské databázi pro registraci výrobků (EPREL). Databázi pro registraci výrobků najdete na tomto odkazu https://eprel.ec.europa.eu/. Zde budete vyzváni k zadání identifikátoru modelu. Identifikátor modelu je uveden na identifikačním štítku.

1.11 Licence open source

- Spotřebič obsahuje softwarové komponenty, které využívají licence open source. Informace o použitých open source licencích naleznete zde: home.liebherr.com/open-source-licences

1.12 Náhradní díly

- Dostupnost náhradních dílů pro funkční díly a skladovatelné díly vybavení je 15 let.

1.13 Stupně výstrahy

NEBEZPEČÍ	Označuje bezprostředně nebezpečnou situaci, která může mít za následek úmrtí nebo vážná tělesná zranění, pokud jí nezamezíte.
VÝSTRAHA	Označuje nebezpečnou situaci, která může mít za následek úmrtí nebo vážné tělesné zranění, pokud jí nezamezíte.
UPOZORNĚNÍ	Označuje nebezpečnou situaci, která může mít za následek lehká nebo střední tělesná zranění, pokud jí nezamezíte.
POZOR	Označuje nebezpečnou situaci, která může mít za následek věcné škody, pokud jí nezamezíte.
Poznámka	Označuje užitečné pokyny a tipy.

2 Celkový pohled na přístroj

2.1 Rozsah dodávky

Zkontrolujte všechny části, zda nejsou po přepravě poškozené. V případě reklamací se obraťte na obchodníka nebo zákaznický servis. (viz 11.4 Zákaznický servis)

Dodávka sestává z těchto částí:

- Hlavní spotřebič
- Vybavení (podle modelu)
- Montážní materiál (podle modelu)
- „Quick Start Guide“
- „Installation Guide“*
- Servisní příručka

2.2 Přehled spotřebičů a vybavení

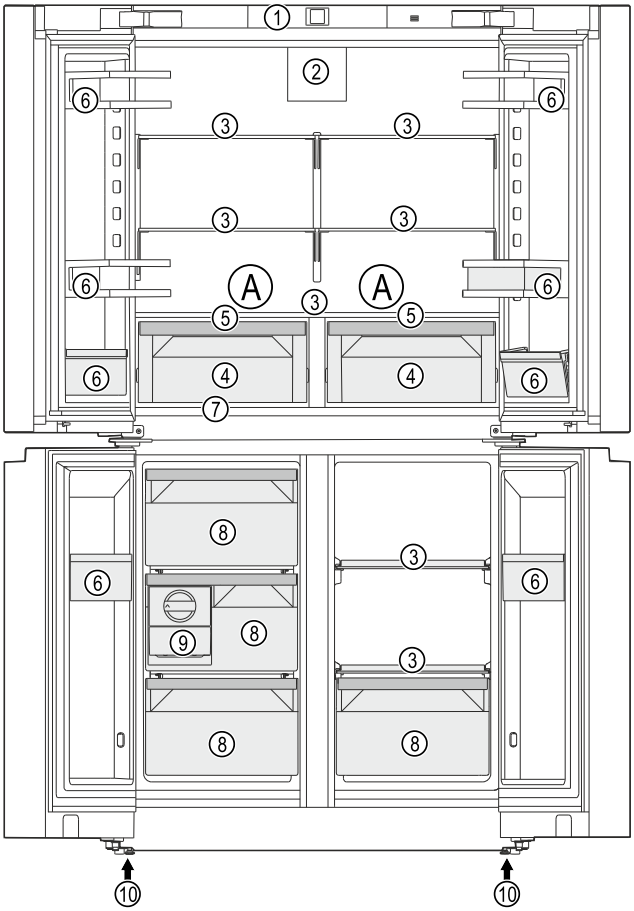

Fig. 1 Ilustrační zobrazení

Teplotní rozsah

(A) Nejchladnější zóna

Vybavení

(1) Ovládací prvky
(2) Ventilátor s filtrem s aktivním uhlím FreshAir
(3) Odkládací plocha
(4) Schránka EasyFresh
(5) Víko zásuvky schránky EasyFresh
(6) Dveřní přihrádka
(7) Typový štítek
(8) Mrazicí zásuvka
(9) EasyTwist-Ice
(10) Seřizovací nožka

2.3 VarioTempZone

Váš spotřebič je vybavený VarioTempZone (-18 °C až +5 °C). To vám umožní použít prostor mrazicího oddílu jako další chladicí zónu.

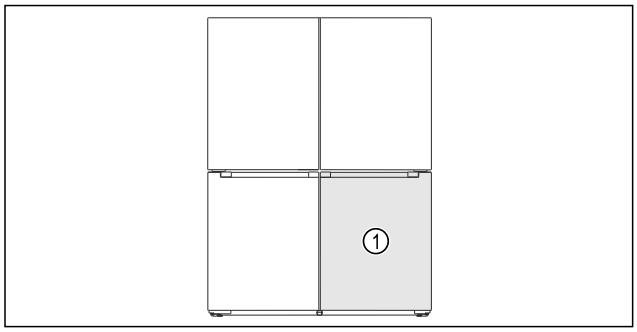

Fig. 2 Ilustrační zobrazení

(1) VarioTempZone

Pokud použijete zónu VarioTempZone jako další chladicí zónu, mohou se ze spotřebiče začít ozývat hlučnější zvuky. Spotřebič je však plně funkční.

Další informace:

- Nastavte teplotu v zóně VarioTempZone. (viz Nastavení teploty v VarioTempZone)
- Dodržujte pokyny ke skladování. (viz 6.1 Pokyny ke skladování)

2.4 SmartDevice

SmartDevice je síťové řešení pro vaši chladničku s mrazničku.

Pokud je váš spotřebič schopný nebo připravený na provoz se SmartDevice, můžete jej rychle a snadno zapojit do sítě WLAN. Pomocí aplikace SmartDevice můžete své zařízení ovládat z mobilního přístroje. V aplikaci SmartDevice máte navíc k dispozici další funkce a možnosti nastavení.

Spotřebič s připraveným SmartDevice:	Váš spotřebič je připravený pro použití s SmartDeviceBox. Nejdříve je nutné zakoupit a nainstalovat SmartDeviceBox. Abyste mohli připojit svůj spotřebič k WLAN, musíte si stáhnout aplikaci SmartDevice.
Další informace k SmartDevice:	**smartdevice.liebherr.com**
Zakoupení SmartDeviceBox v obchodě Liebherr-Hausgeräte:	**home.liebherr.com/shop/de/deu/smartdevicebox.html**
Stažení SmartDevice aplikace:	Po instalaci a konfiguraci aplikace SmartDevice můžete spotřebič připojit k WLAN pomocí aplikace SmartDevice a funkce spotřebiče WLAN (viz WLAN) .

Poznámka
Funkce SmartDevice není k dispozici v následujících zemích: Rusko, Bělorusko, Kazachstán.

SmartDeviceBox nelze použít.

3 Ustavení a připojení

3.1 Podmínky instalace

Podmínky instalace jsou rozhodující pro zajištění bezpečného, efektivního a bezporuchového provozu spotřebiče.

- Dodržujte všechny bezpečnostní pokyny.
- Vezměte v úvahu místo instalace a polohu v místnosti.

VÝSTRAHA
Nebezpečí požáru v důsledku nesprávné instalace!
Pokud se síťový kabel nebo zástrčka dotkne zadní strany přístroje, může dojít vlivem vibrací přístroje k poškození síťového kabelu nebo zástrčky a ke zkratu.

▶ Ujistěte se při nastavování přístroje, že pod ním není zaseknutý žádný síťový kabel.
▶ Umístěte přístroj tak, aby se nedotýkal zástrčky nebo síťových kabelů.
▶ Do zásuvek v oblasti zadní strany přístroje nezapojujte žádné přístroje.
▶ Vícenásobné zásuvky nebo rozvodné lišty a další elektronické přístroje (jako např. halogenové transformátory) **neumisťujte a neprovozujte** na zadní straně přístrojů.

VÝSTRAHA
Nebezpečí požáru při vlhkosti!
Když díly vedoucí elektrický proud nebo přívodní elektrický kabel zvlhnou, může dojít ke zkratu.

▶ Přístroj je koncipován pro instalaci v uzavřeném prostoru. Přístroj neprovozujte venku, ani ve vlhkých prostorách či v místech se stříkající vodou.

VÝSTRAHA
Nebezpečí požáru v důsledku úniku chladiva a oleje!
Obsažené chladivo je ekologické, ale hořlavé. Obsažený olej je rovněž hořlavý. Unikající chladivo a olej se mohou při příslušně vysoké koncentraci a v kontaktu se externím tepelným zdrojem vznítit.

▶ Nepoškoďte potrubí okruhu chladiva a kompresor.

3.1.1 Místo instalace

- Spotřebič instalujte a používejte výhradně v uzavřených místnostech.
- Optimálním místem instalace je suchá a dobře větraná místnost.
- Když se spotřebič instaluje ve velmi vlhkém prostředí, může se na vnější straně spotřebiče tvořit kondenzát. Je třeba dbát na správný přívod vzduchu a větrání v místě instalace.
- Čím více chladiva je v přístroji, tím větší musí být prostor, ve kterém je přístroj umístěn. V příliš malých prostorách může při netěsnosti dojít ke vzniku hořlavé směsi plynu a vzduchu. Na 8 g chladiva musí být prostor pro instalaci velký minimálně 1 m^3. Údaje o obsaženém chladivu jsou uvedeny na typovém štítku ve vnitřním prostoru spotřebiče.
- Podlaha v místě instalace musí být vodorovná a hladká.

3.1.2 Poloha v místnosti

- Spotřebič nestavte na přímé sluneční světlo nebo vedle topení apod.
- Spotřebič ustavit instalovat přímo vedle trouby.

- Pokud spotřebič ustavíte přímo vedle trouby, může se spotřeba energie mírně zvýšit. To závisí na délce a intenzitě používání trouby.
- Spotřebič vždy přistavte zadní stranou přímo ke stěně.
- Použití v oblastech ohrožených výbuchem není přípustné.

3.1.3 Integrace do kuchyňské linky

- Spotřebič můžete s kuchyňskými skříňkami přestavět. (viz 3.10 Zabudování spotřebiče do kuchyňského výklenku)

3.2 Rozměry spotřebiče

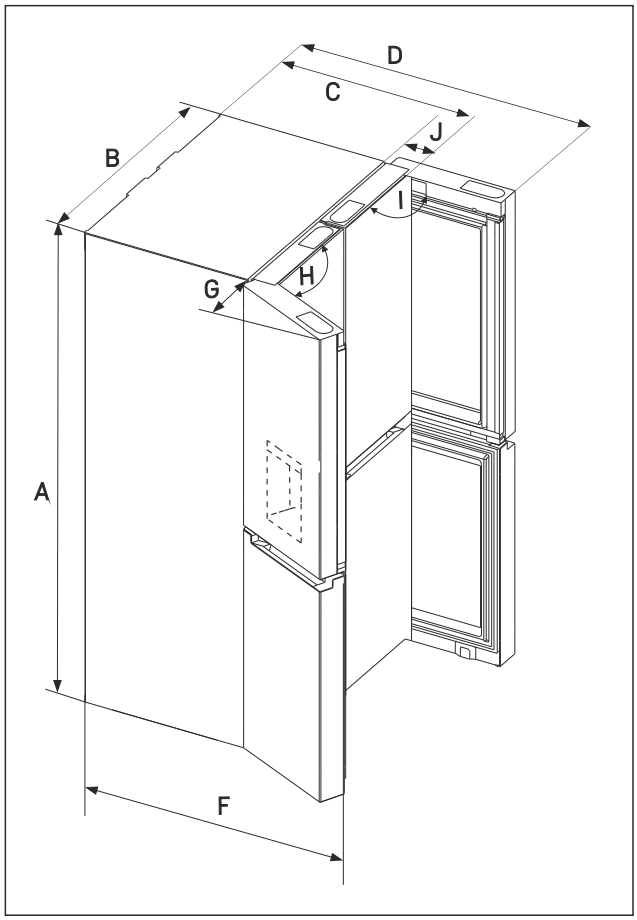

Fig. 3 Spotřebič s dvoudveřovou mrazničkou

(A) Výška spotřebiče
(B) Šířka spotřebiče
(C) Hloubka spotřebiče
(D) Hloubka spotřebiče při otevřených dveřích 90°
(F) Hloubka spotřebiče při otevřených dveřích 115°
(G) Volný prostor dveří
(H) Úhel otevření dveří
(I) Úhel otevření dveří
(J) Tloušťka čela

M.. 90.. / MB.. 90..	
A (mm)	1805
B (mm)	906
C (mm)	745
D (mm)	1109
F (mm)	1086
G (mm)	221
H	115°
I	90°

M.. 90.. / MB.. 90..	
J (mm)	110

3.3 Požadavky na větrání

POZOR
Nebezpečí poškození přehřátím v důsledku nedostatečného větrání!
Při nedostatečném větrání se může poškodit kompresor.
▶ Dbejte na dostatečné větrání.
▶ Dodržujte požadavky na větrání.

Je-li přístroj integrován do kuchyňské linky, je bezpodmínečně nutné dodržet následující požadavky na větrání:*

- Obecně platí: čím větší je větrací profil, tím úsporněji spotřebič funguje.*
- Dodržujte rozměry pro instalaci. (viz 3.10 Zabudování spotřebiče do kuchyňského výklenku)

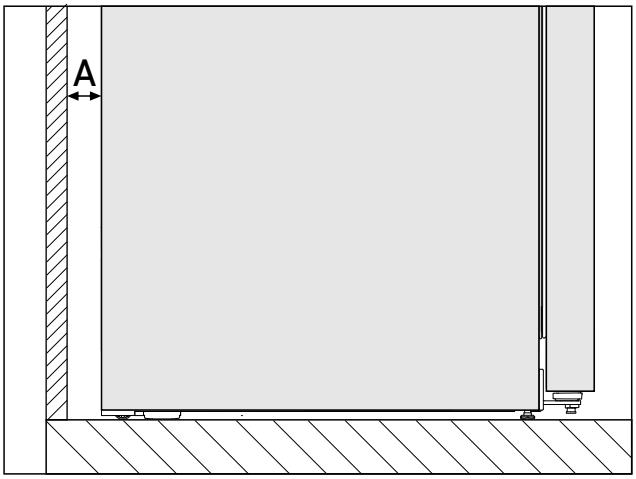

*Fig. 4 **

Vzdálenost od stěny A*
30 mm*

Spotřeba energie byla zjištěna s ohledem na vzdálenost od stěny *Fig. 4 (A)* mezi zadní stranou spotřebiče a stěnou. Pokud je vzdálenost od stěny menší než *Fig. 4 (A)*, nemá to žádný vliv na funkčnost spotřebiče. Při menší vzdálenosti od stěny se může spotřeba energie mírně zvýšit a na zadní stěně spotřebiče může docházet ke kondenzaci.*

3.4 Připojovací rozměry napájecího zdroje

Přípojka k napájecímu zdroji je na zadní straně spotřebiče. Pro bezpečné připojení vašeho spotřebiče zajistěte, aby byly splněny následující předpoklady:

❑ Rozměry pro připojení k napájecímu zdroji jsou známé a dodrží se. Viz tabulka dole.
❑ Připojení k napájecímu zdroji se provádí podle návodu. (viz 3.12 Připojení spotřebiče k elektrickému napájení)

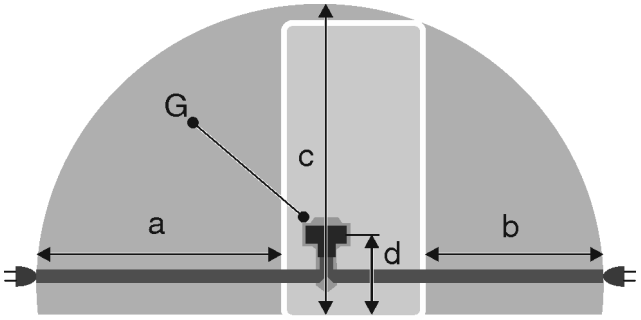

Fig. 5 Kombinace chladničky s mrazničkou / mrazničky / celoprostorové spotřebiče BioFresh

(a) Maximální dostupná délka přívodního síťového kabelu
(b) Maximální dostupná délka přívodního síťového kabelu
(c) Maximální dostupná svislá délka síťového připojovacího kabelu
(d) Vzdálenost zástrčky spotřebiče od podlahy
(G) Zástrčka spotřebiče

Pro spotřebiče široké 906 mm:	
a	~ 2000 mm
b	~ 1300 mm
c	~ 2200 mm
d	~ 148 mm
G	Zástrčka spotřebiče

3.5 Přeprava spotřebiče

VÝSTRAHA
Nebezpečí zranění a poškození v důsledku těžkého spotřebiče!
Pohmožděniny, zlomeniny, zranění. Poškození spotřebiče a prostor. Pokud spotřebič přepravujete, např. ho nesete po schodech, a vyklouzne vám z ruky, může jeho hmotnost způsobit zranění osob nebo věcné škody.
▶ Spotřebič vždy přepravujte pomocí dvou osob.
▶ Použijte upínací popruhy.

3.5.1 Přeprava spotřebiče pro první uvedení do provozu

Zajistěte, aby byly splněny následující předpoklady:
❑ Spotřebič je zabalený.
❑ Spotřebič stojí vzpřímeně.

▶ Kolem kartonu připevněte upínací popruhy.
▶ Držte spotřebič za upínací popruhy.
▶ Spotřebič přepravujte pomocí dvou osob.
▶ Vybalte spotřebič. (viz 3.6 Vybalení přístroje)

3.5.2 Přeprava spotřebiče po prvním uvedení do provozu

Při opětovné přepravě nebo přemístění spotřebiče po prvním uvedení do provozu dodržujte následující pokyny.

Zajistěte, aby byly splněny následující předpoklady:
❑ Spotřebič je vyprázdněný.
❑ Spotřebič stojí vzpřímeně.
❑ Spotřebič s dveřmi: Dveře jsou zajištěné proti nechtěnému otevření.
❑ Spotřebič s vysouvacím vozíkem: Vysouvací vozík je zajištěný proti nechtěnému otevření.
❑ Spotřebič se seřizovacími nožkami: Seřizovací nožky jsou zašroubované.

▶ Spotřebič přepravujte pomocí dvou osob.

Po přepravě:
▶ Vyšroubujte seřizovací nožky na spotřebiči.
▶ Vyrovnejte spotřebič. (viz 3.9 Vyrovnání přístroje)

3.6 Vybalení přístroje

POZOR
Nebezpečí poškození pohybem spotřebiče!
Pokud budete se spotřebičem pohybovat po podlaze bez ochrany, může spotřebič poškodit podlahu.
▶ Než odstraníte obal spotřebiče, dostatečně zakryjte podlahu.

▶ Zkontrolujte spotřebič a obal: Pokud máte podezření na poškození při přepravě, kontaktujte dodavatele ještě před připojením.

POZOR
Věcné poškození špičatými nebo ostrými předměty!
Pokud při odstraňování obalového materiálu použijete špičaté nebo ostré předměty, můžete spotřebič poškodit.
▶ K odstranění obalového materiálu nepoužívejte žádné špičaté nebo ostré předměty.

▶ Odstraňte obalové materiály.
▶ Spotřebič je umístěn ve správné poloze: Odstraňte ochranné fólie z dveří a bočních stěn.

Dveře jsou vyrovnané z výroby. Pokud zjistíte, že svislá dveřní mezera nebo mezera mezi chladničkou a mrazničkou není rovnoměrná, doporučuje společnost Liebherr dveře dodatečně vyrovnat.

Nástroj



3.7.1 Vyrovnání dveří chladničky

Dveře můžete vyrovnat na horním úhelníku závěsu.

Zajistěte, aby byly splněny následující předpoklady:
❑ Spotřebič je nainstalovaný a vyrovnaný. (viz 3.8 Instalace přístroje)

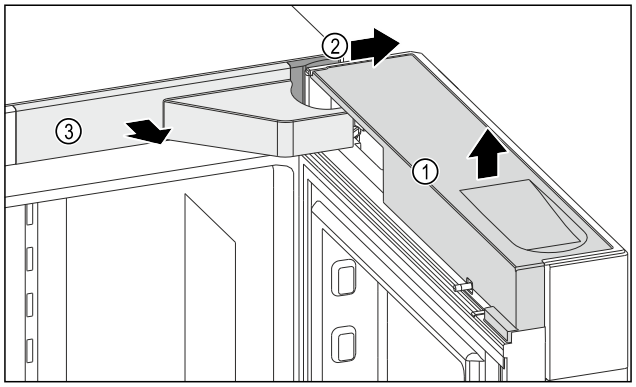

Fig. 6

▶ Otevřete dveře.
▶ Sejměte kryt *Fig. 6 (1)*.
▶ Sejměte kryt *Fig. 6 (2)*.
▶ Sejměte kryt *Fig. 6 (3)*.

VÝSTRAHA
Nebezpečí zranění vypadávajícími dvířky!
Pokud šrouby na závěsu zcela odstraníte, mohou dveře vypadnout. To může vést k vážným zraněním.
▶ Šrouby povolte, ale neodstraňujte je úplně.
▶ Dvířka držte pevně.

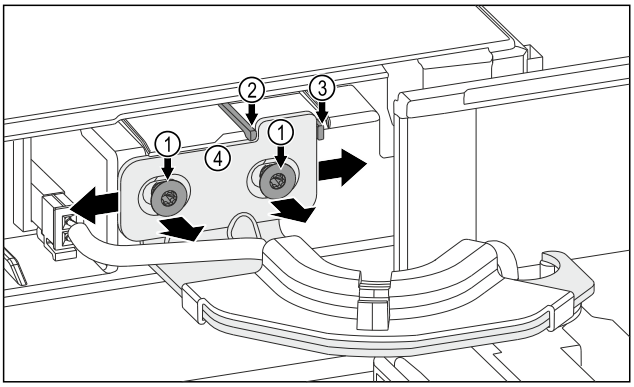

Fig. 7
▶ Povolte oba šrouby *Fig. 7 (1)*.
▶ Přesuňte dveře doprava: Odstraňte zajišťovací výstupek *Fig. 7 (3)*.
-nebo-
▶ Přesuňte dveře doleva: Odstraňte zajišťovací výstupek *Fig. 7 (2)*.
▶ Posuňte dvířka.
▶ Dveře dosáhly koncové polohy: Utáhněte oba šrouby *Fig. 7 (1)*.
▷ Dveře jsou vyrovnané.
▶ Připevněte kryty.

3.7.2 Vyrovnání dveří mrazničky

Dveře můžete vyrovnat na dolním úhelníku závěsu.

Zajistěte, aby byly splněny následující předpoklady:
❑ Spotřebič je nainstalovaný a vyrovnaný. (viz 3.8 Instalace přístroje)

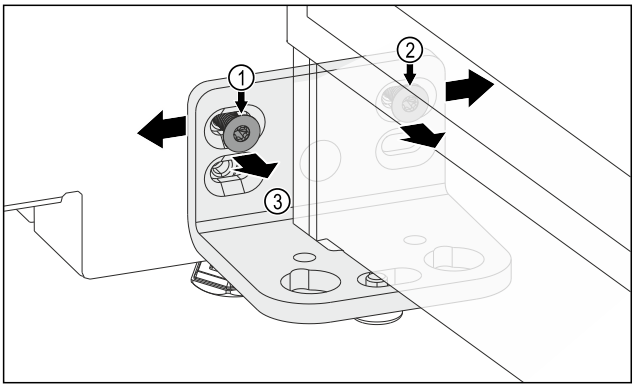

Fig. 8
▶ Otevřete dveře.
▶ Povolte šroub *Fig. 8 (1)* a šroub *Fig. 8 (2)*. Na šrouby *Fig. 8 (2)* budete potřebovat krátký zahnutý šroubovák.
▶ Přesuňte dveře s úhelníkem závěsu *Fig. 8 (3)* doleva.
-nebo-
▶ Přesuňte dveře s úhelníkem závěsu *Fig. 8 (3)* doprava.
▶ Dveře dosáhly koncové polohy: Utáhněte šroub *Fig. 8 (1)* a šroub *Fig. 8 (2)*.
▷ Dveře jsou vyrovnané.

3.8 Instalace přístroje

UPOZORNĚNÍ
Nebezpečí zranění těžkým spotřebičem!
▶ Spotřebič musí na místo instalace přepravovat dvě osoby.

VÝSTRAHA
Nebezpečí požáru z důvodu zkratu!
▶ Když nainstalujete spotřebič: Neohýbejte, neskřípněte nebo nepoškozujte přívodní síťový kabel.
▶ Spotřebič neprovozujte s vadným přívodním kabelem.

VÝSTRAHA
Nebezpečí požáru a poškození!
▶ Na přístroj nepokládejte přístroje produkující teplo, např. mikrovlnou troubu, opékač topinek apod.!

Zajistěte, aby byly dodrženy následující předpoklady:
❑ Přístroj přesouvejte výhradně nenaplněný.
❑ Přístroj instalujte výhradně s pomocí.
▶ Z přiloženého balení vyjměte přívodní síťový kabel.
▶ Zapojte zásuvku chladicího zařízení přívodního síťového kabelu zcela do zástrčky spotřebiče na zadní straně spotřebiče. Dbejte na pevné usazení zásuvky chladicího zařízení.
▶ Síťovou zástrčku v případě potřeby položte s pomocí kabelu k volné zásuvce.

3.9 Vyrovnání přístroje

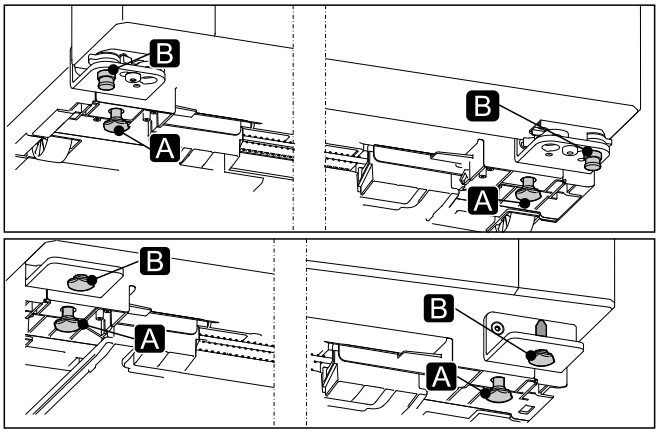

Fig. 9
▶ Seřizovací nožky *(A)* vyšroubujte pomocí přiloženého vidlicového klíče a pomocí vodováhy, dokud nebude spotřebič pevně vyrovnaný.
▷ Spotřebič je vyrovnaný.

UPOZORNĚNÍ
Nebezpečí zranění a poškození v důsledku převržení spotřebiče!
Nedoléhá-li seřizovací nožka **B** na dolním stojanu ložiska správně na zem, může se spotřebič převrhnout. To může vést k věcným škodám a zraněním.
▶ Seřizovací nožku **B** na stojanu ložiska vyšroubujte podle pokynu.
▶ Seřizovací nožku *(B)* na stojanu ložiska vytáčejte pomocí přiloženého vidlicového klíče, až dosedne na zem.
▶ Seřizovací nožku *(B)* otočte maximálně o dalších 90°, abyste zabránili poškození dveří.

▷ Spotřebič je zajištěn proti převržení.

3.10 Zabudování spotřebiče do kuchyňského výklenku

Spotřebič můžete zabudovat do kuchyňského výklenku. (viz Fig. 10)

Spotřebič přitom umístíte do kuchyňského výklenku tak, aby dveře spotřebiče vyčnívaly z kuchyňského výklenku tloušťkou čela. (viz Fig. 11)

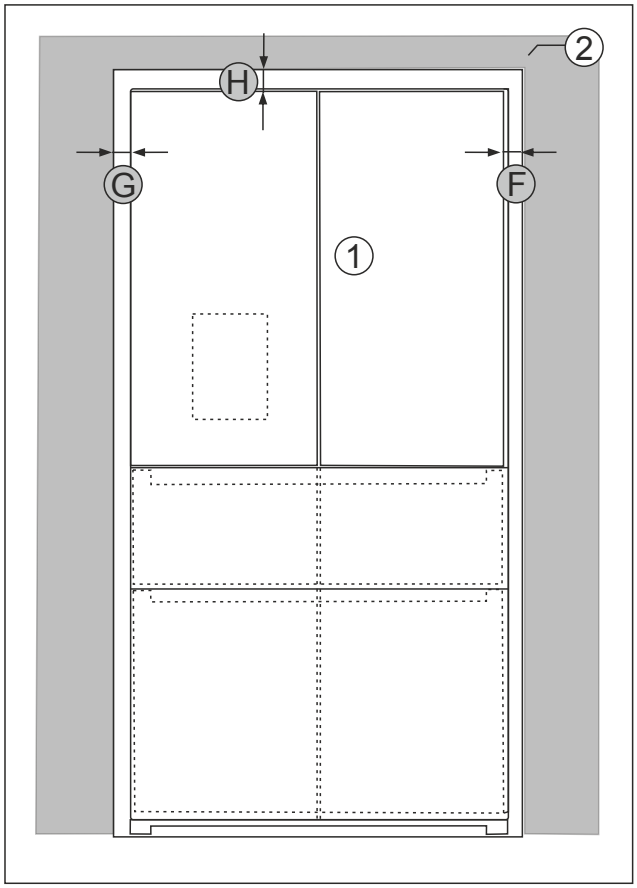

Fig. 10 Plně obklopen kuchyňským nábytkem

(1) Spotřebič
(2) Kuchyňská skříň
(F) Vzdálenost k pravé straně spotřebiče
(G) Vzdálenost k levé straně spotřebiče
(H) Vzdálenost nahoru

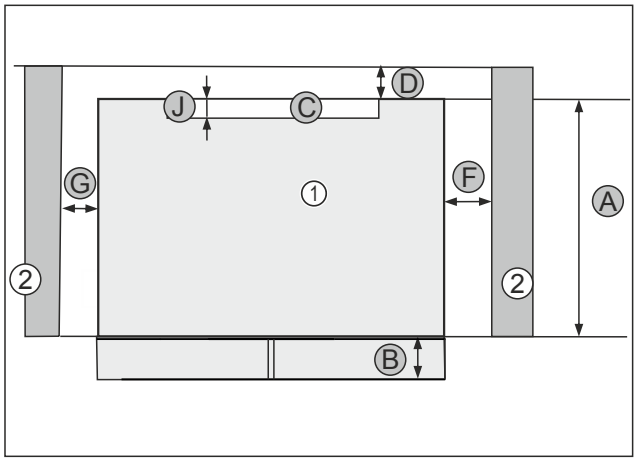

Fig. 11 Pohled shora

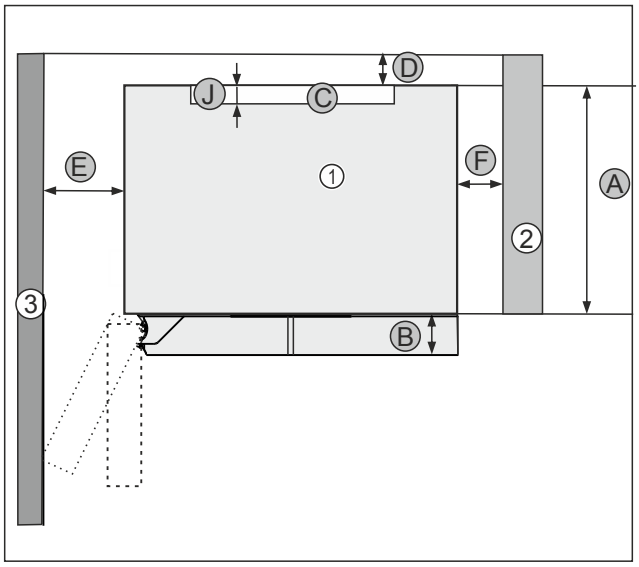

Fig. 12 Ilustrační zobrazení se stěnou vlevo

(1) Spotřebič
(2) Kuchyňská skříň
(3) Stěna
(A) Hloubka spotřebiče
(B) Hloubka dvířek
(C) Ventilační průřez
(D) Vzdálenost zadní strany spotřebiče ke stěně
(E) Vzdálenost strany spotřebiče ke stěně
(F) Vzdálenost k pravé straně spotřebiče
(G) Vzdálenost k levé straně spotřebiče
(J) Hloubka ventilačního průřezu

Rozměry pro instalaci	
A	635 mm
B	110 mm
C	min. 300 cm^2
D	30 mm
E	100 mm s úhlem otevření dveří 90°
E	220 mm s úhlem otevření dveří 115°
E	230 mm k vnější stěně
F	min. 4 mm
G	min. 4 mm
H	min. 25 mm
J	min. 50 mm

VÝSTRAHA

Nebezpečí požáru z důvodu zkratu!

▶ Když nainstalujete spotřebič: Neohýbejte, neskřípněte nebo nepoškozujte přívodní síťový kabel.
▶ Spotřebič neprovozujte s vadným přívodním kabelem.

Zajistěte, aby byly splněny následující předpoklady:

❑ Zásuvka je snadno přístupná a není umístěná za spotřebičem.
❑ Jsou zohledněny připojovací rozměry. (viz 3.12 Připojení spotřebiče k elektrickému napájení)
❑ Jsou namontovány vymezovače odstupu od stěny. (viz 3.12 Připojení spotřebiče k elektrickému napájení)

▶ Zasuňte spotřebič do kuchyňského výklenku.

3.11 Po instalaci

▶ Odstraňte všechny přepravní pojistky ve vnitřním prostoru.

POZOR
Věcné poškození špičatými nebo ostrými předměty!
Pokud při odstraňování obalového materiálu použijete špičaté nebo ostré předměty, můžete spotřebič poškodit.
▶ K odstranění obalového materiálu nepoužívejte žádné špičaté nebo ostré předměty.

▶ Odstraňte ochranné fólie ve vnitřním prostoru: Fólii odstraňujte plošně podél součásti, aby se minimalizovala její přilnavost.
▶ Vyčistěte spotřebič. (viz 10.7 Čištění přístroje)
▶ Poznamenejte si typ (model, číslo), název spotřebiče, číslo spotřebiče/sériové číslo, datum nákupu a adresu prodejce.

3.12 Připojení spotřebiče k elektrickému napájení

VÝSTRAHA
Nebezpečí úrazu elektrickým proudem a zranění v důsledku poškození spotřebiče nebo poškozeného přívodního kabelu! Ohrožení života a řezná poranění. Pokud došlo během přepravy k poškození spotřebiče nebo přívodního kabelu, můžete být usmrceni zásahem elektrickým proudem. Kromě toho se můžete přivodit řezné poranění o poškozené části skříně spotřebiče.
▶ Po přepravě zkontrolujte spotřebič a přívodní kabel, zda u nich nedošlo k poškození.
▶ Spotřebič za žádných okolností neuvádějte do provozu, pokud je spotřebič nebo přívodní kabel poškozen.
▶ Kontaktujte zákaznický servis.

Spotřebič připojíte k elektrické síti pomocí samostatně dodávaného přívodního síťového kabelu. Přívodní síťový kabel má na jednom konci zásuvku chladicího zařízení a na druhém konci síťovou zástrčku.

Zajistěte, aby byly splněny následující předpoklady:

- Spotřebič ani přívodní síťový kabel jsou nepoškozené.
- Spotřebič je předpisově ustavený. (viz 3.8 Instalace přístroje)
- Požadavky na elektrické připojení jsou splněny.
- Rozměry pro předpisové připojení jsou známy a dodrženy. (viz 3.4 Připojovací rozměry napájecího zdroje)
- Síťové napětí a frekvence odpovídají údajům na typovém štítku.
- Zásuvka má předpisové uzemnění a elektrické jištění.
- Vybavovací proud jističe je mezi 10 A a 16 A.
- Zásuvka je snadno přístupná a není umístěná za spotřebičem. (viz 3.4 Připojovací rozměry napájecího zdroje)

POZOR
Nebezpečí poškození v důsledku nesprávného provozu!
Poškození elektrických komponent spotřebiče.
▶ Používejte pouze dodané přívodní kabely.

VÝSTRAHA
Nebezpečí požáru v důsledku nesprávného připojení!
Popáleniny.
Poškození spotřebiče.
▶ Nepoužívejte prodlužovací kabely.
▶ Nepoužívejte rozvodné lišty.

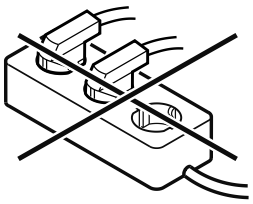

POZOR
Nebezpečí poškození v důsledku nesprávného připojení!
Poškození spotřebiče.
▶ Přístroj nepřipojujte k ostrůvkovým střídačům, jako např. solárním elektrárnám a benzínovým generátorům.

▶ Síťovou zástrčku přívodního síťového kabelu připojte na zdroj napětí. Dbejte na pevné usazení síťové zástrčky v zásuvce.
▷ Pokud není do 60 sekund provedená žádná akce: Symbol Standby vybledne nebo zmizí.
▷ Spotřebič je připojený. První uvedení do provozu viz následující kapitola nebo návod k použití.

3.13 Likvidace obalu

VÝSTRAHA
Nebezpečí udušení balicím materiálem a fólií!
▶ Nenechte děti, aby si hrály s balicím materiálem.

Obal je vyroben z recyklovatelného materiálu:

- Vlnitá lepenka/lepenka
- Díly z napěněného polystyrénu
- Fólie a sáčky z polyetylénu
- Stahovací pásky z polypropylénu
- přibitý dřevěný rám s podložkou z polyetylenu*

▶ Balicí materiál dopravte na oficiální sběrné místo.

4 Princip funkce displeje Touch & Swipe

Spotřebič ovládáte displejem Touch & Swipe. Pomocí displeje Touch & Swipe (dále jen „displej“) vybíráte funkce spotřebiče klepnutím na ně nebo posunutím. Pokud po dobu 10 sekund neprovedete na displeji žádnou akci, přejde displej buď zpět do nadřazeného menu, nebo přímo na zobrazení stavu.

4.1 Navigace a vysvětlení symbolů

Na obrázcích jsou použity různé symboly pro navigaci pomocí displeje. Následující tabulka tyto symboly popisuje.

Symbol	Popis
	**Dotkněte se krátce displeje:** Aktivuje/deaktivuje funkci. Potvrzení výběru. Otevřete podmenu.
	**Dotkněte se displeje s určeným časem (např. 3 sekundy):** Aktivace/deaktivace funkce nebo hodnoty.

Symbol	Popis
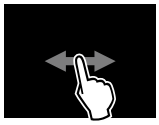	**Posouvání doprava nebo doleva:** Navigujte v menu.
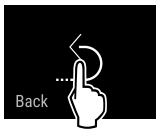	**Krátce se dotkněte symbolu Zpět:** Skok o jednu úroveň menu zpět.
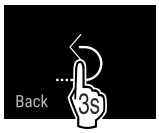	**Dotkněte se dlouze symbolu Zpět po dobu 3 sekund:** Skok zpět na zobrazení stavu.
	**Krátce se dotkněte symbolu Zpět v levém horním rohu:** Skok o jednu úroveň menu zpět.
	**Šipka s hodinami:** Trvá déle než 10 sekund, než se na displeji zobrazí následující zobrazení.
	**Šipka s časovým údajem:** Trvá uvedený čas, než se na displeji zobrazí následující zobrazení.
	**Symbol „Otevřít menu nastavení“:** Přejděte do menu nastavení a otevřete menu nastavení. V případě potřeby: Přejděte v menu nastavení na požadovanou funkci. (viz 4.2.1 Otevření menu nastavení)
	**Otevřete symbol „Rozšířené menu“:** Přejděte do rozšířeného menu a otevřete rozšířené menu. V případě potřeby: Přejděte v rozšířeném menu na požadovanou funkci. (viz 4.2.2 Otevření rozšířeného menu)
Žádná akce po dobu 10 sekund	Pokud po dobu 10 sekund neprovedete na displeji žádnou akci, přejde displej buď zpět do nadřazeného menu, nebo přímo na zobrazení stavu.
Zavřete a znovu otevřete dveře.	Zavřete-li dveře a ihned je opět otevřete, přejde zobrazení přímo zpět na zobrazení stavu.

Poznámka: Obrázky displeje jsou uvedeny s anglickými výrazy.

4.2 Menu

Funkce spotřebiče jsou rozděleny do různých menu:

Menu	Popis
Hlavní menu	Po zapnutí spotřebiče se automaticky zobrazí hlavní menu. Odtud přejdete k nejdůležitějším funkcím spotřebiče, menu nastavení a rozšířenému menu.

Menu	Popis
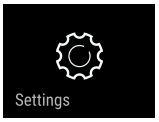 Menu pro nastavení	Menu nastavení obsahuje další funkce pro nastavení spotřebiče.
 Rozšířené menu	Rozšířené menu obsahuje speciální funkce pro nastavení spotřebiče. Přístup do rozšířeného menu je chráněný číselným kódem **1 5 1**.

4.2.1 Otevření menu nastavení

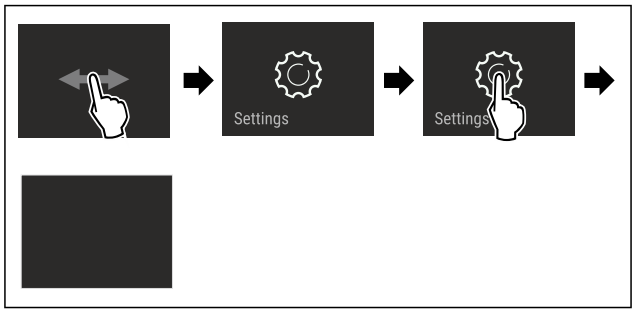

Fig. 13 Ilustrační zobrazení

▶ Proveďte kroky manipulace podle obrázku.
▷ Menu nastavení je otevřené.
▶ V případě potřeby: Přejděte na požadovanou funkci.

4.2.2 Otevření rozšířeného menu



Fig. 14

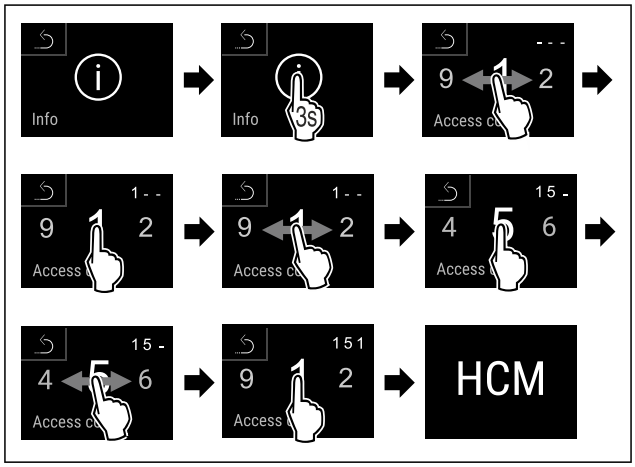

*Fig. 15 Ilustrační zobrazení, přístup s číselným kódem **151***

▶ Proveďte kroky manipulace podle obrázku.
▷ Rozšířené menu je otevřené.
▶ V případě potřeby: Přejděte na požadovanou funkci.

4.3 Klidový režim

Pokud se displeje nedotknete po dobu 1 minuty, přepne se do klidového režimu. V klidovém režimu je jas zobrazení ztlumený.

4.3.1 Ukončení klidového režimu

▶ Prstem se krátce dotkněte displeje.
▷ Klidový režim je ukončený.

5 Uvedení do provozu

5.1 Zapnutí spotřebiče (první uvedení do provozu)

Zajistěte, aby byly splněny následující předpoklady:

❑ Přístroj je nainstalovaný a připojený podle návodu k montáži.
❑ Všechny lepicí pásky, lepicí a ochranné fólie a rovněž přepravní pojistky ve spotřebiči a na něm jsou odstraněny.
❑ Všechny reklamní letáky jsou ze zásuvek vyjmuté.
❑ Princip funkce displeje Touch & Swipe je známý. (viz 4 Princip funkce displeje Touch & Swipe)

Zapněte přístroj přes displej Touch & Swipe:

▶ Když je displej v klidovém režimu: Dotkněte se krátce displeje.
▶ Proveďte kroky manipulace podle obrázku.

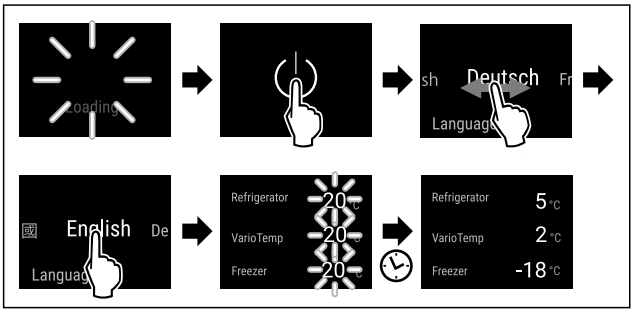

Fig. 16 Ilustrační zobrazení

▷ Zobrazí se zobrazení stavu.
▷ Spotřebič chladí na cílovou teplotu nastavenou z výroby.
▷ Spotřebič se spustí v demo režimu (zobrazí se zobrazení stavu s nápisem DEMO): Pokud se spotřebič spustí v demo režimu, můžete demo režim během následujících 5 minut deaktivovat. (viz Demo režim)

Další informace:

- EasyTwist-Ice uveďte do provozu. (viz 5.2 Uvedení EasyTwist-Ice do provozu)
- SmartDevice uveďte do provozu. (viz 2.4 SmartDevice) a (viz WLAN)

Poznámka
Výrobce doporučuje:

▶ Vkládání potravin: Počkejte cca 6 hodin, až bude dosažena nastavená teplota.
▶ **Mražené výrobky** vkládejte při teplotě -18 °C nebo nižší.
▶ Dodržujte pokyny ke skladování. (viz 6.1 Pokyny ke skladování)

Poznámka
Příslušenství dostanete v obchodě Liebherr-Hausgeräte na adrese go.liebherr.com/47wtc4.

5.2 Uvedení EasyTwist-Ice do provozu

Pokud je spotřebič vybaven EasyTwist-Ice, musíte **před prvním použitím** EasyTwist-Ice vyčistit.

Zajistěte, aby byly splněny následující předpoklady:

❑ Přístroj je kompletně připojený.

▶ Vyčistěte EasyTwist-Ice. (viz 10.7.5 Čištění EasyTwist-Ice)
▶ Naplňte nádržku na vodu. (viz Naplnění nádržky na vodu)

6 Uskladnění

6.1 Pokyny ke skladování

VÝSTRAHA
Nebezpečí požáru způsobené elektrickými spotřebiči!
Pokud používáte elektrické spotřebiče v části spotřebiče určené pro potraviny, může dojít k požáru.
▶ Nepoužívejte v potravinovém prostoru spotřebiče žádné elektrické spotřebiče, pokud nejsou doporučené výrobcem.

Poznámka
Spotřeba energie stoupá a chladicí výkon se zmenšuje, pokud nestačí ventilace.
▶ Nechte vždy volnou vzduchovou štěrbinu.

Dodržujte následující zadání pro skladování:

- Nechte volnou vzduchovou štěrbinu na ventilátoru.
- V mrazničce: Potraviny dobře zabalte.
- Potraviny, které snadno přijímají nebo uvolňují zápach nebo chuť, zabalte do uzavřených nádob nebo zakryjte.
- Tekutiny uchovávejte v uzavřených nádobách.
- Potraviny skladujte s odstupy, aby vzduch mohl dobře cirkulovat.
- Potraviny skladujte podle pokynů na obalu.
- Vždy dodržujte minimální datum spotřeby uvedené na obalu.

Poznámka
Nedodržení těchto zásad může vést ke zkažení potravin.

Teplotní zóna	Potraviny	
VarioTempZone	Potraviny skladujte v závislosti na nastavené teplotě. Společnost Liebherr doporučuje pro skladování potravin v zóně VarioTempZone:	
	Teplotní rozsah	**Potraviny**
	4 °C až 5 °C	již připravená jídla, sýry, konzervy
	0 °C	zabalené ovoce a zelenina
	-2 °C	čerstvé ryby a mořské plody
	-18 °C	viz mraznička

Přehled VarioTempZone

6.2 Chladnička

Vlivem cirkulace vzduchu vznikají v chladničce zóny s rozdílnými teplotami. Jednotlivé teplotní zóny najdete v přehledu spotřebičů a vybavení. (viz 2.2 Přehled spotřebičů a vybavení)

6.2.1 Třídění potravin

UPOZORNĚNÍ
Nebezpečí zranění a poškození v důsledku nesprávného uspořádání potravin nebo předmětů!
Pokud na spodní skleněnou desku položíte potraviny nebo předměty, dveře se nebudou moci správně zavřít. Při tom se může dveřní přihrádka rozbít, potraviny nebo předměty mohou vypadnout a způsobit zranění.
▶ Přední oblast spodní skleněné desky nechte volnou.

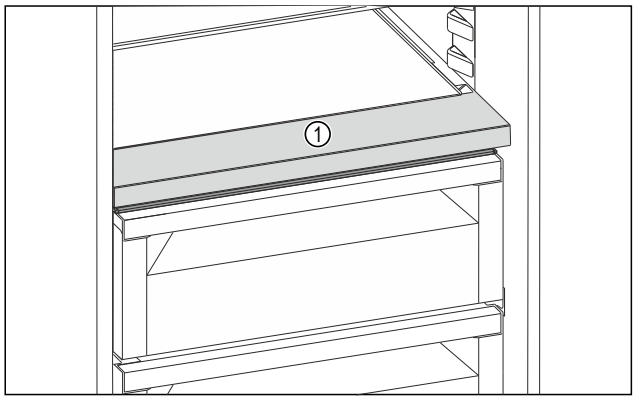

Fig. 17 Ilustrační zobrazení
(1) Přední oblast
▶ Horní oblast a dveře: Máslo, sýry, konzervy a tuby.
▶ Nejchladnější teplotní zóna: Skladujte potraviny, které se snadno kazí, jako hotová jídla, maso a uzeniny.
▶ Nejspodnější úložiště: Skladujte syrové maso nebo ryby.

6.3 EasyFresh

EasyFresh se hodí pro nezabalené potraviny, jako je ovoce a zelenina.

Poznámka
▶ Nakrájené citrusy (např. plátky citronu nebo pomeranče) skladujte v nádobě.

Vlhkost vzduchu v zásuvce závisí na obsahu vlhkosti vložených potravin a na četnosti otvírání. Vlhkost vzduchu můžete regulovat. (viz 9.4 Víko zásuvky schránky EasyFresh)

6.3.1 Třídění potravin

▶ Skladujte nezabalené ovoce a zeleninu.
Při příliš vysoké vlhkosti:
▶ Regulujte vlhkost vzduchu.

6.4 Mraznička

Zde se při -18 °C vytváří suché, mrazivé skladovací klima. Mrazivé skladovací klima je vhodné ke skladování hlubokozmrazených výrobků a mražených výrobků po dobu několika měsíců, k výrobě kostek ledu nebo k mražení čerstvých potravin.

6.4.1 Mražení potravin

Množství mražených potravin

V rozmezí 24 hodin můžete zmrazit maximálně tolik kg čerstvých potravin, kolik je uvedeno na typovém štítku (viz 11.5 Typový štítek) pod údajem „Mrazicí výkon... kg/24h“.

Aby potraviny rychle promrzly i uvnitř, dodržujte následující množství v jednom balení:

- Ovoce a zelenina do 1 kg
- Maso do 2,5 kg

Mražení potravin se SuperFrost

V závislosti na množství mražených potravin můžete před zmrazením aktivovat funkci SuperFrost, abyste dosáhli nižších mrazicích teplot. (viz SuperFrost)
▶ Pokud je množství mražených potravin větší než přibližně 2 kg, aktivujte funkci SuperFrost.

Okamžik aktivace funkce SuperFrost závisí na množství mražených potravin:

Množství mražených potravin	Okamžik pro aktivaci SuperFrost
Malé množství mražených potravin	SuperFrost aktivujte asi 6 hodin před mražením. Jakmile spotřebič automaticky deaktivuje SuperFrost, můžete potraviny přerovnat.
Maximální množství mražených potravin	SuperFrost aktivujte asi 24 hodin před mražením. Jakmile spotřebič automaticky deaktivuje SuperFrost, můžete potraviny přerovnat.

Třídění potravin

UPOZORNĚNÍ
Nebezpečí zranění skleněnými střepy!
Láhve a plechovky s nápoji mohou při mražení prasknout. To platí zvláště pro nápoje sycené oxidem uhličitým.
▶ Lahve a plechovky s nápoji zmrazujte pouze v případě, že jste aktivovali funkci BottleTimer v aplikaci SmartDevice.

Množství mražených potravin	Třídění potravin
Malé množství mražených potravin	Zabalené potraviny vložte do nejhořejší zásuvky. Pokud je to možné, umístěte potraviny do zadní části zásuvky u zadní stěny.
Maximální množství mražených potravin	Rozdělte zabalené potraviny do všech zásuvek, ale mražené potraviny vkládejte pouze do spodní zásuvky. Pokud je to možné, umístěte potraviny do zadní části zásuvky u zadní stěny.

6.4.2 Rozmrazování potravin

VÝSTRAHA
Nebezpečí otravy z jídla!
▶ Rozmražené potraviny znovu nemrazte.
▶ Rozmrazené potraviny zpracujte co nejrychleji.

Potraviny můžete rozmrazovat různými způsoby:

- v chladničce
- v mikrovlnné troubě
- v troubě/horkovzdušné troubě
- při pokojové teplotě

▶ Odeberte pouze tolik potravin, kolik je nutné.

6.5 Doba skladování

Uvedené doby skladování jsou orientační hodnoty.

U potravin s uvedením minimální trvanlivosti platí vždy datum uvedené na obalu.

6.5.1 Chladnička

Platí minimální datum spotřeby uvedené na obalu.

6.5.2 Mraznička

Orientační hodnoty skladovatelnosti různých druhů potravin		
Zmrzlina	při -18 °C	2 až 6 měsíců
Salám, šunka	při -18 °C	2 až 3 měsíců
Chléb, pečivo	při -18 °C	2 až 6 měsíců
Zvěřina, vepřové maso	při -18 °C	6 až 9 měsíců
Ryby, tučné	při -18 °C	2 až 6 měsíců
Ryby, libové	při -18 °C	6 až 8 měsíců
Sýry	při -18 °C	2 až 6 měsíců
Drůbež, hovězí maso	při -18 °C	6 až 12 měsíců
Zelenina, ovoce	při -18 °C	6 až 12 měsíců

7 Úspora energie

- Je třeba stále dbát na správný přívod vzduchu a odvětrávání. Nezakrývejte ventilační otvory, příp. mřížky.
- Větrací štěrbiny nikdy nezakrývejte.
- Spotřebič nestavte na přímé sluneční světlo nebo vedle topení apod.
- Pokud spotřebič ustavíte přímo vedle trouby, může se spotřeba energie mírně zvýšit. To závisí na délce a intenzitě používání trouby.
- Spotřeba energie závisí na podmínkách instalace, např. na okolní teplotě . Při vyšší okolní teplotě se může spotřeba energie zvýšit.
- Přístroj otvírejte na co nejkratší dobu.
- Čím nižší teplota je nastavena, tím vyšší je spotřeba energie.
- Potraviny ukládejte roztříděné: home.liebherr.com/food.
- Všechny potraviny uchovávejte dobře zabalené a zakryté. Zamezí se tak tvorbě jinovatky.
- Potraviny vyjímejte jen po nezbytně nutnou dobu, aby se příliš neohřály.
- Vkládání horkých jídel: nejprve nechte zchladnout na pokojovou teplotu.
- Mražené potraviny nechte rozmrazit v chladničce.
- Při delší dovolené použijte funkci HolidayMode (viz HolidayMode) .

8 Obsluha

8.1 Ovládací a indikační prvky

8.1.1 Zobrazení stavu

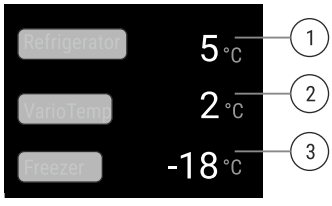

Fig. 18 Zobrazení stavu zobrazuje skutečnou teplotu.

(1) Ukazatel teploty v chladničce
(2) Ukazatel teploty VarioTempZone
(3) Ukazatel teploty v mrazničce

Zobrazení stavu zobrazuje skutečnou teplotu a je výchozím zobrazením stavu. Odtud se provádí navigace k nastavením a funkcím.

8.1.2 Symboly indikace

Symboly indikace informují o aktuálním stavu přístroje.

Symbol	Stav přístroje
	**Standby** Přístroj nebo teplotní zóna jsou vypnuty.
	**Pulsující číslo** Přístroj pracuje. Teplota pulsuje, dokud není dosaženo nastavené hodnoty.
	**Pulsující symbol** Přístroj pracuje. Provede se nastavení.
	**"D" v zobrazení stavu** Demo režim je aktivní.

8.2 Funkce spotřebiče

8.2.1 Poznámky k funkcím spotřebiče

Funkce spotřebiče jsou z výroby nastavené tak, aby byl spotřebič plně funkční.

Před změnou, aktivací nebo deaktivací funkcí spotřebiče se ujistěte, že jsou splněny následující požadavky:

- ❑ Přečetli jste si popisy fungování displeje a porozuměli tomu. (viz 4 Princip funkce displeje Touch & Swipe)
- ❑ Seznámili jste se s ovládacími a zobrazovacími prvky spotřebiče.

Vypnutí a zapnutí spotřebiče

Tato funkce slouží k vypnutí a zapnutí celého spotřebiče.

Vypnutí spotřebiče

Pokud spotřebič vypnete, dříve provedená nastavení zůstanou uložená.

Zajistěte, aby byly splněny následující předpoklady:

- ❑ Pokyny k jednání (viz 12 Odstavení z provozu) jsou provedené.

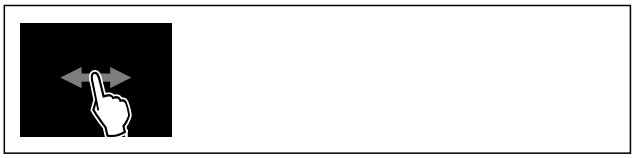

Fig. 19

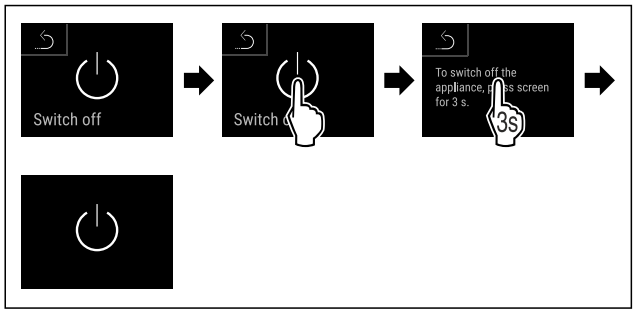

Fig. 20

▶ Proveďte akční kroky podle obrázku.
▷ Spotřebič je vypnutý.
▷ Na displeji se objeví symbol Standby.
▷ Displej zčerná.

Zapnutí spotřebiče

Když se displej nachází v klidovém režimu:

▶ Dotkněte se krátce displeje.

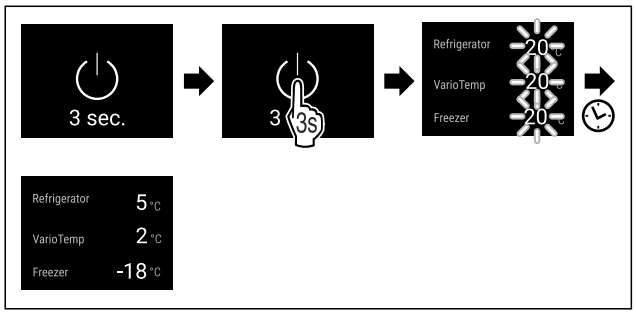

Fig. 21 Ilustrační zobrazení

▶ Proveďte akční kroky podle obrázku.
Když se spotřebič spustí v demo režimu:
▶ Deaktivace demo režimu. (viz Deaktivace demo režimu)
▷ Spotřebič je zapnutý.
▷ Dříve provedená nastavení jsou obnovená.
▷ Spotřebič chladí na nastavenou cílovou teplotu.

-18 °C Zapnutí a vypnutí teplotní zóny

Jednotlivé teplotní zóny spotřebiče můžete vypnout samostatně.

Vypnutí chladničky

Zajistěte, aby byly splněny následující předpoklady:

❑ Chladnička je prázdná.

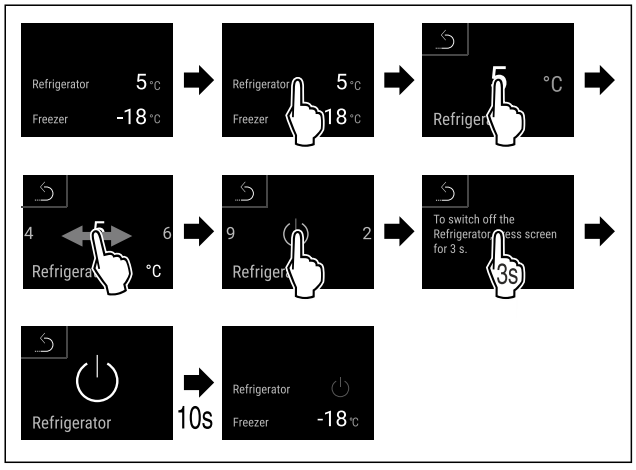

Fig. 22 Ilustrační zobrazení

▶ Proveďte kroky manipulace podle obrázku.
▷ Chladnička je vypnutá.

Zapnutí chladničky

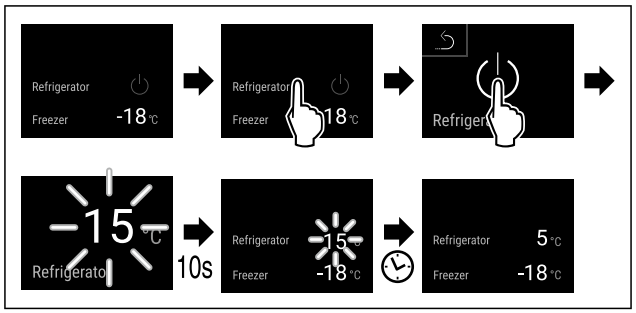

Fig. 23 Ilustrační zobrazení

▶ Proveďte kroky manipulace podle obrázku.
▷ Chladnička je zapnutá.
▷ Spotřebič chladí na naposledy nastavenou teplotu.

5 °C Teplota

Pomocí této funkce nastavíte teplotu.

Teplota závisí na těchto faktorech:

- Četnost otevírání dveří
- Doba trvání otevření dveří
- Teplota místnosti v místě instalace
- Druh, teplota a množství potravin

Teplotní zóna	Továrně nastavená teplota	Doporučené nastavení
5 °C Chladnička	4 °C	4 °C
-18 °C Mraznička	-18 °C	-18 °C
-18 °C VarioTempZone	-18 °C	V závislosti na použití VarioTempZone (viz 2.3 VarioTempZone)

Nastavení teploty v chladničce

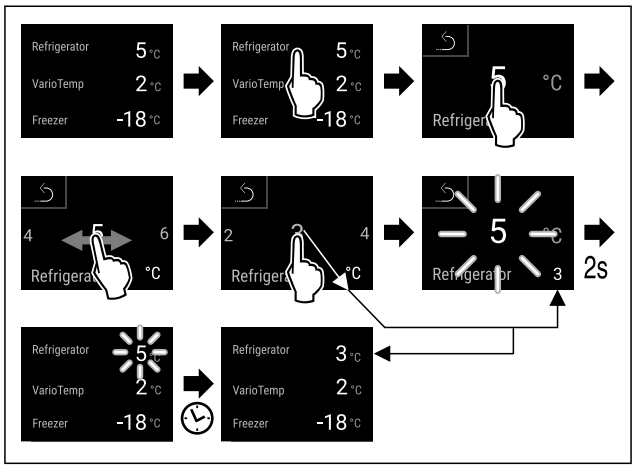

Fig. 24 Ilustrační zobrazení

▶ Proveďte akční kroky podle obrázku.
▷ Teplota je nastavena.

Nastavení teploty v mrazničce

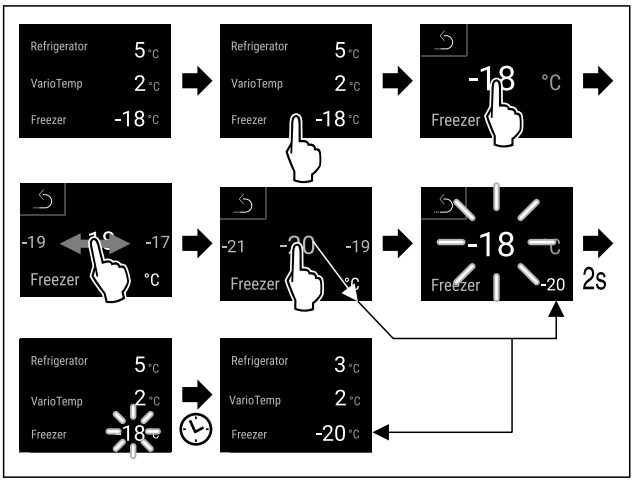

Fig. 25 Ilustrační zobrazení

▶ Proveďte akční kroky podle obrázku.
▷ Teplota je nastavena.

Nastavení teploty v VarioTempZone

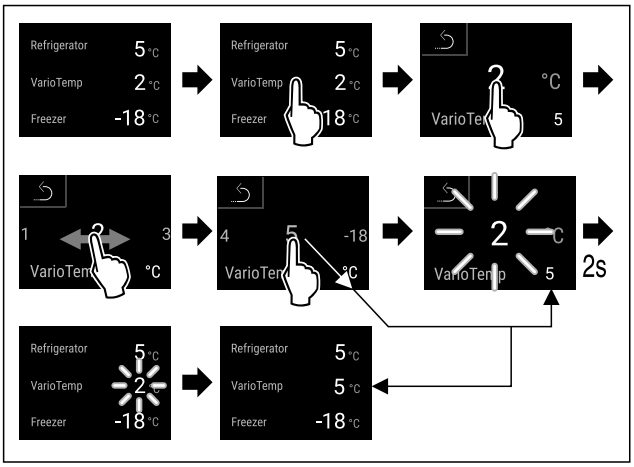

Fig. 26 Ilustrační zobrazení

▶ Proveďte akční kroky podle obrázku.
▷ Teplota je nastavena.

SuperCool

Pomocí této funkce aktivujete nebo deaktivujete režim SuperCool. Pokud aktivujete režim SuperCool, spotřebič zvýší chladicí výkon. Tím se dosáhne nižších chladicích teplot. Pokud chcete rychle zchladit velké množství potravin, můžete aktivovat funkci SuperCool.

Teplota ve VarioTempZone zůstane jako přednastavená. Aktivní funkce SuperCool nemá žádný vliv na VarioTemp-Zone.

Když je funkce aktivní, pracuje spotřebič s vyšším výkonem. Tím mohou být pracovní zvuky spotřebiče dočasně hlasitější a zvýší se spotřeba energie.

Aktivace SuperCool

Okamžik pro aktivaci funkce:

- Pokud chcete v chladničce skladovat čerstvé potraviny: Aktivujte funkci při vložení potravin.



Fig. 27

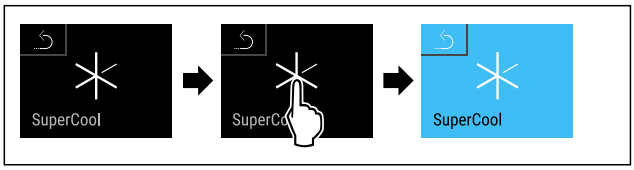

Fig. 28

▶ Proveďte akční kroky podle obrázku.
▷ Funkce SuperCool je aktivována.
▷ Ukazatel teploty zmodrá.

Deaktivace SuperCool

SuperCool se po 18 hodinách automaticky deaktivuje. SuperCool můžete však kdykoliv deaktivovat ručně:

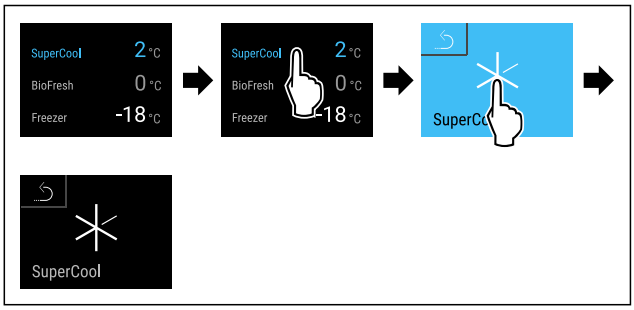

Fig. 29 Ilustrační zobrazení

▶ Proveďte akční kroky podle obrázku.
▷ SuperCool je deaktivovaný.
▷ Spotřebič pracuje dále v normálním režimu.
▷ Spotřebič chladí na předem nastavenou teplotu.

SuperFrost

Pomocí této funkce aktivujete nebo deaktivujete režim SuperFrost. Pokud aktivujete režim SuperFrost, spotřebič zvýší mrazicí výkon. Tím dosáhněte nižších mrazicích teplot.

Použití:

- Rychlé promrazení čerstvých potravin až do středu. Tím se zajistí uchování výživné hodnoty, vzhledu a chuti potravin.
- Zvýšení rezerv chladu v uskladněných mražených výrobcích, než se spotřebič odmrazí.

Teplota ve VarioTempZone je ovlivněna aktivací funkce SuperFrost, pokud je VarioTempZone nastavená na teplotu mezi -12 °C a -18 °C. Pokud je teplota ve VarioTempZone v tomto teplotním rozsahu, aktivuje se funkce SuperFrost pro VarioTempZone. Pokud je teplota nastavena na hodnotu vyšší než -12 °C, VarioTempZone není funkcí SuperFrost ovlivněna.

Když je funkce aktivní, pracuje spotřebič s vyšším výkonem. Tím mohou být pracovní zvuky spotřebiče dočasně hlasitější a zvýší se spotřeba energie.

Pokud jsou dveře otevřené příliš dlouho, například při ukládání potravin, spotřebič automaticky zkontroluje, zda skutečná teplota ve spotřebiči odpovídá nastavené teplotě. Pokud rozdíl překročí určitou hodnotu, spotřebič automaticky zvýší chlazení. To může způsobit, že teplota zobrazená na displeji bude vyšší než skutečná teplota ve spotřebiči. To je normální a váš spotřebič funguje bezchybně.

Aktivace SuperFrost

Zajistěte, aby byly splněny následující předpoklady:

❑ V úvahu se bere zmrazovaného množství a doba aktivace funkce SuperFrost. (viz Mražení potravin se SuperFrost)

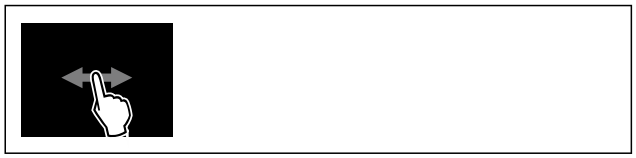

Fig. 30

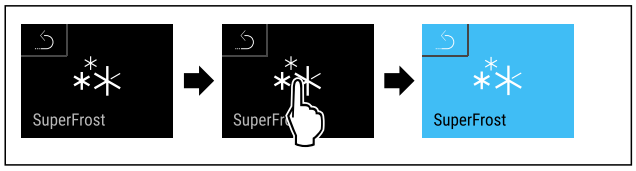

Fig. 31

▶ Proveďte akční kroky podle obrázku.
▷ Funkce SuperFrost je aktivována.
▷ Ukazatel teploty zmodrá.

Deaktivace SuperFrost

SuperFrost se automaticky deaktivuje po 56 až 72 hodinách v závislosti na množství uložených potravin. SuperFrost můžete však kdykoliv deaktivovat ručně:

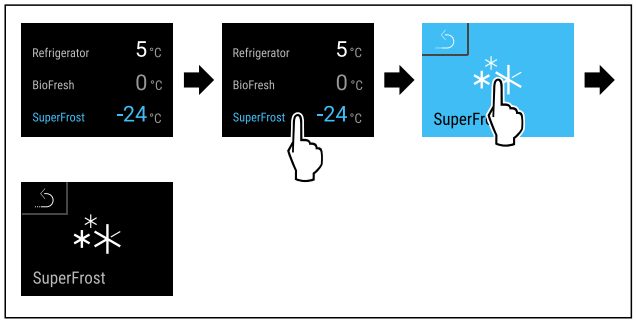

Fig. 32 Ilustrační zobrazení

▶ Proveďte akční kroky podle obrázku.
▷ SuperFrost je deaktivovaný.
▷ Spotřebič pracuje dále v normálním režimu.
▷ Spotřebič chladí na předem nastavenou teplotu.

PartyMode

Pomocí této funkce aktivujete nebo deaktivujete režim PartyMode. Režim PartyMode aktivuje různé funkce, které jsou užitečné pro party.

PartyMode aktivuje následující funkce:

- SuperCool (viz SuperCool)
- SuperFrost (viz SuperFrost)

Všechny uvedené funkce můžete nastavit individuálně a flexibilně. Pokud deaktivujete režim PartyMode, pak budou zamítnuty všechny změny.

Když je funkce aktivní, pracuje spotřebič s vyšším výkonem. Tím mohou být pracovní zvuky spotřebiče dočasně hlasitější a zvýší se spotřeba energie.

Aktivace PartyMode



Fig. 33

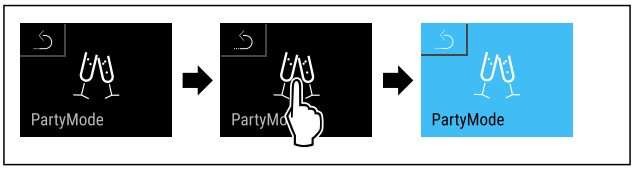

Fig. 34

▶ Proveďte akční kroky podle obrázku.
▷ PartyMode a příslušné funkce jsou aktivované.
▷ Ukazatel teploty zmodrá.
▷ Aktuální teplota bliká, dokud se nedosáhne cílové teploty.

Deaktivace PartyMode

Režim PartyMode se po 24 hodinách automaticky deaktivuje. Režim PartyMode však můžete kdykoliv deaktivovat ručně:

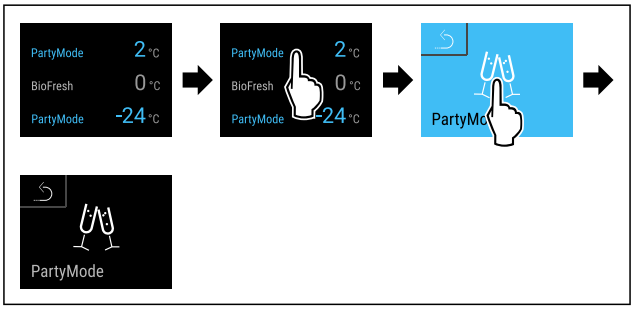

Fig. 35 Ilustrační zobrazení

▶ Proveďte akční kroky podle obrázku.
▷ PartyMode je deaktivovaný.
▷ Spotřebič chladí na předem nastavenou teplotu: Aktuální teplota bliká, dokud se nedosáhne cílové teploty.

HolidayMode

Pomocí této funkce aktivujete nebo deaktivujete Holiday-Mode. Pokud aktivujete HolidayMode, chladnička se nastaví na 15 °C. To šetří energii během delší nepřítomnosti a zabraňuje vzniku nepříjemných pachů a plísní.

Stav spotřebiče s aktivním HolidayMode
Chladnička chladí na 15 °C.
EasyFresh chladí na 15 °C.
V mrazničce se udržuje nastavená teplota.
PartyMode je deaktivovaný.
SuperCool je deaktivovaný.

Aktivace HolidayMode

▶ Vyprázdněte zcela chladničku.
▶ Vyprázdněte zcela EasyFresh.

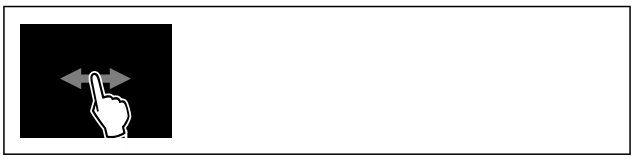

Fig. 36

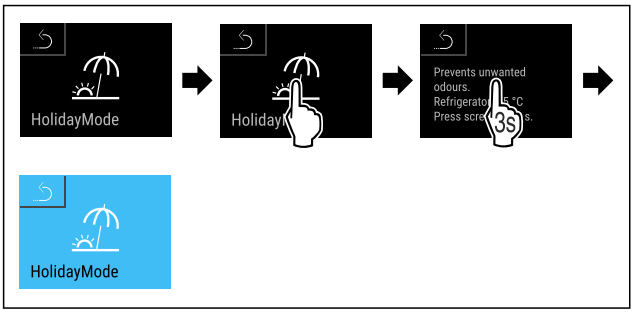

Fig. 37

▶ Proveďte akční kroky podle obrázku.
▷ Funkce HolidayMode je aktivována.
▷ Ukazatel teploty zmodrá a zobrazuje symbol Holiday-Mode.

Deaktivace HolidayMode

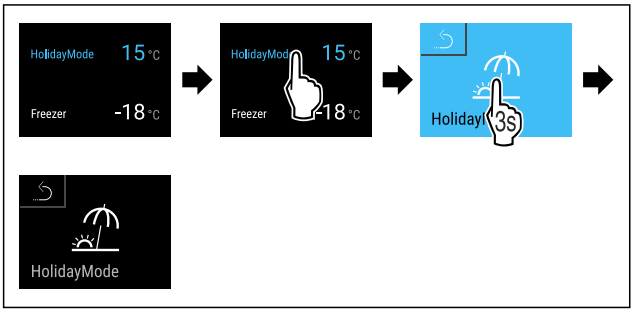

Fig. 38

▶ Proveďte akční kroky podle obrázku.
▷ HolidayMode je deaktivovaný.
▷ Spotřebič chladí na předem nastavenou teplotu.

SabbathMode

Pomocí této funkce aktivujete nebo deaktivujete SabbathMode. Pokud tuto funkci aktivujete, některé elektronické funkce se vypnou. To umožňuje vašemu spotřebiči splnit náboženské požadavky židovských svátků jako např. šabat a je v souladu s certifikací STAR-K Kosher.

Stav spotřebiče s aktivním SabbathMode
Ukazatel stavu trvale ukazuje SabbathMode.
Všechny funkce na displeji kromě **funkce Deaktivace SabbathMode** jsou zablokovány.
Aktivní funkce zůstanou aktivní.
Displej zůstane světlý, když zavřete dvířka.
Vnitřní osvětlení je deaktivované.
Připomínky se neprovedou. Nastavený časový interval se dodrží.
Připomínky a výstrahy se nezobrazují.
Dveřní alarm není k dispozici.
Teplotní alarm není k dispozici.
Cyklus odmrazování pracuje pouze v zadaném čase, bez ohledu na používání spotřebiče.
Po výpadku proudu se spotřebič vrátí do SabbathMode.

Stav spotřebiče

Poznámka
Tento spotřebič má certifikát institutu „Institute for Science and Halacha“. (www.machonhalacha.co.il)

Seznam spotřebičů, certifikovaných podle STAR-K najdete na adrese www.star-k.org/appliances.

Aktivace SabbathMode

VÝSTRAHA
Nebezpečí otravy zkaženými potravinami!
Pokud jste zapnuli režim SabbathMode a dojde k výpadku napájení, na stavovém displeji se žádná zpráva o výpadku napájení nezobrazí. Po skončení výpadku napájení pracuje spotřebič dál v režimu SabbathMode. Při výpadku proudu se mohou potraviny zkazit a jejich konzumace může vést k otravě jídlem.
Po výpadku napájení:

▶ Potraviny, které byly zmrazené a jsou rozmrazené, nejezte.



Fig. 39

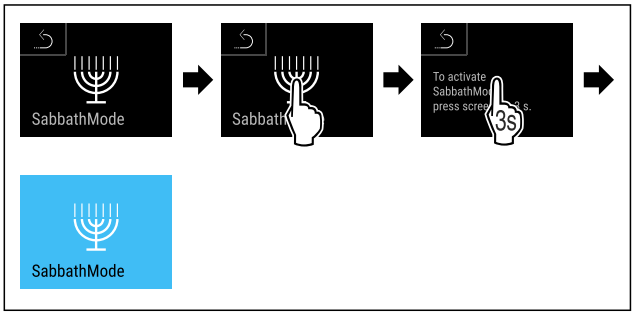

Fig. 40

▶ Proveďte akční kroky podle obrázku.
▷ SabbathMode je aktivován.
▷ Již zahájený výdej v centru ve Water & Ice (např. výroba kostek ledu, drceného ledu, vody) bude dokončen.
▷ Ukazatel stavu trvale ukazuje SabbathMode.

Deaktivace SabbathMode

SabbathMode se po 80 hodinách automaticky deaktivuje. SabbathMode však můžete kdykoliv deaktivovat ručně:

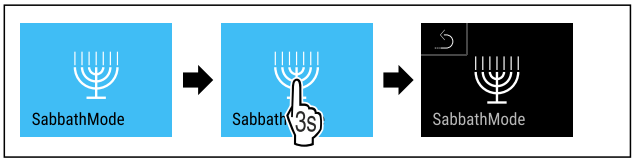

Fig. 41

▶ Proveďte akční kroky podle obrázku.
▷ SabbathMode je deaktivovaný.

EnergySaver

Pomocí této funkce aktivujete nebo deaktivujete režim úspory energie. Pokud aktivujete režim úspory energie, spotřeba energie se sníží a teplota ve spotřebiči se zvýší. Potraviny zůstávají čerstvé, ale jejich trvanlivost se zkracuje.

Teplota ve VarioTempZone zůstane jako přednastavená. Aktivní funkce EnergySaver nemá žádný vliv na VarioTemp-Zone.

Teplotní zóna	Doporučené nastavení (viz Nastavení teploty v chladničce)	Teplota při aktivním EnergySaver
5 °C Chladnička	4 °C	7 °C
-18 °C Mraznička	-18 °C	-16 °C

Teploty

Aktivace EnergySaver



Fig. 42

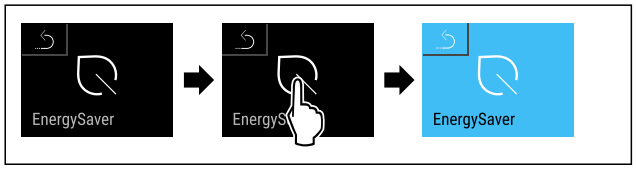

Fig. 43

▶ Proveďte akční kroky podle obrázku.
▷ Je aktivován režim úspory energie.

Deaktivace EnergySaver

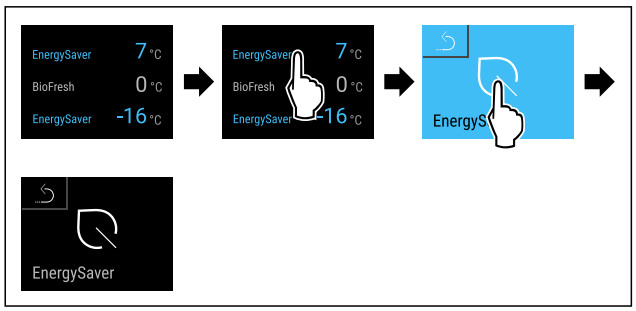

Fig. 44 Ilustrační zobrazení

▶ Proveďte akční kroky podle obrázku.
▷ Je deaktivován režim úspory energie.

CleaningMode

Pomocí této funkce aktivujete nebo deaktivujete režim CleaningMode. Režim CleaningMode umožňuje pohodlné čištění přístroje.

Toto nastavení se vztahuje na chladničku.

Použití:

- Vyčistěte chladničku. (viz 10.7 Čištění přístroje)

Stav spotřebiče s aktivním režimem CleaningMode
Ukazatel stavu trvale ukazuje CleaningMode.
Chladnička je vypnutá.
Vnitřní osvětlení je aktivované.
Připomínky a varování se nezobrazují. Nezazní žádný signální tón.

Stav spotřebiče

Aktivace CleaningMode



Fig. 45

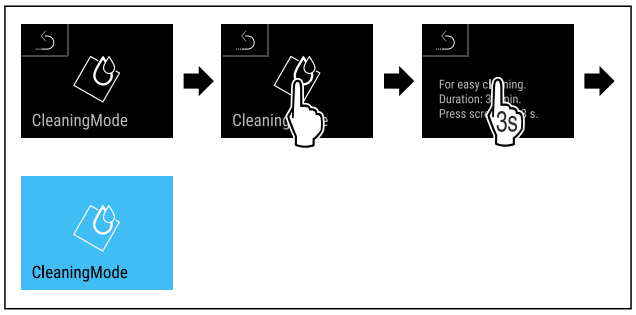

Fig. 46

▶ Proveďte akční kroky podle obrázku.
▷ Funkce CleaningMode je aktivována.
▷ Ukazatel stavu trvale ukazuje CleaningMode.

Deaktivace CleaningMode

Režim CleaningMode se po 30 minutách automaticky deaktivuje. CleaningMode však můžete kdykoliv deaktivovat ručně:

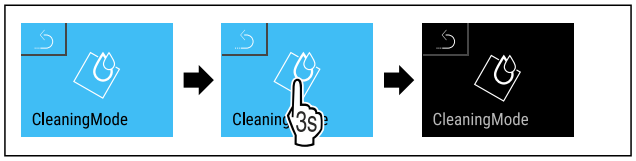

Fig. 47

▶ Proveďte akční kroky podle obrázku.
▷ CleaningMode je deaktivovaný.
▷ Spotřebič chladí na předem nastavenou teplotu.

Dětská pojistka

Pomocí této funkce aktivujte nebo deaktivujte dětskou pojistku. Dětská pojistka zabraňuje náhodnému ovládání spotřebiče, např. dětmi.

Použití:

- Zabraňuje neúmyslné změně funkcí.
- Zabránění neúmyslnému vypnutí spotřebiče.
- Zabránění neúmyslnému nastavení teploty.

Aktivace dětské pojistky

Pokud aktivujete dětskou pojistku, budete se moci stále pohybovat v menu, nemůžete však vybírat nebo měnit jiné funkce.



Fig. 48

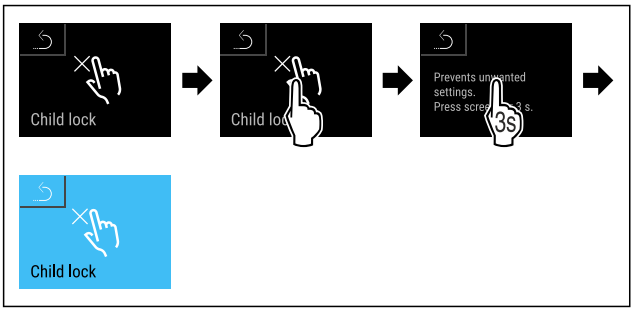

Fig. 49

▶ Proveďte akční kroky podle obrázku.
▷ Dětská pojistka je aktivovaná.

Deaktivace dětské pojistky



Fig. 50

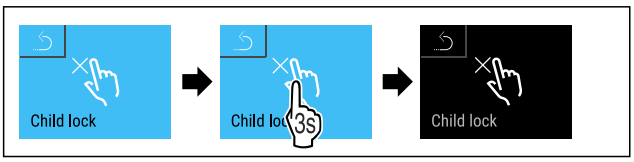

Fig. 51

▶ Proveďte akční kroky podle obrázku.
▷ Dětská pojistka je deaktivovaná.

Připomínka

Pomocí této funkce aktivujete nebo deaktivujete připomínky. Funkce je při dodávce aktivovaná.

Pokud je funkce aktivovaná, zobrazí se následující připomínky:

- Výměna filtru s aktivním uhlím FreshAir (viz Výměna filtru s aktivním uhlím FreshAir)

Aktivace připomínky



Fig. 52

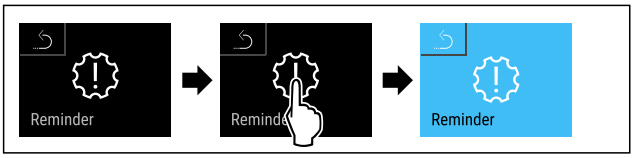

Fig. 53

▶ Proveďte akční kroky podle obrázku.
▷ Připomínka je aktivovaná.

Deaktivace připomínky

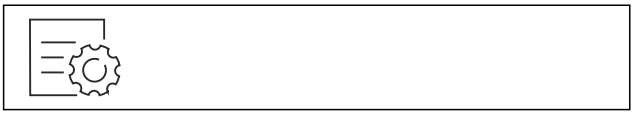

Fig. 54

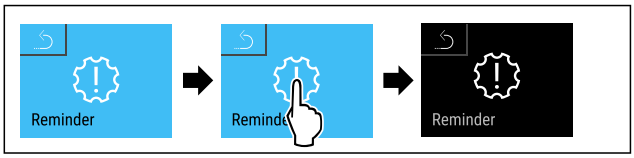

Fig. 55

▶ Proveďte akční kroky podle obrázku.
▷ Připomínka je deaktivovaná.

Jazyk

Tato funkce umožňuje nastavení jazyka zobrazení.

Můžete nastavit následující jazyky:

- německy
- anglicky
- francouzsky
- španělsky
- italsky
- nizozemsky
- česky
- polsky
- portugalsky
- Bulharsky
- rusky
- čínsky

Nastavení jazyka



Fig. 56

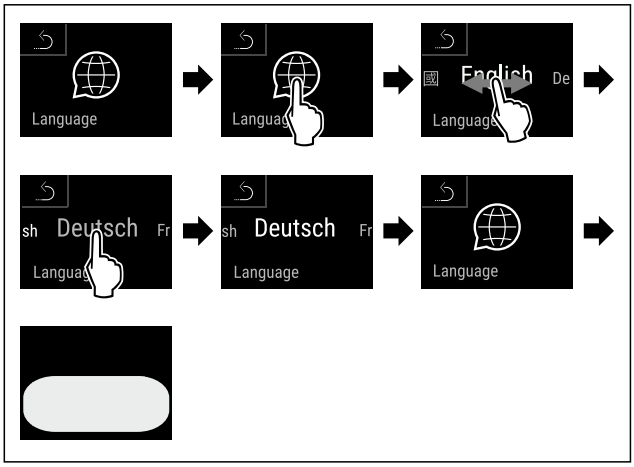

Fig. 57 Ilustrační zobrazení v závislosti na jazyku a teplotě

▶ Proveďte akční kroky podle obrázku.
▷ Jazyk je nastaven.
▷ Zobrazení přeskočí zpět na stavové zobrazení.

Jednotka teploty

Tato funkce umožňuje nastavení jednotky teploty. Jako jednotku teploty můžete nastavit stupně Celsia nebo stupně Fahrenheita.

Nastavení jednotky teploty



Fig. 58

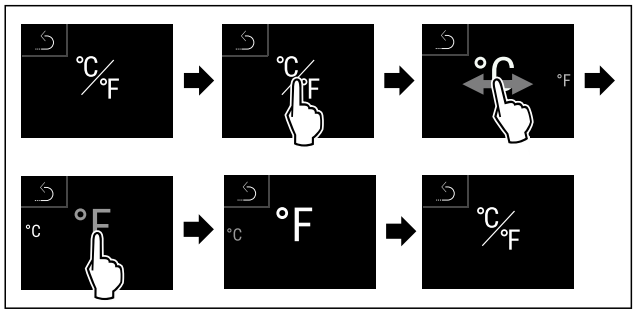

Fig. 60 Ilustrační zobrazení: Přejděte ze stupňů Celsia na stupně Fahrenheita.

▶ Proveďte akční kroky podle obrázku.
▷ Jednotka teploty je nastavena.

Jas displeje

Tato funkce umožňuje krokové nastavení jasu displeje.

Můžete nastavit následující úrovně jasu:

- 40 %
- 60 %
- 80 %
- 100 % (přednastaveno)

Nastavení jasu



Fig. 61

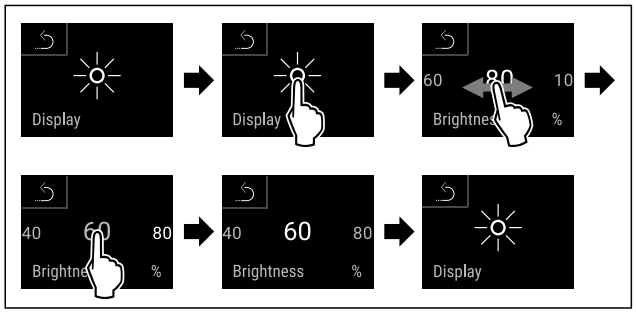

Fig. 62 Ilustrační zobrazení: Přejděte z 80 % na 60 %.

▶ Proveďte akční kroky podle obrázku.
▷ Jas je nastaven.

H-Value

Pomocí této funkce můžete zapnout protikondenzační ohřev spotřebiče, pokud se kolem chladničky nebo mrazničky tvoří kondenzovaná voda. Při vysoké vlhkosti a nízké okolní teplotě může tvořit kondenzát.

Hodnota H-Value je při dodání nastavena na hodnotu HA. Pokud hodnotu H-Value změníte, postupujte podle následující tabulky:

Hodnota	Popis
HA	Automatická regulace podle vlhkosti vzduchu a okolní teploty
H0	Protikondenzační ohřev je vypnutý.

Nastavení H-Value



Fig. 63

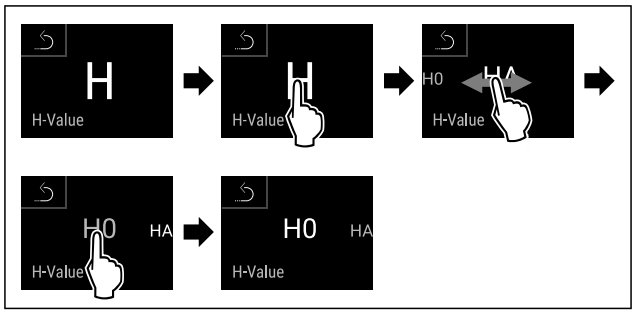

Fig. 64 Ilustrační zobrazení: Přejděte z HA na H0.

▶ Proveďte akční kroky podle obrázku.
▷ H-Value je nastavená.

WLAN

Pomocí této funkce připojíte své zařízení k síti WLAN. Pak ho můžete ovládat pomocí aplikace SmartDevice na mobilním zařízení. Tuto funkci můžete také použít k odpojení nebo resetování připojení WLAN.

Abyste mohli připojit svůj spotřebič k WLAN, potřebujete SmartDeviceBox.

Další informace k SmartDevice: (viz 2.4 SmartDevice)

Poznámka
Funkce SmartDevice není k dispozici v následujících zemích: Rusko, Bělorusko, Kazachstán.

SmartDeviceBox nelze použít.

První vytvoření připojení WLAN

Zajistěte, aby byly splněny následující předpoklady:

❑ SmartDeviceBox je zakoupený a používá se. (viz 2.4 SmartDevice)
❑ Aplikace SmartDevice je nainstalovaná (viz apps.home.liebherr.com).
❑ Je dokončena registrace v aplikaci SmartDevice.



Fig. 65

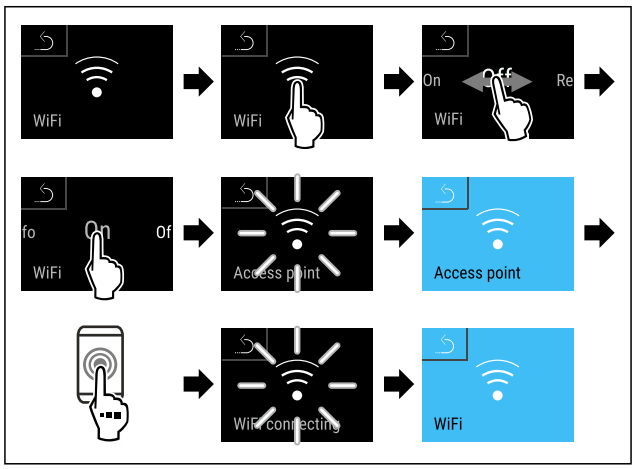

Fig. 66

▶ Proveďte kroky manipulace podle obrázku.
▷ Připojení je vytvořeno.

Odpojení od WLAN



Fig. 67

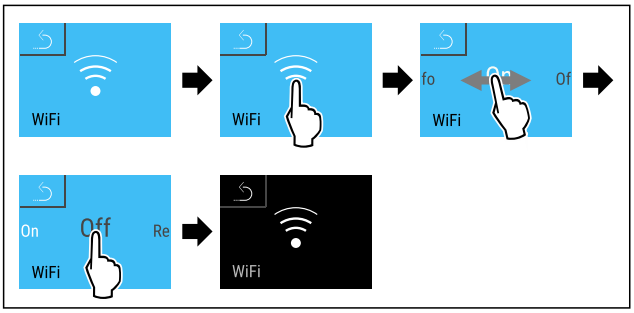

Fig. 68

▶ Proveďte kroky manipulace podle obrázku.
▷ Připojení je odpojeno.

Reset připojení k WLAN



Fig. 69

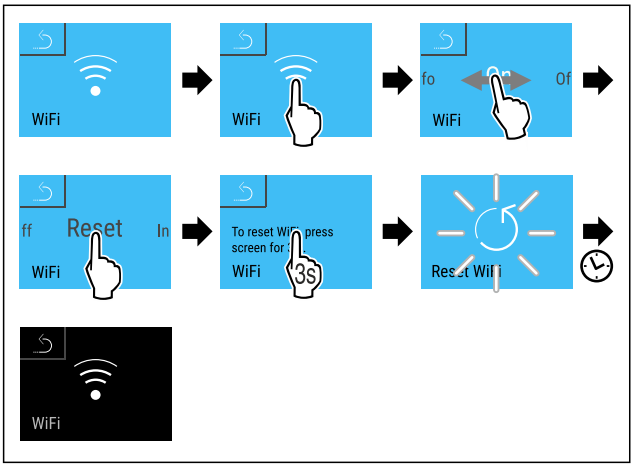

Fig. 70

▶ Proveďte kroky manipulace podle obrázku.
▷ Připojení WLAN a další nastavení WLAN se obnoví na tovární nastavení.

Zobrazení informací o připojení WLAN



Fig. 71

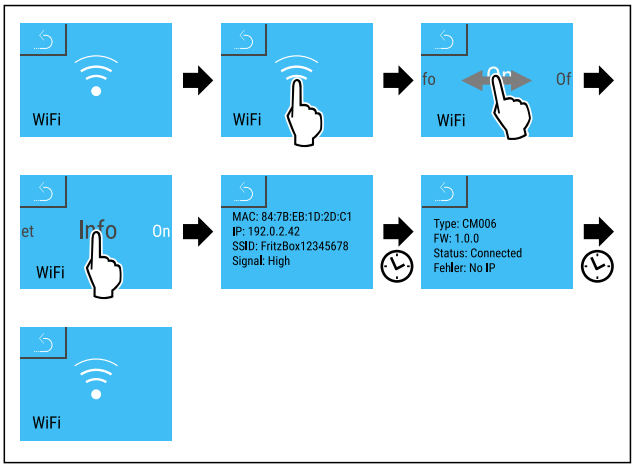

Fig. 72

▶ Proveďte kroky manipulace podle obrázku.

Informace o spotřebiči a softwaru

Tato funkce slouží k zobrazení názvu modelu, indexu, sériového čísla a servisního čísla spotřebiče. Informace o spotřebiči budete potřebovat, až budete kontaktovat zákaznický servis. (viz 11.4 Zákaznický servis)

Pomocí této funkce můžete také otevřít rozšířené menu. (viz 4 Princip funkce displeje Touch & Swipe)

Zobrazení informací o spotřebiči



Fig. 73

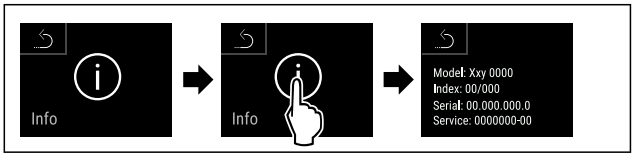

Fig. 74

▶ Proveďte akční kroky podle obrázku.
▷ Displej zobrazuje informace o spotřebiči.

Zobrazení informací o softwaru



Fig. 75

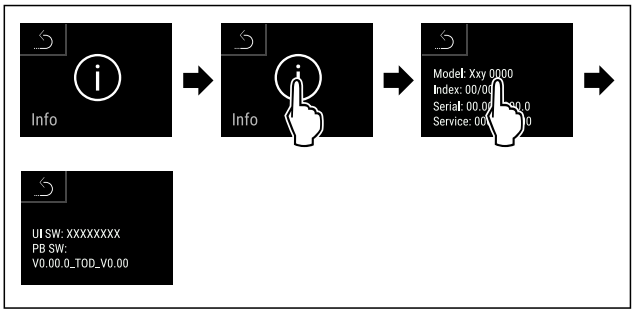

Fig. 76

▶ Proveďte akční kroky podle obrázku.
▷ Displej zobrazuje informace o softwaru.

Spustit cyklus odmrazování

Tuto funkci použijte k ručnímu spuštění automatického cyklu odmrazování, pokud se v případě poruchy cyklus odmrazování nespustí automaticky.

Spuštění cyklu odmrazování



Fig. 77

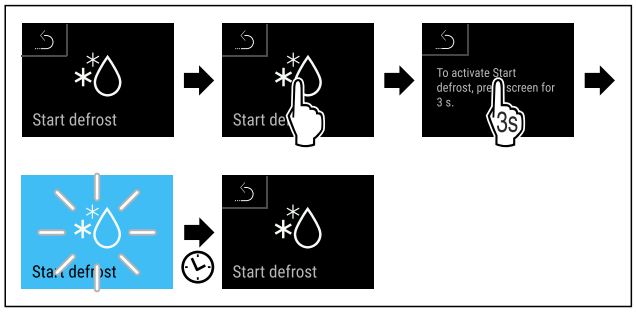

Fig. 78

▶ Proveďte akční kroky podle obrázku.
▷ Je spuštěný cyklus odmrazování: Symbol bliká až do doby, kdy je cyklus odmrazování automaticky ukončen.
▷ Když je cyklus odmrazování ukončen: Spotřebič pracuje dále v normálním režimu.

Zrušení cyklu odmrazování

Cyklus odmrazování se ukončí automaticky. Cyklus odmrazování však můžete kdykoli během procesu odmrazování zrušit:

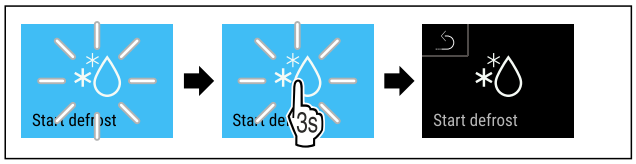

Fig. 79

▶ Proveďte akční kroky podle obrázku.
▷ Cyklus odmrazování je zrušen.
▷ Spotřebič pracuje dále v normálním režimu.

Dveřní alarm

Pomocí této funkce aktivujete nebo deaktivujete dveřní alarm. Dveřní alarm zazní, když jsou dveře příliš dlouho otevřené. Dveřní alarm je při dodávce aktivovaný. Můžete nastavit, jak dlouho mohou být dveře otevřené, než se spustí dveřní alarm.

Můžete nastavit následující hodnoty:

- 1 minuta
- 2 minuty
- 3 minuty
- Vyp

Nastavení dveřního alarmu



Fig. 80

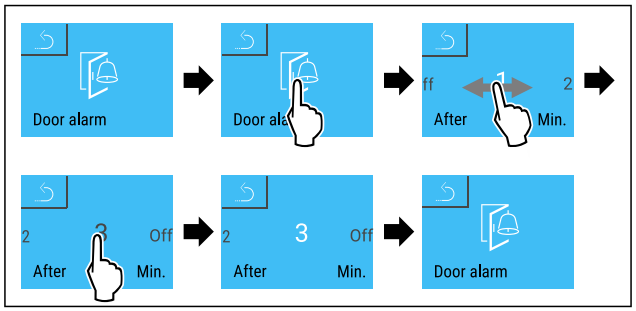

Fig. 81 Ilustrační zobrazení: Přepnutí dveřního alarmu z 1 minuty na 3 minuty.

▶ Proveďte akční kroky podle obrázku.
▷ Dveřní alarm je nastavený.

Deaktivace dveřního alarmu



Fig. 82

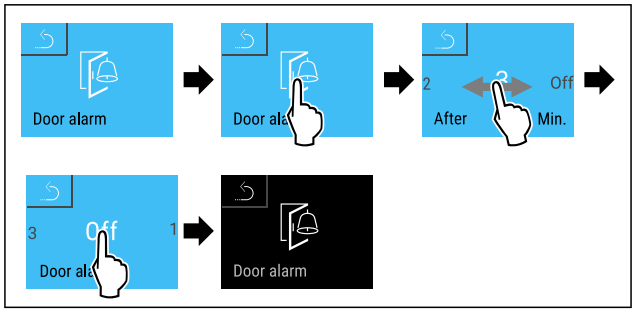

Fig. 83

▶ Proveďte akční kroky podle obrázku.
▷ Dveřní alarm je deaktivovaný.

Demo režim

Demo režim je speciální funkce pro prodejce, kteří chtějí předvést funkce spotřebiče. Pokud aktivujete demo režim, všechny funkce chladicí techniky se deaktivují.

Pokud spotřebič zapnete a na stavovém zobrazení se zobrazí „D“, je již aktivován demo režim.

Pokud aktivujete demo režim a poté jej opět deaktivujete, spotřebič se vrátí do továrního nastavení. (viz Resetování na tovární nastavení)

Aktivace demo režimu



Fig. 84

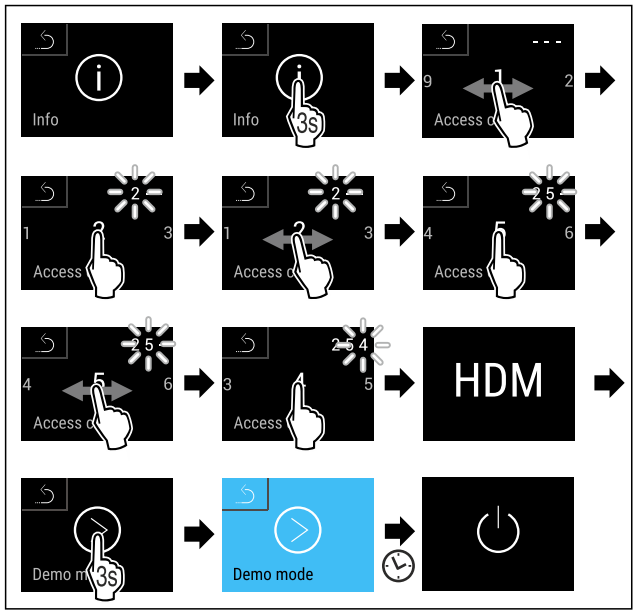

Fig. 85

▶ Proveďte kroky manipulace podle obrázku.
▷ Demo režim je aktivovaný.
▷ Spotřebič je vypnutý.
▶ Zapněte spotřebič. (viz 5.1 Zapnutí spotřebiče (první uvedení do provozu))
▷ V zobrazení stavu se zobrazí „D“.

Deaktivace demo režimu



Fig. 86

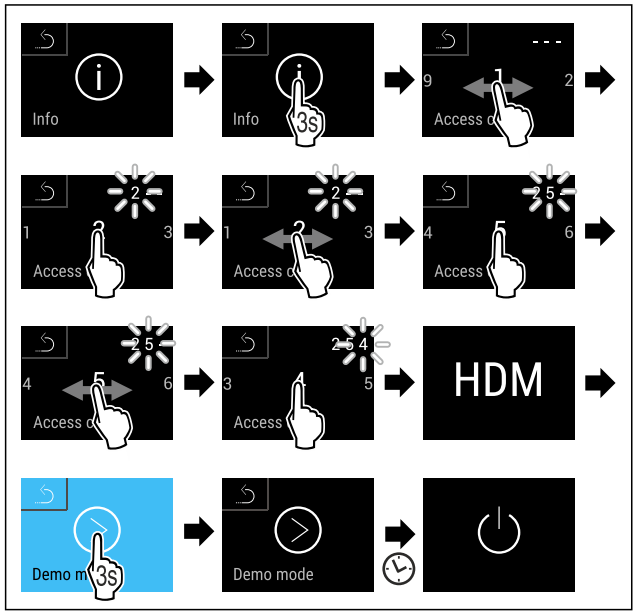

Fig. 87

▶ Proveďte kroky manipulace podle obrázku.
▷ Demo režim je deaktivovaný.
▷ Spotřebič je vypnutý.
▶ Zapněte spotřebič. (viz 5.1 Zapnutí spotřebiče (první uvedení do provozu))
▷ Přístroj je resetovaný na tovární nastavení.

Resetování na tovární nastavení

Tato funkce slouží k resetování všech nastavení na tovární nastavení. Všechna dosud provedená nastavení budou resetována na původní nastavení.

Provedení resetu



Fig. 88

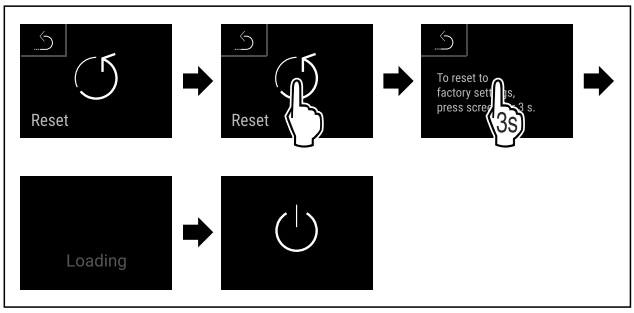

Fig. 89

▶ Proveďte akční kroky podle obrázku.
▷ Spotřebič je resetován.
▷ Spotřebič je vypnutý.
▶ Restartujte spotřebič. (viz 5.1 Zapnutí spotřebiče (první uvedení do provozu))

8.3 Hlášení

Existují dvě kategorie hlášení:

Kategorie	Význam
Výstraha	Výstrahy se zobrazují při funkčních poruchách. Jednodušší výstrahy můžete ukončit sami. V případě závažných funkčních poruch musíte kontaktovat zákaznický servis. (viz 11.4 Zákaznický servis)
Připomínka	Připomínky připomínají obecné postupy. Tyto postupy můžete provést a tím hlášení ukončit.

8.3.1 Přehled výstrah

Chování spotřebiče v případě výstrah:

- Výstraha se zobrazí na displeji červeně.
- Tón alarmu zní při zvyšující se hlasitosti.
- Při některých výstrahách pulzuje vnitřní osvětlení.

Hlášení	Příčina	Ukončení hlášení
 **Alarm výpadku proudu**	Hlášení se zobrazí, když kvůli výpadku proudu vzroste teplota.	Proveďte akční kroky.
 **Teplotní alarm**	Hlášení se zobrazí, když teplota ve spotřebiči neodpovídá nastavené teplotě.	Proveďte akční kroky.

Hlášení	Příčina	Ukončení hlášení
 **Chyba**	Hlášení se zobrazí, když se vyskytuje chyba přístroje. V některé součásti spotřebiče je chyba.	Proveďte akční kroky. (viz Chyba)
 **Chyba cyklu odmrazování**	Hlášení se zobrazí, když se spotřebič pětkrát za sebou pokusil odmrazovat a při tom došlo k problémům.	Proveďte akční kroky. (viz Chyba cyklu odmrazování)

8.3.2 Ukončení výstrah

Alarm výpadku proudu

Toto hlášení se zobrazí pro každou teplotní zónu vašeho spotřebiče. Po skončení výpadku proudu se spotřebič automaticky vychladí na předem nastavenou cílovou teplotu, aniž byste museli potvrdit hlášení. Aby hlášení zmizelo z displeje, musíte jej potvrdit.

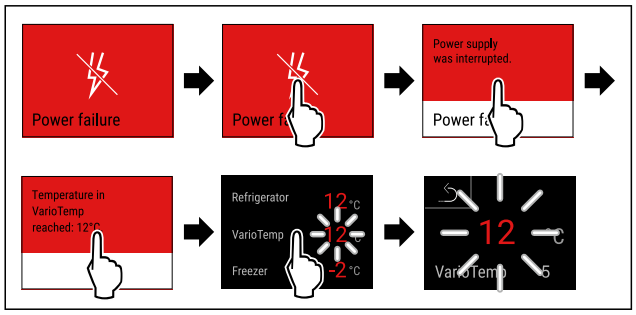

Fig. 90 Ilustrační zobrazení

▶ Dotkněte se krátce displeje.
▷ Na displeji se zobrazí informace o výstraze.
▶ Dotkněte se krátce displeje.
▷ Zobrazuje se nejvyšší mrazicí teplota.
▷ Pokud byla mrazicí teplota pod -9 °C: Potraviny lze stále konzumovat.
Pokud mrazicí teplota stoupla nad -9 °C:
▶ Zkontrolujte potraviny.
▶ Dotkněte se krátce displeje.
▷ Displej přejde na ukazatel stavu: Zobrazí se aktuální a cílová teplota.

Teplotní alarm

Toto hlášení se zobrazí pro každou teplotní zónu vašeho spotřebiče. Aby hlášení zmizelo z displeje, musíte jej potvrdit.

Příčinou teplotních rozdílů může být:

- Vložili jste teplé, čerstvé potraviny.
- Při překládání a vytahování potravin vniklo velké množství teplého vzduchu z okolí.
- Na delší dobu došlo k výpadku elektrického proudu.
- Spotřebič je vadný.

▶ Odstraňte příčinu.
▷ Spotřebič chladí na předem nastavenou cílovou teplotu.

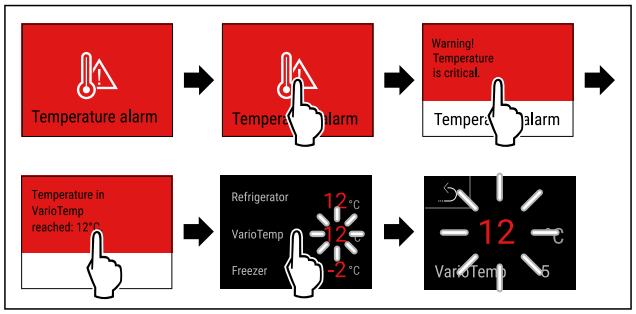

Fig. 91 Ilustrační zobrazení

▶ Dotkněte se krátce displeje.
▷ Na displeji se zobrazí informace o výstraze.
▶ Dotkněte se krátce displeje.
▷ Zobrazuje se nejvyšší mrazicí teplota.
▷ Pokud byla mrazicí teplota pod -9 °C: Potraviny lze stále konzumovat.
Pokud mrazicí teplota stoupla nad -9 °C:
▶ Zkontrolujte potraviny.
▶ Dotkněte se krátce displeje.
▷ Displej přejde na ukazatel stavu: Zobrazí se aktuální a cílová teplota.

Chyba

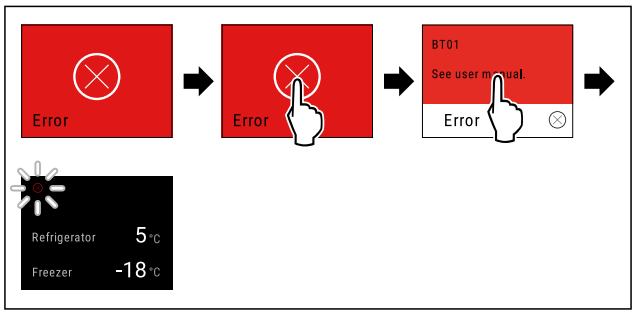

Fig. 92 Ilustrační zobrazení

▶ Dotkněte se krátce displeje.
▷ Zobrazí se kód chyby.
▶ Zapište si kód chyby.
▶ Dotkněte se krátce displeje.
▷ Displej přejde na ukazatel stavu.
▶ Obraťte se na zákaznický servis. (viz 11.4 Zákaznický servis)

Chyba připojení

▶ Zkontrolujte domácí síť.
▶ Postupujte podle pokynů v aplikaci SmartDevice.

Chyba cyklu odmrazování

▶ Ruční spuštění automatického cyklu odmrazování: (viz Spustit cyklus odmrazování)

8.3.3 Přehled připomínek

Chování spotřebiče při připomínkách:

- Připomínka se zobrazí na displeji žlutě.
- Zazní zvuk alarmu.
- Při některých připomínkách pulzuje vnitřní osvětlení.

Můžete deaktivovat následující připomenutí (viz Deaktivace připomínky) :

- Výměna filtru s aktivním uhlím FreshAir

Hlášení	Příčina	Ukončení hlášení
 **Výměna filtru s aktivním uhlím FreshAir**	Hlášení se zobrazí, když je třeba vyměnit filtr s aktivním uhlím FreshAir.	Proveďte akční kroky. (viz Výměna filtru s aktivním uhlím FreshAir)
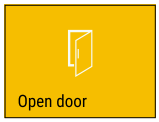	Hlášení se zobrazí, když jsou dveře příliš dlouho otevřené.	Proveďte akční kroky. (viz Dveřní alarm)

8.3.4 Ukončení připomínek

Výměna filtru s aktivním uhlím FreshAir

Liebherr doporučuje: Filtr s aktivním uhlím FreshAir měňte každých 6 měsíců.

Poznámka
Filtr s aktivním uhlím FreshAir dostanete v obchodu Liebherr-Hausgeräte na adrese go.liebherr.com/47wtc4.

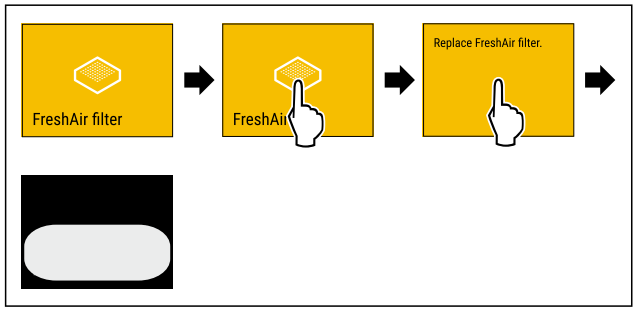

Fig. 93 Ilustrační zobrazení

▶ Dotkněte se krátce displeje.
▷ Na displeji se zobrazí informace o připomínce.
▶ Dotkněte se krátce displeje.
▶ Vyměňte filtr s aktivním uhlím. (viz 10.1 Filtr s aktivním uhlím FreshAir)
▷ Filtr s aktivním uhlím zajišťuje optimální kvalitu vzduchu v chladničce.
▷ Po 6 měsících se připomínka ukáže znovu.

Pokud si již nepřejete tuto připomínku dostávat, můžete ji deaktivovat. (viz Deaktivace připomínky)

Dveřní alarm

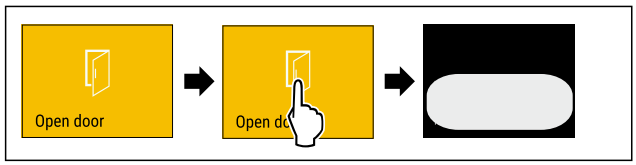

Fig. 94

▶ Proveďte akční kroky podle obrázku.
-nebo-
▶ Zavřete dveře.

▷ Displej přejde na ukazatel stavu.

Můžete nastavit, jak dlouho mohou být dveře otevřené, než se spustí dveřní alarm. (viz Nastavení dveřního alarmu)

9 Vybavení

9.1 Dveřní přihrádka

Dveřní přihrádky jsou vhodné pro uložení nápojů a potravin. Dveřní přihrádky můžete přemístit pro individuální použití a rozebrat je pro čištění. Společnost Liebherr však doporučuje používat dveřní přihrádky v poloze při dodání.

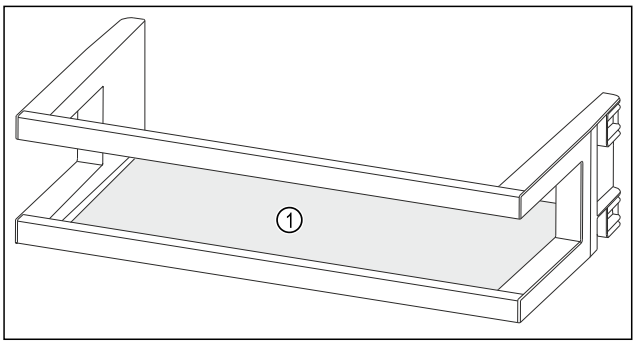

Fig. 95 Ilustrační zobrazení dveřní přihrádky
(1) Odkládací plocha

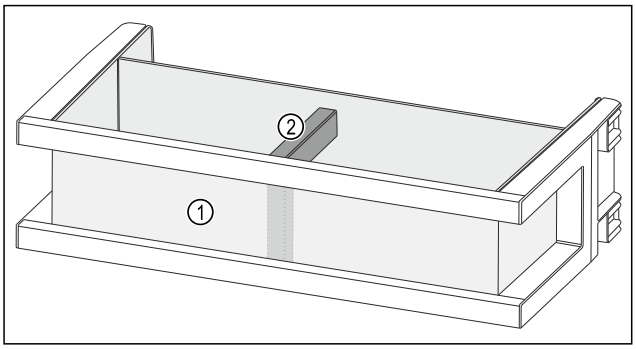

Fig. 96 Příklad zobrazení dveřní přihrádky s organizérem a držákem lahví
(1) Organizér **(2)** Držák lahví

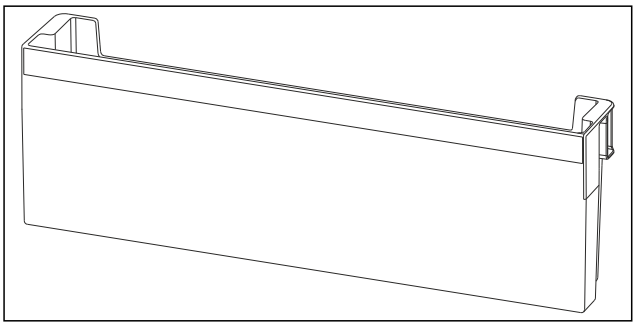

Fig. 97 Ilustrační zobrazení dveřní přihrádky

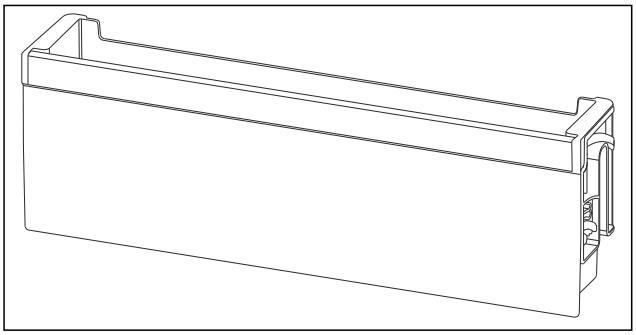

Fig. 98 Ilustrační zobrazení odklápěcí dveřní přihrádky

Následující tabulka ukazuje příklady toho, co můžete do každé dveřní přihrádky uložit.

Dveřní přihrádka	Potraviny
Dveřní přihrádka (viz Fig. 95)	Máslo, sýry, konzervy velké nádoby
Dveřní přihrádka s organizérem a držákem lahví (viz Fig. 96)	Láhve, tuby Pomocí posuvného držáku lahví zajistěte láhve ve dveřní přihrádce. Přepážku zásuvky na malé potraviny můžete vložit do jakékoli dveřní přihrádky.
Dveřní přihrádka (viz Fig. 97)	drobné potraviny a balíčky, tuby, kosmetika
Skládací dveřní přihrádky (viz Fig. 98)	drobné potraviny a balíčky, tuby, kosmetika

9.1.1 Vyjmutí dveřních přihrádek

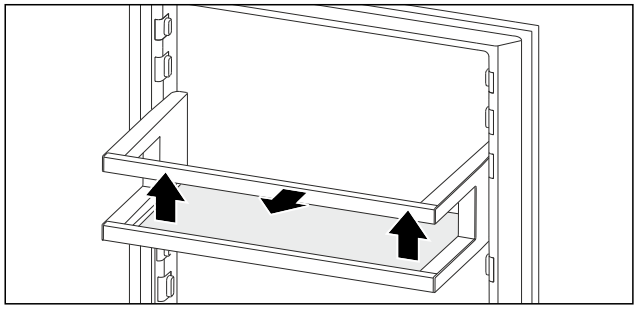

Fig. 99 Ilustrační zobrazení

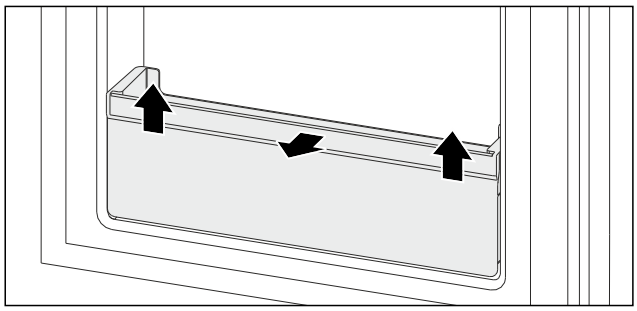

Fig. 100 Ilustrační zobrazení

▶ Dveřní přihrádku posuňte nahoru.
▶ Dveřní přihrádku vytáhněte dopředu.

9.1.2 Vložení dveřních přihrádek

UPOZORNĚNÍ
Nebezpečí zranění a poškození v důsledku nesprávného uspořádání potravin nebo předmětů!
Pokud na spodní skleněnou desku položíte potraviny nebo předměty, dveře se nebudou moci správně zavřít. Při tom se může dveřní přihrádka rozbít, potraviny nebo předměty mohou vypadnout a způsobit zranění.
▶ Přední oblast spodní skleněné desky nechte volnou.

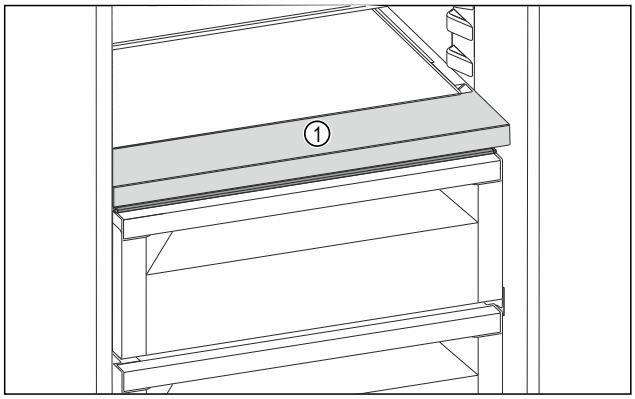

Fig. 101 Ilustrační zobrazení
(1) Přední oblast

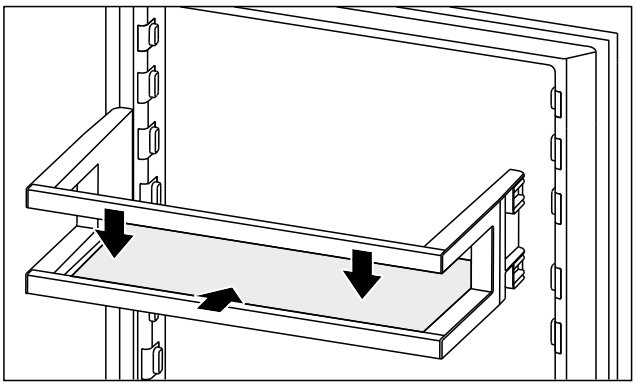

Fig. 102 Ilustrační zobrazení

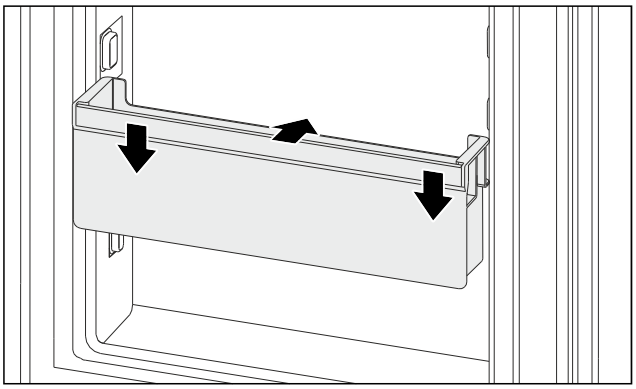

Fig. 103 Ilustrační zobrazení

▶ Dveřní přihrádku zasuňte.
▶ Dveřní přihrádku zatlačte dolů.

9.2 Odkládací plochy

V závislosti na typu spotřebiče jsou k dispozici různé odkládací plochy:

- Jednodílná odkládací plocha
- Odkládací plocha nad schránkou EasyFresh
- Odkládací plocha v mrazničce

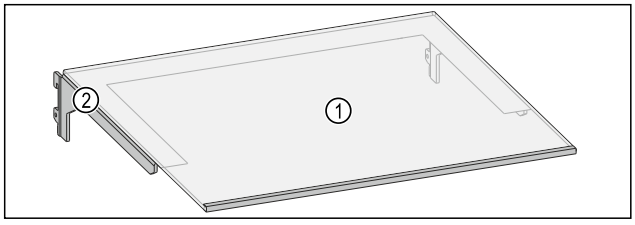

Fig. 104 Ilustrační zobrazení odkládací plochy
(1) Odkládací plocha **(2)** Přídržný díl

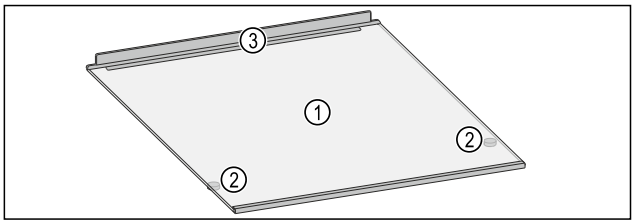

Fig. 105 Ilustrační zobrazení odkládací plochy mraznička
(1) Odkládací plocha
(2) Zarážka vytažení
(3) Dorazový okraj

9.2.1 Použití odkládacích ploch v chladničce

Odkládací plochy můžete buď posunout do jiné výšky, nebo je zcela vyjmout, například kvůli čištění.

Zajistěte, aby byly splněny následující předpoklady:
❑ Odkládací plochy jsou prázdné.

Vyjmutí odkládací plochy

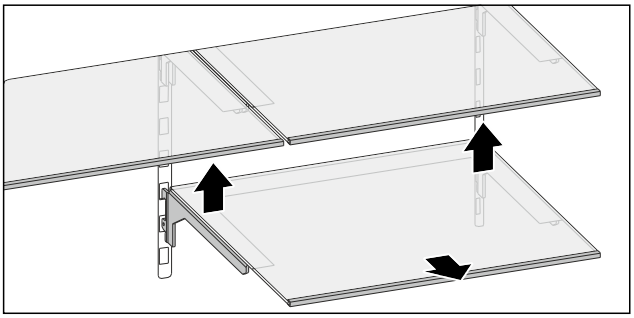

Fig. 106
▶ Zvedněte odkládací plochu.
▶ Vyjměte odkládací plochu směrem dopředu.
▷ Odkládací plochy jsou vyjmuté.
▷ Odkládací plochy můžete umístit do jiné výšky.

Vsazení odkládacích ploch

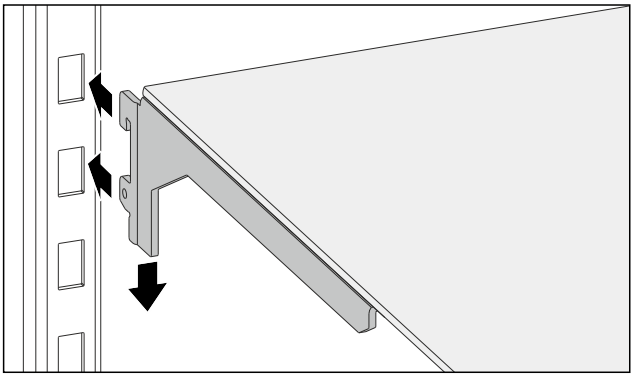

Fig. 107
▶ Zavěste háčky odkládací plochy v požadované výšce do otvorů v liště s aretací.
▶ Stlačte dolů.

POZOR
Nebezpečí poškození v důsledku nesprávného vsazení malé odkládací plochy!
Rozbití, přeskočení a roztříštění vybavení. Pokud tuto malou odkládací plochu nevsadíte v jedné z vyobrazených poloh, může spadnout a poškodit nebo rozbít odkládací plochy pod ní.
▶ Malou odkládací plochu vsazujte výhradně v jedné z vyobrazených poloh.

9.2.2 Vyjmutí / vsazení odkládací plochy nad schránkou EasyFresh

Odkládací plochu nad schránkou EasyFresh můžete pro čištění vyjmout.

Vyjmutí odkládací plochy

Zajistěte, aby byly splněny následující předpoklady:
❑ Odkládací plocha je prázdná.

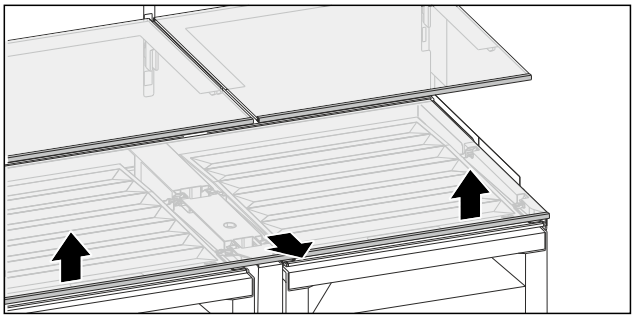

Fig. 108
▶ Odkládací plochu vpředu nadzvedněte.
▶ Vyjměte odkládací plochu směrem dopředu.
▷ Víka zásuvek jsou vidět.

Poznámka
Liebherr doporučuje:
Na víka zásuvek pod ní neukládejte žádné potraviny.

Vsazení odkládací plochy

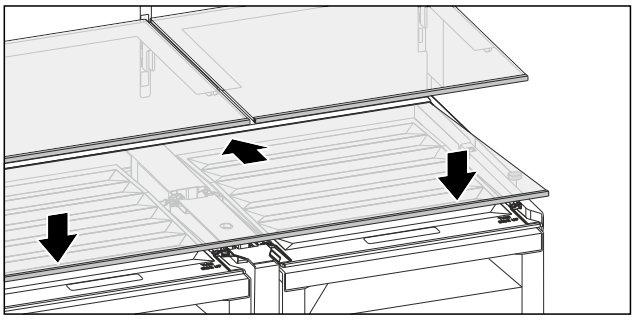

Fig. 109
Pokud zarážky vytažení ukazují dolů:
▶ Zasuňte odkládací plochu šikmo, nakloněnou dozadu a dolů.
▶ Spusťte přední část dolů.
▷ Zarážky leží za přední ukládací plochou.

9.2.3 Vyjmutí /vsazení odkládacích ploch v mrazničce

Odkládací plochy lze zcela vyjmout nebo vyjmout za účelem čištění. Odkládací plochy v mrazničce jsou proti neúmyslnému vysunutí zajištěny zarážkami.

Vyjmutí odkládacích ploch

Zajistěte, aby byly splněny následující předpoklady:
❑ Odkládací plochy jsou prázdné.

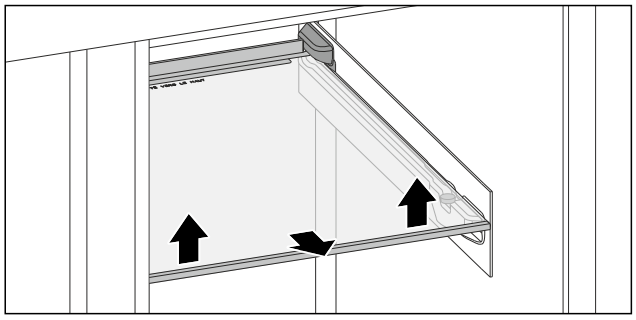

Fig. 110

▶ Odkládací plochu vpředu nadzvedněte.
▶ Vyjměte odkládací plochu směrem dopředu.

Vsazení odkládacích ploch

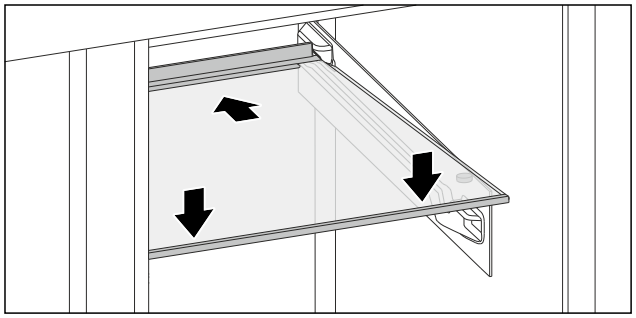

Fig. 111

Pokud zarážky vytažení ukazují dolů:
▶ Zasuňte odkládací plochu šikmo, nakloněnou dozadu a dolů.
▶ Spusťte přední část dolů.
▷ Zarážky leží za přední ukládací plochou.

9.3 Zásuvky

Zásuvky můžete kvůli čištění vyjmout.

Vyjímání a vsazování zásuvek se liší podle vysouvacího systému. Váš přístroj může obsahovat různé vysouvací systémy.

Poznámka
Spotřeba energie stoupá a chladicí výkon se zmenšuje, pokud nestačí ventilace.
▶ Nejspodnější zásuvku nechte ve spotřebiči.
▶ Větrací štěrbiny uvnitř na zadní stěně nezakrývejte.

9.3.1 Zásuvka na dně přístroje nebo skleněné desce

Zásuvka se posouvá přímo po dně přístroje nebo skleněné desce. K dispozici nejsou žádné kolejničky.

Po vyjmutí zásuvek můžete skleněné desky, které jsou pod nimi, použít jako odkládací plochy.

Vyjmutí zásuvky

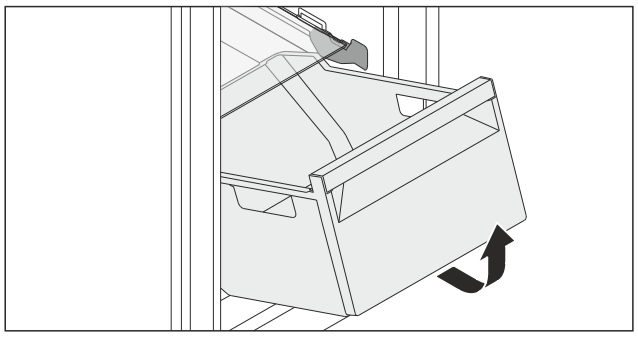

Fig. 112

▶ Vyjměte zásuvku podle obrázku.

Vložení zásuvky

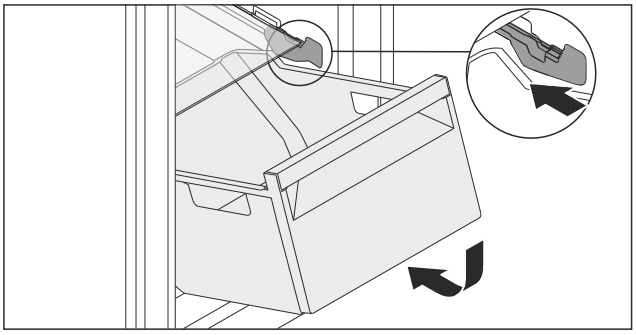

Fig. 113

▶ Vložte zásuvku podle obrázku.

9.3.2 Zásuvka na teleskopických kolejničkách

Zásuvka se posouvá pomocí výsuvných kolejniček (teleskopických kolejniček). Existují teleskopické kolejničky s úplným vysunutím a teleskopické kolejničky s částečným vysunutím. Zásuvky s úplným vysunutím lze zcela vytáhnout z přístroje. Zásuvky s částečným vysunutím lze zcela vytáhnout z přístroje. Jakým systémem je vybaven Váš přístroj, závisí na typu přístroje.

Částečné vysunutí chladničky

Vyjmutí zásuvky

Zajistěte, aby byly splněny následující předpoklady:
❑ Dveře jsou otevřené o více než 90°.

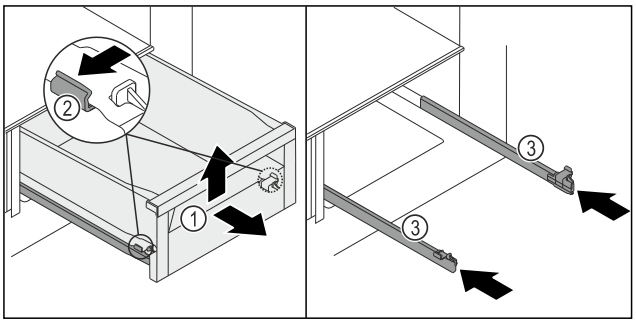

Fig. 114

▶ Vytáhněte zásuvku *Fig. 114 (1)* až na doraz.
▶ Svorku *Fig. 114 (2)* vlevo a vpravo současně lehce stlačte na kolejničkách směrem ven.
▷ Zásuvka *Fig. 114 (1)* se uvolní z kolejniček.
▶ Nadzvedněte zásuvku *Fig. 114 (1)* vpředu.
▶ Vyjměte zásuvku *Fig. 114 (1)* dopředu.
▶ Zasuňte kolejničky *Fig. 114 (3)*.

Vložení zásuvky

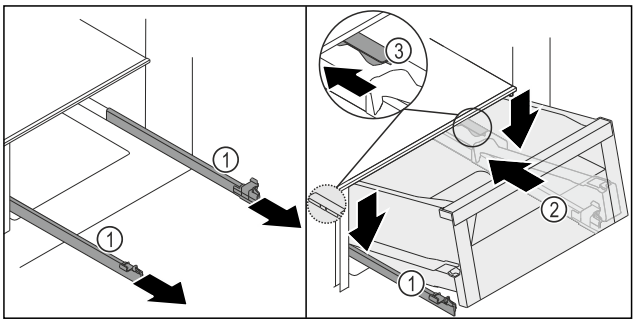

Fig. 115

▶ Kolejničky *Fig. 115 (1)* pevně držte a zásuvku *Fig. 115 (2)* nasaďte shora za zarážkou *Fig. 115 (3)* na kolejničkách *Fig. 115 (1)*.

▶ Zásuvku *Fig. 115 (2)* na kolejničkách *Fig. 115 (1)* zasuňte až na doraz směrem dozadu.

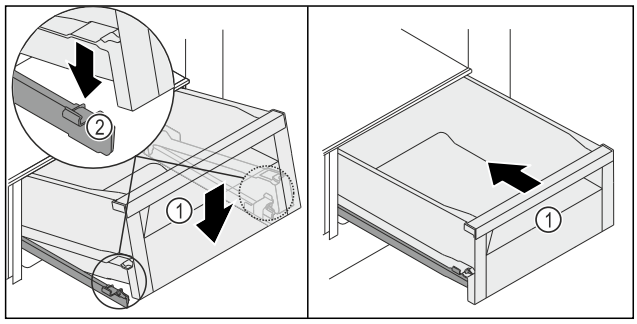

Fig. 116

▶ Zásuvku *Fig. 115 (2)* vpředu spusťte dolů tak, aby se zásuvka zasunula vlevo a vpravo do svorky *Fig. 116 (2)*.
▷ Zásuvka *Fig. 116 (1)* slyšitelně zacvakne.
▶ Zásuvku *Fig. 116 (1)* zasuňte.

9.4 Víko zásuvky schránky EasyFresh

Víko zásuvky zajišťuje stálou vlhkost vzduchu.

Víko zásuvky se nachází přímo na zásuvce a může být zakryté úložnými plochami nebo dodatečnými zásuvkami.

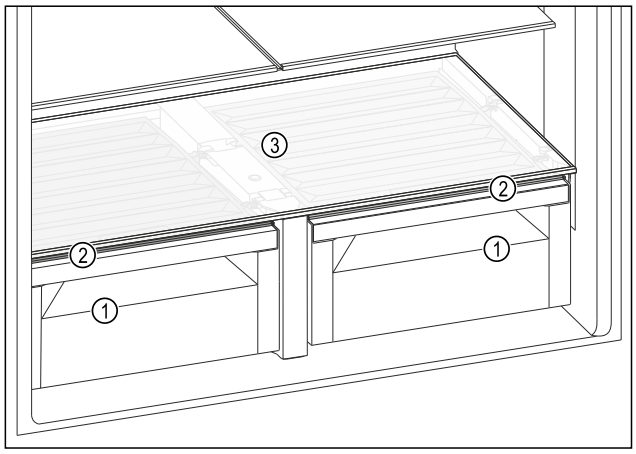

Fig. 117 Ilustrační zobrazení víka zásuvky schránky EasyFresh

(1) Schránka EasyFresh
(2) Víko zásuvky schránky EasyFresh
(3) Odkládací plocha

9.4.1 Snížení vlhkosti vzduchu v zásuvce

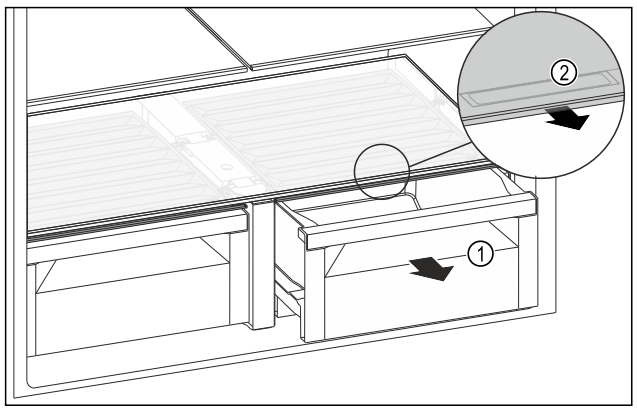

Fig. 118

▶ Zásuvku *Fig. 118 (1)* vytáhněte.
▶ Uchopte prohlubeň pro rukojeť *Fig. 118 (2)* na víku zásuvky a současně zatáhněte za víko zásuvky směrem dopředu.
▶ Stejný postup proveďte i u druhého víka zásuvky.
▷ Když je zásuvka zavřená, je mezi víkem zásuvky a zásuvkou malá mezera.

9.4.2 Zvýšení vlhkosti vzduchu v zásuvce

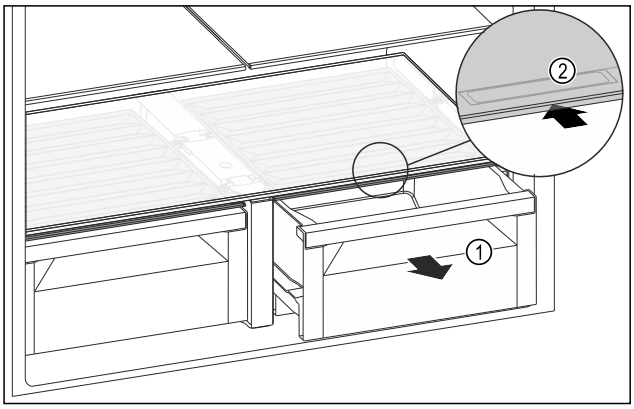

Fig. 119

▶ Zásuvku *Fig. 119 (1)* vytáhněte.
▶ Uchopte prohlubeň pro rukojeť *Fig. 119 (2)* na víku zásuvky a současně zasuňte víko zásuvky směrem dozadu.
▶ Stejný postup proveďte i u druhého víka zásuvky.
▷ Když je zásuvka zavřená, víko zásuvky těsně přiléhá k zásuvce.

9.5 Skleněné desky

Skleněnou desku pod zásuvkami můžete pro čištění vyjmout.

9.5.1 Vyjmutí / vsazení skleněné desky

Zajistěte, aby byly splněny následující předpoklady:

❑ Skleněná deska pod zásuvkou: Zásuvka je vyjmutá. (viz 9.3 Zásuvky)

Vyjmutí skleněné desky

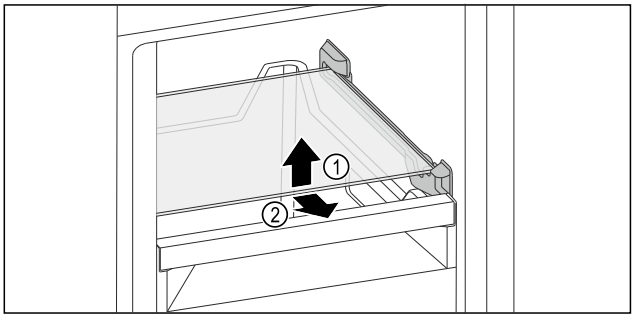

Fig. 120 Příklad znázornění skleněné desky

▶ Skleněnou desku vpředu nadzvedněte.
▶ Odeberte skleněnou desku směrem dopředu.

Vsazení skleněné desky

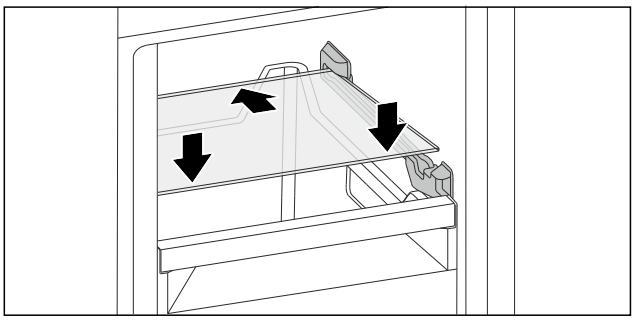

Fig. 121 Příklad znázornění skleněné desky

▶ Nasaďte skleněnou desku šikmo za zarážky.
▶ Spusťte skleněnou desku dolů.
▶ Zasuňte skleněnou desku dozadu.

9.6 EasyTwist-Ice

S funkcí EasyTwist-Ice můžete vyrábět kostky ledu v množství pro domácnost. Funkce EasyTwist-Ice je napájena vodou prostřednictvím nádržky na vodu.

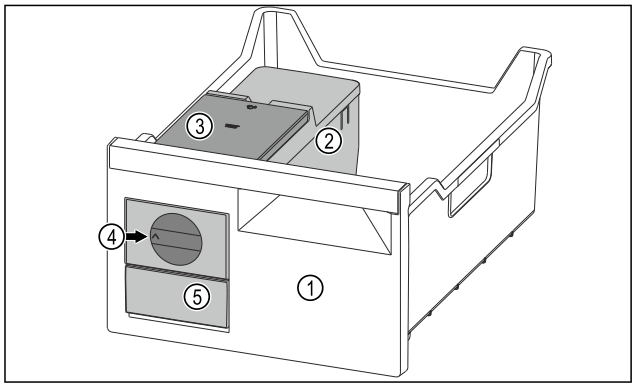

Fig. 122 Ilustrační zobrazení

(1) Mrazicí zásuvka s EasyTwist-Ice
(2) Korpus s miskou na kostky ledu
(3) Nádržka na vodu
(4) Otočný knoflík
(5) Zásuvka na kostky ledu

Poznámka
Neměňte polohu mrazicí zásuvky s EasyTwist-Ice ve spotřebiči.

9.6.1 Výroba kostek ledu

Množství kostek ledu, které můžete s EasyTwist-Ice vyrobit za určitou dobu, závisí na teplotě mražení spotřebiče. Čím nižší je teplota ve spotřebiči, tím více kostek ledu můžete vyrobit.

Maximální množství kostek ledu v misce na kostky ledu:	20 kostek ledu
Maximální kapacita zásuvky na kostky ledu:	40 kostek ledu (odpovídá dvěma výrobám kostek ledu)
Další informace o době potřebné k výrobě kostek ledu:	(viz 11.1 Technické údaje)

Zajistěte, aby byly splněny následující předpoklady:

❑ Součásti EasyTwist-Ice jsou vyčištěné.

Naplnění nádržky na vodu

VÝSTRAHA
Nebezpečí otravy znečištěnou vodou!
▶ Nádržku na vodu plňte pouze pitnou vodou.

POZOR
Tekutiny obsahující cukr!
Poškození výrobníku EasyTwist-Ice.
▶ Plňte výhradně studenou pitnou vodou.

Poznámka
Použitím filtrované dekarbonizované vody lze dosáhnout nejlepší chuťové kvality pitné vody pro bezporuchovou výrobu kostek ledu.
Této kvality vody se dosáhne pomocí stolního vodního filtru, který je k dostání ve specializovaných obchodech.
▶ Plňte zásobník vody pouze filtrovanou dekarbonizovanou pitnou vodou.

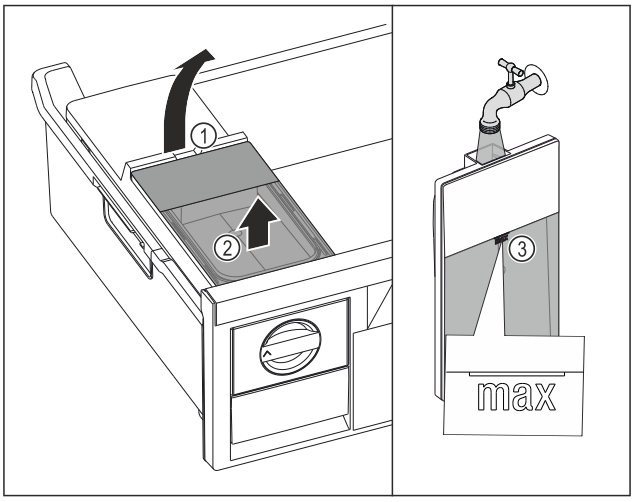

Fig. 123

▶ Vytáhněte mrazicí zásuvku až na doraz.
▶ Zvedněte nádržku na vodu za vybrání *Fig. 123 (1)*.
▶ Vyjměte nádržku na vodu nahoru. *Fig. 123 (2)*
▶ Naplňte nádržku na vodu pitnou vodou až po značku *Fig. 123 (3)*.

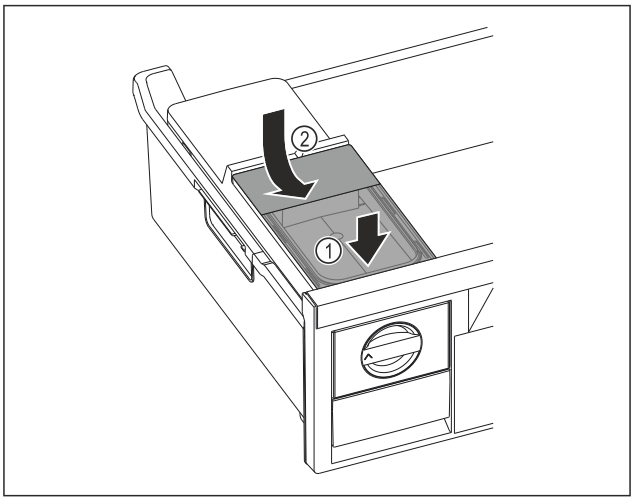

Fig. 124

▶ Nasaďte vpředu nádržku na vodu. *Fig. 124 (1)*
▶ Spusťte nádržku na vodu vzadu dolů. *Fig. 124 (2)*
▶ Zasuňte mrazicí zásuvku.

Uvolněte kostky ledu

Zajistěte, aby byly splněny následující předpoklady:

❑ Je dodržena potřebná doba pro výrobu kostek ledu. (viz 11.1 Technické údaje)
❑ Mrazicí zásuvka je zcela zasunutá.
❑ Zásuvka na kostky ledu je zcela zasunutá.

▶ Otočte otočný knoflík *Fig. 122 (4)* ve směru hodinových ručiček až na doraz.
▷ Kostky ledu padají z misky na kostky ledu do zásuvky na kostky ledu *Fig. 122 (5)*.
Pokud se ze misky na kostky ledu neuvolní všechny kostky ledu:
▶ Otočte otočný knoflík několikrát ve směru hodinových ručiček až na doraz.

9.7 Zásobník na vejce

Zásobník na vejce lze vytáhnout a otočit. Obě části zásobníku na vejce lze použít k označení rozdílů, jako je datum koupě.

9.7.1 Použití zásobníku na vejce

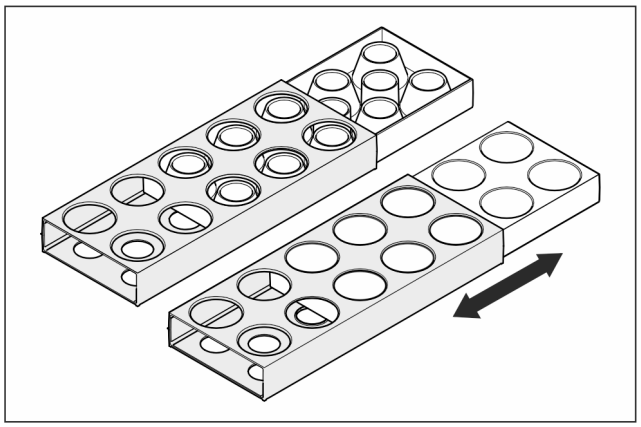

Fig. 125

- ▶ Horní strana: Skladujte slepičí vejce.
- ▶ Spodní strana: Skladujte křepelčí vejce.

9.8 Držák lahví

9.8.1 Používání držáků lahví

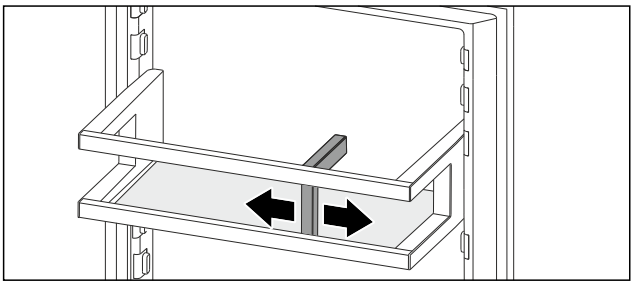

Fig. 126

- ▶ Přisuňte držák lahví k lahvím.
- ▷ Láhve se nepřevrhnou.

10 Údržba

10.1 Filtr s aktivním uhlím FreshAir

Filtr s aktivním uhlím FreshAir se nachází v zásuvce nad ventilátorem.

Zajišťuje optimální kvalitu vzduchu.

- ❑ Filtr s aktivním uhlím měňte každých 6 měsíců. V případě aktivovaného připomínání vyzve hlášení na displeji k výměně.
- ❑ Filtr s aktivním uhlím lze zlikvidovat v normálním domácím odpadu.

Poznámka
Filtr s aktivním uhlím FreshAir dostanete v obchodu Liebherr-Hausgeräte na adrese go.liebherr.com/47wtc4.

10.1.1 Vyjmutí filtru s aktivním uhlím FreshAir

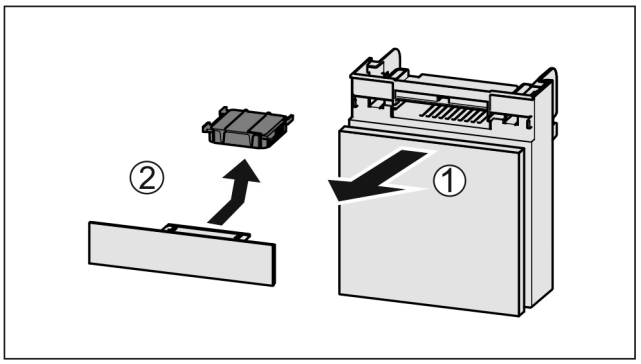

Fig. 127

- ▶ Zásuvku vytáhněte dopředu *Fig. 127 (1)*.
- ▶ Filtr s aktivním uhlím vyjměte *Fig. 127 (2)*.

10.1.2 Vložení filtru s aktivním uhlím FreshAir

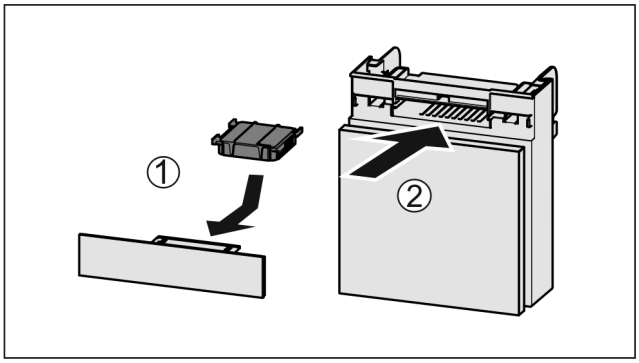

Fig. 128

- ▶ Filtr s aktivním uhlím vložte podle vyobrazení *Fig. 128 (1)*.
- ▷ Filtr s aktivním uhlím zacvakne.
  Když filtr s aktivním uhlím směřuje dolů:
- ▶ Zásuvku zasuňte *Fig. 128 (2)*.
- ▷ Filtr s aktivním uhlím je nyní připraven k použití.

10.2 Rozebrání dveřní přihrádky

Některé dveřní přihrádky můžete rozebrat, pokud je chcete čistit nebo instalovat či demontovat náhradní díly.

10.2.1 Rozebrání dveřní přihrádky

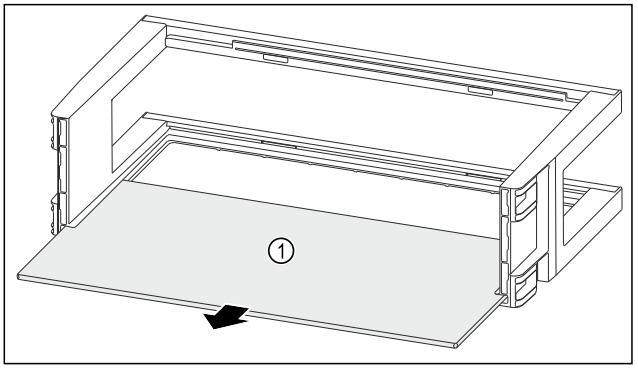

Fig. 129

- ▶ Odkládací plochu *Fig. 129 (1)* odeberte.

10.2.2 Rozebrání dveřní přihrádky s organizérem a držákem lahví

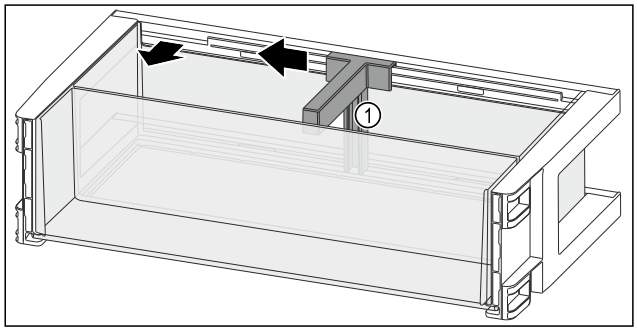

Fig. 130

- ▶ Držák lahví *Fig. 130 (1)* posuňte na stranu až k vybrání.
- ▶ Držák lahví *Fig. 130 (1)* odeberte.

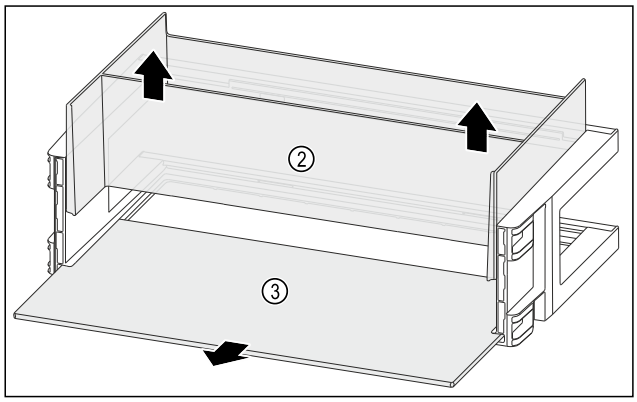

Fig. 131

- ▶ Organizér *Fig. 131 (2)* vyjměte nahoru.
- ▶ Odkládací plochu *Fig. 131 (3)* odeberte.

10.2.3 Rozebrání skládací dveřní přihrádky

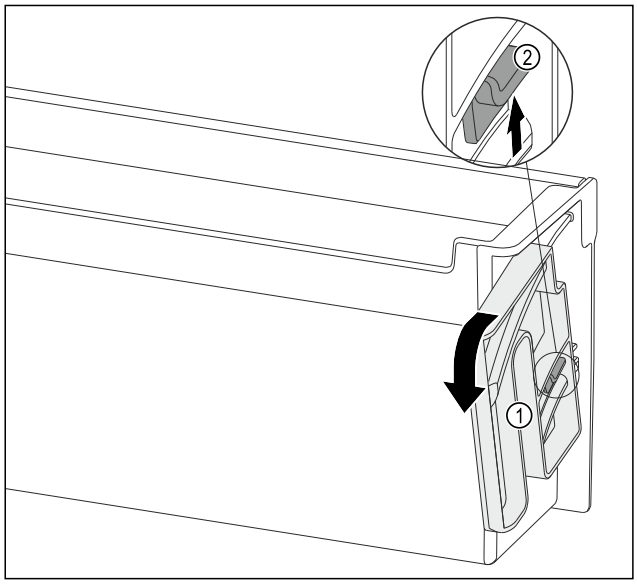

Fig. 132

- ▶ Otočnou část *Fig. 132 (1)* otočte určeným směrem až na doraz.
- ▶ Závěs *Fig. 132 (2)* zatlačte nahoru a otočnou část *Fig. 132 (1)* odeberte.

10.3 Sestavení dveřní přihrádky

10.3.1 Sestavení dveřní přihrádky

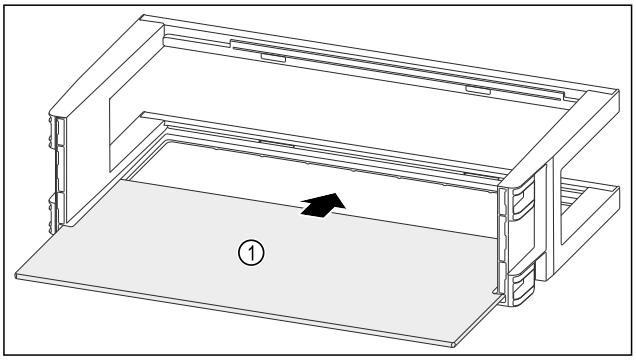

Fig. 133

- ▶ Odkládací plochu *Fig. 133 (1)* zasuňte do bočních vybrání.

10.3.2 Sestavení dveřní přihrádky s organizérem a držákem lahví

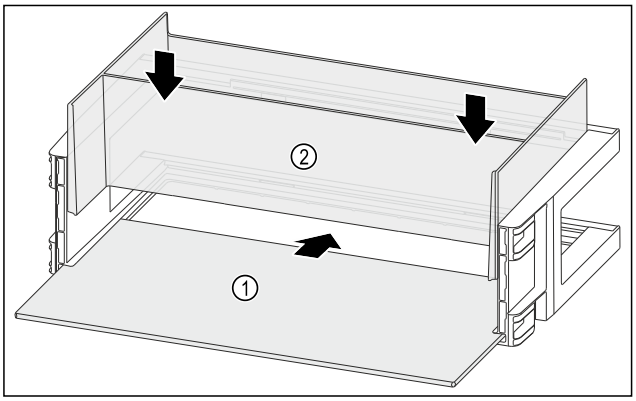

Fig. 134

- ▶ Odkládací plochu *Fig. 134 (1)* zasuňte do bočních vybrání.
- ▶ Organizér *Fig. 134 (2)* vložte.

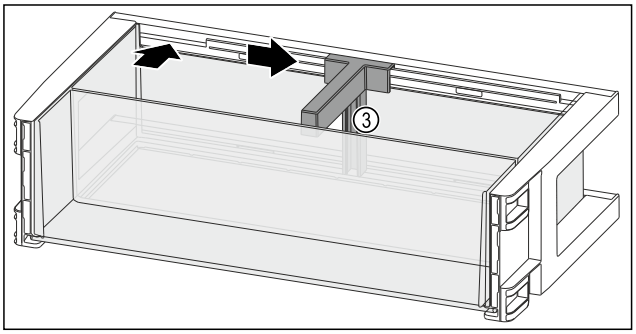

Fig. 135

- ▶ Držák lahví *Fig. 135 (3)* vložte do vybrání.
- ▶ Držák lahví *Fig. 135 (3)* posuňte na stranu do požadované polohy.

10.3.3 Sestavení skládací dveřní přihrádky

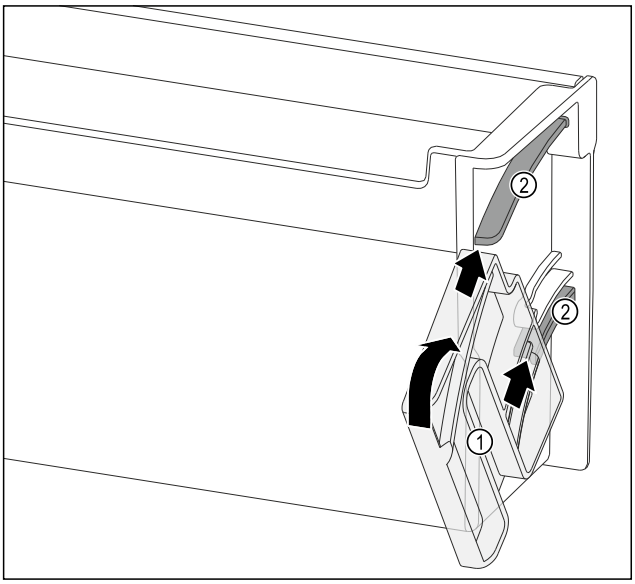

Fig. 136

▶ Otočnou jednotku *Fig. 136 (1)* umístěte tak, aby vybrání byla přesně proti vodicím kanálům *Fig. 136 (2)* dveřní přihrádky.
▶ Otočnou jednotku *Fig. 136 (1)* otočte do požadovaného směru.

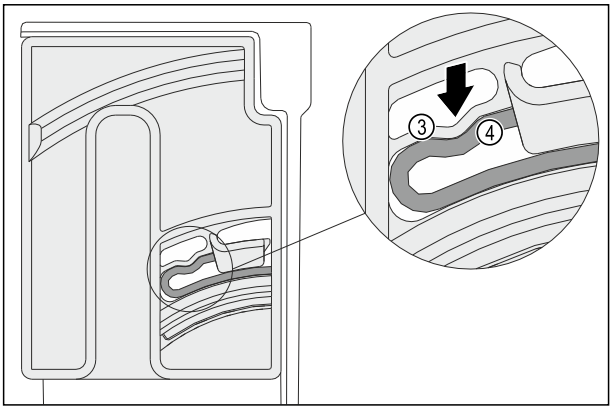

Fig. 137

▷ Pružný prvek *Fig. 137 (3)* otočné jednotky slyšitelně zaklapne do kulatého tvaru žebra *Fig. 137 (4)*.

10.4 Rozebrání / montáž vysouvacích systémů

10.4.1 Poznámky k rozebírání

Některé vysouvací systémy můžete pro čištění rozebrat. Váš přístroj může obsahovat různé vysouvací systémy.

Následující vysouvací systémy lze nebo nelze rozebrat:

Vysouvací systém	lze rozebrat / nelze rozebrat
Zásuvka na dně přístroje nebo skleněné desce	nelze rozebrat
Částečné vysunutí chladničky	nelze rozebrat
Horní odklápěcí zásuvka	nelze rozebrat
Zásuvka vedená na žebrování na nádoby	

10.5 Víko zásuvky schránky EasyFresh

Pro čištění můžete sejmout jedno nebo obě víka zásuvky.

10.5.1 Vyjmutí víka zásuvky

Zajistěte, aby byly splněny následující předpoklady:

❑ Odkládací plocha přímo nad zásuvkou je vyjmutá. (viz 9.2 Odkládací plochy)
❑ Zásuvka přímo pod víkem zásuvky je vyjmutá. (viz 9.3 Zásuvky)

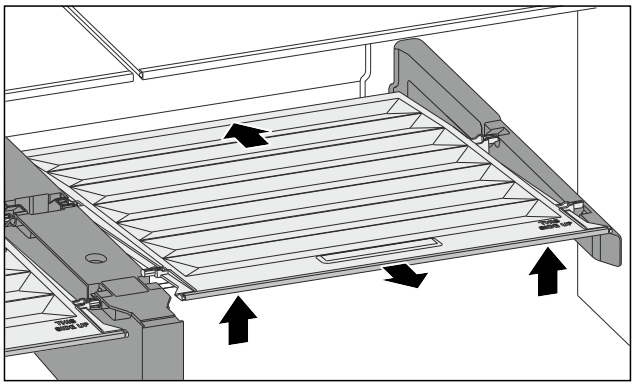

Fig. 138

▶ Víko zásuvky posuňte dozadu.
▶ Nadzvedněte víko zásuvky vpředu.
▶ Vyjměte víko zásuvky zepředu šikmo nahoru.

10.5.2 Vložení víka zásuvky

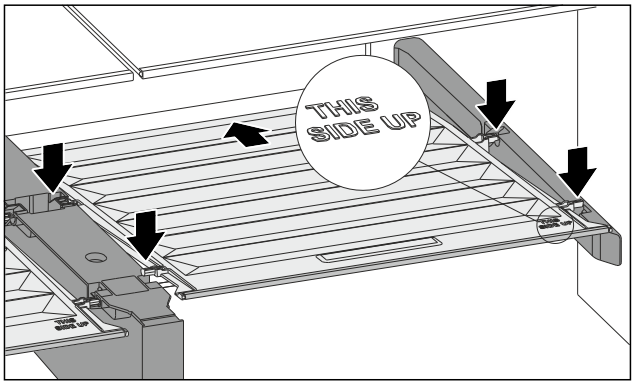

Fig. 139

Pokud je text THIS SIDE UP nahoře:

▶ Vložte zadní přídržné díly do příslušných zadních otvorů.
▶ Víko zásuvky posuňte dozadu.
▶ Spusťte vpředu víko zásuvky a zaklapněte přední přídržné díly do otvorů.
▶ Umístěte víko zásuvky do požadované polohy.

10.6 Odmrazování přístroje

10.6.1 Odmrazování chladničky

Odmrazování se provádí automaticky. Odtátá voda odtéká přes odtokový otvor a odpařuje se.

Kapky vody nebo i tenká vrstva námrazy, resp. ledu na zadní stěně, jsou způsobeny činností a jsou normálním jevem. Tyto se nemusejí odstraňovat.*

Kvůli energeticky optimalizované regulaci se může mezitím vytvořit i vrstva námrazy, popř. ledu.*

▶ Pravidelně čistěte odtokový otvor. (viz 10.7 Čištění přístroje)

10.6.2 Odmrazování mrazničky s NoFrost

Odmrazování se provádí automaticky systémem NoFrost. Vlhkost se sráží na výparníku a periodicky se odmrazuje a odpařuje.

Spotřebič se nemusí odmrazovat.

10.7 Čištění přístroje

10.7.1 Příprava

VÝSTRAHA
Riziko úrazu elektrickým proudem!
▶ Vytáhněte zástrčku chladničky ze sítě nebo přerušte přívod proudu.

VÝSTRAHA
Nebezpečí požáru!
▶ Chraňte chladicí okruh před poškozením.

▶ Vyprázdněte spotřebič.
▶ Vytáhněte síťovou zástrčku.
-nebo-
▶ Aktivujte CleaningMode. (viz CleaningMode)

10.7.2 Čištění skříně

POZOR
Neodborné čištění!
Poškození přístroje.
▶ Používejte výhradně měkké utěrky a univerzální čisticí přípravky s neutrálním ph.
▶ Nepoužívejte škrábající nebo abrazivní houbičky nebo drátěnky.
▶ Nepoužívejte ostré abrazivní čisticí prostředky obsahující písek, chloridy nebo kyseliny.

VÝSTRAHA
Nebezpečí zranění a poškození horkou párou!
Horká pára může způsobit popáleniny a poškodit povrchy.
▶ Nepoužívejte parní čisticí přístroje!

▶ Otírejte plášť měkkou, čistou utěrkou. Při silném znečištění použijte vlažnou vodu s neutrálním čisticím prostředkem. Skleněné plochy lze navíc čistit čističem skla.

10.7.3 Čištění vnitřního prostoru

POZOR
Neodborné čištění!
Poškození přístroje.
▶ Používejte výhradně měkké utěrky a univerzální čisticí přípravky s neutrálním ph.
▶ Nepoužívejte škrábající nebo abrazivní houbičky nebo drátěnky.
▶ Nepoužívejte ostré abrazivní čisticí prostředky obsahující písek, chloridy nebo kyseliny.

▶ Plastové plochy: Čistěte ručně měkkou čistou utěrkou, vlažnou vodou a trochou mycího přípravku.
▶ Kovové plochy: Čistěte ručně měkkou čistou utěrkou, vlažnou vodou a trochou mycího přípravku.
▶ Odtokový otvor: Usazeniny odstraňte tenkým předmětem, např. vatovou tyčinkou.

10.7.4 Čištění vybavení

POZOR
Neodborné čištění!
Poškození přístroje.
▶ Používejte výhradně měkké utěrky a univerzální čisticí přípravky s neutrálním ph.
▶ Nepoužívejte škrábající nebo abrazivní houbičky nebo drátěnky.
▶ Nepoužívejte ostré abrazivní čisticí prostředky obsahující písek, chloridy nebo kyseliny.

Čištění měkkou čistou utěrkou, vlažnou vodou a trochou mycího přípravku:
- Odkládací plocha
- Víko zásuvky schránky EasyFresh
- Zásuvka
- Součásti EasyTwist-Ice

Čištění vlhkou utěrkou:
- Teleskopické kolejničky
  Respektujte prosím: Tuk v dráhách slouží k mazání a nesmí být odstraněn!

Čištění v myčce až 60 °C:
- Dveřní přihrádka
- Držák lahví
- Zásobník na vejce

▶ Vybavení rozeberte: viz příslušnou kapitolu.
▶ Vybavení vyčistěte.

10.7.5 Čištění EasyTwist-Ice

EasyTwist-Ice vyčistěte v následujících případech:
- První uvedení do provozu
- Nepoužívání déle než 48 hodin
- Potřeba čištění

Rozebrání EasyTwist-Ice

Zajistěte, aby byly splněny následující předpoklady:
❑ Zásuvka je vyjmutá. (viz 9.3 Zásuvky)
❑ Zásuvka je odložena na stole.

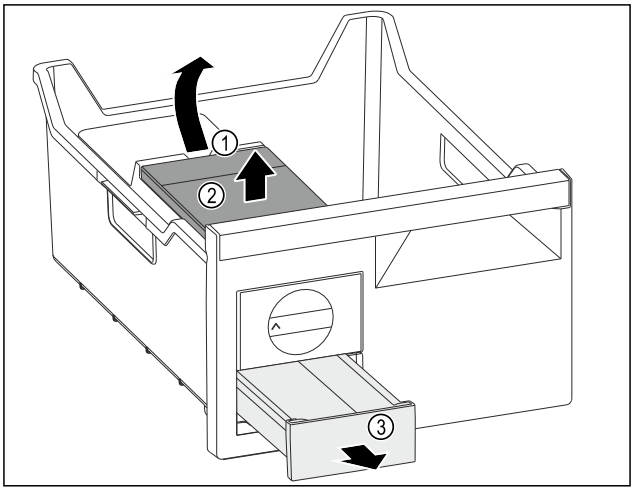

Fig. 140

▶ Vyjmutí nádržky na vodu: Zvedněte nádržku na vodu za vybrání *Fig. 140 (1)*.
▶ Nádržku na vodu *Fig. 140 (2)* vyjměte nahoru.
▶ Zásuvku na kostky ledu *Fig. 140 (3)* vyjměte dopředu.

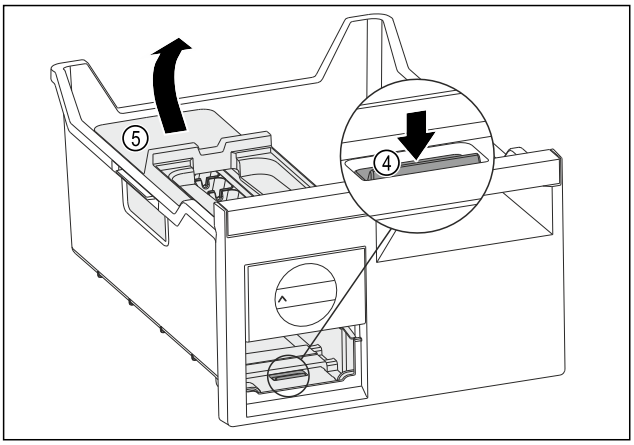

Fig. 141

▶ Vyjmutí korpusu EasyTwist-Ice: Lamelu *Fig. 141 (4)* zatlačte prstem směrem dolů a zároveň nadzvedněte druhou rukou korpus EasyTwist-Ice *Fig. 141 (5)* zezadu.
▶ Korpus EasyTwist-Ice mrazicí zásuvky vyjměte.

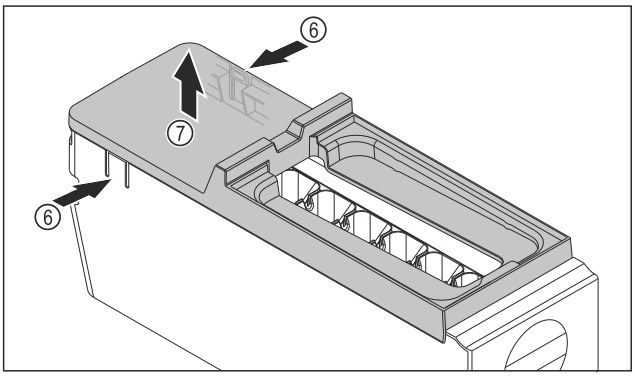

Fig. 142

▶ Vyjmutí krytu korpusu EasyTwist-Ice: Lamely *Fig. 142 (6)* na obou stranách korpusu EasyTwist-Ice stlačte jednou rukou.
▶ Kryt *Fig. 142 (7)* vyjměte druhou rukou nahoru.
▷ EasyTwist-Ice je rozebrán na čtyři části. (viz Fig. 143)

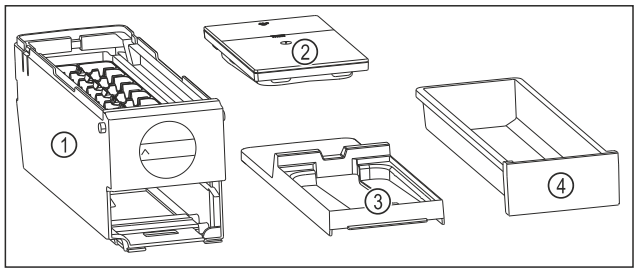

Fig. 143 Součásti EasyTwist-Ice

(1) Korpus EasyTwist-Ice s miskou na kostky ledu
(2) Nádržka na vodu
(3) Kryt
(4) Zásuvka na kostky ledu

POZOR
Nebezpečí poškození v důsledku nesprávné demontáže! Rozbití, přeskočení a roztříštění vybavení. Při dalším rozebírání korpusu EasyTwist-Ice může dojít k poškození otočného knoflíku nebo dalších částí korpusu EasyTwist-Ice.
▶ EasyTwist-Ice rozebírejte pouze na zobrazené součásti. (viz Fig. 143)
▶ Korpus EasyTwist-Ice *Fig. 143 (1)* vyčistěte jako celek.

Čištění EasyTwist-Ice

Zajistěte, aby byly splněny následující předpoklady:
❑ EasyTwist-Ice je rozebraný. (viz Rozebrání EasyTwist-Ice)
▶ Zásuvku na kostky ledu, nádržku na vodu, kryt a korpus EasyTwist-Ice vyčistěte teplou vodou a trochou mycího prostředku.
▶ Všechny vyčištěné součásti zcela osušte suchým hadříkem.
▷ EasyTwist-Ice je vyčištěný.

Montáž EasyTwist-Ice

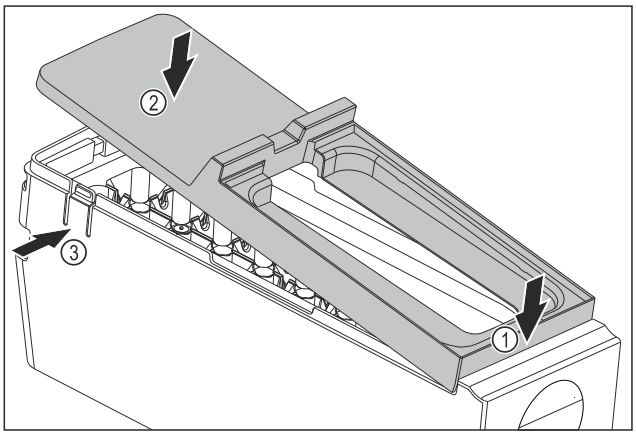

Fig. 144

▶ Montáž krytu korpusu EasyTwist-Ice: Nasaďte kryt na přední stranu. *Fig. 144 (1)*
▶ Spusťte kryt vzadu dolů. *Fig. 144 (2)*
▷ Kryt slyšitelně zaklapne v obou lamelách *Fig. 144 (3)*.

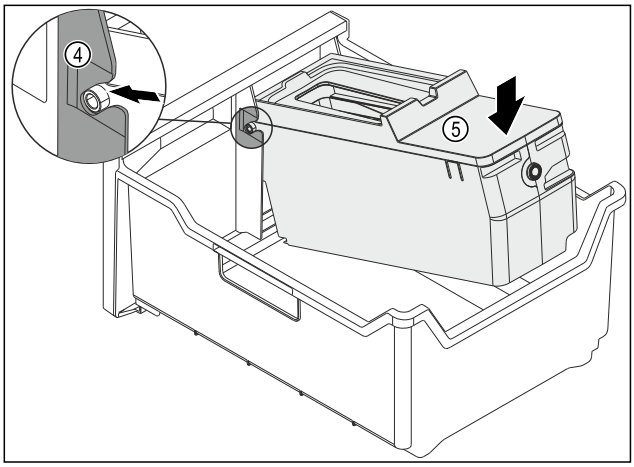

Fig. 145

▶ Montáž korpusu EasyTwist-Ice: Osy korpusu EasyTwist-Ice zasuňte do vedení *Fig. 145 (4)*.
▶ Stlačte korpus EasyTwist-Ice *Fig. 145 (5)* vzadu dolů.
▷ Korpus EasyTwist-Ice slyšitelně zaklapne.

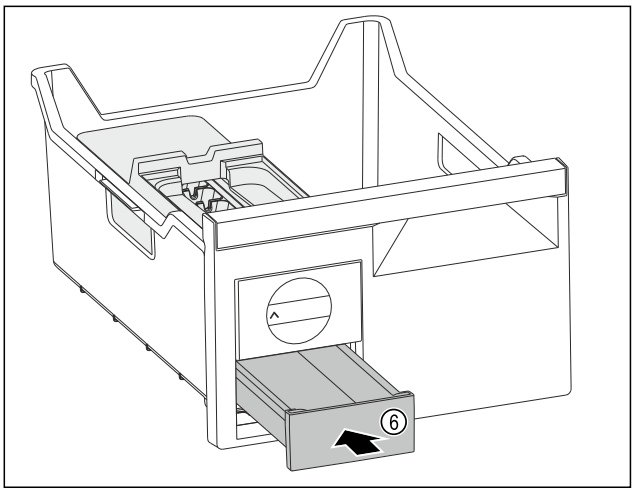

Fig. 146

▶ Zásuvku na kostky ledu *Fig. 146 (6)* zasuňte.

VÝSTRAHA
Nebezpečí otravy znečištěnou vodou!
▶ Nádržku na vodu plňte pouze pitnou vodou.

▶ Naplňte nádržku na vodu vodou.
▶ Vložte nádržku na vodu.
▶ Vložte zásuvku. (viz 9.3 Zásuvky)
Když používáte nefiltrovanou vodu:
▶ Kostky ledu, které byly vyrobeny 24 hodin po první výrobě ledu, zlikvidujte.
-nebo-
Když používáte filtrovanou vodu:
▶ Kostky ledu, které byly vyrobeny 48 hodin po první výrobě ledu, zlikvidujte.

10.7.6 Po vyčištění

▶ Přístroj a součásti vybavení vytřete do sucha.
▶ Připojte přístroj a zapněte jej.
▶ Aktivujte SuperFrost (viz 8.2 Funkce spotřebiče) .
▶ Čištění pravidelně opakujte.

11 Zákaznická pomoc

11.1 Technické údaje

Teplotní rozsah	
Chlazení	2 °C až 9 °C
Mraznička	-24 °C až -15 °C
VarioTemp-Zone	-18 °C až +5 °C

Maximální množství mražených potravin / 24 h	
Mraznička	viz typový štítek pod „Mrazicí kapacita .../ 24 h“

Maximální plnicí hmotnost vybavení	
Levé dveře chladničky	12 kg
Pravé dveře chladničky	12 kg
Levé dveře mrazničky	1 kg
Pravá dvířka mrazničky	1 kg
Horní zásuvka mrazničky	15 kg
Prostřední zásuvka mrazničky	15 kg
Spodní zásuvka mrazničky	10 kg

Výroba kostek ledu s EasyTwist-Ice	
Doba trvání při -18 °C	cca 5,5 h
Doba trvání při zapnuté funkci SuperFrost	cca 3 h

Osvětlení	
Třída energetické účinnosti[1]	Světelný zdroj
Tento výrobek obsahuje jeden nebo několik světelných zdrojů třídy energetické účinnosti G.	LED

[1] *Přístroj může obsahovat světelné zdroje s různými třídami energetické účinnosti. Je uvedená nejnižší třída energetické účinnosti.*

11.2 Provozní hluk

Přístroj vydává během provozu různé zvuky.
- Při **nízkém chladicím výkonu** pracuje přístroj úsporněji, ale déle. Hlasitost je **nižší**.
- Při **vysokém chladicím výkonu** jsou potraviny chlazeny rychleji. Hlasitost je **vyšší**.

Příklady:
- aktivované funkce (viz 8.2 Funkce spotřebiče)
- běžící ventilátor
- čerstvě vložené potraviny
- vysoká teplota okolního prostředí
- dlouho otevřené dveře

Zvuk	Možná příčina	Typ zvuku
Bublání a šplouchání	Chladivo proudí v chladicím okruhu.	Normální provozní zvuk
Mručení a syčení	Chladivo se vstřikuje do chladicího okruhu.	Normální provozní zvuk
Bručení	Přístroj chladí. Hlasitost závisí na chladicím výkonu.	Normální provozní zvuk
Šumění a hučení	Ventilátor běží.	Normální provozní zvuk
Cvakání	Součásti se zapínají a vypínají.	Normální zvuk při spínání
Drnčení a bručení	Ventily nebo klapky jsou aktivní.	Normální zvuk při spínání

Zvuk	Možná příčina	Typ zvuku	Odstranění
Vibrace	Nevhodná instalace	Chybný zvuk	Přístroj vyrovnejte seřizovacími nožkami do vodorovné polohy.
Klepání	Vybavení, předměty ve vnitřním prostoru přístroje	Chybný zvuk	Upevněte díly vybavení. Nechte vzdálenost mezi předměty.

11.3 Technická porucha

Zařízení je vyrobeno a konstruováno tak, aby bylo zaručeno bezpečné fungování a dlouhá životnost. Pokud se během provozu přesto vyskytne porucha, zkontrolujte, zda nebyla způsobena chybnou obsluhou. V tom případě Vám totiž musíme naúčtovat vzniklé náklady i během záruční doby.

Následující poruchy můžete odstranit sami.

11.3.1 Funkce přístroje

Chyba	Příčina	Odstranění
Spotřebič nefunguje.	→ Spotřebič není zapnutý.	▶ Zapněte přístroj.
	→ Zástrčka není správně zasunuta do zásuvky.	▶ Zástrčku zkontrolujte.
	→ Pojistka napájecí zásuvky není v pořádku.	▶ Pojistku zkontrolujte.
	→ Výpadek proudu	▶ Spotřebič nechte zavřený. ▶ Chraňte potraviny: Na potraviny dejte chladicí akumulátory nebo použijte jinou mrazničku, pokud výpadek proudu trvá déle. ▶ Rozmrazené potraviny znovu nezmrazujte.
	→ Zásuvka chladicího zařízení není správně zasunutá ve spotřebiči.	▶ Zkontrolujte zásuvku chladicího zařízení.
Teplota není dostatečně nízká.	→ Dveře přístroje nejsou správně zavřené.	▶ Dveře přístroje zavřete.
	→ Teplota prostředí je příliš vysoká.	▶ Řešení problému: (viz 1.8 Klimatické třídy)
	→ Spotřebič byl příliš často nebo příliš dlouho otevřený.	▶ Počkejte, zda se potřebná teplota neobnoví samovolně. Pokud ne, obraťte se na zákaznický servis. (viz 11.4 Zákaznický servis)
	→ Bylo vloženo příliš velké množství čerstvých potravin bez použití funkce SuperFrost.	▶ Řešení problému: (viz SuperFrost)
	→ Spotřebič stojí příliš blízko u zdroje tepla (kamna, topení atd.).	▶ Změňte umístění spotřebiče nebo zdroje tepla.
Teplota zobrazená na displeji je vyšší než skutečná teplota ve spotřebiči.	→ Dveře spotřebiče byly dlouho otevřené a automaticky se spustil dveřní alarm. Tím spotřebič chladí silněji.	▶ Dveře spotřebiče zavřete.
Těsnění dveří je poškozené nebo se musí vyměnit z jiných důvodů.	→ Těsnění dveří je vyměnitelné. Lze je vyměnit bez dalšího pomocného nástroje.	▶ Obraťte se na zákaznický servis. (viz 11.4 Zákaznický servis)
Tlumič zavírání je poškozený nebo se musí vyměnit z jiných důvodů.*	→ Tlumič zavírání lze vyměnit. Lze je vyměnit bez dalšího pomocného nářadí.	▶ Obraťte se na zákaznický servis. (viz 11.4 Zákaznický servis)
Přístroj je zledovatělý nebo se tvoří kondenzát.	→ Těsnění dveří může být vysmeknuté z drážky.	▶ Zkontrolujte těsnění dveří, zda správně sedí v drážce.
Spotřebič je na vnějších plochách teplý.*	→ Teplo z chladicího okruhu se využívá k zamezení kondenzace vody.	▶ To je normální.

11.3.2 Vybavení

Chyba	Příčina	Odstranění
Vnitřní osvětlení nesvítí.	→ Spotřebič není zapnutý.	▶ Zapněte přístroj.
	→ Dveře byly otevřeny déle než 15 minut.	▶ Vnitřní osvětlení se při otevřených dveřích automaticky vypne asi po 15 minutách.
	→ LED osvětlení je vadné nebo je poškozený kryt.	▶ Obraťte se na zákaznický servis. (viz 11.4 Zákaznický servis)

11.4 Zákaznický servis

Nejprve zjistěte, zda jste schopni odstranit chybu sami (viz 11 Zákaznická pomoc) . Pokud tomu tak není, obraťte se na zákaznický servis.

Adresu najdete v přiložené brožuře „Servis Liebherr“ nebo na home.liebherr.com/service.

VÝSTRAHA
Neodborná oprava!
Zranění.
- ▶ Opravy a zásahy do přístroje a přívodního vedení elektrické energie, které nejsou výslovně uvedeny v (viz 10 Údržba) , smí provádět pouze zákaznický servis.
- ▶ Poškozené přívodní síťové vedení smí vyměnit pouze výrobce nebo jeho zákaznický servis nebo podobně kvalifikovaná osoba.
- ▶ U přístrojů se zástrčkou pro studené přístroje může výměnu provést zákazník.

11.4.1 Kontaktování zákaznického servisu

Ujistěte se, že jsou připravené tyto informace o spotřebiči:

- ❑ Označení spotřebiče (model a index)
- ❑ Servisní č. (servis)
- ❑ Sériové č. (sér. č.)

- ▶ Informace o přístroji si zapište.
- ▶ Informujte zákaznický servis: Sdělte závady a informace o spotřebiči.
- ▷ To umožní rychlý a účelný servisní zákrok.
- ▶ Řiďte se dalšími pokyny zákaznického servisu.

11.5 Typový štítek

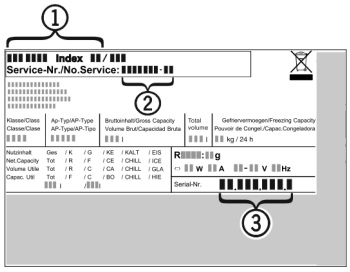

Fig. 147

(1) Označení přístroje
(2) Servisní č.
(3) Sériové č.

- ▶ Informace zjistíte na typovém štítku.

12 Odstavení z provozu

- ▶ Přístroj vyprázdněte.
- ▶ Vypněte spotřebič. (viz Vypnutí a zapnutí spotřebiče)
- ▶ Vytáhněte síťovou zástrčku ze zásuvky.
- ▶ Odstranění zásuvky chladicího zařízení v případě potřeby: Vytáhněte zásuvku chladicího zařízení ze zástrčky spotřebiče a současně s ní pohybujte doleva a doprava.
- ▶ Spotřebič vyčistěte. (viz 10.7 Čištění přístroje)
- ▶ Dveře nechte otevřené, aby nevznikal nepříjemný zápach.

13 Likvidace

Zajistěte, aby byly splněny následující předpoklady:

- ❑ Význam symbolů na spotřebiči je známý.
- ❑ Poznámky k likvidaci jsou známy. (viz 1.6 Pokyny k likvidaci)

13.1 Příprava spotřebiče k likvidaci

- ▶ Odstavte spotřebič z provozu. (viz 12 Odstavení z provozu)

13.2 Ekologická likvidace spotřebiče

VÝSTRAHA
Nebezpečí požáru v důsledku úniku chladiva a oleje!
Obsažené chladivo je ekologické, ale hořlavé. Obsažený olej je rovněž hořlavý. Unikající chladivo a olej se mohou při příslušně vysoké koncentraci a v kontaktu se externím tepelným zdrojem vznítit.
- ▶ Nepoškoďte potrubí okruhu chladiva a kompresor.

- ▶ Dodržujte pokyny pro přepravu spotřebiče. (viz 3.5 Přeprava spotřebiče)
- ▶ Spotřebič odvezte, aniž byste jej poškodili.
- ▶ Spotřebič zlikvidujte v souladu se specifikacemi.

Scan QR Code and find digital operating and installation instructions.



home.liebherr.com

20260826 7086814-00

Liebherr-Hausgeräte Marica EOOD
Bezirk Plovdiv
4202 Radinovo
Bulgarien