Instructions d'utilisation et de montage

FR NOTICE ORIGINALE

LIEBHERR

Sommaire

1 Consignes de sécurité générales ... 3
1.1 Utilisation conforme ... 3
1.2 Mauvais usage prévisible ... 3
1.3 Groupe d'utilisateurs ... 3
1.4 Avertissements - Dangers pour l'utilisateur ... 3
1.5 Dysfonctionnements, endommagements et réparations ... 4
1.6 Remarques relatives à la mise au rebut ... 4
1.7 Conformité ... 4
1.8 Classes climatiques ... 5
1.9 Substances SVHC selon le règlement REACH ... 5
1.10 Base de données EPREL ... 5
1.11 Licences open source ... 5
1.12 Pièces de rechange ... 5
1.13 Niveaux d'avertissement ... 5

2 Vue d'ensemble de l'appareil ... 5
2.1 Articles fournis ... 5
2.2 Vue d'ensemble de l'appareil et de l'équipement ... 6
2.3 SmartDevice ... 6

3 Installation et raccordement ... 6
3.1 Conditions d'installation ... 6
3.2 Dimensions du réfrigérateur ... 7
3.3 Dimensions de la niche ... 8
3.4 Poids de la façade de mobilier ... 9
3.5 Transporter l'appareil ... 9
3.6 Déballer l'appareil ... 9
3.7 Retrait de la fixation de transport ... 9
3.8 Explication des symboles utilisés ... 9
3.9 Inversion du sens d'ouverture de la porte ... 10
3.10 Installation de plusieurs appareils ... 12
3.11 Encastrer l'appareil dans la niche ... 13
3.12 Faces avant du meuble ... 19
3.13 Après le montage ... 20
3.14 Brancher l'appareil sur le secteur ... 21
3.15 Eliminer l'emballage ... 21

4 Fonctionnement de l'écran Touch & Swipe ... 21
4.1 Navigation et explication des symboles ... 21
4.2 Menus ... 22
4.3 Mode veille ... 23

5 Mise en service ... 23
5.1 Mettre l'appareil en marche (première mise en service) ... 23

6 Stockage ... 23
6.1 Conseils de stockage ... 23
6.2 Partie réfrigérateur ... 23
6.3 BioFresh ... 24
6.4 Stockage d'aliments dans le réfrigérateur et règles d'hygiène alimentaire* ... 24
6.5 Durées de stockage ... 24

7 Économiser de l'énergie ... 25

8 Utilisation ... 25
8.1 Éléments de commande et d'affichage ... 25
8.1.1 Affichage d'état ... 25
8.1.2 Symboles d'affichage ... 25
8.2 Fonctionnement de l'appareil ... 26
8.2.1 Remarques sur les fonctions de l'appareil ... 26
Activation et désactivation de l'appareil ... 26
Température ... 26
BioFresh B-Value ... 26
C-Value* ... 27
D-Value ... 27
SuperCool ... 27
PartyMode ... 28
HolidayMode ... 28
SabbathMode ... 28
EnergySaver ... 29
CleaningMode ... 30
Verrouillage de la saisie ... 30
Fonction rappel ... 30
Langue ... 31
Unité de température ... 31
Luminosité de l'écran ... 31
WiFi ... 31
Informations de l'appareil ... 32
Logiciel ... 33
Alarme de la porte ... 33
Mode démo ... 33
Rétablissement des réglages d'usine ... 34
8.3 Messages ... 34
8.3.1 Aperçu des avertissements ... 34
8.3.2 Élimination des avertissements ... 34
8.3.3 Aperçu des rappels ... 35
8.3.4 Élimination des rappels ... 35

9 Équipement ... 35
9.1 Balconnets de contre-porte ... 35
9.2 Tablettes de rangement ... 37
9.3 VarioSafe * ... 39
9.4 Balconnet à bouteilles variable ... 41
9.5 Tiroirs ... 42
9.6 Couvercle du compartiment Fruit & Vegetable ... 42
9.7 Beurrier ... 43
9.8 Casier à œufs ... 43
9.9 Porte-bouteilles ... 44
9.10 FlexSystem ... 44
9.11 Bac à glaçons avec couvercle* ... 45

10 Entretien ... 45
10.1 Filtre à charbon actif FreshAir ... 45
10.2 Démonter les balconnets de contre-porte ... 45
10.3 Assembler les balconnets de contre-porte ... 46
10.4 Démonter/monter les systèmes télescopiques ... 46
10.5 Retirer / installer le porte-bouteilles amovible ... 46
10.6 Couvercle du compartiment Fruit & Vegetable ... 47
10.7 Dégivrer l'appareil ... 47
10.8 Nettoyer l'appareil ... 48

11 Aide clients **48**
11.1 Données techniques 48
11.2 Bruits de fonctionnement 49
11.3 Problème technique 49
11.4 Service client 50
11.5 Plaque signalétique 50

12 Mettre hors service **50**

13 Élimination **51**
13.1 Préparer l'appareil à l'élimination 51
13.2 Éliminer l'appareil en respectant l'environnement. 51

Le fabricant travaille sans cesse au perfectionnement de tous les modèles de ses produits. Nous comptons donc sur votre compréhension concernant des modifications éventuelles de forme, d'équipement et de technologie.

Symbole	Explication
	Lire le manuel d'utilisation Pour découvrir tous les avantages de votre nouvel appareil, veuillez lire attentivement les consignes figurant dans le présent manuel.
	Informations supplémentaires sur Internet Vous pouvez trouver les instructions au format numérique avec des informations complémentaires et dans d'autres langues sur Internet en scannant le QR-code sur la page de couverture de cette notice ou en saisissant votre numéro de service à l'adresse **home.liebherr.com/fridge-manuals**. Vous trouverez le numéro de service sur la plaque signalétique : 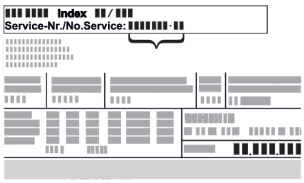 *Fig.* Représentation à titre d'exemple
	Vérifier l'état de l'appareil Vérifier l'absence d'avaries de transport sur toutes les pièces. En cas de réclamation, adressez-vous au revendeur ou au service client.
	Divergences Le manuel d'utilisation est valable pour plusieurs modèles. Des divergences sont donc possibles. Les paragraphes concernant uniquement un certain type d'appareils sont indiqués par un astérisque (*).
	Instructions et résultats Les instructions sont indiquées par ▶. Les résultats sont indiqués par ▷.
	Vidéos Les vidéos des appareils sont disponibles sur la chaîne YouTube de Liebherr-Hausgeräte.

Licences open source :

L'appareil embarque des composants logiciels utilisant des licences open source. Vous trouverez des informations concernant les licences open source à cette adresse : **home.liebherr.com/open-source-licences**

Ces informations utilisateur concernent les appareils suivants :

IRBP..	51..

1 Consignes de sécurité générales

Conservez soigneusement ces informations utilisateur afin de pouvoir vous y référer à tout moment.

Si l'appareil est confié à de nouveaux propriétaires, ces informations utilisateur doivent leur être transmises.

Pour pouvoir utiliser l'appareil correctement et en toute sécurité, lisez soigneusement ces informations utilisateur avant de l'installer et de l'utiliser. Suivez toujours les instructions, les consignes de sécurité et les avertissements qui y figurent. Ils sont importants pour vous permettre d'installer et d'utiliser l'appareil en toute sécurité et de manière impeccable.

1.1 Utilisation conforme

- Cet appareil est prévu pour un usage domestique et domaines d'utilisation similaires, par exemple :
  - cuisines du personnel des magasins, des bureaux et autres lieux de travail
  - dans l'agriculture et par des clients d'hôtels, de motels et d'autres hébergements
  - les pensions servant le petit-déjeuner
  - dans le cadre de services de restauration et autres prestations semblables dans le commerce de gros
- Autres utilisations :
  - Cet appareil ne convient pas à la congélation des aliments.
  - Tous les autres types d'utilisation sont interdits.

1.2 Mauvais usage prévisible

Les utilisations suivantes sont expressément interdites :

- Stockage et refroidissement des produits suivants :
  - Substances chimiquement instables, inflammables ou corrosives
  - Substances explosives, comme par ex. des bacs aérosols contenant un gaz propulseur inflammable
  - Médicaments, plasma, préparations en laboratoire ou autres substances et produits relevant de la directive sur les produits médicaux 2007/47/CE
- Utilisation dans les zones à risque d'explosion

Toute utilisation incorrecte de l'appareil conduit à un endommagement ou à la détérioration des aliments qui s'y trouvent.

1.3 Groupe d'utilisateurs

- Cet appareil ne doit pas être utilisé par des personnes (y compris des enfants) présentant des capacités physiques, sensorielles ou mentales réduites, ni par des personnes manquant d'expérience ou de connaissances, sauf si elles sont surveillées par une personne responsable de leur sécurité ou qu'on leur ait expliqué comment utiliser l'appareil. Les enfants doivent être surveillés, afin de s'assurer qu'ils ne jouent pas avec l'appareil.
- Les enfants âgés de 3 à 8 ans peuvent charger et décharger le réfrigérateur/congélateur.

1.4 Avertissements - Dangers pour l'utilisateur

- AVERTISSEMENT : Veillez à ce que les ouvertures d'aération du boîtier de l'appareil ou des éléments encastrés ne soient pas obstruées.

- AVERTISSEMENT : N'utilisez pas de dispositifs mécaniques ou d'autres moyens pour accélérer le processus de dégivrage autres que ceux recommandés par le fabricant.
- AVERTISSEMENT : N'endommagez pas le circuit frigorifique.
- AVERTISSEMENT : Ne faites pas fonctionner à l'intérieur du bac de refroidissement/congélation des appareils électriques qui ne seraient pas du type de construction recommandé par le fabricant.
- AVERTISSEMENT : Lors de la mise en place de l'appareil, vous devez vous assurer que le câble de raccord secteur ne doit pas coincé ou endommagé.
- AVERTISSEMENT : Ne placez pas des multiprises mobiles ou des blocs d'alimentation derrière l'appareil.

Une fois l'appareil monté, il doit toujours encore être possible de pouvoir le séparer du réseau.

- Connecteur secteur accessible (au-dessus, en dessous ou à côté de l'appareil)
- Déclenchement du fusible de l'installation électrique du bâtiment, conformément aux règles d'installation.

AVERTISSEMENT : Risque d'incendie/substances inflammables.

Le symbole peut être apposé sur le condenseur et peut également être illustré à d'autres endroits sur l'appareil. Il avertit du danger en relation avec des substances inflammables. Ne retirez pas l'autocollant.

- Plus la quantité de réfrigérant dans l'appareil est importante, plus la pièce d'installation de l'appareil doit être grande. Dans les pièces trop petites, en cas de fuite, un mélange gaz-air inflammable peut être produit. Pour 8 g de réfrigérant, la pièce d'installation doit présenter une superficie d'au moins 1 m^3. Les indications concernant le réfrigérant contenu sont indiquées sur la plaque signalétique à l'intérieur de l'appareil.
- Les surfaces susceptibles d'entrer en contact avec des aliments et les systèmes d'évacuation accessibles doivent être nettoyés régulièrement.
- Emballer la viande ou le poisson cru dans des récipients propres et fermés. Ainsi, la viande ou le poisson ne risque pas de toucher ou de couler sur d'autres aliments.
- Si le réfrigérateur/congélateur reste vide de manière prolongée, arrêtez l'appareil, dégivrez-le, nettoyez-le et séchez-le. Maintenez la porte ouverte pour éviter la formation de moisissures.
- Éviter tout contact prolongé de la peau avec les surfaces froides ou les produits réfrigérés. Utiliser par exemple des gants de protection.
- Les boissons alcoolisées ou autres contenants comportant de l'alcool doivent être impérativement fermés hermétiquement. En cas de fuite, l'alcool risque en effet de s'enflammer au contact des composants électriques.
- N'ouvrir la porte que brièvement. Vous éviterez ainsi que la température à l'intérieur de l'appareil ne s'élève.
- Ne pas mettre les mains entre la porte et l'appareil lors de l'ouverture et de la fermeture. Vous risqueriez de vous coincer les doigts.
- Ne déposez pas d'objets dans la zone avant de la plaque de verre inférieure, afin de garantir une fermeture irréprochable de la porte de l'appareil. (voir 6.2 Partie réfrigérateur) (voir 9.1 Balconnets de contre-porte)
- AVERTISSEMENT : Cet appareil doit être fixé conformément à la notice d'utilisation, afin d'exclure tout danger émanant d'un manque de stabilité.
- Respectez les instructions concernant le montage, la fixation, les dimensions et raccords nécessaires. (voir 3 Installation et raccordement)

1.5 Dysfonctionnements, endommagements et réparations

- Raccord secteur avec connecteur d'appareil :
  Si le câble de raccordement secteur de cet appareil est endommagé, il doit être remplacé par un câble de raccordement spécial, disponible auprès du fabricant ou de son service après-vente. Le changement peut être effectué par le client.
- Les réparations et interventions sur l'appareil doivent être réservées au seul service après-vente ou à un personnel spécialisé ayant été formé à cet effet.
- En cas de dysfonctionnements et de défaillances de l'appareil, débranchez la fiche secteur ou arrêtez le fusible. Si la fiche secteur est débranchée, tenez toujours le connecteur. Ne tirez pas sur le câble.

1.6 Remarques relatives à la mise au rebut

Le symbole de la poubelle barrée indique que l'appareil ne doit pas être jeté ensemble avec les déchets ménagers non triés, mais qu'il doit faire l'objet d'une collecte séparée. Il contient des matériaux recyclables et peut, le cas échéant, être réutilisé.

Ce symbole peut être apposé sur le compresseur. Il fait référence à l'huile qui s'y trouve et prévient des dangers suivants : **Peut être mortel en cas d'ingestion et de pénétration dans les voies respiratoires.** Cette remarque ne vaut que pour le recyclage. Dans le cadre d'un fonctionnement normal, il n'existe aucun danger.

Cet autocollant ou un autocollant semblable est susceptible de se trouver à l'arrière de l'appareil. Il indique que des panneaux d'isolation sous vide (VIP) ou des panneaux de perlite se trouvent dans la porte et/ou dans le boîtier. Cette remarque ne vaut que pour le recyclage. Ne retirez pas l'autocollant.

- Pour cette raison, la mise au rebut des appareils usagés doit respecter scrupuleusement les prescriptions et réglementations locales. N'endommagez pas le circuit frigorifique lors du transport car le fluide réfrigérant qui s'y trouve (indications figurant sur la plaque signalétique) et l'huile risqueraient de s'en échapper.
- Veuillez noter que l'effacement de données à caractère personnel éventuellement présentes relève de la responsabilité du client.
- Pour l'Allemagne : L'appareil peut être éliminé gratuitement auprès des centres locaux de recyclage/de traitement des matériaux réutilisables au moyen de collecteurs de classe 1. Lors de l'achat d'un nouveau réfrigérateur/congélateur, si la surface de vente > 400 m^2 l'ancien appareil est également repris gratuitement par le détaillant.
- UE : Veuillez vous renseigner au sujet des possibilités de mise au rebut d'appareils usagés auprès de vos autorités locales.

1.7 Conformité

L'étanchéité du circuit réfrigérant est éprouvée. À l'état monté, l'appareil est conforme aux prescriptions de sécurité applicables et satisfait aux exigences des directives correspondantes.

Pour le marché UE :	L'appareil répond à la directive 2014/53/UE.
Pour le marché GB :	L'appareil est conforme aux Radio Equipment Regulations 2017 SI 2017 No. 1206.

Le texte intégral de la déclaration CE de conformité est disponible sur le site web suivant : www.Liebherr.com

Le compartiment BioFresh répond aux exigences d'un bac de stockage froid selon la norme DIN EN 62552:2020.

1.8 Classes climatiques

En fonction de sa classe climatique, l'appareil est conçu pour fonctionner à certaines températures ambiantes. La classe climatique de votre appareil est indiquée sur la plaque signalétique.

Remarque

▶ Pour garantir un fonctionnement impeccable de l'appareil, respecter les températures ambiantes indiquées.

Classe climatique	pour les températures ambiantes
SN	10 °C à 32 °C
N	16 °C à 32 °C
ST	16 °C à 38 °C
T	16 °C à 43 °C
SN-ST	10 °C à 38 °C
SN-T	10 °C à 43 °C

1.9 Substances SVHC selon le règlement REACH

- En cliquant sur le lien ci-dessous, vous pouvez vérifier si votre appareil contient des substances SVHC selon le règlement REACH :
  https://go.liebherr.com/z3eewm

1.10 Base de données EPREL

- À compter du 1er mars 2021, des informations concernant l'étiquetage énergétique et les exigences en matière d'écoconception seront disponibles dans la base de données européenne des produits (EPREL). Cette base de données des produits est accessible par le biais du lien suivant https://eprel.ec.europa.eu/. Vous y serez invité à saisir l'identifiant du modèle. L'identifiant du modèle se trouve sur la plaque signalétique.

1.11 Licences open source

- L'appareil embarque des composants logiciels utilisant des licences open source. Vous trouverez des informations concernant les licences open source à cette adresse :
  home.liebherr.com/open-source-licences

1.12 Pièces de rechange

- La disponibilité des pièces de rechange pour les pièces fonctionnelles et les pièces d'équipement pouvant être stockées est de 15 ans.

1.13 Niveaux d'avertissement

⚠ **DANGER**	Désigne une situation de danger immédiate qui entraînera des blessures graves voire mortelles si vous ne l'évitez pas.
⚠ **AVERTISSEMENT**	Désigne une situation de danger qui entraînerait des blessures graves voire mortelles si vous ne l'évitiez pas.
⚠ **PRUDENCE**	Désigne une situation de danger qui entraînerait des blessures légères ou moyennes si vous ne l'évitiez pas.
ATTENTION	Désigne une situation de danger qui peut entraîner des dommages matériels si vous ne l'évitez pas.
Remarque	Désigne des consignes et conseils utiles.

2 Vue d'ensemble de l'appareil

2.1 Articles fournis

Contrôlez toutes les pièces pour détecter les éventuels dommages dus au transport. Pour toute réclamation, contactez le revendeur ou le service client. (voir 11.4 Service client)

La livraison est composée des pièces suivantes :

- Appareil intégré
- Équipement (en fonction du modèle)
- Matériel de montage (en fonction du modèle)
- « Quick Start Guide »
- « Installation Guide »*
- Brochure SAV

2.2 Vue d'ensemble de l'appareil et de l'équipement

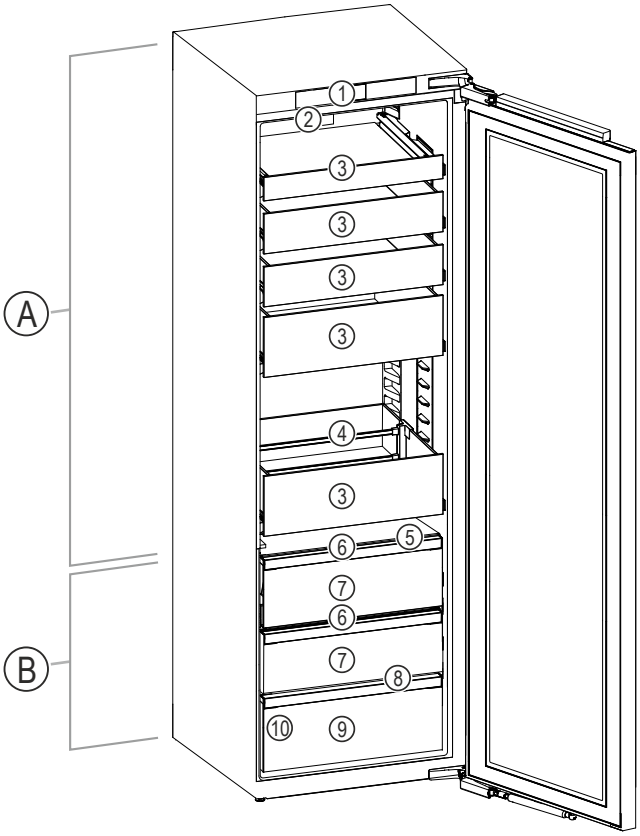

Fig. 1 Représentation à titre d'exemple

Plage de température

(A) Partie réfrigérateur **(B)** BioFresh

Équipement

(1) Éléments de commande
(2) Ventilateur avec filtre à charbon actif FreshAir
(3) Tiroir en verre
(4) Porte-bouteilles
(5) Porte-bouteilles amovible
(6) Couvercle du compartiment Fruit & Vegetable
(7) Compartiment Fruit & Vegetable
(8) Orifice d'évacuation
(9) Compartiment Meat & Dairy
(10) Plaque signalétique

Remarque concernant la charge	
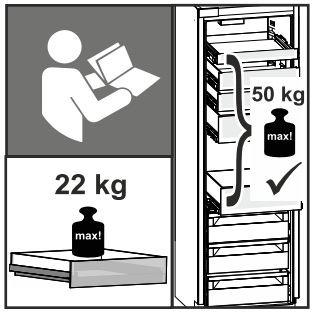 *Fig. 2*	La charge maximale admissible d'un tiroir est de 22 kg.
	La charge totale est de 50 kg, maximum si vous retirez **tous les tiroirs en même temps**.

2.3 SmartDevice

SmartDevice est la solution de mise en réseau pour votre réfrigérateur.

Si votre appareil est compatible avec SmartDevice ou préparé pour cela, vous pouvez rapidement et facilement intégrer votre appareil à votre réseau Wi-Fi. L'application SmartDevice vous permet de contrôler votre appareil à partir d'un terminal mobile. L'application SmartDevice dispose de fonctions et possibilités de réglage supplémentaires.

Appareil compatible avec SmartDevice :	Votre appareil est compatible avec SmartDevice. Pour connecter votre appareil au Wi-Fi, vous devez télécharger l'application SmartDevice.
Informations supplémentaire sur SmartDevice :	**smartdevice.liebherr.com**
Télécharger l'application SmartDevice :	

Une fois l'application SmartDevice installée et configurée, vous pouvez connecter votre appareil à votre réseau WLAN à l'aide de l'application SmartDevice et de la fonction WLAN (voir WiFi) de l'appareil.

Remarque
La fonction SmartDevice n'est pas disponible dans les pays suivants : Russie, Biélorussie et Kazakhstan.

3 Installation et raccordement

3.1 Conditions d'installation

Les conditions d'installation sont déterminantes pour garantir un fonctionnement sûr, efficace et impeccable de votre appareil.

- Veuillez respecter toutes les consignes de sécurité.
- Tenez compte du lieu d'installation et de la position dans la pièce.

AVERTISSEMENT
Risque d'incendie en cas d'installation inappropriée !
Si un câble d'alimentation ou une fiche touche l'arrière de l'appareil, les vibrations de l'appareil peuvent endommager le câble d'alimentation ou la fiche, provoquant ainsi un court-circuit.

▶ Veillez à ce qu'aucun câble d'alimentation ne se coince sous l'appareil lorsque vous l'installez.
▶ Placer l'appareil de façon à ce qu'il n'y ait pas de contact avec la fiche ou le câble d´ alimentation.
▶ Ne brancher aucun appareil sur les prises situées à l'arrière de l'appareil.
▶ Les multiprises et autres appareils électroniques (p. ex. transformateurs halogènes) ne doivent **pas** être placés et exploités derrière l'appareil.

AVERTISSEMENT
Risque d'incendie dû à l'humidité !
Lorsque des pièces sous tension ou le câble de raccordement au secteur deviennent humides, un court-circuit peut se produire.

▶ L'appareil a été conçu pour être placé dans des locaux fermés. Ne pas exploiter l'appareil dehors ou dans des endroits humides non à l'abri de projections d'eau.

AVERTISSEMENT
Risque d'incendie en cas de fuite de réfrigérant et d'huile !
Le réfrigérant contenu est écologique, mais inflammable. L'huile contenue est elle aussi inflammable. Le réfrigérant et l'huile qui s'échappent peuvent s'enflammer si leur concentration est suffisamment élevée et s'ils entrent en contact avec une source de chaleur externe.
▶ N'endommagez pas les conduites du circuit frigorifique et du compresseur.

3.1.1 Lieu d'installation

- N'installer et n'utiliser l'appareil que dans des pièces fermées.
- N'utiliser l'appareil qu'une fois monté.
- Si l'appareil est installé dans un milieu très humide, de l'eau de condensation peut se former à l'extérieur de l'appareil.
  Assurez-vous toujours que la ventilation est suffisante sur le lieu d'installation.
- Plus la quantité de réfrigérant dans l'appareil est importante, plus la pièce d'installation de l'appareil doit être grande. Dans les pièces trop petites, en cas de fuite, un mélange gaz-air inflammable peut être produit. Pour 8 g de réfrigérant, la pièce d'installation doit présenter une superficie d'au moins 1 m^3. Les indications concernant le réfrigérant contenu sont indiquées sur la plaque signalétique à l'intérieur de l'appareil.
- Le sol doit être horizontal et plan.

3.1.2 Position dans la pièce

- Ne montez pas l'appareil à un endroit directement exposé aux rayons du soleil ni près d'un chauffage ou de tout autre équipement similaire.
- Vous pouvez monter l'appareil juste à côté d'un four.
- En cas de montage de l'appareil directement à côté d'un four, la consommation d'énergie peut légèrement augmenter. Cela dépend de la durée d'utilisation et de l'intensité d'utilisation du four.
- Ne monter l'appareil que dans un meuble solide.
- Il est interdit d'utiliser l'appareil dans les zones à risque d'explosion.

3.2 Dimensions du réfrigérateur

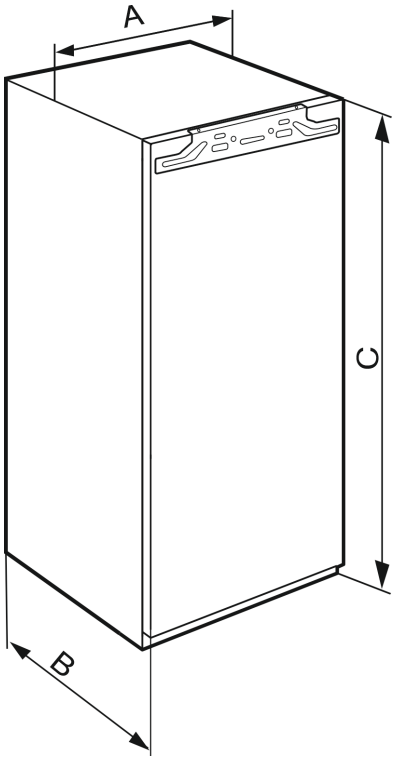

Fig. 3

IR(B)..(i) 40..	
A (mm)	559
B (mm)	546
C (mm)	1022

Hauteur de niche 1020 - appareils à une porte

IR(B)..(i) 41.. / IRBbsbi 4170 / SIFN..i 41..	
A (mm)	559
B (mm)	546
C (mm)	1213

Hauteur de niche 1220 - appareils à une porte

IR(B)..(i) 45.. / IRBbsbi 4570 / SIFN..i 45..	
A (mm)	559
B (mm)	546
C (mm)	1395

Hauteur de niche 1400 - appareils à une porte

IRB..i 48..	
A (mm)	559
B (mm)	546
C (mm)	1572

Hauteur de niche 1580 - appareils à une porte

IR(B)(P)..(i) 51.. / IRD..i 51.. / IRBbsci 5170 / IRBbsci 5171 / IRBPbsci 5170 / IKB 51Vc50i / IKB 51Vc51i / IK 51Ve00 / IK 51Ve01 / IK 51Vd00 / SIFN..(i) 51.. / SIFNbsdi 51.. / IK(B).. 1780 / IK(B).. 1784 / SIGN 51Vd28	
A (mm)	559
B (mm)	546

IR(B)(P)..(i) 51.. / IRD..i 51.. / IRBbsci 5170 / IRBbsci 5171 / IRBPbsci 5170 / IKB 51Vc50i / IKB 51Vc51i / IK 51Ve00 / IK 51Ve01 / IK 51Vd00 / SIFN..(i) 51.. / SIFNbsdi 51.. / IK(B).. 1780 / IK(B).. 1784 / SIGN 51Vd28	
C (mm)	1770

Hauteur de niche 1780 - appareils à une porte

3.3 Dimensions de la niche

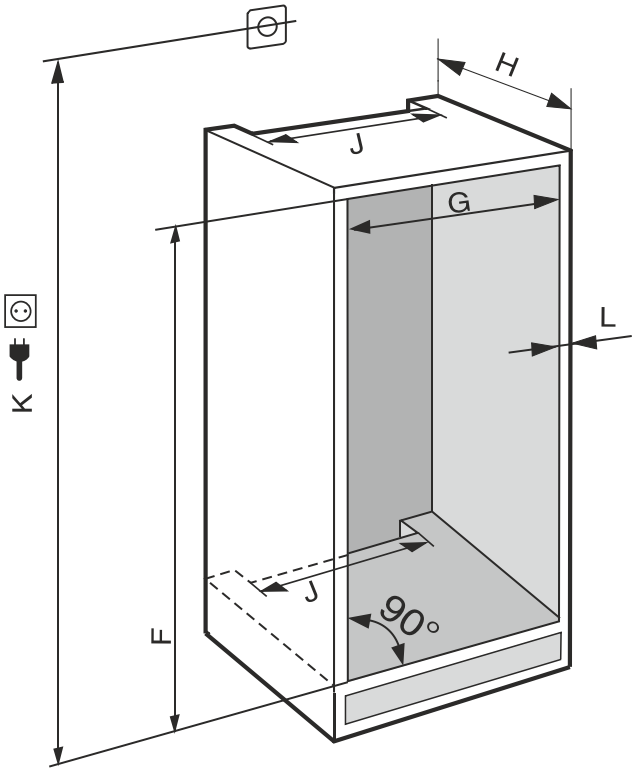

Fig. 4 ***(K) :*** *max. 2100 mm*

Tenir compte des informations suivantes pour les appareils avec raccord d'eau fixe :

- Raccord d'eau
- Raccorder l'appareil à l'arrivée d'eau

IR(B)..(i) 40..	
F (mm)	1024 à 1040
G (mm)	560 à 570
H (mm)	min. 550, 560 recommandé
J (mm)	min. 500
L (mm)	max. 19

IR(B)..(i) 41.. / IRBbsbi 4170 / SIFN..i 41..	
F (mm)	1216 à 1236
G (mm)	560 à 570
H (mm)	min. 550, 560 recommandé
J (mm)	min. 500
L (mm)	max. 19

IR(B)..(i) 45.. / IRBbsbi 4570 / SIFN..i 45..	
F (mm)	1397 à 1413
G (mm)	560 à 570
H (mm)	min. 550, 560 recommandé
J (mm)	min. 500
L (mm)	max. 19

IR(B)..(i) 45.. / IRBbsbi 4570 / SIFN..i 45..	
H (mm)	min. 550, 560 recommandé
J (mm)	min. 500
L (mm)	max. 19

IRB..i 48..	
F (mm)	1574 à 1590
G (mm)	560 à 570
H (mm)	min. 550, 560 recommandé
J (mm)	min. 500
L (mm)	max. 19

IC(B)(N)..(i) 51.. / ICBNbsci 5173 / IKG 51Ve03 / IKGN 51Vc03 / ICNbsci 5173 / IKGN 51Ve03 / IKGBN 51Vd23i / IR(B)(P)..(i) 51.. / IRD..i 51.. / IRBbsci 5170 / IRBbsci 5171 / IRBPbsci 5170 / IKB 51Vc50i / IKB 51Vc51i / IK 51Vd00 / IK 51Ve00 / IK 51Ve01 / IK(B).. 1780 / IK(B).. 1784 / IKGNc 1783 / SICN..i 51.. / SIFN..(i) 51.. / SIFNbsdi 51.. / SIGN 51Vd28 / IC(B)Ndx 5173	
F (mm)	1772 à 1788
G (mm)	560 à 570
H (mm)	min. 550, 560 recommandé
J (mm)	min. 500
L (mm)	max. 19

La consommation énergétique déclarée a été déterminée pour une profondeur de meuble de cuisine de 560 mm. Avec une profondeur de meuble de cuisine de 550 mm, l'appareil reste entièrement fonctionnel, mais sa consommation énergétique est légèrement supérieure.

▶ Contrôler l'épaisseur de cloison des meubles adjacents : elle doit être au minimum de 16 mm .
▶ Ne monter le réfrigérateur que dans un meuble de cuisine stable et solide. Fixer le meuble pour éviter qu'il se renverse.
▶ Ajuster le meuble de cuisine avec un niveau à bulle et une équerre, et compenser avec des cales si nécessaire.
▶ S'assurer que le plancher et les parois latérales du meuble sont positionnés perpendiculairement.

3.3.1 Exigences de ventilation

ATTENTION
Ouvertures de ventilation recouvertes !
Dommages. L'appareil peut surchauffer, risquant de réduire la durée de vie de différentes parties de l'appareil et d'engendrer un fonctionnement limité.

▶ Toujours garantir une bonne aération et ventilation.
▶ Ne pas obstruer les ouvertures ou la grille d'aération dans le bâti de l'appareil et le meuble de cuisine (appareil encastrable).
▶ Toujours laisser dégagées les fentes d'aération du ventilateur.

Les sections de ventilation doivent être scrupuleusement respectées :

- La profondeur du conduit d'aération au dos du meuble doit atteindre au moins 38 mm.

- Pour les sections d'aération et de ventilation dans la plinthe du meuble et la transformation du meuble en haut 200 cm^2 au moins sont nécessaires.
- En règle générale, plus la section d'aération est large, moins l'appareil consomme d'énergie.

Pour le bon fonctionnement du réfrigérateur, une ventilation et une aération suffisantes sont nécessaires. Les grilles d'aération prévues en usine garantissent une section d'aération efficace au niveau du réfrigérateur de 200 cm^2. En cas de remplacement de la grille d'aération par un bandeau, ce dernier doit avoir une section d'aération au moins égale ou supérieure à celle de la grille d'aération du fabricant.

3.4 Poids de la façade de mobilier

ATTENTION
Risque d'endommagement si la façade de mobilier est trop lourde !
Une façade de mobilier trop lourde peut entraîner des dommages aux charnières et des dysfonctionnements.
▶ Avant de monter la façade de mobilier, s'assurer qu'elle ne dépasse pas le poids maximal autorisé.

Hauteur de niche (mm)	Poids maximal de la façade de mobilier (kg)
720	16
880	16
1020	13
1220	19
1400	21
1580	22
1780	26

Réfrigérateurs et congélateurs à une porte

3.5 Transporter l'appareil

3.5.1 Transporter l'appareil en vue de la mise en service initiale

S'assurer que les conditions suivantes sont bien respectées :

❑ L'appareil est emballé.
❑ L'appareil est à la verticale.

▶ Transporter l'appareil à deux personnes.
▶ Déballer l'appareil. (voir 3.6 Déballer l'appareil)

3.5.2 Transporter l'appareil après la mise en service initiale

Veuillez respecter les instructions suivantes si vous souhaitez transporter ou déplacer l'appareil après la mise en service initiale.

S'assurer que les conditions suivantes sont bien respectées :

❑ L'appareil est vidé.
❑ L'appareil est à la verticale.
❑ Appareil avec porte(s) : La porte est sécurisée contre toute ouverture inopinée.
❑ Appareil avec chariot à glissière : Le chariot à glissière est sécurisé contre toute ouverture inopinée.
❑ L'appareil est démonté.

▶ Transporter l'appareil à deux personnes.

3.6 Déballer l'appareil

ATTENTION
Risque d'endommagement du fait du déplacement de l'appareil !
Si vous déplacez l'appareil sans protéger le sol, vous risquez d'endommager ce dernier.
▶ Recouvrir suffisamment le sol avant de retirer l'emballage de l'appareil.

▶ Contrôler l'appareil et l'emballage : En cas de constat de dommages dus au transport, contacter le fournisseur avant même de procéder au branchement.

ATTENTION
Dommages matériels en cas d'utilisation d'objets pointus ou tranchants !
Si vous utilisez des objets pointus ou tranchants pour retirer les matériaux d'emballage, vous risquez d'endommager l'appareil.
▶ Ne pas utiliser d'objets pointus ou tranchants pour retirer les matériaux d'emballage.

▶ Retirer les matériaux d'emballage.

3.7 Retrait de la fixation de transport

▶ Retirer la fixation de transport de la porte de l'appareil.

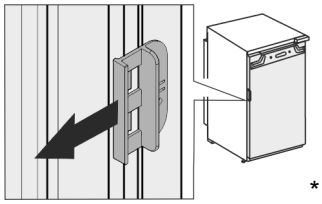

*

3.8 Explication des symboles utilisés

	Cette opération implique un risque de blessures ! Veuillez respecter les consignes de sécurité !
	Cette consigne est valable pour plusieurs modèles d'appareils. Vous ne devez effectuer cette opération que si elle s'applique à votre appareil.
	Pour le montage, veuillez suivre la description détaillée qui figure dans la partie texte du mode d'emploi.
	Cette section s'applique aussi bien aux appareils à une porte qu'aux modèles à deux portes.
	Sélectionnez l'une des options suivantes : Appareil avec ouverture de porte à droite ou à gauche.
	Étape de montage nécessaire avec IceMaker et/ou InfinitySpring.

	Ne desserrer ou serrer que légèrement les vis.
	Serrer fermement les vis.
	Vérifiez si l'opération suivante est nécessaire pour votre modèle.
	Vérifiez que les composants utilisés sont bien montés/en place.
	Mesurez la dimension prédéfinie et corrigez-la si nécessaire.
	Outillage de montage : Mètre pliant
TORX® 20	Outillage de montage : Visseuse sans fil et embout Pour une meilleure accessibilité des vis, nous recommandons l'utilisation d'un embout long.
	Outillage de montage : Niveau à bulle
SW7 SW10	Outillage de montage : Clé plate de 7 et de 10
	Deux personnes sont nécessaires pour réaliser cette opération.
	L'opération s'effectue à l'emplacement marqué sur l'appareil.
	Accessoires de montage : Ficelle
	Accessoires de montage : Équerre
	Accessoires de montage : Tournevis
	Accessoires de montage : Pinces
	Accessoires de montage : Marqueur effaçable
	Éléments fournis : Retirer les composants
	Éliminer correctement les composants qui ne sont plus nécessaires.

3.9 Inversion du sens d'ouverture de la porte

Outil

Fig. 5

ATTENTION
Composants sous tension !
Endommagement de composants électriques.
▶ Débrancher la fiche secteur avant de remplacer la butée de porte.

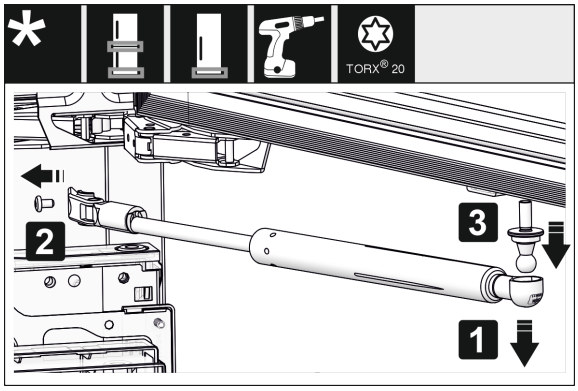

Fig. 6

▶ Retirer l'amortisseur de fermeture : enlever l'amortisseur de fermeture du pivot sphérique (1), dévisser l'élément de fixation (2). Démonter le pivot sphérique avec un tournevis (3).

Remarque
Si l'amortisseur de fermeture est situé juste au-dessus du sol, vous ne pourrez démonter le tourillon que si la porte est démontée.

*** selon le modèle et l'équipement**

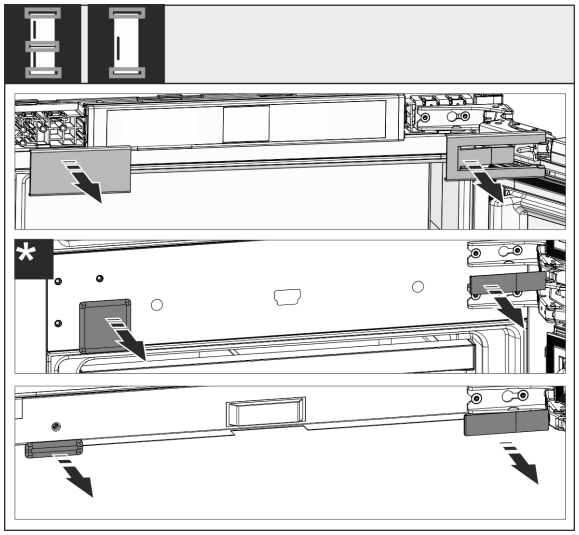

Fig. 7

▶ Retirer les caches.

Remarque
Lors du retrait des caches, veiller à ne pas rayer la surface.

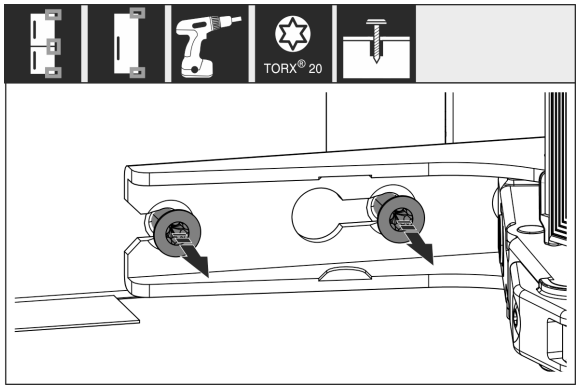

Fig. 8

▶ Desserrer les vis de **toutes** les charnières, sans les retirer.

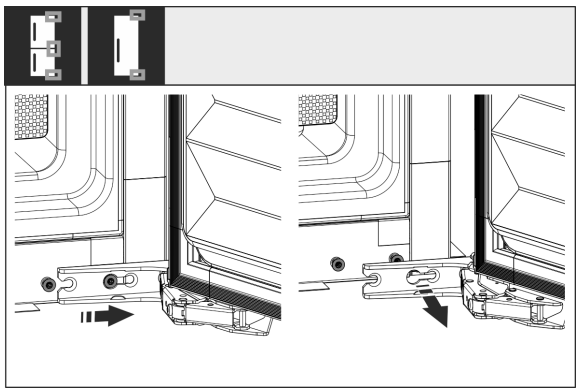

*Fig. 9 **

▶ Retirer la porte : Pousser la porte vers l'avant puis vers l'extérieur, la décrocher et la mettre de côté.

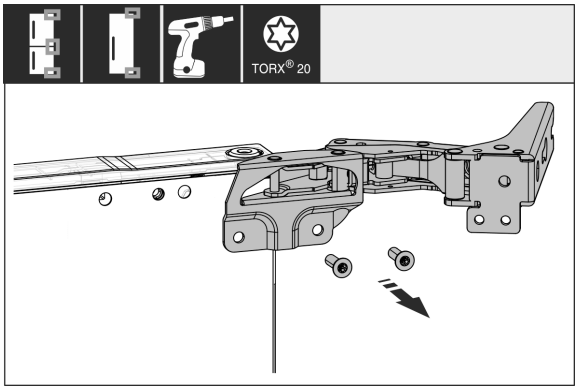

Fig. 10

▶ Dévisser toutes les charnières et les mettre de côté avec les vis.

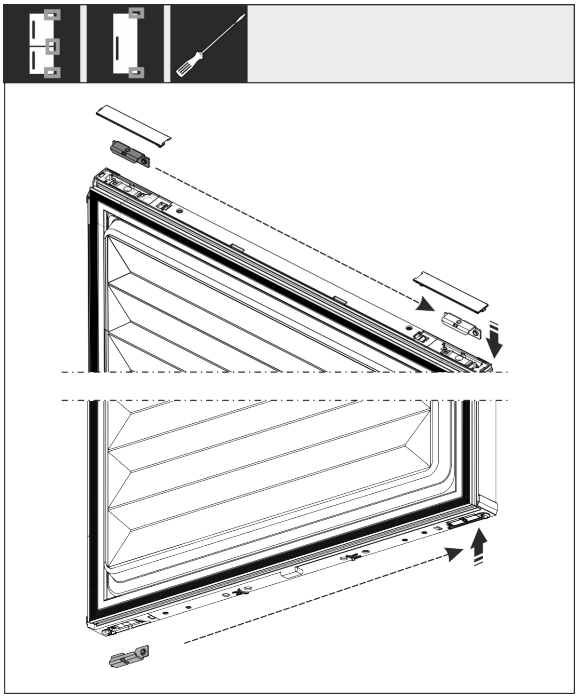

Fig. 11

▶ Desserrer les équerres supérieures et inférieures de la porte et les déplacer. L'équerre doit être déplacée pour pouvoir visser les charnières.

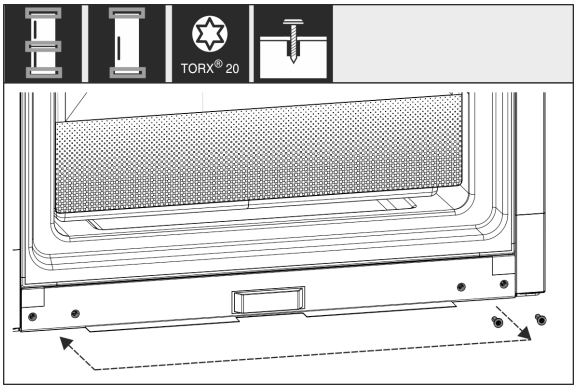

Fig. 12

▶ Déplacer les vis pour fixer les charnières. Après avoir déplacé les vis, ne pas les serrer à fond, les charnières devront être suspendues par la suite.

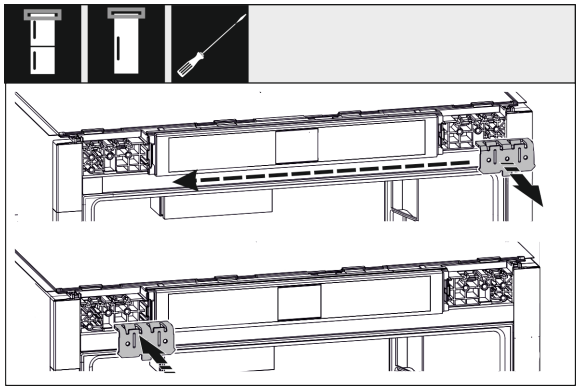

Fig. 13

▶ Déplacer les équerres de fixation de l'autre côté.

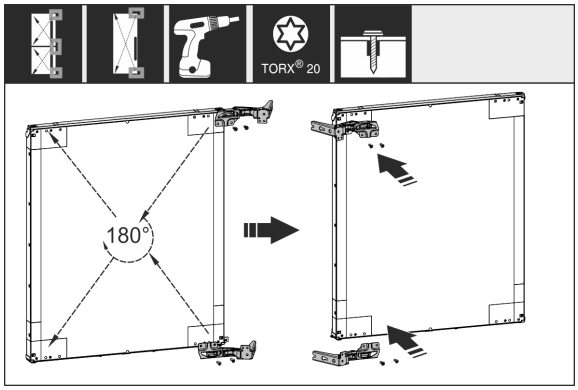

Fig. 14

▶ Déplacer de l'autre côté toutes les charnières tournées de 180° et les serrer à fond.

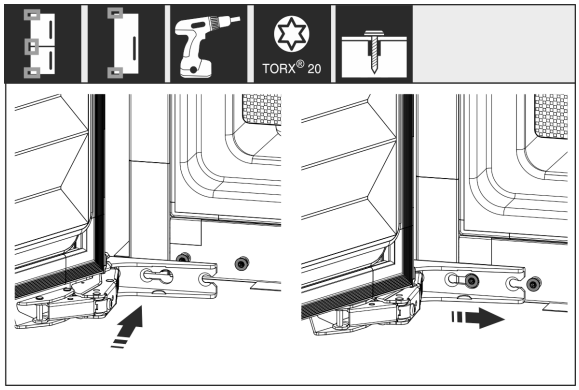

*Fig. 15 **

▶ Remonter la porte : Suspendre la porte avec les charnières et serrer les vis.

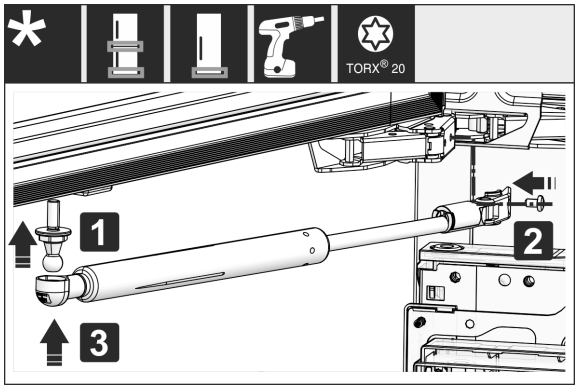

Fig. 16

▶ Remonter l'amortisseur de fermeture : Visser le pivot sphérique (1), serrer à fond la fixation (2) et suspendre l'amortisseur de fermeture dans le pivot sphérique.

▶ Vérifier toutes les vis et les serrer de nouveau si nécessaire.

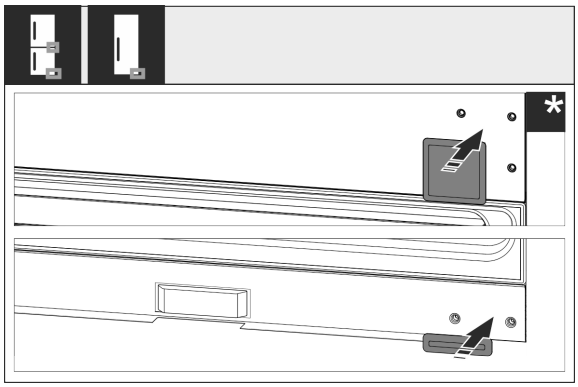

Fig. 17

▶ Remonter les caches inférieur et central. Remonter les caches restants seulement après encastrement dans le meuble.

3.10 Installation de plusieurs appareils

Les appareils ont été conçus pour différents types d'installation. Si vous installez plusieurs appareils l'un à côté ou l'un au-dessus de l'autre, veiller à ce que les conditions suivantes soient bien respectées :

- ❑ Les appareils installés l'un à côté ou l'un au-dessus de l'autre doivent avoir été conçus pour cela.
- ❑ Tenir compte des consignes et tableaux ci-dessous.

ATTENTION
Risque d'endommagement dû à l'eau de condensation !

▶ Ne jamais installer l'appareil directement à côté d'un autre réfrigérateur/congélateur.

ATTENTION
Danger d'endommagement dû à l'eau de condensation !

▶ Ne jamais installer l'appareil directement au-dessus d'un autre réfrigérateur/congélateur.

Modèle	Type d'installation
Tous les modèles	Individuelle
Modèles dont la désignation commence par **S...**.	Side-by-Side (SBS)
Les modèles dont la hauteur de niche maximale ne dépasse pas 880 mm et avec plafond chauffé peuvent être installés « l'un au-dessus de l'autre ». Appareil supérieur : hauteur de niche maximale de 140 mm	Superposée

Modèles et types d'installation

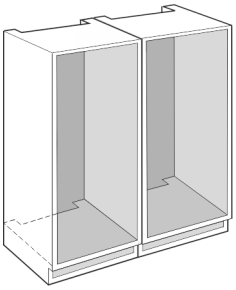

Fig. 18

Montage de chaque appareil dans une niche de meuble séparée.

*** selon le modèle et l'équipement**

3.11 Encastrer l'appareil dans la niche

Outil

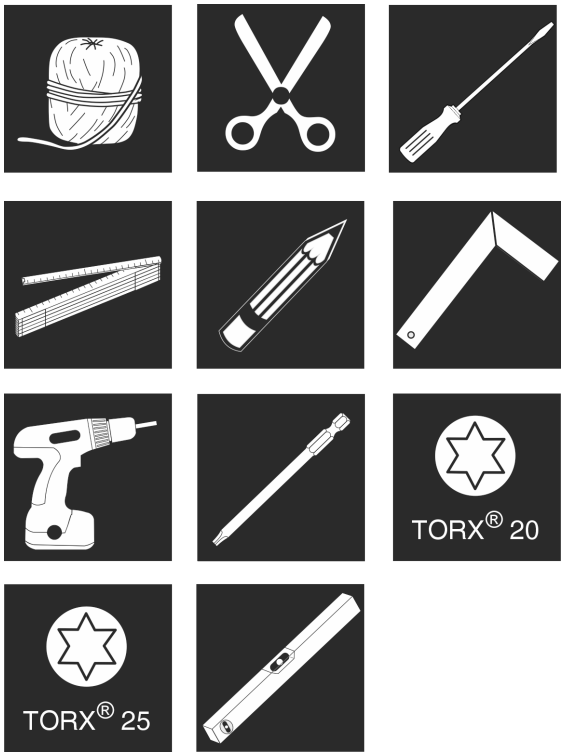

Fig. 19

Pièces de montage jointes

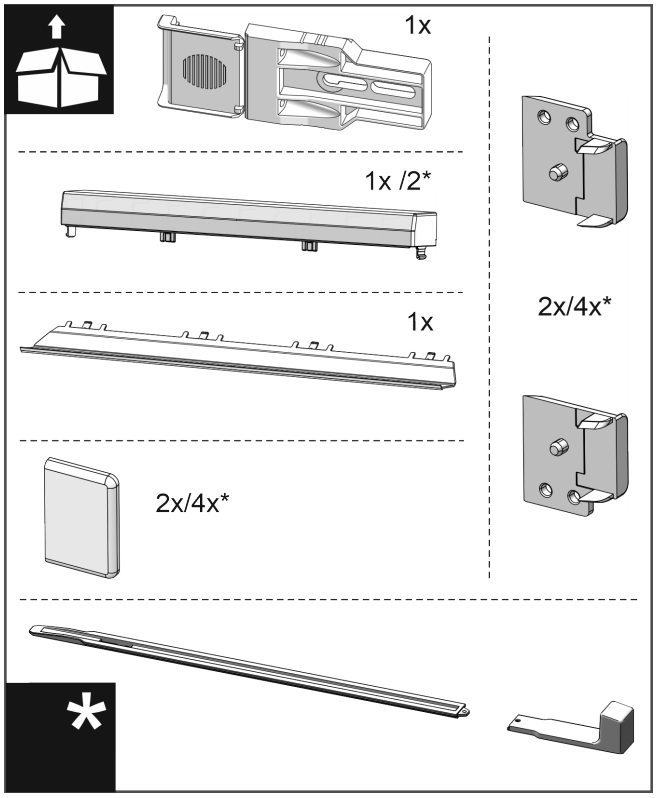

Fig. 20

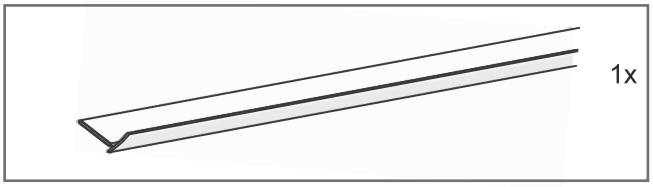

Fig. 21

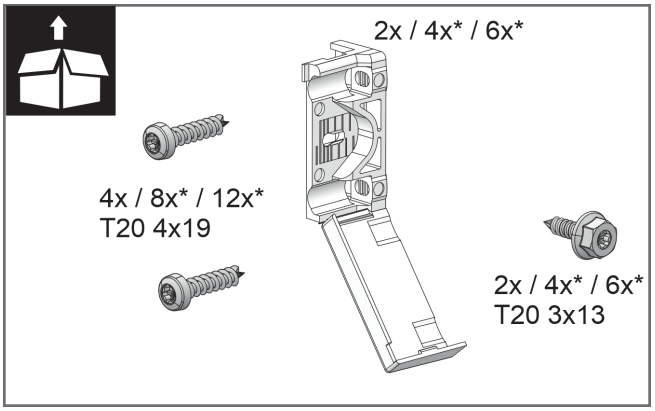

Fig. 22

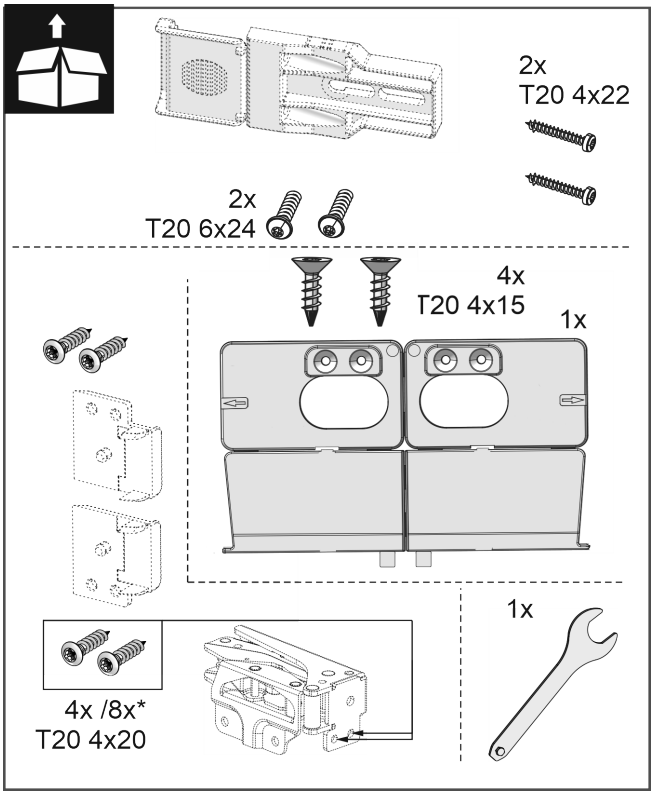

Fig. 23

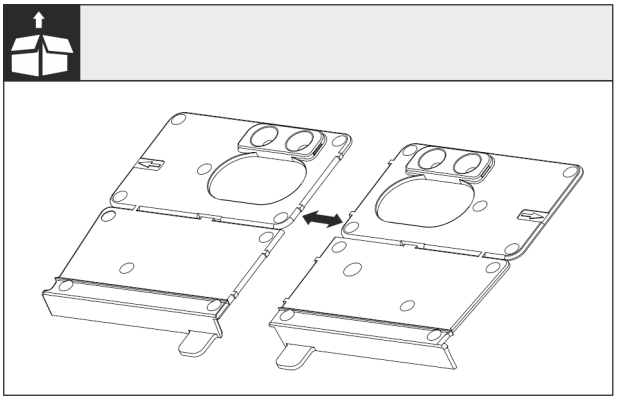

Fig. 24

▶ Sectionner l'équerre de montage de sol au niveau de la perforation.

ATTENTION

Profondeur de montage correcte de l'appareil.

▶ L'utilisation de l'équerre de montage garantit une profondeur de montage correcte de l'appareil.

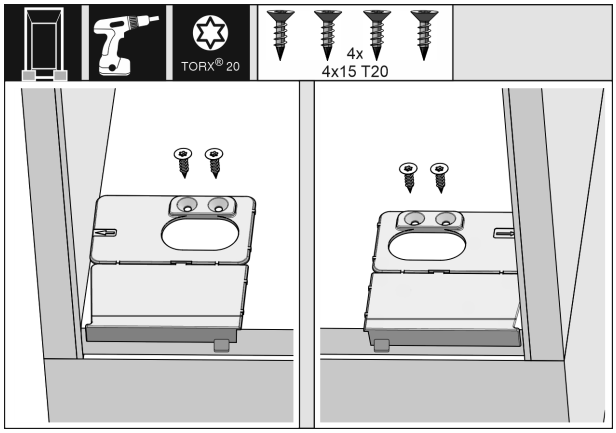

Fig. 25

▶ Visser l'équerre de montage du fond respectivement à droite et à gauche à ras de la paroi latérale sur le fond de la niche de meubles.

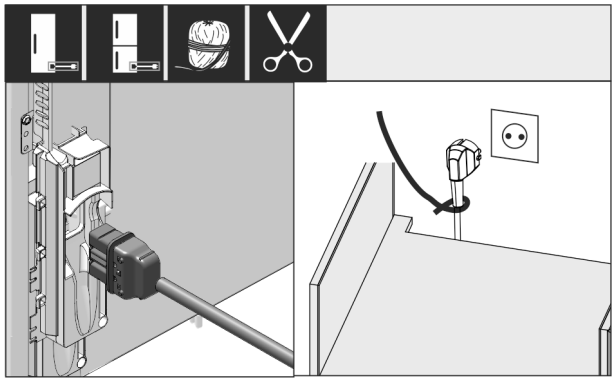

Fig. 26

▶ Prendre le câble de raccordement au secteur fourni.

▶ Insérer complètement la fiche de l'appareil frigorifique du câble de raccordement au secteur dans le connecteur situé à l'arrière de l'appareil. Veiller à ce que la fiche de l'appareil frigorifique soit correctement branchée.

▶ Avec un cordon, brancher la fiche secteur dans une prise facilement accessible.

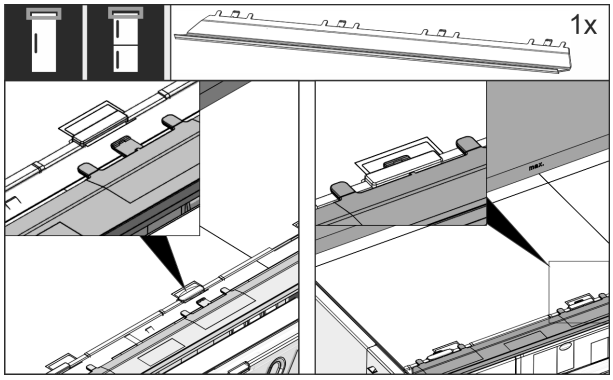

Fig. 27

▶ Insérer le bandeau d'ajustage sur le haut de l'appareil. Le bandeau peut être décalé des deux côtés.

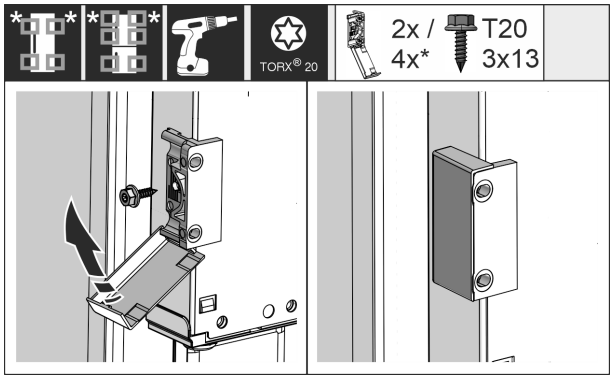

Fig. 28

▶ Monter l'équerre de fixation. Mettre l'équerre de fixation à hauteur des poignées de porte du meuble. Pour une grande porte, utiliser quatre équerres de fixation au total.

▶ Rabattre les caches sur l'équerre après le montage.

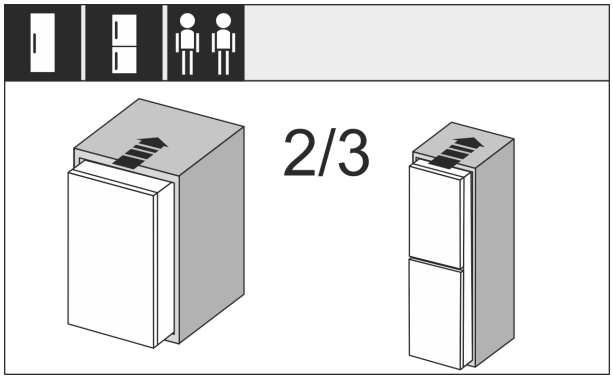

Fig. 29

▶ Rentrer l'appareil aux 2/3 dans la niche du meuble.

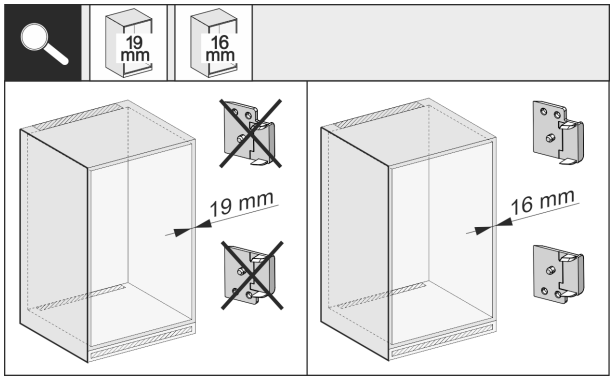

Fig. 30

▶ Vérifier l'épaisseur de la paroi latérale du meuble pour voir si elle est de 16 mm ou 19 mm.

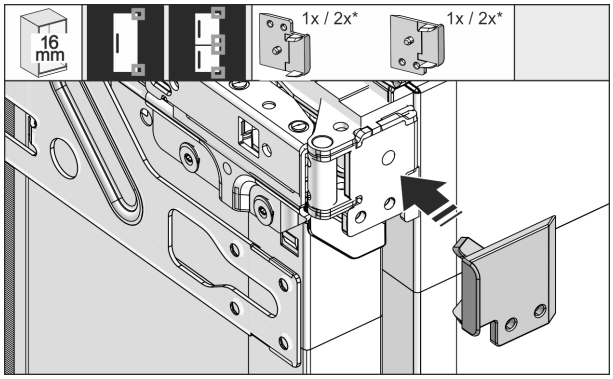

Fig. 31

▶ Parois de meubles de 16 mm d'épaisseur : Placer une entretoise sur toutes les charnières.

▶ Parois de meubles de 19 mm d'épaisseur : Vous n'avez pas besoin d'entretoise.

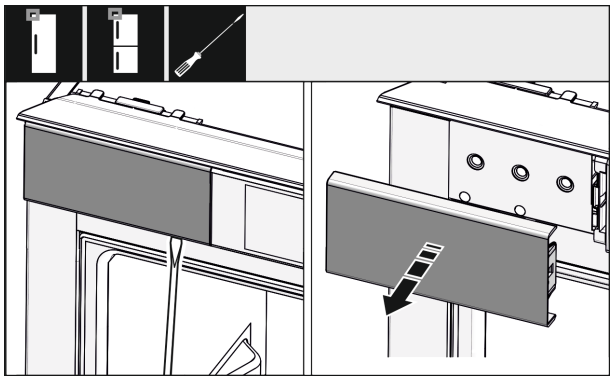

Fig. 32

▶ Desserrer le cache situé en haut à gauche avec un tournevis puis l'enlever.

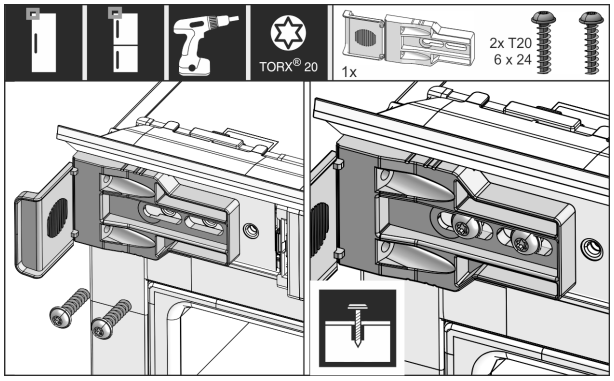

Fig. 33

▶ Visser les équerres de fixation sans trop serrer. Il doit être possible de déplacer encore légèrement l'équerre.

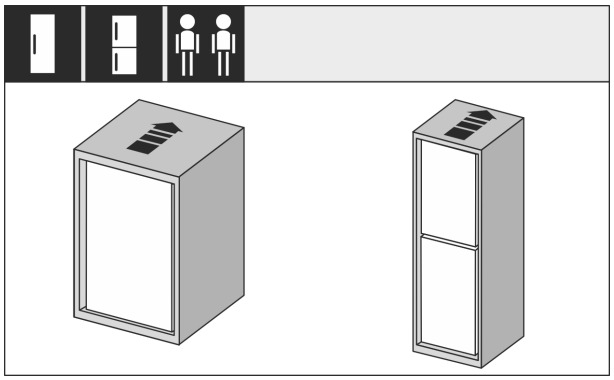

Fig. 34

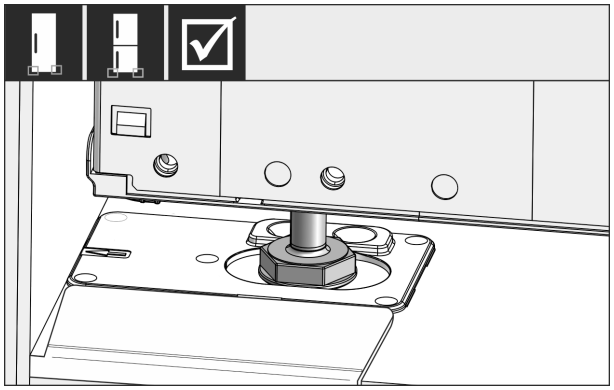

Fig. 35

AVERTISSEMENT

Risque d'incendie dû à un court-circuit !

▶ Si vous placez l'appareil dans une niche : ne pas couder, coincer, ni endommager le câble de raccordement au secteur.

▶ Ne jamais utiliser l'appareil si le câble de raccordement au secteur est défectueux.

▶ Insérer entièrement le réfrigérateur dans la niche du meuble. Les pieds de réglage doivent se trouver des deux côtés dans les encoches de l'équerre.

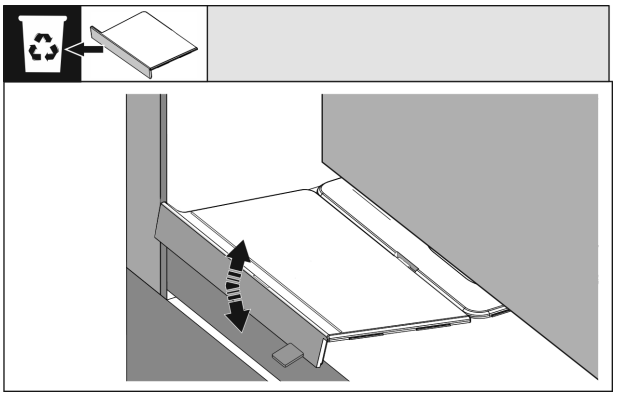

Fig. 36

▶ Retirer la butée de l'équerre de montage du fond. Détacher la butée en la faisant bouger et l'extraire si nécessaire à l'aide d'une pince.

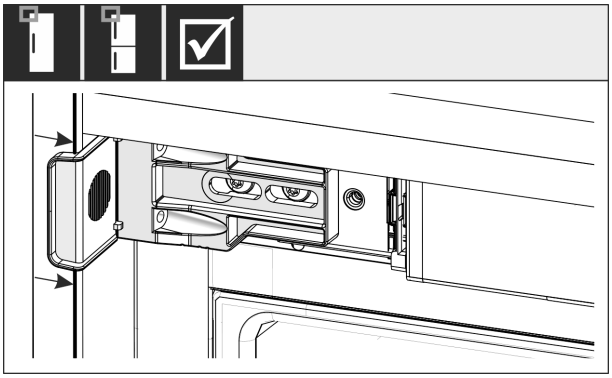

Fig. 37

▶ Vérifier que le réfrigérateur se trouve à ras de la niche du meuble. L'équerre de fixation doit toucher la paroi latérale de la niche du meuble.

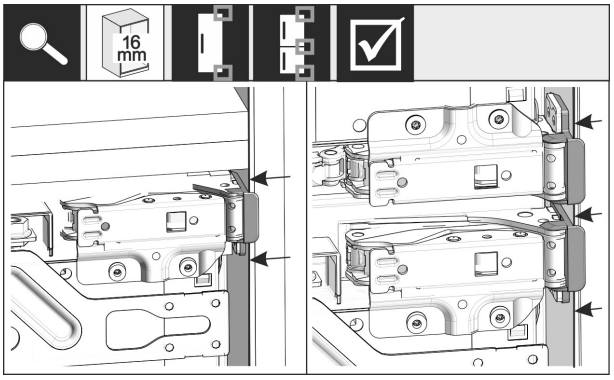

Fig. 38

Remarque

Lorsque les parois de meubles ont une épaisseur de 16 mm, les entretoises reposent sur la niche du meuble, côté charnière.

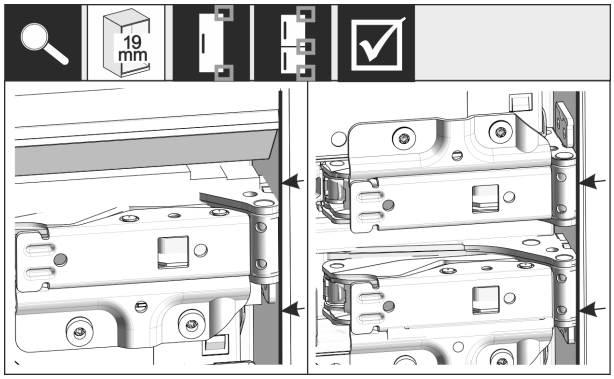

Fig. 39

▶ Parois latérales des meubles de 19 mm d'épaisseur : Aligner les bords avant des charnières à fleur de la face avant de la paroi latérale du meuble.

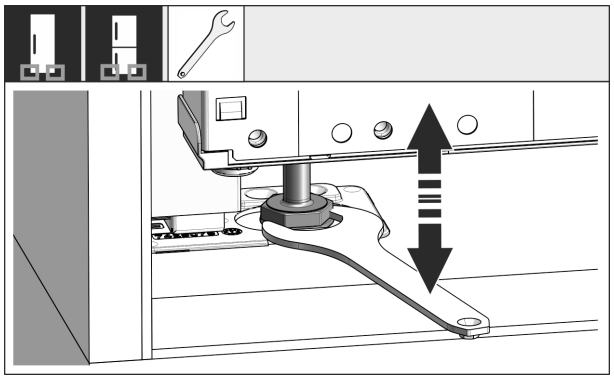

Fig. 40

▶ Au besoin, orienter l'inclinaison de l'appareil à l'aide des pieds de réglage.

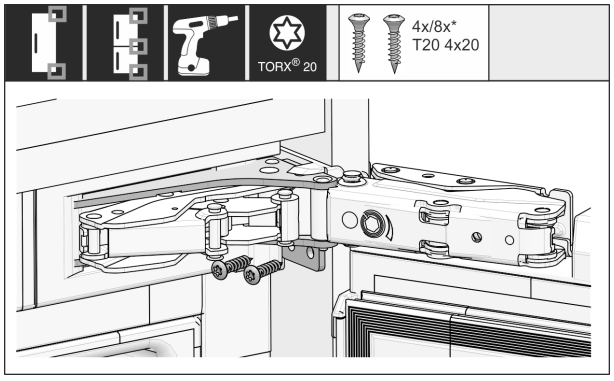

Fig. 41

▶ Visser le réfrigérateur, côté charnière.

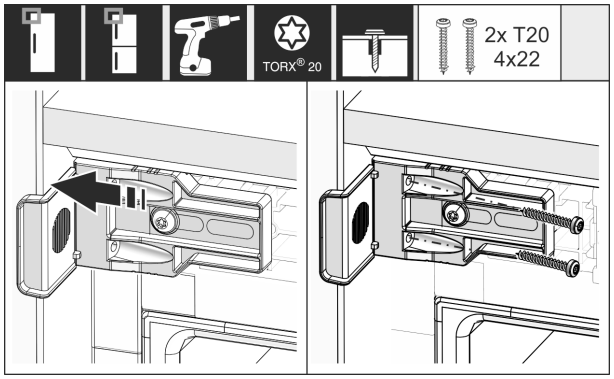

Fig. 42

▶ Régler l'équerre de manière à ce qu'elle soit à ras de la paroi latérale de la niche du meuble.

▶ Serrer à fond toutes les vis.

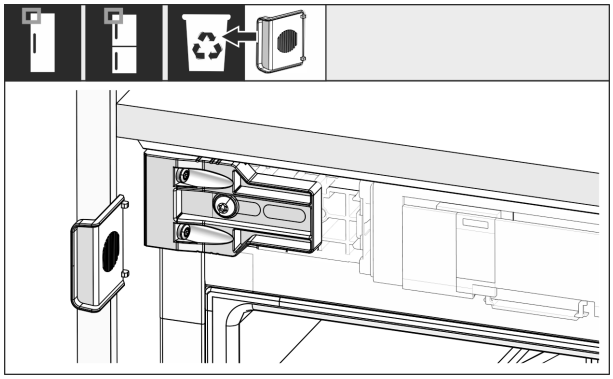

Fig. 43

▶ Au niveau de la poignée, en haut, casser la butée de l'équerre et la jeter.

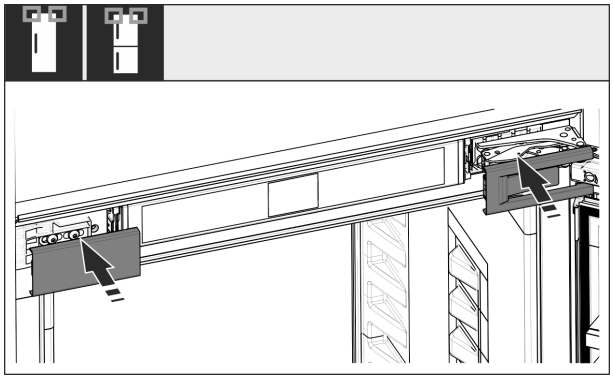

Fig. 44

▶ Poser les caches.

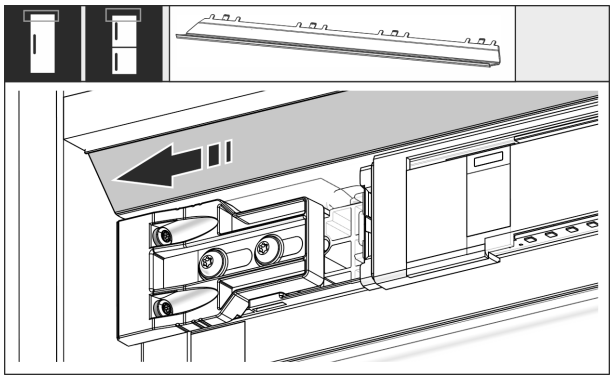

Fig. 45

▶ Régler le bandeau de manière à ce qu'il soit au ras de la face de la paroi du meuble.

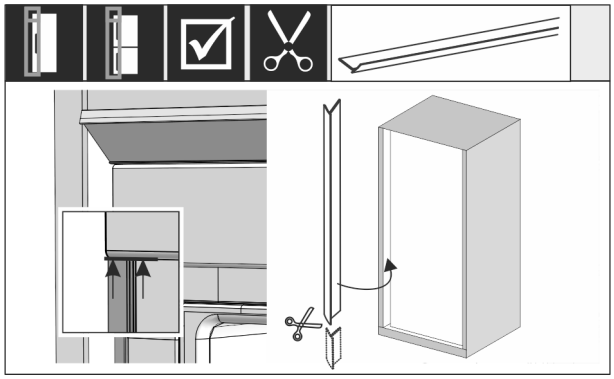

Fig. 46

▶ Au besoin : Raccourcir le bourrelet à la longueur souhaitée avec des ciseaux aiguisés.

▶ Poser et enfoncer le bourrelet en dessous du cache supérieur. Le bourrelet est magnétique.

Si la hauteur de la niche mesure 1400 mm ou plus, utiliser des rails de nivellement :

Fig. 47

À partir d'une hauteur de niche de 1400 mm, vous devez monter des rails de nivellement sous l'appareil. Les rails de nivellement **réduisent le niveau de bruit**. Deux rails de nivellement et une poignée de montage sont fournis de série si la hauteur de niche mesure 1400 mm ou plus.

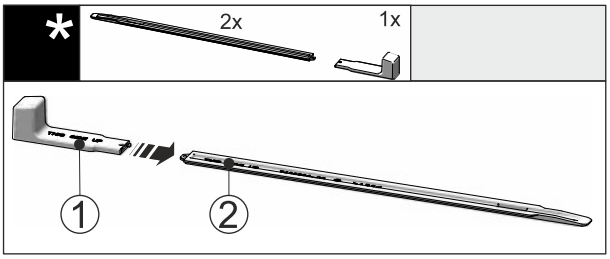

Fig. 48

▶ Insérer la poignée de montage *Fig. 48 (1)* dans le rail de nivellement *Fig. 48 (2)*.

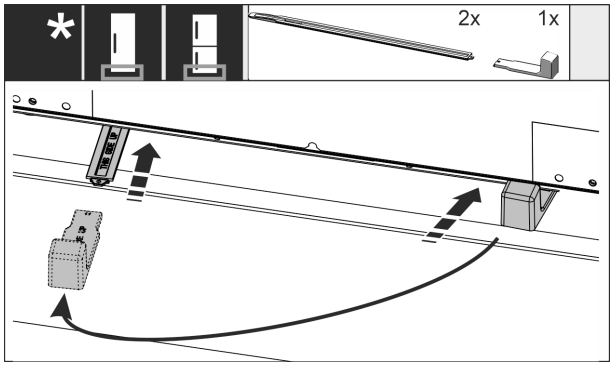

Fig. 49

▶ Insérer le rail de nivellement jusqu'en butée dans le guide situé sous l'appareil.
▶ Retirer la poignée de montage et l'insérer dans le deuxième rail de nivellement.
▶ Procéder de la même manière avec le deuxième rail de nivellement.

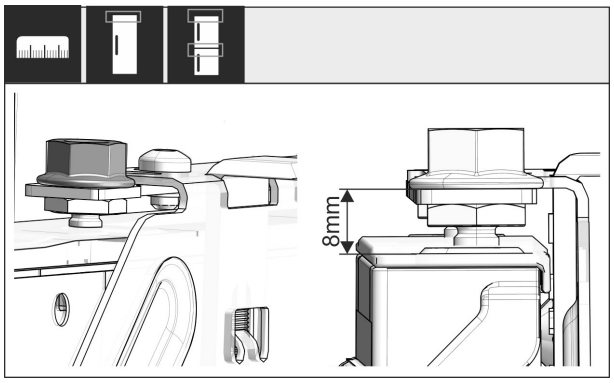

Fig. 50

▶ Fermer la porte.
▶ Vérifier que le préréglage de 8 mm est respecté entre le bord supérieur de la porte du réfrigérateur et l'appui de la traverse.

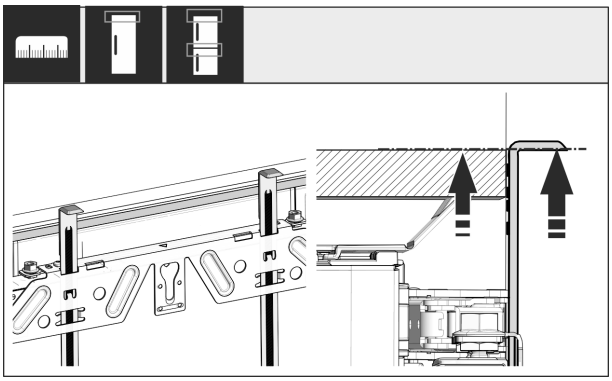

Fig. 51

▶ Remonter les aides au montage à la hauteur de la porte du meuble. Bord de butée inférieur de l'aide au montage = bord supérieur de la porte à monter.

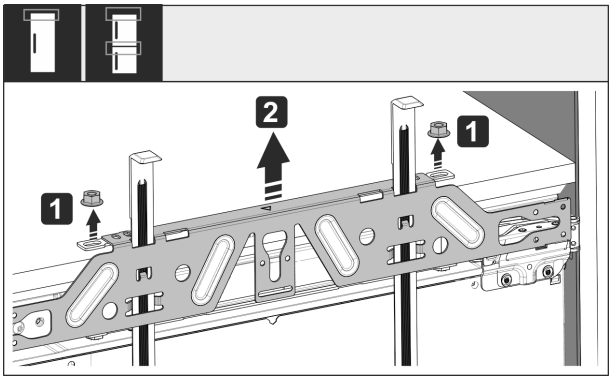

Fig. 52

▶ Desserrer les contre-écrous *Fig. 52 (1)*.
▶ Retirer la traverse de fixation *Fig. 52 (2)*.

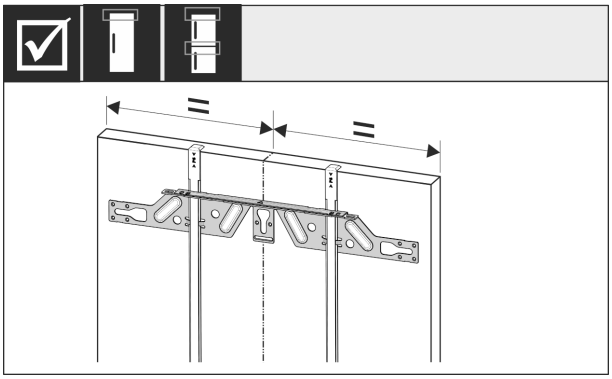

Fig. 53

▶ Accrocher la traverse de fixation sur la face intérieure de la porte du meuble et l'aligner au centre.

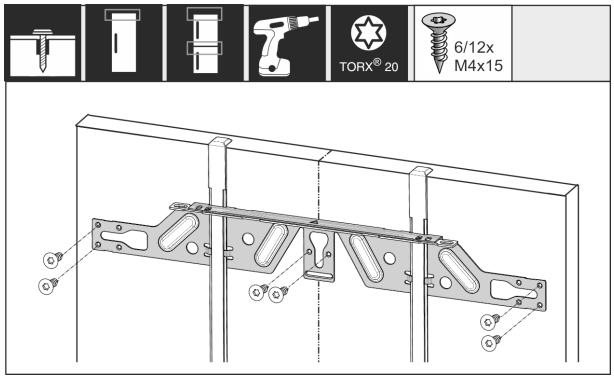

Fig. 54

▶ Pour des portes en aggloméré, monter la traverse de fixation avec au moins 6 vis ; et avec au moins 4 vis pour des portes à cassette.

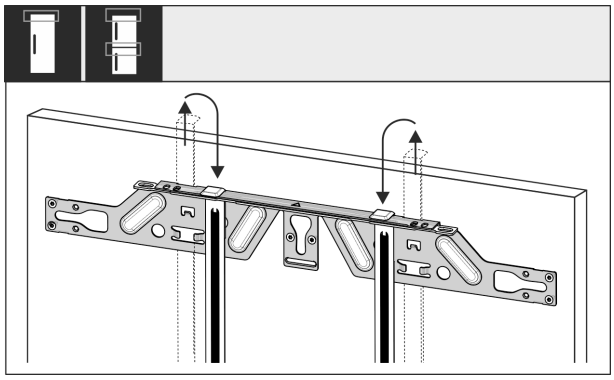

Fig. 55

▶ Extraire les aides au montage et les rentrer en tournant dans l'orifice récepteur voisin.

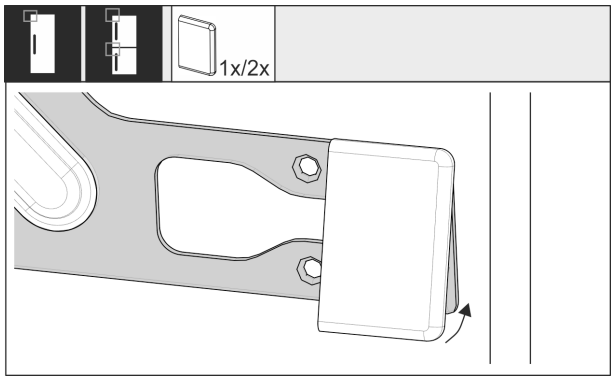

Fig. 56

▶ Mettre en place le cache sur la traverse de fixation au niveau de la poignée.

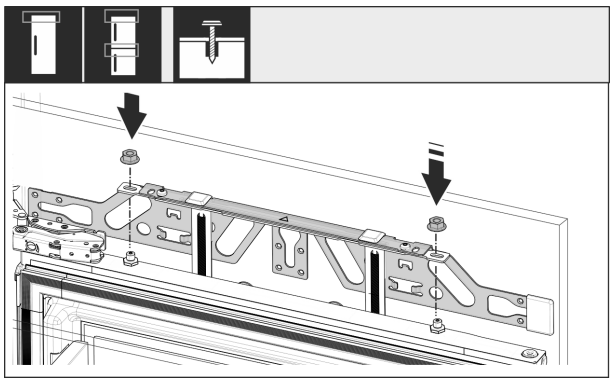

Fig. 57

▶ Accrocher la porte du meuble et revisser les contre-écrous sans trop serrer sur les boulons d'ajustage.

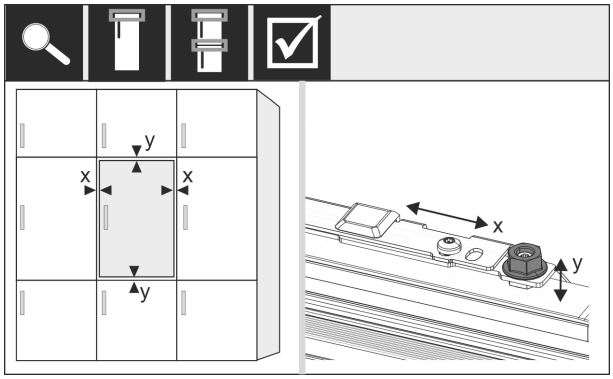

Fig. 58

▶ Aligner la porte du meuble dans les sens X et Y à l'aide des boulons d'ajustage.

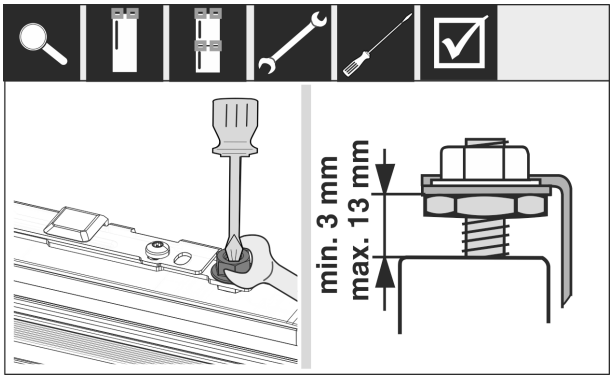

Fig. 59

▶ Serrer les contre-écrous.

▶ Contrôler la hauteur de réglage.

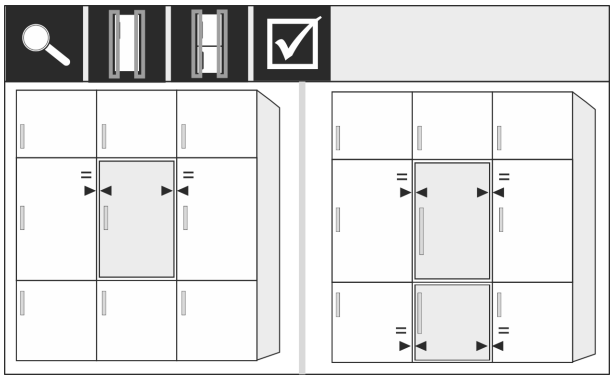

Fig. 60

Pour le façades de meubles d'une épaisseur supérieure à 19 mm :

▶ Respecter les dimensions, les poids et les indications figurant dans les chapitres suivants : (voir 3.4 Poids de la façade de mobilier) (voir 3.12 Faces avant du meuble)

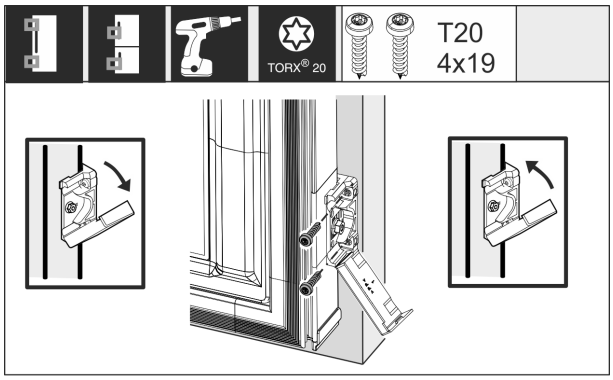

Fig. 61

Montage de l'équerre de fixation sur la porte du meuble :
▶ Ouvrir le cache.
Montage de l'équerre de fixation sur la porte du meuble :
▶ Aligner le bord avant de l'équerre de fixation parallèlement au bord de la façade et visser l'équerre.
Montage de l'équerre de fixation sur la porte du meuble :
▶ Relever le cache.

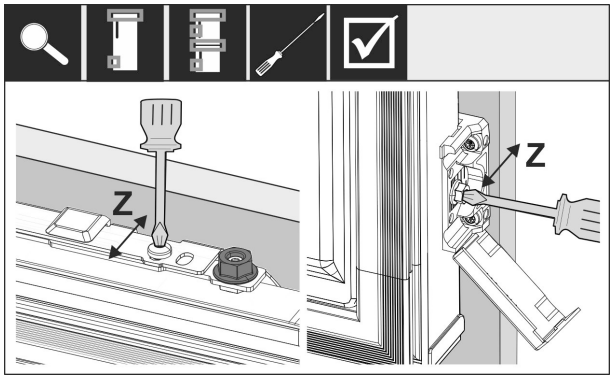

Fig. 62

Aligner la façade dans le sens Z :
▶ Desserrer la vis de réglage de la traverse de fixation et la vis de l'équerre de fixation.
▶ Déplacer la porte.

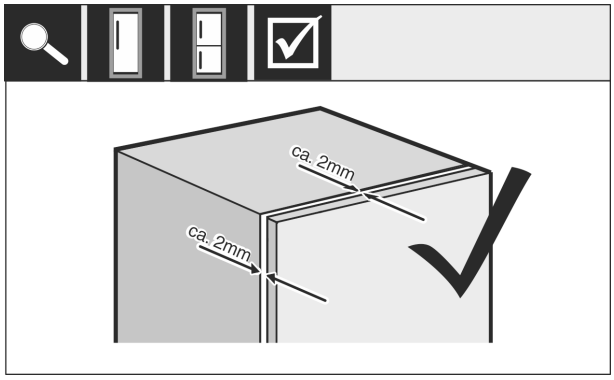

Fig. 63
▶ Vérifier la distance entre la porte du meuble et le corps du meuble.
▶ Contrôler toutes les vis et les resserrer si nécessaire.

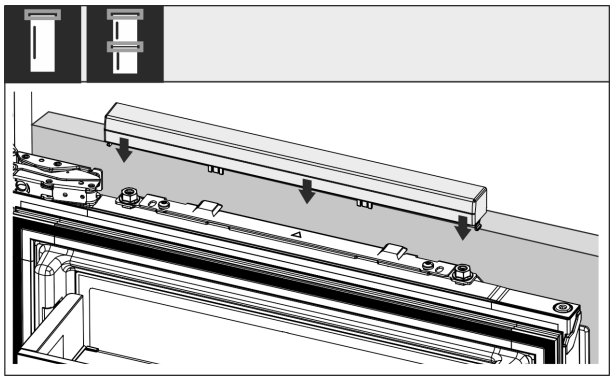

Fig. 64
▶ Mettre en place le cache supérieur.

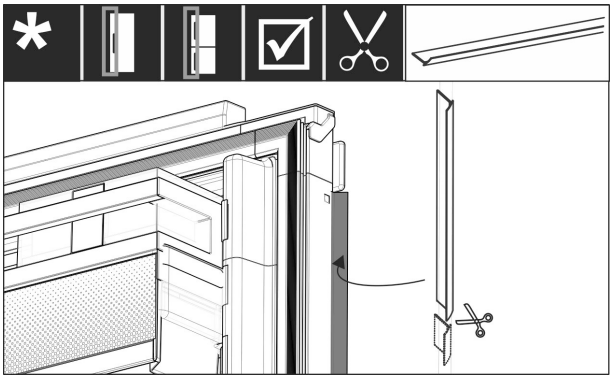

Fig. 65
▶ Couper le bourrelet à la longueur voulue.
▶ Mettre en place le bourrelet entre la porte avant du meuble et la porte du réfrigérateur.

Pour s'assurer que le réfrigérateur est correctement installé et qu'il n'y a pas de givre, de condensation ou de dysfonctionnement, les points suivants doivent être respectés :

- La porte doit fermer correctement.
- La porte du meuble ne doit pas toucher le corps du meuble.
- Le joint du coin supérieur au niveau de la poignée doit être en contact hermétique.

▶ Vérifier que la niche est bien installée selon les points ci-dessus.

3.12 Faces avant du meuble

3.12.1 Dimensions

Selon la variante de l'appareil, vous aurez besoin d'une ou de deux portes de meuble. Les dimensions de la/des porte(s) dépend de la taille totale de la niche et de l'épaisseur du corps du meuble.

Remarque
Tenez compte des dimensions de l'appareil et de la niche ainsi que des schémas de montage.

Prescriptions générales :

- Observez les recommandations spécifiques à nos appareils concernant les dimensions et le poids pour le montage de la porte fixe. (voir 3.4 Poids de la façade de mobilier)
- L'épaisseur du corps du meuble doit au moins mesurer 16 mm et ne pas dépasser 19 mm.

Autres portes de meuble au-dessus, en dessous ou à côté :

- L'écartement vertical entre les portes du meuble doit mesurer 4 mm.
- L'écartement horizontal entre les portes du meuble doit mesurer 4 mm. Contrôlez les possibilités de collision. (voir 3.12.3 Régler la rainure de joint pour éviter les collisions)

Poids et charnières :

- Si les façades des meubles sont lourdes, la charnière est très fortement sollicitée. La charnière risque d'être endommagée. Observez les indications de poids maximales pour votre appareil indiquées au chapitre Poids des façades de meubles (voir 3.4 Poids de la façade de mobilier) .

- Si la façade du meuble dépasse le poids maximal autorisé, vous pouvez utiliser un appareil avec porte traînante, car le poids est alors réparti sur plusieurs charnières à boîtier du meuble.
- Si vous utilisez des façades de meuble longues, qui dépassent beaucoup des appareils, nous vous recommandons d'utiliser une charnière de porte supplémentaire (Kamat p. ex.) dont le point de rotation doit obligatoirement être identique à celui de la charnière de porte fixe utilisée sur votre appareil. L'utilisation d'une charnière supplémentaire (Kamat) permet de répartir le poids sur plusieurs points. En présence de façades de meuble hautes, nous recommandons d'utiliser une ferrure de compensation fraisée pour éviter les déformations (convexes/concaves).

3.12.2 Montage de la/des façade(s) de meuble

Lors du montage, tenir compte des points suivants :

- La façade du meuble doit être montée de manière symétrique par rapport à la porte du réfrigérateur.
- La façade du meuble voisin doit se situer exactement au même niveau.
- Le rayon d'arête de la façade du meuble voisin doit être identique à celui de la façade de l'appareil.
- La façade du meuble est plane et aucune tension ne s'y exerce.
- Le réglage minimal de la profondeur de la façade du meuble est d'env. 2 mm par rapport au corps.

▶ Encastrer l'appareil dans la niche. (voir 3.11 Encastrer l'appareil dans la niche)
▶ Fixer la façade du meuble à la porte de l'appareil. (voir 3.11 Encastrer l'appareil dans la niche)
▶ Régler la rainure de joint.
▶ Vérifier que la façade du meuble ne présente pas de risque de collision. (voir 3.12.3 Régler la rainure de joint pour éviter les collisions)

3.12.3 Régler la rainure de joint pour éviter les collisions

3.12.3 Rainure de joint avec panneau latéral de meuble adjacent

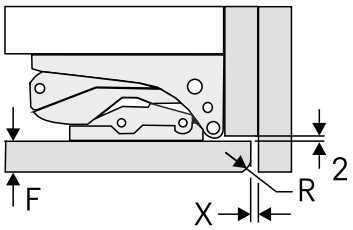

Fig. 66 Rainure de joint avec panneau latéral de meuble adjacent

(F) Épaisseur de la façade
(R) Rayon d'angle de la façade du meuble
(X) Rainure de joint min.

Épaisseur de la façade F [mm]	Rayon d'angle de la façade du meuble R [mm]	Rainure de joint min. X (verticale) [mm]
16 à 20	0 à 3	3
22	0	4
	1	4
	2	3
	3	3
24	0	8
	1	7
	2	6
	3	6
26	Déconseillé.	

3.12.3 Rainure de joint avec porte de meuble adjacente

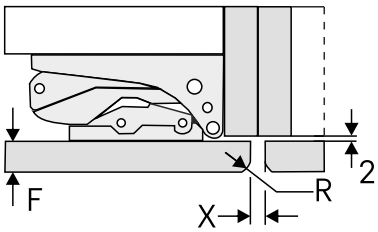

Fig. 67 Rainure de joint avec porte de meuble adjacente

(F) Épaisseur de la façade
(R) Rayon d'angle de la façade du meuble
(X) Rainure de joint min.

Épaisseur de la façade F [mm]	Rayon d'angle de la façade du meuble R [mm]	Rainure de joint min. X (verticale) [mm]
16 à 20	0 à 3	2
22	0	4
	1	3
	2	3
	3	2
24	0	6
	1	5
	2	5
	3	4
26	0	8
	1	7
	2	7
	3	6

3.13 Après le montage

▶ Retirer tous les éléments destinés à protéger l'appareil pendant le transport situés à l'intérieur.

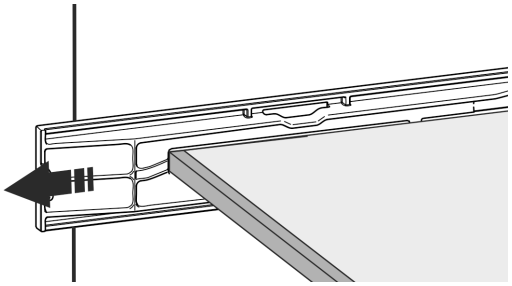

Fig. 68

▶ Retirer les éléments destinés à protéger l'appareil pendant le transport sur la tablette de rangement.

ATTENTION
Dommages matériels en cas d'utilisation d'objets pointus ou tranchants !
Si vous utilisez des objets pointus ou tranchants pour retirer les matériaux d'emballage, vous risquez d'endommager l'appareil.
▶ Ne pas utiliser d'objets pointus ou tranchants pour retirer les matériaux d'emballage.

▶ Retirer les films de protection situés à l'intérieur : retirer le film à plat le long du composant pour réduire la force d'adhérence du film.
▶ Nettoyer l'appareil. (voir 10.8 Nettoyer l'appareil)
▶ Noter le type (modèle, numéro), la désignation de l'appareil, le numéro de l'appareil/numéro de série, la date d'achat et l'adresse du revendeur.

3.14 Brancher l'appareil sur le secteur

AVERTISSEMENT
Risque d'électrocution et risque de blessures dues à un endommagement de l'appareil ou du câble d'alimentation !
Danger de mort et blessures par coupure. Si l'appareil ou le câble d'alimentation a été endommagé lors du transport, vous risquez une électrocution fatale. Vous risquez par ailleurs de vous couper au niveau de pièces endommagées du bâti de l'appareil.
▶ Vérifier que l'appareil et le câble de raccordement ne présentent aucun dommage à l'issue du transport.
▶ Ne jamais mettre l'appareil en service si l'appareil ou le câble de raccordement sont endommagés.
▶ Contacter le service client.

Vous raccordez votre appareil au secteur à l'aide du câble de raccordement fourni séparément. Le câble de raccordement est doté d'une prise pour appareil froid à une extrémité et d'une fiche secteur à l'autre extrémité.

S'assurer que les conditions suivantes sont bien respectées :

- L'appareil et le câble d'alimentation ne sont pas endommagés.
- L'appareil est monté conformément aux instructions. (voir 3.11 Encastrer l'appareil dans la niche)
- Les exigences relatives au raccordement électrique sont respectées.
- Les dimensions pour le raccordement réglementaire sont connues et respectées.
- La tension et la fréquence du réseau correspondent aux indications de la plaque signalétique.
- La prise de courant est reliée à la terre conformément aux prescriptions et protégée électriquement.
- Le courant de déclenchement du fusible se situe entre 10 et 16 A.
- La prise est facile d'accès et ne se trouve pas à l'arrière de l'appareil (voir 3.3 Dimensions de la niche) .

ATTENTION
Risque d'endommagement en cas de fonctionnement incorrect !
Endommagement des composants électriques de l'appareil.
▶ Utiliser exclusivement le câble d'alimentation fourni.

AVERTISSEMENT
Risque d'incendie en cas de raccordement inapproprié !
Brûlures.
Détérioration de l'appareil.
▶ Ne pas utiliser de rallonge électrique.
▶ Ne pas utiliser de barres de distribution.

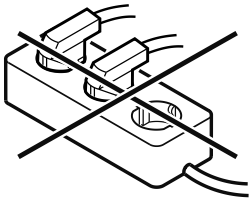

ATTENTION
Risque d'endommagement en cas de raccordement inapproprié !
Détérioration de l'appareil.
▶ Ne pas raccorder l'appareil à des onduleurs en site isolé tels que des installations solaires et des générateurs à essence.

▶ Raccorder le connecteur secteur du câble de raccordement au secteur à l'alimentation électrique. Veiller à ce que le connecteur secteur soit bien inséré dans la prise de courant.
▷ Le logo Liebherr apparaît à l'écran.
▷ L'écran affiche ensuite le symbole Standby.
▷ En cas d'inactivité pendant 60 secondes : Le symbole de veille s'estompe ou disparaît.
▷ L'appareil est raccordé. Pour en savoir plus sur la mise en service initiale, voir les chapitres suivants ou la notice d'utilisation.

3.15 Eliminer l'emballage

AVERTISSEMENT
Risque d'étouffement avec les films et matériaux d'emballage !
▶ Ne pas laisser les enfants jouer avec les matériaux d'emballage.

L'emballage est fabriqué en matériaux recyclables :

- carton ondulé / carton
- pièces en polystyrène expansé
- films et sachets en polyéthylène
- colliers de serrage en polypropylène
- cadres en bois cloués avec plaque de polyéthylène*

▶ Déposer les matériaux d'emballage à un centre officiel de collecte des déchets.

4 Fonctionnement de l'écran Touch & Swipe

Vous utilisez l'écran Touch & Swipe pour commander votre appareil. L'écran Touch & Swipe (ci-après appelé « écran ») vous permet de sélectionner les fonctions de l'appareil en appuyant dessus ou en le balayant. Si vous n'effectuez aucune action sur l'écran pendant 10 secondes, l'écran retourne au menu parent ou directement à l'affichage d'état.

4.1 Navigation et explication des symboles

Les illustrations utilisent différents symboles pour naviguer avec l'écran. Le tableau suivant décrit ces symboles.

Symbole	Description
	Appuyer brièvement sur l'écran : Activer/désactiver la fonction. Confirmer le choix. Ouvrir le sous-menu.
3s	**Appuyer longuement sur l'écran selon l'indication de temps spécifiée (par exemple, 3 secondes) :** Activer/désactiver la fonction ou la valeur.
	Balayer vers la droite ou vers la gauche : Naviguer à travers le menu.
Back	**Appuyer brièvement sur le symbole de retour :** Reculer d'un niveau dans le menu.
Back 3s	**Appuyer sur le symbole de retour pendant 3 secondes :** Revenir à l'affichage d'état.
	Flèche avec horloge : Il faut plus de 10 secondes pour que l'affichage suivant apparaisse à l'écran.
2s 5s 10s	**Flèche avec indication de temps :** Il faut le temps indiqué pour que l'affichage suivant apparaisse à l'écran.
	Symbole « Ouvrir le menu configuration » : Naviguer jusqu'au menu configuration et ouvrir le menu. Si nécessaire : naviguer jusqu'à la fonction souhaitée dans le menu configuration. (voir 4.2.1 Ouvrir le menu configuration)
	Ouvrir le symbole « Menu avancé » : Naviguer jusqu'au menu avancé et ouvrir le menu. Si nécessaire : naviguer jusqu'à la fonction souhaitée dans le menu avancé. (voir 4.2.2 Ouvrir le menu étendu)
Aucune action dans les 10 secondes	Si vous n'effectuez aucune action sur l'écran pendant 10 secondes, l'écran retourne au menu parent ou directement à l'affichage d'état.
Fermer et réouvrir la porte.	Si vous fermez la porte et la rouvrez immédiatement, l'affichage revient directement à l'affichage d'état.

Remarque : les illustrations de l'écran sont présentées en anglais.

4.2 Menus

Les fonctions de l'appareil sont réparties dans différents menus :

Menu	Description
Menu principal	Lorsque vous allumez l'appareil, vous accédez automatiquement au menu principal. À partir de là, vous pouvez naviguer vers les fonctions les plus importantes de l'appareil, le menu configuration et le menu avancé.
Settings Menu configuration	Le menu configuration contient des fonctions supplémentaires pour configurer votre appareil.
Menu avancé	Le menu avancé contient des fonctions spéciales pour configurer votre appareil. L'accès au menu avancé est protégé par le code numérique **1 5 1**.

4.2.1 Ouvrir le menu configuration

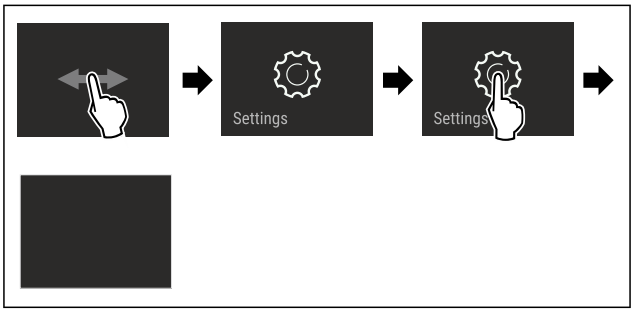

Fig. 69 Représentation à titre d'exemple

▶ Suivre les étapes tel qu'indiqué sur la figure.
▷ Le menu configuration est ouvert.
▶ Si nécessaire : naviguer jusqu'à la fonction souhaitée.

4.2.2 Ouvrir le menu étendu

Fig. 70

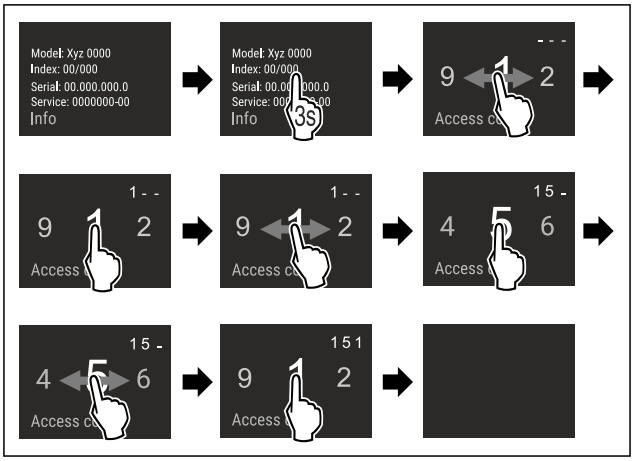

*Fig. 71 Représentation à titre d'exemple, accès avec le code numérique **151***

▶ Suivre les étapes tel qu'indiqué sur la figure.
▷ Le menu étendu est ouvert.
▶ Si nécessaire : naviguer jusqu'à la fonction souhaitée.

4.3 Mode veille

Si vous ne touchez pas l'écran pendant 1 minute, l'écran passe en mode veille. En mode veille, la luminosité de l'écran est réduite.

4.3.1 Quitter le mode veille

▶ Toucher brièvement l'écran avec le doigt.
▷ Le mode veille est terminé.

5 Mise en service

5.1 Mettre l'appareil en marche (première mise en service)

S'assurer que les conditions suivantes sont bien respectées :

- ❑ L'appareil est installé et raccordé conformément aux instructions de montage.
- ❑ Toutes les bandes autocollantes, films autocollants et de protection, ainsi que les sécurités de transport ont été retirés de l'intérieur et l'extérieur de l'appareil.
- ❑ Toutes les publicités ont été retirées des tiroirs.
- ❑ Le fonctionnement de l'écran Touch & Swipe est connu. (voir 4 Fonctionnement de l'écran Touch & Swipe)

Mettre l'appareil en marche via l'écran Touch & Swipe :

▶ Lorsque l'écran est en mode veille : appuyer brièvement sur l'écran.
▶ Suivre les étapes tel qu'indiqué sur la figure.

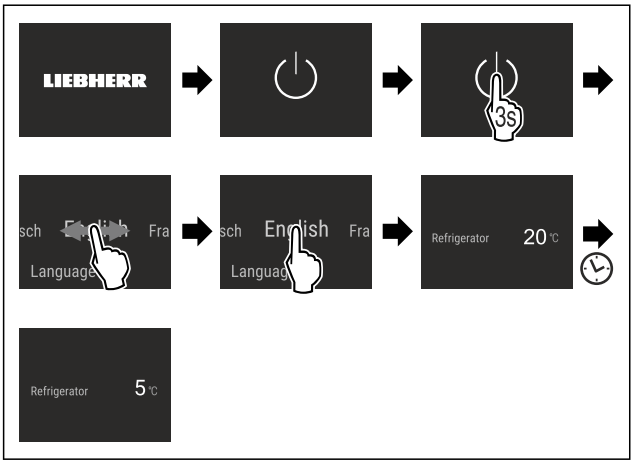

Fig. 72 Représentation à titre d'exemple

▷ L'affichage d'état apparaît.
▷ L'appareil refroidit à la température cible définie en usine.
▷ L'appareil démarre en mode démonstration (l'affichage d'état DEMO apparaît) : Si l'appareil démarre en mode démonstration, vous pouvez désactiver le mode démonstration dans les 5 minutes qui suivent. (voir Mode démo)

Pour plus d'informations :

- Mettre en service le SmartDevice. (voir 2.3 SmartDevice) et (voir WiFi)

Remarque
Le fabricant recommande :
▶ Placer les aliments : Attendre env. 6 heures que la température réglée soit atteinte.
▶ Respecter les conseils de stockage. (voir 6.1 Conseils de stockage)

Remarque
Vous pouvez vous procurer les accessoires dans la boutique Liebherr-Hausgeräte à l'adresse go.liebherr.com/47wtc4.

6 Stockage

6.1 Conseils de stockage

AVERTISSEMENT
Danger d'incendie dû aux appareils électriques !
Si vous utilisez des appareils électriques dans la zone de conservation des aliments de votre appareil, ils risquent de provoquer un incendie.
▶ Ne pas utiliser d'appareils électriques dans la zone de conservation des aliments de l'appareil, sauf s'ils sont recommandés par le fabricant.

Remarque
La consommation d'énergie augmente et la puissance frigorifique diminue, si la ventilation est insuffisante.
▶ Les fentes d'aération doivent toujours être dégagées.

Respectez les spécifications de stockage suivantes :

- Ne pas obstruer les fentes d'aération du ventilateur.
- Emballer ou couvrir les aliments qui prennent ou donnent facilement une odeur ou un goût dans des récipients fermés.
- Conserver les liquides dans des récipients fermés.
- Maintenir une distance entre les aliments réfrigérés pour que l'air puisse circuler correctement.
- Conserver les aliments comme indiqué sur l'emballage.
- Respecter toujours la date de péremption indiquée sur l'emballage.

Remarque
Le non-respect de ces consignes peut entraîner une dégradation des aliments.

6.2 Partie réfrigérateur

La circulation de l'air dans l'appareil crée différentes zones de température. Vous trouverez les différentes zones de température dans la vue d'ensemble de l'appareil et des accessoires. (voir 2.2 Vue d'ensemble de l'appareil et de l'équipement)

6.2.1 Rangement des aliments

ATTENTION
Risque de blessure et d'endommagement en cas de rangement incorrect des aliments ou des objets !
Si vous déposez des aliments ou des objets sur la plaque de verre inférieure, la porte ne pourra pas se fermer correctement. Le balconnet de contre-porte risque de casser, des aliments ou des objets peuvent tomber et provoquer des blessures.
▶ Laisser la zone avant de la plaque de verre inférieure libre.

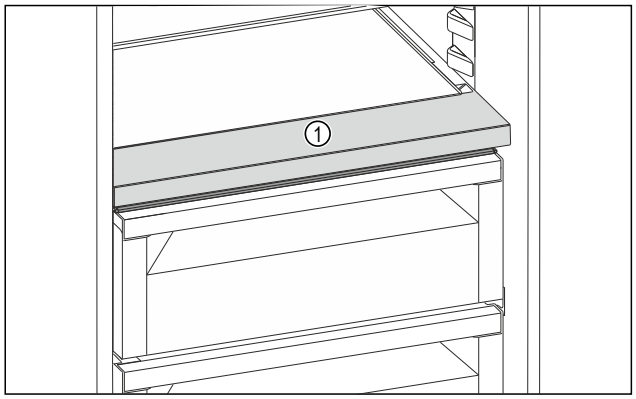

Fig. 73 Représentation à titre d'exemple

(1) Zone avant

- ▶ Zone supérieure et porte : conserver le beurre, le fromage, les conserves et les tubes.
- ▶ Zone de température la plus froide : conserver les aliments périssables tels que les plats cuisinés.

6.3 BioFresh

BioFresh prolonge, pour certains aliments frais, la durée de conservation par rapport à la réfrigération traditionnelle.

Remarque
Si les températures descendent en dessous de 0 °C, les aliments peuvent congeler.

- ▶ Stocker les légumes craignant le froid comme les concombres, les aubergines, les courgettes ainsi que les fruits tropicaux dans la partie réfrigérateur.

6.3.1 Compartiment Fruit & Vegetable

Cela crée un climat de stockage proche de 0 °C.. Le couvercle du compartiment assure une humidité permanente. Ce climat de stockage est adapté au stockage d'aliments non emballés avec une humidité intrinsèque élevée (p. ex. salades, légumes, fruits).

L'humidité dans le compartiment dépend de la teneur en humidité des produits réfrigérés et de la fréquence d'ouverture. Vous pouvez réguler le taux d'humidité.

Rangement des aliments

- ▶ Conserver les fruits et légumes non emballés.
  Si l'humidité est trop élevée :
- ▶ Réguler le taux d'humidité dans l'air.

6.3.2 Compartiment Meat & Dairy

Cela crée un climat de stockage proche de 0 °C. Ce climat de stockage convient aux aliments sensibles (p. ex. produits laitiers, viande, poisson, charcuterie).

Rangement des aliments

- ▶ Stocker des aliments secs ou emballés.

6.4 Stockage d'aliments dans le réfrigérateur et règles d'hygiène alimentaire*

La consommation croissante de plats cuisinés et d'autres aliments périssables et sensibles sans respecter la chaîne du froid exige une maîtrise plus précise de la température lors du transport et du stockage de ces produits. Dans les foyers, l'utilisation correcte du réfrigérateur et le respect précis de règles d'hygiène stricte contribuent significativement et efficacement à l'amélioration de la conservation des aliments.

6.4.1 Maintien de la température

- ▶ Stocker les aliments les plus sensibles dans la zone la plus froide de l'appareil comme illustré sur la figure.
- ▶ Attendre que les aliments (par exemple la soupe) aient complètement refroidi avant de les ranger dans l'appareil.
- ▶ Limiter la fréquence d'ouverture de la porte.
- ▶ Respecter les règles d'hygiène alimentaire.

6.4.2 Règles d'hygiène alimentaire

- ▶ Avant de les mettre au réfrigérateur, débarrasser les aliments de leur emballage extérieur (par exemple : emballages des packs de yaourts).
- ▶ En principe, emballer séparément les aliments pour éviter toute contamination entre les aliments.
- ▶ Ranger les aliments de manière à ce que l'air puisse circuler librement autour.
- ▶ Consulter la notice, surtout pour les questions d'entretien.
- ▶ Nettoyer régulièrement l'intérieur de l'appareil à l'aide d'un détergent (pour les pièces métalliques avec un produit non oxydant).

6.5 Durées de stockage

Les durées de stockage indiquées sont des valeurs indicatives.

Pour les aliments portant une date limite de conservation, c'est toujours la date indiquée sur l'emballage qui fait foi.

6.5.1 Compartiment réfrigérateur

C'est la date limite de conservation indiquée sur l'emballage qui fait foi.

6.5.2 BioFresh

Valeurs indicatives pour la durée de stockage dans le compartiment Meat & Dairy-Safe		
Beurre	à 1 °C	Jusqu'à 90 jours
Fromage à pâte dure	à 1 °C	Jusqu'à 110 jours
Lait	à 1 °C	Jusqu'à 12 jours
Charcuterie, produits tranchés	à 1 °C	Jusqu'à 8 jours
Volaille	à 1 °C	Jusqu'à 6 jours
Viande de porc	à 1 °C	Jusqu'à 6 jours
Bœuf	à 1 °C	Jusqu'à 6 jours
Gibier	à 1 °C	Jusqu'à 6 jours

Remarque

- ▶ Faites attention aux aliments contenant des protéines qui se gâtent plus rapidement. Ceci signifie que les fruits de mer et les crustacés se gâtent plus rapidement et que le poisson et le poisson se gâte plus rapidement que la viande.

Valeurs indicatives pour la durée de stockage dans le compartiment Fruit & Vegetable-Safe		
Légumes, salade		
Artichauts	à 1 °C	Jusqu'à 14 jours
Céleri	à 1 °C	Jusqu'à 28 jours
Chou-fleur	à 1 °C	Jusqu'à 21 jours
Brocoli	à 1 °C	Jusqu'à 13 jours

Valeurs indicatives pour la durée de stockage dans le compartiment Fruit & Vegetable-Safe		
Endive	à 1 °C	Jusqu'à 27 jours
Mâche	à 1 °C	Jusqu'à 19 jours
Petits pois	à 1 °C	Jusqu'à 14 jours
Chou frisé	à 1 °C	Jusqu'à 14 jours
Carottes	à 1 °C	Jusqu'à 80 jours
Ail	à 1 °C	Jusqu'à 160 jours
Chou-rave	à 1 °C	Jusqu'à 14 jours
Laitue	à 1 °C	Jusqu'à 13 jours
Aromates	à 1 °C	Jusqu'à 13 jours
Poireau	à 1 °C	Jusqu'à 29 jours
Champignons	à 1 °C	Jusqu'à 7 jours
Radis	à 1 °C	Jusqu'à 10 jours
Choux de Bruxelles	à 1 °C	Jusqu'à 20 jours
Asperges	à 1 °C	Jusqu'à 18 jours
Épinards	à 1 °C	Jusqu'à 13 jours
Chou frisé	à 1 °C	Jusqu'à 20 jours
Fruits		
Abricots	à 1 °C	Jusqu'à 13 jours
Pommes	à 1 °C	Jusqu'à 80 jours
Poires	à 1 °C	Jusqu'à 55 jours
Mûres	à 1 °C	Jusqu'à 3 jours
Dattes	à 1 °C	Jusqu'à 180 jours
Fraises	à 1 °C	Jusqu'à 7 jours
Figues	à 1 °C	Jusqu'à 7 jours
Myrtilles	à 1 °C	Jusqu'à 9 jours
Framboises	à 1 °C	Jusqu'à 3 jours
Groseilles	à 1 °C	Jusqu'à 7 jours
Cerises douces	à 1 °C	Jusqu'à 14 jours
Kiwis	à 1 °C	Jusqu'à 80 jours
Pêches	à 1 °C	Jusqu'à 13 jours
Prunes	à 1 °C	Jusqu'à 20 jours
Airelles	à 1 °C	Jusqu'à 60 jours
Rhubarbe	à 1 °C	Jusqu'à 13 jours
Groseilles à maquereau	à 1 °C	Jusqu'à 13 jours
Raisin	à 1 °C	Jusqu'à 29 jours

7 Économiser de l'énergie

- Toujours garantir une bonne aération et ventilation. Ne pas couvrir les ouvertures ou les grilles d'aération.
- Toujours laisser dégagées les fentes d'aération du ventilateur.
- Ne montez pas l'appareil à un endroit directement exposé aux rayons du soleil ni près d'un chauffage ou de tout autre équipement similaire.
- En cas de montage de l'appareil directement à côté d'un four, la consommation d'énergie peut légèrement augmenter. Cela dépend de la durée d'utilisation et de l'intensité d'utilisation du four.
- La consommation d'énergie dépend des conditions d'installation, par exemple, de la température ambiante . Si la température ambiante est plus élevée, la consommation d'énergie peut augmenter.
- Ouvrir l'appareil le plus brièvement possible.
- Plus le réglage de la température est bas, plus la consommation d'énergie augmente.
- Ranger les aliments par tri : home.liebherr.com/food.
- Emballer et couvrir tous les aliments pour les conserver. Cela évitera la formation de givre.
- Sortir les aliments pendant le temps strictement nécessaire pour qu'ils ne se réchauffent pas.
- Laisser refroidir les plats chauds à température ambiante avant de les ranger.
- En cas de longues périodes de vacances, utiliser le HolidayMode (voir HolidayMode) .

8 Utilisation

8.1 Éléments de commande et d'affichage

8.1.1 Affichage d'état

Fig. 74 L'affichage d'état indique la température réelle.

(1) Affichage de la température du compartiment réfrigérateur

(2) Affichage de la température BioFresh

L'affichage d'état indique la température réelle et est l'affichage de sortie. Il permet d'accéder aux fonctions et réglages.

8.1.2 Symboles d'affichage

Les symboles de l'affichage renseignent sur l'état de l'appareil.

Symbole	État de appareil
	Standby L'appareil ou la zone de température s'éteint.
 	Chiffre vibrant L'appareil fonctionne. La température vibre jusqu'à ce que la valeur soit atteinte.
 	Symbole vibrant L'appareil fonctionne. Le réglage est effectué.

8.2 Fonctionnement de l'appareil

8.2.1 Remarques sur les fonctions de l'appareil

Les fonctions de l'appareil sont réglées en usine pour garantir que votre appareil est entièrement fonctionnel.

Avant de modifier, d'activer ou de désactiver des fonctions de l'appareil, assurez-vous que les conditions suivantes sont bien respectées :

- ❑ Vous avez lu et compris les descriptions de fonctionnement de l'écran. (voir 4 Fonctionnement de l'écran Touch & Swipe)
- ❑ Vous vous êtes familiarisé avec les éléments de commande et d'affichage de votre appareil.

Activation et désactivation de l'appareil

Cette fonction vous permet d'activer et de désactiver l'ensemble de l'appareil.

Désactivation de l'appareil

Lorsque vous désactivez l'appareil, les réglages effectués précédemment sont enregistrés.

S'assurer que les conditions suivantes sont bien respectées :

- ❑ Les instructions de manipulation (voir 12 Mettre hors service) ont été effectuées.

Fig. 75

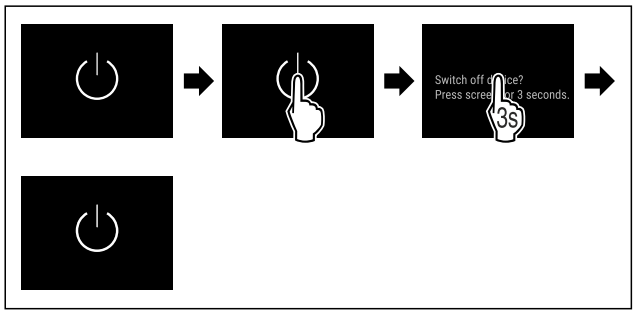

Fig. 76

▶ Suivre les étapes comme illustré dans la figure.
▷ L'appareil est désactivé.
▷ Le symbole Standby apparaît à l'écran.
▷ L'écran devient noir.

Activation de l'appareil

Lorsque l'écran est en mode veille :

▶ Appuyer brièvement sur l'écran.

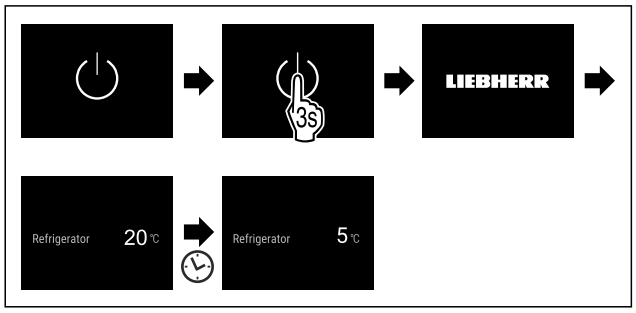

Fig. 77 Représentation à titre d'exemple

▶ Suivre les étapes comme illustré.
Si l'appareil démarre en mode démo :

▶ Désactiver le mode démo. (voir Désactiver le mode démo)
▷ L'appareil est activé.
▷ Les réglages effectués précédemment sont rétablis.
▷ L'appareil refroidit à la température cible réglée.

5 °C Température

Utilisez cette fonction pour régler la température.

La température dépend des facteurs suivants :

- la fréquence d'ouverture de la porte
- la durée d'ouverture de la porte
- la température de la pièce dans laquelle se trouve l'appareil
- le type, la température et la quantité d'aliments

Zone de température	Température définie en usine	Réglage recommandé
5 °C Réfrigérateur	5 °C	4 °C
0 °C BioFresh	0 °C	B-Value (voir BioFresh B-Value)

Réglage de la température dans le réfrigérateur

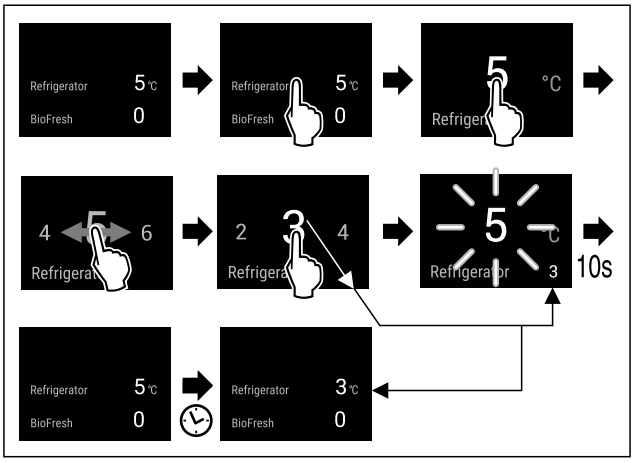

Fig. 78 Représentation à titre d'exemple

▶ Suivre les étapes indiquées sur l'illustration.
▷ La température est réglée.

Réglage de la température dans le compartiment BioFresh

Vous pouvez régler la température avec **BioFresh B-Value**. (voir BioFresh B-Value)

B5 BioFresh B-Value

Cette fonction permet de régler la BioFresh B-Value. La BioFresh B-Value vous permet modifier un peu la valeur BioFresh au besoin si la température ambiante est trop haute ou trop basse. À la livraison, la BioFresh B-Value est réglée sur la valeur B5. Si vous modifiez la valeur B-Value, tenez compte du tableau suivant :

Valeur	Description
B1	Température la plus basse
B1-B4	La température peut descendre sous 0 °C, si bien que les aliments peuvent légèrement geler.*
B5	Température préréglée

* selon le modèle et l'équipement

Valeur	Description
B9	Température la plus haute

Réglage de la BioFresh B-Value

Fig. 79

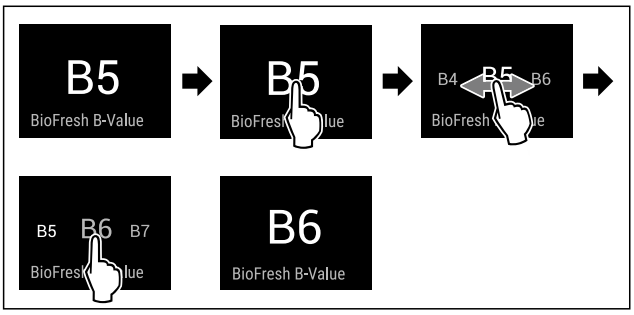

Fig. 81 Représentation à titre d'exemple : Passer de B5 à B6.

▶ Suivre les étapes comme l'indique la figure.
▷ La BioFresh B-Value est à présent réglée.
▷ L'affichage d'état indique la température cible.

C5 C-Value*

Cette fonction permet de régler la C-Value. La C-Value vous permet de régler la température du congélateur **** sur une valeur légèrement plus chaude ou plus froide. À la livraison, la C-Value est réglée sur la valeur C5.

Valeur	Description
C1 à C4	La température du congélateur **** devient plus froide.
C5	Valeur par défaut
C6 à C9	La température du congélateur **** devient plus chaude.

Régler la C-Value

Fig. 82

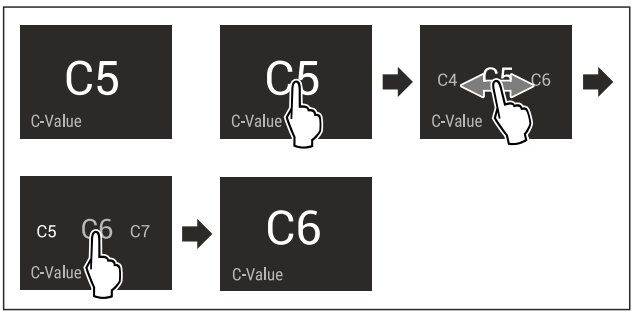

Fig. 84 Représentation à titre d'exemple : Passer de C5 à C6.

▶ Suivre les étapes comme l'indique la figure.
▷ La C-Value est à présent réglée.

D1 D-Value

La D-Value est réglée par défaut pour votre appareil et ne doit pas être modifiée.

SuperCool

Cette fonction permet d'activer ou de désactiver SuperCool. Activer la fonction SuperCool permet d'augmenter la puissance de refroidissement de l'appareil. Vous atteignez ainsi des températures de refroidissement inférieures. Vous pouvez activer la fonction SuperCool si vous souhaitez refroidir rapidement de grandes quantités d'aliments.

Si la fonction est activée, la puissance de l'appareil augmente. Les bruits émis par l'appareil et sa consommation d'énergie peuvent augmenter.

Activation de la fonction SuperCool

Moment d'activation de la fonction :

- Si vous souhaitez stocker des aliments frais dans le réfrigérateur : activer la fonction au moment d'y mettre les aliments.

Fig. 85

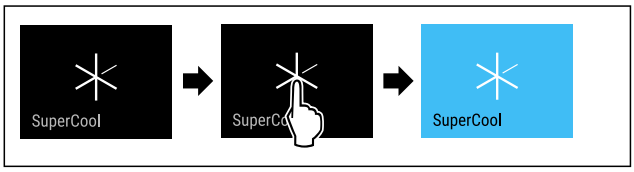

Fig. 86

▶ Suivre les étapes comme illustré dans la figure.

-ou-

▶ Activer la fonction avec l'application SmartDevice.

▷ La fonction SuperCool est activée.
▷ L'affichage de la température devient bleu.

Désactivation de la fonction SuperCool

Après 18 heures, SuperCool est automatiquement désactivé. Vous pouvez cependant désactiver la fonction SuperCool manuellement à tout moment :

Fig. 87

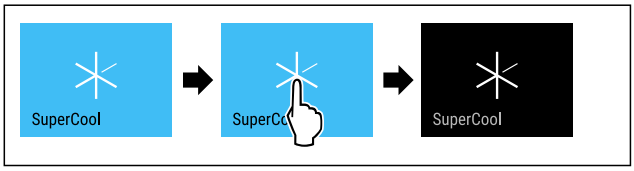

Fig. 88

▶ Suivre les étapes comme illustré dans la figure.

-ou-

▶ Désactiver la fonction avec l'application SmartDevice.

▷ SuperCool est désactivé.
▷ L'appareil continue de fonctionner en mode normal.

▷ L'appareil refroidit à la température réglée au préalable.

PartyMode

Cette fonction permet d'activer ou de désactiver le PartyMode. Le PartyMode active différentes fonctions utiles pour une fête.

PartyMode active les fonctions suivantes :

- SuperCool (voir SuperCool)

Vous pouvez régler les fonctions mentionnées individuellement et de manière flexible. Si vous désactivez la fonction PartyMode, toutes les modifications sont rejetées.

Si la fonction est activée, la puissance de l'appareil augmente. Les bruits émis par l'appareil et sa consommation d'énergie peuvent augmenter.

Activer la fonction PartyMode

Fig. 89

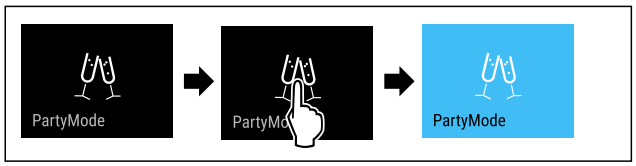

Fig. 90

▶ Suivre les étapes comme l'indique la figure.
▷ Le PartyMode et les fonctions correspondantes sont activés.
▷ L'affichage de la température devient bleu.
▷ La température actuelle clignote jusqu'à ce que la température cible soit atteinte.

Désactiver la fonction PartyMode

Après 24 heures, PartyMode est automatiquement désactivé. Vous pouvez cependant désactiver PartyMode manuellement à tout moment :

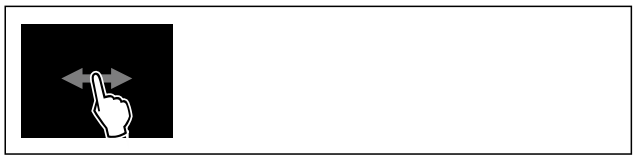

Fig. 91

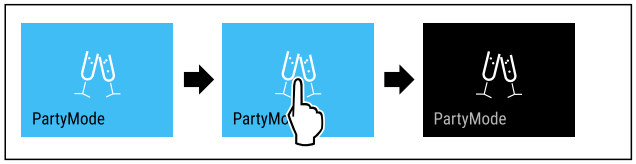

Fig. 92

▶ Suivre les étapes comme l'indique la figure.
▷ PartyMode est désactivé.
▷ L'appareil refroidit à la température réglée au préalable : La température actuelle clignote jusqu'à ce que la température cible soit atteinte.

HolidayMode

Cette fonction permet d'activer ou de désactiver le HolidayMode. Activer la fonction HolidayMode permet de définir la température du réfrigérateur à 15 °C. Cela vous permet d'économiser de l'énergie lors de vos absences prolongées, d'éviter les mauvaises odeurs et la formation de moisissures.

État de l'appareil quand HolidayMode est activé
La température du réfrigérateur est de 15 °C.
La température du compartiment BioFresh est de 15 °C.
PartyMode est désactivé.
SuperCool est désactivé.

Activation de la fonction HolidayMode

▶ Vider entièrement le réfrigérateur.
▶ Vider entièrement le compartiment BioFresh.

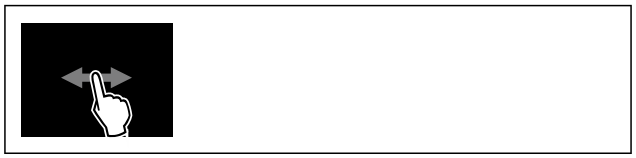

Fig. 93

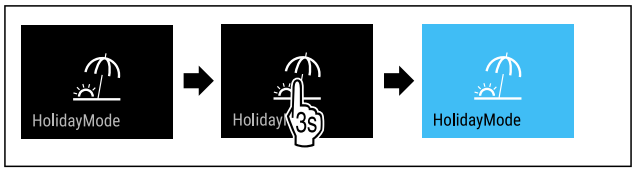

Fig. 94

▶ Suivre les étapes indiquées sur l'illustration.
▷ La fonction HolidayMode est activée.
▷ L'affichage de la température devient bleu et le symbole HolidayMode apparaît.

Désactivation de la fonction HolidayMode

Fig. 95

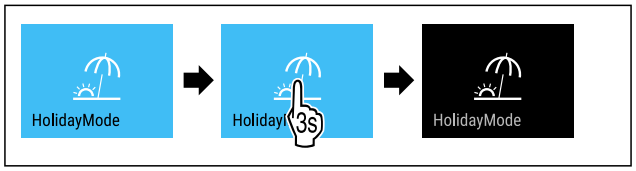

Fig. 96

▶ Suivre les étapes indiquées sur l'illustration.
▷ HolidayMode est désactivé.
▷ L'appareil refroidit à la température réglée au préalable.

SabbathMode

Cette fonction permet d'activer ou de désactiver le SabbathMode. Si vous activez cette fonction, certaines fonctions électroniques sont désactivées. Votre appareil répond ainsi aux exigences religieuses des jours fériés juifs, comme le sabbat, et est conforme à la certification STAR-K Kosher.

* selon le modèle et l'équipement

État de l'appareil quand SabbathMode est activé
L'affichage d'état indique en permanence SabbathMode.
Toutes les fonctions à l'écran sont bloquées à l'exception de la **fonction Désactiver SabbathMode**.
Les fonctions actives le restent.
L'écran reste clair lorsque vous fermez la porte.
L'éclairage intérieur est désactivé.
Les rappels ne sont pas appliqués. L'intervalle réglé est respecté.
Les rappels et avertissements ne sont pas affichés.
Aucune alarme de porte.
Aucune alarme de température.
Le cycle de dégivrage ne fonctionne que pendant le délai prédéfini sans prise en compte de l'utilisation de l'appareil.
Après une panne de courant, l'appareil revient de lui-même en SabbathMode.

État de l'appareil

Remarque
Cet appareil a reçu la certification de l'institut « Institute for Science and Halacha ». (www.machonhalacha.co.il)

Vous pouvez consulter la liste des appareils certifiés STAR-K à l'adresse www.star-k.org/appliances.

Activer SabbathMode

AVERTISSEMENT
Risque d'intoxication par des aliments avariés !
Si vous avez activé le SabbathMode et qu'une coupure de courant se produit, aucun message concernant la coupure de courant n'apparaît dans l'affichage d'état. Lorsque la coupure de courant est terminée, l'appareil continue de fonctionner en SabbathMode. La coupure de courant peut entraîner la détérioration des aliments et leur consommation peut provoquer une intoxication alimentaire.
Après une panne de courant :
▶ Ne pas consommer les aliments qui étaient congelés et qui ont été décongelés.

Fig. 97

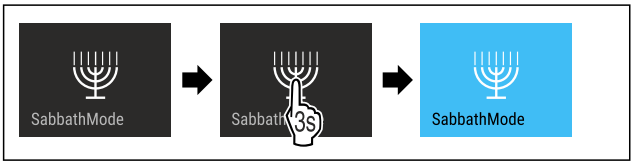

Fig. 98
▶ Suivre les étapes comme l'indique la figure.
▷ La fonction SabbathMode est activée.
▷ L'affichage d'état indique en permanence SabbathMode.

Désactiver la fonction SabbathMode

Après 80 heures, SabbathMode est automatiquement désactivé. Vous pouvez cependant désactiver SabbathMode manuellement à tout moment :

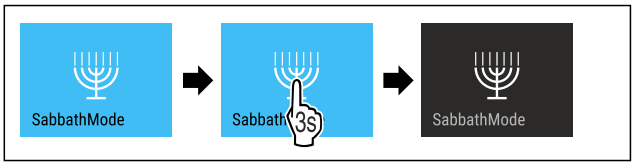

Fig. 99
▶ Suivre les étapes comme l'indique la figure.
▷ SabbathMode est désactivé.

EnergySaver

Cette fonction permet d'activer ou de désactiver le mode Économie d'énergie. Activer le mode Économie d'énergie réduit la consommation d'énergie et augmente la température à l'intérieur de l'appareil. Les aliments restent frais, mais leur durée de conservation diminue.

Zone de température	Réglage recommandé (voir Réglage de la température dans le réfrigérateur)	Température lorsque l'EnergySaver est activé
5 °C Réfrigérateur	4 °C	7 °C

Températures

Activation de la fonction EnergySaver

Fig. 100

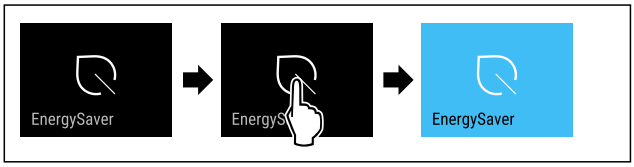

Fig. 101
▶ Suivre les étapes comme l'indique la figure.
▷ Le mode Économie d'énergie est activé.

Désactivation de la fonction EnergySaver

Fig. 102

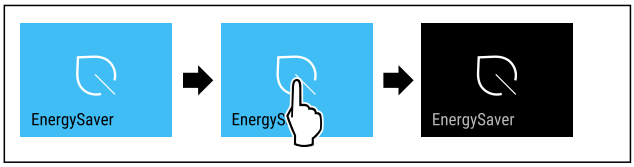

Fig. 103
▶ Suivre les étapes comme l'indique la figure.
▷ Le mode Économie d'énergie est désactivé.

CleaningMode

Cette fonction permet d'activer ou de désactiver le CleaningMode. Le CleaningMode permet de nettoyer l'appareil en tout confort.

Ce réglage concerne le réfrigérateur.

Application :

- Nettoyer le réfrigérateur. (voir 10.8 Nettoyer l'appareil)

État de l'appareil quand CleaningMode est activé
L'affichage d'état indique en permanence CleaningMode.
Le réfrigérateur est arrêté.
L'éclairage intérieur est activé.
Les rappels et avertissements ne sont pas affichés. Aucun signal ne retentit.

État de l'appareil

Activer CleaningMode

Fig. 104

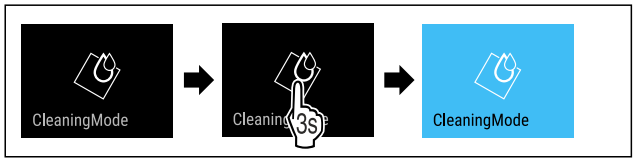

Fig. 105

▶ Suivre les étapes comme l'indique la figure.
▷ La fonction CleaningMode est activée.
▷ L'affichage d'état indique en permanence CleaningMode.

Désactiver la fonction CleaningMode

Après 60 minutes, CleaningMode est automatiquement désactivé. Vous pouvez cependant désactiver CleaningMode manuellement à tout moment :

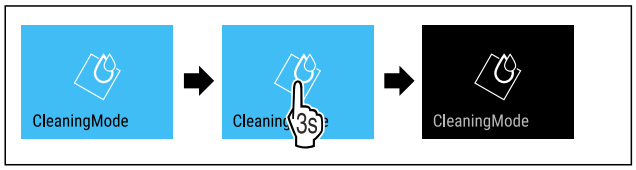

Fig. 106

▶ Suivre les étapes comme l'indique la figure.
▷ CleaningMode est désactivé.
▷ L'appareil refroidit à la température réglée au préalable.

Verrouillage de la saisie

Cette fonction permet d'activer ou de désactiver le verrouillage de la saisie. Le verrouillage de la saisie permet d'éviter que l'appareil ne soit utilisé inopinément, par exemple par des enfants.

Application :

- Éviter toute modification involontaire des fonctions.
- Éviter toute désactivation involontaire de l'appareil.
- Éviter tout réglage involontaire de la température.

Activer le verrouillage de la saisie

Si vous activez le verrouillage de la saisie, vous pouvez toujours parcourir les menus, mais vous ne pouvez ni sélectionner ni modifier d'autres fonctions.

Fig. 107

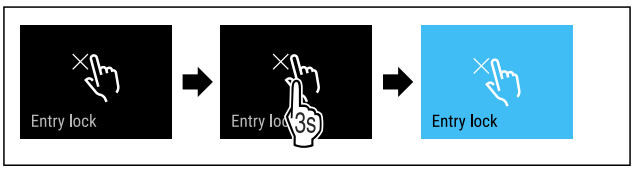

Fig. 108

▶ Suivre les étapes comme l'indique la figure.
▷ Le verrouillage de la saisie est à présent activé.

Désactiver le verrouillage de la saisie

Fig. 109

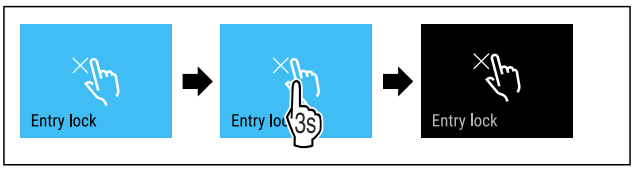

Fig. 110

▶ Suivre les étapes comme l'indique la figure.
▷ Le verrouillage de la saisie est désactivé.

Fonction rappel

Cette fonction permet d'activer ou de désactiver les rappels. Cette fonction est activée à la livraison.

Lorsque cette fonction est activée, les rappels suivants s'affichent :

- Remplacer le filtre à charbon actif FreshAir (voir Remplacement du filtre à charbon actif FreshAir)

Activation de la fonction rappel

Fig. 111

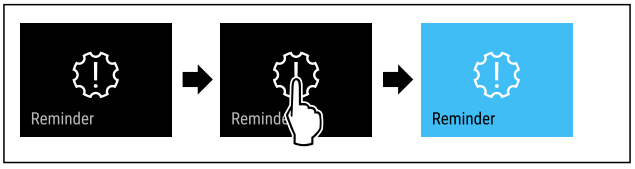

Fig. 112

▶ Suivre les étapes indiquées sur l'illustration.
▷ La fonction rappel est activée.

Désactivation de la fonction rappel

Fig. 113

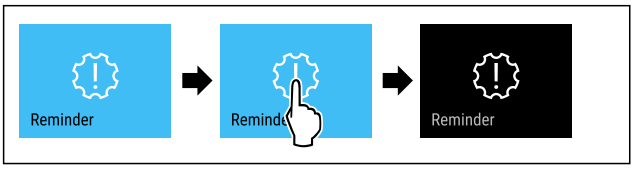

Fig. 114

▶ Suivre les étapes indiquées sur l'illustration.
▷ La fonction rappel est désactivée.

Langue

Cette fonction permet de régler la langue de l'affichage.

Vous pouvez régler les langues suivantes .

- Allemand
- Anglais
- Français
- Espagnol
- Italien
- Néerlandais
- Tchèque
- Polonais
- Portugais
- Bulgare
- Russe
- Chinois

Régler la température

Fig. 115

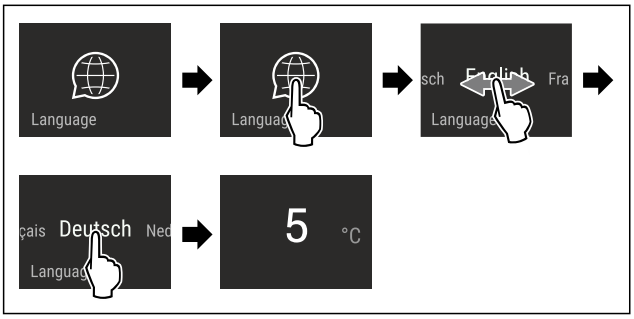

Fig. 116 Représentation à titre d'exemple en fonction de la langue et de la température

▶ Suivre les étapes comme l'indique la figure.
▷ La langue est à présent réglée.
▷ L'affichage d'état réapparaît.

Unité de température

Utilisez cette fonction pour régler l'unité de température. Vous pouvez régler l'unité de température sur le degré Celsius ou le degré Fahrenheit.

Régler l'unité de température

Fig. 117

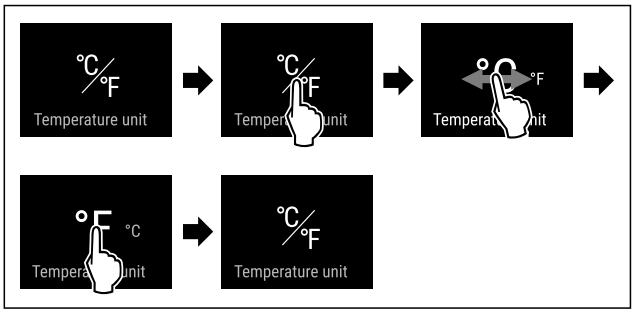

Fig. 119 Représentation à titre d'exemple : Passer du degré Celsius au degré Fahrenheit.

▶ Suivre les étapes comme l'indique la figure.
▷ L'unité de température est à présent réglée.

Luminosité de l'écran

Cette fonction vous permet de régler la luminosité de l'écran.

Vous pouvez régler les niveaux de luminosité suivants .

- 40 %
- 60 %
- 80 %
- 100 % (réglage par défaut)

Réglage de la luminosité

Fig. 120

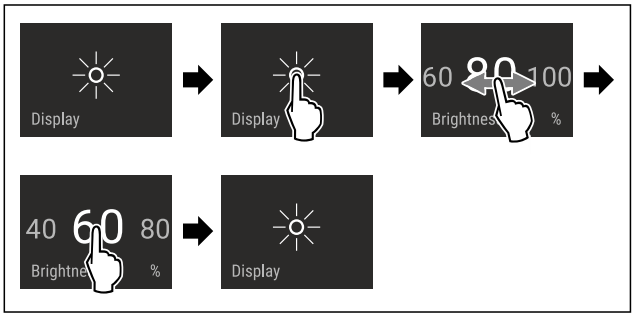

Fig. 121 Représentation à titre d'exemple : Passer de 80 à 60 %.

▶ Suivre les étapes comme l'indique la figure.
▷ La luminosité est réglée.

WiFi

Utilisez cette fonction pour connecter votre appareil au Wi-Fi. Vous pouvez ensuite l'utiliser à partir de l'application SmartDevice sur un appareil mobile. Vous pouvez également utiliser cette fonction pour déconnecter ou réinitialiser la connexion Wi-Fi.

Plus d'informations sur le SmartDevice : (voir 2.3 SmartDevice)

Remarque
La fonction SmartDevice n'est pas disponible dans les pays suivants : Russie, Biélorussie et Kazakhstan.

Se connecter au Wi-Fi pour la première fois

S'assurer que les conditions suivantes sont bien respectées :

- ❑ L'application SmartDevice est installée (voir apps.home.liebherr.com).
- ❑ L'enregistrement dans l'application SmartDevice est terminé.

Fig. 122

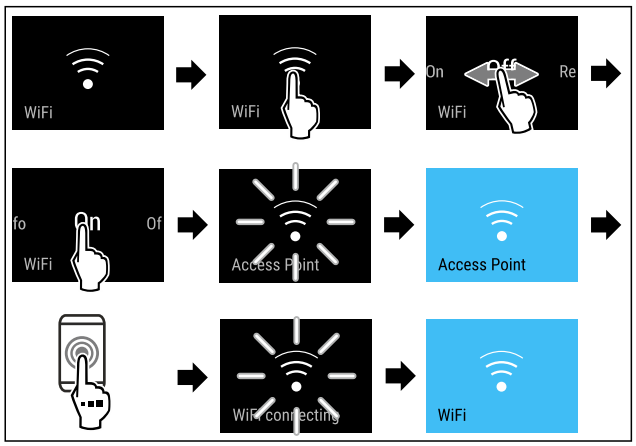

Fig. 123

▶ Suivre les étapes tel qu'indiqué sur la figure.
▷ La connexion est établie.

Interruption de la connexion Wi-Fi

Fig. 124

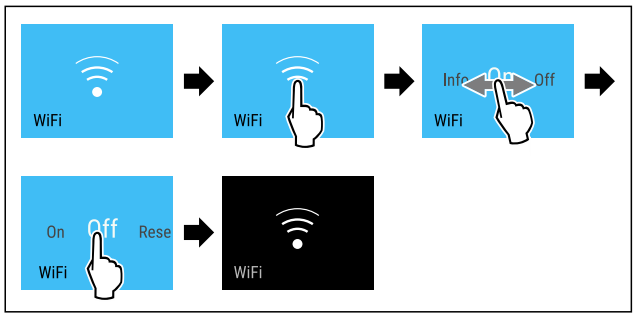

Fig. 125

▶ Suivre les étapes tel qu'indiqué sur la figure.
▷ La connexion est rompue.

Réinitialisation de la connexion Wi-Fi

Fig. 126

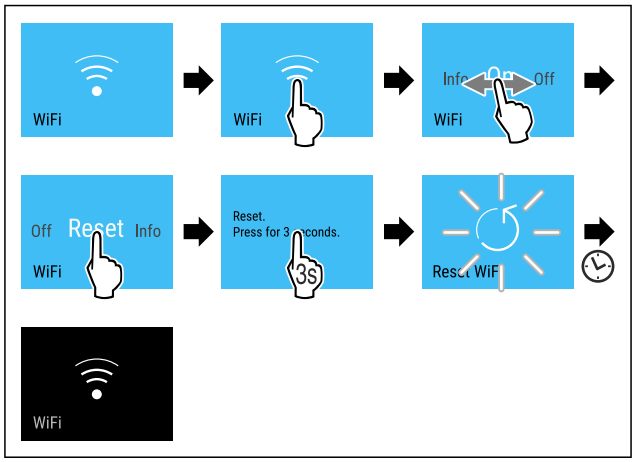

Fig. 127

▶ Suivre les étapes tel qu'indiqué sur la figure.
▷ La connexion Wi-Fi et les autres paramètres Wi-Fi sont réinitialisés sur les paramètres d'usine.

Afficher des informations sur la connexion Wi-Fi

Fig. 128

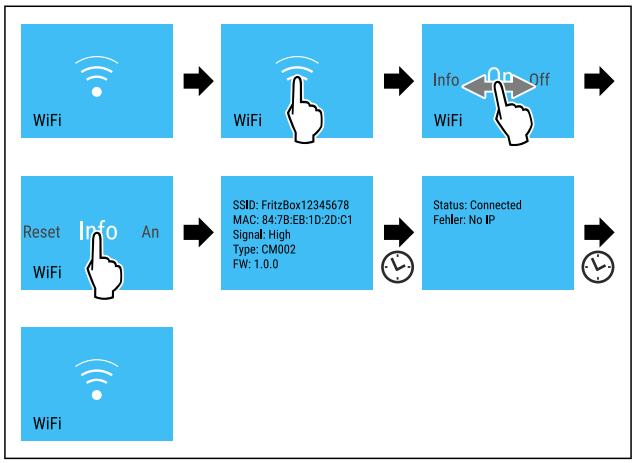

Fig. 129

▶ Suivre les étapes tel qu'indiqué sur la figure.

Informations de l'appareil

Cette fonction permet d'afficher le nom du modèle, l'index, le numéro de série et le numéro de service de votre appareil. Vous aurez besoin des informations de l'appareil si vous contactez le service client. (voir 11.4 Service client)

Cette fonction vous permet également d'ouvrir le menu avancé. (voir 4 Fonctionnement de l'écran Touch & Swipe)

Affichage des informations de l'appareil

Fig. 130

Fig. 131
▶ Suivre les étapes comme l'indique la figure.
▷ L'écran affiche les informations de l'appareil.

Logiciel

Cette fonction permet d'afficher la version logicielle de votre appareil.

Affichage de la version logicielle

Fig. 132

Fig. 133
▶ Suivre les étapes comme l'indique la figure.
▷ L'écran affiche la version logicielle.

Alarme de la porte

Cette fonction permet d'activer ou de désactiver l'alarme de la porte. L'alarme de porte retentit lorsque la porte reste ouverte trop longtemps. L'alarme de porte est activée à la livraison. Vous pouvez régler la durée maximale d'ouverture de la porte avant le déclenchement de l'alarme.

Vous pouvez définir les valeurs suivantes :

- 1 minute
- 2 minutes
- 3 minutes
- Désactivée

Réglage de l'alarme de porte

Fig. 134

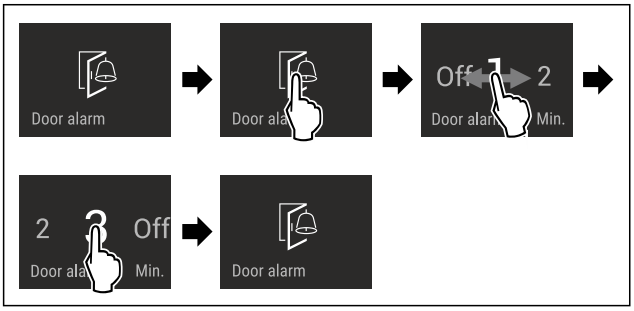

Fig. 135 Représentation à titre d'exemple : modification de l'alarme de porte de 1 minute à 3 minutes.
▶ Suivre les étapes comme l'indique la figure.
▷ L'alarme de porte est réglée.

Désactivation de l'alarme de porte

Fig. 137

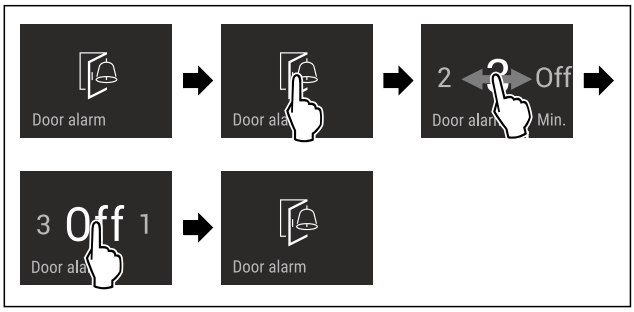

Fig. 138
▶ Suivre les étapes comme l'indique la figure.
▷ L'alarme de porte est désactivée.

Mode démo

Le mode démo est une fonction spéciale pour les concessionnaires qui souhaitent présenter les fonctions de l'appareil. Si vous activez le mode démo, toutes les fonctions de réfrigération sont désactivées.

Si vous allumez votre appareil et que « Demo » apparaît sur l'affichage d'état, le mode démonstration est déjà activé.

Si vous activez puis désactivez le mode démo, les réglages d'usine de l'appareil seront rétablis. (voir Rétablissement des réglages d'usine)

Activer le mode démo

Fig. 139

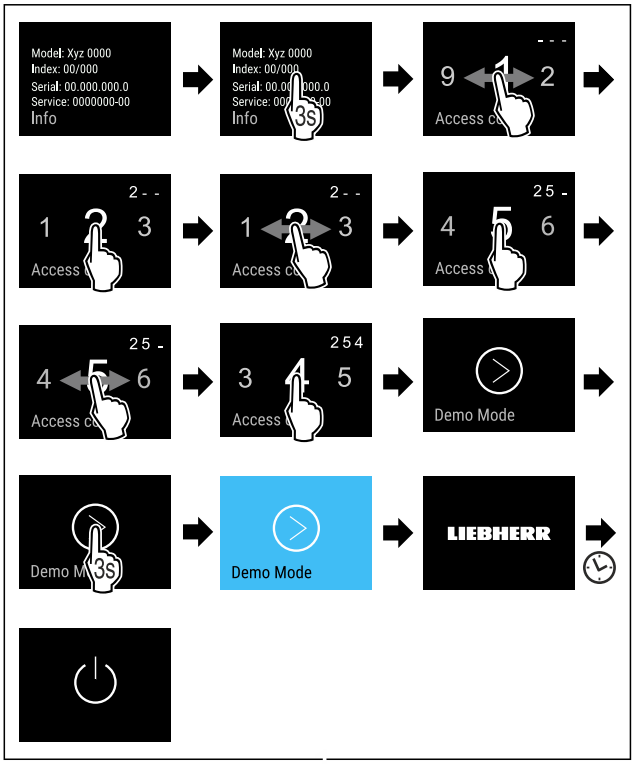

Fig. 140
▶ Suivre les étapes tel qu'indiqué sur la figure.
▷ Le mode démo est activé.
▷ L'appareil est éteint.
▶ Mettre en marche l'appareil. (voir 5.1 Mettre l'appareil en marche (première mise en service))

▷ « DEMO » apparaît sur l'affichage d'état.

Désactiver le mode démo

Fig. 141

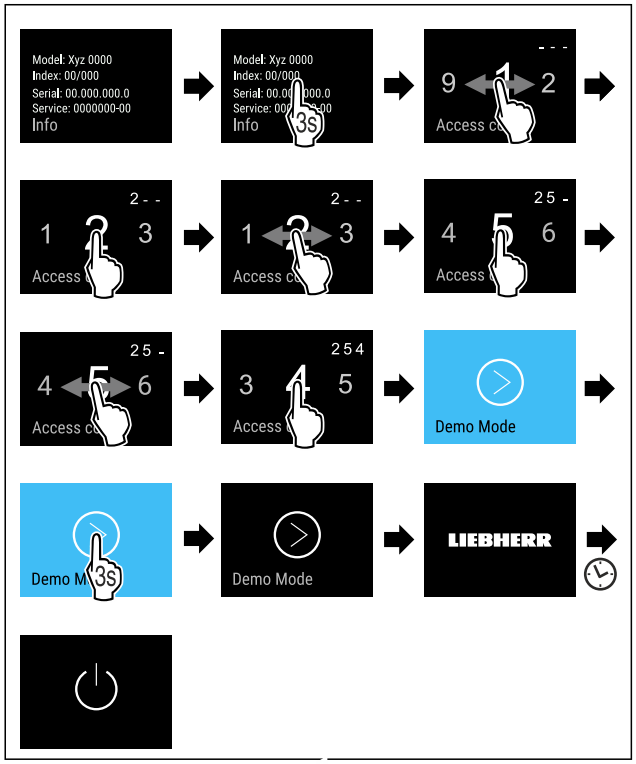

Fig. 142

▶ Suivre les étapes tel qu'indiqué sur la figure.
▷ Le mode Démo est désactivé.
▷ L'appareil est éteint.
▶ Mettre en marche l'appareil. (voir 5.1 Mettre l'appareil en marche (première mise en service))
▷ Les paramètres d'usine de l'appareil sont rétablis.

Rétablissement des réglages d'usine

Utilisez cette fonction pour réinitialiser tous les réglages sur leurs valeurs d'usine. Tous les réglages que vous avez effectués jusqu'à présent sont réinitialisés sur leur valeur initiale.

Procéder à une réinitialisation

Fig. 143

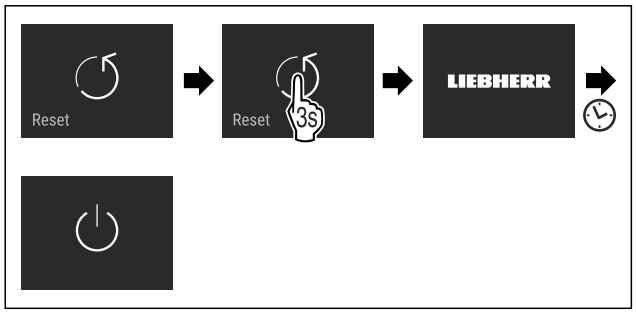

Fig. 144

▶ Suivre les étapes comme l'indique la figure.
▷ L'appareil est réinitialisé.
▷ L'appareil est éteint.
▶ Redémarrer l'appareil. (voir 5.1 Mettre l'appareil en marche (première mise en service))

8.3 Messages

Il existe deux catégories de messages :

Catégorie	Signification
Avertissement	Les avertissements apparaissent en cas d'alarme de porte ou de dysfonctionnement. Vous pouvez éliminer les avertissements les plus simples vous-mêmes. Pour les dysfonctionnements plus graves, vous devez contacter le service client. (voir 11.4 Service client)
Rappel	Les rappels portent sur les processus généraux. Il vous suffit d'effectuer le processus et d'éliminer ensuite le message.

8.3.1 Aperçu des avertissements

Comportement de l'appareil en cas d'avertissement :

- L'avertissement apparaît en rouge à l'écran.
- Le signal d'alarme retentit de plus en plus fort.
- Pour certains avertissements, l'éclairage intérieur clignote.

Message	Cause	Élimination du message
Close the door. **Alarme de la porte**	Ce message apparaît lorsque la porte reste ouverte trop longtemps.	Suivre les étapes. (voir Alarme de la porte) .
Error **Erreur**	Ce message apparaît en cas d'erreur de l'appareil. Une erreur est survenue sur un composant de l'appareil.	Suivre les étapes. (voir Erreur) .
WiFi Error **Erreur WLAN**	Ce message apparaît lorsque l'appareil n'a pas pu être connecté au WLAN. (voir Se connecter au Wi-Fi pour la première fois) Ce message n'apparaît que lors de la configuration initiale.	Suivre les étapes. (voir Erreur WLAN) .

8.3.2 Élimination des avertissements

Alarme de la porte

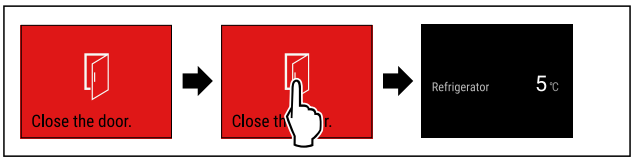

Fig. 145 Représentation à titre d'exemple

▶ Suivre les étapes indiquées sur l'illustration.

-ou-

▶ Fermer la porte.

▷ L'écran passe à l'affichage d'état.

Vous pouvez régler la durée maximale d'ouverture de la porte avant le déclenchement de l'alarme. (voir Réglage de l'alarme de porte)

Erreur

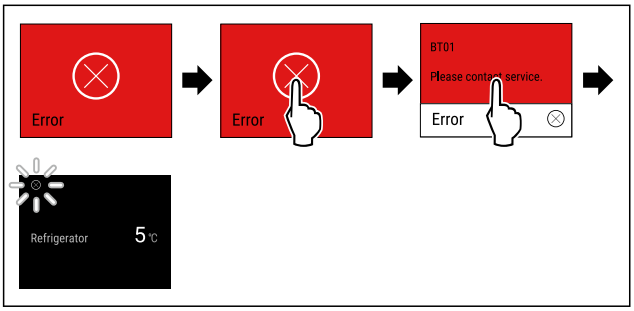

Fig. 146 Représentation à titre d'exemple

▶ Appuyer brièvement sur l'écran.
▷ Le code d'erreur s'affiche.
▶ Noter le code d'erreur.
▶ Appuyer brièvement sur l'écran.
▷ L'écran passe à l'affichage d'état.
▶ S'adresser au service client. (voir 11.4 Service client)

Erreur WLAN

▶ Vérifier la connexion WLAN.
▶ Reconnecter l'appareil au WLAN. (voir WiFi)

8.3.3 Aperçu des rappels

Comportement de l'appareil en cas de rappel :

- Le rappel apparaît en jaune à l'écran.
- Une alarme sonore retentit.
- Pour certains rappels, l'éclairage intérieur clignote.

Vous pouvez désactiver les rappels suivants (voir Désactivation de la fonction rappel) :

- Remplacer le filtre à charbon actif FreshAir

Message	Cause	Élimination du message
FreshAir filter **Remplacer le filtre à charbon actif FreshAir**	Ce message apparaît lorsque le filtre à charbon actif FreshAir doit être remplacé.	Suivre les étapes. (voir Remplacement du filtre à charbon actif FreshAir) .

8.3.4 Élimination des rappels

Remplacement du filtre à charbon actif FreshAir

Liebherr recommande de remplacer le filtre à charbon actif FreshAir tous les 6 mois.

Remarque
Vous pouvez vous procurer le filtre à charbon actif FreshAir dans la boutique Liebherr-Hausgeräte à l'adresse go.liebherr.com/47wtc4.

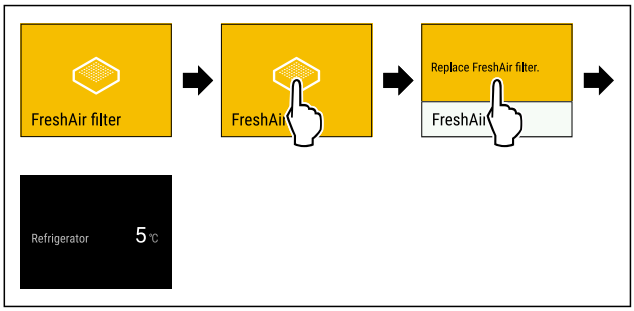

Fig. 147 Représentation à titre d'exemple

▶ Appuyer brièvement sur l'écran.
▷ L'écran affiche des informations concernant le rappel.
▶ Appuyer brièvement sur l'écran.
▶ Remplacer le filtre à charbon actif. (voir 10.1 Filtre à charbon actif FreshAir)
▷ Le filtre à charbon actif garantit une qualité d'air optimale dans le réfrigérateur.
▷ Le rappel réapparaît au bout de 6 mois.

Si vous ne souhaitez plus recevoir ce rappel, vous pouvez le désactiver. (voir Désactivation de la fonction rappel)

9 Équipement

9.1 Balconnets de contre-porte

Les balconnets de contre-porte sont adaptés au stockage de boissons et d'aliments. Vous pouvez démonter les balconnets de contre-porte pour une utilisation individuelle et pour le nettoyage. Liebherr recommande cependant d'utiliser les balconnets de contre-porte dans la porte et dans la position définie en usine.

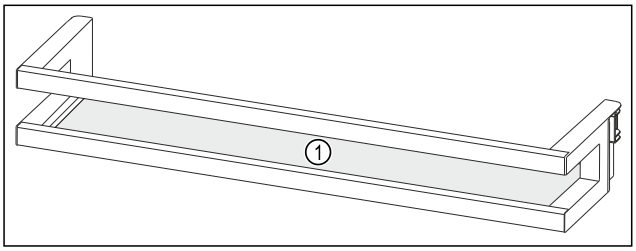

Fig. 148 Représentation à titre d'exemple d'un balconnet de contre-porte

(1) Tablette de rangement

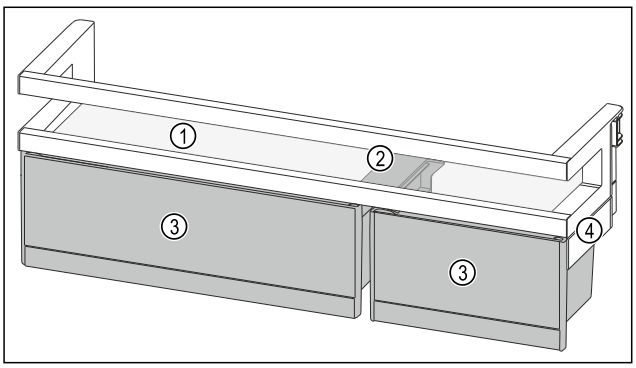

*Fig. 149 Représentation à titre d'exemple d'un balconnet de contre-porte avec VarioBoxs**

(1) Tablette de rangement
(2) Dispositif de maintien des VarioBoxs
(3) VarioBoxs
(4) Partie latérale

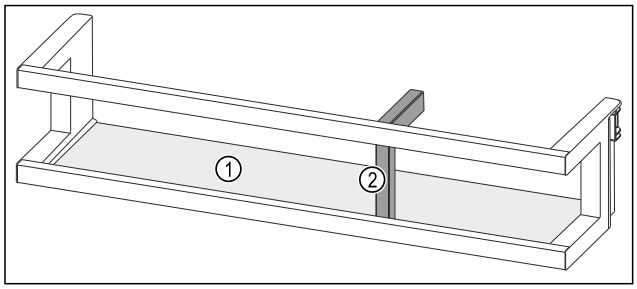

Fig. 150 Représentation à titre d'exemple d'un balconnet de contre-porte avec porte-bouteilles

(1) Tablette de rangement **(2)** Porte-bouteilles

Le tableau suivant donne des exemples d'objets pouvant être stockés dans le balconnet de contre-porte correspondant.

Balconnet de contre-porte	Aliments
Balconnet de contre-porte (voir Fig. 148)	Beurre, fromage, conserves, tubes
Balconnet de contre-porte avec porte-bouteilles (voir Fig. 150)	Bouteilles Le porte-bouteilles modulable vous permet de sécuriser les bouteilles dans le balconnet de contre-porte.
Balconnet de contre-porte avec VarioBoxs (voir Fig. 149) *	Petits aliments*

9.1.1 Retirer les VarioBoxs*

Vous pouvez utiliser une des VarioBoxs ou les deux. Si vous souhaitez placer des bouteilles très hautes dans le balconnet de contre-porte sous le balconnet de contre-porte avec VarioBoxs, vous pouvez retirer l'une des VarioBoxs ou les deux.

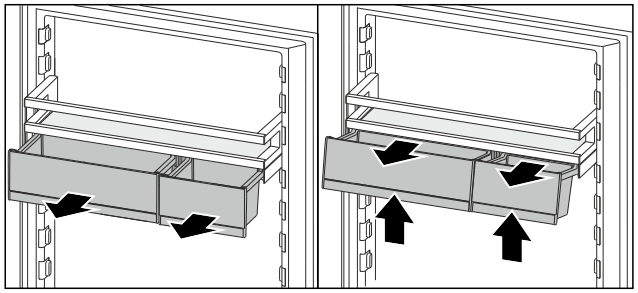

Fig. 151

▶ Tirer les VarioBoxs jusqu'en butée.
▶ Soulever les VarioBoxs par l'avant.
▶ Retirer lesVarioBoxs par l'avant.

9.1.2 Retirer les balconnets de contre-porte

S'assurer que les conditions suivantes sont bien respectées :

❑ Les VarioBoxs ont été retirées. (voir 9.1.1 Retirer les VarioBoxs*) *

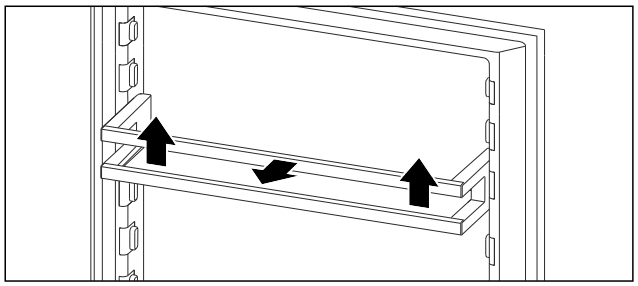

Fig. 152 Représentation à titre d'exemple

▶ Pousser le balconnet de contre-porte vers le haut.
▶ Retirer le balconnet de contre-porte par l'avant.

9.1.3 Installer les balconnets de contre-porte

ATTENTION

Risque de blessure et d'endommagement en cas de rangement incorrect des aliments ou des objets !
Si vous déposez des aliments ou des objets sur la plaque de verre inférieure, la porte ne pourra pas se fermer correctement. Le balconnet de contre-porte risque de casser, des aliments ou des objets peuvent tomber et provoquer des blessures.

▶ Laisser la zone avant de la plaque de verre inférieure libre.

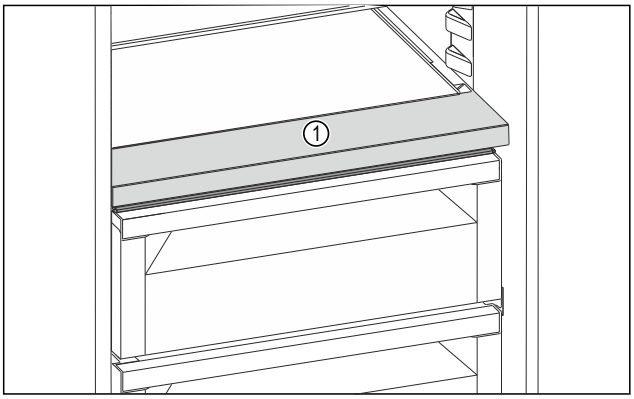

Fig. 153 Représentation à titre d'exemple

(1) Zone avant

S'assurer que les conditions suivantes sont bien respectées :

❑ Les VarioBoxs ont été retirées. (voir 9.1.1 Retirer les VarioBoxs*) *

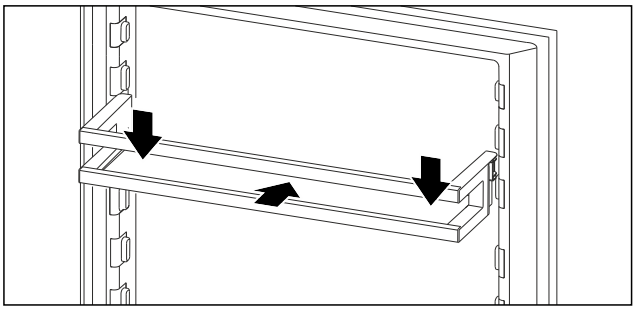

Fig. 154 Représentation à titre d'exemple

▶ Insérer le balconnet de contre-porte.
▶ Pousser le balconnet de contre-porte vers le bas.

9.1.4 Installer les VarioBoxs*

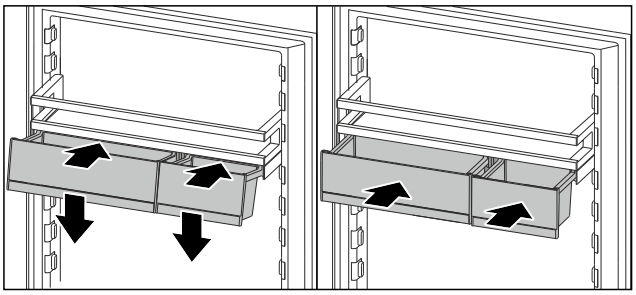

Fig. 155

▶ Insérer les VarioBoxs inclinées sur la nervure du balconnet de contre-porte.

▶ Abaisser les VarioBoxs.
▶ Insérer les VarioBoxs.

9.1.5 Déplacer les VarioBoxs*

S'assurer que les conditions suivantes sont bien respectées :

❑ Les VarioBoxs ont été retirées. (voir 9.1.1 Retirer les VarioBoxs*)
❑ Le balconnet de contre-porte a été retiré. (voir 9.1.2 Retirer les balconnets de contre-porte)

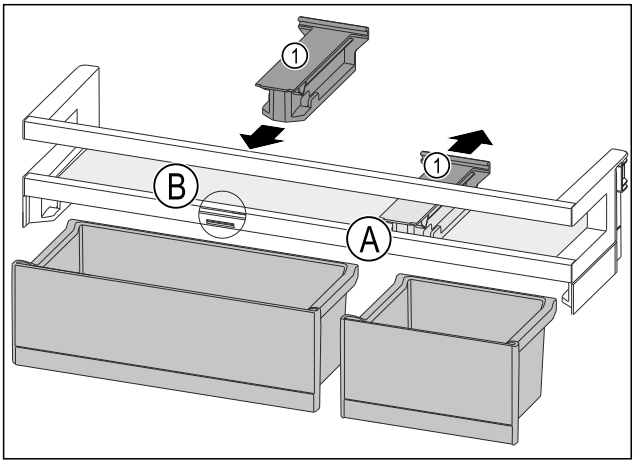

Fig. 156

▶ Retirer la pièce de retenue *Fig. 156 (1)* en position *Fig. 156 (A)* vers l'arrière.
▶ Mettre la pièce de retenue *Fig. 156 (1)* en position *Fig. 156 (B)*.
▶ Installer le balconnet de contre-porte. (voir 9.1.3 Installer les balconnets de contre-porte)

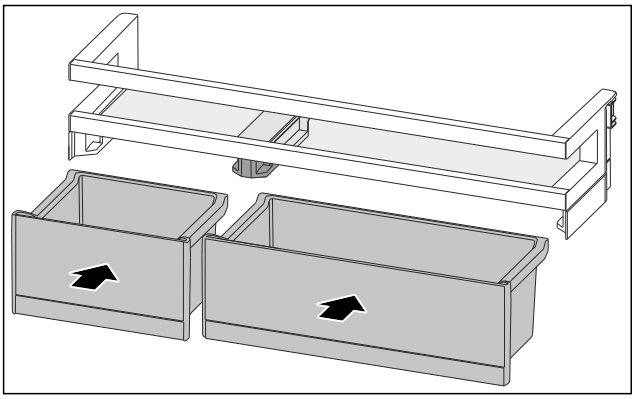

Fig. 157

▶ Installer les VarioBoxs dans l'agencement inverse. (voir Fig. 157)

9.2 Tablettes de rangement

Il existe différentes tablette de rangement, en fonction du type d'appareil :

- Tablette de rangement monopièce
- Tablette de rangement divisible
- Compartiment à bouteilles variable (voir 9.4 Balconnet à bouteilles variable)

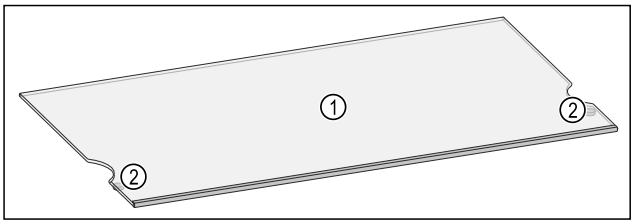

Fig. 158 Représentation d'une tablette de rangement à titre d'exemple

(1) Tablette de rangement **(2)** Arrêt de sortie

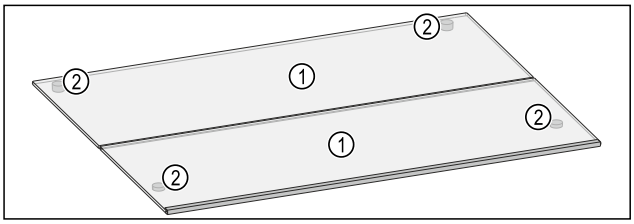

Fig. 159 Représentation d'une tablette de rangement divisible à titre d'exemple

(1) Tablette de rangement **(2)** Arrêt de sortie

9.2.1 Utiliser les tablettes de rangement

Vous pouvez déplacer les tablettes de rangement en hauteur, les retirer complètement ou aux fins de nettoyage.

S'assurer que les conditions suivantes sont bien respectées :

❑ Les tablettes de rangement sont vides.

Retirer la tablette de rangement

Les tablettes de rangement sont équipées d'une sécurité qui empêche leur retrait accidentel.

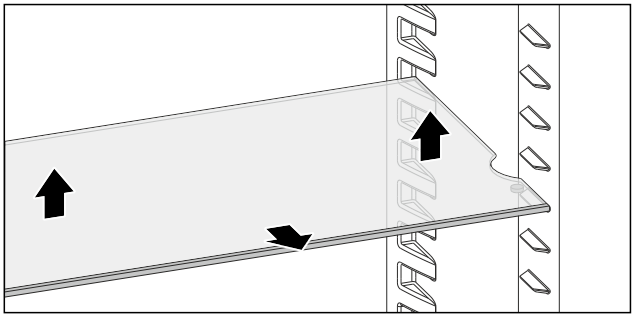

Fig. 160

▶ Soulever la tablette de rangement.
▶ Retirer la tablette de rangement par l'avant.

-ou-

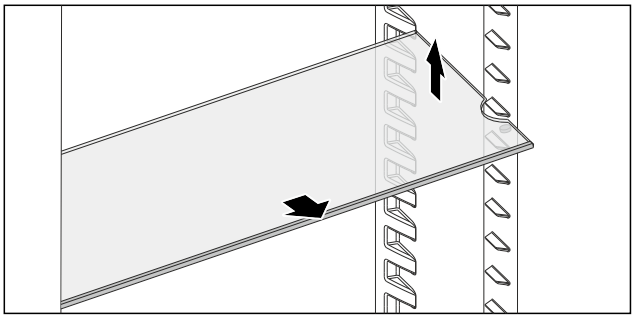

Fig. 161

▶ Retrait facilité : Incliner la surface de rangement et la retirer vers l'avant.

▷ Les tablettes de rangement ont été retirées.
▷ Vous pouvez insérer les tablettes de rangement à une hauteur différente.

Insérer les tablettes de rangement

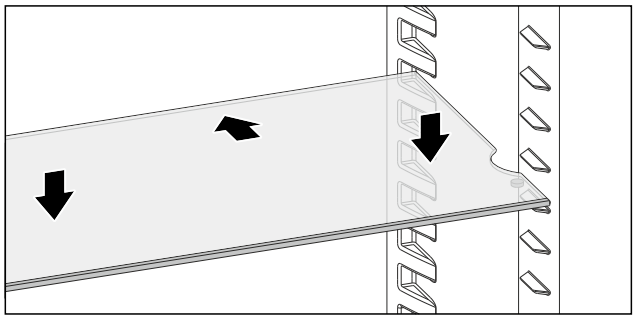

Fig. 162

Si les arrêts de sortie pointent vers le bas :

▶ Insérer la tablette de rangement jusqu'en butée.
▶ Abaisser la tablette de rangement vers le bas.

-ou-

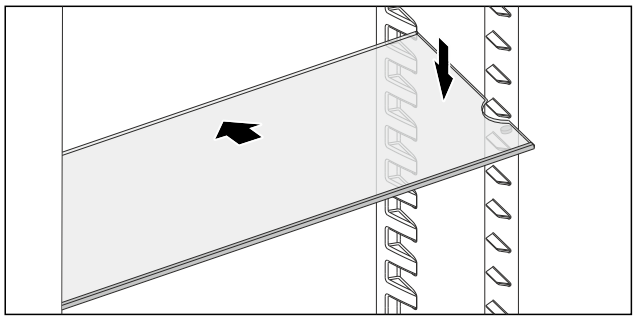

Fig. 163

▶ Insérer la tablette de rangement en biais et l'abaisser vers le bas.

▷ Les arrêts de sortie se situent derrière la surface de contact avant.

9.2.2 Utiliser les tablettes de rangement divisibles

Vous pouvez comprimer la tablette de rangement divisible dans la position dans laquelle elle a été livrée, la régler en hauteur ou la retirer pour la nettoyer.

S'assurer que les conditions suivantes sont bien respectées :

❑ Les tablettes de rangement sont vides.

Comprimer la tablette de rangement divisible

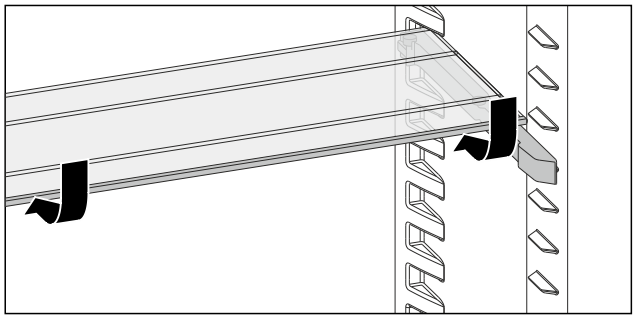

Fig. 164

▶ Glisser la tablette de rangement vers le bas, tel qu'indiqué dans l'illustration.
▷ La tablette de rangement divisible est comprimée.
▷ Il y a de la place pour des aliments plus hauts sur la tablette de rangement insérée en dessous.

Utiliser les deux tablettes de rangement divisibles

▶ Saisir d'une main la tablette de rangement glissé en dessous et la tirer en avant.
▷ La baguette décorative est en avant.
▷ Les arrêts de sortie pointent vers le bas.

Déplacer les tablettes de rangement divisibles en hauteur

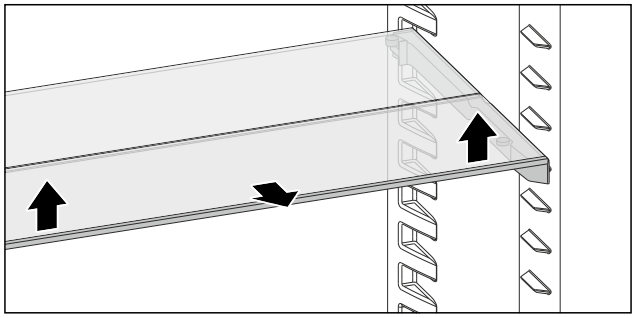

Fig. 165

▶ Soulever la tablette de rangement avant par l'avant.
▶ Retirer la tablette de rangement avant par l'avant.

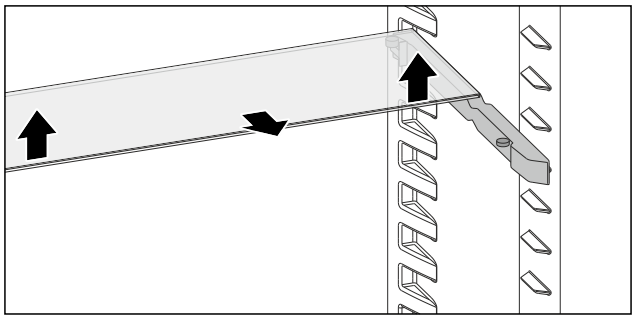

Fig. 166

▶ Également effectuer ces opérations pour la tablette de rangement arrière.

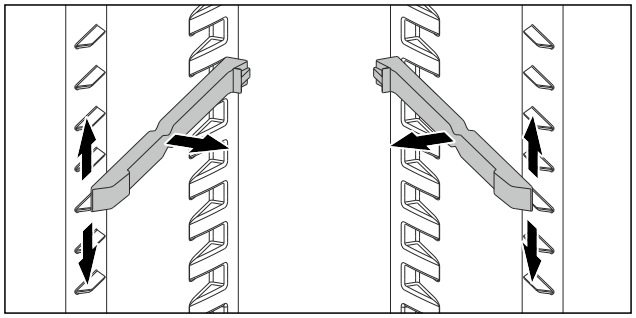

Fig. 167

▶ Retirer les rails d'appui.
▶ Insérer les rails d'appui à la hauteur souhaitée.

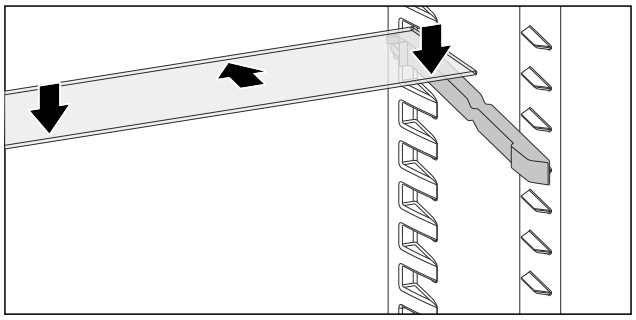

Fig. 168

▶ Insérer la tablette de rangement avec les arrêts de sortie hauts jusqu'en butée.
▶ Abaisser la tablette de rangement vers le bas.
▷ Les arrêts de sortie se situent derrière la surface de contact arrière.

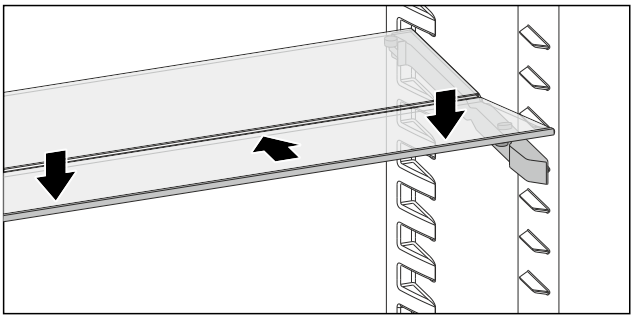

Fig. 169

▶ Également effectuer ces opérations pour la tablette de rangement avant.

Retirer la tablette de rangement divisible

Vous pouvez retirer les tablettes de rangement divisibles comme pour déplacer les tablettes de rangement. (voir Déplacer les tablettes de rangement divisibles en hauteur)

9.3 VarioSafe *

Le VarioSafe offre de la place dans la partie réfrigérateur pour, par exemple, des aliments, des emballages, des tubes et des bocaux de petite taille.

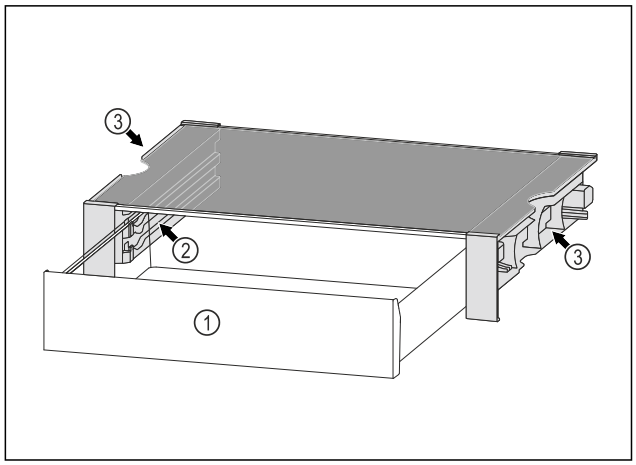

Fig. 170

(1) Tiroir VarioSafe

(2) Parois latérales avec nervures pour tiroir VarioSafe

(3) Encoches sur les parois latérales gauche et droite

9.3.1 Insérer le VarioSafe

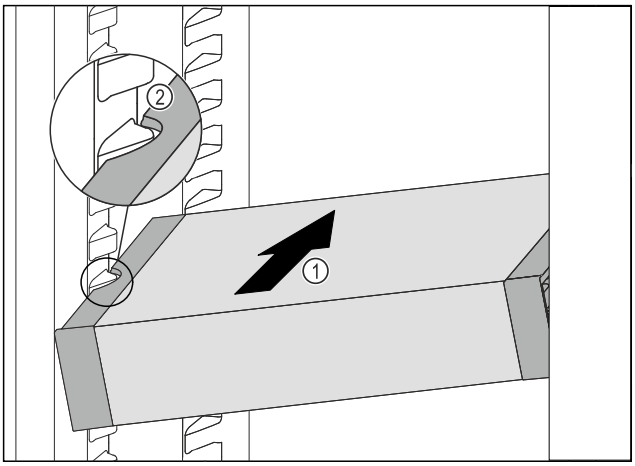

Fig. 171

▶ Insérer le VarioSafe en biais dans la partie réfrigérateur *Fig. 171 (1)* jusqu'à ce que les encoches latérales *Fig. 171 (2)* du VarioSafe se trouvent à la hauteur de la nervure du bac dans la partie réfrigérateur.

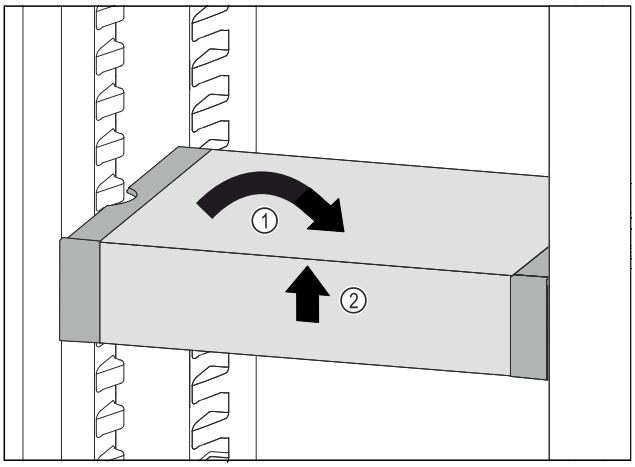

Fig. 172

▶ Remettre le VarioSafe droit. *Fig. 172 (1)*

▶ Soulever la partie avant du VarioSafe. *Fig. 172 (2)*

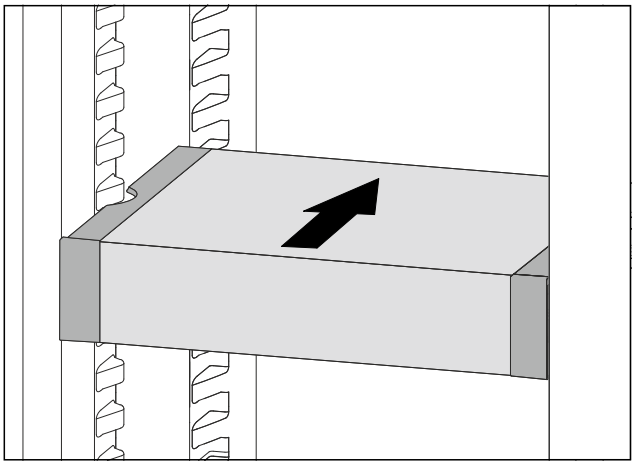

Fig. 173

▶ Soulever le VarioSafe vers l'avant.

▶ Pousser le VarioSafe vers l'arrière.

▶ Abaisser le VarioSafe.

▷ Le VarioSafe s'enclenche de manière audible à l'avant.

▷ Le VarioSafe est inséré.

9.3.2 Décaler le VarioSafe

Vous pouvez déplacer le VarioSafe en entier dans la partie réfrigérateur.

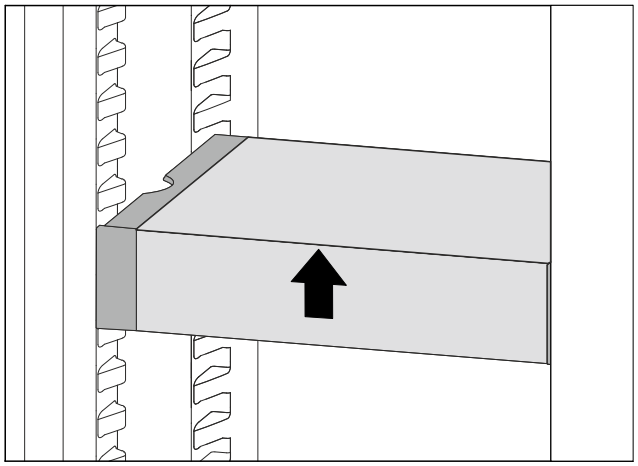

Fig. 174

▶ Soulever la partie avant du VarioSafe.

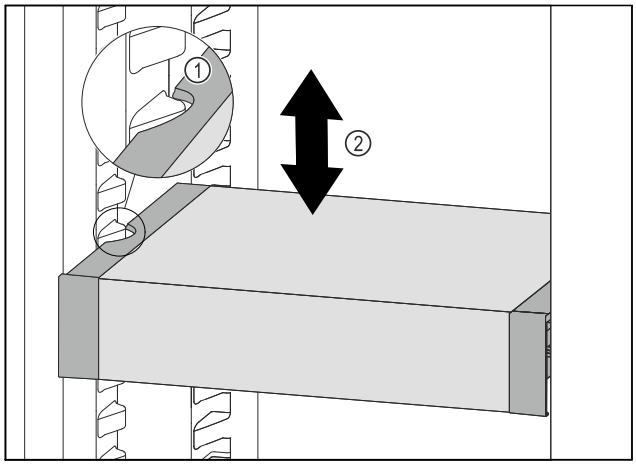

Fig. 175

▶ Tirer le VarioSafe vers l'avant jusqu'à ce que les encoches latérales du VarioSafe soient à la hauteur de la nervure du bac dans la partie réfrigérateur. *Fig. 175 (1)*

▶ Déplacer le VarioSafe vers le haut ou vers le bas dans la partie réfrigérateur jusqu'à ce que la hauteur souhaitée soit atteinte. *Fig. 175 (2)*

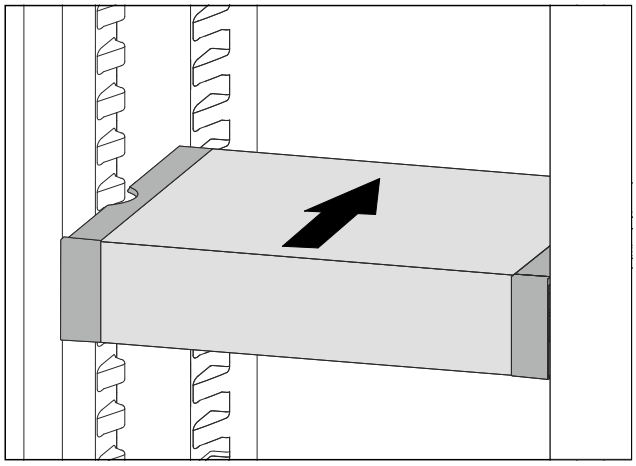

Fig. 176

▶ Soulever la partie avant du VarioSafe.

▶ Pousser le VarioSafe vers l'arrière.

▷ Le VarioSafe s'enclenche de manière audible à l'avant.

▷ VarioSafe est décalé en hauteur.

9.3.3 Déplacer le tiroir VarioSafe

Vous pouvez insérer le tiroir VarioSafe à deux hauteurs différentes. Si vous souhaitez stocker des aliments plus hauts dans le tiroir VarioSafe, insérez le tiroir VarioSafe sur la nervure inférieure. Si vous souhaitez stocker des aliments plus bas dans le tiroir VarioSafe, insérez le tiroir VarioSafe sur la nervure supérieure.

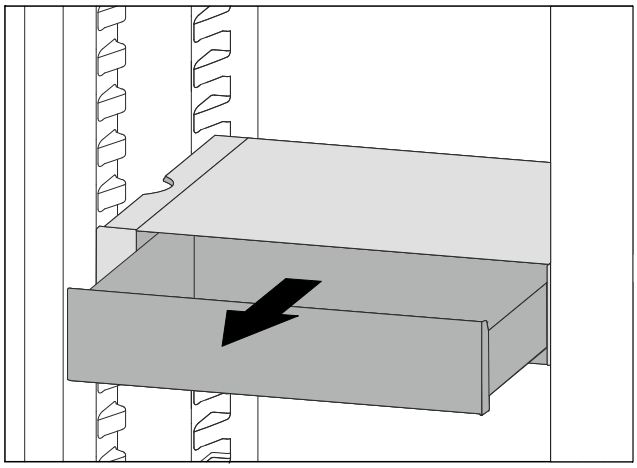

Fig. 177

▶ Tirer le tiroir VarioSafe jusqu'en butée.

▶ Soulever la partie avant du tiroir VarioSafe.

▶ Retirer le tiroir VarioSafe par l'avant.

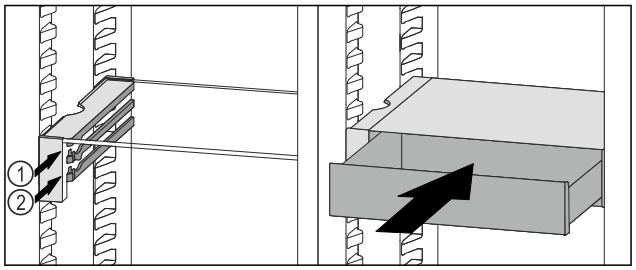

Fig. 178

▶ Soulever la partie avant du tiroir VarioSafe.

▶ Placer le tiroir VarioSafe derrière les butées sur la nervure désirée *Fig. 178 (1)* ou *Fig. 178 (2)*.

▷ Le tiroir VarioSafe est décalé en hauteur.

9.3.4 Retirer le VarioSafe

Vous pouvez retirer le VarioSafe dans son ensemble.

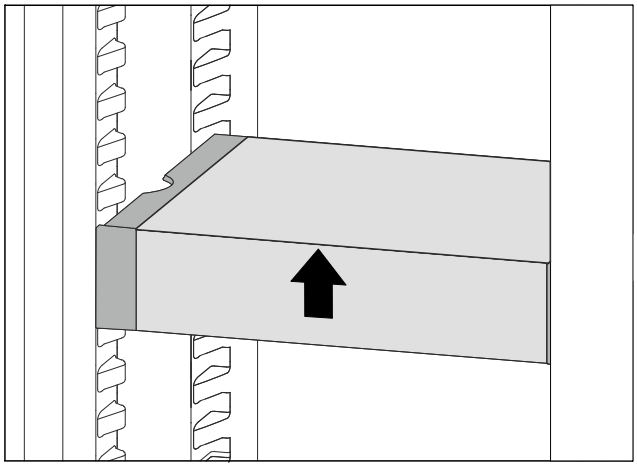

Fig. 179

▶ Soulever la partie avant du VarioSafe.

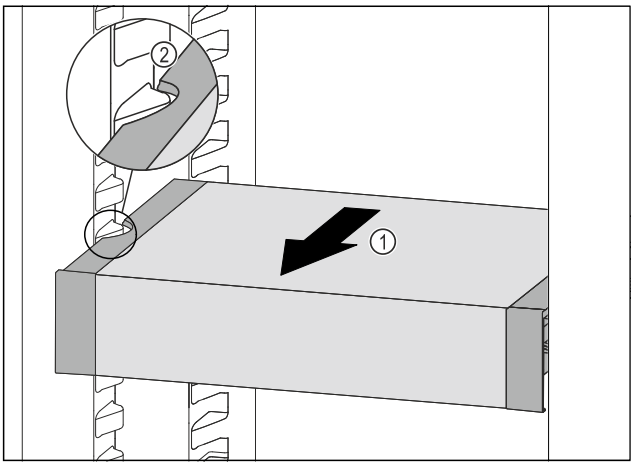

Fig. 180

▶ Tirer le VarioSafe vers l'avant *Fig. 180 (1)* jusqu'à ce que les encoches latérales du VarioSafe se trouvent au niveau de la nervure du bac dans la partie réfrigérateur. *Fig. 180 (2)*

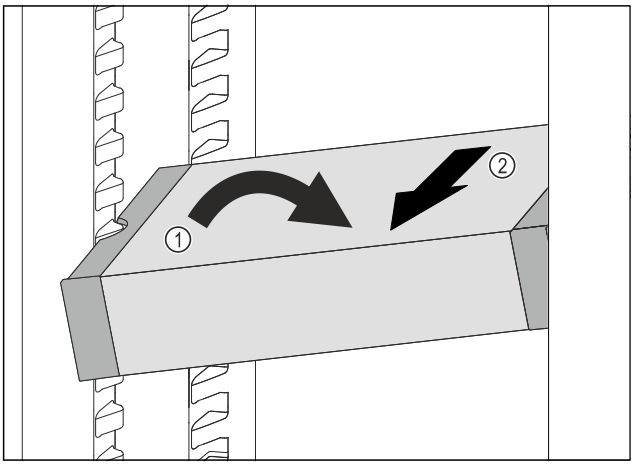

Fig. 181

▶ Incliner le VarioSafe dans la partie réfrigérateur. *Fig. 181 (1)*
▶ Sortir le tiroir VarioSafe par l'avant. *Fig. 181 (2)*
▷ Le VarioSafe est retiré.

9.3.5 Démonter le VarioSafe

Vous pouvez démonter le VarioSafe en pièces détachées si vous souhaitez nettoyer le VarioSafe ou installer ou retirer des pièces.

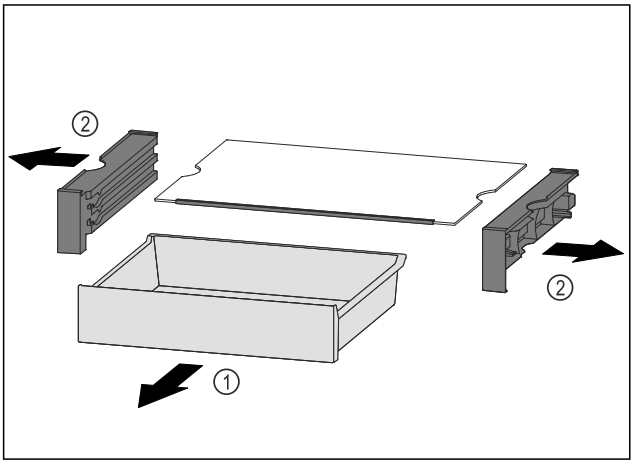

Fig. 182

▶ Retirer le VarioSafe dans son ensemble. (voir 9.3.4 Retirer le VarioSafe)

▶ Démonter le VarioSafe comme illustré.

9.4 Balconnet à bouteilles variable

Au fond du réfrigérateur, vous pouvez utiliser la plaque de verre ou le porte-bouteilles amovible. À la livraison, la plaque de verre est installée.

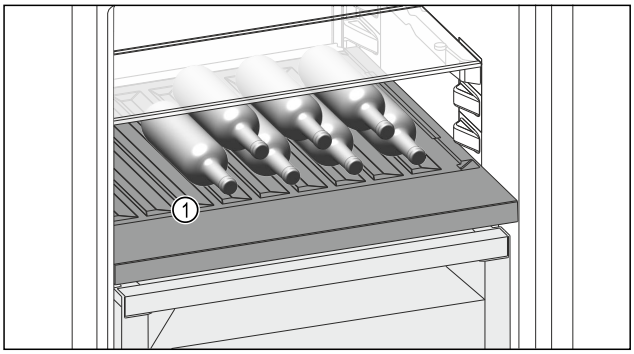

Fig. 183 Représentation à titre d'exemple

(1) Porte-bouteilles amovible

9.4.1 Utiliser le porte-bouteilles amovible

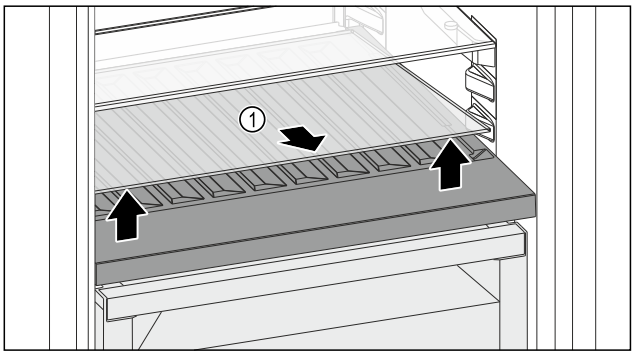

Fig. 184

▶ Soulever la plaque de verre *Fig. 184 (1)* au niveau de l'évidement avant et la retirer.
▶ Entreposer la plaque de verre *Fig. 184 (1)* dans un endroit sûr hors de l'appareil.
▶ Insérer la plaque de verre *(2)* sous le compartiment à bouteilles amovible.

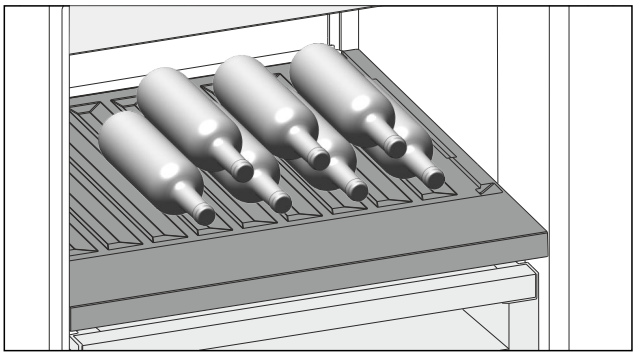

Fig. 185 Représentation à titre d'exemple

▶ Placer les bouteilles avec le fond orienté vers la paroi arrière de l'appareil. (voir Fig. 185)

Remarque
Si les bouteilles dépassent du porte-bouteilles amovible :
▶ Relever le balconnet de contre-porte inférieur d'un cran.

9.4.2 Utiliser la plaque de verre

S'assurer que les conditions suivantes sont bien respectées :

- ❑ Les bouteilles ont été retirées.
- ❑ Le porte-bouteilles amovible est nettoyé.
  (voir 10.5 Retirer / installer le porte-bouteilles amovible)
  (voir 10.8.3 Nettoyer l'équipement)

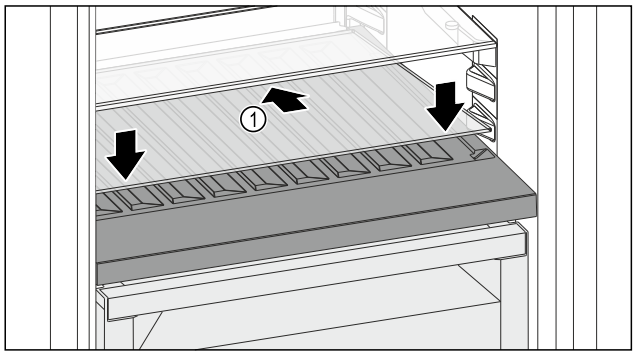

Fig. 186

▶ Placer la plaque de verre *Fig. 186 (1)* en biais et inclinée vers le bas.
▶ Abaisser l'avant de la plaque de verre *Fig. 186 (1)*.

9.5 Tiroirs

Vous pouvez retirer les tiroirs pour les nettoyer.

L'extraction et l'insertion des tiroirs sont différentes en fonction du système télescopique. L'appareil peut contenir différents systèmes télescopiques.

Remarque
La consommation d'énergie augmente et la puissance frigorifique diminue si la ventilation est insuffisante.
▶ Faites en sorte que les fentes de ventilation intérieures au dos restent toujours dégagées.

9.5.1 Tiroir sur rails télescopiques

Le tiroir est monté sur des rails coulissants (rails télescopiques). Il existe des rails télescopiques à extraction complète et des rails télescopiques à extraction partielle. Les tiroirs à extraction complète peuvent être entièrement retirés de l'appareil. Les tiroirs à extraction partielle ne peuvent pas être entièrement retirés de l'appareil. C'est le type d'appareil qui détermine le système se trouvant dans votre appareil.

Extraction complète*

Le système à extraction complète se reconnaît à la présence de brides situées à l'arrière de part et d'autre du rail.

Retirer le tiroir

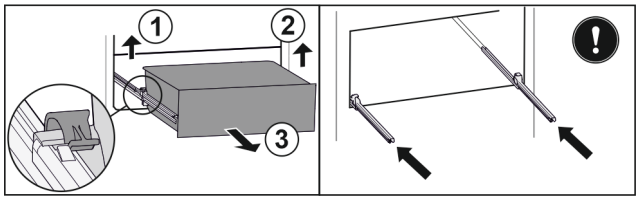

Fig. 187

▶ Tirer le tiroir jusqu'en butée.
▶ Soulever la bride gauche et tirer dans le même temps la partie gauche du tiroir vers l'avant. *Fig. 187 (1)*
▶ Soulever la bride droite et tirer dans le même temps la partie droite du tiroir vers l'avant. *Fig. 187 (2)*
▶ Retirer le tiroir par l'avant. *Fig. 187 (3)*
▶ Rentrer les rails.

Insérer le tiroir

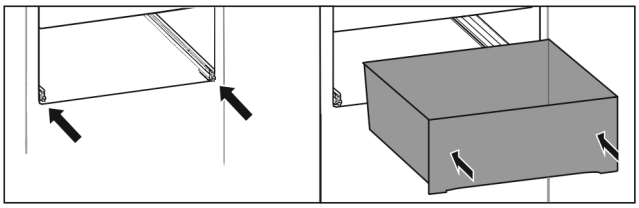

Fig. 188

▶ Rentrer les rails.
▶ Placer le tiroir sur les rails.
▶ Pousser le tiroir jusqu'au fond.
▷ Le tiroir s'enclenche à l'arrière de manière audible.

Extraction partielle de la partie réfrigérateur*

Retirer le tiroir

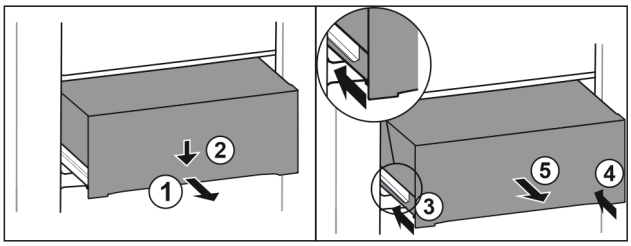

Fig. 189

▶ Tirer le tiroir jusqu'à mi-chemin. *Fig. 189 (1)*
▶ Appuyer sur l'avant du tiroir vers le bas. *Fig. 189 (2)*
▶ Insérer le rail gauche d'env. 2 cm. *Fig. 189 (3)*
▶ Insérer le rail droit d'env. 2 cm. *Fig. 189 (4)*
▶ Retirer le tiroir par l'avant. *Fig. 189 (5)*

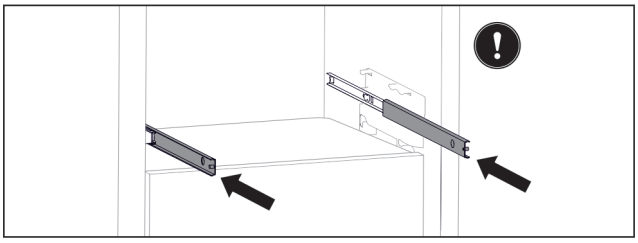

Fig. 190

Si les rails ne sont pas complètement rentrés après le retrait du tiroir :
▶ Rentrer entièrement les rails.

Insérer le tiroir

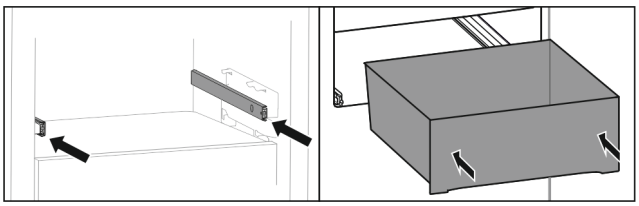

Fig. 191

▶ Rentrer les rails.
▶ Placer le tiroir sur les rails.
▶ Pousser le tiroir jusqu'au fond.

9.6 Couvercle du compartiment Fruit & Vegetable

Le couvercle du compartiment assure une humidité permanente.

Le couvercle du compartiment se trouve directement sur le tiroir et peut être recouvert par des tablettes de rangement ou d'autres tiroirs.

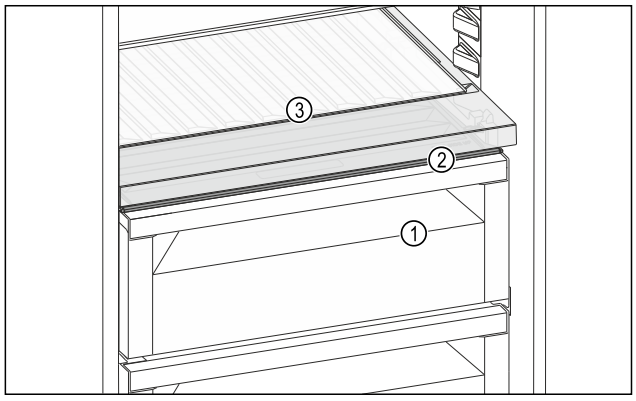

Fig. 192 Exemple illustré du couvercle du compartiment Fruit & Vegetable

(1) Compartiment Fruit & Vegetable
(2) Couvercle du compartiment Fruit & Vegetable
(3) Porte-bouteilles amovible

9.6.1 Réduire l'humidité de l'air dans le tiroir

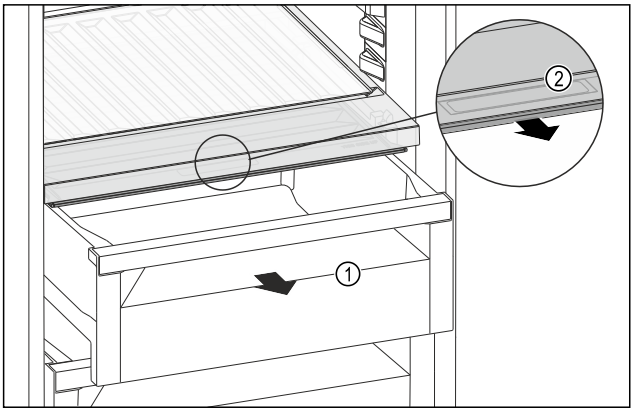

Fig. 193

▶ Retirer le tiroir *Fig. 193 (1)*.
▶ Saisir la poignée encastrée *Fig. 193 (2)* du couvercle du compartiment et tirer le couvercle du compartiment par l'avant.
▷ Lorsque le tiroir est fermé, il y a un petit espace entre le couvercle du compartiment et le tiroir.

9.6.2 Augmenter l'humidité de l'air dans le tiroir

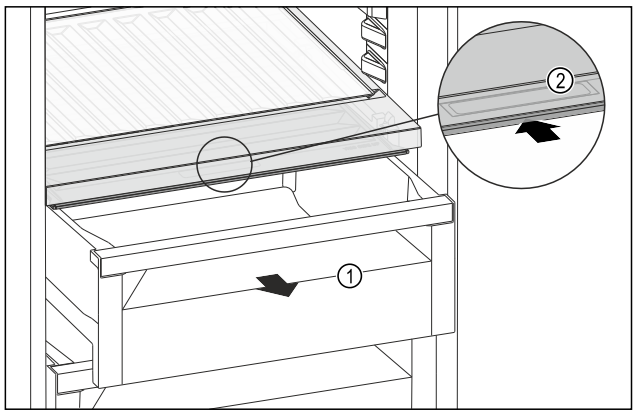

Fig. 194

▶ Retirer le tiroir *Fig. 194 (1)*.
▶ Saisir la poignée encastrée *Fig. 194 (2)* du couvercle du compartiment et pousser le couvercle du compartiment vers l'arrière.
▷ Lorsque le tiroir est fermé, le couvercle du compartiment ferme hermétiquement le tiroir.

9.6.3 Utiliser le compartiment Fruit & Vegetable comme compartiment Meat & Dairy

Vous pouvez utiliser le compartiment Fruit & Vegetable comme compartiment Meat & Dairy. Pour ce faire, vous devez réduire l'humidité du tiroir. (voir 9.6.1 Réduire l'humidité de l'air dans le tiroir)

9.7 Beurrier

9.7.1 Ouvrir / fermer le beurrier

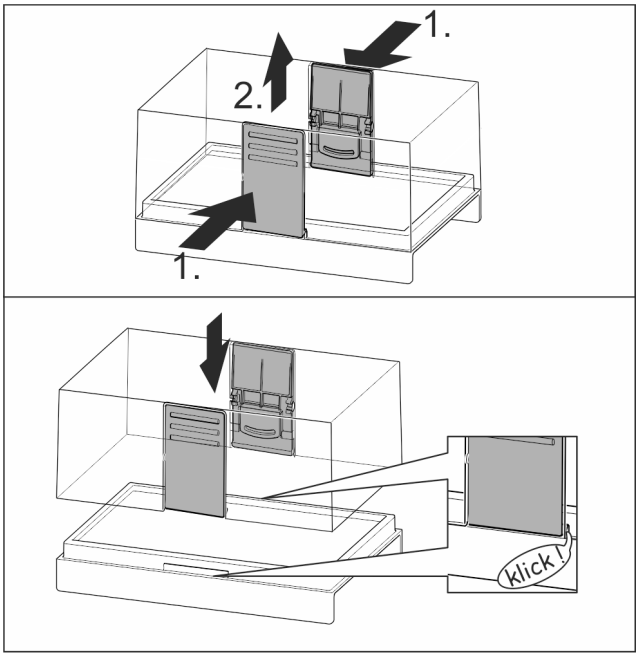

Fig. 195

9.7.2 Démonter le beurrier

Le beurrier peut être démonté pour le nettoyer.

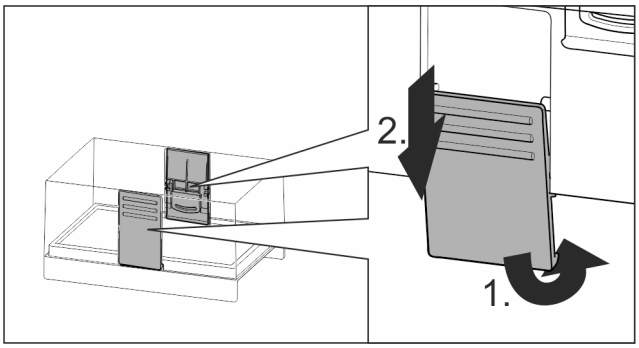

Fig. 196

▶ Démonter le beurrier

9.8 Casier à œufs

Le casier à œufs peut être retiré et retourné. Les deux parties du casier à œufs peuvent être utilisées pour signaler des différences, comme la date d'achat par exemple.

9.8.1 Utiliser le casier à œufs

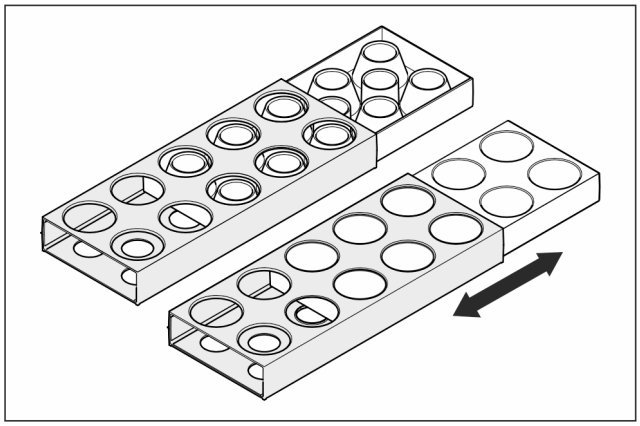

Fig. 197

▶ Face supérieure : Y mettre les œufs de poule.
▶ Face inférieure : Y mettre les œufs de caille.

9.9 Porte-bouteilles

9.9.1 Utiliser le porte-bouteilles

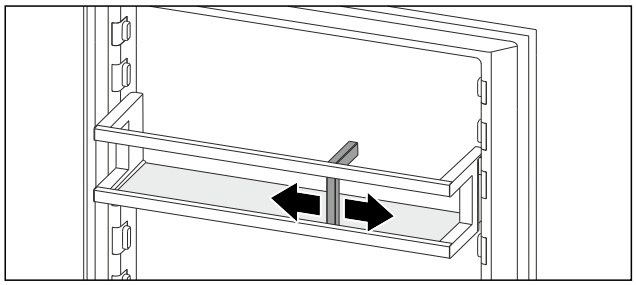

Fig. 198

▶ Pousser le porte-bouteilles vers les bouteilles.
▷ Les bouteilles ne basculent pas.

9.10 FlexSystem

9.10.1 Utiliser le FlexSystem

Le FlexSystem à permet le stockage et le tri synoptique et flexible des aliments. Il permet, par exemple, une séparation nette entre fruits, légumes ou date d'expiration.

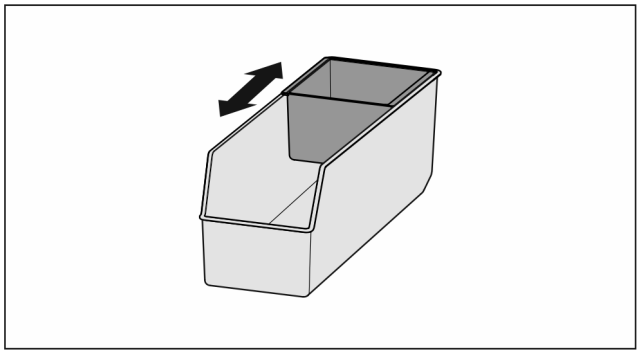

Fig. 199

▶ Décaler le bac intérieur.

9.10.2 sortir le FlexSystem

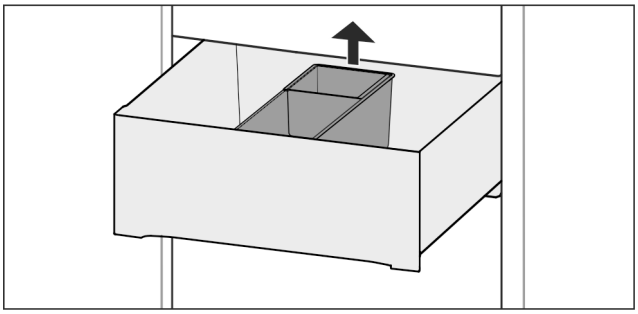

Fig. 200

▶ Soulever le FlexSystempar l'arrière.
▶ Le sortir par le haut.

9.10.3 Insérer le FlexSystem

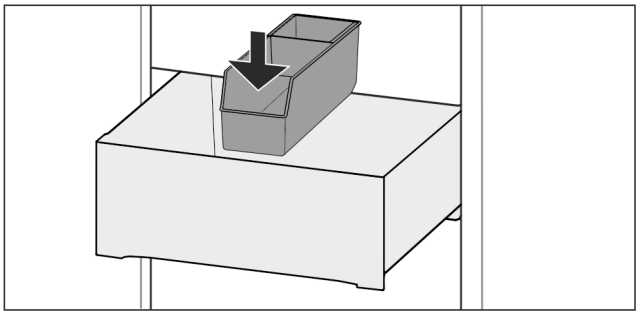

Fig. 201

▶ Insérer d'abord le FlexSystemà l'avant.
▶ Descendre la partie arrière.

9.10.4 Démonter le FlexSystem

Le FlexSystem peut être démonté pour le nettoyer.

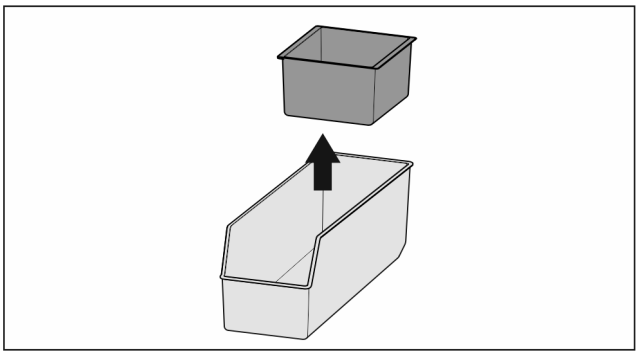

Fig. 202

▶ Démonter le FlexSystem

9.11 Bac à glaçons avec couvercle*

9.11.1 Utiliser le bac à glaçons

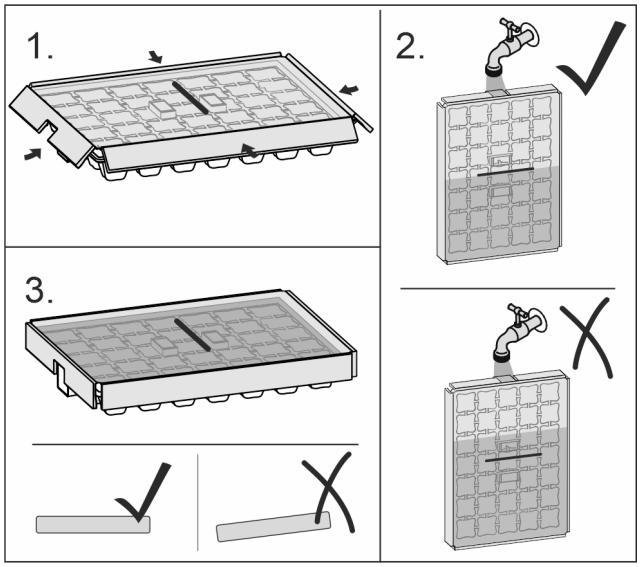

Fig. 203

Lorsque l'eau est gelée :

- ▶ Rincer brièvement le bac à glaçons à l'eau chaude.
- ▶ Retirer le couvercle.
- ▶ Tourner légèrement les extrémités du bac à glaçons en sens opposé.
- ▶ Décoller les glaçons

9.11.2 Démonter le bac à glaçons

Le bac à glaçons peut être démonté pour le nettoyer.

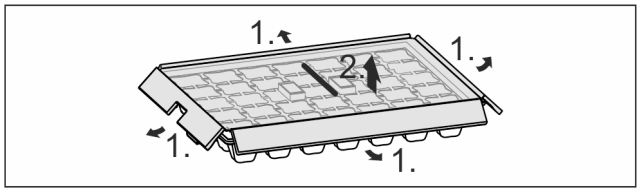

Fig. 204

- ▶ Démonter le bac à glaçons

10 Entretien

10.1 Filtre à charbon actif FreshAir

Le filtre à charbon actif FreshAir se trouve dans le compartiment situé au-dessus du ventilateur.

Il garantit une qualité optimale de l'air.

- ❑ Changer le filtre à charbon actif tous les 6 mois.
  Lorsque le rappel est activé, un message à l'écran invite à procéder au remplacement.
- ❑ Le filtre à charbon actif peut être jeté avec les ordures ménagères.

Remarque
Vous pouvez vous procurer le filtre à charbon actif FreshAir dans la boutique Liebherr-Hausgeräte à l'adresse go.liebherr.com/47wtc4.

10.1.1 Retirer le filtre à charbon actif FreshAir

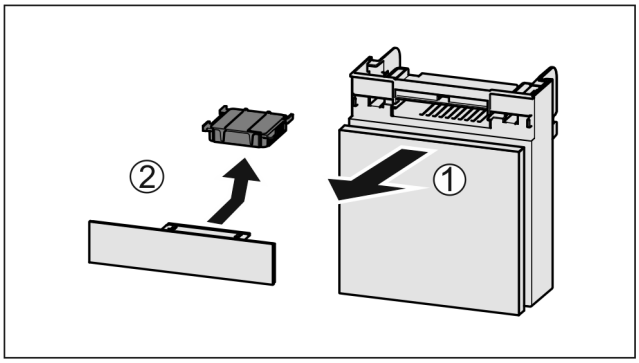

Fig. 205

- ▶ Extraire le compartiment par l'avant *Fig. 205 (1)*.
- ▶ Sortir le filtre à charbon actif *Fig. 205 (2)*.

10.1.2 Insertion du filtre à charbon actif FreshAir

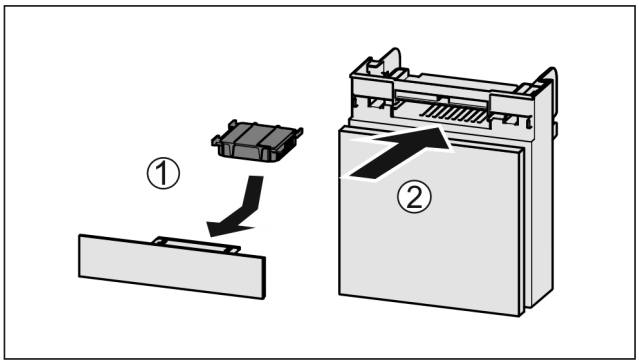

Fig. 206

- ▶ Insérer le filtre à charbon actif d'après le schéma *Fig. 206 (1)*.
- ▷ Le filtre à charbon actif s'enclenche.
  Une fois que le filtre à charbon actif est tourné vers le bas :
- ▶ Insérer le compartiment *Fig. 206 (2)*.
- ▷ Le filtre à charbon actif est désormais opérationnel.

10.2 Démonter les balconnets de contre-porte

Vous pouvez démonter certains balconnets de contre-porte pour les nettoyer ou pour monter/démonter des pièces détachées.

10.2.1 Démonter les balconnets de contre-porte

S'assurer que les conditions suivantes sont bien respectées :

- ❑ Le balconnet de contre-porte a été retiré.
  (voir 9.1.2 Retirer les balconnets de contre-porte)

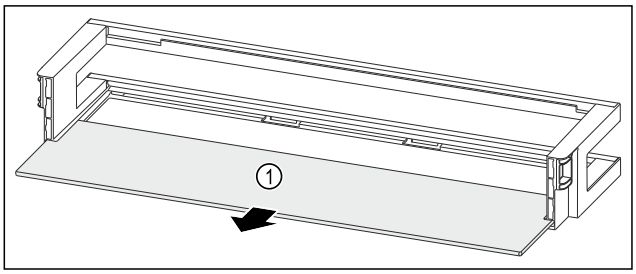

Fig. 207 Balconnet de contre-porte avec tablette de rangement

- ▶ Retirer la tablette de rangement *Fig. 207 (1)*.

10.2.2 Démonter le balconnet de contre-porte avec VarioBox*

S'assurer que les conditions suivantes sont bien respectées :

❑ Le balconnet de contre-porte a été retiré.
(voir 9.1.2 Retirer les balconnets de contre-porte)

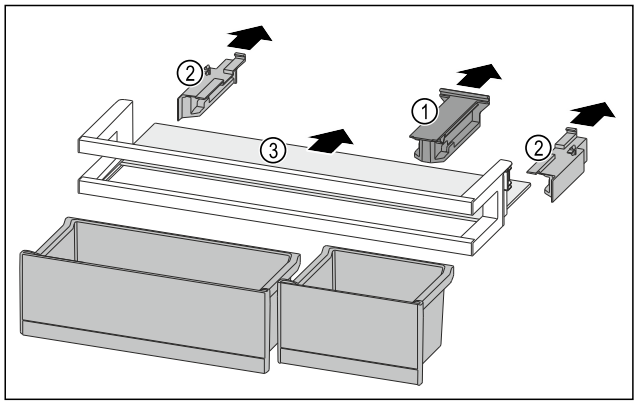

Fig. 208

▶ Retrait des VarioBoxs. (voir 9.1.1 Retirer les VarioBoxs*)
▶ Retirer la pièce de retenue *Fig. 208 (1)*.
▶ Retirer les parties latérales *Fig. 208 (2)*.
▶ Retirer la tablette de rangement *Fig. 208 (3)*.

10.2.3 Démonter le balconnet de contre-porte avec range-bouteilles

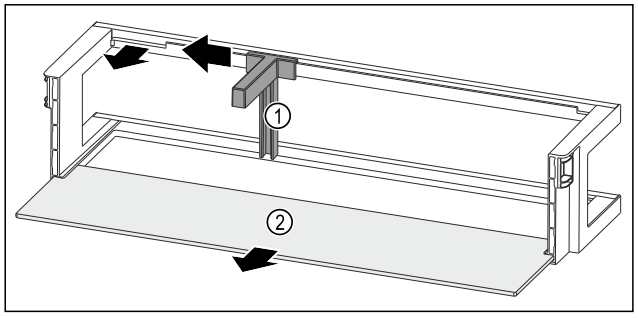

Fig. 209 Balconnet de contre-porte avec range-bouteilles et tablette de rangement

▶ Pousser le range-bouteilles *Fig. 209 (1)* sur le côté jusqu'à l'évidement.
▶ Retirer le range-bouteilles *Fig. 209 (1)*.
▶ Retirer la tablette de rangement *Fig. 209 (2)*.

10.3 Assembler les balconnets de contre-porte

10.3.1 Assembler les balconnets de contre-porte

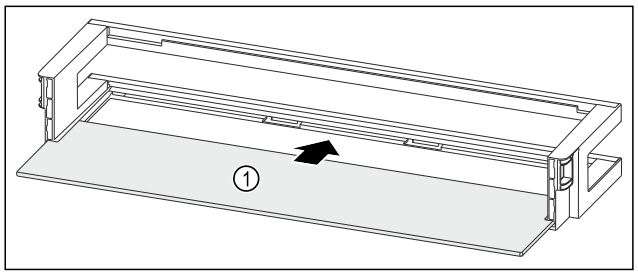

Fig. 210 Balconnet de contre-porte avec tablette de rangement

▶ Insérer la tablette de rangement *Fig. 210 (1)* dans les évidements latéraux.

10.3.2 Assembler le balconnet de contre-porte avec VarioBox*

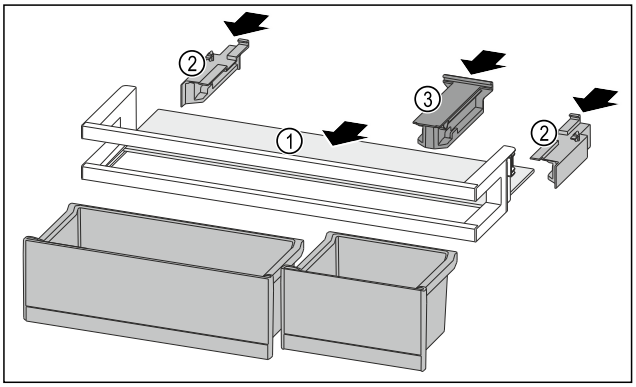

Fig. 211

▶ Insérer la tablette de rangement *Fig. 211 (1)* dans les évidements latéraux.
▶ Installer les parties latérales *Fig. 211 (2)*.
▶ Installer la pièce de retenue *Fig. 211 (3)*.
▶ Installer les VarioBoxs. (voir 9.1.4 Installer les VarioBoxs*)

10.3.3 Assembler le balconnet de contre-porte avec range-bouteilles

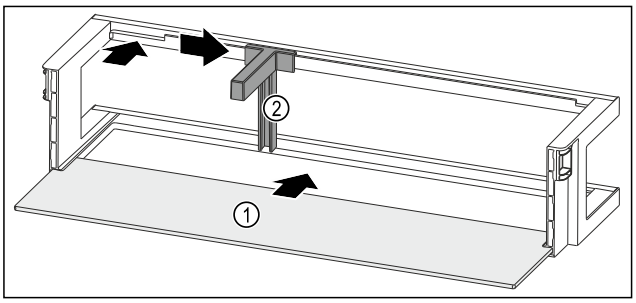

Fig. 212 Balconnet de contre-porte avec tablette de rangement

▶ Insérer la tablette de rangement *Fig. 212 (1)* dans les évidements latéraux.
▶ Insérer le range-bouteilles *Fig. 212 (2)* dans l'évidement.
▶ Pousser le range-bouteilles *Fig. 212 (2)* sur le côté en position souhaitée.

10.4 Démonter/monter les systèmes télescopiques

10.4.1 Remarques relatives au démontage

Vous pouvez démonter certains systèmes de télescope pour les nettoyer. L'appareil peut contenir différents systèmes télescopiques.

La liste des systèmes télescopiques suivants indique ceux qui sont démontables ou ceux qui ne le sont pas :

Système télescopique	démontable/ non démontable
Extraction complète*	non démontable*
Réfrigérateur à extraction partielle*	non démontable*

10.5 Retirer / installer le porte-bouteilles amovible

Vous pouvez retirer le porte-bouteilles amovible pour le nettoyage.

10.5.1 Retirer le porte-bouteilles amovible

S'assurer que les conditions suivantes sont bien respectées :

- ❑ Les bouteilles ont été retirées.
- ❑ La plaque de verre a été retirée. (voir 9.4.1 Utiliser le porte-bouteilles amovible)

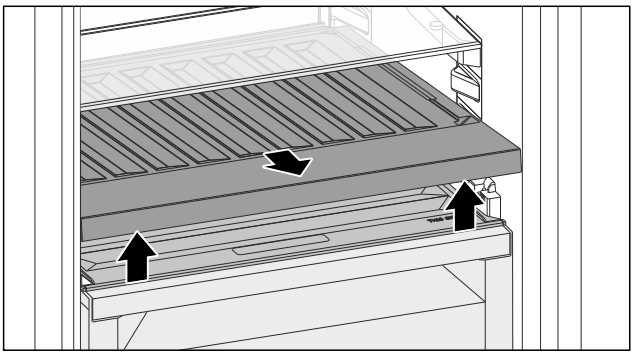

Fig. 213

- ▶ Soulever et retirer le porte-bouteilles par l'avant.
- ▷ Le couvercle du compartiment est visible.

Remarque
Liebherr recommande :

De ne pas déposer de produits sur le couvercle du compartiment situé en dessous.

10.5.2 Installer le porte-bouteilles amovible

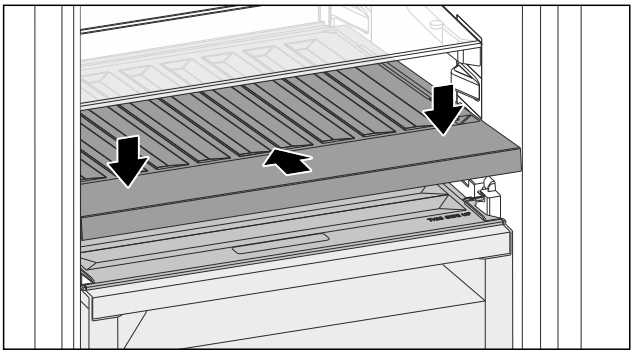

Fig. 214

- ▶ Pousser le porte-bouteilles amovible jusqu'en butée puis vers le bas.
- ▷ Les connecteurs situés à l'arrière du porte-bouteilles amovible s'enclenchent automatiquement.
- ▷ La DEL s'allume.
- ▶ Installer la plaque de verre. (voir 9.4.2 Utiliser la plaque de verre)

-ou-

- ▶ Utiliser le porte-bouteilles amovible pour des bouteilles.

10.6 Couvercle du compartiment Fruit & Vegetable

Vous pouvez retirer le couvercle du compartiment pour le nettoyage.

10.6.1 Retirer le couvercle du compartiment

S'assurer que les conditions suivantes sont bien respectées :

- ❑ La plaque de verre située juste au-dessus du porte-bouteilles amovible est retirée.
- ❑ Le porte-bouteilles amovible est retiré.
- ❑ Le tiroir situé juste au-dessous du couvercle du compartiment est retiré. (voir 9.5 Tiroirs)

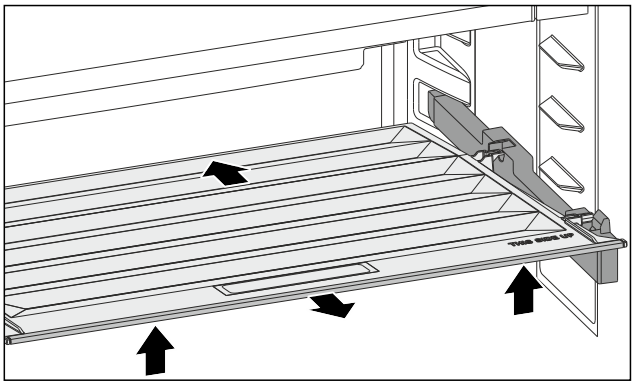

Fig. 215

- ▶ Pousser le couvercle du compartiment vers l'arrière.
- ▶ Soulever le couvercle du compartiment par l'avant.
- ▶ Retirer le couvercle du compartiment par l'avant et par le haut en l'inclinant.

10.6.2 Installer le couvercle du compartiment

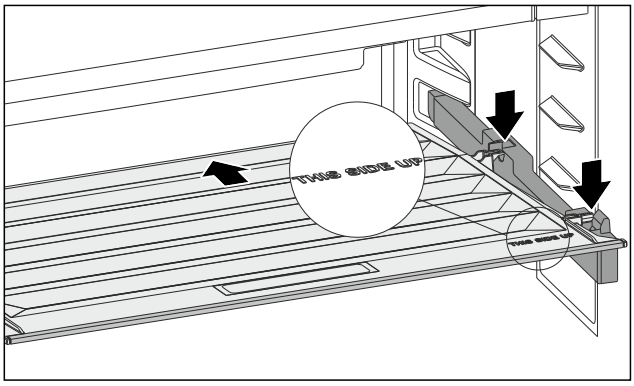

Fig. 216

Si le marquage THIS SIDE UP se trouve en haut :

- ▶ Insérer les pièces de retenue arrière dans les ouvertures arrière correspondantes.
- ▶ Pousser le couvercle du compartiment vers l'arrière.
- ▶ Abaisser le couvercle du compartiment par l'avant et enclencher les pièces de retenue avant dans les ouvertures.
- ▶ Mettre le couvercle du compartiment dans la position souhaitée.

10.7 Dégivrer l'appareil

AVERTISSEMENT
Dégivrage incorrect de l'appareil !
Lésions corporelles et dommages matériels.

- ▶ Pour accélérer le dégivrage, ne pas utiliser d'autres dispositifs mécaniques ou d'autres moyens que ceux recommandés par le fabricant.
- ▶ Pas d'appareil de chauffage, de nettoyeur à vapeur, de flamme nue ni de spray dégivrant pour dégivrer l'appareil.
- ▶ Ne pas retirer le givre avec des objets pointus.

Le dégivrage s'effectue automatiquement. L'eau de dégivrage s'écoule par l'orifice d'évacuation et s'évapore.

- ▶ Nettoyer régulièrement l'orifice d'évacuation. (voir 10.8 Nettoyer l'appareil)

10.8 Nettoyer l'appareil

10.8.1 Préparation

AVERTISSEMENT
Risque d'électrocution !
▶ Débranchez la prise du réfrigérateur ou débranchez le câble d'alimentation.

AVERTISSEMENT
Risque d'incendie !
▶ Ne pas endommager le circuit frigorigène.

▶ Vider l'appareil.
▶ Débrancher le connecteur secteur.
-ou-
▶ Activer la fonction CleaningMode. (voir CleaningMode)

10.8.2 Nettoyer l'intérieur

ATTENTION
Nettoyage incorrect !
Détérioration de l'appareil.
▶ Utiliser exclusivement des chiffons doux et des détergents polyvalents à pH neutre.
▶ Ne pas utiliser d'éponge ou de laine d'acier abrasive.
▶ Ne pas utiliser de produit nettoyant agressif, abrasif ou contenant du sable, du chlore ou de l'acide.

▶ Surfaces en plastique : Nettoyer à la main avec un chiffon propre et doux, de l'eau tiède et un peu de liquide vaisselle.
▶ Surfaces en métal : Nettoyer à la main avec un chiffon propre et doux, de l'eau tiède et un peu de liquide vaisselle.
▶ Orifice d'évacuation : Éliminer les dépôts avec un objet fin, par exemple un coton-tige.

10.8.3 Nettoyer l'équipement

ATTENTION
Nettoyage incorrect !
Détérioration de l'appareil.
▶ Utiliser exclusivement des chiffons doux et des détergents polyvalents à pH neutre.
▶ Ne pas utiliser d'éponge ou de laine d'acier abrasive.
▶ Ne pas utiliser de produit nettoyant agressif, abrasif ou contenant du sable, du chlore ou de l'acide.

Nettoyage avec un chiffon propre et doux, de l'eau tiède et un peu de liquide vaisselle:

- Tablette de rangement
- Tablette de rangement divisible
- VarioSafe*
- Couvercle du compartiment Fruit & Vegetable
- Tiroir
- Range-bouteilles
- Porte-bouteilles amovible
- FlexSystem

Nettoyage avec un chiffon doux :

- Rails télescopiques
  Attention : la graisse qui se trouve dans les pistes de roulement sert de lubrifiant et ne doit pas être enlevée !

Lavage au lave-vaisselle jusqu'à 60 °C:

- Balconnets de contre-porte
- VarioBox*
- Pièce de retenue tablette de rangement divisible
- Bac à œufs
- Beurrier
- Bac à glaçons*

▶ Démonter l'équipement : voir chapitre concerné.
▶ Nettoyer l'équipement

10.8.4 Après le nettoyage

▶ Essuyer l'appareil et les pièces d'équipement pour les sécher.
▶ Brancher l'appareil et le mettre en marche.
Une fois que la température est assez froide :
▶ Mettre les aliments à l'intérieur.
▶ Répéter régulièrement le nettoyage.

11 Aide clients

11.1 Données techniques

Plage de température	
Réfrigération	3 °C à 9 °C
BioFresh	0 °C à 3 °C

Poids de charge maximum des équipements			
Équipement	Largeur du réfrigérateur 550 mm (voir les dimensions du réfrigérateur dans les instructions de montage)	Largeur du réfrigérateur 600 mm (voir les dimensions du réfrigérateur dans les instructions de montage)	Largeur du réfrigérateur 700 mm (voir les dimensions du réfrigérateur dans les instructions de montage)
Tiroir en verre, hauteur 59 mm	15 kg	--	--
Tiroir en verre, hauteur 100 mm	15 kg	--	--
Tiroir en verre, hauteur 150 mm	20 kg	--	--

Éclairage	
Classe d'efficacité énergétique[1]	Source lumineuse
Ce produit contient une ou plusieurs sources lumineuses de la classe d'efficacité énergétique G.	LED

[1] *L'appareil peut contenir des sources lumineuses de différentes classes d'efficacité énergétique. La classe d'efficacité énergétique la plus basse est indiquée.*

Pour les appareils avec connexion Wi-Fi :

Spécification de fréquence	
Bande de fréquences	2,4 GHz
Puissance rayonnée maximale	< 100 mW
Fonction de l'équipement radio	Intégration dans le réseau Wi-Fi local pour la communication de données

11.2 Bruits de fonctionnement

L'appareil émet différents bruits de fonctionnement quand il est en marche.

- Avec une puissance de **réfrigération modérée**, l'appareil fonctionne en économisant l'énergie mais plus longtemps. Le volume sonore est **plus faible**.
- En cas de **forte puissance frigorifique**, les aliments sont refroidis plus rapidement. Le volume est **plus fort**.

  Exemples :
  - Fonctions activées (voir 8.2 Fonctionnement de l'appareil)
  - Ventilateur en marche
  - Aliments récemment rangés
  - Température ambiante élevée
  - Porte longuement ouverte

Bruit	Cause possible	Type de bruit
Bouillonnement et chuchotement	Du réfrigérant s'écoule dans le circuit frigorifique.	Bruit de fonctionnement normal
Sifflement et crachotement	Du réfrigérant gicle dans le circuit frigorifique.	Bruit de fonctionnement normal
Bourdonnement	L'appareil refroidi. Le volume sonore dépend de la puissance de réfrigération.	Bruit de fonctionnement normal
Bruits d'aspiration	La porte à amortisseur est ouverte et fermée.	Bruit de fonctionnement normal
Ronronnement et grésillement	Le ventilateur fonctionne.	Bruit de fonctionnement normal
Cliquetis	Les composants sont activés et désactivés.	Bruit de commutation normal
Pétarade ou ronflement	Les soupapes ou les clapets sont actifs.	Bruit de commutation normal

Bruit	Cause possible	Type de bruit	Corriger
Vibration	Montage incorrect	Bruit signalant une anomalie	Vérifier le montage. Aligner l'appareil.
Claquement	Équipement, objets à l'intérieur de l'appareil	Bruit signalant une anomalie	Fixer les pièces d'équipement. Laisser de l'espace entre les objets.

11.3 Problème technique

Cet appareil a été conçu et fabriqué pour en garantir la sécurité de fonctionnement et une grande longévité. Si une anomalie devait quand même se présenter pendant son fonctionnement, vérifier d'abord si le problème ne provient pas d'une erreur de manipulation. Dans ce cas, les frais qui en résulteraient seraient à charge de l'utilisateur, même en période de garantie.

L'utilisateur peut remédier lui-même aux problèmes suivants.

11.3.1 Fonctionnement de l'appareil

Erreur	Cause	Mesures à prendre
L'appareil ne fonctionne pas.	→ L'appareil n'est pas allumé.	▶ Allumer l'appareil.
	→ La fiche n'est pas insérée correctement dans la prise.	▶ Vérifier la fiche.
	→ Le fusible de la prise est grillé.	▶ Vérifier le fusible.
	→ Panne de secteur	▶ Laisser l'appareil fermé.
	→ La fiche de l'appareil frigorifique n'est pas correctement insérée dans l'appareil.	▶ Contrôler la fiche de l'appareil frigorifique.
La température n'est pas suffisamment basse.	→ La porte de l'appareil n'est pas fermée correctement.	▶ Fermer la porte de l'appareil.
	→ La ventilation et l'aération ne sont pas suffisantes.	▶ Dégager la grille d'aération et la nettoyer.
	→ La température ambiante est trop élevée.	▶ Solution au problème : (voir 1.8 Classes climatiques)
	→ L'appareil a été ouvert trop souvent ou trop longtemps.	▶ Attendre que la température requise se rétablisse d'elle-même. Si cela ne fonctionne pas, s'adresser au service client. (voir 11.4 Service client)

Erreur	Cause	Mesures à prendre
	→ La température est mal réglée.	▶ Régler la température sur plus froid et vérifier au bout de 24 heures.
	→ L'appareil est placé trop près d'une source de chaleur (cuisinière, radiateur, etc.).	▶ Changer l'emplacement de l'appareil ou de la source de chaleur.
	→ L'appareil n'a pas été inséré correctement dans la niche.	▶ Vérifier si l'appareil est inséré correctement et que la porte se ferme correctement.
Le joint de porte est défectueux ou doit être remplacé pour d'autres raisons.	→ Le joint de porte peut être changé. Il peut être remplacé facilement sans aucun outil.	▶ Contacter le service client. (voir 11.4 Service client)
L'appareil est gelé ou de l'eau de condensation se forme.	→ Le joint de la porte est peut-être sorti de sa rainure.	▶ Vérifier que le joint de porte est bien inséré dans la rainure.

11.3.2 Équipement

Erreur	Cause	Mesures à prendre
L'éclairage interne ne s'allume pas.	→ L'appareil n'est pas allumé.	▶ Allumer l'appareil.
	→ La porte est restée ouverte pendant plus de 15 minutes.	▶ L'éclairage intérieur s'éteint automatiquement après environ 15 minutes si la porte reste ouverte.
	→ L'éclairage LED est défectueux ou le cache est endommagé.	▶ Contacter le service client. (voir 11.4 Service client)

11.4 Service client

Vérifiez d'abord si vous ne pouvez pas corriger vous-même l'anomalie (voir 11 Aide clients) . Si ce n'est pas le cas, adressez-vous au service client.

Vous trouverez l'adresse dans la brochure « Liebherr-Service » fournie ou sur home.liebherr.com/service.

AVERTISSEMENT

Réparation non effectuée par du personnel qualifié ! Blessures.

- ▶ Ne faire effectuer les réparations et interventions sur l'appareil et la ligne de réseau qui ne sont pas explicitement nommés (voir 10 Entretien) que par le S.A.V.
- ▶ Faire remplacer le câble d'alimentation endommagé uniquement par le fabricant ou par son service après-vente ou toute autre personne qualifiée.
- ▶ Sur les appareils équipés d'un connecteur IEC, le remplacement peut être effectué par le client.

11.4.1 Contacter le service client

Assurez-vous que les informations suivantes sont disponibles sur l'appareil :

- ❑ Désignation de l'appareil (modèle et index)
- ❑ N° de SAV (entretien)
- ❑ N° de série (N° S)

▶ Ouvrir les informations sur l'appareil sur l'écran. (voir Informations de l'appareil)

-ou-

▶ Relever les informations sur l'appareil sur la plaque signalétique. (voir 11.5 Plaque signalétique)

▶ Prendre note des informations sur l'appareil.

▶ Avertir le service client : communiquer les erreurs et les informations sur l'appareil.

▷ Ceci vous permettra de bénéficier d'un service rapide et précis.

▶ Suivre les instructions supplémentaires du service client.

11.5 Plaque signalétique

La plaque signalétique se trouve derrière les tiroirs à l'intérieur de l'appareil.

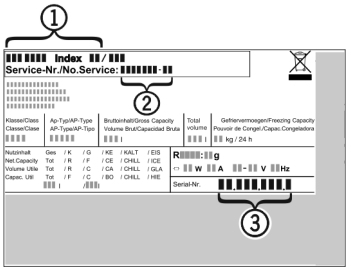

Fig. 217

(1) Désignation de l'appareil

(2) N° de SAV

(3) N° de série

▶ Lire les informations de la plaque signalétique.

12 Mettre hors service

▶ Vider l'appareil.

- ▶ Éteindre l'appareil. (voir Activation et désactivation de l’appareil)
- ▶ Débrancher la fiche secteur de la prise.
- ▶ Si nécessaire, retirer la fiche de l’appareil frigorifique : retirer la fiche de l’appareil frigorifique du connecteur de l’appareil tout en la faisant bouger de gauche à droite.
- ▶ Nettoyer l'appareil. (voir 10.8 Nettoyer l’appareil)
- ▶ Laissez la porte ouverte pour éviter les mauvaises odeurs.

13 Élimination

S’assurer que les conditions suivantes sont bien respectées :

- ❑ Vous connaissez la signification des symboles apposés sur l'appareil.
- ❑ Vous connaissez les consignes d'élimination. (voir 1.6 Remarques relatives à la mise au rebut)

13.1 Préparer l’appareil à l’élimination

- ▶ Mettre l’appareil hors service. (voir 12 Mettre hors service)

13.2 Éliminer l'appareil en respectant l’environnement

AVERTISSEMENT

Risque d’incendie en cas de fuite de réfrigérant et d’huile !
Le réfrigérant contenu est écologique, mais inflammable. L’huile contenue est elle aussi inflammable. Le réfrigérant et l’huile qui s’échappent peuvent s’enflammer si leur concentration est suffisamment élevée et s’ils entrent en contact avec une source de chaleur externe.

- ▶ N’endommagez pas les conduites du circuit frigorifique et du compresseur.

- ▶ Respecter les conseils relatifs au transport de l’appareil. (voir 3.5 Transporter l'appareil)
- ▶ Emporter l’appareil sans l’endommager.
- ▶ Éliminer l'appareil conformément aux prescriptions.

Scan QR Code and find digital operating and installation instructions.

home.liebherr.com

20260825 7088664-00

Liebherr-Hausgeräte GmbH
Memminger Straße 77-79
88416 Ochsenhausen
Deutschland