Uputstvo za upotrebu i montažu

SR ORIGINALNO UPUTSTVO ZA RAD

LIEBHERR

Sadržaj

1 Opšte sigurnosne napomene ... 3
1.1 Namenska upotreba ... 3
1.2 Predvidiva pogrešna upotreba ... 3
1.3 Korisnička grupa ... 3
1.4 Upozoravajuće napomene - Opasnosti po korisnika ... 3
1.5 Smetnje, uzroci i popravke ... 4
1.6 Napomene za odlaganje na otpad ... 4
1.7 Usaglašenost ... 4
1.8 Klimatske klase ... 4
1.9 SVHC materije u skladu sa odredbom REACH ... 4
1.10 Baza podataka EPREL ... 4
1.11 Licence otvorenog koda ... 5
1.12 Rezervni delovi ... 5
1.13 Nivoi upozorenja ... 5

2 Na prvi pogled ... 5
2.1 Sadržaj isporuke ... 5
2.2 Pregled uređaja i opreme ... 5
2.3 SmartDevice ... 5

3 Postavljanje i priključivanje ... 6
3.1 Uslovi postavljanja ... 6
3.2 Dimenzije uređaja ... 6
3.3 Dimenzije niše ... 7
3.4 Težine frontova elemenata ... 8
3.5 Transport uređaja ... 8
3.6 Raspakivanje uređaja ... 8
3.7 Uklanjanje transportnog osigurača ... 8
3.8 Objašnjenje korišćenih simbola ... 8
3.9 Promena strane zatvaranja vrata ... 9
3.10 Postavljanje više uređaja ... 11
3.11 Ugrađivanje uređaja u nišu za elemente ... 12
3.12 Frontovi kuhinjskih elemenata ... 18
3.13 Nakon ugradnje ... 19
3.14 Priključivanje uređaja na strujno napajanje ... 19
3.15 Odlaganje ambalaže u otpad ... 20

4 Način funkcionisanja Touch displeja ... 20
4.1 Navigacija i objašnjenje simbola ... 20
4.2 Meniji ... 21
4.3 Režim mirovanja ... 21

5 Puštanje u rad ... 21
5.1 Uključivanje uređaja (prvo puštanje u rad) ... 21

6 Skladištenje ... 22
6.1 Napomene za skladištenje ... 22
6.2 Odeljak za zamrzavanje ... 22
6.3 Vremena čuvanja ... 23

7 Štednja energije ... 23

8 Rukovanje ... 23
8.1 Elementi za rukovanje i prikazivanje ... 23
8.1.1 Prikaz Status ... 23
8.1.2 Prikazni simboli ... 23
8.2 Funkcije uređaja ... 23
8.2.1 Napomene o funkcijama uređaja ... 23
Isključivanje i uključivanje uređaja ... 23
Temperatura ... 24
SuperFrost ... 24
PartyMode ... 25
SabbathMode ... 25
E-Saver ... 26
Blokada tastature ... 26
Jedinica za temperaturu ... 27
WLAN ... 27
Informacija o uređaju ... 28
Softver ... 28
Pokretanje ciklusa otapanja* ... 28
Alarm za vrata ... 28
Demo režim ... 29
Resetovanje na fabrička podešavanja ... 30
8.3 Poruke ... 30
8.3.1 Pregled upozorenja ... 30
8.3.2 Uklanjanje upozorenja ... 30
8.3.3 Pregled podsetnika ... 31

9 Oprema ... 31
9.1 Fioke ... 31
9.2 Staklene ploče ... 32
9.3 VarioSpace ... 33

10 Održavanje ... 33
10.1 Rastavljanje / montaža sistema izvlačenja ... 33
10.2 Otapanje uređaja ... 34
10.3 Čišćenje uređaja ... 34

11 Pomoć za korisnike ... 35
11.1 Tehnički podaci ... 35
11.2 Radna buka ... 35
11.3 Tehnička smetnja ... 35
11.4 Korisnička služba ... 36
11.5 Tipska pločica ... 37

12 Stavljanje van pogona ... 37

13 Odlaganje na otpad ... 37
13.1 Priprema uređaja za odlaganje na otpad ... 37
13.2 Ekološko odlaganje uređaja u otpad ... 37

Proizvođač neprestano radi na unapređenju svih tipova i modela uređaja. Molimo Vas da zato imate razumevanja za to što zadržavamo pravo na izmene u pogledu oblika, opreme i tehnologije.

Simbol	Objašnjenje
	Pročitati uputstvo Da bi ste upoznali sve prednosti Vašeg novog uređaja molimo Vas da pažljivo pročitate napomene iz ovog uputstva.

*** zavisno od modela i opreme**

Simbol	Objašnjenje
	Dodatne informacije na internetu Digitalno uputstvo sa dodatnim informacijama i na drugim jezicima ćete naći na internetu pomoću QR-koda na prednjoj strani ovog uputstva ili na adresi **home.liebherr.com/fridge-manuals**. Servisni broj ćete naći na tipskoj pločici: 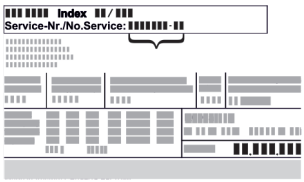 *Sl.* Primeri prikaza
	Provera uređaja Proverite sve delove na oštećenja usled transporta. Ako imate bilo kakvih žalbi, kontaktirajte dobavljača ili korisničku službu.
	Odstupanja Uputstvo se odnosi na više modela uređaja, moguće su neke varijacije. Odeljci koji se odnose samo na određene uređaje, obeleženi su zvezdicom (*).
	Uputstva za postupak i rezultati postupka Uputstva za postupak su označena sa ▶. Rezultati postupka su označeni sa ▷.
	Video klipovi Video klipovi o uređajima dostupni su na YouTube kanalu Liebherr-Hausgeräte.

Licence otvorenog koda:

Uređaj sadrži softverske komponente koje koriste licence otvorenog koda. Informacije o korišćenim licencama otvorenog koda možete pronaći ovde: **home.liebherr.com/open-source-licences**

Ove korisničke informacije važe za sledeće uređaje:

IF(N)..	35.. / 39..
SIGN	51Vd28
SIFN..	51..

Napomena
Ako vaš uređaj na oznaci uređaja ima slovo N, radi se o NoFrost uređaju.*

1 Opšte sigurnosne napomene

Pažljivo čuvajte ovu korisničku informaciju, kako biste je mogli pogledati u bilo kom trenutku.

Ako uređaj predajete sledećem vlasniku, priložite i ovu korisničku informaciju.

Da biste pravilno i bezbedno koristili uređaj, pažljivo pročitajte ovu korisničku informaciju pre instalacije i upotrebe. Uvek se pridržavajte uputstava, bezbednosnih napomena i upozorenja sadržanih u njima. Oni su važni da biste mogli da instalirate i koristite uređaj bezbedno i pravilno.

1.1 Namenska upotreba

- Ovaj uređaj je namenjen za upotrebu u domaćinstvu i sličnim područjima primene, kao npr.:
  - U kuhinjskim prostorijama za osoblje u prodavnicama, kancelarijama i drugim radnim okruženjima
  - u poljoprivredi i za goste u hotelima, motelima i drugim smeštajnim objektima
  - U pansionima sa doručkom
  - u ugostiteljstvu i sličnim uslugama veleprodaje
- Ostale primene:
  - Sve ostale vrste korišćenja nisu dozvoljene.

1.2 Predvidiva pogrešna upotreba

Sledeći načini primene su izričito zabranjeni:

- Skladištenje i hlađenje:
  - Hemijski nestabilnih, zapaljivih ili korozivnih materija
  - Skladištenje eksplozivnih materija, kao što su na primer kontejneri za aerosole sa zapaljivim pogonskim gasom
  - Lekova, krvne plazme, laboratorijskih preparata ili slično koji podležu pravilima o materijalima i proizvodima Direktive o medicinskim proizvodima 2007/47/EZ
- Primena u područjima pod rizikom od eksplozija

Nepravilna upotreba uređaja može dovesti do oštećenja ili propadanja skladištenih namirnica.

1.3 Korisnička grupa

- Ovaj uređaj ne smeju da koriste osobe (uključujući decu) sa ograničenim fizičkim, senzoričkim ili mentalnim sposobnostima ili osobe sa nedostatkom iskustva i znanja, osim ako su pod nadzorom osobe odgovorne za njihovu bezbednost ili im je objašnjena upotreba uređaja. Deca trebaju biti pod nadzorom, kako bi se osiguralo da se ne igraju sa uređajem.
- Deca uzrasta od 3 do 8 godina smeju da pune i prazne uređaj.

1.4 Upozoravajuće napomene - Opasnosti po korisnika

- UPOZORENJE: Ventilacione otvore na kućištu uređaja ili u ugradnim elementima održavati bez prepreka.
- UPOZORENJE: Za ubrzanje procesa otapanja ne koristite nikakve druge mehaničke uređaje ili druga sredstva osim onih koje je preporučio proizvođač.
- UPOZORENJE: Nemojte da oštetite cevi rashladnog sredstva.
- UPOZORENJE: U odeljku za hlađenje/komori za zamrzavanje se ne smeju koristiti električni uređaji koji nisu u skladu sa konstrukcijom koju preporučuje proizvođač.
- UPOZORENJE: Prilikom postavljanja uređaja osigurati da mrežni priključni kabl uređaja ne bude uklešten ili oštećen.
- UPOZORENJE: Ne postavljajte mobilne razvodne utičnice ili mrežne adaptere na zadnju stranu uređaja.

Nakon završene ugradnje uređaja i dalje mora biti omogućeno odvajanje uređaja sa električne mreže.

- Pristupačan mrežni utikač (iznad, ispod ili pored uređaja)
- Aktiviranje osigurača u instalaciji objekta u skladu sa propisima za instalaciju.

UPOZORENJE: Opasnost od požara/lako zapaljivi materijali.

Simbol se nalazi na kompresoru, a dodatno se može nalaziti i na drugim mestima na uređaju. On označava opasnost od zapaljivih materija. Ne uklanjati nalepnicu.

- Što je više rashladnog sredstva unutar uređaja, utoliko veća mora da bude prostorija u kojoj se nalazi uređaj. U premalim prostorijama u slučaju curenja može da nastane mešavina gasa i vazduha. Na svakih 8 g rashladnog sredstva prostorija postavljanja mora da ima najmanje 1 m^3. Podaci o sadržanom rashladnom sredstvu nalaze se na tipskoj pločici u unutrašnjosti uređaja.
- Redovno čistite površine koje dolaze u dodir sa namirnicama i dostupnim sistemima za odvod.
- Sveže meso ili svežu ribu upakujte u čiste zatvorene posude. Na taj način ćete sprečiti da meso ili riba dodiruju druge namirnice ili kaplju na njih.
- Ukoliko frižider/zamrzivač duži vremenski period stoji prazan, isključite uređaj, obavite otapanje, očistite ga, osušite i ostavite otvorena vrata, kako biste sprečili stvaranje plesni.
- Izbegavajte trajni kontakt kože sa hladnim površinama ili rashlađenim namirnicama. Za zaštitu koristite npr. rukavice.
- Alkoholna pića i druge posude koje sadrže alkohol čuvati isključivo dobro zatvorene. Električne komponente mogu da zapale eventualno iscureli alkohol.
- Vrata otvarajte samo na kratko vreme. Na taj način ćete smanjiti porast temperature u unutrašnjosti uređaja.
- Prilikom otvaranja i zatvaranja ne posežite u prostor između vrata i uređaja. Prsti mogu da budu nagnječeni.
- UPOZORENJE: Ovaj uređaj se mora pričvrstiti u skladu sa uputstvom za upotrebu, kako bi se eliminisale opasnosti usled nedovoljne stabilnosti.
- Poštovati uputstava za ugradnju, učvršćivanje, potrebne dimenzije i priključke. (vidi 3 Postavljanje i priključivanje)

1.5 Smetnje, uzroci i popravke

- Mrežni priključak sa utikačem za aparate za domaćinstvo: Ako se mrežni priključni kabl ovog uređaja ošteti, mora se zameniti posebnim priključnim kablom koji je dostupan kod proizvođača ili njegove korisničke službe. Zamenu sme da obavi kupac.
- Popravke i intervencije na uređaju može da obavlja samo korisnička služba ili drugo stručno osoblje koje je za to obučeno.
- U slučaju smetnji i kvara na uređaju izvucite utikač ili isključite osigurač. Ukoliko izvlačite mrežni utikač, uvek držite utikač. Nemojte vući kabl.

1.6 Napomene za odlaganje na otpad

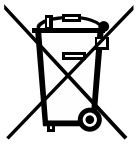

Precrtana kanta za smeće ukazuje na to da se uređaj ne sme odlagati sa nesortiranim komunalnim otpadom, već se mora predati na odvojeno mesto za prikupljanje otpada. On sadrži materijale za reciklažu i eventualno se može ponovo upotrebiti.

Ovaj simbol može da se nalazi na kompresoru. On se odnosi na ulje u kompresoru i upućuje na sledeću opasnost: **U slučaju gutanja i penetracije u disajne puteve može da bude smrtonosan.** Ova napomena je od značaja samo kod reciklaže. U normalnom radu nema nikakve opasnosti.

Ova ili neka slična nalepnica se može nalaziti na zadnjoj strani uređaja. Ona ukazuje na to da se u vratima i/ili u kućištu nalaze vakuumski izolovani paneli (VIP) ili perlit paneli. Ova napomena je od značaja samo kod reciklaže. Ne uklanjati nalepnicu.

- Zbog toga odlaganje starih uređaja mora da se odvija stručno i na odgovarajući način, u skladu sa lokalnim propisima i zakonima. Nemojte da oštetite rashladni sistem starog uređaja prilikom transporta na otpad, da sadržano rashladno sredstvo (podaci na tipskoj pločici) i ulje ne bi nekontrolisano iscurili napolje.
- Imajte na umu da je brisanje eventualno postojećih ličnih podataka spada u obavezu kupca.
- Za Nemačku: Uređaj se može besplatno odložiti u lokalnim centrima za reciklažu / sakupljanje sekundarnih sirovina, u kontejnerima za sakupljanje klase 1. Prilikom kupovine frižidera/zamrzivača na mestima sa prodajnom površinom > 400 m^2 prodajno mesto će besplatno prihvatiti dotrajale uređaje.
- EU: Informišite se kod Vaših lokalnih organa vlasti se o mogućnostima odlaganja dotrajalih uređaja na otpad.

1.7 Usaglašenost

Rashladni sistem je proveren na zaptivanje. Uređaj u ugrađenom stanju odgovara važećim bezbednosnim propisima, kao i standardima odgovarajućim direktivama.

Za EU tržište:	Uređaj je u skladu sa direktivom 2014/53/EU.
Za GB tržište:	Uređaj je u skladu sa Radio Equipment Regulations 2017 SI 2017 No. 1206.

Kompletan tekst EU izjave o usaglašenosti može se naći na internet adresi: www.Liebherr.com

1.8 Klimatske klase

Uređaj je koncipiran u skladu sa klimatskom klasom za rad u ograničenom rasponu okolnih temperatura. Klimatska klasa Vašeg uređaja je otisnuta na tipskoj pločici.

Napomena

▶ Za besprekoran rad pridržavajte se navedenih okolnih temperatura.

Klimatska klasa	za okolne temperature od
SN	10 °C do 32 °C
N	16 °C do 32 °C
ST	16 °C do 38 °C
T	16 °C do 43 °C
SN-ST	10 °C do 38 °C
SN-T	10 °C do 43 °C

1.9 SVHC materije u skladu sa odredbom REACH

- Na sledećem linku možete proveriti da li Vaš proizvod sadrži SVHC materije u skladu sa odredbom REACH: https://go.liebherr.com/z3eewm

1.10 Baza podataka EPREL

- Od 1. marta 2021. se informacije o označavanju potrošnje energije i zahtevima u pogledu ekološkog dizajna mogu pronaći u evropskoj bazi podataka o proizvodima (EPREL). Baza podataka proizvoda je dostupna na sledećem linku https://eprel.ec.europa.eu/. Ovde će se od Vas zahtevati da unesete oznaku modela. Oznaku modela ćete naći na tipskoj pločici.

1.11 Licence otvorenog koda

- Uređaj sadrži softverske komponente koje koriste licence otvorenog koda. Informacije o korišćenim licencama otvorenog koda možete pronaći ovde: home.liebherr.com/open-source-licences

1.12 Rezervni delovi

- Dostupnost rezervnih delova za funkcionalne delove i delove koji se mogu skladištiti iznosi 15 godina.

1.13 Nivoi upozorenja

⚠ **OPASNOST**	Označava neposredno opasnu situaciju koja će za posledicu imati smrt ili teške telesne povrede, ukoliko ne bude izbegnuta.
⚠ **UPOZORENJE**	Označava opasnu situaciju koja bi za posledicu mogla imati smrt ili teške telesne povrede, ukoliko ne bude izbegnuta.
⚠ **OPREZ**	Označava opasnu situaciju koja bi za posledicu mogla imati lakše ili umerene telesne povrede, ukoliko ne bude izbegnuta.
PAŽNJA	Označava opasnu situaciju koja za posledicu može imati materijalnu štetu, ukoliko ne bude izbegnuta.
Napomena	Označava korisne napomene i savete.

2 Na prvi pogled

2.1 Sadržaj isporuke

Proverite sve delove na oštećenja usled transporta. Ako imate bilo kakvih žalbi, kontaktirajte dobavljača ili korisničku službu. (vidi 11.4 Korisnička služba)

Isporuka sadrži sledeće delove:
- Ugradni uređaj
- Oprema (zavisno od modela)
- Materijal za montažu (zavisno od modela)
- „Quick Start Guide“
- „Installation Guide“*
- Servisna knjižica

2.2 Pregled uređaja i opreme

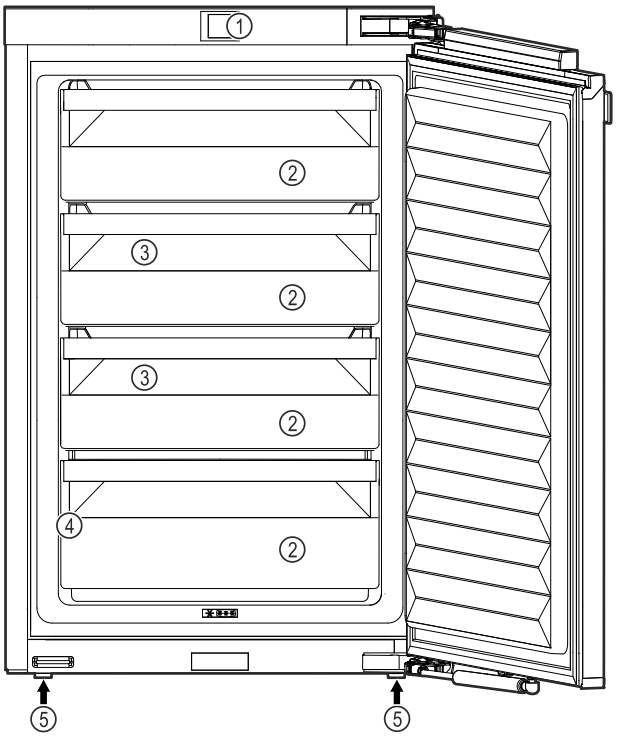

Sl. 1 Primeri prikaza

(1) Elementi za rukovanje
(2) Fioka
(3) VarioSpace
(4) Tipska pločica
(5) Podesiva nožica

2.3 SmartDevice

SmartDevice je rešenje za umrežavanje Vašeg zamrzivača.

Ukoliko Vaš uređaj podržava funkciju SmartDevice ili je za to pripremljen, Vaš uređaj možete brzo i jednostavno povezati sa Vašim WLAN-om. Sa SmartDevice aplikacijom Vašim uređajem možete rukovati pomoću mobilnog uređaja. U SmartDevice aplikaciji su Vam dostupne dodatne funkcije i mogućnosti za podešavanje.

Uređaj koji je pripremljen za SmartDevice:	Vaš uređaj je pripremljen za korišćenje sa SmartDeviceBox. Prvo morate kupiti i instalirati SmartDeviceBox. Da biste Vaš uređaj mogli da povežete sa WLAN-om, morate da preuzmete aplikaciju SmartDevice.
Dodatne informacije o SmartDevice:	**smartdevice.liebherr.com**
Kupovina SmartDeviceBox u prodavnici Liebherr-Hausgeräte:	**home.liebherr.com/shop/de/deu/smartdevicebox.html**
Preuzimanje aplikacije SmartDevice:	Nakon instalacije i konfiguracije aplikacije SmartDevice, Vaš uređaj možete pomoću aplikacije SmartDevice i WLAN funkcije uređaja (vidi WLAN) integrisati u Vaš WLAN.

Napomena
Funkcija SmartDevice nije dostupna u sledećim zemljama: Rusija, Belorusija, Kazahstan.

Ne možete koristiti SmartDeviceBox.

3 Postavljanje i priključivanje

3.1 Uslovi postavljanja

Uslovi postavljanja su ključni kako bi se osigurao bezbedan i efikasan rad uređaja bez smetnji.

- Pridržavajte se svih sigurnosnih napomena.
- Obratite pažnju na mesto postavljanja i poziciju u prostoriji.

UPOZORENJE
Opasnost od požara usled nepravilnog postavljanja!
Ukoliko mrežni kabl ili utikač dodiruju zadnju stranu uređaja, usled vibracija uređaja mrežni kabl ili utikač se mogu oštetiti, što dovodi do kratkog spoja.

▶ Kada postavljate uređaj vodite računa o tome da mrežni kabl ne bude uklješten ispod uređaja.
▶ Postavite uređaj tako da ne dodiruje nikakve utikače ili kablove za struju.
▶ Na utičnice u području zadnje stranice uređaja nemojte da priključujete uređaje.
▶ Višestruke utičnice ili razvodni kablovi i drugi elektronski uređaji (kao što su transformatori za halogenu rasvetu) **ne smeju** se postavljati i koristiti na zadnjoj strani uređaja.

UPOZORENJE
Opasnost od požara usled vlage!
Ukoliko delovi koji provode struju ili kabl za struju postanu vlažni, može doći do nastanka kratkog spoja.

▶ Uređaj je namenjen za upotrebu u zatvorenim prostorijama. Nemojte da puštate uređaj u rad na otvoreno ili područjima sa vlagom ili prskajućom vodom.

UPOZORENJE
Opasnost od požara usled curenja rashladnog sredstva i ulja!
Sadržano rashladno sredstvo je ekološki prihvatljivo ali zapaljivo. Sadržano je takođe zapaljivo. Ispušteno rashladno sredstvo i ulje se pri odgovarajuće visokoj koncentraciji mogu zapaliti u kontaktu sa eksternim izvorom toplote.

▶ Nemojte oštetiti cevi rashladnog kruga ili kompresora.

3.1.1 Mesto postavljanja

- Uređaj postavljajte i koristite isključivo u zatvorenim prostorijama.
- Uređaj koristite samo u ugrađenom stanju.
- Kada se uređaj postavlja u veoma vlažnom okruženju, na spoljašnjoj strani uređaja može doći do stvaranja kondenzata.
  Vodite računa da uvek postoji dobro provetravanje na mestu postavljanja.
- Što je više rashladnog sredstva unutar uređaja, utoliko veća mora da bude prostorija u kojoj se nalazi uređaj. U premalim prostorijama u slučaju curenja može da nastane mešavina gasa i vazduha. Na svakih 8 g rashladnog sredstva prostorija postavljanja mora da ima najmanje 1 m^3. Podaci o sadržanom rashladnom sredstvu nalaze se na tipskoj pločici u unutrašnjosti uređaja.
- Podloga na mestu postavljanja mora da bude horizontalna i ravna.

3.1.2 Pozicija u prostoriji

- Nemojte da ugrađujete uređaj ni u području pod direktnim sunčevim zračenjem niti pored grejanja ili sličnog.
- Uređaj možete da ugradite odmah pored rerne.
- Kada uređaj ugradite odmah pored rerne, potrošnja energije može se malo povećati. To zavisi od vremena korišćenja i intenziteta korišćenja rerne.
- Uređaj ugrađujte samo u stabilan element.
- Korišćenje u potencijalno eksplozivnim područjima nije dozvoljeno.

3.2 Dimenzije uređaja

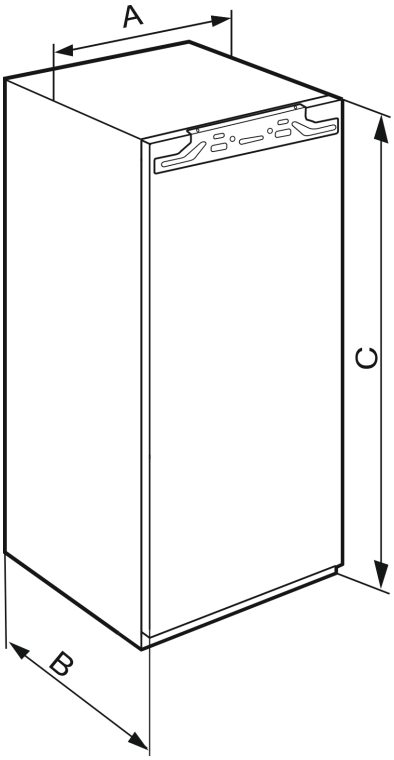

Sl. 2

IFN..(i) 35..	
A (mm)	559
B (mm)	546
C (mm)	712

Visina niše za elemente 720 - uređaji sa jednim vratima

IFN..(i) 39.. / IR..(i) 39.. / SIBa20i 3905 / SIFN..i 39..	
A (mm)	559
B (mm)	546
C (mm)	872

Visina niše za elemente 880 - uređaji sa jednim vratima

IR(B)..(i) 41.. / IRBbsbi 4170 / SIFN..i 41..	
A (mm)	559
B (mm)	546
C (mm)	1213

Visina niše za elemente 1220 - uređaji sa jednim vratima

IR(B)..(i) 45.. / IRBbsbi 4570 / SIFN..i 45..	
A (mm)	559
B (mm)	546
C (mm)	1395

Visina niše za elemente 1400 - uređaji sa jednim vratima

IR(B)(P)..(i) 51.. / IRD..i 51.. / IRBbsci 5170 / IRBbsci 5171 / IRBPbsci 5170 / IKB 51Vc50i / IKB 51Vc51i / IK 51Ve00 / IK 51Ve01 / IK 51Vd00 / SIFN..(i) 51.. / SIFNbsdi 51.. / IK(B).. 1780 / IK(B).. 1784 / SIGN 51Vd28	
A (mm)	559
B (mm)	546
C (mm)	1770

Visina niše za elemente 1780 - uređaji sa jednim vratima

3.3 Dimenzije niše

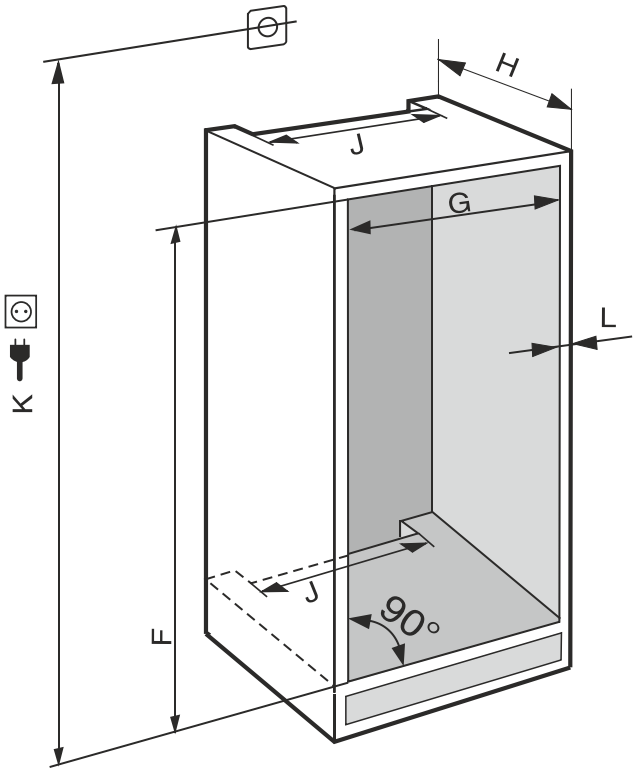

Sl. 3 ***(K):*** *maks. 2100 mm*

Kod uređaja sa fiksnim priključkom za vodu obratite pažnju na sledeće informacije:

- Priključak za vodu
- Priključivanje uređaja na dovod vode

IFN..(i) 35..	
F (mm)	714 do 730
G (mm)	560 do 570
H (mm)	min. 550, preporučeno 560

IFN..(i) 35..	
J (mm)	min. 500
L (mm)	maks. 19

IFN..(i) 39.. / IR..(i) 39.. / SIBa20i 3905 / SIFN..i 39..	
F (mm)	874 do 890
G (mm)	560 do 570
H (mm)	min. 550, preporučeno 560
J (mm)	min. 500
L (mm)	maks. 19

IR(B)..(i) 41.. / IRBbsbi 4170 / SIFN..i 41..	
F (mm)	1216 do 1236
G (mm)	560 do 570
H (mm)	min. 550, preporučeno 560
J (mm)	min. 500
L (mm)	maks. 19

IR(B)..(i) 45.. / IRBbsbi 4570 / SIFN..i 45..	
F (mm)	1397 do 1413
G (mm)	560 do 570
H (mm)	min. 550, preporučeno 560
J (mm)	min. 500
L (mm)	maks. 19

IC(B)(N)..(i) 51.. / ICBNbsci 5173 / IKG 51Ve03 / IKGN 51Vc03 / ICNbsci 5173 / IKGN 51Ve03 / IKGBN 51Vd23i / IR(B)(P)..(i) 51.. / IRD..i 51.. / IRBbsci 5170 / IRBbsci 5171 / IRBPbsci 5170 / IKB 51Vc50i / IKB 51Vc51i / IK 51Vd00 / IK 51Ve00 / IK 51Ve01 / IK(B).. 1780 / IK(B).. 1784 / IKGNc 1783 / SICN..i 51.. / SIFN..(i) 51.. / SIFNbsdi 51.. / SIGN 51Vd28 / IC(B)Ndx 5173	
F (mm)	1772 do 1788
G (mm)	560 do 570
H (mm)	min. 550, preporučeno 560
J (mm)	min. 500
L (mm)	maks. 19

Deklarisana potrošnja energije je utvrđena sa dubinom kuhinjskog elementa od 560 mm. Uređaj je potpuno funkcionalan sa dubinom kuhinjskog elementa od 550 mm, ali ima malo veću potrošnju energije.

▶ Proverite debljinu stranice susednog elementa: Ona mora biti min. 16 mm .

▶ Uređaj ugrađujte samo u stabilan, čvrst kuhinjski element. Osigurajte element od prevrtanja.

▶ Poravnajte kuhinjski element libelom i uglom za označavanje i, ako je potrebno, izravnajte ga podloškama.

▶ Obezbedite da podnožje i bočne stranice elementa budu pod međusobno pravim uglom.

3.3.1 Zahtevi za ventilaciju

PAŽNJA
Prekriveni otvori za ventilaciju!
Oštećenja. Uređaj se može pregrejati, što može smanjiti radni vek raznih delova uređaja i dovesti do ograničenja u funkcionisanju.
▶ Vodite računa da uvek postoji dobro provetravanje.
▶ Ventilacioni otvori, odn. rešetke u kućištu uređaja i kuhinjskim elementima (ugradni uređaji) uvek držati slobodnim.
▶ Ventilacione otvore uvek držati slobodnim.*

Neophodno je održavati prostore za ventilaciju:

- Dubina okna za provetravanje na zadnjoj stranici elementa mora da iznosi najmanje 38 mm.
- Prostor za ventilaciju i provetravanje u podnožju elementa i odozgo u ugradnom elementu mora da bude najmanje 200 cm^2.
- U osnovi važi: Što je veći prostor za ventilaciju, uređaj više štedi energiju.

Za rad uređaja je potrebna dovoljna ventilacija i provetravanje. Fabrički predviđena ventilaciona rešetka na uređaju garantuje efektivan prostor za ventilaciju od 200 cm^2. Ako se ventilaciona rešetka zameni blendom, neophodno je da se obezbedi prostor za ventilaciju koji je najmanje jednak ili veći od onog koji obezbeđuje ventilaciona rešetka proizvođača.

3.4 Težine frontova elemenata

PAŽNJA
Opasnost od oštećenja teškim vratima kuhinjskog elementa!
Ako su vrata kuhinjskog elementa teška, ne mogu se isključiti oštećenja šarki i funkcionalna oštećenja usled toga.
▶ Pre montaže vrata kuhinjskog elementa, uverite se da dozvoljena težina vrata kuhinjskog elementa nije prekoračena.

Visina niše za elemente (mm)	Maksimalna težina vrata kuhinjskog elementa (kg)
720	16
880	16
1020	13
1220	19
1400	21
1580	22
1780	26

Frižideri i zamrzivači sa jednim vratima

3.5 Transport uređaja

3.5.1 Transport uređaja za prvo puštanje u rad

Obezbedite da budu ispunjeni sledeći preduslovi:
❑ Uređaj je upakovan.
❑ Uređaj stoji uspravno.

▶ Uređaj treba da transportuju dve osobe.
▶ Raspakujte uređaj. (vidi 3.6 Raspakivanje uređaja)

3.5.2 Transport uređaja nakon prvog puštanja u rad

Pridržavajte se sledećih uputstava kada želite da ponovo transportujete ili premeštate uređaj nakon prvog puštanja u rad.

Obezbedite da budu ispunjeni sledeći preduslovi:
❑ Uređaj je ispražnjen.
❑ Uređaj stoji uspravno.
❑ Uređaj sa vratima: Vrata su osigurana od neželjenog otvaranja.
❑ Uređaj sa izvlačivim kolicima: Izvlačiva kolica su osigurana od neželjenog otvaranja.
❑ Uređaj je uklonjen.

▶ Uređaj treba da transportuju dve osobe.

3.6 Raspakivanje uređaja

PAŽNJA
Opasnost od oštećenja usled pomeranja uređaja!
Ako se uređaj bez zaštite pomera po podu, uređaj može da ošteti pod.
▶ Pod mora biti dovoljno zaštićen prekrivanjem pre nego što uklonite ambalažu uređaja.

▶ Proverite uređaj i pakovanje: U slučaju sumnje na oštećenja tokom transporta, pre priključivanja stupiti u kontakt sa dobavljačem.

PAŽNJA
Materijalna šteta izazvana šiljatim ili oštrim predmetima!
Ukoliko koristite šiljate ili oštre predmete prilikom uklanjanja materijala za pakovanje, možete oštetiti uređaj.
▶ Ne koristiti šiljate ili oštre predmete za uklanjanje materijala za pakovanje.

▶ Ukloniti materijal za pakovanje.

3.7 Uklanjanje transportnog osigurača

▶ Skinite transportni osigurač na vratima uređaja.

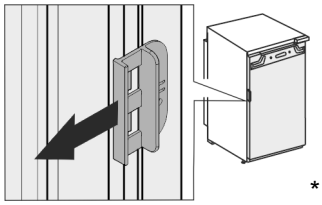

*

3.8 Objašnjenje korišćenih simbola

	Kod ovog koraka postoji opasnost od povreda! Pridržavajte se sigurnosnih napomena!
	Ovo uputstvo se odnosi na više modela. Ovaj korak izvršite samo kada se odnosi na vaš uređaj.
	Prilikom montaže obratite pažnju detaljan opis u tekstualnom delu uputstva.
	Ovaj odeljak se odnosi na uređaje sa jednokrilnim i dvokrilnim vratima.
	Izaberite neku od alternativa: Uređaj sa zatvaranjem vrata desno ili uređaj sa zatvaranjem vrata levo.

* zavisno od modela i opreme

	Montažni korak koji je neophodan kod IceMaker i / ili InfinitySpring.
	Zavrtnje samo olabavite ili lagano zategnite.
	Zavrtnje čvrsto zategnite.
	Proverite da li je sledeći radni korak neophodan za vaš model.
	Proverite pravilnu montažu / pravilno naleganje korišćenih komponenti.
	Izmerite zadatu dimenziju i popravite, ako je potrebno.
	Alat za montažu: Metar
TORX® 20	Alat za montažu: Aku-odvijač i umetak Za bolju dostupnost zavrtnjeva se preporučuje duži umetak nastavka.
	Alat za montažu: Libela
SW7 SW10	Alat za montažu: Viljuškasti ključ vel. SW 7 i SW 10
	Za ovaj radni korak su neophodne dve osobe.
	Ovaj radni korak se obavlja na označenom mestu na uređaju.
	Pomoćna sredstva za montažu: Kanap za vezivanje
	Pomoćna sredstva za montažu: Uglomer
	Pomoćna sredstva za montažu: Odvijač
	Pomoćna sredstva za montažu: Makaze
	Pomoćna sredstva za montažu: Flomaster, briše se
	Dodatno pakovanje: Izvadite delove
	Komponente koje više nisu potrebne odložite na stručan način.

3.9 Promena strane zatvaranja vrata

Alat

Sl. 4

PAŽNJA
Delovi koji provode struju!
Oštećenje elektronskih delova.
▶ Pre promene strane zatvaranja vrata izvucite mrežni utikač.

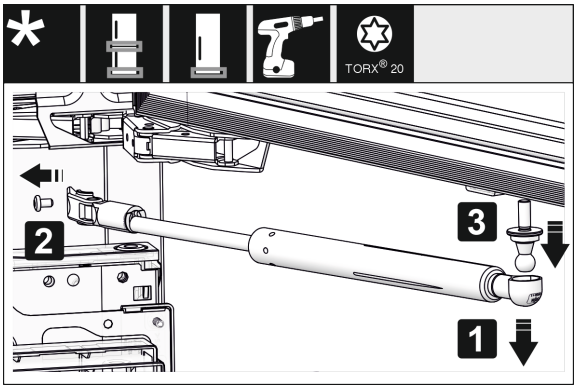

*Sl. 5 **

▶ Skidanje prigušivača zatvaranja: Prigušivač zatvaranja skinite sa zavrtnja sa kuglastom glavom (1) i odvrnite držač (2). Zavrtanj sa kuglastom glavom demontirajte odvijačem (3).*

Napomena
Ukoliko se prigušivač zatvaranja nalazi neposredno iznad poda, rukavac sa kuglom možete ukloniti samo pri demontiranim vratima.*

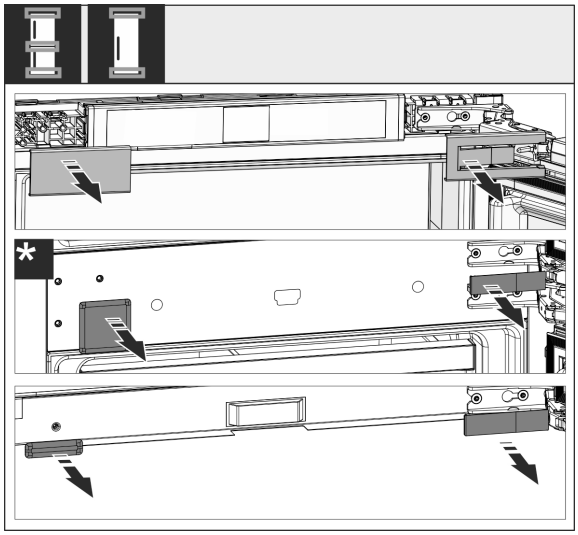

Sl. 6

▶ Skinite poklopce.

Napomena
Prilikom skidanja poklopaca vodite računa da se površine ne izgrebe.

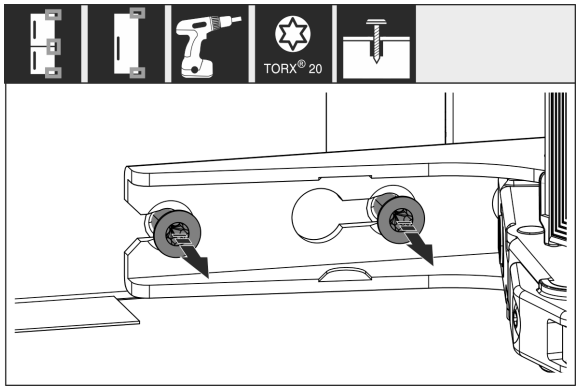

Sl. 7

▶ Olabavite zavrtnje na **svim** šarkama, ali ih nemojte skidati.

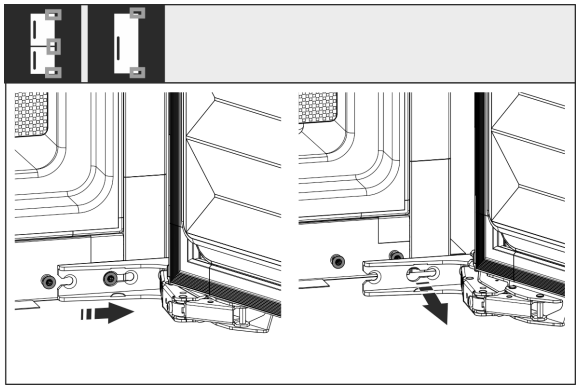

*Sl. 8 **

▶ Skidanje vrata: Vrata pomerite napred, a zatim prema spolja, otkačite ih i odložite na stranu.

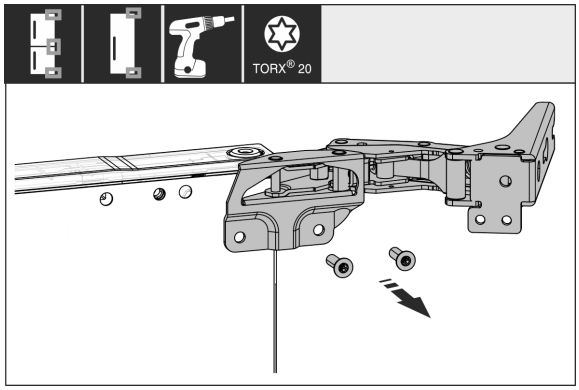

Sl. 9

▶ Odvrnite sve šarke i stavite ih na stranu zajedno sa zavrtnjima.

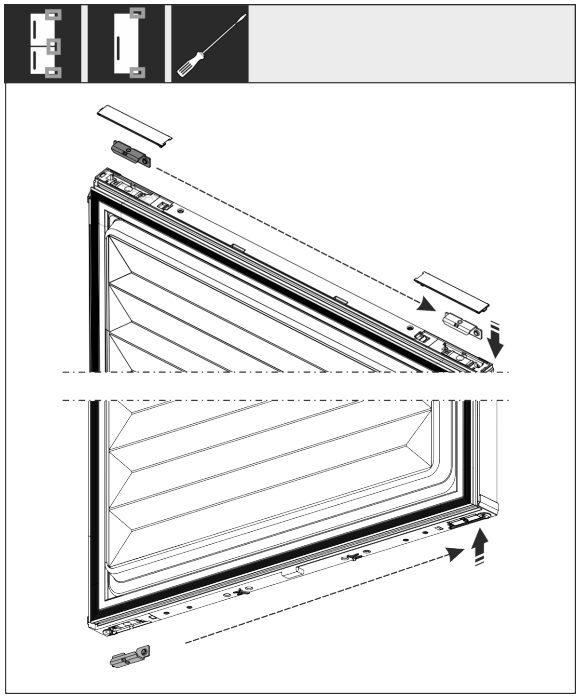

Sl. 10

▶ Ugaonik gore i dole olabavite iz vrata i premestite. Ugaonik mora da se premesti da bi se učvrstili zavrtnji.

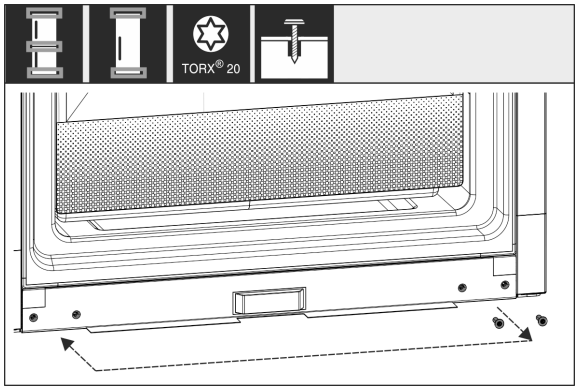

Sl. 11

▶ Premestite zavrtnje za učvršćivanje šarki. Nemojte čvrsto da ih zatežete nakon premeštanja, zato što šarke moraju kasnije da se zakače.

*** zavisno od modela i opreme**

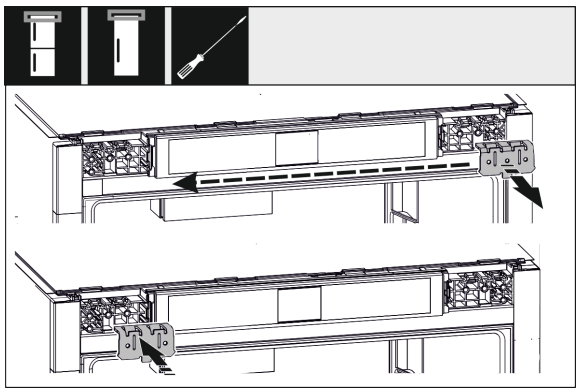

Sl. 12

▶ Ugaonik za učvršćivanje premestite na suprotnu stranu.

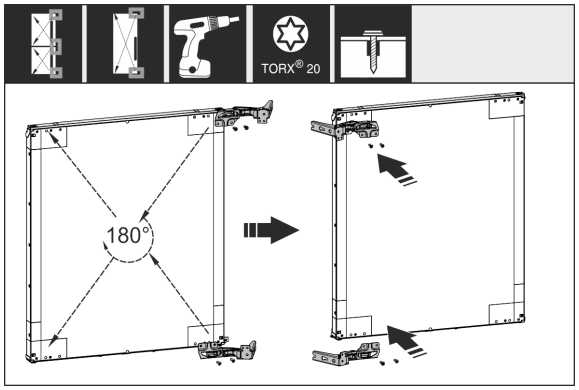

Sl. 13

▶ Sve šarke okrenite za 180°, premestite na suprotnu stranu i učvrstite.

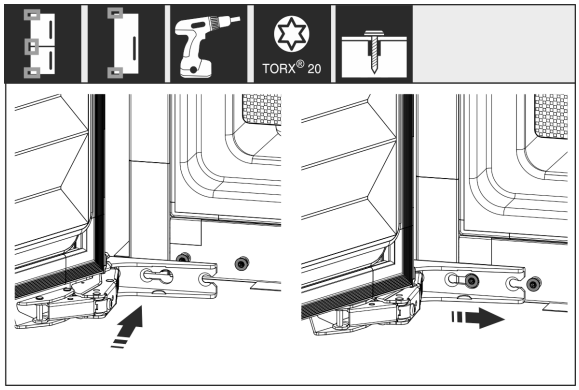

*Sl. 14 **

▶ Ponovno montiranje vrata: Vrata zakačite na šarke i zategnite zavrtnje.

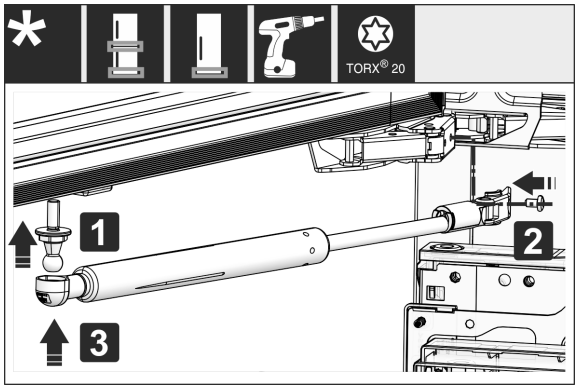

*Sl. 15 **

▶ Ponovno montiranje prigušivača zatvaranja: Navrtite zavrtnje sa kuglastom glavom (1), čvrsto zategnite držač (2) i prigušivač zatvaranja zakačite na zavrtnje sa kuglastom glavom.*

▶ Proverite i po potrebi dotegnite sve zavrtnje.

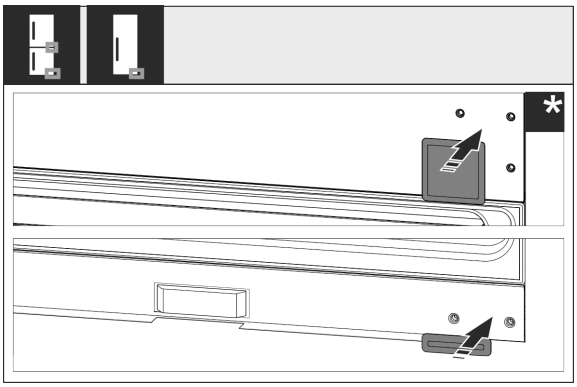

Sl. 16

▶ Ponovo montirajte donji i srednji poklopac. Preostale poklopce montirajte tek nakon ugradnje u kuhinjski element.

3.10 Postavljanje više uređaja

Uređaji su dizajnirani za različite načine postavljanja. Ukoliko želite da nekoliko uređaja postavite jedan pored drugog ili jedan iznad drugog, uverite se da su ispunjeni sledeći preduslovi:

- ❑ Uređaje postavljati jedan pored drugog ili jedan iznad drugog samo ako su za to predviđeni.
- ❑ Obratite pažnju na napomene i sledeću tabelu.

PAŽNJA

Opasnost od oštećenja usled kondenzovane vode!

▶ Ne postavljajte uređaj direktno pored drugog frižidera/zamrzivača.

PAŽNJA

Opasnost od oštećenja usled kondenzovane vode!

▶ Ne postavljajte uređaj direktno iznad drugog frižidera/zamrzivača.

Model	Način postavljanja
svi modeli	pojedinačno
Modeli čija oznaka modela počinje sa **S...**.	Side-by-Side (SBS)
Modeli do maksimalne visine niše od 880 mm i sa grejanom gornjom stranicom mogu da se postavljaju „jedan iznad drugog“. Gornji uređaj: do visine niše za elemente od maksimalno 140 mm	Jedan iznad drugog

Modeli i njihov način postavljanja

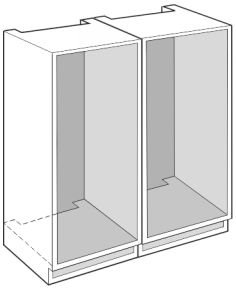

Sl. 17

Svaki uređaj ugradite u posebnu nišu za elemente.

3.11 Ugrađivanje uređaja u nišu za elemente

Alat

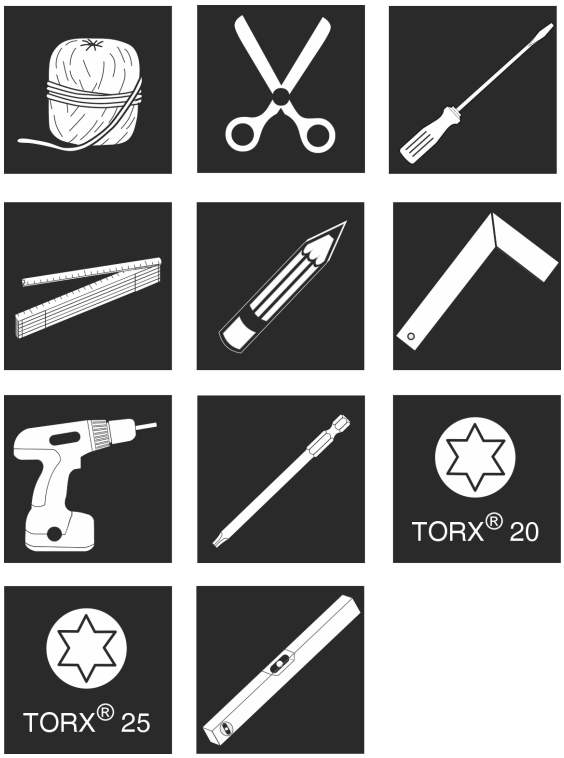

Sl. 18

Priloženi delovi za montažu

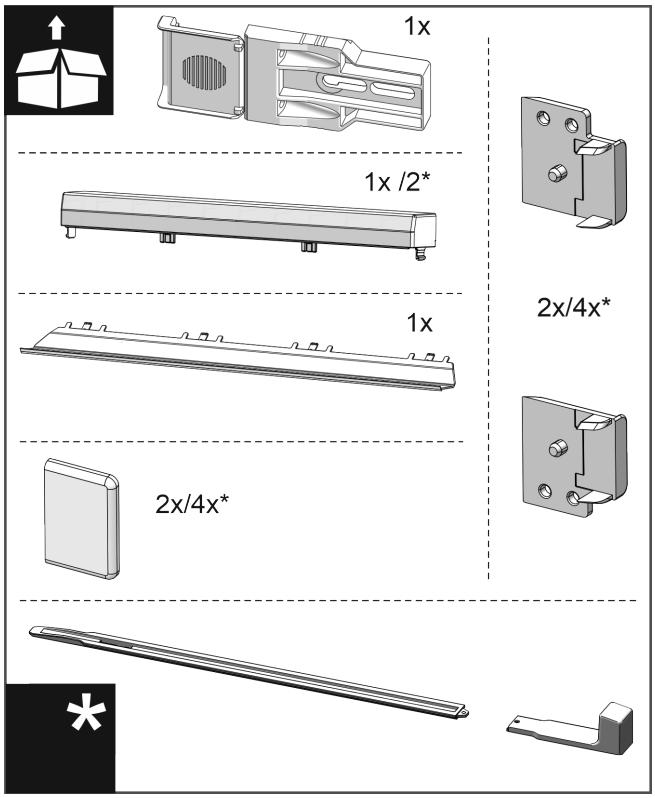

Sl. 19

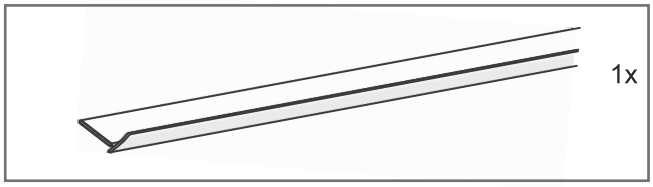

Sl. 20

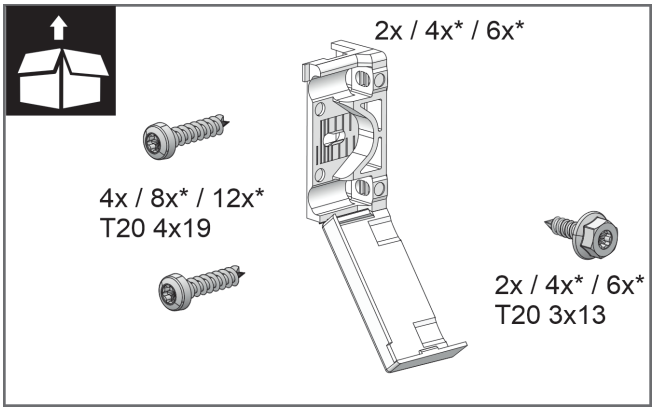

Sl. 21

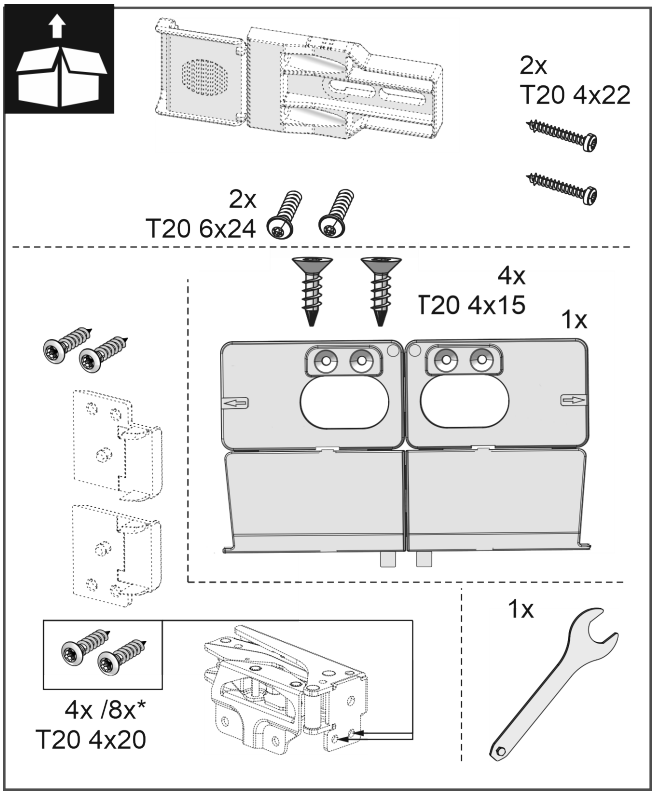

Sl. 22

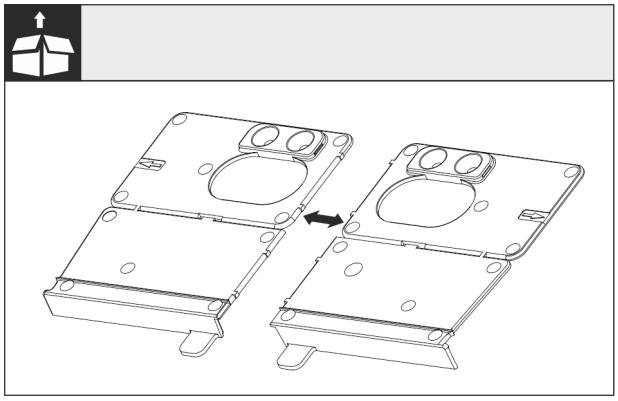

*** zavisno od modela i opreme**

Sl. 23

▶ Montažni ugaonik za dno razdvojite na perforaciji.

PAŽNJA

Pravilna dubina ugradnje uređaja.

▶ Korišćenje montažnog ugaonika garantuje pravilnu dubinu ugradnje uređaja.

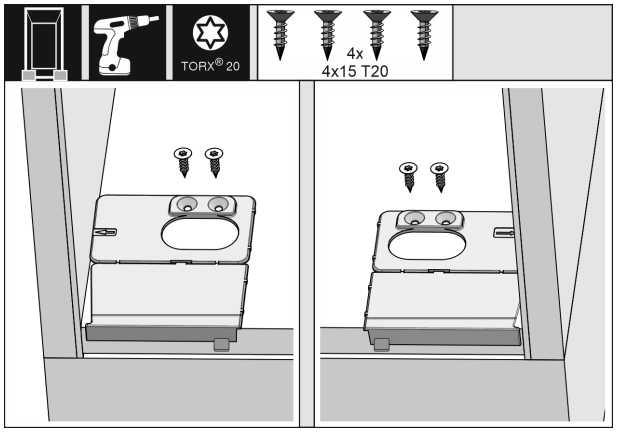

Sl. 24

▶ Granični ugaonik učvrstite zavrtnjima na dno niše za elemente, levo ili desno, i ravno sa bočnom stranicom.

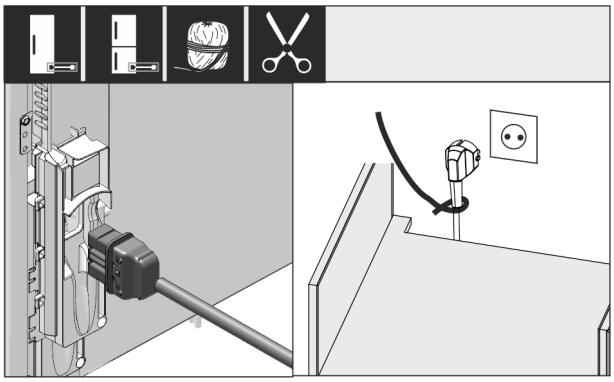

Sl. 25

▶ Izvadite mrežni priključni kabl iz priloženog dodatnog pakovanja.

▶ IEC utičnicu mrežnog priključnog kabla kompletno utaknite u utikač uređaja na zadnjoj stranu uređaja. Vodite računa o učvršćenosti IEC utičnice.

▶ Mrežni utikač sprovedite preko kabla do pristupačne utičnice.

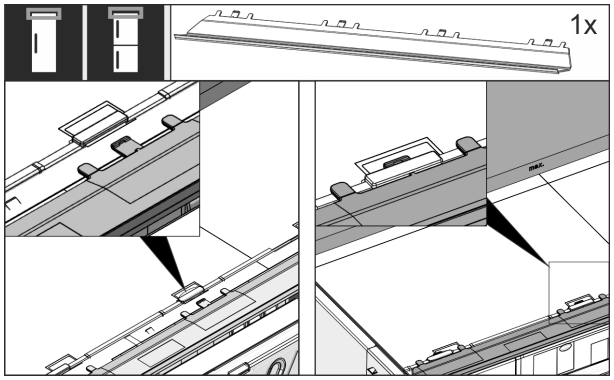

Sl. 26

▶ Blendu za izjednačavanje umetnite na zadnju stranu uređaja. Blenda može da se pomera na obe strane.

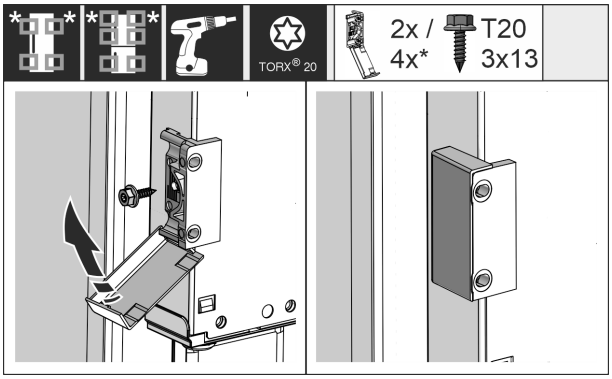

Sl. 27

▶ Montirajte ugaonik za učvršćivanje. Ugaonik za učvršćivanje postavite u visini ručice vrata elementa. Kod velikih vrata upotrebite ukupno četiri ugaonika za učvršćivanje.

▶ Poklopce nakon montaže sklopite pod uglom.

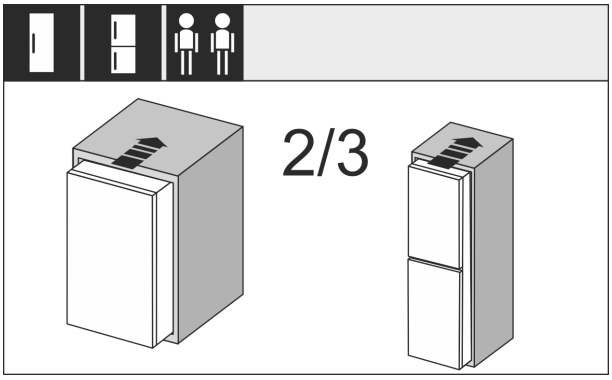

Sl. 28

▶ Uređaj gurnite u nišu za elemente do 2/3.

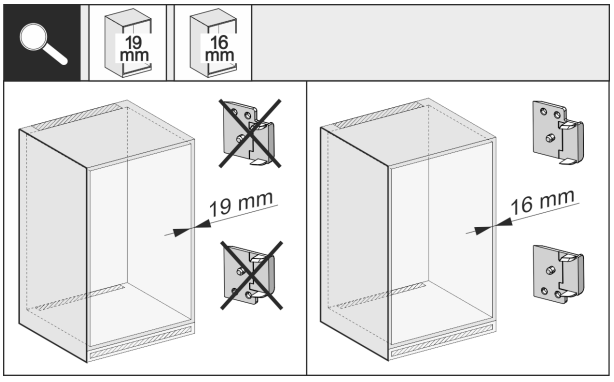

Sl. 29

▶ Proverite da li je debljina stranice elementa 16 mm ili 19 mm.

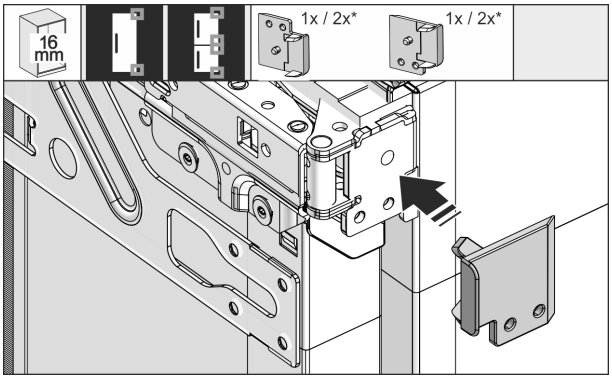

Sl. 30

▶ Stranice elementa debljine 16 mm: Postavite distancer na sve šarke.

▶ Stranice elementa debljine 19 mm: Distancer nije potreban.

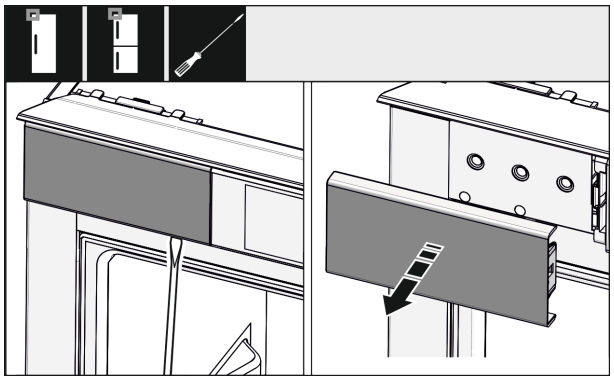

Sl. 31

▶ Olabavite poklopac gore levo pomoću odvijača i skinite ga.

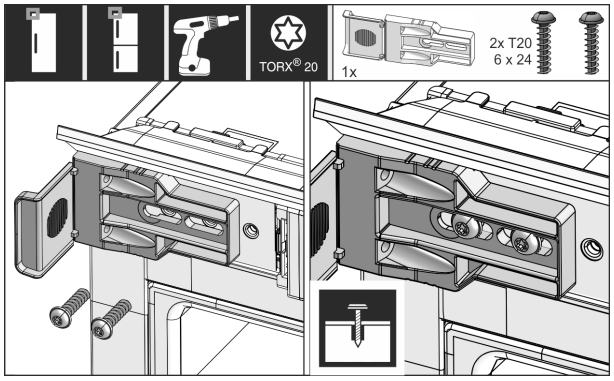

Sl. 32

▶ Labavo zategnite ugaonik za učvršćivanje. Ugaonik treba da može samo malo da se pomera.

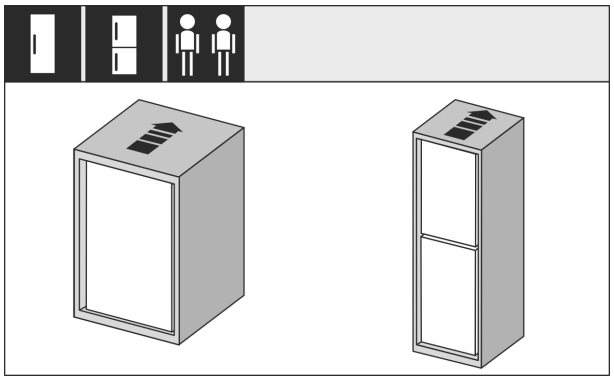

Sl. 33

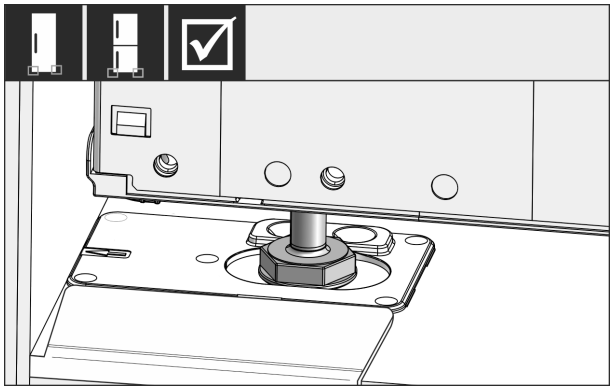

Sl. 34

UPOZORENJE

Opasnost od požara usled kratkog spoja!

▶ Kada gurate uređaj u nišu: Vodite računa da se mrežni priključni kabl ne presavije, priklešti ili ošteti.

▶ Nemojte da puštate uređaj u rad sa oštećenim kablom za struju.

▶ Uređaj gurnite u nišu za elemente do kraja. Nožice za podešavanje moraju da naležu u izreze graničnog ugaonika sa obe strane.

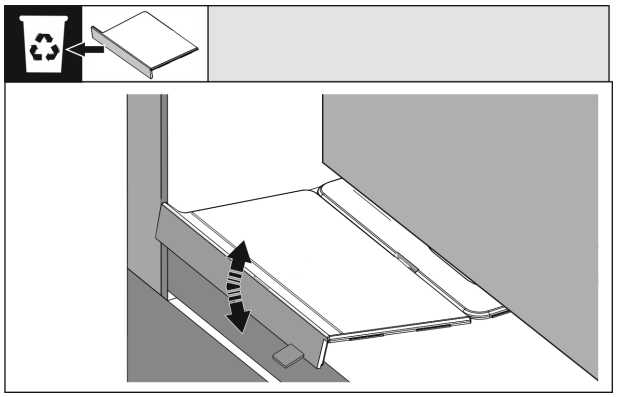

Sl. 35

▶ Uklonite graničnik montažnog ugaonika za pod. Graničnik olabavite pomeranjem i po potrebi otkinite kleštima.

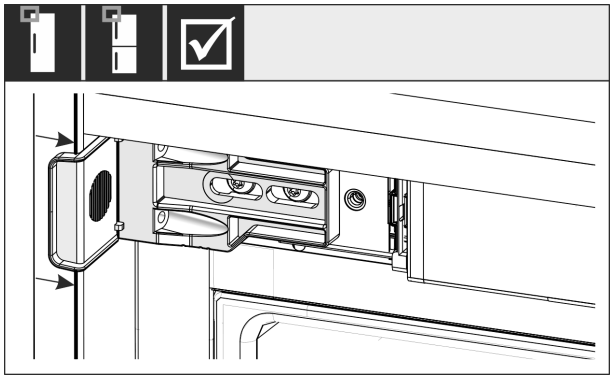

Sl. 36

▶ Proverite da li uređaj ravno naleže u nišu za elemente. Ugaonik za učvršćivanje mora da nalaže na bočnu stranicu niše za elemente.

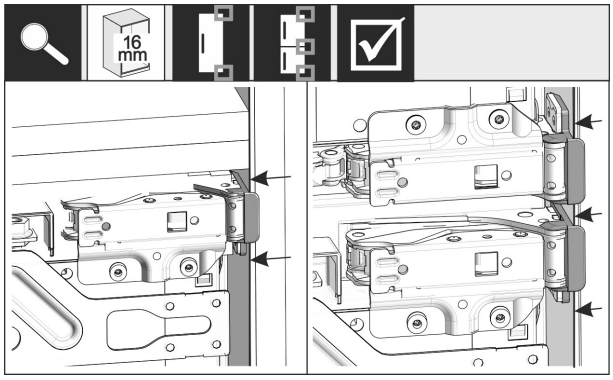

Sl. 37

Napomena

Za stranice elemenata debljine 16 mm, na strani šarke se na nišu za elemente moraju ukucati distanceri.

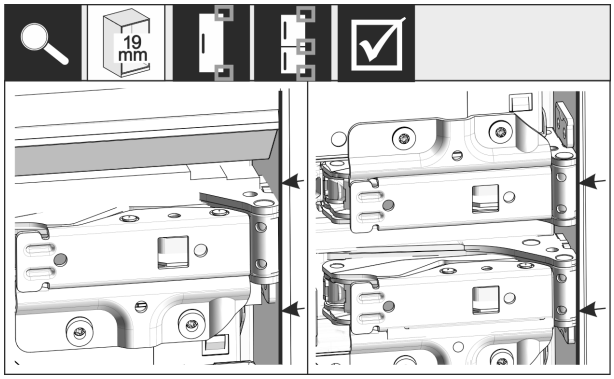

Sl. 38

▶ Stranice elementa debljine 19 mm: Prednje ivice šarki poravnajte sa prednjom stranom stranice elementa.

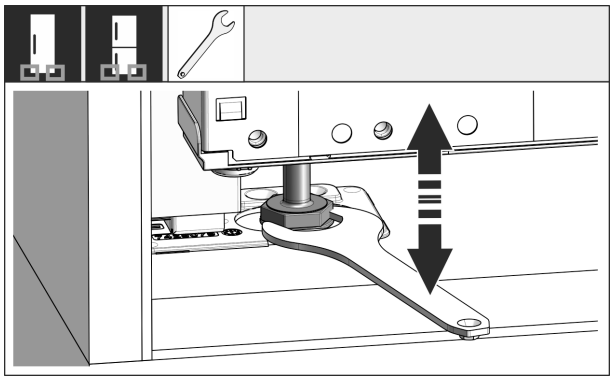

Sl. 39

▶ Po potrebi ispravite nagib uređaja preko podesivih nožica.

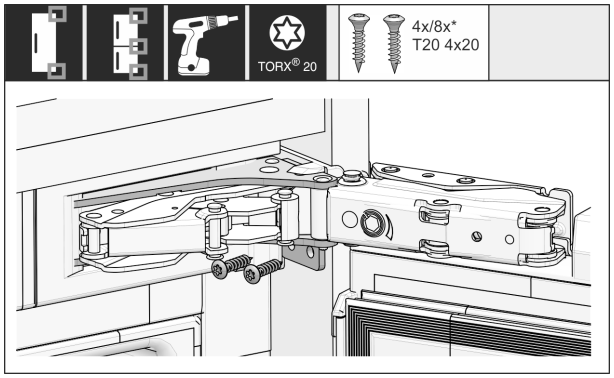

Sl. 40

▶ Uređaj učvrstite na strani šarke.

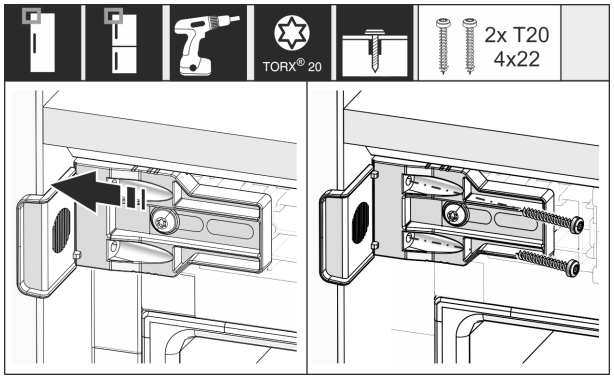

Sl. 41

▶ Ugaonik pomerite tako da ravno naleže na bočnu stranicu niše za elemente.

▶ Sve zavrtnje čvrsto zategnite.

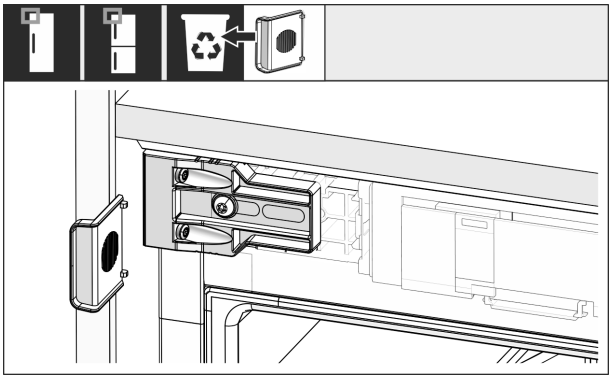

Sl. 42

▶ Na strani ručice gore, polomiti graničnik sa ugaonika i odložiti na otpad.

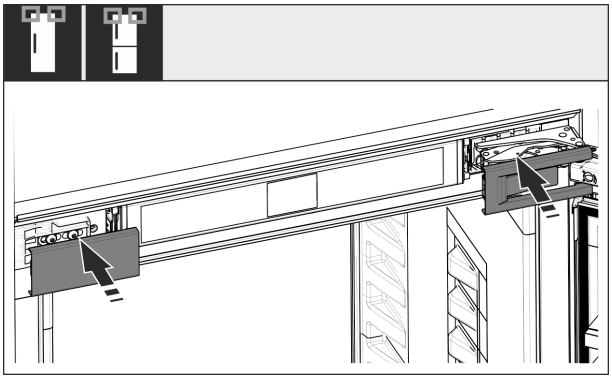

Sl. 43

▶ Postavite poklopce.

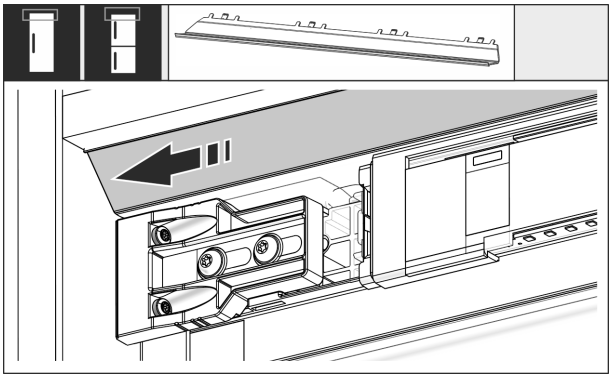

Sl. 44

▶ Blendu pomerite tako da ravno naleže na stranicu elementa.

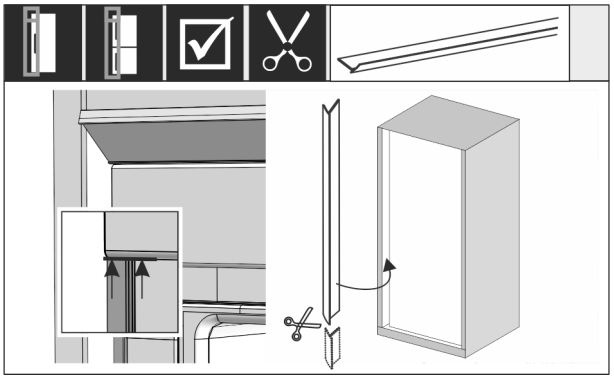

Sl. 45

▶ Po potrebi: Lajsnu oštrim makazama skratite na potrebnu dužinu.

▶ Lajsnu postavite ispod gornjeg poklopca i pritisnite. Lajsna je magnetna.

Od visine niše za elemente iznad 1400 mm montirati šine za nivelaciju:

Sl. 46

Od visine niše za elemente iznad 1400 mm morate ispod uređaja montirati šine za nivelaciju. Šine za nivelaciju **smanjuju nivo buke**. Od visine niše za elemente iznad 1400 mm u priloženom dodatnom pakovanju su standardno sadržane dve šine za nivelaciju i montažna ručka.

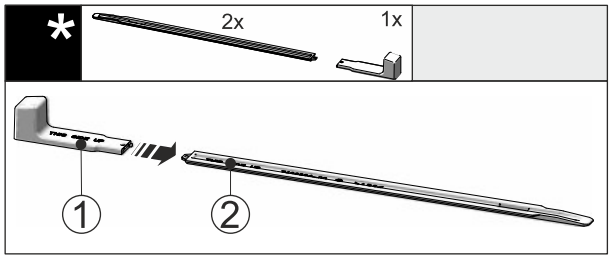

Sl. 47

▶ Umetnite montažnu ručku *Sl. 47 (1)* na šinu za nivelaciju *Sl. 47 (2)*.

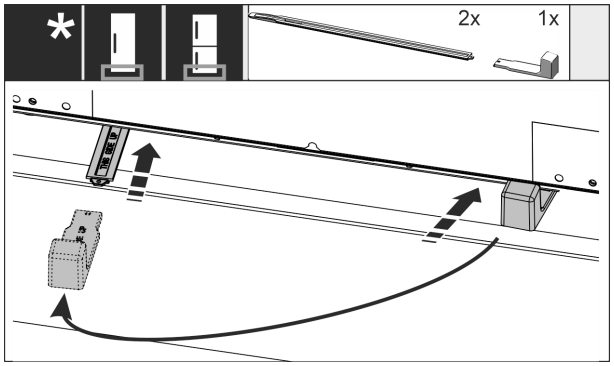

Sl. 48

▶ Gurnite šinu za nivelaciju do kraja u vođicu ispod poda uređaja.
▶ Izvucite montažnu ručku i umetnite je na drugu šinu za nivelaciju.
▶ Na isti način postupite sa drugom šinom za nivelaciju.

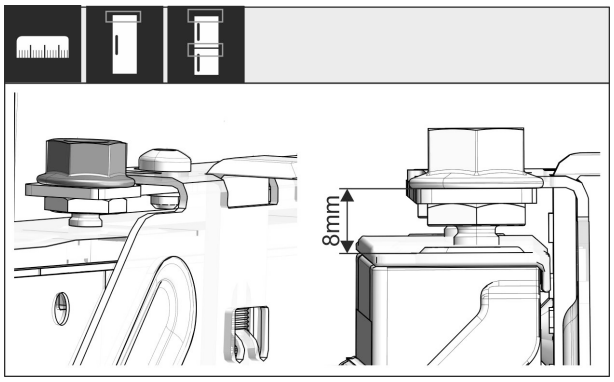

Sl. 49

▶ Zatvorite vrata.
▶ Proverite podešavanje 8 mm od gornje ivice vrata uređaja do nosača prečke.

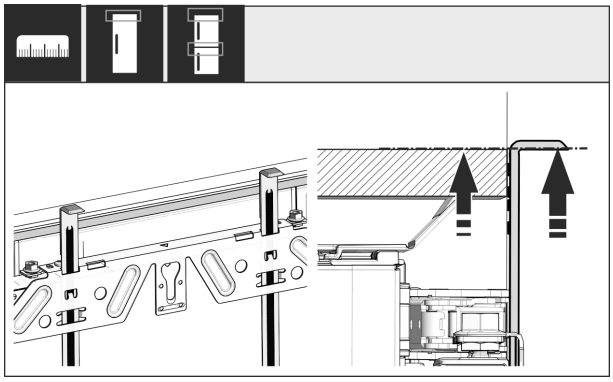

Sl. 50

▶ Pomagala za montažu podignite na visinu vrata elementa. Donja granična ivica pomagala za montažu = gornja ivica vrata koja treba montirati.

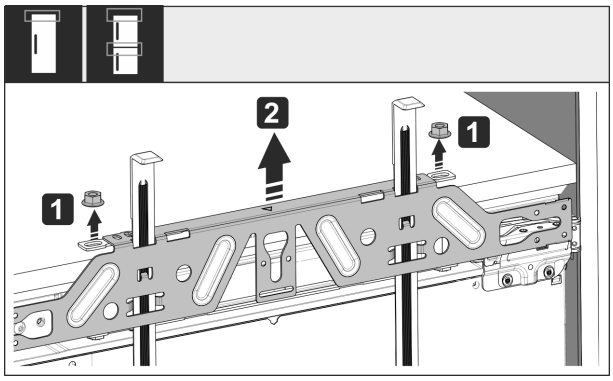

Sl. 51

▶ Otpustite kontra navrtke *Sl. 51 (1)*.
▶ Uklonite prečku *Sl. 51 (2)* za učvršćivanje.

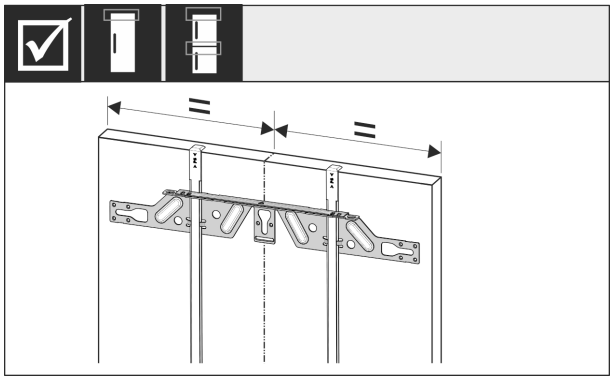

Sl. 52

▶ Prečku za učvršćivanje zakačite na unutrašnju stranu vrata elementa i poravnajte je na sredini.

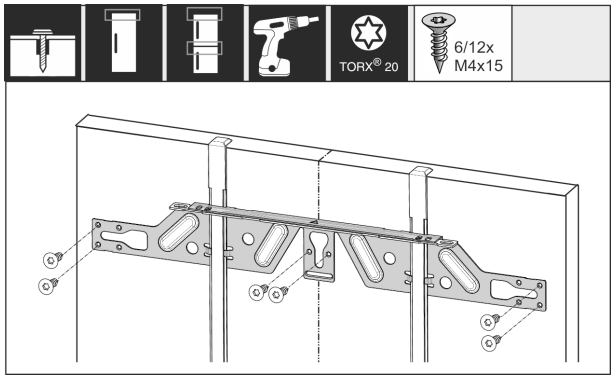

*** zavisno od modela i opreme**

Sl. 53

▶ Prečku za učvršćivanje kod vrata od iverice učvrstiti sa najmanje 6 zavrtnjeva, dok kod kasetnih vrata upotrebite najmanje 4 zavrtnja.

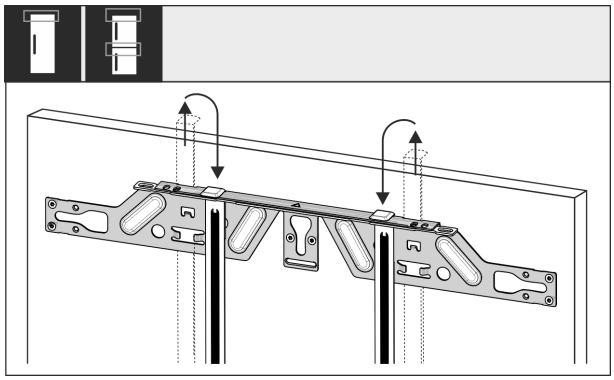

Sl. 54

▶ Pomagala za montažu izvucite i zaokrenuto ubacite u susedni prihvatni otvor.

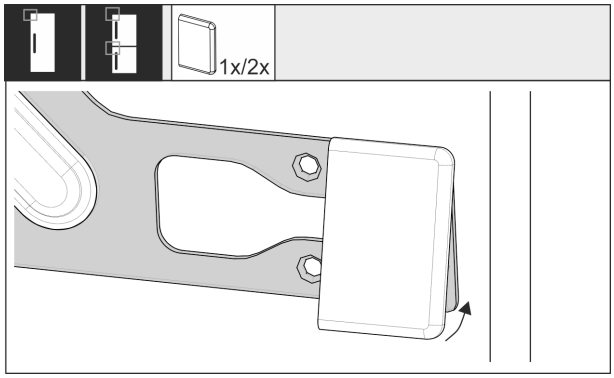

Sl. 55

▶ Na strani ručice poklopac namestite na prečku za učvršćivanje.

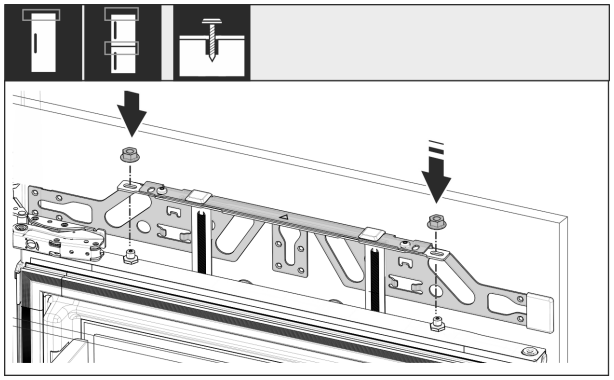

Sl. 56

▶ Zakačite vrata elementa i kontra navrtku ponovo labavo zategnite na klin za podešavanje.

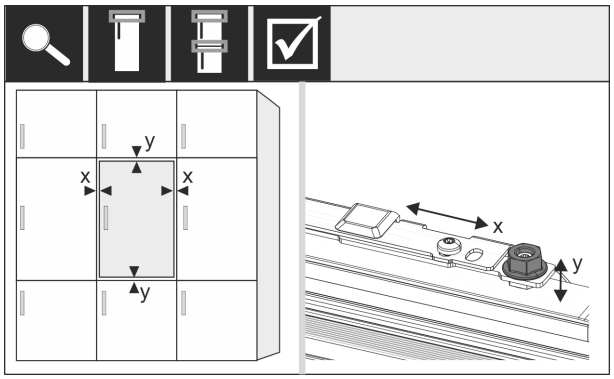

Sl. 57

▶ Ispravite vrata elementa u X i Y smeru pomoću klinova za podešavanje.

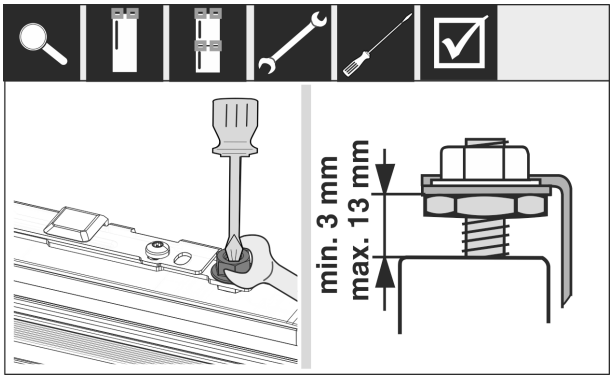

Sl. 58

▶ Zategnite kontra navrtke.

▶ Proverite visinu podešavanja.

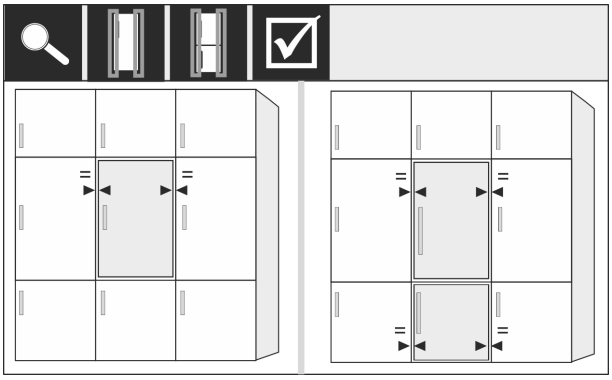

Sl. 59

Frontovi elemenata koji su deblji od 19 mm:

▶ Obratite pažnju na dimenzije, težine i napomene u sledećim poglavljima: (vidi 3.4 Težine frontova elemenata) (vidi 3.12 Frontovi kuhinjskih elemenata)

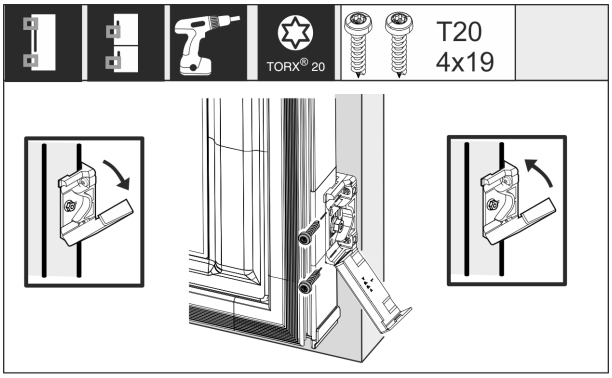

Sl. 60

Montaža ugaonika za učvršćivanje na vrata elementa:

▶ Otvorite poklopac.

Montaža ugaonika za učvršćivanje na vrata elementa:

▶ Prednju ivicu ugaonika za učvršćivanje poravnajte paralelno sa ivicom vrata kuhinjskog elementa i čvrsto zategnite ugaonik.

Montaža ugaonika za učvršćivanje na vrata elementa:

▶ Otklopite poklopac.

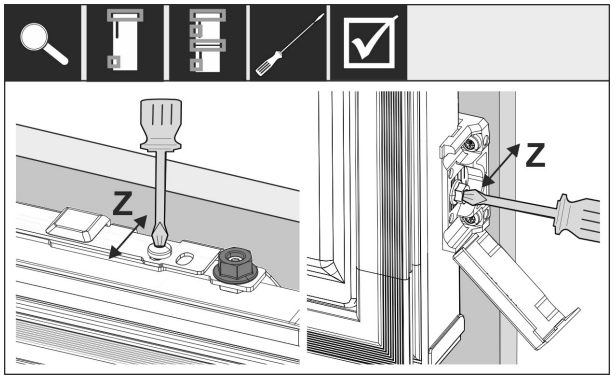

Sl. 61

Poravnavanje vrata elementa u Z-smeru:

▶ Otpustite zavrtanj za podešavanje na prečki za učvršćivanje i zavrtanj na ugaoniku za učvršćivanje.
▶ Pomerite vrata.

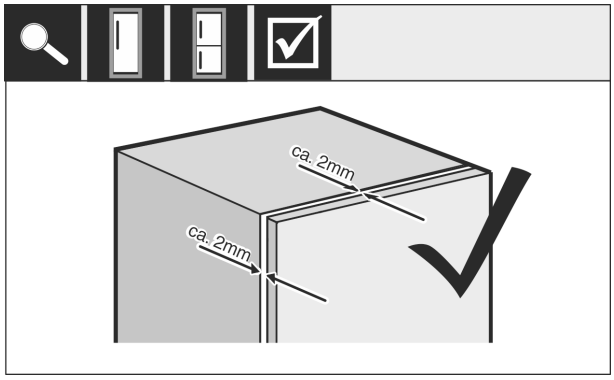

Sl. 62

▶ Proverite razmak između vrata elementa i korpusa elementa.
▶ Proverite sve zavrtnje i dotegnite ih kada je to potrebno.

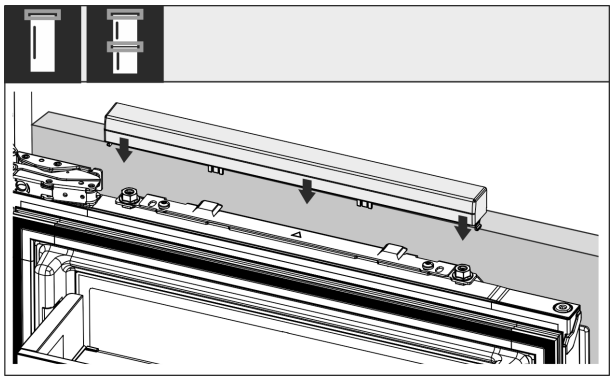

Sl. 63

▶ Namestite gornji poklopac.

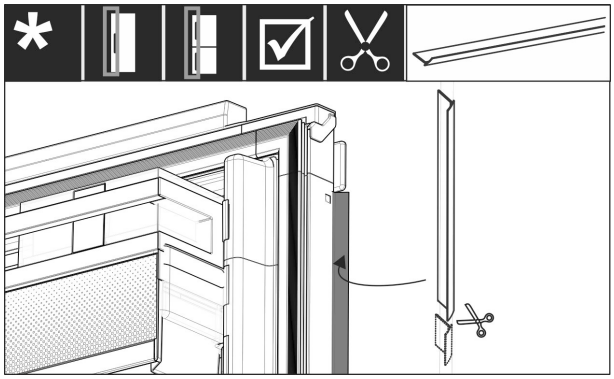

Sl. 64

▶ Isecite lajsnu na dužinu po meri.
▶ Umetnite lajsnu između vrata fronta elementa i vrata uređaja.

Da biste bili sigurni da je uređaj pravilno instaliran i da nema zaleđivanja, kondenzacije i neispravnosti, postoje sledeći kriterijumi:

- Vrata moraju pravilno da se zatvaraju.
- Vrata elementa ne smeju da naležu na korpus elementa.
- Zaptivač u gornjem uglu na strani ručice mora čvrsto da prianja.

▶ Proverite montažu niše prema gore navedenim kriterijumima.

3.12 Frontovi kuhinjskih elemenata

3.12.1 Dimenzije

U zavisnosti od varijante uređaja, potrebna su vam jedna ili dvoja vrata elementa. Dimenzije odgovarajućih vrata elementa zavise od ukupne veličine niše za elemente i debljine korpusa elementa.

Napomena
Vodite računa o odgovarajućim dimenzijama uređaja i niša za elemente, kao i crtežima za ugradnju.

Opšte specifikacije:

- Vodite računa o našim preporukama za određene uređaje, u vezi sa dimenzijama i težinom za montažu fiksnih vrata. (vidi 3.4 Težine frontova elemenata)
- Debljina korpusa elementa treba da bude minimalno 16 mm i maksimalno 19 mm.

Dodatna vrata elementa iznad, ispod ili pored:

- Dimenzija vertikalnog zazora između vrata elemenata mora da iznosi 4 mm.
- Dimenzija horizontalnog zazora između vrata elemenata mora da iznosi 4 mm. Ovde proverite eventualna sudaranja. (vidi 3.12.3 Podešavanje širine zazora na spojevima bez sudaranja)

Težina i šarke:

- Kod težih frontova elemenata naprezanje šarki je veoma veliko. Šarka se može oštetiti. U vezi s tim, vodite računa o podatku za maksimalnu težinu vašeg uređaja u poglavlju Težine frontova elemenata (vidi 3.4 Težine frontova elemenata) .
- U slučaju da front kuhinjskog elementa prekoračuje maksimalnu dozvoljenu težinu, od pomoći mogu biti uređaji sa tehnologijom povlačnih vrata, zato što težinu nosi nekoliko gornjih šarki elementa.
- Kada koristite duže frontove elementa, koji su duži od uređaja, preporučujemo dodatnu šarku za vrata (npr. Kamat), koja ima istu tačku okretanja kao kod Vašeg uređaja sa šarkom za fiksna vrata. Primenom dodatne šarke (Kamat) težina se rasterećuje preko više tačaka. Korišćenje profilisanog okova za izjednačavanje preporučuje se za frontove visokih elemenata da biste sprečili deformisanje (konveksno/konkavno).

3.12.2 Montaža frontova elemenata

Prilikom ugradnje vodite računa o sledećem:

- Front elementa mora biti ugrađen simetrično u odnosu na vrata frižidera.
- Front susednog elementa leži tačno na istom nivou.
- Front susednog elementa ima isti radijus kanta kao front uređaja.
- Front elementa je ravan i bez naprezanja.
- Front elementa ima minimalno podešavanje dubine od oko 2 mm u odnosu na korpus.

▶ Ugrađivanje uređaja u nišu za elemente. (vidi 3.11 Ugrađivanje uređaja u nišu za elemente)

▶ Front elementa učvrstite na vrata uređaja. (vidi 3.11 Ugrađivanje uređaja u nišu za elemente)
▶ Podesite širinu zazora na spojevima.
▶ Proverite da li front elementa ima sudaranja. (vidi 3.12.3 Podešavanje širine zazora na spojevima bez sudaranja)

3.12.3 Podešavanje širine zazora na spojevima bez sudaranja

3.12.3 Širina zazora na spojevima sa susednom bočnom stranom elementa

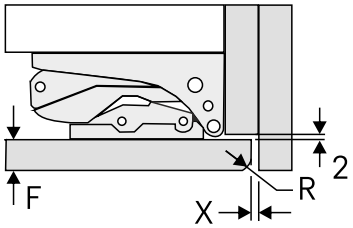

Sl. 65 Širina zazora na spojevima sa susednom bočnom stranom elementa

(F) Debljina fronta
(X) Min. širina zazora na spojevima
(R) Radijus ugla fronta elementa

Debljina fronta F [mm]	Radijus ugla fronta elementa R [mm]	Min. širina zazora na spojevima X (vertikalno) [mm]
16 do 20	0 do 3	3
22	0	4
	1	4
	2	3
	3	3
24	0	8
	1	7
	2	6
	3	6
26	Ne preporučuje se.	

3.12.3 Širina zazora na spojevima sa susednim vratima elementa

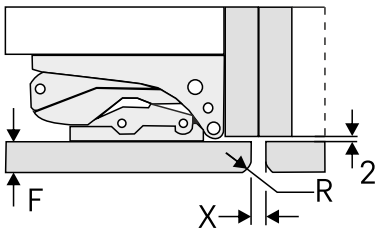

Sl. 66 Širina zazora na spojevima sa susednim vratima elementa

(F) Debljina fronta
(X) Min. širina zazora na spojevima
(R) Radijus ugla fronta elementa

Debljina fronta F [mm]	Radijus ugla fronta elementa R [mm]	Min. širina zazora na spojevima X (vertikalno) [mm]
16 do 20	0 do 3	2
22	0	4
	1	3
	2	3
	3	2
24	0	6
	1	5
	2	5
	3	4
26	0	8
	1	7
	2	7
	3	6

3.13 Nakon ugradnje

▶ Uklonite sve delove transportne zaštite iz unutrašnjosti.

PAŽNJA
Materijalna šteta izazvana šiljatim ili oštrim predmetima!
Ukoliko koristite šiljate ili oštre predmete prilikom uklanjanja materijala za pakovanje, možete oštetiti uređaj.
▶ Ne koristiti šiljate ili oštre predmete za uklanjanje materijala za pakovanje.

▶ Uklonite zaštitne folije iz unutrašnjosti: Foliju povlačite ravno duž komponente, kako bi se umanjila sila lepljenja folije.
▶ Čišćenje uređaja. (vidi 10.3 Čišćenje uređaja)
▶ Zabeležite tip (model, broj), oznaku uređaja, broj uređaja / serijski broj, datum kupovine i adresu prodavca.

3.14 Priključivanje uređaja na strujno napajanje

UPOZORENJE
Opasnost od strujnog udara i povreda usled oštećenog uređaja ili oštećenog priključnog mrežnog kabla!
Opasnost po život usled posekotina. Ukoliko su uređaj i priključni mrežni kabl oštećeni prilikom transporta, možete zadobiti smrtonosni strujni udar. Osim toga, možete se poseći na oštećenim delovima kućišta uređaja.
▶ Nakon transporta proveriti da li su uređaj i priključni mrežni kabl oštećeni.
▶ Uređaj ni u kom slučaju ne puštati u rad ukoliko su uređaj ili priključni mrežni kabl oštećeni.
▶ Stupiti u kontakt sa korisničkom službom.

Uključite Vaš uređaj na strujno napajanje pomoću posebno isporučenog mrežnog priključnog kabla. Mrežni priključni kabl na jednom kraju ima IEC utičnicu, a na drugom mrežni utikač.

Uverite se da su ispunjeni sledeći preduslovi:
- Uređaj i mrežni priključni kabl su neoštećeni.
- Uređaj propisno ugrađen. (vidi 3.11 Ugrađivanje uređaja u nišu za elemente)
- Zahtevi za električni priključak su ispunjeni.
- Dimenzije za propisno priključivanje su poznate i ispoštovane.

- Mrežni napon i frekvencija odgovaraju podacima na tipskoj pločici.
- Utičnica je propisno uzemljena i električno osigurana.
- Struja aktiviranja osigurača se kreće od 10 A do 16 A.
- Utičnica je lako pristupačna i nalazi se iza uređaja. (vidi 3.3 Dimenzije niše)

PAŽNJA
Opasnost od povreda usled nepravilnog rada!
Oštećenja elektronskih komponenata uređaja.
▶ Koristiti isključivo isporučeni mrežni priključni kabl.

UPOZORENJE
Opasnost od požara usled nepravilnog priključivanja!
Opekotine.
Oštećenja na uređaju.
▶ Ne koristiti produžne kablove.
▶ Ne koristiti višestruke utičnice.

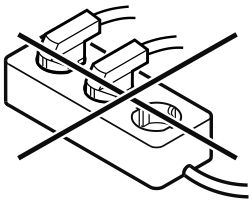

PAŽNJA
Opasnost od oštećenja usled nepravilnog priključivanja!
Oštećenja na uređaju.
▶ Ne priključivati uređaj na invertore u ostrvskom režimu rada, kao npr. kod solarnih postrojenja za struju i benzinskih generatora.

▶ Priključite mrežni utikač priključnog kabla na naponsko napajanje. Proverite učvršćenost mrežnog utikača i utičnice.
▷ Na displeju se pojavljuje Liebherr logotip.
▷ Prikaz se prebacuje na simbol režima pripravnosti.
▷ Ukoliko se u roku od 60 sekundi ne izvrši nikakva radnja: Simbol režima pripravnosti bledi ili se gubi.
▷ Uređaj je priključen. Za prvo puštanje u rad vidi sledeće poglavlje ili uputstvo za upotrebu.

3.15 Odlaganje ambalaže u otpad

UPOZORENJE
Opasnost od gušenja od ambalaže i folije!
▶ Deca ne smeju da se igraju ambalažom.

Pakovanje je proizvedeno od materijala koji se mogu reciklirati:
- Rebrasti karton / karton
- Delovi od penastog polistirola
- Folije i kese od polietilena
- Trake za obmotavanje od polipropilena
- Iskucani drveni okvir sa pločom od polietilena*

▶ Ambalažu odneti u zvanični sabirni centar.

4 Način funkcionisanja Touch displeja

Uređajem rukujete pomoću Touch displeja. Pomoću Touch displeja (u daljem tekstu pod nazivom displej) dodirom birate funkcije uređaja. Ukoliko tokom 10 sekundi ne izvršite nikakvu radnju na displeju, prikaz se vraća ili nazad na nadređeni meni ili direktno na prikaz statusa.

4.1 Navigacija i objašnjenje simbola

Na slikama se koriste razni simboli za navigaciju sa displejom. U sledećoj tabeli su opisani ovi simboli.

Simbol	Opis
	Pritisak na strelicu za navigaciju napred: Navigacija u meniju za jednu stavku dalje.
	Pritisak na strelicu za navigaciju nazad: Vraćanje u meniju za jednu stavku nazad.
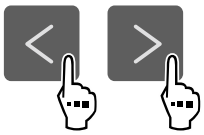	**Pritisnite strelicu za navigaciju nekoliko puta uzastopno:** Kretanje u meniju do željene funkcije.
	Pritisnite simbol za potvrdu: Aktivirajte/deaktivirajte funkciju. Otvorite podmeni.
	Pritisnite simbol za potvrdu u kombinaciji sa simbolom Nazad: Vraćanje za jedan nivo menija unazad.
	Strelica sa satom: Potrebno je više od 10 sekundi da bi se pojavio sledeći prikaz na displeju.
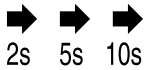	**Strelica sa podatkom o vremenu:** Potrebno je da prođe navedeno vreme da bi se pojavio sledeći prikaz na displeju.
	Simbol za otvaranje "Menija za podešavanje": Krećite se do menija za podešavanje i otvorite meni za podešavanje. Ako je neophodno: Krećite se u meniju za podešavanje do željene funkcije. (vidi 4.2.1 Otvaranje menija za podešavanje)

* zavisno od modela i opreme

Simbol	Opis
	Simbol za otvaranje "Proširenog menija": Krećite se do proširenog menija i otvorite prošireni meni. Ako je neophodno: Krećite se u proširenom meniju do željene funkcije. (vidi 4.2.2 Otvaranje proširenog menija)
Tokom 10 sekundi nije izvršena ni jedna radnja	Ukoliko tokom 10 sekundi ne izvršite nikakvu radnju na displeju, prikaz se vraća ili nazad na nadređeni meni ili direktno na prikaz statusa.
Zatvorite vrata i ponovo ih otvorite.	Ukoliko zatvorite vrata i odmah ih ponovo otvorite, prikaz se vraća direktno na prikaz statusa.

Napomena: Slike displeja su prikazane sa engleskim pojmovima.

4.2 Meniji

Funkcije uređaja su podeljene u različite menije.

Meni	Opis
Glavni meni	Kada uključite uređaj, automatski se nalazite u glavnom meniju. Odavde se možete kretati do najvažnijih funkcija uređaja, do menija za podešavanja i proširenog menija.
Settings Meni za podešavanje	Meni za podešavanje sadrži dodatne funkcije za podešavanje Vašeg uređaja. (vidi 4.2.1 Otvaranje menija za podešavanje)
Prošireni meni	Prošireni meni sadrži specijalne funkcije za podešavanje Vašeg uređaja. Pristup korisničkom meniju je zaštićen numeričkim kodom **1 5 1**. (vidi 4.2.2 Otvaranje proširenog menija)

4.2.1 Otvaranje menija za podešavanje

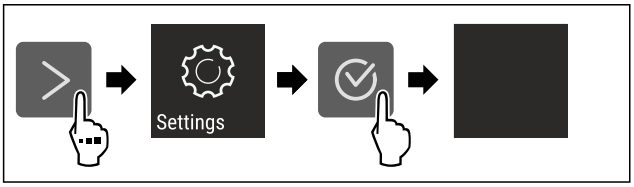

Sl. 67 Primeri prikaza

▶ Obavite radne korake prema slici.
▷ Meni za podešavanje je otvoren.
▶ Ako je neophodno: Krećite se do željene funkcije.

4.2.2 Otvaranje proširenog menija

Sl. 68

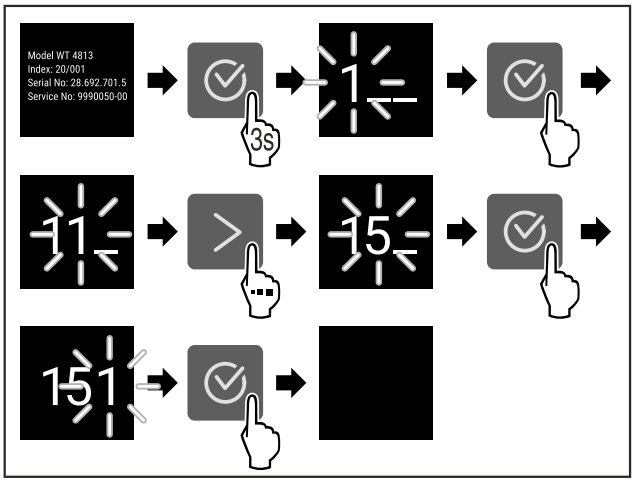

*Sl. 69 Prikaz primera, pristup sa numeričkim kodom **151***

▶ Obavite radne korake prema slici.
▷ Prošireni meni je otvoren.
▶ Ako je neophodno: Krećite se do željene funkcije.

4.3 Režim mirovanja

Ukoliko ne dodirnete displej u periodu od 1 minuta, displej prelazi u režim mirovanja. U režimu mirovanja je osvetljaj prikaza prigušen.

4.3.1 Prekid režima mirovanja

▶ Pritisnite bilo koji taster za navigaciju.
▷ Režim mirovanja je završen.

5 Puštanje u rad

5.1 Uključivanje uređaja (prvo puštanje u rad)

Uverite se da su ispunjeni sledeći preduslovi:

- ❑ Uređaj je ugrađen i priključen u skladu sa uputstvom za montažu.
- ❑ Sve lepljive trake, lepljive i zaštitne folije, kao i transportne osigurače unutar uređaja i na njemu su uklonjene.
- ❑ Iz fioka je izvađen sav reklamni materijal.
- ❑ Način funkcionisanja Touch displeja je poznat. (vidi 4 Način funkcionisanja Touch displeja)

Uključivanje uređaja preko Touch displeja:

▶ Ukoliko se displej nalazi u režimu mirovanja: Pritisnite simbol za potvrdu.
▶ Obavite radne korake prema slici.

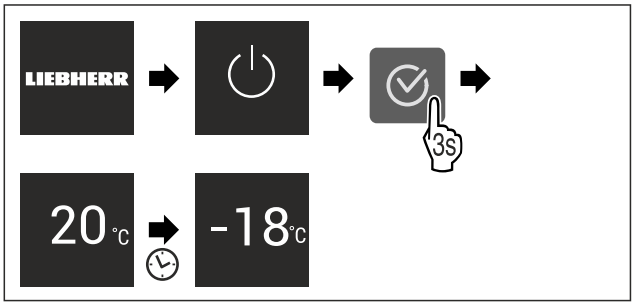

Sl. 70 Primeri prikaza

▷ Pojavljuje se prikaz statusa.
▷ Uređaj hladi do fabrički podešene ciljne temperature.

▷ Uređaj se pokreće u demo režimu (pojavljuje se prikaz statusa sa DEMO): Ukoliko se uređaj pokrene u demo režimu, u narednih 5 minuta možete da deaktivirate demo režim. (vidi Demo režim)

Dodatne informacije:

- Puštanje u rad SmartDevice aparata. (vidi 2.3 SmartDevice) i (vidi WLAN)

Napomena
Proizvođač preporučuje sledeće:
▶ **Smrznute proizvode** stavite na -18 °C ili nižu temperaturu.
▶ Vodite računa o napomenama za skladištenje. (vidi 6.1 Napomene za skladištenje)

Napomena
Dodatnu opremu možete nabaviti u prodavnici Liebherr-Hausgeräte na adresi go.liebherr.com/47wtc4.

6 Skladištenje

6.1 Napomene za skladištenje

UPOZORENJE
Opasnost od požara usled električnih uređaja!
Ukoliko koristite električne uređaje u oblasti namirnica Vašeg uređaja, onda oni mogu prouzrokovati požar.
▶ Ne koristite električne uređaje u oblasti namirnica, osim ako nisu preporučeni od strane proizvođača.

Napomena
Potrošnja energije se povećava, a rashladna snaga se smanjuje ukoliko ventilacija nije dovoljna.
▶ Uvek držite slobodne proreze za vazduh.

Vodite računa sledećim smernicama za skladištenje:

- Dobro upakujte namirnice.
- Namirnice čuvajte na odstojanju, tako da vazduh može dobro da cirkuliše.
- Čuvajte namirnice u skladu sa specifikacijama na pakovanju.
- Uvek vodite računa o datumu minimalnog roka trajanja navedenom na pakovanju.

Napomena
Nepoštovanje ovih smernica može dovesti do kvarenja namernica.

6.2 Odeljak za zamrzavanje

Ovde se uspostavlja suva, ledena klima za skladištenje na -18 °C. Ledena klima skladištenja je pogodna za čuvanje duboko zamrznutih i zamrznutih namirnica na nekoliko meseci, za pravljenje kockica leda ili za zamrzavanje svežih namirnica.

6.2.1 Zamrzavanje namirnica

Količina zamrzavanja

U roku od 24 sati možete zamrznuti maksimalno onoliko svežih namirnica, koliko je navedeno na tipskoj pločici (vidi 11.5 Tipska pločica) pod „Kapacitet zamrzavanja ... kg/24h".

Kako bi namirnice bile brzo zamrznute do središta, pridržavajte se sledećih količina po pakovanju:

- Voće, povrće do 1 kg
- Meso do 2,5 kg

Zamrzavanje namirnica SuperFrost funkcijom

U zavisnosti od količine za zamrzavanje, pre zamrzavanja možete aktivirati SuperFrost funkciju, kako bi se postigle niže temperature zamrzavanja. (vidi SuperFrost)

Uređaji bez funkcije NoFrost:*
▶ Aktivirajte SuperFrost, ukoliko je količina zamrzavanja veća od oko 1 kg.*

Uređaji sa funkcijom NoFrost:*
▶ Aktivirajte SuperFrost, ukoliko je količina zamrzavanja veća od oko 2 kg.*

Vremenski trenutak kada aktivirate funkciju SuperFrost zavisi od količine zamrzavanja:

Količina zamrzavanja	Trenutak aktiviranja funkcije SuperFrost
mala količina zamrzavanja	SuperFrost aktivirati oko 6 sati pre zamrzavanja. Namirnice možete sortirati čim uređaj automatski deaktivira funkciju SuperFrost.
maksimalna količina zamrzavanja	SuperFrost aktivirati oko 24 sati pre zamrzavanja. Namirnice možete sortirati čim uređaj automatski deaktivira funkciju SuperFrost.

Raspoređivanje namirnica

OPREZ
Opasnost od povreda usled staklenih krhotina!
Flaše i limenke sa napicima se prilikom zamrzavanja mogu rasprsnuti. Ove se posebno odnosi na gazirane napitke.
▶ Flaše i limenke sa napicima zamrzavati samo ukoliko ste aktivirali funkciju BottleTimer u SmartDevice aplikaciji.

Visina uređaja < 1220 mm	
Količina zamrzavanja	Raspoređivanje namirnica
mala količina zamrzavanja	Rasporedite upakovane namirnice po svim fiokama. Ako je moguće, namirnice rasporedite u zadnji deo fioke, blizu zadnjeg zida.
maksimalna količina zamrzavanja	Rasporedite upakovane namirnice po svim fiokama. Ako je moguće, namirnice rasporedite u zadnji deo fioke, blizu zadnjeg zida.

Visina uređaja ≥ 1220 mm	
Količina zamrzavanja	Raspoređivanje namirnica
mala količina zamrzavanja	Rasporedite upakovanu namirnice po svim fiokama, osim u gornjoj fioci.
maksimalna količina zamrzavanja	Rasporedite upakovane namirnice po svim fiokama. Ako je moguće, namirnice rasporedite u zadnji deo fioke, blizu zadnjeg zida.

6.2.2 Odmrzavanje namirnica

UPOZORENJE
Opasnost od trovanja namirnicama!
▶ Odmrznute namirnice nemojte ponovo da zamrzavate.
▶ Odmrznute namirnice pripremite što pre.

Namirnice možete odmrzavati na različite načine:
- u frižideru
- u mikrotalasnoj rerni
- u rerni/šporetu na vruć vazduh
- na sobnoj temperaturi

▶ Uzmite samo onoliko namirnica koliko je potrebno.

6.2.3 Tacna za zamrzavanje*

Pomoću tacne za zamrzavanje možete zamrznuti jagodičasto voće, začinsko bilje, povrće i druge manje smrznute proizvode, a da se oni ne zamrznu slepljeno. Smrznuti proizvodi u velikoj meri zadržavaju svoj oblik i kasnije se lakše dele na porcije.
▶ Neupakovane namirnice uz razmak rasporedite po tacni za zamrzavanje.

6.3 Vremena čuvanja

Navedeno vreme čuvanja su smernice.

Kod namirnica sa navedenim minimalnim rokom trajanja, uvek važi datum naveden na pakovanju.

Smernice za trajanje čuvanja različitih namirnica		
Sladoled	na -18 °C	2 do 6 meseci
Kobasice, šunke	na -18 °C	2 do 3 meseca
Hleb, peciva	na -18 °C	2 do 6 meseci
Divljač, svinjetina	na -18 °C	6 do 9 meseci
Riba, masna	na -18 °C	2 do 6 meseci
Riba, posna	na -18 °C	6 do 8 meseci
Sir	na -18 °C	2 do 6 meseci
Živina, govedina	na -18 °C	6 do 12 meseci
Povrće, voće	na -18 °C	6 do 12 meseci

7 Štednja energije

- Vodite računa da uvek postoji dobro provetravanje. Ne pokrivajte otvore i rešetke za ventilaciju.
- Ventilacione otvore uvek održavajte slobodnim.*
- Nemojte da ugrađujete uređaj ni u području pod direktnim sunčevim zračenjem niti pored grejanja ili sličnog.
- Kada uređaj ugradite odmah pored rerne, potrošnja energije može se malo povećati. To zavisi od vremena korišćenja i intenziteta korišćenja rerne.
- Potrošnja energije zavisi od uslova postavljanja npr. okolne temperature . Kada su temperature okoline više, potrošnja energije se može povećati.
- Uređaj držati otvoren što je kraće moguće.
- Što je podešena temperatura niža, utoliko se povećava potrošnja energije.
- Sve namirnice čuvajte dobro zapakovane i sa poklopcima. Sprečava se stvaranje inja.
- Stavljanje toplih jela: prvo ih ostavite da se ohlade na sobnu temperaturu.
- Kada u uređaju postoji deblji sloj inja: Otopite uređaj.*

8 Rukovanje

8.1 Elementi za rukovanje i prikazivanje

8.1.1 Prikaz Status

Sl. 71
(1) Prikaz temperature

Prikaz Status pokazuje podešenu temperaturu i predstavlja početni prikaz. Odatle se vrši navigacija do funkcija i podešavanja.

8.1.2 Prikazni simboli

Prikazni simboli daju informaciju o aktuelnom statusu uređaja.

Simbol	Status uređaja
	Standby Uređaj ili temperaturna zona je isključena.
	Pulsirajući broj Uređaj radi. Temperatura pulsira dok se ne dostigne podešena vrednost.
	Pulsirajući simbol Uređaj radi. Podešavanje je u toku.
	Traka se povećava Funkcija se aktivira.

8.2 Funkcije uređaja

8.2.1 Napomene o funkcijama uređaja

Funkcije uređaja su fabrički podešene tako da je Vaš uređaj potpuno funkcionalan.

Pre nego što promenite, aktivirate ili deaktivirate funkcije uređaja, uverite se da su ispunjeni sledeći preduslovi:
❑ Pročitali ste i razumeli opise o načinu funkcionisanja displeja. (vidi 4 Način funkcionisanja Touch displeja)
❑ Upoznali ste se sa elementima za rukovanje i prikaza na vašem uređaju uređaja.

Isključivanje i uključivanje uređaja

Pomoću ove funkcije isključujete i uključujete ceo uređaj.

Isključivanje uređaja

Kada isključite uređaj, prethodno izvršena podešavanja ostaju sačuvana.

Obezbedite da budu ispunjeni sledeći preduslovi:
❑ Uputstva za rukovanje (vidi 12 Stavljanje van pogona) su izvršena.

Sl. 72

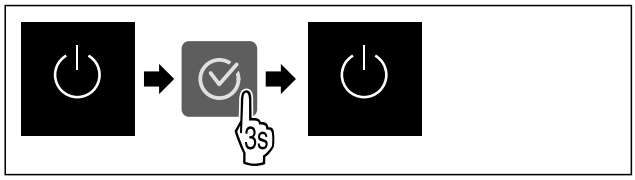

Sl. 73

▶ Obavite radne korake prema slici.
▷ Uređaj je isključen.
▷ Na displeju se pojavljuje simbol režima pripravnosti.
▷ Ekran postaje crn.

Uključivanje uređaja

Ukoliko se displej nalazi u režimu mirovanja:
▶ Pritisnite bilo koji taster za navigaciju.

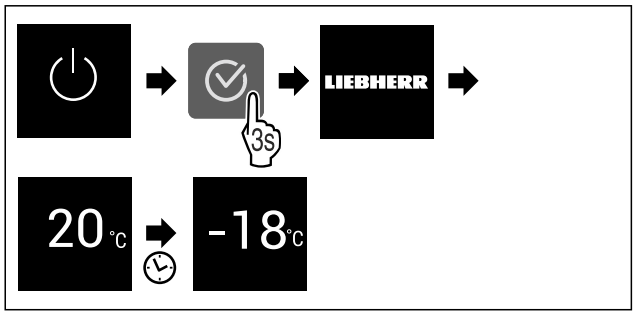

Sl. 74 Prikaz primera

▶ Obavite radne korake prema slici.
Ako se uređaj pokreće u demo režimu:
▶ Deaktivirajte demo režim. (vidi Deaktiviranje demo režima)
▷ Uređaj je uključen.
▷ Prethodno izvršena podešavanja se ponovo vraćaju.
▷ Uređaj hladi do podešene ciljne temperature.

-18 °C Temperatura

Pomoću ove funkcije podešavate temperaturu.

Temperatura zavisi od sledećih faktora:
- Učestalost otvaranja vrata
- Trajanje otvaranja vrata
- Temperatura u prostoriji postavljanja
- Vrsta, temperatura i količina namirnica

Odeljak za zamrzavanje	Fabrički podešena temperatura	Preporučeno podešavanje
-18 °C	-18 °C	-18 °C

Podešavanje temperature

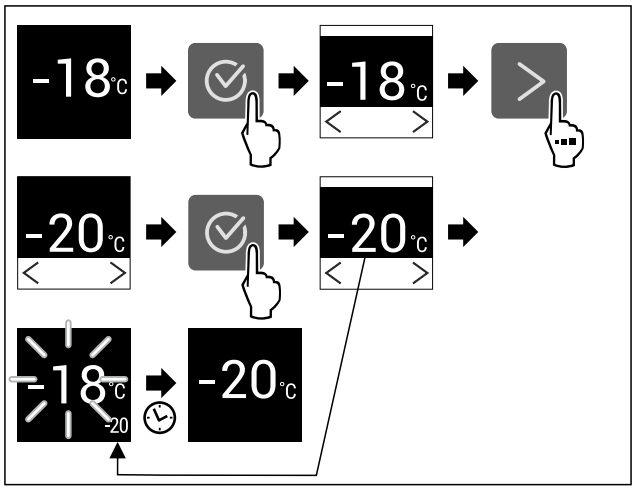

Sl. 75 Prikaz primera

▶ Obavite radne korake prema slici.
▷ Temperatura je podešena.

SuperFrost

Pomoću ove funkcije aktivirate ili deaktivirate SuperFrost. Kada aktivirate SuperFrost, povećava se snaga zamrzavanja uređaja. Na taj način postižete niže temperature zamrzavanja.

Primena:
- Brzo zamrzavanje, do jezgra, svežih namirnica.
  Ovim se obezbeđuje da će nutritivne vrednosti, izgled i ukus namirnica ostati nepromenjeni.
- Povećanje rezervne hladnoće u skladištenim smrznutim namirnicama pre otapanja uređaja.

Ukoliko je funkcija aktivna, uređaj radi sa većom snagom. Zbog toga radna buka uređaja može postati veća i povećava se potrošnja energije.

Ako su vrata predugo otvorena, na primer, zato što stavljate hranu, uređaj automatski proverava da li stvarna temperatura u uređaju odgovara podešenoj temperaturi. Ako razlika prekorači određenu vrednost, uređaj automatski jače hladi. Zbog toga temperatura prikazana na ekranu može biti veća od stvarne temperature u uređaju. To je normalno i vaš uređaj ispravno radi.*

Aktiviranje SuperFrosta

Obezbedite da budu ispunjeni sledeći preduslovi:
❑ Količina za zamrzavanje i trenutak aktiviranja funkcije SuperFrost su uzeti u obzir. (vidi Zamrzavanje namirnica SuperFrost funkcijom)

Sl. 76

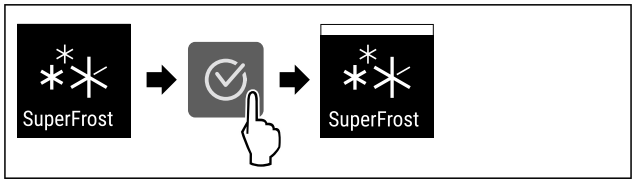

Sl. 77

▶ Obavite radne korake prema slici.
▷ SuperFrost je aktiviran.

* zavisno od modela i opreme

Deaktiviranje SuperFrost-a

U zavisnosti od količine stavljenih namirnica, SuperFrost se automatski deaktivira posle 56 do 72 sati. Međutim, SuperFrost u svakom trenutku takođe možete da ručno deaktivirate:

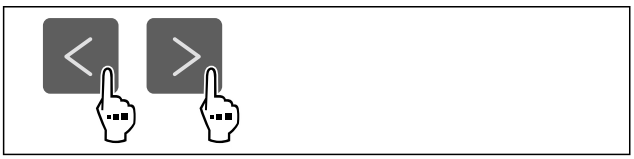

Sl. 78

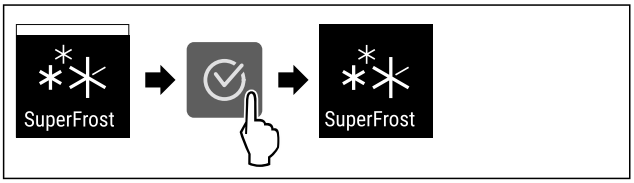

Sl. 79

▶ Obavite radne korake prema slici.
▷ SuperFrost je deaktiviran.
▷ Uređaj nastavlja da radi u normalnom režimu rada.
▷ Uređaj hladi do prethodno podešene temperature.

PartyMode

Pomoću ove funkcije aktivirate ili deaktivirate PartyMode. PartyMode aktivira razne funkcije koje su korisne za zabavu.

PartyMode aktivira sledeće funkcije:

- SuperFrost (vidi SuperFrost)

Sve navedene funkcije možete individualno i fleksibilno podešavati. Kada deaktivirate PartyMode sve izmene se odbacuju.

Ukoliko je funkcija aktivna, uređaj radi sa većom snagom. Zbog toga radna buka uređaja može postati veća i povećava se potrošnja energije.

Aktiviranje PartyMode

Sl. 80

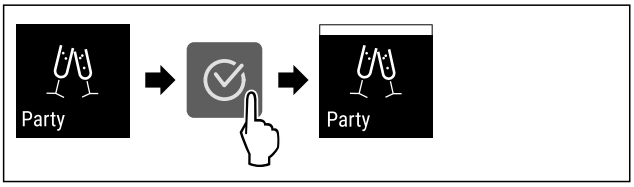

Sl. 81

▶ Obavite radne korake prema slici.
▷ PartyMode i pripadajuće funkcije su aktivirane.
▷ Trenutna temperatura treperi sve dok se ne dostigne ciljana temperatura.

Deaktiviranje PartyMode

PartyMode se automatski deaktivira posle 24 sati. Međutim, PartyMode u svakom trenutku takođe možete da ručno deaktivirate:

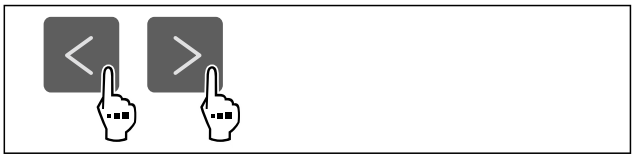

Sl. 82

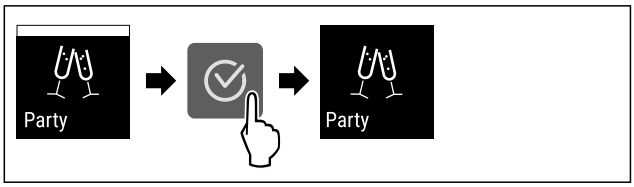

Sl. 83

▶ Obavite radne korake prema slici.
▷ PartyMode je deaktiviran.
▷ Uređaj hladi do prethodno podešene temperature: Trenutna temperatura treperi sve dok se ne dostigne ciljana temperatura.

SabbathMode

Pomoću ove funkcije aktivirate ili deaktivirate SabbathMode. Ukoliko aktivirate ovu funkciju, pojedine elektronske funkcije će biti isključene. Na taj način Vaš uređaj ispunjava verske zahteve jevrejskih praznika, kao što je npr. sabat i ispunjava zahteve STAR-K Kosher sertifikata.

Status uređaja pri aktiviranoj funkciji SabbathMode
Prikaz statusa neprekidno prikazuje SabbathMode.
Na displeju su blokirane sve funkcije osim **funkcije Deaktiviranje SabbathMode**.
Aktivne funkcije ostaju i dalje aktivne.
Kada zatvorite vrata, displej ostaje osvetljen.
Podsetnici se ne prikazuju. Podešeni vremenski interval se zaustavlja.
Podsetnici i upozorenja se ne prikazuju.
Nema alarma za vrata.
Nema alarma za temperaturu.
Ciklus otapanja radi samo u zadatom vremenu i pri tome se ne uzima u obzir korišćenje uređaja.
Nakon nestanka struje, uređaj se automatski vraća nazad na SabbathMode.

Status uređaja

Napomena

Ovaj uređaj je sertifikovan od strane „Institute for Science and Halacha“ (Institut za nauku i Halahu). (www.machonha-lacha.co.il)

Listu uređaja sa STAR-K sertifikatom naći ćete na www.star-k.org/appliances.

Aktiviranje SabbathMode

UPOZORENJE
Opasnost od trovanja pokvarenim namirnicama!
Ukoliko ste aktivirali funkciju SabbathMode i dođe do nestanka struje, na prikazu statusa se ne prikazuje poruka o nestanku struje. Po završetku nestanka struje, uređaj nastavlja da radi u režimu SabbathMode. Usled nestanka struje namirnice se mogu pokvariti, a njihovo konzumiranje može dovesti do trovanja hranom.
Nakon nestanka struje:
▶ Ne konzumirati odmrznute namirnice koje su bile zamrznute.

Sl. 84

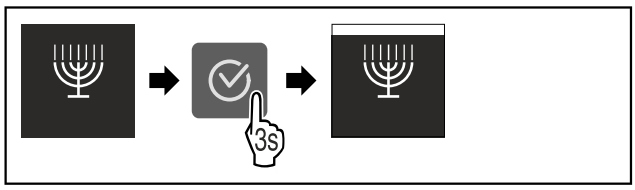

Sl. 85
▶ Obavite radne korake prema slici.
▷ SabbathMode je aktiviran.
▷ Prikaz statusa neprekidno prikazuje SabbathMode.

Deaktiviranje SabbathMode

SabbathMode se automatski deaktivira posle 80 sati. Međutim, SabbathMode u svakom trenutku takođe možete da ručno deaktivirate:

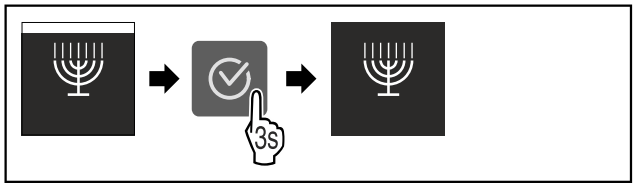

Sl. 86
▶ Obavite radne korake prema slici.
▷ SabbathMode je deaktiviran.

E-Saver

Pomoću ove funkcije aktivirate ili deaktivirate režim uštede energije. Ukoliko aktivirate režim uštede energije potrošnja energije se smanjuje, a temperatura u uređaju se povećava. Namirnice ostaju sveže, ali se rok trajanja smanjuje.

Temperaturna zona	Preporučeno podešavanje (vidi Podešavanje temperature)	Temperatura kada je opcija E-Saver aktivna
-18 °C	-18 °C	-16 °C

Temperature

Aktiviranje E-Saver

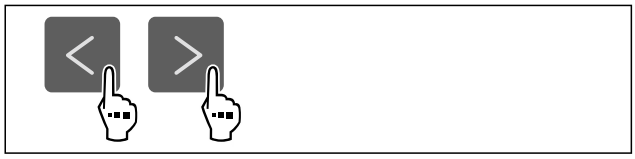

Sl. 87

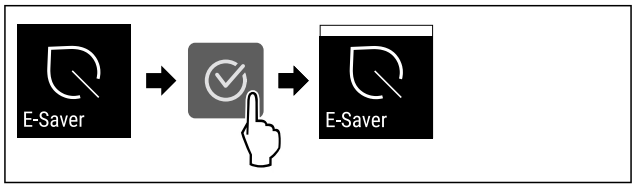

Sl. 88
▶ Obavite radne korake prema slici.
▷ Režim uštede energije je aktiviran.

Deaktiviranje E-Saver

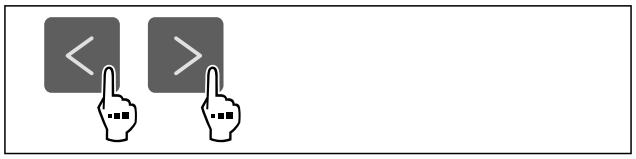

Sl. 89

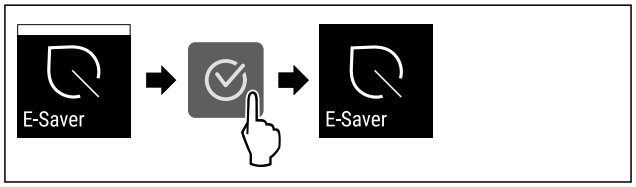

Sl. 90
▶ Obavite radne korake prema slici.
▷ Režim uštede energije je deaktiviran.

Blokada tastature

Pomoću ove funkcije aktivirate ili deaktivirate blokadu tastature. Blokada tastature sprečava nehotično rukovanje uređajem, npr. od strane dece.

Primena:
- Sprečiti nenamernu promenu funkcija.
- Sprečiti nehotično isključivanje uređaja.
- Sprečite nehotično podešavanje temperature.

Aktiviranje blokade tastature

Ako aktivirate blokadu tastature i dalje se možete kretati kroz menije, ali ne možete birati ili menjati druge funkcije.

Sl. 91

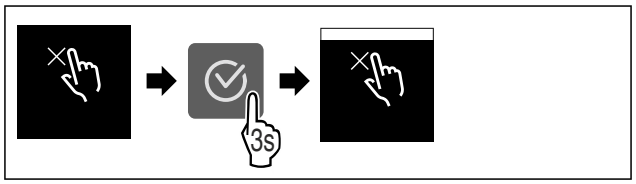

Sl. 92
▶ Obavite radne korake prema slici.
▷ Blokada tastature je aktivirana.

Deaktiviranje blokade tastature

Sl. 93

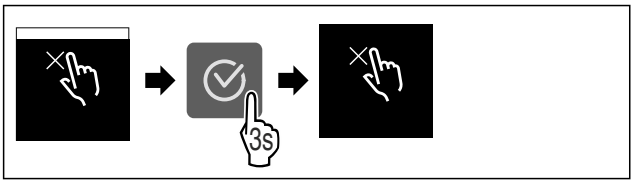

Sl. 94

▶ Obavite radne korake prema slici.
▷ Blokada tastature je deaktivirana.

°C/°F Jedinica za temperaturu

Pomoću ove funkcije podešavate jedinicu za temperaturu. Kao jedinicu za temperaturu možete podesiti stepene Celzijusa ili stepene Farenhajta.

Podešavanje jedinice za temperaturu

Sl. 95

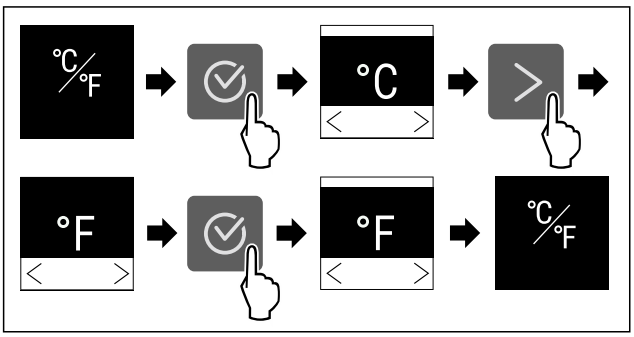

Sl. 96 Primeri prikaza: Promena od stepena Celzijusa na stepene Farenhajta.

▶ Obavite radne korake prema slici.
▷ Jedinica za temperaturu je podešena.

WLAN

Pomoću ove funkcije povezujete Vaš uređaj sa WLAN-om. Nakon toga njime možete upravljati pomoću aplikacije SmartDevice na mobilnom uređaju. Pomoću ove funkcije možete WLAN vezu takođe ponovo prekinuti ili resetovati.

Da biste Vaš uređaj povezali sa WLAN-om, potrebna vam je aplikacija SmartDeviceBox.

Dodatne informacije o SmartDevice-u: (vidi 2.3 SmartDevice)

Napomena
Funkcija SmartDevice nije dostupna u sledećim zemljama: Rusija, Belorusija, Kazahstan.

Ne možete koristiti SmartDeviceBox.

Uspostavljanje WLAN veze po prvi put

Uverite se da su ispunjeni sledeći preduslovi:

- ❑ SmartDeviceBox je kupljen i postavljen. (vidi 2.3 SmartDevice)
- ❑ Aplikacija SmartDevice je instalirana (vidi apps.home.liebherr.com).
- ❑ Registrovanje uređaja u aplikaciji SmartDevice je završeno.

Sl. 97

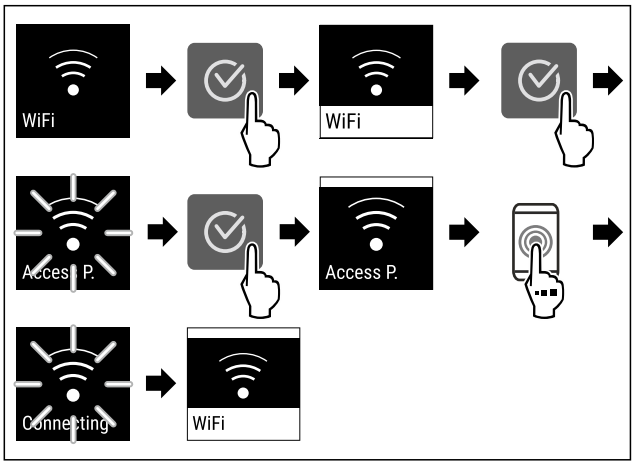

Sl. 98

▶ Obavite radne korake prema slici.
▷ Veza je uspostavljena.

Prekidanje WLAN veze

Sl. 99

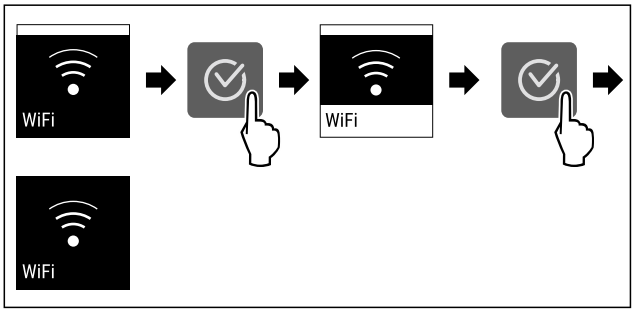

Sl. 100

▶ Obavite radne korake prema slici.
▷ Veza je prekinuta.

Resetovanje WLAN veze

Sl. 101

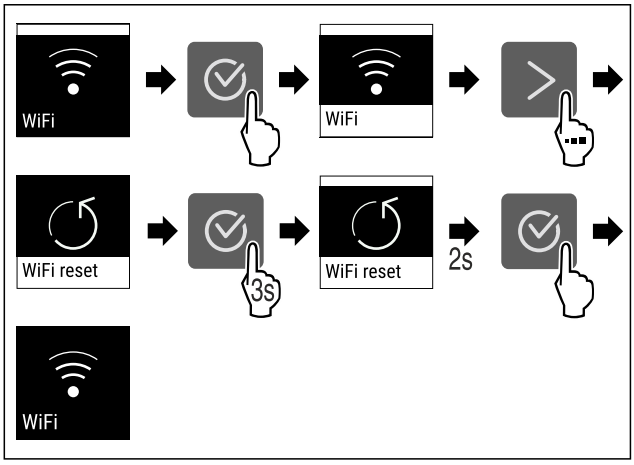

Sl. 102

▶ Obavite radne korake prema slici.

▷ WLAN veza, kao i ostala WLAN podešavanja, su vraćena na stanje prilikom isporuke.

Prikaz informacija o WLAN vezi

Sl. 103

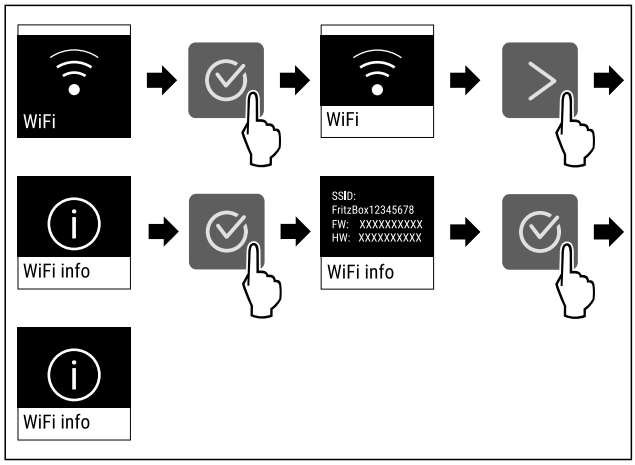

Sl. 104

▶ Obavite radne korake prema slici.

Informacija o uređaju

Pomoću ove funkcije se prikazuje naziv modela, indeks, serijski broj i verzija softvera Vašeg uređaja. Ukoliko kontaktirate službu za korisnike, potrebne su Vam informacije o uređaju. (vidi 11.4 Korisnička služba)

Osim toga, pomoću ove funkcije otvarate prošireni meni. (vidi 4 Način funkcionisanja Touch displeja)

Prikaz informacija o uređaju

Sl. 105

Sl. 106

▶ Obavite radne korake prema slici.
▷ Displej prikazuje informacije o uređaju.

Softver

Pomoću ove funkcije se prikazuje verzija softvera Vašeg uređaja.

Prikaz verzije softvera

Sl. 107

Sl. 108

▶ Obavite radne korake prema slici.
▷ Displej prikazuje verziju softvera.

Pokretanje ciklusa otapanja*

Pomoću ove funkcije ručno pokrećete ciklus automatskog otapanja, ako se ciklus otapanja u slučaju greške ne pokrene automatski.

Ova funkcija važi za uređaje NoFrost.*

Pokretanje ciklusa otapanja

Sl. 109

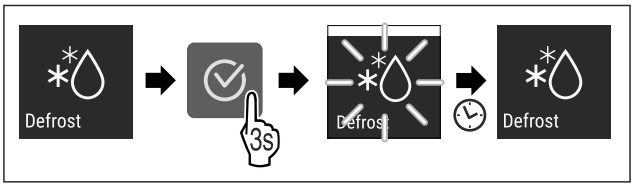

Sl. 110

▶ Obavite radne korake prema slici.
▷ Ciklus otapanja je pokrenut: Simbol treperi sve dok se ciklus otapanja automatski ne završi.
▷ Kada je ciklus otapanja završen: Uređaj nastavlja da radi u normalnom režimu rada.

Prekid ciklusa otapanja

Ciklus otapanja se automatski završava. Međutim, ciklus otapanja možete da prekinete i bilo kada tokom otapanja:

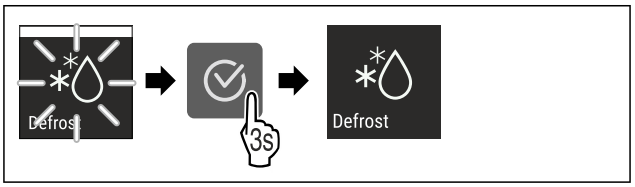

Sl. 111

▶ Obavite radne korake prema slici.
▷ Ciklus otapanja je prekinut.
▷ Uređaj nastavlja da radi u normalnom režimu rada.

Alarm za vrata

Pomoću ove funkcije aktivirate ili deaktivirate alarm za vrata. Alarm za vrata se oglašava ukoliko su vrata suviše dugo otvorena. Alarm za vrata je prilikom isporuke aktiviran. Možete podesiti koliko dugo vrata smeju biti otvorena, pre nego što se alarm za vrata oglasi.

Možete podesiti sledeće vrednosti:

- 1 minut
- 2 minuta
- 3 minuta
- Isključeno

Podešavanje alarma za vrata

Sl. 112

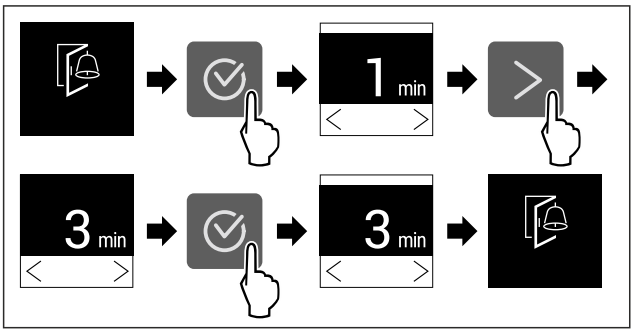

Sl. 113 Primeri prikaza: Promena alarma za vrata od 1 minuta na 3 minuta.

▶ Obavite radne korake prema slici.
▷ Alarm za vrata je podešen.

Deaktiviranje alarma za vrata

Sl. 115

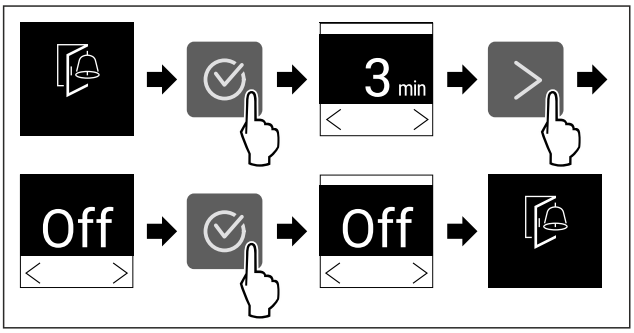

Sl. 116

▶ Obavite radne korake prema slici.
▷ Alarm za vrata je deaktiviran.

Demo režim

Demo režim je specijalna funkcija za trgovce koji žele da prezentuju funkcije uređaja. Ukoliko aktivirate demo režim, sve funkcije rashladne tehnike su deaktivirane.

Ukoliko uključite uređaj i u prikazu statusa se prikazuje "Demo", onda je demo režim već aktiviran.

Ukoliko aktivirate demo režim, a zatim ga ponovo deaktivirate, onda se uređaj vraća na fabrička podešavanja. (vidi Resetovanje na fabrička podešavanja)

Aktiviranje demo režima

Sl. 117

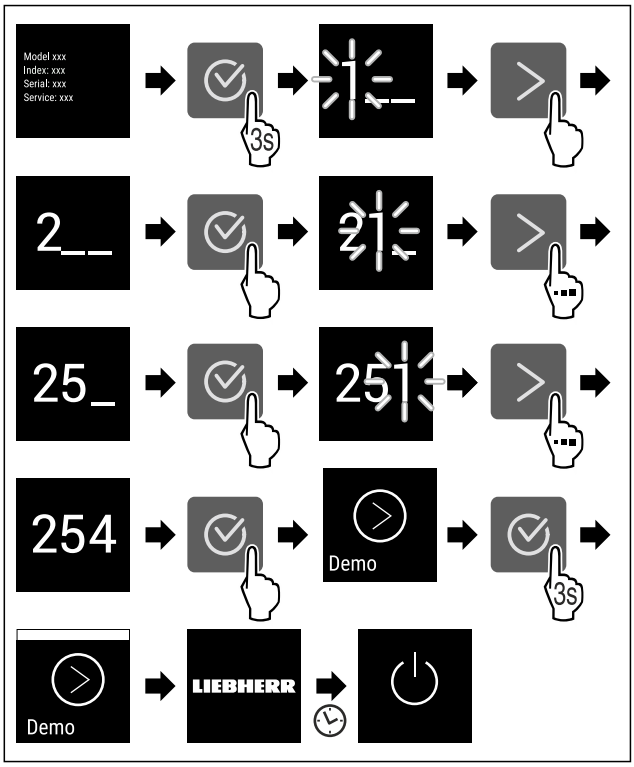

Sl. 118

▶ Obavite radne korake prema slici.
▷ Demo režim je aktiviran.
▷ Uređaj je isključen.
▶ Uključite uređaj. (vidi 5.1 Uključivanje uređaja (prvo puštanje u rad))
▷ U prikazu statusa se pojavljuje "DEMO".

Deaktiviranje demo režima

Sl. 119

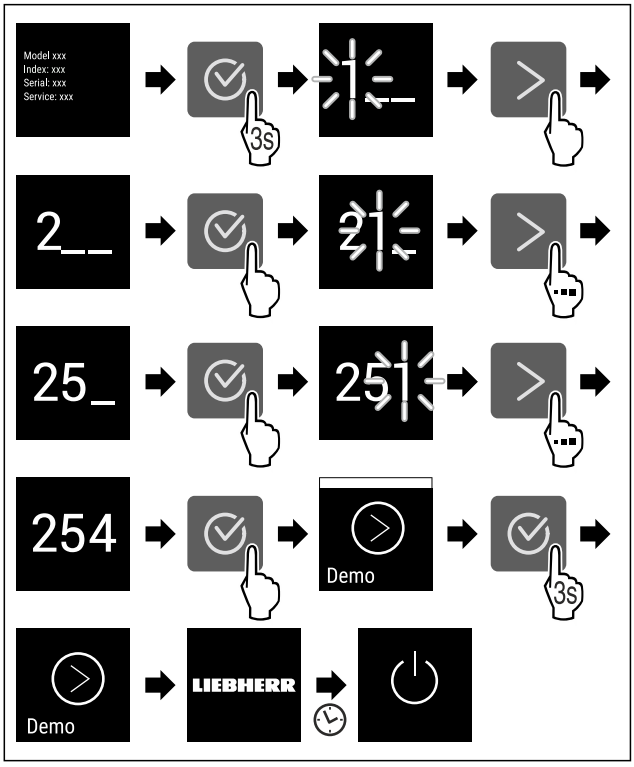

Sl. 120

▶ Obavite radne korake prema slici.
▷ Demo režim je deaktiviran.
▷ Uređaj je isključen.
▶ Uključite uređaj. (vidi 5.1 Uključivanje uređaja (prvo puštanje u rad))
▷ Uređaj je vraćen na fabrička podešavanja.

Resetovanje na fabrička podešavanja

Pomoću ove funkcije resetujete sva podešavanja na fabrička podešavanja. Sva podešavanja koja ste do sada obavili vraćaju se na svoje prvobitno podešavanje.

Procedura resetovanja

Sl. 121

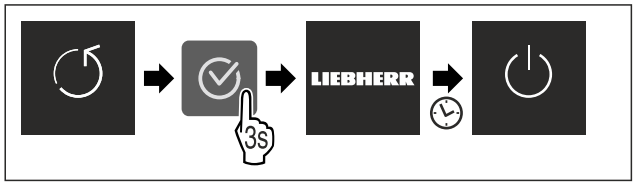

Sl. 122

▶ Obavite radne korake prema slici.
▷ Uređaj je resetovan.
▷ Uređaj je isključen.
▶ Ponovo pokrenite uređaj. (vidi 5.1 Uključivanje uređaja (prvo puštanje u rad))

8.3 Poruke

Postoje dve kategorije poruka:

Kategorija	Značenje
Upozorenje	Upozorenja se pojavljuju u slučaju alarma za vrata ili pri smetnjama u funkcionisanju. Jednostavnija upozorenja možete samostalno ukloniti. U slučaju ozbiljnih smetnji u funkcionisanju morate stupiti u kontakt sa korisničkim servisom. (vidi 11.4 Korisnička služba)
Podsetnik	Podsetnici podsećaju na opšte postupke. Možete sprovesti ove postupke i time ukloniti poruku.

8.3.1 Pregled upozorenja

Ponašanje uređaja u slučaju upozorenja:

- Upozorenje se prikazuje na displeju.
- Zvučni signal alarma se oglašava sa rastućom jačinom zvuka.

Poruka	Uzrok	Završetak poruke
Alarm za vrata	Ova poruka se pojavljuje ako su vrata predugo otvorena.	Sprovedite radne korake. (vidi Alarm za vrata)
Alarm za nestanak struje	Ova poruka se pojavljuje kada dođe do porasta temperature zamrzavanja zbog nestanka struje.	Sprovedite radne korake. (vidi Alarm za nestanak struje)
Alarm za temperaturu	Ova poruka se pojavljuje kada temperatura zamrzavanja ne odgovara podešenoj temperaturi.	Sprovedite radne korake. (vidi Alarm za temperaturu)
Greška	Ova poruka se pojavljuje kada postoji greška kod uređaja. Komponenta uređaja ima grešku.	Sprovedite radne korake. (vidi Greška)

8.3.2 Uklanjanje upozorenja

Alarm za vrata

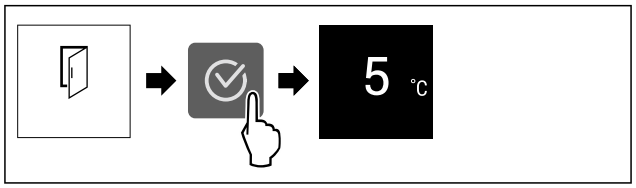

Sl. 123 Prikaz primera

▶ Obavite radne korake prema slici.
-ili-
▶ Zatvorite vrata.

▷ Displej se prebacuje na prikaz statusa.
▷ Uređaj jače hladi, što znači da temperatura prikazana na ekranu može biti veća od stvarne temperature u uređaju.*
▷ Buka uređaja može biti glasnija.*

Možete podesiti koliko dugo vrata smeju biti otvorena, pre nego što se alarm za vrata oglasi. (vidi Podešavanje alarma za vrata)

Alarm za nestanak struje

Po završetku nestanka struje, uređaj automatski nastavlja da hladi na prethodno podešenu ciljnu temperaturu, čak i ako niste potvrdili poruku. Međutim, da bi poruka nestala sa displeja, morate je potvrditi.

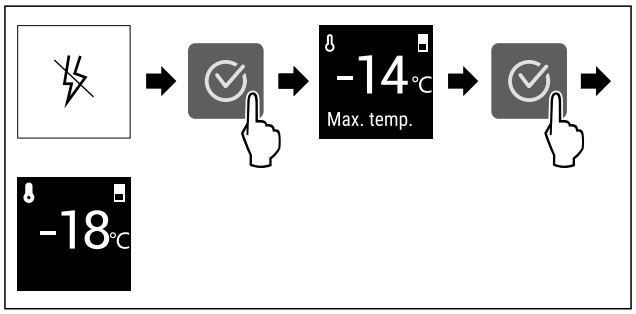

Sl. 124 Prikaz primera

▶ Pritisnite simbol za potvrdu.
▷ Prikazuje se najviša temperatura zamrzavanja.
▷ Ukoliko je temperatura zamrzavanja bila ispod -9 °C: Namirnice se mogu i dalje konzumirati.
Ukoliko je temperatura zamrzavanja porasla iznad -9 °C:
▶ Proverite namirnice.

▶ Pritisnite simbol za potvrdu.
▷ Displej se prebacuje na prikaz statusa: Prikazuje se trenutna temperatura i ciljna temperatura.

Alarm za temperaturu

Uzroci razlike u temperaturi mogu biti:

- Stavili ste tople, sveže namirnice.
- Prilikom razvrstavanja i vađenja namirnica je ušlo previše toplog vazduha iz prostorije.
- Duži nestanak struje.
- Uređaj je u kvaru.

▶ Otklonite uzrok.
▷ Uređaj hladi na prethodno podešenu ciljanu temperaturu.

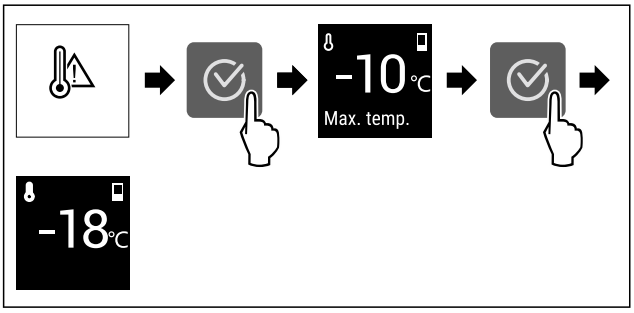

Sl. 125 Prikaz primera

▶ Pritisnite simbol za potvrdu.
▷ Prikazuje se najviša temperatura zamrzavanja.
▷ Ukoliko je temperatura zamrzavanja bila ispod -9 °C: Namirnice se mogu i dalje konzumirati.
Ukoliko je temperatura zamrzavanja porasla iznad -9 °C:
▶ Proverite namirnice.
▶ Pritisnite simbol za potvrdu.
▷ Displej se prebacuje na prikaz statusa: Prikazuje se trenutna temperatura i ciljna temperatura.

Greška

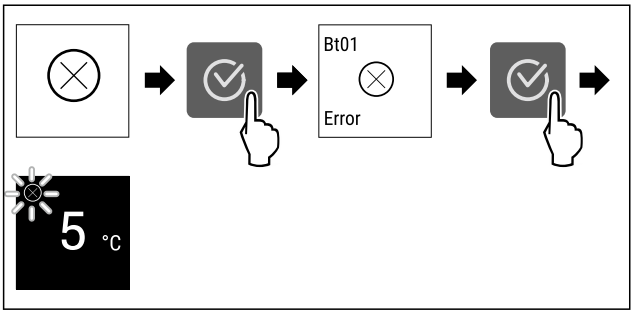

Sl. 126 Prikaz primera

▶ Pritisnite simbol za potvrdu.
▷ Prikazuje se kôd greške.
▶ Zabeležite šifru greške.
▶ Pritisnite simbol za potvrdu.
▷ Displej se prebacuje na prikaz statusa.
▶ Obratite se korisničkoj službi. (vidi 11.4 Korisnička služba)

8.3.3 Pregled podsetnika

Ponašanje uređaja u slučaju podsetnika:

- Podsetnik se prikazuje na displeju.
- Oglašava se zvuk alarma.

9 Oprema

9.1 Fioke

Fioke možete ukloniti radi čišćenja.

Fioke možete ukloniti kako biste koristili VarioSpace.

Vađenje i stavljanje fioka se razlikuje zavisno od sistema izvlačenja. Vaš uređaj može da sadrži različite sisteme izvlačenja.

Kod uređaja sa NoFrost:*

Napomena
Potrošnja energije se povećava, a rashladna snaga se smanjuje ukoliko ventilacija nije dovoljna.*
▶ Najnižu fioku ostavite u uređaju.*
▶ Unutrašnje ventilacione proreze na zadnjem zidu uvek držite slobodne.*

Kod uređaja be funkcije NoFrost:*

Napomena
Potrošnja energije se povećava, a rashladna snaga se smanjuje ukoliko ventilacija nije dovoljna.*
▶ Unutrašnje ventilacione proreze na zadnjem zidu uvek držite slobodne.*

9.1.1 Fioka na dnu uređaja ili staklenoj ploči

Fioka klizi direktno po dnu posude ili staklenoj ploči. Nema šina.

Ako skinete fioke, staklene ploče koje se nalaze ispod njih mogu da se koriste kao površine za odlaganje.

Vađenje fioke

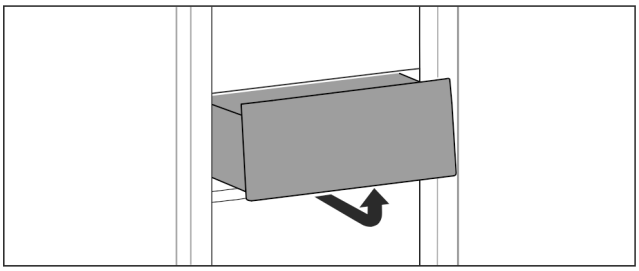

Sl. 127

▶ Izvadite fioke u skladu sa slikom.

Ubacivanje fioka

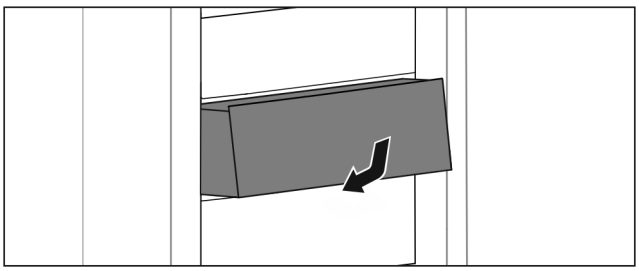

Sl. 128

▶ Fioku postavite u skladu sa slikom.

9.1.2 Gornja nagibna fioka*

Kada izvlačite gornju fioku, ona se naginje napred. Tako dobijate bolji pogled na fioku. Funkcija zavisi od visine uređaja.

Ako skinete gornju fioku, staklena ploča koja se nalazi ispod nje može da se koristi kao površina za odlaganje.

Vađenje fioke

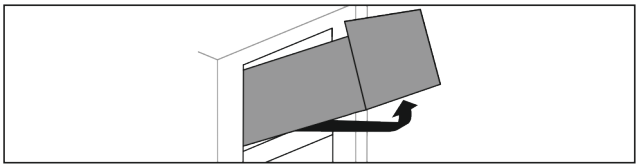

Sl. 129

▶ Izvucite fioku do kraja.

▶ Podignite fioku sa prednje strane i istovremeno sa zadnje strane pritisnite odozdo nagore.
▶ Izvadite fioku prema napred.

Ubacivanje fioka

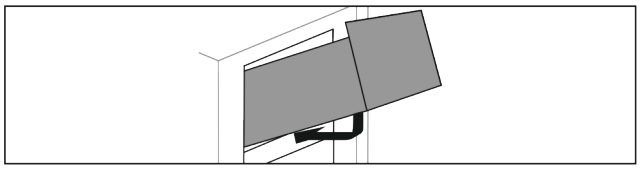

Sl. 130

▶ Fioku postavite u skladu sa slikom.
▷ Fioka leži na staklenoj ploči.
▶ Fioku sa zadnje strane podignite malo odozdo i prevucite preko uzvišenog dela.
▶ Ubacite fioku prema zadnjoj strani.

9.1.3 Fioka se vodi po rebru posude

Fioka klizi direktno po rebru posude. Nema šina.

Vađenje fioke

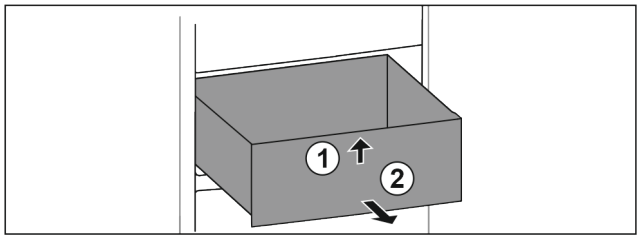

Sl. 131

▶ Izvucite fioku do kraja.
▶ Fioku podignite sa prednje strane. *Sl. 131 (1)*
▶ Izvadite fioku prema napred. *Sl. 131 (2)*

Ubacivanje fioka

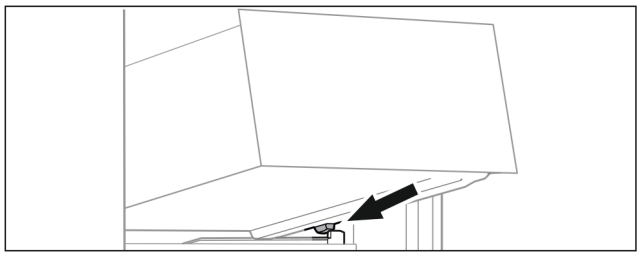

Sl. 132

▶ Postavite fioku ukoso iza graničnika na rebru posude. (vidi Fig. 132)
▶ Spustite fioku.
▶ Ubacite fioku prema zadnjoj strani.

9.2 Staklene ploče

Staklenu ploču ispod fioka možete ukloniti radi čišćenja.

Možete ukloniti staklenu ploču ispod fioka kako biste koristili VarioSpace.

9.2.1 Uklanjanje / postavljanje staklene ploče ispod nagibne fioke*

Staklena ploča se nalazi ispod gornje fioke.

Uverite se da su ispunjeni sledeći preduslovi:

❑ Fioka je izvađena. (vidi 9.1.2 Gornja nagibna fioka*)

Uklanjanje staklene ploče

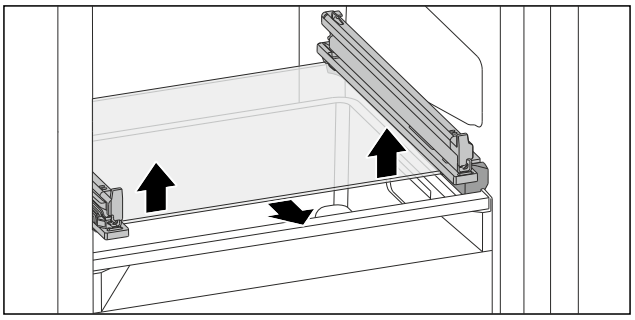

Sl. 133 Staklena ploča nagibne fioke

▶ Staklenu ploču obostrano odozdo pritisnite nagore. (vidi Fig. 133)
▶ Staklenu ploču izvadite prema napred.

Postavljanje staklene ploče

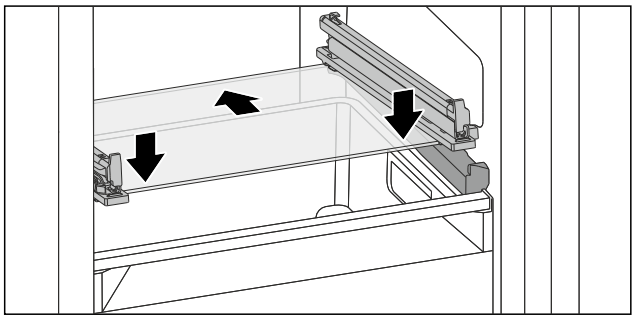

Sl. 134 Staklena ploča nagibne fioke

▶ Postavite staklenu ploču ukoso iza graničnika. (vidi Fig. 134)
▶ Spustite staklenu ploču.
▶ Ubacite staklenu ploču prema pozadi.
▷ Staklena ploča se uglavljuje na mesto.

9.2.2 Uklanjanje / postavljanje staklene ploče

Staklena ploča se u zavisnosti od opreme može nalaziti ispod gornje fioke.*

Uverite se da su ispunjeni sledeći preduslovi:

❑ Staklena ploča ispod fioke: Fioka je izvađena. (vidi 9.1 Fioke)

Uklanjanje staklene ploče

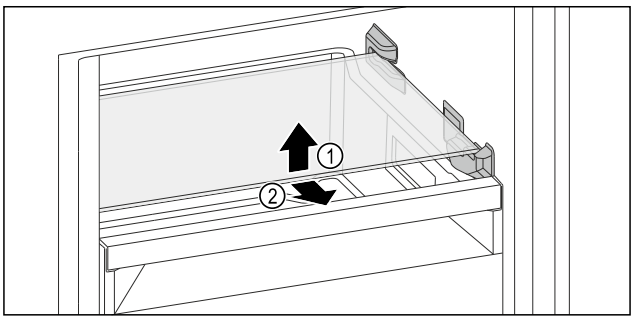

Sl. 135 Primer ilustracije staklene ploče

▶ Podignite napred staklenu ploču.
▶ Staklenu ploču izvadite prema napred.

Postavljanje staklene ploče

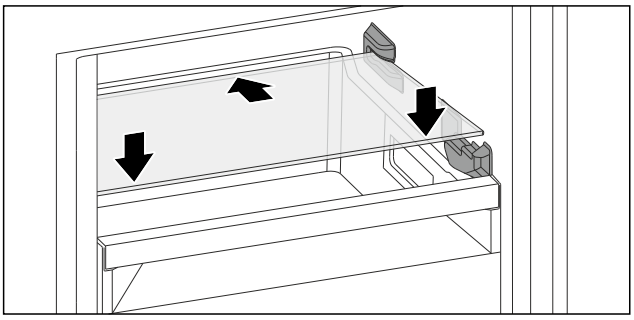

Sl. 136 Primer ilustracije staklene ploče

▶ Postavite staklenu ploču ukoso iza graničnika.
▶ Spustite staklenu ploču.
▶ Ubacite staklenu ploču prema pozadi.

9.3 VarioSpace

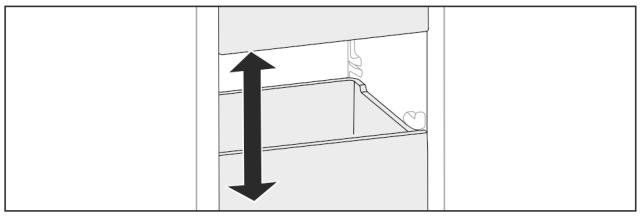

Sl. 137

Fioke i staklene ploče možete da izvadite iz uređaja. Na taj način ćete dobiti prostor za veće namirnice, kao što su živina, meso, veliki delovi divljači, kao i za visoka peciva. Ona se mogu zamrznuti u komadu i dalje pripremati.

▶ Obratite pažnju na granice opterećenja fioka i staklenih ploča (vidi 11.1 Tehnički podaci) .

10 Održavanje

10.1 Rastavljanje / montaža sistema izvlačenja

10.1.1 Napomene za rastavljanje

Neke sisteme izvlačenja možete rastaviti radi čišćenja. Vaš uređaj može da sadrži različite sisteme izvlačenja.

Sledeći sistemi izvlačenja se mogu rastaviti ili se ne mogu rastaviti:

Sistem izvlačenja	može se rastaviti / ne može se rastaviti
Fioka na dnu uređaja ili staklenoj ploči	ne može se rastaviti
Gornja nagibna fioka*	može se rastaviti (vidi 10.1.2 Gornja nagibna fioka*) *
Fioka se vodi po rebru posude	može se rastaviti (vidi 10.1.3 Fioka se vodi po rebru posude)

10.1.2 Gornja nagibna fioka*

Rastavljanje sistema izvlačenja

Uverite se da sledeći preduslovi budu ispunjeni:

❑ Fioka je izvađena. (vidi 9.1.2 Gornja nagibna fioka*)
❑ Staklena ploča je uklonjena. (vidi 9.2 Staklene ploče)

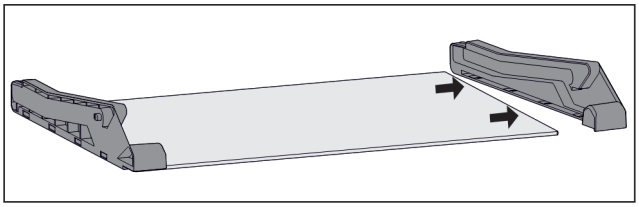

Sl. 138 Staklena ploča sa bočnim elementima

▶ Bočni element staklene ploče skinite u stranu.

Montiranje sistema izvlačenja

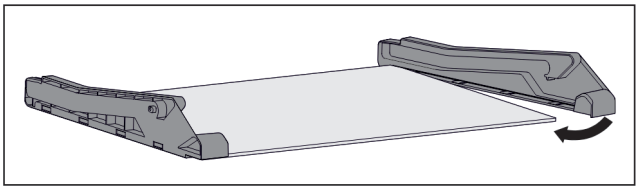

Sl. 139 Staklena ploča sa bočnim elementima

▶ Bočni element postavite nazad.
▶ Bočni element pritisnite na prednju stranu staklene ploče.

10.1.3 Fioka se vodi po rebru posude

Rastavljanje sistema izvlačenja

Uverite se da sledeći preduslovi budu ispunjeni:

❑ Fioka je izvađena. (vidi 9.1.3 Fioka se vodi po rebru posude)

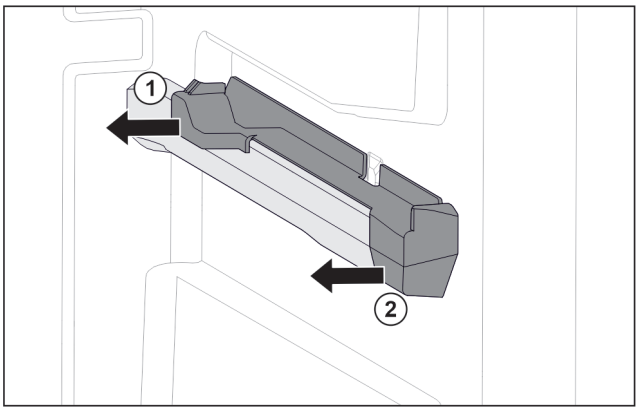

Sl. 140 Dodatak na desnom rebru posude

▶ Uhvatite dodatak na dnu na zadnjoj strani.
▶ Dodatak na zadnjoj strani skinite u stranu. *Sl. 140 (1)*
▶ Dodatak na prednjoj strani skinite u stranu. *Sl. 140 (2)*

Montiranje sistema izvlačenja

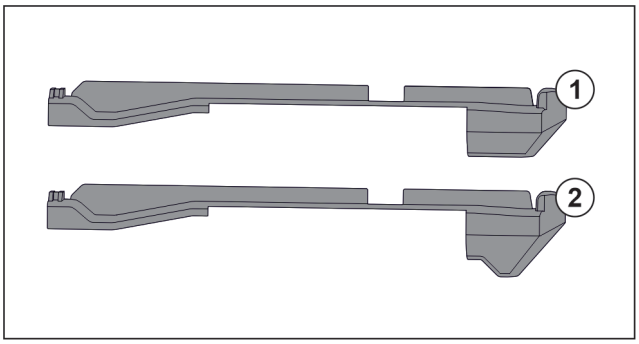

Sl. 141 Upoređivanje dodataka

U uređaju se nalaze dva različita dodatka. Dodatak iznad najniže fioke *Sl. 141 (2)* ima trougaonu ivicu. Svi ostali dodaci *Sl. 141 (1)* imaju ravnu ivicu.

▶ Dodatak *Sl. 141 (2)* sa trougaonom ivicom postavite iznad najniže fioke.

▶ Dodatak *Sl. 141 (1)* sa ravnom ivicom postavite na drugim mestima.

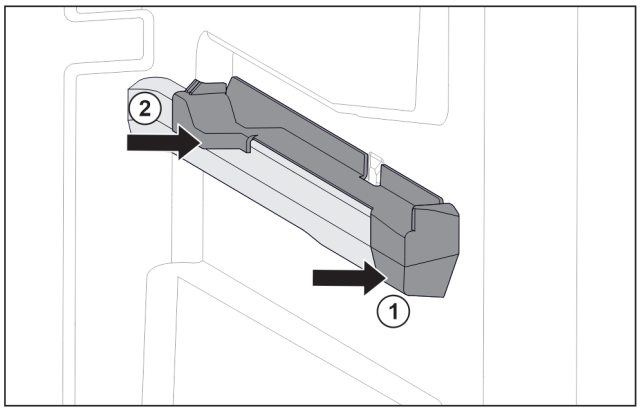

Sl. 142 Dodatak na desnom rebru posude

▶ Dodatak na prednjoj strani postavite na rebro posude. *Sl. 142 (1)*
▶ Pritisnite dodatak na zadnjoj strani. *Sl. 142 (2)*

10.2 Otapanje uređaja

UPOZORENJE
Nepravilno otapanje uređaja!*
Povrede i oštećenja.
▶ Za ubrzanje procesa otapanja ne koristite nikakve druge mehaničke uređaje ili druga sredstva osim onih koje je preporučio proizvođač.
▶ Ne koristite električne grejalice ili paročistače, otvoreni plamen ili sprejeve za otapanje.
▶ Nemojte da uklanjate led oštrim predmetima.

10.2.1 Otapanje kod NoFrost sistema*

Otapanje se vrši automatski preko NoFrost sistema. Vlaga se kondenzuje na isparivaču, periodično se vrši otapanje i isparavanje.

Uređaj ne mora da se otapa.

10.2.2 Ručno otapanje zamrzivača*

10.2.2 Ručno otapanje

Nakon dužeg rada stvara se sloj inja, odn. leda.

Sledeći faktori ubrzavaju stvaranje sloja inja, odn. leda:
- Često otvaranje uređaja.
- Stavljanje toplih namirnica.

Jedan dan pre otapanja:
▶ Aktivirajte SuperFrost. (vidi 8.2 Funkcije uređaja)
▷ Smrznuta namirnica sadrži „rezervu hladnoće“.
▶ Isključite uređaj.
▶ Izvucite mrežni utikač iz utičnice i isključite osigurač.
▶ Smrznute namirnice zamotajte u novinski papir ili ćebad i čuvajte na hladnom mestu.
▶ Lonac sa vrućom vodom, ali ne ključalom vodom, stavite na srednju ploču.

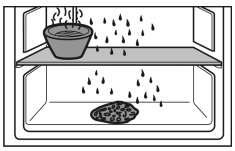

-ili-
▶ Obe donje fioke do polovine napunite mlakom vodom i stavite u uređaj.

▷ Otapanje se ubrzava.
▷ Otopljena voda se sakuplja u fiokama.
▶ Vrata uređaja ostavite otvorena tokom otapanja.
▶ Izvadite oslobođene komade leda.
▶ Vodite računa da otopljena voda ne uđe u ugradni element.
▶ Ako je potrebno, otopljenu vodu pokupite sunđerom ili krpom.
▶ Očistite uređaj. (vidi 10.3 Čišćenje uređaja)

10.3 Čišćenje uređaja

10.3.1 Priprema

UPOZORENJE
Opasnost od strujnog udara!
▶ Izvadite utikač rashladnog uređaja ili prekinite dovod struje.

UPOZORENJE
Opasnost od požara!
▶ Nemojte da oštetite cevi rashladnog sistema.

▶ Ispraznite uređaj.
▶ Izvucite utikač iz struje.

10.3.2 Čišćenje unutrašnjosti

PAŽNJA
Nepravilno čišćenje!
Oštećenja na uređaju.
▶ Koristite isključivo mekane krpe za čišćenje i pH-neutralno univerzalno sredstvo za čišćenje.
▶ Ne koristiti oštre ili abrazivne sunđere ili čeličnu vunu.
▶ Ne koristiti oštra, abrazivna, sredstva za čišćenje koja sadrže pesak, hlorida ili kiseline.

▶ Površine od plastike: Ručno očistite mekom, čistom krpom, mlakom vodom, sa malo tečnosti za pranje.
▶ Površine od metala: Ručno očistite mekom, čistom krpom, mlakom vodom, sa malo tečnosti za pranje.

10.3.3 Čišćenje opreme

PAŽNJA
Nepravilno čišćenje!
Oštećenja na uređaju.
▶ Koristite isključivo mekane krpe za čišćenje i pH-neutralno univerzalno sredstvo za čišćenje.
▶ Ne koristiti oštre ili abrazivne sunđere ili čeličnu vunu.
▶ Ne koristiti oštra, abrazivna, sredstva za čišćenje koja sadrže pesak, hlorida ili kiseline.

Čišćenje mekom, čistom krpom, mlakom vodom, sa malo tečnosti za pranje:
- Fioka
- Tacna za zamrzavanje*

Pranje u mašini za pranje posuđa do 60 °C:
- Posuda za led*

▶ Rastavljanje opreme: pogledajte odgovarajuće poglavlje.
▶ Očistite opremu.

10.3.4 Nakon čišćenja

▶ Osušite uređaj i delove opreme.
▶ Priključite uređaj i uključite ga.
▶ Aktivirajte SuperFrost (vidi 8.2 Funkcije uređaja) .
Kada je temperatura dovoljno hladna:
▶ Stavite namirnice.
▶ Čišćenje obavljajte redovno.

11 Pomoć za korisnike

11.1 Tehnički podaci

Opseg temperatura	
Zamrzavanje	-28 °C do -15 °C

Maksimalna količina za zamrzavanje / 24 sata	
Zamrzivač	vidi na tipskoj pločici podatak „Kapacitet zamrzavanja .../ 24 h“

Maksimalna tovarna težina opreme			
Oprema	Širina uređaja 550 mm (pogledajte uputstvo za montažu, dimenzije uređaja)	Širina uređaja 600 mm (pogledajte uputstvo za montažu, dimenzije uređaja)	Širina uređaja 700 mm (pogledajte uputstvo za montažu, dimenzije uređaja)
fioka na staklenoj ploči (vidi 9.1.1 Fioka na dnu uređaja ili staklenoj ploči)	12 kg	15 kg	--
Fioka se vodi po rebru posude (vidi 9.1.3 Fioka se vodi po rebru posude)	14 kg	19 kg	19 kg
Najniža fioka	--	11 kg	19 kg
Gornja nagibna fioka* (vidi 9.1.2 Gornja nagibna fioka*) *	--*	19 kg*	19 kg*

11.2 Radna buka

Uređaj tokom rada pravi različitu radnu buku.

- Kod **manje snage hlađenja,** uređaj radi sa štednjom energije, ali duže. Jačina zvuka je **manja**.
- Pri **većoj snazi hlađenja**, namirnice se brže hlade. Jačina zvuka je **veća**.

  Primeri:
  - aktivirane funkcije (vidi 8.2 Funkcije uređaja)
  - ventilator radi*
  - sveže stavljene namirnice
  - visoka temperatura okoline
  - duže otvorena vrata

buka	Mogući uzroci	Vrsta buke
Žuborenje i prskanje	Rashladno sredstvo teče u cevima rashladnog sistema.	Normalna radna buka
Pištanje i šištanje	Rashladno sredstvo se ubrizgava u cevi rashladnog sistema.	Normalna radna buka
Brujanje	Uređaj se hladi. Jačina zvuka zavisi od rashladnog kapaciteta.	Normalna radna buka
Škripanje*	Vrata sa prigušivačem za zatvaranje se otvaraju i zatvaraju.*	Normalna radna buka*
Zviždanje i pištanje*	Ventilator radi.*	Normalna radna buka*
Kliktanje	Komponente se uključuju i isključuju.	Normalan zvuk uklapanja
Zveckanje ili zujanje	Ventili ili klapne su aktivni.	Normalan zvuk uklapanja

buka	Mogući uzroci	Vrsta buke	Otklanjanje
Vibracije	Neodgovarajuća instalacija	Zvuk greške	Proverite ugradnju. Ispravite uređaj.
Kloparanje	Oprema, Stvari u unutrašnjosti uređaja	Zvuk greške	Fiksirajte delove opreme. Ostavite razmak između stvari.

11.3 Tehnička smetnja

Vaš uređaj tako konstruisan i napravljen da pruža funkciju i dug upotrebni vek. Ukoliko se i pored toga u toku rada pojave smetnje, molimo Vas da proverite da li je uzrok smetnje greška u rukovanju. U tom slučaju će Vam i u toku garantnog roka biti naplaćeni nastali troškovi.

Sledeće smetnje možete sami da otklonite.

11.3.1 Funkcija uređaja

Greška	Uzrok	Otklanjanje
Uređaj ne radi.	→ Uređaj nije uključen.	▶ Uključite uređaj.
	→ Mrežni utikač nije pravilno umetnut u utičnicu.	▶ Proverite utikač.
	→ Osigurač utičnice je u kvaru.	▶ Proverite osigurač.
	→ Nestanak struje	▶ Uređaj držite zatvorenim.

Greška	Uzrok	Otklanjanje
		▶ Zaštita namirnica: Hladna pakovanja stavite odozgo na namirnice ili koristite neki drugi zamrzivač u slučaju da nestanak struje traje duže. ▶ Odmrznute namirnice nemojte ponovo da zamrzavate.
	→ IEC utičnica nije pravilno umetnuta u uređaj.	▶ Proverite IEC utičnicu.
Temperatura nije dovoljno niska.	→ Vrata uređaja nisu pravilno zatvorena.	▶ Zatvorite vrata uređaja.
	→ Ventilacija i odvod vazduha nisu dovoljni.	▶ Oslobodite i očistite rešetku za ventilaciju.
	→ Temperatura okoline je previsoka.	▶ Rešavanje problema: (vidi 1.8 Klimatske klase)
	→ Uređaj je prečesto ili predugo bio otvaran.	▶ Sačekajte da se potrebna temperatura samostalno ponovo uspostavi. Ukoliko to nije slučaj, obratite se korisničkoj službi. (vidi 11.4 Korisnička služba)
	→ Stavljena je prevelika količina svežih namirnica bez SuperFrost.	▶ Rešavanje problema: (vidi SuperFrost)
	→ Temperatura je pogrešno podešena.	▶ Podesite nižu temperaturu i proverite nakon 24 sata.
	→ Uređaj stoji preblizu izvoru toplote (šporet, grejanje itd.).	▶ Promenite lokaciju uređaja ili izvora toplote.
	→ Uređaj nije pravilno instaliran u nišu.	▶ Proverite da li je uređaj pravilno instaliran i da li se vrata pravilno zatvaraju .
Temperatura prikazana na ekranu je veća od stvarne temperature u uređaju.*	→ Vrata uređaja su dugo bila otvorena i automatski se aktivirao alarm za vrata. Zbog toga uređaj jače hladi.	▶ Zatvorite vrata uređaja.
Zaptivka vrata je u kvaru ili je potrebno zameniti iz drugih razloga.	→ Zaptivka vrata se može zameniti. Može se menjati bez pomoći dodatnih alata.	▶ Obratite se korisničkoj službi. (vidi 11.4 Korisnička služba)
Uređaj je zamrznut ili stvara kondenzat.	→ Zaptivka vrata može da isklizne iz žleba.	▶ Proverite da li se zaptivka vrata nalazi u pravilnom položaju u žlebu.
Koncentrisano nakupljanje leda na sredini poklopca unutar uređaja.*	→ Nakupljanje leda je normalno. Led se zbog fizičkih uslova koncentrisano stvara na poklopcu uređaja.	▶ Led uklonite strugalicom.

11.4 Korisnička služba

Prethodno proverite da li sami možete da otklonite grešku (vidi 11 Pomoć za korisnike) . Ukoliko to nije slučaj, obratite se korisničkoj službi.

Adresu možete naći u priloženoj brošuri „Liebherr servis“ ili na adresi home.liebherr.com/service.

UPOZORENJE

Nestručna popravka!

Povrede.

▶ Popravke i intervencije na uređaju i na kablu za struju, koje nisu izričito navedene (vidi 10 Održavanje) , može da obavlja samo servisna služba.

▶ Zamenu oštećenog kabla za priključivanje na mrežu sme da vrši samo proizvođač, njegov korisnički servis ili osoba sa sličnim kvalifikacijama.

▶ Kod uređaja sa utikačima za aparate za domaćinstvo zamenu sme da vrši kupac.

11.4.1 Kontakt sa korisničkom službom

Uverite se da su spremne sledeće informacije o uređaju:

❑ Oznaka uređaja (model i indeks)

* zavisno od modela i opreme

- ❑ Servisni br. (servis)
- ❑ Serijski br. (S-Nr)

▶ Pozovite informacije o uređaju preko displeja. (vidi Informacija o uređaju)

-ili-

▶ Informacije o uređaju možete naći na tipskoj pločici. (vidi 11.5 Tipska pločica)

▶ Zabeležite informacije o uređaju.
▶ Obaveštavanje korisničke službe: Prosledite greške i informacije o uređaju.
▷ Time se omogućava brz i ciljani servis.
▶ Sledite dalja uputstva korisničke službe.

11.5 Tipska pločica

Tipska pločica se nalazi na iza fioka na unutrašnjoj strani uređaja.

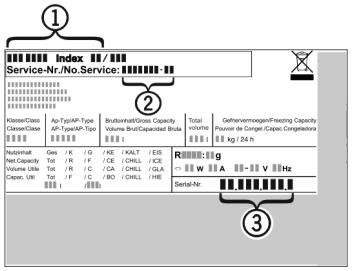

Sl. 143

(1) Oznaka uređaja
(2) Servisni br.
(3) Serijski br.

▶ Informacije pročitajte sa tipske pločice.

12 Stavljanje van pogona

▶ Ispraznite uređaj.
▶ Isključite uređaj. (vidi Isključivanje i uključivanje uređaja)
▶ Izvucite mrežni utikač iz utičnice.
▶ Po potrebi uklonite IEC utičnicu: Izvucite IEC utičnicu iz utikača uređaja istovremeno pomerajući ulevo i udesno.
▶ Očistite uređaj. (vidi 10.3 Čišćenje uređaja)
▶ Ostavite otvorena vrata, kako se ne bi stvarali neprijatni mirisi.

13 Odlaganje na otpad

Obezbedite da budu ispunjeni sledeći preduslovi:

- ❑ Značenje simbola na uređaju je poznato.
- ❑ Uputstva za odlaganje na otpad su poznata. (vidi 1.6 Napomene za odlaganje na otpad)

13.1 Priprema uređaja za odlaganje na otpad

▶ Stavite uređaj van funkcije. (vidi 12 Stavljanje van pogona)

13.2 Ekološko odlaganje uređaja u otpad

UPOZORENJE

Opasnost od požara usled curenja rashladnog sredstva i ulja!
Sadržano rashladno sredstvo je ekološki prihvatljivo ali zapaljivo. Sadržano je takođe zapaljivo. Ispušteno rashladno sredstvo i ulje se pri odgovarajuće visokoj koncentraciji mogu zapaliti u kontaktu sa eksternim izvorom toplote.
▶ Nemojte oštetiti cevi rashladnog kruga ili kompresora.

▶ Vodite računa o napomenama za transport uređaja. (vidi 3.5 Transport uređaja)
▶ Uređaji transportovati bez oštećenja.
▶ Uređaj odložite u skladu sa uputstvima.

Scan QR Code and find digital operating and installation instructions.

home.liebherr.com

20260914 7088678-00

Liebherr-Hausgeräte GmbH
Memminger Straße 77-79
88416 Ochsenhausen
Deutschland