Instructions d'utilisation et de montage

FR NOTICE ORIGINALE

LIEBHERR

Sommaire

1 Consignes de sécurité générales ... 3
1.1 Utilisation conforme ... 3
1.2 Mauvais usage prévisible ... 3
1.3 Groupe d'utilisateurs ... 3
1.4 Avertissements - Dangers pour l'utilisateur ... 3
1.5 Dysfonctionnements, endommagements et réparations ... 4
1.6 Remarques relatives à la mise au rebut ... 4
1.7 Conformité ... 4
1.8 Classes climatiques ... 4
1.9 Substances SVHC selon le règlement REACH ... 5
1.10 Base de données EPREL ... 5
1.11 Licences open source ... 5
1.12 Pièces de rechange ... 5
1.13 Niveaux d'avertissement ... 5

2 Vue d'ensemble de l'appareil ... 5
2.1 Articles fournis ... 5
2.2 Vue d'ensemble de l'appareil et de l'équipement ... 5
2.3 SmartDevice ... 5

3 Installation et raccordement ... 6
3.1 Conditions d'installation ... 6
3.2 Dimensions du réfrigérateur ... 7
3.3 Dimensions de la niche ... 7
3.4 Poids de la façade de mobilier ... 8
3.5 Transporter l'appareil ... 8
3.6 Déballer l'appareil ... 9
3.7 Retrait de la fixation de transport ... 9
3.8 Explication des symboles utilisés ... 9
3.9 Inversion du sens d'ouverture de la porte ... 10
3.10 Installation de plusieurs appareils ... 12
3.11 Encastrer l'appareil dans la niche ... 12
3.12 Faces avant du meuble ... 19
3.13 Après le montage ... 20
3.14 Brancher l'appareil sur le secteur ... 20
3.15 Eliminer l'emballage ... 21

4 Fonctionnement de l'écran Touch ... 21
4.1 Navigation et explication des symboles ... 21
4.2 Menus ... 21
4.3 Mode veille ... 22

5 Mise en service ... 22
5.1 Mettre l'appareil en marche (première mise en service) ... 22

6 Stockage ... 23
6.1 Conseils de stockage ... 23
6.2 Compartiment congélateur ... 23
6.3 Durées de stockage ... 24

7 Économiser de l'énergie ... 24

8 Utilisation ... 24
8.1 Éléments de commande et d'affichage ... 24
8.1.1 Écran Status ... 24
8.1.2 Symboles d'affichage ... 24
8.2 Fonctionnement de l'appareil ... 24
8.2.1 Remarques sur les fonctions de l'appareil ... 24
Activation et désactivation de l'appareil ... 24
Température ... 25
SuperFrost ... 25
PartyMode ... 26
SabbathMode ... 26
E-Saver ... 27
Verrouillage de la saisie ... 27
Unité de température ... 28
WiFi ... 28
Informations de l'appareil ... 29
Logiciel ... 29
Lancement du cycle de dégivrage* ... 29
Alarme de la porte ... 30
Mode démo ... 30
Rétablissement des réglages d'usine ... 31
8.3 Messages ... 31
8.3.1 Aperçu des avertissements ... 31
8.3.2 Élimination des avertissements ... 31
8.3.3 Aperçu des rappels ... 32

9 Équipement ... 32
9.1 Tiroirs ... 32
9.2 Tablettes en verre ... 33
9.3 VarioSpace ... 34

10 Entretien ... 34
10.1 Démonter/monter les systèmes télescopiques ... 34
10.2 Dégivrer l'appareil ... 35
10.3 Nettoyer l'appareil ... 36

11 Aide clients ... 36
11.1 Données techniques ... 36
11.2 Bruits de fonctionnement ... 36
11.3 Problème technique ... 37
11.4 Service client ... 38
11.5 Plaque signalétique ... 38

12 Mettre hors service ... 38

13 Élimination ... 39
13.1 Préparer l'appareil à l'élimination ... 39
13.2 Éliminer l'appareil en respectant l'environnement. ... 39

Le fabricant travaille sans cesse au perfectionnement de tous les modèles de ses produits. Nous comptons donc sur votre compréhension concernant des modifications éventuelles de forme, d'équipement et de technologie.

Symbole	Explication
	Lire le manuel d'utilisation Pour découvrir tous les avantages de votre nouvel appareil, veuillez lire attentivement les consignes figurant dans le présent manuel.

*** selon le modèle et l'équipement**

Symbole	Explication
	Informations supplémentaires sur Internet Vous pouvez trouver les instructions au format numérique avec des informations complémentaires et dans d'autres langues sur Internet en scannant le QR-code sur la page de couverture de cette notice ou en saisissant votre numéro de service à l'adresse **home.liebherr.com/fridge-manuals**. Vous trouverez le numéro de service sur la plaque signalétique : 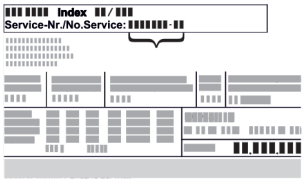 *Fig.* Représentation à titre d'exemple
	Vérifier l'état de l'appareil Vérifier l'absence d'avaries de transport sur toutes les pièces. En cas de réclamation, adressez-vous au revendeur ou au service client.
	Divergences Le manuel d'utilisation est valable pour plusieurs modèles. Des divergences sont donc possibles. Les paragraphes concernant uniquement un certain type d'appareils sont indiqués par un astérisque (*).
	Instructions et résultats Les instructions sont indiquées par ▶. Les résultats sont indiqués par ▷.
	Vidéos Les vidéos des appareils sont disponibles sur la chaîne YouTube de Liebherr-Hausgeräte.

Licences open source :

L'appareil embarque des composants logiciels utilisant des licences open source. Vous trouverez des informations concernant les licences open source à cette adresse : **home.liebherr.com/open-source-licences**

Ces informations utilisateur concernent les appareils suivants :

IF(N)..	35.. / 39..
SIGN	51Vd28
SIFN..	51..

Remarque
Si la désignation de votre appareil comporte un N, il s'agit d'un appareil NoFrost.*

1 Consignes de sécurité générales

Conservez soigneusement ces informations utilisateur afin de pouvoir vous y référer à tout moment.

Si l'appareil est confié à de nouveaux propriétaires, ces informations utilisateur doivent leur être transmises.

Pour pouvoir utiliser l'appareil correctement et en toute sécurité, lisez soigneusement ces informations utilisateur avant de l'installer et de l'utiliser. Suivez toujours les instructions, les consignes de sécurité et les avertissements qui y figurent. Ils sont importants pour vous permettre d'installer et d'utiliser l'appareil en toute sécurité et de manière impeccable.

1.1 Utilisation conforme

- Cet appareil est prévu pour un usage domestique et domaines d'utilisation similaires, par exemple :
  - cuisines du personnel des magasins, des bureaux et autres lieux de travail
  - dans l'agriculture et par des clients d'hôtels, de motels et d'autres hébergements
  - les pensions servant le petit-déjeuner
  - dans le cadre de services de restauration et autres prestations semblables dans le commerce de gros
- Autres utilisations :
  - Tous les autres types d'utilisation sont interdits.

1.2 Mauvais usage prévisible

Les utilisations suivantes sont expressément interdites :

- Stockage et refroidissement des produits suivants :
  - Substances chimiquement instables, inflammables ou corrosives
  - Substances explosives, comme par ex. des bacs aérosols contenant un gaz propulseur inflammable
  - Médicaments, plasma, préparations en laboratoire ou autres substances et produits relevant de la directive sur les produits médicaux 2007/47/CE
- Utilisation dans les zones à risque d'explosion

Toute utilisation incorrecte de l'appareil conduit à un endommagement ou à la détérioration des aliments qui s'y trouvent.

1.3 Groupe d'utilisateurs

- Cet appareil ne doit pas être utilisé par des personnes (y compris des enfants) présentant des capacités physiques, sensorielles ou mentales réduites, ni par des personnes manquant d'expérience ou de connaissances, sauf si elles sont surveillées par une personne responsable de leur sécurité ou qu'on leur ait expliqué comment utiliser l'appareil. Les enfants doivent être surveillés, afin de s'assurer qu'ils ne jouent pas avec l'appareil.
- Les enfants âgés de 3 à 8 ans peuvent charger et décharger le réfrigérateur/congélateur.

1.4 Avertissements - Dangers pour l'utilisateur

- AVERTISSEMENT : Veillez à ce que les ouvertures d'aération du boîtier de l'appareil ou des éléments encastrés ne soient pas obstruées.
- AVERTISSEMENT : N'utilisez pas de dispositifs mécaniques ou d'autres moyens pour accélérer le processus de dégivrage autres que ceux recommandés par le fabricant.
- AVERTISSEMENT : N'endommagez pas le circuit frigorifique.
- AVERTISSEMENT : Ne faites pas fonctionner à l'intérieur du bac de refroidissement/congélation des appareils électriques qui ne seraient pas du type de construction recommandé par le fabricant.
- AVERTISSEMENT : Lors de la mise en place de l'appareil, vous devez vous assurer que le câble de raccord secteur ne doit pas coincé ou endommagé.
- AVERTISSEMENT : Ne placez pas des multiprises mobiles ou des blocs d'alimentation derrière l'appareil.

Une fois l'appareil monté, il doit toujours encore être possible de pouvoir le séparer du réseau.

- Connecteur secteur accessible (au-dessus, en dessous ou à côté de l'appareil)
- Déclenchement du fusible de l'installation électrique du bâtiment, conformément aux règles d'installation.

AVERTISSEMENT : Risque d'incendie/substances inflammables.

Le symbole peut être apposé sur le condenseur et peut également être illustré à d'autres endroits sur l'appareil. Il avertit du danger en relation avec des substances inflammables. Ne retirez pas l'autocollant.

- Plus la quantité de réfrigérant dans l'appareil est importante, plus la pièce d'installation de l'appareil doit être grande. Dans les pièces trop petites, en cas de fuite, un mélange gaz-air inflammable peut être produit. Pour 8 g de réfrigérant, la pièce d'installation doit présenter une superficie d'au moins 1 m^3. Les indications concernant le réfrigérant contenu sont indiquées sur la plaque signalétique à l'intérieur de l'appareil.
- Les surfaces susceptibles d'entrer en contact avec des aliments et les systèmes d'évacuation accessibles doivent être nettoyés régulièrement.
- Emballer la viande ou le poisson cru dans des récipients propres et fermés. Ainsi, la viande ou le poisson ne risque pas de toucher ou de couler sur d'autres aliments.
- Si le réfrigérateur/congélateur reste vide de manière prolongée, arrêtez l'appareil, dégivrez-le, nettoyez-le et séchez-le. Maintenez la porte ouverte pour éviter la formation de moisissures.
- Éviter tout contact prolongé de la peau avec les surfaces froides ou les produits réfrigérés. Utiliser par exemple des gants de protection.
- Les boissons alcoolisées ou autres contenants comportant de l'alcool doivent être impérativement fermés hermétiquement. En cas de fuite, l'alcool risque en effet de s'enflammer au contact des composants électriques.
- N'ouvrir la porte que brièvement. Vous éviterez ainsi que la température à l'intérieur de l'appareil ne s'élève.
- Ne pas mettre les mains entre la porte et l'appareil lors de l'ouverture et de la fermeture. Vous risqueriez de vous coincer les doigts.
- AVERTISSEMENT : Cet appareil doit être fixé conformément à la notice d'utilisation, afin d'exclure tout danger émanant d'un manque de stabilité.
- Respectez les instructions concernant le montage, la fixation, les dimensions et raccords nécessaires. (voir 3 Installation et raccordement)

1.5 Dysfonctionnements, endommagements et réparations

- Raccord secteur avec connecteur d'appareil :
  Si le câble de raccordement secteur de cet appareil est endommagé, il doit être remplacé par un câble de raccordement spécial, disponible auprès du fabricant ou de son service après-vente. Le changement peut être effectué par le client.
- Les réparations et interventions sur l'appareil doivent être réservées au seul service après-vente ou à un personnel spécialisé ayant été formé à cet effet.
- En cas de dysfonctionnements et de défaillances de l'appareil, débranchez la fiche secteur ou arrêtez le fusible. Si la fiche secteur est débranchée, tenez toujours le connecteur. Ne tirez pas sur le câble.

1.6 Remarques relatives à la mise au rebut

Le symbole de la poubelle barrée indique que l'appareil ne doit pas être jeté ensemble avec les déchets ménagers non triés, mais qu'il doit faire l'objet d'une collecte séparée. Il contient des matériaux recyclables et peut, le cas échéant, être réutilisé.

Ce symbole peut être apposé sur le compresseur. Il fait référence à l'huile qui s'y trouve et prévient des dangers suivants : **Peut être mortel en cas d'ingestion et de pénétration dans les voies respiratoires.** Cette remarque ne vaut que pour le recyclage. Dans le cadre d'un fonctionnement normal, il n'existe aucun danger.

Cet autocollant ou un autocollant semblable est susceptible de se trouver à l'arrière de l'appareil. Il indique que des panneaux d'isolation sous vide (VIP) ou des panneaux de perlite se trouvent dans la porte et/ou dans le boîtier. Cette remarque ne vaut que pour le recyclage. Ne retirez pas l'autocollant.

- Pour cette raison, la mise au rebut des appareils usagés doit respecter scrupuleusement les prescriptions et réglementations locales. N'endommagez pas le circuit frigorifique lors du transport car le fluide réfrigérant qui s'y trouve (indications figurant sur la plaque signalétique) et l'huile risqueraient de s'en échapper.
- Veuillez noter que l'effacement de données à caractère personnel éventuellement présentes relève de la responsabilité du client.
- Pour l'Allemagne : L'appareil peut être éliminé gratuitement auprès des centres locaux de recyclage/de traitement des matériaux réutilisables au moyen de collecteurs de classe 1. Lors de l'achat d'un nouveau réfrigérateur/congélateur, si la surface de vente > 400 m^2 l'ancien appareil est également repris gratuitement par le détaillant.
- UE : Veuillez vous renseigner au sujet des possibilités de mise au rebut d'appareils usagés auprès de vos autorités locales.

1.7 Conformité

L'étanchéité du circuit réfrigérant est éprouvée. À l'état monté, l'appareil est conforme aux prescriptions de sécurité applicables et satisfait aux exigences des directives correspondantes.

Pour le marché UE :	L'appareil répond à la directive 2014/53/UE.
Pour le marché GB :	L'appareil est conforme aux Radio Equipment Regulations 2017 SI 2017 No. 1206.

Le texte intégral de la déclaration CE de conformité est disponible sur le site web suivant : www.Liebherr.com

1.8 Classes climatiques

En fonction de sa classe climatique, l'appareil est conçu pour fonctionner à certaines températures ambiantes. La classe climatique de votre appareil est indiquée sur la plaque signalétique.

Remarque
▶ Pour garantir un fonctionnement impeccable de l'appareil, respecter les températures ambiantes indiquées.

Classe climatique	pour les températures ambiantes
SN	10 °C à 32 °C
N	16 °C à 32 °C
ST	16 °C à 38 °C
T	16 °C à 43 °C
SN-ST	10 °C à 38 °C
SN-T	10 °C à 43 °C

1.9 Substances SVHC selon le règlement REACH

- En cliquant sur le lien ci-dessous, vous pouvez vérifier si votre appareil contient des substances SVHC selon le règlement REACH :
  https://go.liebherr.com/z3eewm

1.10 Base de données EPREL

- À compter du 1er mars 2021, des informations concernant l'étiquetage énergétique et les exigences en matière d'écoconception seront disponibles dans la base de données européenne des produits (EPREL). Cette base de données des produits est accessible par le biais du lien suivant https://eprel.ec.europa.eu/. Vous y serez invité à saisir l'identifiant du modèle. L'identifiant du modèle se trouve sur la plaque signalétique.

1.11 Licences open source

- L'appareil embarque des composants logiciels utilisant des licences open source. Vous trouverez des informations concernant les licences open source à cette adresse :
  home.liebherr.com/open-source-licences

1.12 Pièces de rechange

- La disponibilité des pièces de rechange pour les pièces fonctionnelles et les pièces d'équipement pouvant être stockées est de 15 ans.

1.13 Niveaux d'avertissement

⚠ **DANGER**	Désigne une situation de danger immédiate qui entraînera des blessures graves voire mortelles si vous ne l'évitez pas.
⚠ **AVERTISSEMENT**	Désigne une situation de danger qui entraînerait des blessures graves voire mortelles si vous ne l'évitiez pas.
⚠ **PRUDENCE**	Désigne une situation de danger qui entraînerait des blessures légères ou moyennes si vous ne l'évitiez pas.
ATTENTION	Désigne une situation de danger qui peut entraîner des dommages matériels si vous ne l'évitez pas.
Remarque	Désigne des consignes et conseils utiles.

2 Vue d'ensemble de l'appareil

2.1 Articles fournis

Contrôlez toutes les pièces pour détecter les éventuels dommages dus au transport. Pour toute réclamation, contactez le revendeur ou le service client. (voir 11.4 Service client)

La livraison est composée des pièces suivantes :
- Appareil intégré
- Équipement (en fonction du modèle)
- Matériel de montage (en fonction du modèle)
- « Quick Start Guide »
- « Installation Guide »*
- Brochure SAV

2.2 Vue d'ensemble de l'appareil et de l'équipement

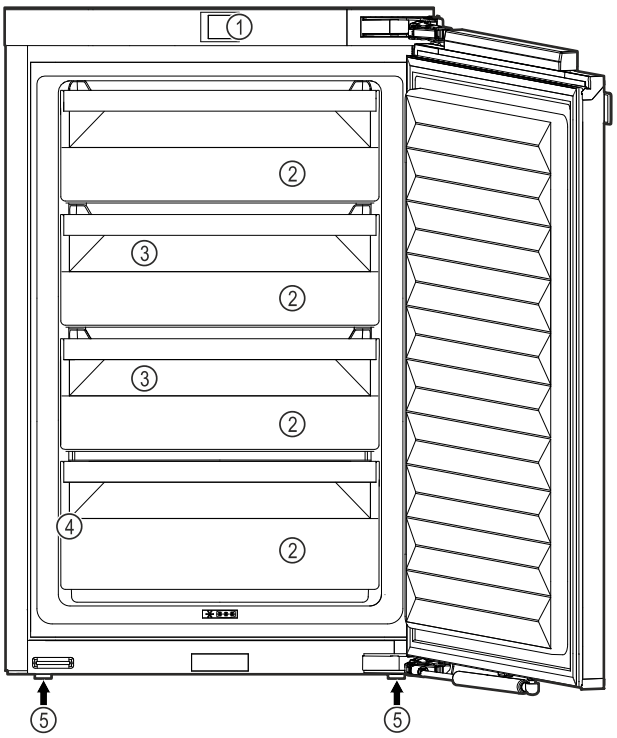

Fig. 1 Représentation à titre d'exemple

(1) Éléments de commande
(2) Tiroir
(3) VarioSpace
(4) Plaque signalétique
(5) Pied réglable

2.3 SmartDevice

SmartDevice est la solution de mise en réseau pour votre congélateur.

Si votre appareil est compatible avec SmartDevice ou préparé pour cela, vous pouvez rapidement et facilement intégrer votre appareil à votre réseau Wi-Fi. L'application SmartDevice vous permet de contrôler votre appareil à partir d'un terminal mobile. L'application SmartDevice dispose de fonctions et possibilités de réglage supplémentaires.

Appareil préparé pour SmartDevice :	Votre appareil est préparé pour une utilisation avec la SmartDeviceBox. Vous devez tout d'abord vous procurer la SmartDeviceBox puis l'installer. Pour pouvoir connecter votre appareil au Wi-Fi, vous devez télécharger l'application SmartDevice.
Informations supplémentaire sur SmartDevice :	**smartdevice.liebherr.com**
Se procurer la SmartDeviceBox dans la boutique Liebherr-Hausgeräte :	**home.liebherr.com/shop/de/deu/smartdevicebox.html**
Télécharger l'application SmartDevice :	Une fois l'application SmartDevice installée et configurée, vous pouvez connecter votre appareil à votre réseau WLAN à l'aide de l'application SmartDevice et de la fonction WLAN (voir WiFi) de l'appareil.

Remarque
La fonction SmartDevice n'est pas disponible dans les pays suivants : Russie, Biélorussie et Kazakhstan.

Vous ne pouvez pas utiliser le SmartDeviceBox.

3 Installation et raccordement

3.1 Conditions d'installation

Les conditions d'installation sont déterminantes pour garantir un fonctionnement sûr, efficace et impeccable de votre appareil.

- Veuillez respecter toutes les consignes de sécurité.
- Tenez compte du lieu d'installation et de la position dans la pièce.

AVERTISSEMENT
Risque d'incendie en cas d'installation inappropriée !
Si un câble d'alimentation ou une fiche touche l'arrière de l'appareil, les vibrations de l'appareil peuvent endommager le câble d'alimentation ou la fiche, provoquant ainsi un court-circuit.

▶ Veillez à ce qu'aucun câble d'alimentation ne se coince sous l'appareil lorsque vous l'installez.
▶ Placer l'appareil de façon à ce qu'il n'y ait pas de contact avec la fiche ou le câble d´ alimentation.
▶ Ne brancher aucun appareil sur les prises situées à l'arrière de l'appareil.
▶ Les multiprises et autres appareils électroniques (p. ex. transformateurs halogènes) ne doivent **pas** être placés et exploités derrière l'appareil.

AVERTISSEMENT
Risque d'incendie dû à l'humidité !
Lorsque des pièces sous tension ou le câble de raccordement au secteur deviennent humides, un court-circuit peut se produire.

▶ L'appareil a été conçu pour être placé dans des locaux fermés. Ne pas exploiter l'appareil dehors ou dans des endroits humides non à l'abri de projections d'eau.

AVERTISSEMENT
Risque d'incendie en cas de fuite de réfrigérant et d'huile !
Le réfrigérant contenu est écologique, mais inflammable. L'huile contenue est elle aussi inflammable. Le réfrigérant et l'huile qui s'échappent peuvent s'enflammer si leur concentration est suffisamment élevée et s'ils entrent en contact avec une source de chaleur externe.

▶ N'endommagez pas les conduites du circuit frigorifique et du compresseur.

3.1.1 Lieu d'installation

- N'installer et n'utiliser l'appareil que dans des pièces fermées.
- N'utiliser l'appareil qu'une fois monté.
- Si l'appareil est installé dans un milieu très humide, de l'eau de condensation peut se former à l'extérieur de l'appareil.
  Assurez-vous toujours que la ventilation est suffisante sur le lieu d'installation.
- Plus la quantité de réfrigérant dans l'appareil est importante, plus la pièce d'installation de l'appareil doit être grande. Dans les pièces trop petites, en cas de fuite, un mélange gaz-air inflammable peut être produit. Pour 8 g de réfrigérant, la pièce d'installation doit présenter une superficie d'au moins 1 m^3. Les indications concernant le réfrigérant contenu sont indiquées sur la plaque signalétique à l'intérieur de l'appareil.
- Le sol doit être horizontal et plan.

3.1.2 Position dans la pièce

- Ne montez pas l'appareil à un endroit directement exposé aux rayons du soleil ni près d'un chauffage ou de tout autre équipement similaire.
- Vous pouvez monter l'appareil juste à côté d'un four.
- En cas de montage de l'appareil directement à côté d'un four, la consommation d'énergie peut légèrement augmenter. Cela dépend de la durée d'utilisation et de l'intensité d'utilisation du four.
- Ne monter l'appareil que dans un meuble solide.
- Il est interdit d'utiliser l'appareil dans les zones à risque d'explosion.

3.2 Dimensions du réfrigérateur

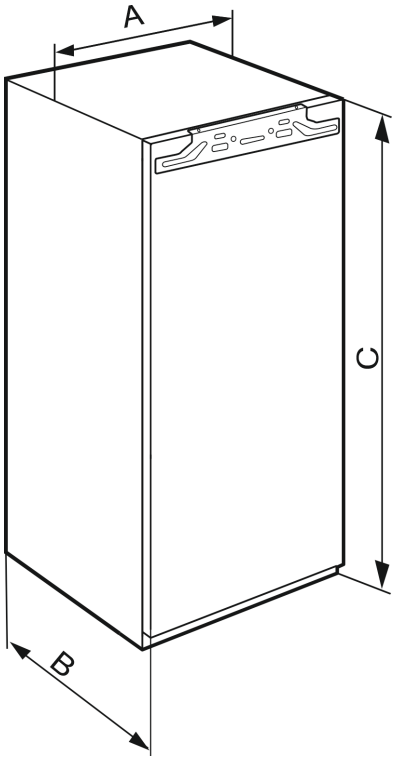

Fig. 2

IFN..(i) 35..	
A (mm)	559
B (mm)	546
C (mm)	712

Hauteur de niche 720 - appareils à une porte

IFN..(i) 39.. / IR..(i) 39.. / SIBa20i 3905 / SIFN..i 39..	
A (mm)	559
B (mm)	546
C (mm)	872

Hauteur de niche 880 - appareils à une porte

IR(B)..(i) 41.. / IRBbsbi 4170 / SIFN..i 41..	
A (mm)	559
B (mm)	546
C (mm)	1213

Hauteur de niche 1220 - appareils à une porte

IR(B)..(i) 45.. / IRBbsbi 4570 / SIFN..i 45..	
A (mm)	559
B (mm)	546
C (mm)	1395

Hauteur de niche 1400 - appareils à une porte

IR(B)(P)..(i) 51.. / IRD..i 51.. / IRBbsci 5170 / IRBbsci 5171 / IRBPbsci 5170 / IKB 51Vc50i / IKB 51Vc51i / IK 51Ve00 / IK 51Ve01 / IK 51Vd00 / SIFN..(i) 51.. / SIFNbsdi 51.. / IK(B).. 1780 / IK(B).. 1784 / SIGN 51Vd28	
A (mm)	559
B (mm)	546

IR(B)(P)..(i) 51.. / IRD..i 51.. / IRBbsci 5170 / IRBbsci 5171 / IRBPbsci 5170 / IKB 51Vc50i / IKB 51Vc51i / IK 51Ve00 / IK 51Ve01 / IK 51Vd00 / SIFN..(i) 51.. / SIFNbsdi 51.. / IK(B).. 1780 / IK(B).. 1784 / SIGN 51Vd28	
C (mm)	1770

Hauteur de niche 1780 - appareils à une porte

3.3 Dimensions de la niche

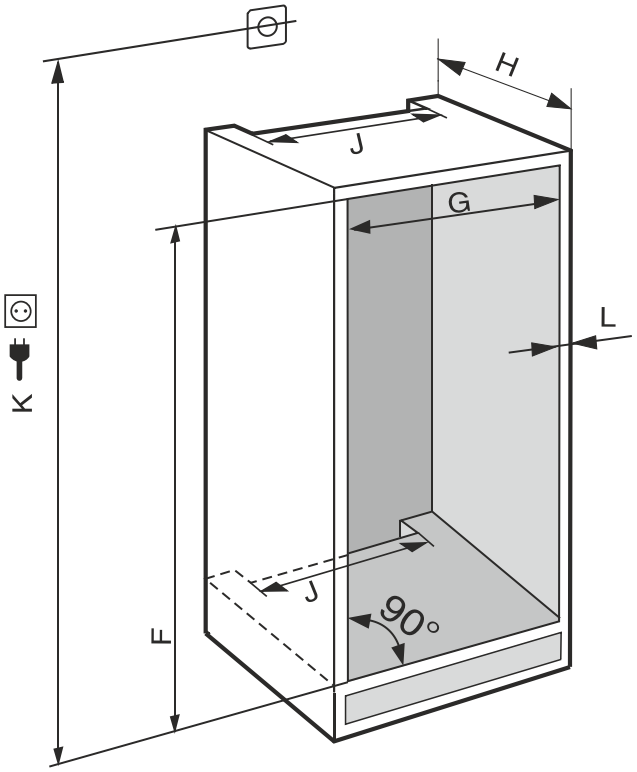

Fig. 3 ***(K) :*** *max. 2100 mm*

Tenir compte des informations suivantes pour les appareils avec raccord d'eau fixe :

- Raccord d'eau
- Raccorder l'appareil à l'arrivée d'eau

IFN..(i) 35..	
F (mm)	714 à 730
G (mm)	560 à 570
H (mm)	min. 550, 560 recommandé
J (mm)	min. 500
L (mm)	max. 19

IFN..(i) 39.. / IR..(i) 39.. / SIBa20i 3905 / SIFN..i 39..	
F (mm)	874 à 890
G (mm)	560 à 570
H (mm)	min. 550, 560 recommandé
J (mm)	min. 500
L (mm)	max. 19

IR(B)..(i) 41.. / IRBbsbi 4170 / SIFN..i 41..	
F (mm)	1216 à 1236
G (mm)	560 à 570

IR(B)..(i) 41.. / IRBbsbi 4170 / SIFN..i 41..	
H (mm)	min. 550, 560 recommandé
J (mm)	min. 500
L (mm)	max. 19

IR(B)..(i) 45.. / IRBbsbi 4570 / SIFN..i 45..	
F (mm)	1397 à 1413
G (mm)	560 à 570
H (mm)	min. 550, 560 recommandé
J (mm)	min. 500
L (mm)	max. 19

IC(B)(N)..(i) 51.. / ICBNbsci 5173 / IKG 51Ve03 / IKGN 51Vc03 / ICNbsci 5173 / IKGN 51Ve03 / IKGBN 51Vd23i / IR(B)(P)..(i) 51.. / IRD..i 51.. / IRBbsci 5170 / IRBbsci 5171 / IRBPbsci 5170 / IKB 51Vc50i / IKB 51Vc51i / IK 51Vd00 / IK 51Ve00 / IK 51Ve01 / IK(B).. 1780 / IK(B).. 1784 / IKGNc 1783 / SICN..i 51.. / SIFN..(i) 51.. / SIFNbsdi 51.. / SIGN 51Vd28 / IC(B)Ndx 5173	
F (mm)	1772 à 1788
G (mm)	560 à 570
H (mm)	min. 550, 560 recommandé
J (mm)	min. 500
L (mm)	max. 19

La consommation énergétique déclarée a été déterminée pour une profondeur de meuble de cuisine de 560 mm. Avec une profondeur de meuble de cuisine de 550 mm, l'appareil reste entièrement fonctionnel, mais sa consommation énergétique est légèrement supérieure.

▶ Contrôler l'épaisseur de cloison des meubles adjacents : elle doit être au minimum de 16 mm .
▶ Ne monter le réfrigérateur que dans un meuble de cuisine stable et solide. Fixer le meuble pour éviter qu'il se renverse.
▶ Ajuster le meuble de cuisine avec un niveau à bulle et une équerre, et compenser avec des cales si nécessaire.
▶ S'assurer que le plancher et les parois latérales du meuble sont positionnés perpendiculairement.

3.3.1 Exigences de ventilation

ATTENTION
Ouvertures de ventilation recouvertes !
Dommages. L'appareil peut surchauffer, risquant de réduire la durée de vie de différentes parties de l'appareil et d'engendrer un fonctionnement limité.

▶ Toujours garantir une bonne aération et ventilation.
▶ Ne pas obstruer les ouvertures ou la grille d'aération dans le bâti de l'appareil et le meuble de cuisine (appareil encastrable).
▶ Toujours laisser dégagées les fentes d'aération du ventilateur.*

Les sections de ventilation doivent être scrupuleusement respectées :

- La profondeur du conduit d'aération au dos du meuble doit atteindre au moins 38 mm.
- Pour les sections d'aération et de ventilation dans la plinthe du meuble et la transformation du meuble en haut 200 cm^2 au moins sont nécessaires.
- En règle générale, plus la section d'aération est large, moins l'appareil consomme d'énergie.

Pour le bon fonctionnement du réfrigérateur, une ventilation et une aération suffisantes sont nécessaires. Les grilles d'aération prévues en usine garantissent une section d'aération efficace au niveau du réfrigérateur de 200 cm^2. En cas de remplacement de la grille d'aération par un bandeau, ce dernier doit avoir une section d'aération au moins égale ou supérieure à celle de la grille d'aération du fabricant.

3.4 Poids de la façade de mobilier

ATTENTION
Risque d'endommagement si la façade de mobilier est trop lourde !
Une façade de mobilier trop lourde peut entraîner des dommages aux charnières et des dysfonctionnements.

▶ Avant de monter la façade de mobilier, s'assurer qu'elle ne dépasse pas le poids maximal autorisé.

Hauteur de niche (mm)	Poids maximal de la façade de mobilier (kg)
720	16
880	16
1020	13
1220	19
1400	21
1580	22
1780	26

Réfrigérateurs et congélateurs à une porte

3.5 Transporter l'appareil

3.5.1 Transporter l'appareil en vue de la mise en service initiale

S'assurer que les conditions suivantes sont bien respectées :

❑ L'appareil est emballé.
❑ L'appareil est à la verticale.

▶ Transporter l'appareil à deux personnes.
▶ Déballer l'appareil. (voir 3.6 Déballer l'appareil)

3.5.2 Transporter l'appareil après la mise en service initiale

Veuillez respecter les instructions suivantes si vous souhaitez transporter ou déplacer l'appareil après la mise en service initiale.

S'assurer que les conditions suivantes sont bien respectées :

❑ L'appareil est vidé.
❑ L'appareil est à la verticale.
❑ Appareil avec porte(s) : La porte est sécurisée contre toute ouverture inopinée.
❑ Appareil avec chariot à glissière : Le chariot à glissière est sécurisé contre toute ouverture inopinée.
❑ L'appareil est démonté.

▶ Transporter l'appareil à deux personnes.

*** selon le modèle et l'équipement**

3.6 Déballer l'appareil

ATTENTION
Risque d'endommagement du fait du déplacement de l'appareil !
Si vous déplacez l'appareil sans protéger le sol, vous risquez d'endommager ce dernier.
▶ Recouvrir suffisamment le sol avant de retirer l'emballage de l'appareil.

▶ Contrôler l'appareil et l'emballage : En cas de constat de dommages dus au transport, contacter le fournisseur avant même de procéder au branchement.

ATTENTION
Dommages matériels en cas d'utilisation d'objets pointus ou tranchants !
Si vous utilisez des objets pointus ou tranchants pour retirer les matériaux d'emballage, vous risquez d'endommager l'appareil.
▶ Ne pas utiliser d'objets pointus ou tranchants pour retirer les matériaux d'emballage.

▶ Retirer les matériaux d'emballage.

3.7 Retrait de la fixation de transport

▶ Retirer la fixation de transport de la porte de l'appareil.

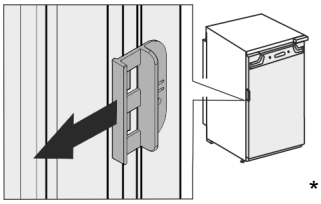

*

3.8 Explication des symboles utilisés

	Cette opération implique un risque de blessures ! Veuillez respecter les consignes de sécurité !
	Cette consigne est valable pour plusieurs modèles d'appareils. Vous ne devez effectuer cette opération que si elle s'applique à votre appareil.
	Pour le montage, veuillez suivre la description détaillée qui figure dans la partie texte du mode d'emploi.
	Cette section s'applique aussi bien aux appareils à une porte qu'aux modèles à deux portes.
	Sélectionnez l'une des options suivantes : Appareil avec ouverture de porte à droite ou à gauche.
	Étape de montage nécessaire avec IceMaker et/ou InfinitySpring.
	Ne desserrer ou serrer que légèrement les vis.
	Serrer fermement les vis.
	Vérifiez si l'opération suivante est nécessaire pour votre modèle.
	Vérifiez que les composants utilisés sont bien montés/en place.
	Mesurez la dimension prédéfinie et corrigez-la si nécessaire.
	Outillage de montage : Mètre pliant
TORX® 20	Outillage de montage : Visseuse sans fil et embout Pour une meilleure accessibilité des vis, nous recommandons l'utilisation d'un embout long.
	Outillage de montage : Niveau à bulle
SW7 SW10	Outillage de montage : Clé plate de 7 et de 10
	Deux personnes sont nécessaires pour réaliser cette opération.
	L'opération s'effectue à l'emplacement marqué sur l'appareil.
	Accessoires de montage : Ficelle
	Accessoires de montage : Équerre

	Accessoires de montage : Tournevis
	Accessoires de montage : Pinces
	Accessoires de montage : Marqueur effaçable
	Éléments fournis : Retirer les composants
	Éliminer correctement les composants qui ne sont plus nécessaires.

3.9 Inversion du sens d'ouverture de la porte

Outil

Fig. 4

ATTENTION
Composants sous tension !
Endommagement de composants électriques.
▶ Débrancher la fiche secteur avant de remplacer la butée de porte.

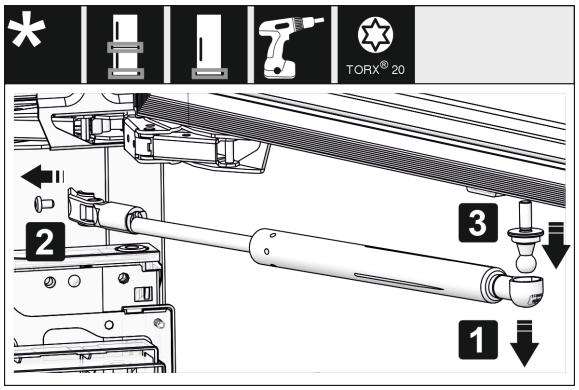

*Fig. 5 **

▶ Retirer l'amortisseur de fermeture : enlever l'amortisseur de fermeture du pivot sphérique (1), dévisser l'élément de fixation (2). Démonter le pivot sphérique avec un tournevis (3).*

Remarque
Si l'amortisseur de fermeture est situé juste au-dessus du sol, vous ne pourrez démonter le tourillon que si la porte est démontée.*

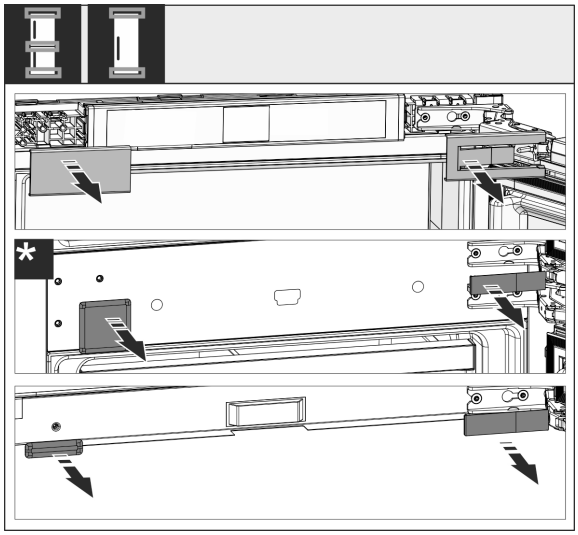

Fig. 6

▶ Retirer les caches.

Remarque
Lors du retrait des caches, veiller à ne pas rayer la surface.

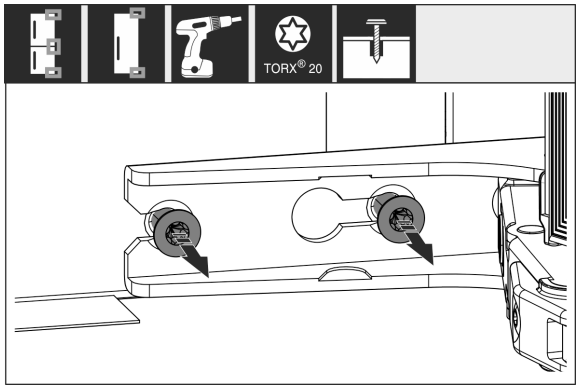

Fig. 7

▶ Desserrer les vis de **toutes** les charnières, sans les retirer.

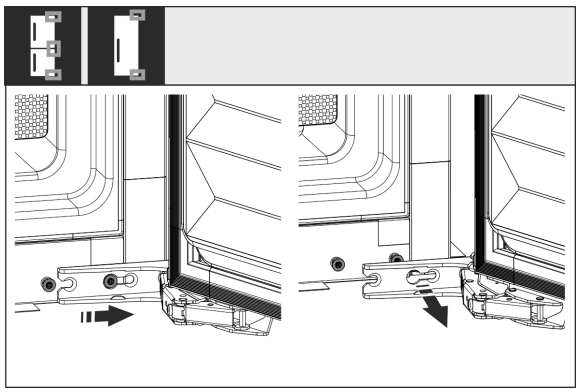

*Fig. 8 **

▶ Retirer la porte : Pousser la porte vers l'avant puis vers l'extérieur, la décrocher et la mettre de côté.

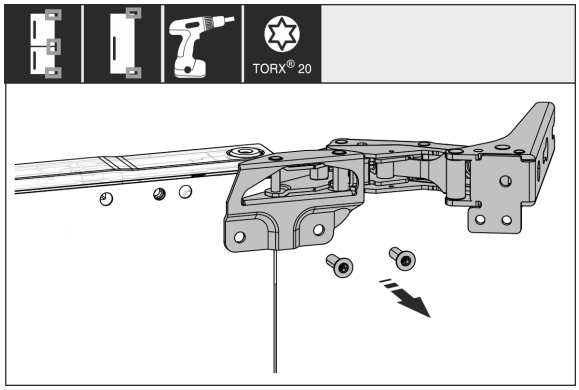

Fig. 9

▶ Dévisser toutes les charnières et les mettre de côté avec les vis.

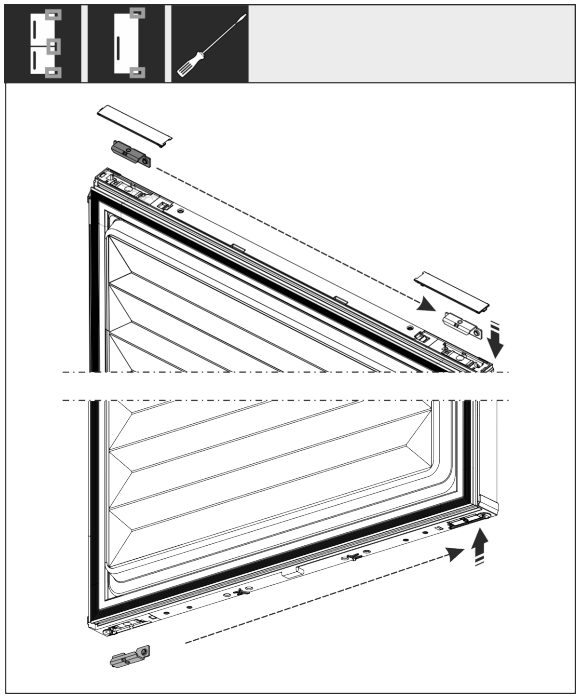

Fig. 10

▶ Desserrer les équerres supérieures et inférieures de la porte et les déplacer. L'équerre doit être déplacée pour pouvoir visser les charnières.

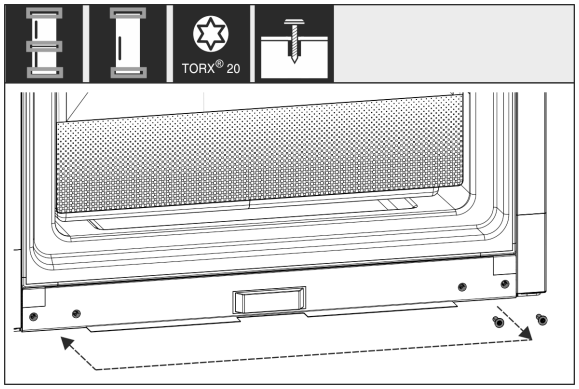

Fig. 11

▶ Déplacer les vis pour fixer les charnières. Après avoir déplacé les vis, ne pas les serrer à fond, les charnières devront être suspendues par la suite.

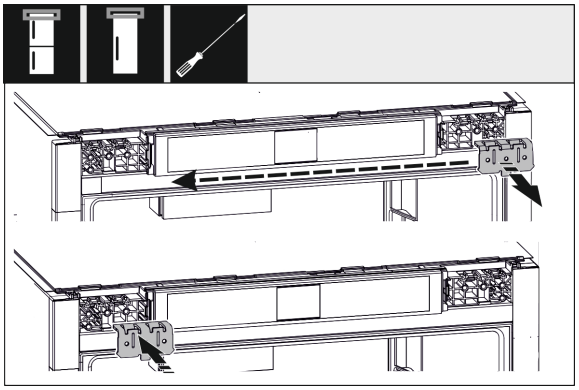

Fig. 12

▶ Déplacer les équerres de fixation de l'autre côté.

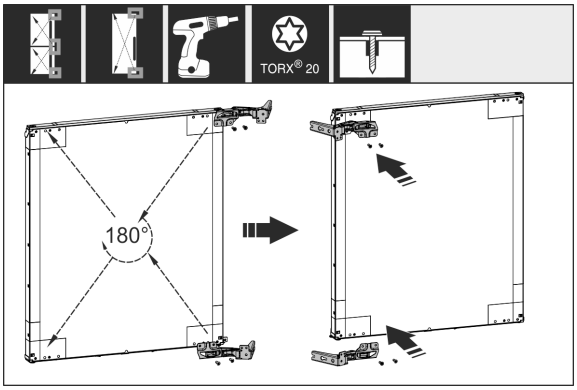

Fig. 13

▶ Déplacer de l'autre côté toutes les charnières tournées de 180° et les serrer à fond.

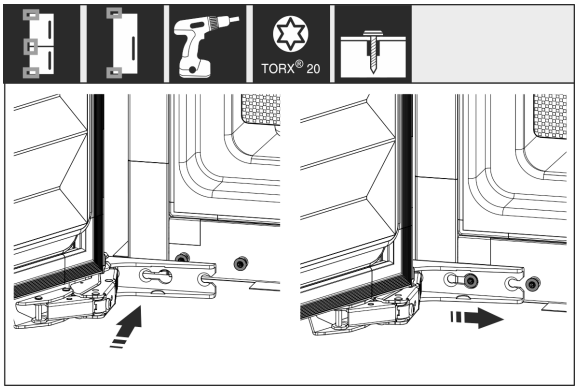

*Fig. 14 **

▶ Remonter la porte : Suspendre la porte avec les charnières et serrer les vis.

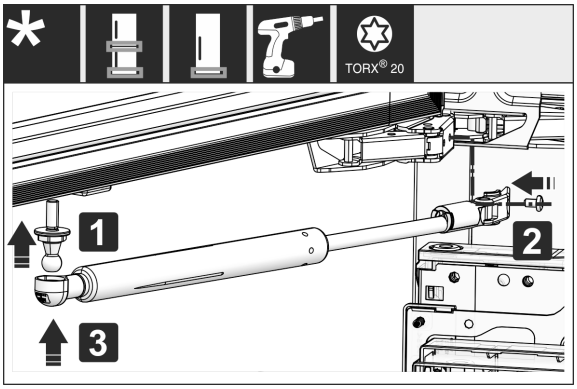

*Fig. 15 **

▶ Remonter l'amortisseur de fermeture : Visser le pivot sphérique (1), serrer à fond la fixation (2) et suspendre l'amortisseur de fermeture dans le pivot sphérique.*

▶ Vérifier toutes les vis et les serrer de nouveau si nécessaire.

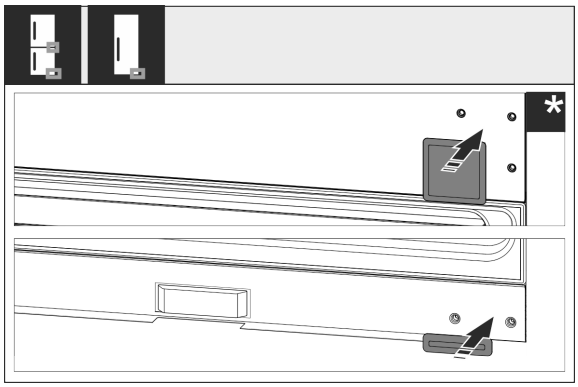

Fig. 16

▶ Remonter les caches inférieur et central. Remonter les caches restants seulement après encastrement dans le meuble.

3.10 Installation de plusieurs appareils

Les appareils ont été conçus pour différents types d'installation. Si vous installez plusieurs appareils l'un à côté ou l'un au-dessus de l'autre, veiller à ce que les conditions suivantes soient bien respectées :

- ❑ Les appareils installés l'un à côté ou l'un au-dessus de l'autre doivent avoir été conçus pour cela.
- ❑ Tenir compte des consignes et tableaux ci-dessous.

ATTENTION
Risque d'endommagement dû à l'eau de condensation !
▶ Ne jamais installer l'appareil directement à côté d'un autre réfrigérateur/congélateur.

ATTENTION
Danger d'endommagement dû à l'eau de condensation !
▶ Ne jamais installer l'appareil directement au-dessus d'un autre réfrigérateur/congélateur.

Modèle	Type d'installation
Tous les modèles	Individuelle
Modèles dont la désignation commence par **S...**.	Side-by-Side (SBS)
Les modèles dont la hauteur de niche maximale ne dépasse pas 880 mm et avec plafond chauffé peuvent être installés « l'un au-dessus de l'autre ». Appareil supérieur : hauteur de niche maximale de 140 mm	Superposée

Modèles et types d'installation

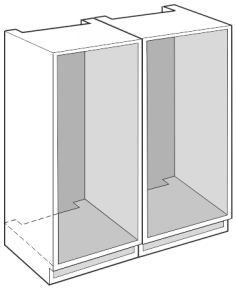

Fig. 17

Montage de chaque appareil dans une niche de meuble séparée.

3.11 Encastrer l'appareil dans la niche

Outil

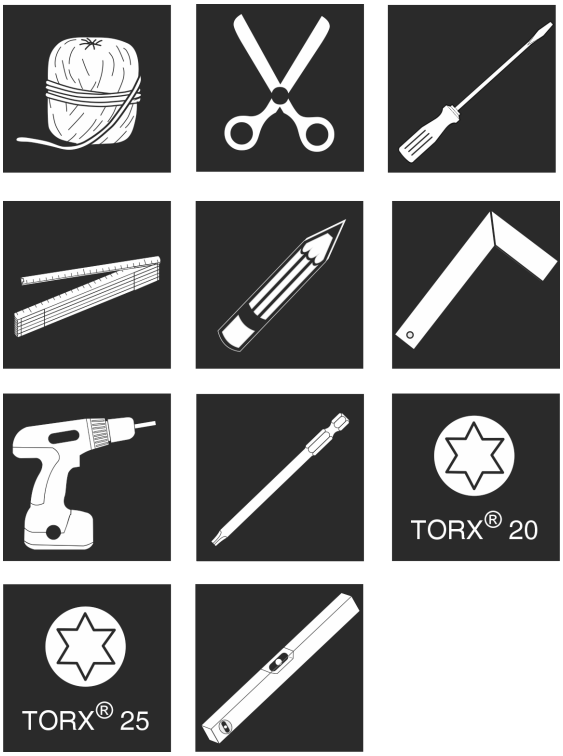

Fig. 18

Pièces de montage jointes

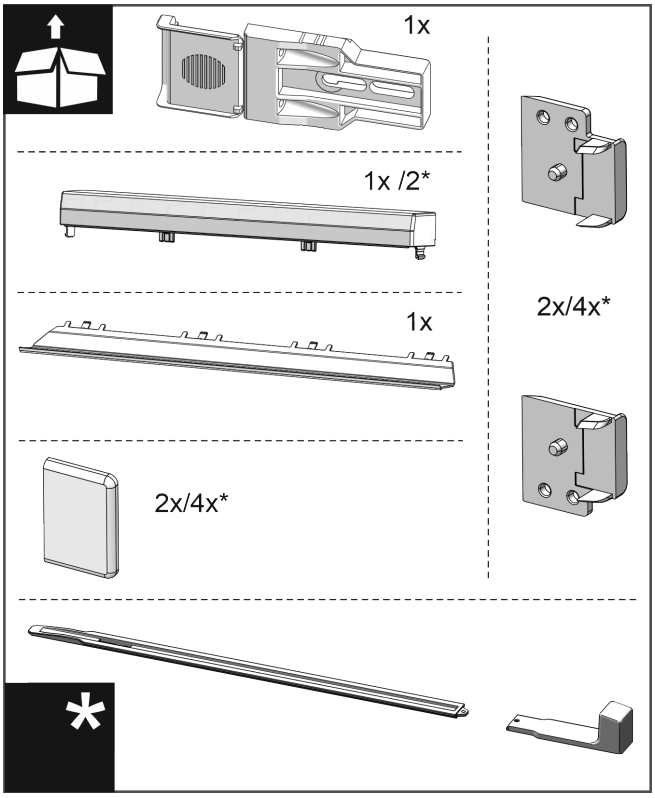

Fig. 19

*** selon le modèle et l'équipement**

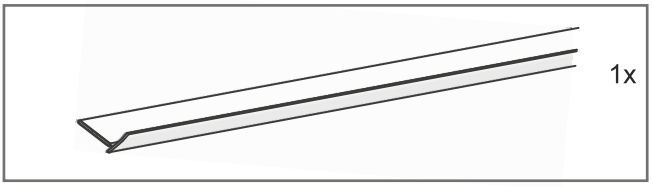

Fig. 20

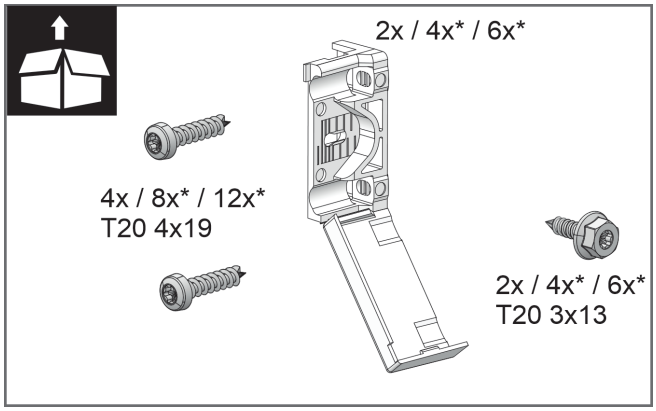

Fig. 21

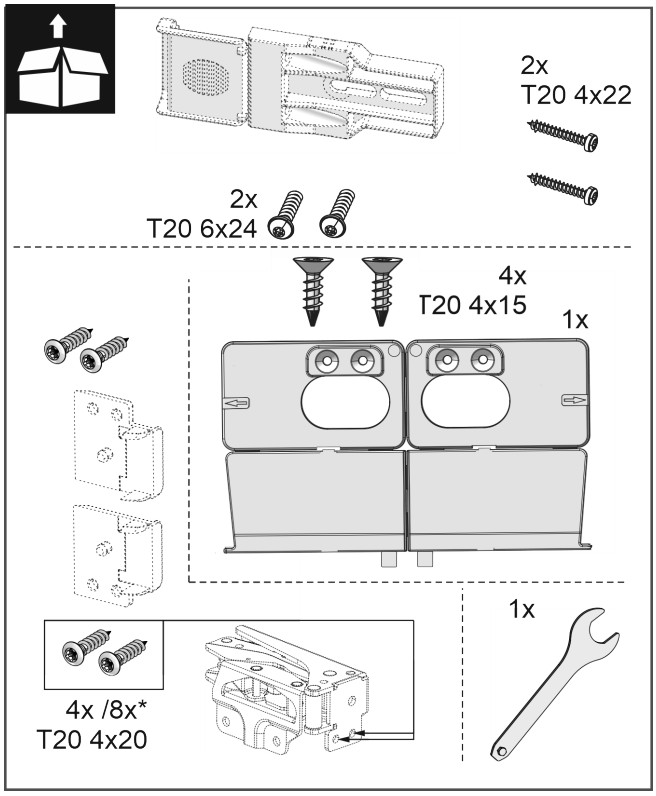

Fig. 22

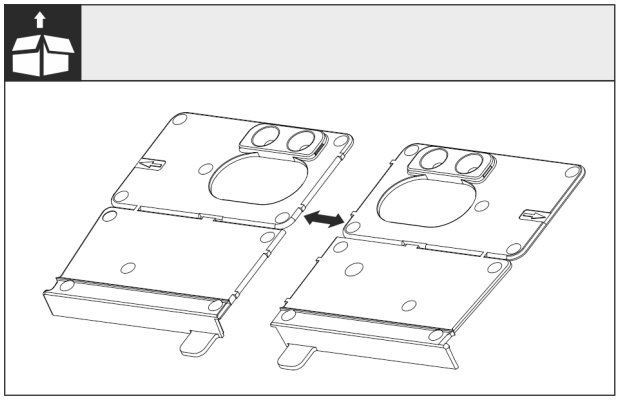

Fig. 23

▶ Sectionner l'équerre de montage de sol au niveau de la perforation.

ATTENTION

Profondeur de montage correcte de l'appareil.

▶ L'utilisation de l'équerre de montage garantit une profondeur de montage correcte de l'appareil.

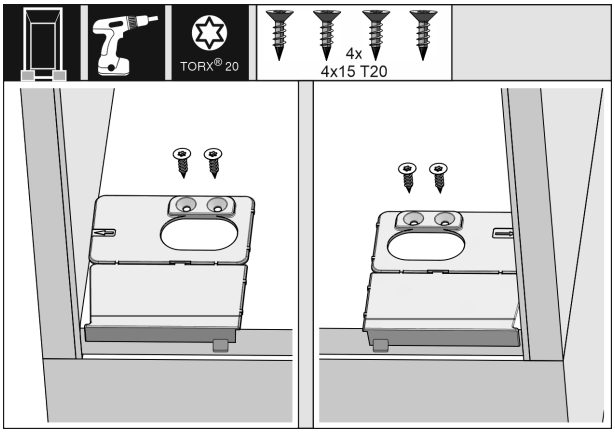

Fig. 24

▶ Visser l'équerre de montage du fond respectivement à droite et à gauche à ras de la paroi latérale sur le fond de la niche de meubles.

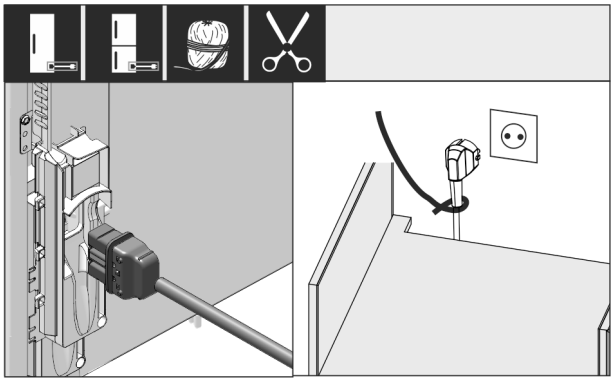

Fig. 25

▶ Prendre le câble de raccordement au secteur fourni.

▶ Insérer complètement la fiche de l'appareil frigorifique du câble de raccordement au secteur dans le connecteur situé à l'arrière de l'appareil. Veiller à ce que la fiche de l'appareil frigorifique soit correctement branchée.

▶ Avec un cordon, brancher la fiche secteur dans une prise facilement accessible.

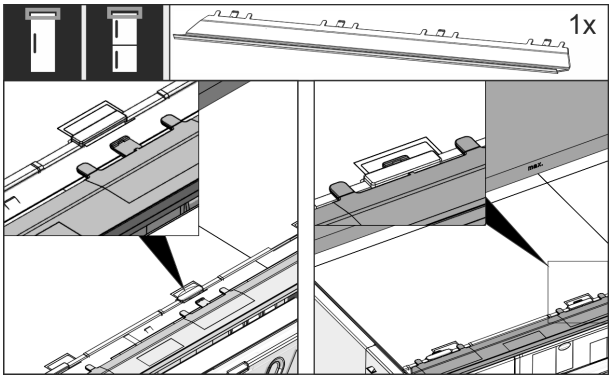

Fig. 26

▶ Insérer le bandeau d'ajustage sur le haut de l'appareil. Le bandeau peut être décalé des deux côtés.

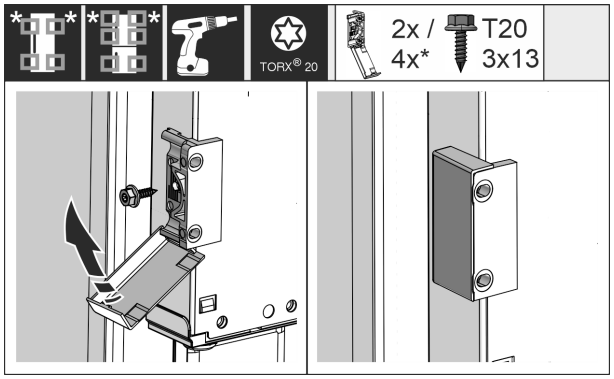

Fig. 27

▶ Monter l'équerre de fixation. Mettre l'équerre de fixation à hauteur des poignées de porte du meuble. Pour une grande porte, utiliser quatre équerres de fixation au total.

▶ Rabattre les caches sur l'équerre après le montage.

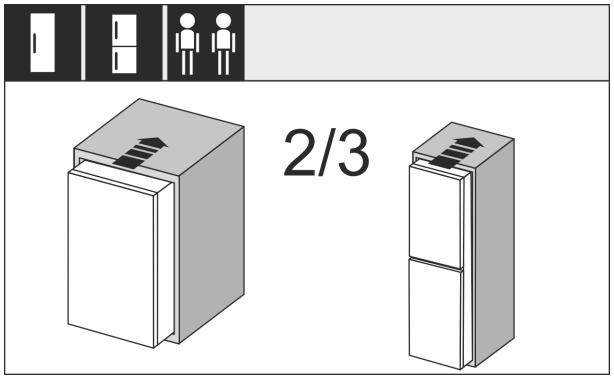

Fig. 28

▶ Rentrer l'appareil aux 2/3 dans la niche du meuble.

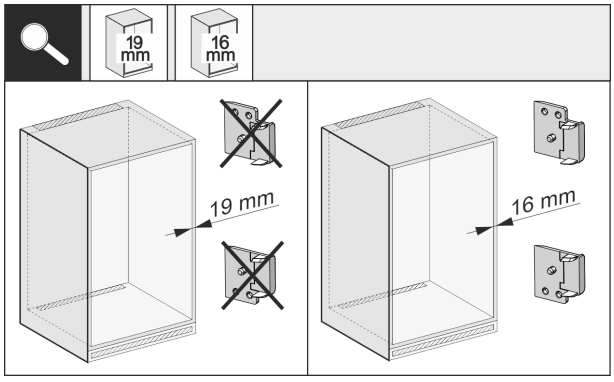

Fig. 29

▶ Vérifier l'épaisseur de la paroi latérale du meuble pour voir si elle est de 16 mm ou 19 mm.

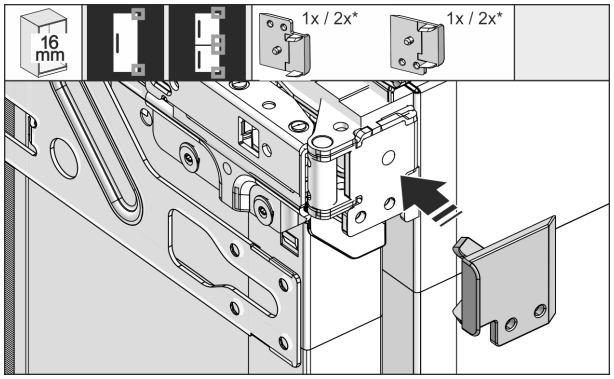

Fig. 30

▶ Parois de meubles de 16 mm d'épaisseur : Placer une entretoise sur toutes les charnières.

▶ Parois de meubles de 19 mm d'épaisseur : Vous n'avez pas besoin d'entretoise.

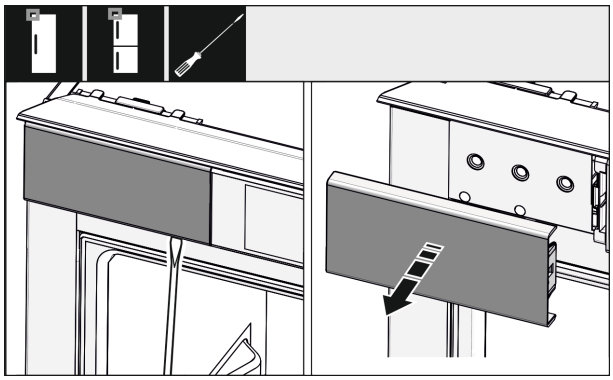

Fig. 31

▶ Desserrer le cache situé en haut à gauche avec un tournevis puis l'enlever.

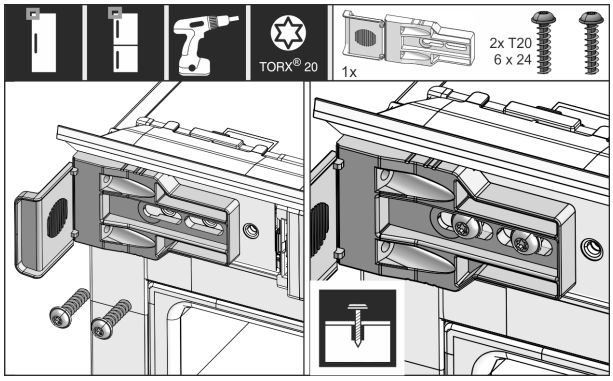

Fig. 32

▶ Visser les équerres de fixation sans trop serrer. Il doit être possible de déplacer encore légèrement l'équerre.

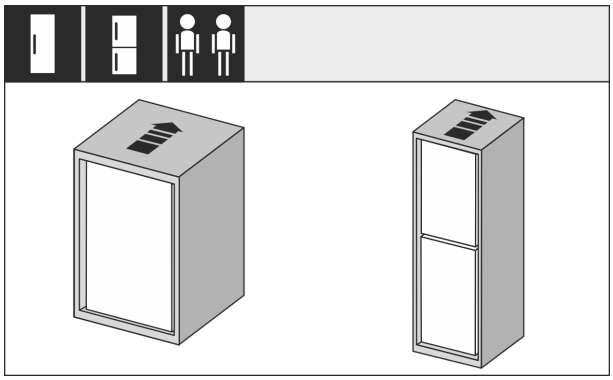

Fig. 33

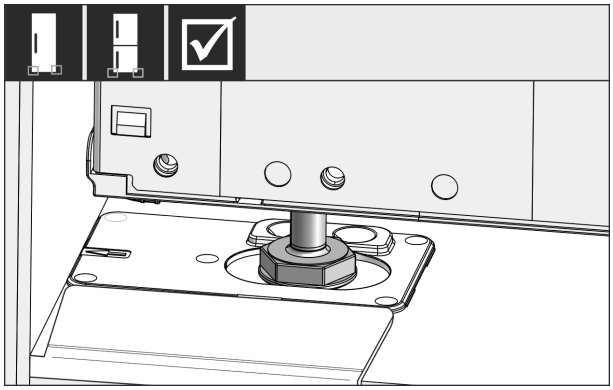

Fig. 34

*** selon le modèle et l'équipement**

AVERTISSEMENT
Risque d'incendie dû à un court-circuit !
- ▶ Si vous placez l'appareil dans une niche : ne pas couder, coincer, ni endommager le câble de raccordement au secteur.
- ▶ Ne jamais utiliser l'appareil si le câble de raccordement au secteur est défectueux.

▶ Insérer entièrement le réfrigérateur dans la niche du meuble. Les pieds de réglage doivent se trouver des deux côtés dans les encoches de l'équerre.

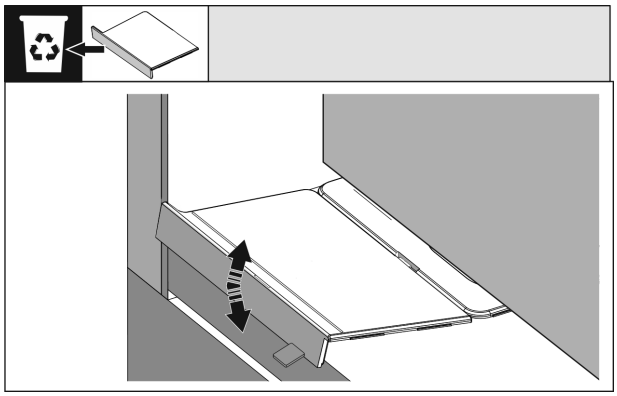

Fig. 35

▶ Retirer la butée de l'équerre de montage du fond. Détacher la butée en la faisant bouger et l'extraire si nécessaire à l'aide d'une pince.

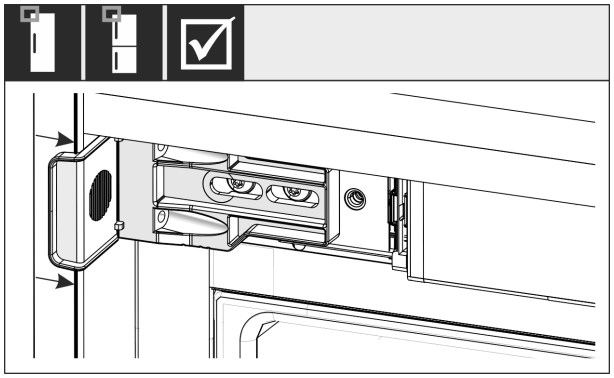

Fig. 36

▶ Vérifier que le réfrigérateur se trouve à ras de la niche du meuble. L'équerre de fixation doit toucher la paroi latérale de la niche du meuble.

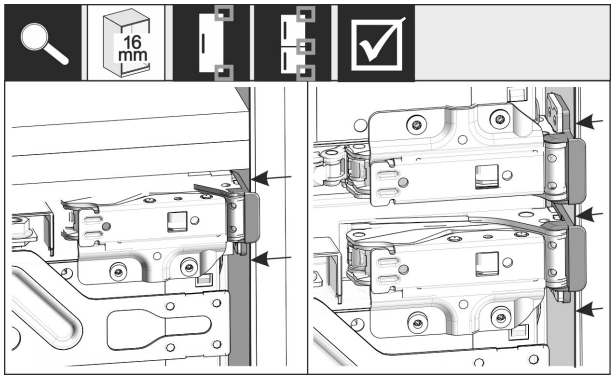

Fig. 37

Remarque
Lorsque les parois de meubles ont une épaisseur de 16 mm, les entretoises reposent sur la niche du meuble, côté charnière.

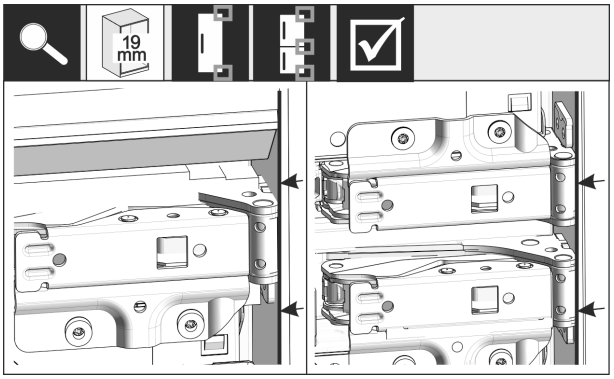

Fig. 38

▶ Parois latérales des meubles de 19 mm d'épaisseur : Aligner les bords avant des charnières à fleur de la face avant de la paroi latérale du meuble.

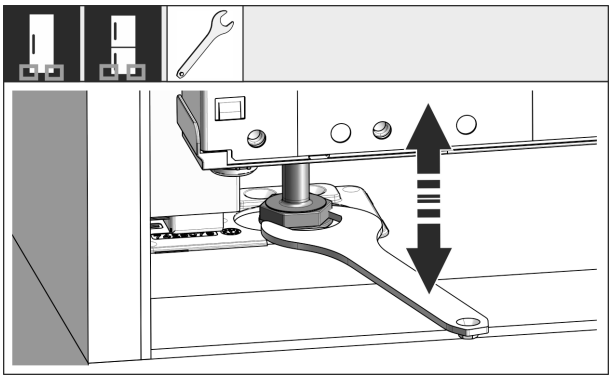

Fig. 39

▶ Au besoin, orienter l'inclinaison de l'appareil à l'aide des pieds de réglage.

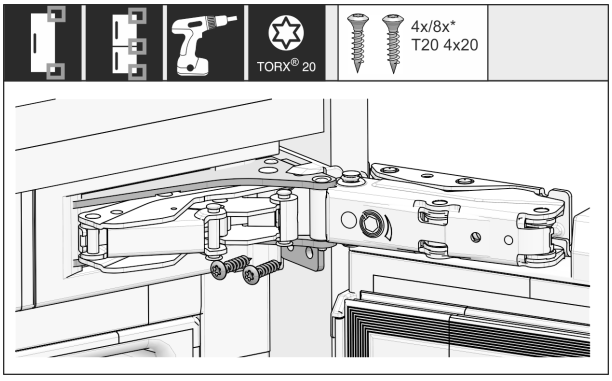

Fig. 40

▶ Visser le réfrigérateur, côté charnière.

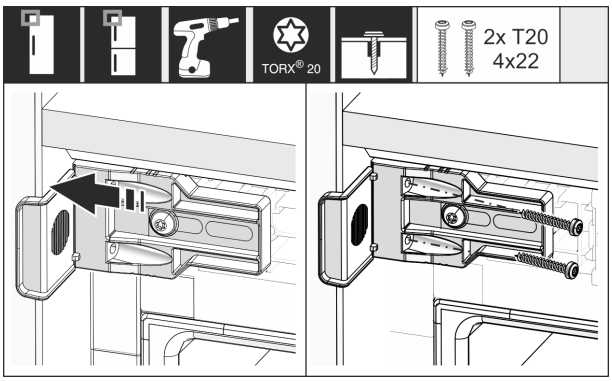

Fig. 41

▶ Régler l'équerre de manière à ce qu'elle soit à ras de la paroi latérale de la niche du meuble.
▶ Serrer à fond toutes les vis.

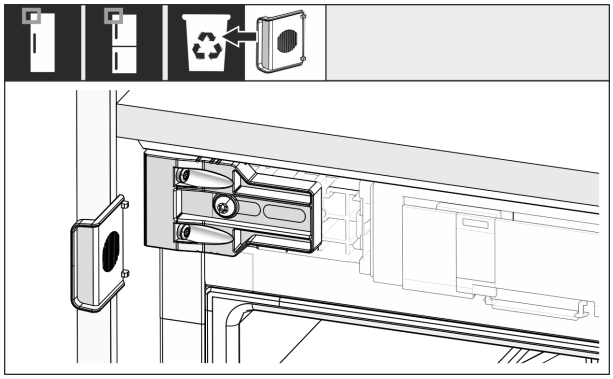

Fig. 42

▶ Au niveau de la poignée, en haut, casser la butée de l'équerre et la jeter.

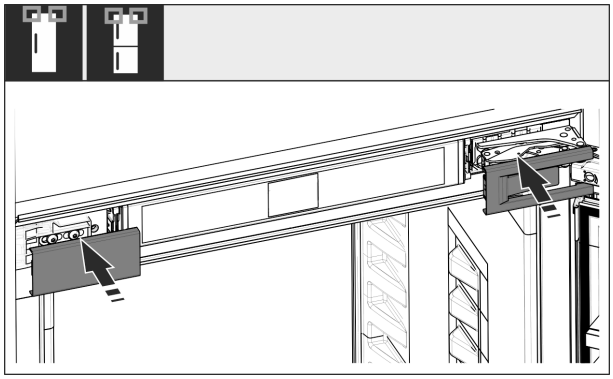

Fig. 43

▶ Poser les caches.

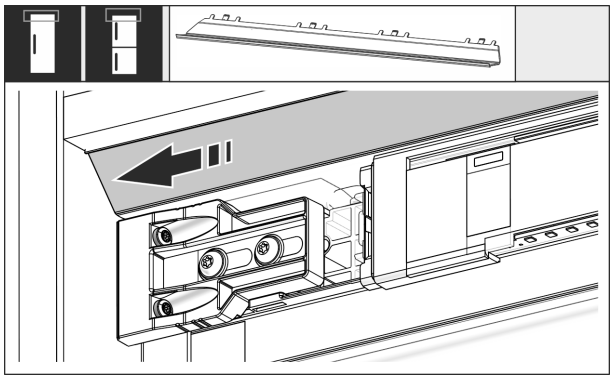

Fig. 44

▶ Régler le bandeau de manière à ce qu'il soit au ras de la face de la paroi du meuble.

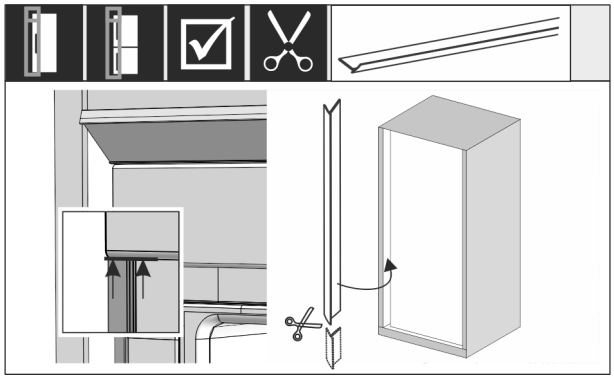

Fig. 45

▶ Au besoin : Raccourcir le bourrelet à la longueur souhaitée avec des ciseaux aiguisés.

▶ Poser et enfoncer le bourrelet en dessous du cache supérieur. Le bourrelet est magnétique.

Si la hauteur de la niche mesure 1400 mm ou plus, utiliser des rails de nivellement :

Fig. 46

À partir d'une hauteur de niche de 1400 mm, vous devez monter des rails de nivellement sous l'appareil. Les rails de nivellement **réduisent le niveau de bruit**. Deux rails de nivellement et une poignée de montage sont fournis de série si la hauteur de niche mesure 1400 mm ou plus.

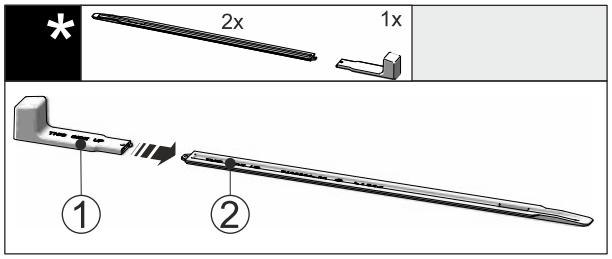

Fig. 47

▶ Insérer la poignée de montage *Fig. 47 (1)* dans le rail de nivellement *Fig. 47 (2)*.

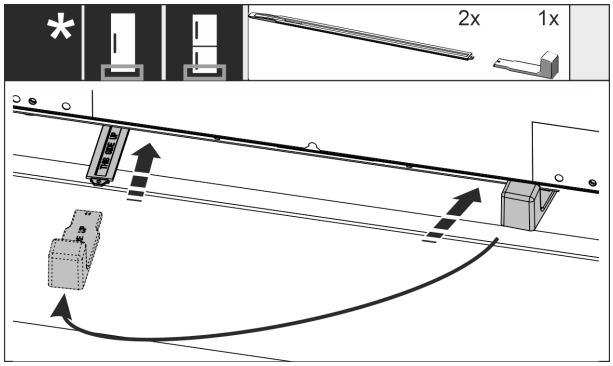

Fig. 48

▶ Insérer le rail de nivellement jusqu'en butée dans le guide situé sous l'appareil.

▶ Retirer la poignée de montage et l'insérer dans le deuxième rail de nivellement.

▶ Procéder de la même manière avec le deuxième rail de nivellement.

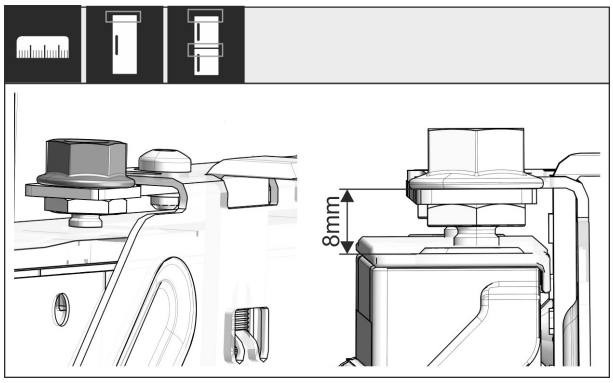

*** selon le modèle et l'équipement**

Fig. 49

▶ Fermer la porte.

▶ Vérifier que le préréglage de 8 mm est respecté entre le bord supérieur de la porte du réfrigérateur et l'appui de la traverse.

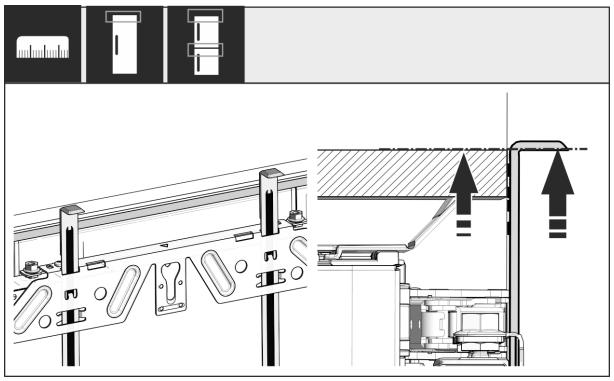

Fig. 50

▶ Remonter les aides au montage à la hauteur de la porte du meuble. Bord de butée inférieur de l'aide au montage = bord supérieur de la porte à monter.

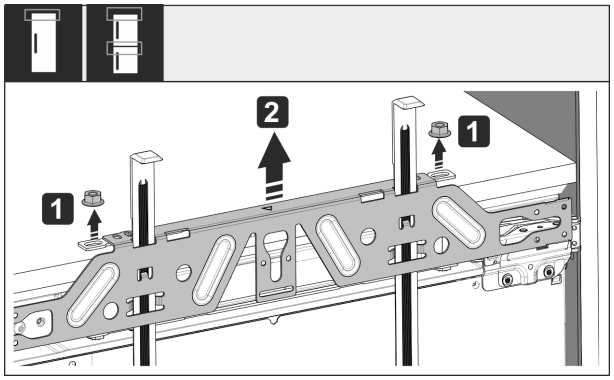

Fig. 51

▶ Desserrer les contre-écrous *Fig. 51 (1)*.

▶ Retirer la traverse de fixation *Fig. 51 (2)*.

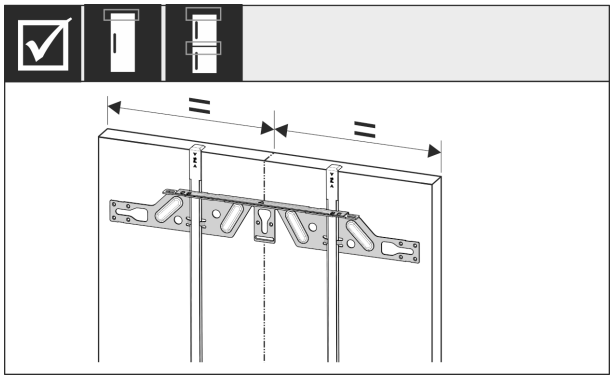

Fig. 52

▶ Accrocher la traverse de fixation sur la face intérieure de la porte du meuble et l'aligner au centre.

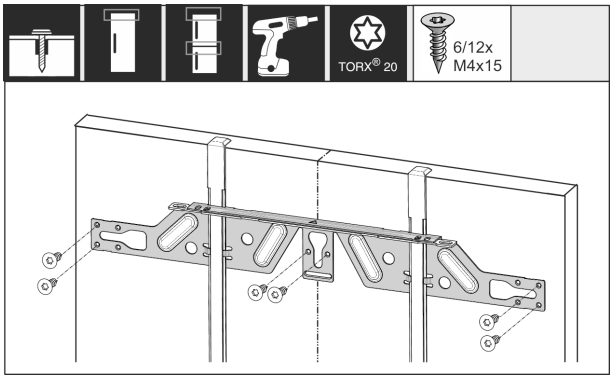

Fig. 53

▶ Pour des portes en aggloméré, monter la traverse de fixation avec au moins 6 vis ; et avec au moins 4 vis pour des portes à cassette.

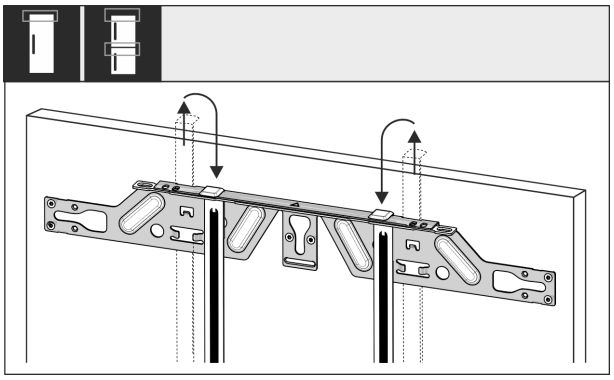

Fig. 54

▶ Extraire les aides au montage et les rentrer en tournant dans l'orifice récepteur voisin.

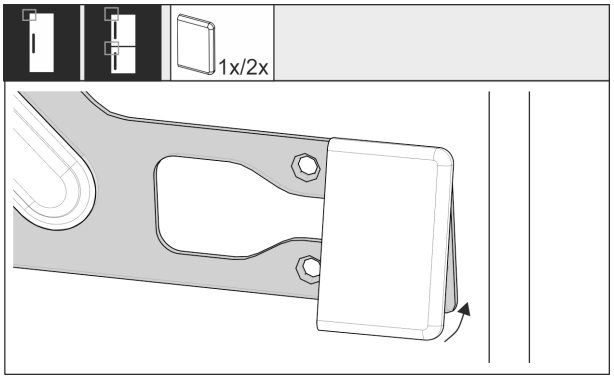

Fig. 55

▶ Mettre en place le cache sur la traverse de fixation au niveau de la poignée.

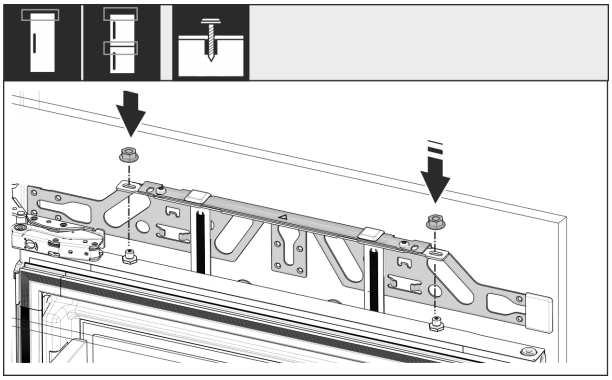

Fig. 56

▶ Accrocher la porte du meuble et revisser les contre-écrous sans trop serrer sur les boulons d'ajustage.

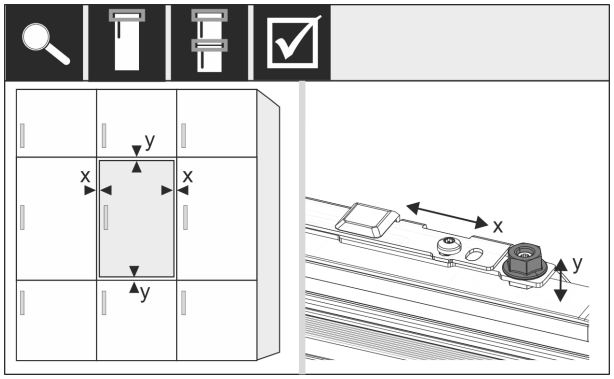

Fig. 57

▶ Aligner la porte du meuble dans les sens X et Y à l'aide des boulons d'ajustage.

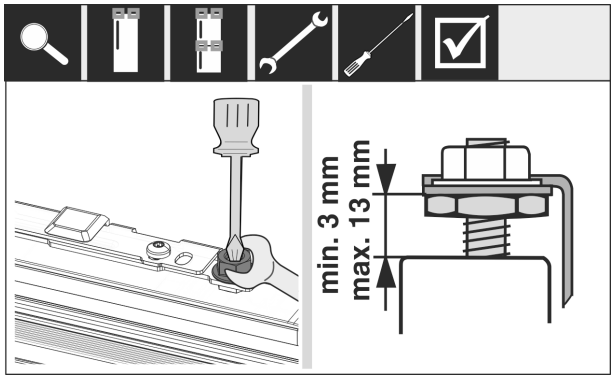

Fig. 58

▶ Serrer les contre-écrous.
▶ Contrôler la hauteur de réglage.

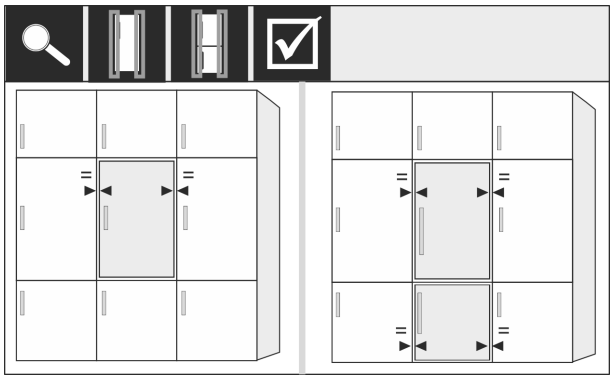

Fig. 59

Pour le façades de meubles d'une épaisseur supérieure à 19 mm :

▶ Respecter les dimensions, les poids et les indications figurant dans les chapitres suivants : (voir 3.4 Poids de la façade de mobilier) (voir 3.12 Faces avant du meuble)

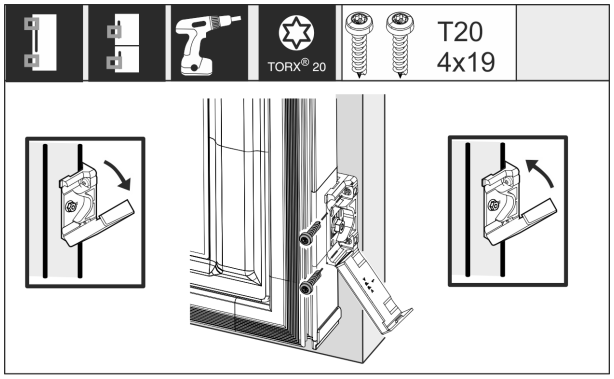

Fig. 60

Montage de l'équerre de fixation sur la porte du meuble :

▶ Ouvrir le cache.

Montage de l'équerre de fixation sur la porte du meuble :

▶ Aligner le bord avant de l'équerre de fixation parallèlement au bord de la façade et visser l'équerre.

Montage de l'équerre de fixation sur la porte du meuble :

▶ Relever le cache.

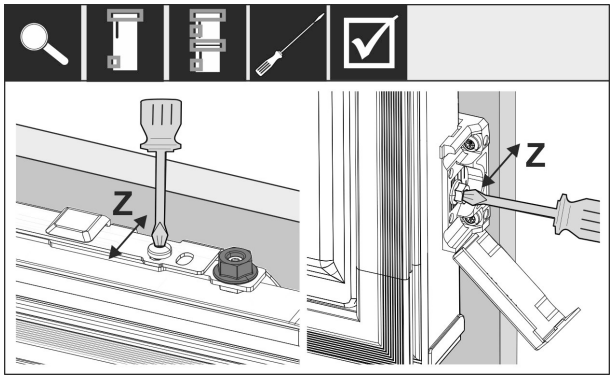

Fig. 61

Aligner la façade dans le sens Z :

▶ Desserrer la vis de réglage de la traverse de fixation et la vis de l'équerre de fixation.
▶ Déplacer la porte.

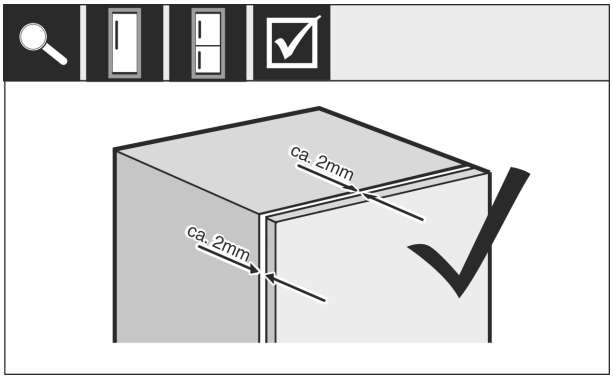

Fig. 62

▶ Vérifier la distance entre la porte du meuble et le corps du meuble.
▶ Contrôler toutes les vis et les resserrer si nécessaire.

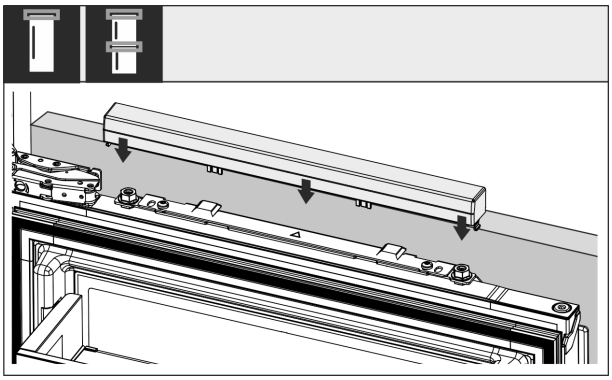

Fig. 63

▶ Mettre en place le cache supérieur.

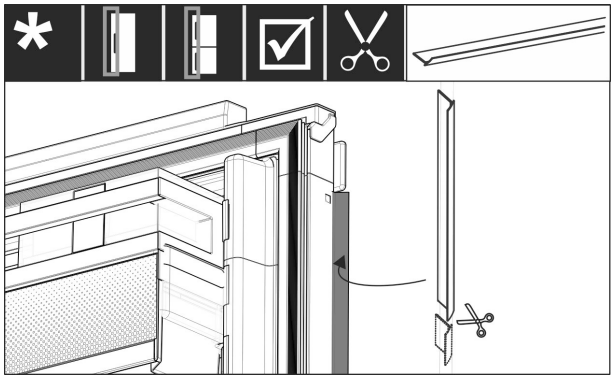

Fig. 64

▶ Couper le bourrelet à la longueur voulue.
▶ Mettre en place le bourrelet entre la porte avant du meuble et la porte du réfrigérateur.

Pour s'assurer que le réfrigérateur est correctement installé et qu'il n'y a pas de givre, de condensation ou de dysfonctionnement, les points suivants doivent être respectés :

- La porte doit fermer correctement.
- La porte du meuble ne doit pas toucher le corps du meuble.
- Le joint du coin supérieur au niveau de la poignée doit être en contact hermétique.

▶ Vérifier que la niche est bien installée selon les points ci-dessus.

3.12 Faces avant du meuble

3.12.1 Dimensions

Selon la variante de l'appareil, vous aurez besoin d'une ou de deux portes de meuble. Les dimensions de la/des porte(s) dépend de la taille totale de la niche et de l'épaisseur du corps du meuble.

Remarque
Tenez compte des dimensions de l'appareil et de la niche ainsi que des schémas de montage.

Prescriptions générales :

- Observez les recommandations spécifiques à nos appareils concernant les dimensions et le poids pour le montage de la porte fixe. (voir 3.4 Poids de la façade de mobilier)
- L'épaisseur du corps du meuble doit au moins mesurer 16 mm et ne pas dépasser 19 mm.

Autres portes de meuble au-dessus, en dessous ou à côté :

- L'écartement vertical entre les portes du meuble doit mesurer 4 mm.
- L'écartement horizontal entre les portes du meuble doit mesurer 4 mm. Contrôlez les possibilités de collision. (voir 3.12.3 Régler la rainure de joint pour éviter les collisions)

Poids et charnières :

- Si les façades des meubles sont lourdes, la charnière est très fortement sollicitée. La charnière risque d'être endommagée. Observez les indications de poids maximales pour votre appareil indiquées au chapitre Poids des façades de meubles (voir 3.4 Poids de la façade de mobilier) .
- Si la façade du meuble dépasse le poids maximal autorisé, vous pouvez utiliser un appareil avec porte traînante, car le poids est alors réparti sur plusieurs charnières à boîtier du meuble.
- Si vous utilisez des façades de meuble longues, qui dépassent beaucoup des appareils, nous vous recommandons d'utiliser une charnière de porte supplémentaire (Kamat p. ex.) dont le point de rotation doit obligatoirement être identique à celui de la charnière de porte fixe utilisée sur votre appareil. L'utilisation d'une charnière supplémentaire (Kamat) permet de répartir le poids sur plusieurs points. En présence de façades de meuble hautes, nous recommandons d'utiliser une ferrure de compensation fraisée pour éviter les déformations (convexes/concaves).

3.12.2 Montage de la/des façade(s) de meuble

Lors du montage, tenir compte des points suivants :

- La façade du meuble doit être montée de manière symétrique par rapport à la porte du réfrigérateur.
- La façade du meuble voisin doit se situer exactement au même niveau.
- Le rayon d'arête de la façade du meuble voisin doit être identique à celui de la façade de l'appareil.
- La façade du meuble est plane et aucune tension ne s'y exerce.
- Le réglage minimal de la profondeur de la façade du meuble est d'env. 2 mm par rapport au corps.

▶ Encastrer l'appareil dans la niche. (voir 3.11 Encastrer l'appareil dans la niche)
▶ Fixer la façade du meuble à la porte de l'appareil. (voir 3.11 Encastrer l'appareil dans la niche)
▶ Régler la rainure de joint.
▶ Vérifier que la façade du meuble ne présente pas de risque de collision. (voir 3.12.3 Régler la rainure de joint pour éviter les collisions)

3.12.3 Régler la rainure de joint pour éviter les collisions

3.12.3 Rainure de joint avec panneau latéral de meuble adjacent

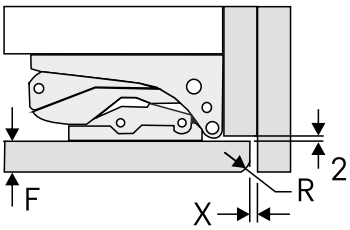

Fig. 65 Rainure de joint avec panneau latéral de meuble adjacent

(F) Épaisseur de la façade
(R) Rayon d'angle de la façade du meuble
(X) Rainure de joint min.

Épaisseur de la façade F [mm]	Rayon d'angle de la façade du meuble R [mm]	Rainure de joint min. X (verticale) [mm]
16 à 20	0 à 3	3
22	0	4
	1	4
	2	3
	3	3

Épaisseur de la façade F [mm]	Rayon d'angle de la façade du meuble R [mm]	Rainure de joint min. X (verticale) [mm]
24	0	8
	1	7
	2	6
	3	6
26	Déconseillé.	

3.12.3 Rainure de joint avec porte de meuble adjacente

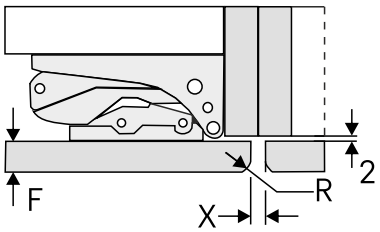

Fig. 66 Rainure de joint avec porte de meuble adjacente

(F) Épaisseur de la façade
(R) Rayon d'angle de la façade du meuble
(X) Rainure de joint min.

Épaisseur de la façade F [mm]	Rayon d'angle de la façade du meuble R [mm]	Rainure de joint min. X (verticale) [mm]
16 à 20	0 à 3	2
22	0	4
	1	3
	2	3
	3	2
24	0	6
	1	5
	2	5
	3	4
26	0	8
	1	7
	2	7
	3	6

3.13 Après le montage

▶ Retirer tous les éléments destinés à protéger l'appareil pendant le transport situés à l'intérieur.

ATTENTION
Dommages matériels en cas d'utilisation d'objets pointus ou tranchants !
Si vous utilisez des objets pointus ou tranchants pour retirer les matériaux d'emballage, vous risquez d'endommager l'appareil.
▶ Ne pas utiliser d'objets pointus ou tranchants pour retirer les matériaux d'emballage.

▶ Retirer les films de protection situés à l'intérieur : retirer le film à plat le long du composant pour réduire la force d'adhérence du film.
▶ Nettoyer l'appareil. (voir 10.3 Nettoyer l'appareil)
▶ Noter le type (modèle, numéro), la désignation de l'appareil, le numéro de l'appareil/numéro de série, la date d'achat et l'adresse du revendeur.

3.14 Brancher l'appareil sur le secteur

AVERTISSEMENT
Risque d'électrocution et risque de blessures dues à un endommagement de l'appareil ou du câble d'alimentation !
Danger de mort et blessures par coupure. Si l'appareil ou le câble d'alimentation a été endommagé lors du transport, vous risquez une électrocution fatale. Vous risquez par ailleurs de vous couper au niveau de pièces endommagées du bâti de l'appareil.
▶ Vérifier que l'appareil et le câble de raccordement ne présentent aucun dommage à l'issue du transport.
▶ Ne jamais mettre l'appareil en service si l'appareil ou le câble de raccordement sont endommagés.
▶ Contacter le service client.

Vous raccordez votre appareil au secteur à l'aide du câble de raccordement fourni séparément. Le câble de raccordement est doté d'une prise pour appareil froid à une extrémité et d'une fiche secteur à l'autre extrémité.

S'assurer que les conditions suivantes sont bien respectées :

- L'appareil et le câble d'alimentation ne sont pas endommagés.
- L'appareil est monté conformément aux instructions. (voir 3.11 Encastrer l'appareil dans la niche)
- Les exigences relatives au raccordement électrique sont respectées.
- Les dimensions pour le raccordement réglementaire sont connues et respectées.
- La tension et la fréquence du réseau correspondent aux indications de la plaque signalétique.
- La prise de courant est reliée à la terre conformément aux prescriptions et protégée électriquement.
- Le courant de déclenchement du fusible se situe entre 10 et 16 A.
- La prise est facile d'accès et ne se trouve pas à l'arrière de l'appareil (voir 3.3 Dimensions de la niche) .

ATTENTION
Risque d'endommagement en cas de fonctionnement incorrect !
Endommagement des composants électriques de l'appareil.
▶ Utiliser exclusivement le câble d'alimentation fourni.

AVERTISSEMENT
Risque d'incendie en cas de raccordement inapproprié !
Brûlures.
Détérioration de l'appareil.
▶ Ne pas utiliser de rallonge électrique.
▶ Ne pas utiliser de barres de distribution.

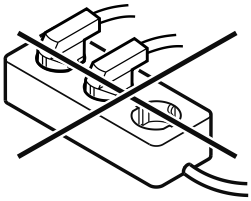

ATTENTION
Risque d'endommagement en cas de raccordement inapproprié !
Détérioration de l'appareil.
▶ Ne pas raccorder l'appareil à des onduleurs en site isolé tels que des installations solaires et des générateurs à essence.

▶ Raccorder le connecteur secteur du câble de raccordement au secteur à l'alimentation électrique. Veiller à ce que le connecteur secteur soit bien inséré dans la prise de courant.
▷ Le logo Liebherr apparaît à l'écran.
▷ L'écran affiche ensuite le symbole Standby.
▷ En cas d'inactivité pendant 60 secondes : Le symbole de veille s'estompe ou disparaît.
▷ L'appareil est raccordé. Pour en savoir plus sur la mise en service initiale, voir les chapitres suivants ou la notice d'utilisation.

3.15 Eliminer l'emballage

AVERTISSEMENT
Risque d'étouffement avec les films et matériaux d'emballage !
▶ Ne pas laisser les enfants jouer avec les matériaux d'emballage.

L'emballage est fabriqué en matériaux recyclables :
- carton ondulé / carton
- pièces en polystyrène expansé
- films et sachets en polyéthylène
- colliers de serrage en polypropylène
- cadres en bois cloués avec plaque de polyéthylène*

▶ Déposer les matériaux d'emballage à un centre officiel de collecte des déchets.

4 Fonctionnement de l'écran Touch

Vous utilisez l'écran Touch pour commander votre appareil. L'écran Touch (ci-après appelé « écran ») vous permet de sélectionner les fonctions de l'appareil en appuyant dessus. Si vous n'effectuez aucune action sur l'écran pendant 10 secondes, l'écran retourne au menu parent ou directement à l'affichage d'état.

4.1 Navigation et explication des symboles

Les illustrations utilisent différents symboles pour naviguer avec l'écran. Le tableau suivant décrit ces symboles.

Symbole	Description
	Appuyer sur la flèche de navigation vers l'avant : Accéder à la fonction suivante dans le menu.
	Appuyer sur la flèche de navigation vers l'arrière : Revenir à la fonction précédente dans le menu.
	Appuyer plusieurs fois de suite sur la flèche de navigation : Naviguer jusqu'à la fonction souhaitée dans le menu.
	Appuyer sur le symbole de confirmation : Activer/désactiver la fonction. Ouvrir le sous-menu.
Back	**Appuyer sur le symbole de confirmation en même temps que sur le symbole de retour :** Reculer d'un niveau dans le menu.
	Flèche avec horloge : Il faut plus de 10 secondes pour que l'affichage suivant apparaisse à l'écran.
2s 5s 10s	**Flèche avec indication de temps :** Il faut le temps indiqué pour que l'affichage suivant apparaisse à l'écran.
	Ouvrir le symbole « Menu configuration » : Naviguer jusqu'au menu configuration et ouvrir le menu. Si nécessaire : naviguer jusqu'à la fonction souhaitée dans le menu configuration. (voir 4.2.1 Ouvrir le menu configuration)
	Ouvrir le symbole « Menu avancé » : Naviguer dans le menu avancé et ouvrir le menu avancé. Si nécessaire : naviguer jusqu'à la fonction souhaitée dans le menu avancé. (voir 4.2.2 Ouvrir le menu avancé)
Aucune action dans les 10 secondes	Si vous n'effectuez aucune action sur l'écran pendant 10 secondes, l'écran retourne au menu parent ou directement à l'affichage d'état.
Fermer et réouvrir la porte.	Si vous fermez la porte et la rouvrez immédiatement, l'affichage revient directement à l'affichage d'état.

Remarque : les illustrations de l'écran sont présentées en anglais.

4.2 Menus

Les fonctions de l'appareil sont réparties dans différents menus.

Menu	Description
Menu principal	Lorsque vous allumez l'appareil, vous accédez automatiquement au menu principal. À partir de là, vous pouvez naviguer vers les fonctions les plus importantes de l'appareil, le menu configuration et le menu avancé.
Settings Menu configuration	Le menu configuration contient des fonctions supplémentaires pour configurer votre appareil. (voir 4.2.1 Ouvrir le menu configuration)
Menu avancé	Le menu avancé contient des fonctions spéciales pour configurer votre appareil. L'accès au menu avancé est protégé par le code numérique **1 5 1**. (voir 4.2.2 Ouvrir le menu avancé)

4.2.1 Ouvrir le menu configuration

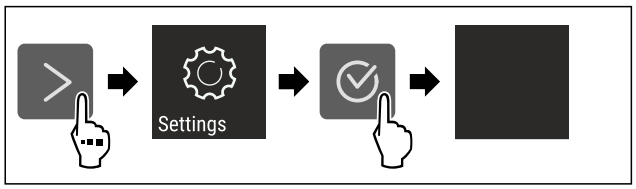

Fig. 67 Représentation à titre d'exemple

▶ Suivre les étapes tel qu'indiqué sur la figure.
▷ Le menu configuration est ouvert.
▶ Si nécessaire : naviguer jusqu'à la fonction souhaitée.

4.2.2 Ouvrir le menu avancé

Fig. 68

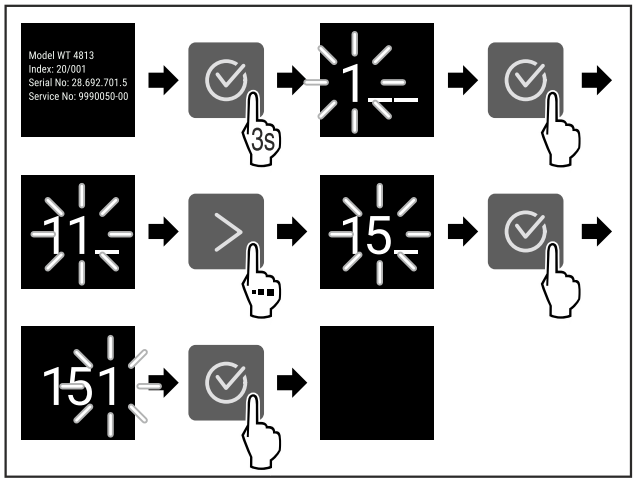

*Fig. 69 Représentation à titre d'exemple, accès avec le code numérique **151***

▶ Suivre les étapes tel qu'indiqué sur la figure.
▷ Le menu étendu est ouvert.
▶ Si nécessaire : naviguer jusqu'à la fonction souhaitée.

4.3 Mode veille

Si vous ne touchez pas l'écran pendant 1 minute, l'écran passe en mode veille. En mode veille, la luminosité de l'écran est réduite.

4.3.1 Quitter le mode veille

▶ Appuyer sur n'importe quelle touche de navigation.
▷ Le mode veille est terminé.

5 Mise en service

5.1 Mettre l'appareil en marche (première mise en service)

S'assurer que les conditions suivantes sont bien respectées :

- ❑ L'appareil est installé et raccordé conformément aux instructions de montage.
- ❑ Toutes les bandes autocollantes, films autocollants et de protection, ainsi que les sécurités de transport ont été retirés de l'intérieur et l'extérieur de l'appareil.
- ❑ Toutes les publicités ont été retirées des tiroirs.
- ❑ Le fonctionnement de l'écran Touch est connu. (voir 4 Fonctionnement de l'écran Touch)

Mettre l'appareil en marche via l'écran Touch :

▶ Lorsque l'écran est en mode veille : appuyer sur le symbole de confirmation.
▶ Suivre les étapes comme illustré dans la figure.

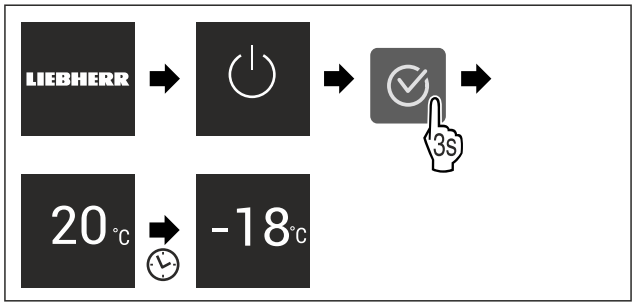

Fig. 70 Représentation à titre d'exemple

▷ L'affichage d'état apparaît.
▷ L'appareil refroidit à la température cible définie en usine.
▷ L'appareil démarre en mode démonstration (l'affichage d'état DEMO apparaît) : Si l'appareil démarre en mode démonstration, vous pouvez désactiver le mode démonstration dans les 5 minutes qui suivent. (voir Mode démo)

Pour plus d'informations :

- Mettre en service le SmartDevice. (voir 2.3 SmartDevice) et (voir WiFi)

Remarque
Le fabricant recommande :
▶ Ne stocker des **aliments congelés** qu'à une température de -18 °C ou inférieure.
▶ Respecter les conseils de stockage. (voir 6.1 Conseils de stockage)

Remarque
Vous pouvez vous procurer les accessoires dans la boutique Liebherr-Hausgeräte à l'adresse go.liebherr.com/47wtc4.

*** selon le modèle et l'équipement**

6 Stockage

6.1 Conseils de stockage

AVERTISSEMENT
Danger d'incendie dû aux appareils électriques !
Si vous utilisez des appareils électriques dans la zone de conservation des aliments de votre appareil, ils risquent de provoquer un incendie.
▶ Ne pas utiliser d'appareils électriques dans la zone de conservation des aliments de l'appareil, sauf s'ils sont recommandés par le fabricant.

Remarque
La consommation d'énergie augmente et la puissance frigorifique diminue, si la ventilation est insuffisante.
▶ Les fentes d'aération doivent toujours être dégagées.

Respectez les spécifications de stockage suivantes :
- bien emballer les aliments.
- Maintenir une distance entre les aliments réfrigérés pour que l'air puisse circuler correctement.
- Conserver les aliments comme indiqué sur l'emballage.
- Respecter toujours la date de péremption indiquée sur l'emballage.

Remarque
Le non-respect de ces consignes peut entraîner une dégradation des aliments.

6.2 Compartiment congélateur

Ici, un climat de stockage sec et glacial se développe à -18 °C. Le climat de stockage glacial est adapté au stockage des aliments surgelés et des produits congelés pendant plusieurs mois, à la fabrication de glaçons ou à la congélation des aliments frais.

6.2.1 Congeler des aliments

Quantité de congélation

La quantité maximale d'aliments que vous pouvez congeler en 24 heures est indiquée sur la plaque signalétique (voir 11.5 Plaque signalétique) par la mention « capacité de congélation ... kg/24h ».

Pour que les aliments congèlent rapidement jusqu'au cœur, respecter les quantités suivantes par emballage :
- Fruits et légumes jusqu'à 1 kg
- Viande jusqu'à 2,5 kg

Congeler des aliments avec SuperFrost

Selon la quantité congelée, vous pouvez activer la fonction SuperFrost avant congélation pour atteindre des températures de congélation inférieures. (voir SuperFrost)

Appareils sans NoFrost :*
▶ Activer SuperFrost si la quantité congelée est supérieure à environ 1 kg.*

Appareils avec NoFrost :*
▶ Activer SuperFrost si la quantité congelée est supérieure à environ 2 kg.*

Le moment où vous activez SuperFrost dépend de la quantité congelée :

Quantité de congélation	Moment de l'activation de SuperFrost
petite quantité congelée	Activer SuperFrost environ 6 heures avant la congélation. Dès que l'appareil désactive automatiquement la fonction SuperFrost, vous pouvez réorganiser les aliments.
quantité congelée maximale	Activer SuperFrost environ 24 heures avant la congélation. Dès que l'appareil désactive automatiquement la fonction SuperFrost, vous pouvez réorganiser les aliments.

Rangement des aliments

ATTENTION
Risque de blessure en cas de bris de verre !
Les bouteilles et canettes de boissons peuvent éclater pendant la congélation. Cela s'applique en particulier aux boissons gazeuses.
▶ Ne congelez que les bouteilles et les canettes de boissons si vous avez activé la fonction BottleTimer dans l'application SmartDevice.

Hauteur de l'appareil < 1220 mm	
Quantité de congélation	Rangement des aliments
petite quantité congelée	Répartir les aliments emballés dans tous les tiroirs. Dans la mesure du possible, ranger les aliments à l'arrière du tiroir, au niveau de la paroi arrière.
quantité congelée maximale	Répartir les aliments emballés dans tous les tiroirs. Dans la mesure du possible, ranger les aliments à l'arrière du tiroir, au niveau de la paroi arrière.

Hauteur de l'appareil ≥ 1220 mm	
Quantité de congélation	Rangement des aliments
petite quantité congelée	Répartir les aliments emballés dans tous les tiroirs, mais ne pas ranger d'aliments dans le tiroir supérieur.
quantité congelée maximale	Répartir les aliments emballés dans tous les tiroirs. Dans la mesure du possible, ranger les aliments à l'arrière du tiroir, au niveau de la paroi arrière.

6.2.2 Décongeler des aliments

AVERTISSEMENT
Risque d'intoxication alimentaire !
▶ Ne pas recongeler des aliments décongelés.
▶ Utiliser les aliments décongelés le plus rapidement possible.

Vous pouvez décongeler les aliments de plusieurs façons :
- dans un réfrigérateur
- au micro-ondes

- dans le four/four à chaleur tournante
- à température ambiante

▶ Prendre uniquement la quantité de nourriture nécessaire.

6.2.3 Tablette de congélation*

La tablette de congélation vous permet de congeler des baies, des herbes, des légumes et d'autres petits aliments sans qu'ils ne gèlent. La forme des aliments congelés est préservée au maximum et le découpage en portions est plus facile par la suite.

▶ Répartir les aliments non emballés sur la tablette de congélation en les espaçant.

6.3 Durées de stockage

Les durées de stockage indiquées sont des valeurs indicatives.

Pour les aliments portant une date limite de conservation, c'est toujours la date indiquée sur l'emballage qui fait foi.

Valeurs indicatives pour la durée de stockage de différents aliments		
Crème glacée	à -18 °C	2 à 6 mois
Charcuterie, jambon	à -18 °C	2 à 3 mois
Pains, viennoiseries	à -18 °C	2 à 6 mois
Gibier, porc	à -18 °C	6 à 9 mois
Poisson gras	à -18 °C	2 à 6 mois
Poisson maigre	à -18 °C	6 à 8 mois
Fromage	à -18 °C	2 à 6 mois
Volaille, viande bovine	à -18 °C	6 à 12 mois
Légumes, fruits	à -18 °C	6 à 12 mois

7 Économiser de l'énergie

- Toujours garantir une bonne aération et ventilation. Ne pas couvrir les ouvertures ou les grilles d'aération.
- Toujours laisser dégagées les fentes d'aération du ventilateur.*
- Ne montez pas l'appareil à un endroit directement exposé aux rayons du soleil ni près d'un chauffage ou de tout autre équipement similaire.
- En cas de montage de l'appareil directement à côté d'un four, la consommation d'énergie peut légèrement augmenter. Cela dépend de la durée d'utilisation et de l'intensité d'utilisation du four.
- La consommation d'énergie dépend des conditions d'installation, par exemple, de la température ambiante . Si la température ambiante est plus élevée, la consommation d'énergie peut augmenter.
- Ouvrir l'appareil le plus brièvement possible.
- Plus le réglage de la température est bas, plus la consommation d'énergie augmente.
- Emballer et couvrir tous les aliments pour les conserver. Cela évitera la formation de givre.
- Laisser refroidir les plats chauds à température ambiante avant de les ranger.
- En présence d'une couche de givre épaisse : dégivrer l'appareil.*

8 Utilisation

8.1 Éléments de commande et d'affichage

8.1.1 Écran Status

Fig. 71

(1) Affichage de la température

L'écran Status affiche la température réglée et constitue l'écran initial. À partir de là, la navigation se poursuit vers les fonctions et réglages.

8.1.2 Symboles d'affichage

Les symboles de l'affichage renseignent sur l'état de l'appareil.

Symbole	État de appareil
	Standby L'appareil ou la zone de température s'éteint.
	Chiffre vibrant L'appareil fonctionne. La température clignote jusqu'à ce que la valeur réglée soit atteinte.
	Symbole vibrant L'appareil fonctionne. Le réglage est effectué.
	La barre est générée La fonction est activée.

8.2 Fonctionnement de l'appareil

8.2.1 Remarques sur les fonctions de l'appareil

Les fonctions de l'appareil sont réglées en usine pour garantir que votre appareil est entièrement fonctionnel.

Avant de modifier, d'activer ou de désactiver des fonctions de l'appareil, assurez-vous que les conditions suivantes sont bien respectées :

❑ Vous avez lu et compris les descriptions de fonctionnement de l'écran. (voir 4 Fonctionnement de l'écran Touch)

❑ Vous vous êtes familiarisé avec les éléments de commande et d'affichage de votre appareil.

Activation et désactivation de l'appareil

Cette fonction vous permet d'activer et de désactiver l'ensemble de l'appareil.

Désactivation de l'appareil

Lorsque vous désactivez l'appareil, les réglages effectués précédemment sont enregistrés.

S'assurer que les conditions suivantes sont bien respectées :

❑ Les instructions de manipulation (voir 12 Mettre hors service) ont été effectuées.

Fig. 72

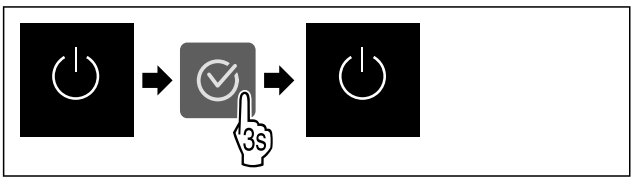

Fig. 73

▶ Suivre les étapes comme illustré dans la figure.
▷ L'appareil est désactivé.
▷ Le symbole Standby apparaît à l'écran.
▷ L'écran devient noir.

Activation de l'appareil

Lorsque l'écran est en mode veille :

▶ Appuyer sur n'importe quelle touche de navigation.

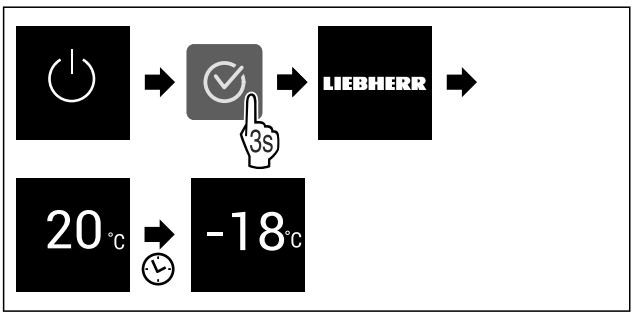

Fig. 74 Représentation à titre d'exemple

▶ Suivre les étapes comme illustré.
Si l'appareil démarre en mode démo :
▶ Désactiver le mode démo. (voir Désactiver le mode démo)
▷ L'appareil est activé.
▷ Les réglages effectués précédemment sont rétablis.
▷ L'appareil refroidit à la température cible réglée.

-18 °C Température

Utilisez cette fonction pour régler la température.

La température dépend des facteurs suivants :

- la fréquence d'ouverture de la porte
- la durée d'ouverture de la porte
- la température de la pièce dans laquelle se trouve l'appareil
- le type, la température et la quantité d'aliments

Compartiment congélateur	Température définie en usine	Réglage recommandé
-18 °C	-18 °C	-18 °C

Réglage de la température

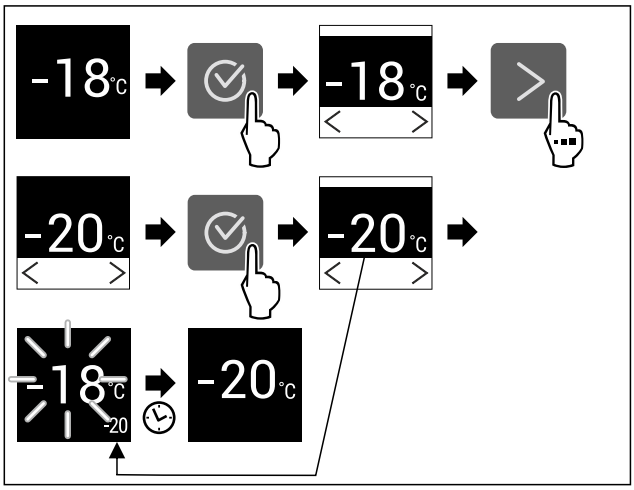

Fig. 75 Représentation à titre d'exemple

▶ Suivre les étapes indiquées sur l'illustration.
▷ La température est réglée.

SuperFrost

Cette fonction permet d'activer ou de désactiver SuperFrost. Activer la fonction SuperFrost permet d'augmenter la puissance de congélation de l'appareil. Vous obtiendrez ainsi des températures de congélation inférieures.

Application :

- Congeler rapidement et correctement des aliments. Cela permet de préserver au mieux la valeur nutritive, l'aspect et la saveur des aliments congelés.
- Augmenter les réserves de froid dans les produits congelés stockés avant de dégivrer l'appareil.

Si la fonction est activée, la puissance de l'appareil augmente. Les bruits émis par l'appareil et sa consommation d'énergie peuvent augmenter.

Si la porte reste ouverte trop longtemps, par ex. parce que vous stockez des aliments, alors l'appareil vérifie automatiquement si la température réelle dans l'appareil correspond à la température réglée dans l'appareil. Si la différence dépasse une certaine valeur, la puisse de refroidissement de l'appareil est automatiquement amplifiée. Ceci peut faire en sorte que la température affichée à l'écran puisse être supérieure à la température réelle dans l'appareil. Cela est normal et votre appareil fonctionne sans erreurs.*

Activation de la fonction SuperFrost

S'assurer que les conditions suivantes sont bien respectées :

❑ La quantité congelée et le moment d'activation du SuperFrost ont été pris en compte. (voir Congeler des aliments avec SuperFrost)

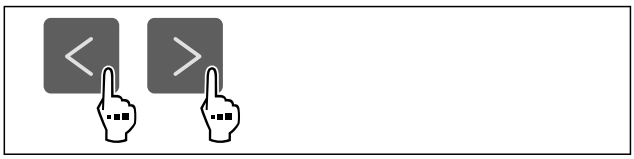

Fig. 76

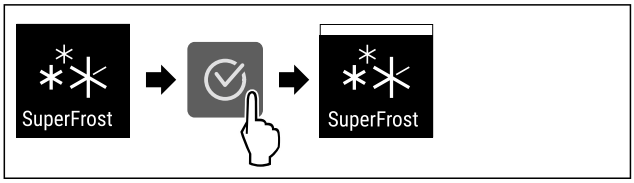

Fig. 77

▶ Suivre les étapes comme illustré dans la figure.
▷ La fonction SuperFrost est activée.

Désactivation de la fonction SuperFrost

La fonction SuperFrost est automatiquement désactivée après 56 à 72 heures, en fonction de la quantité d'aliments entreposés. Vous pouvez cependant désactiver la fonction SuperFrost manuellement à tout moment :

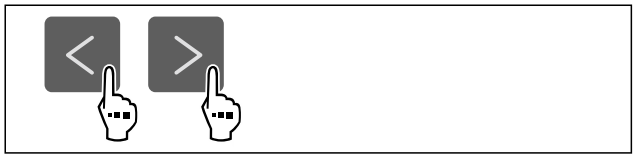

Fig. 78

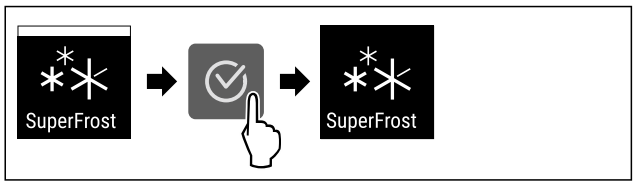

Fig. 79

▶ Suivre les étapes comme illustré dans la figure.
▷ SuperFrost est désactivé.
▷ L'appareil continue de fonctionner en mode normal.
▷ L'appareil refroidit à la température réglée au préalable.

PartyMode

Cette fonction permet d'activer ou de désactiver le PartyMode. Le PartyMode active différentes fonctions utiles pour une fête.

PartyMode active les fonctions suivantes :

- SuperFrost (voir SuperFrost)

Vous pouvez régler les fonctions mentionnées individuellement et de manière flexible. Si vous désactivez la fonction PartyMode, toutes les modifications sont rejetées.

Si la fonction est activée, la puissance de l'appareil augmente. Les bruits émis par l'appareil et sa consommation d'énergie peuvent augmenter.

Activer la fonction PartyMode

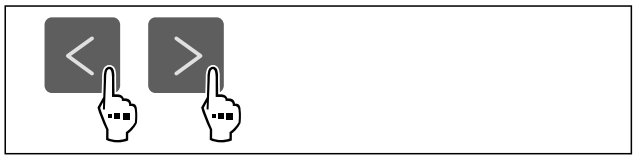

Fig. 80

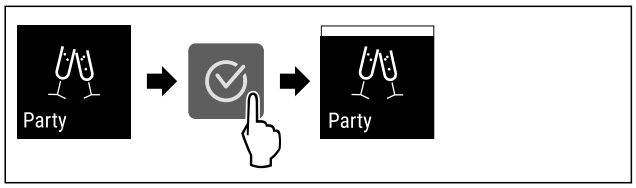

Fig. 81

▶ Suivre les étapes comme l'indique la figure.
▷ Le PartyMode et les fonctions correspondantes sont activés.
▷ La température actuelle clignote jusqu'à ce que la température cible soit atteinte.

Désactiver la fonction PartyMode

Après 24 heures, PartyMode est automatiquement désactivé. Vous pouvez cependant désactiver PartyMode manuellement à tout moment :

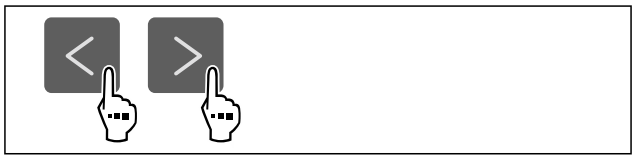

Fig. 82

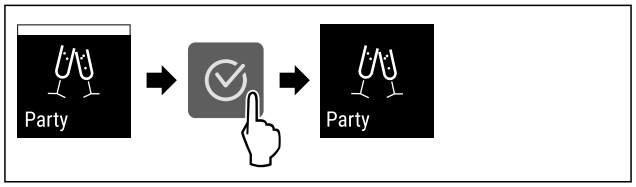

Fig. 83

▶ Suivre les étapes comme l'indique la figure.
▷ PartyMode est désactivé.
▷ L'appareil refroidit à la température réglée au préalable : La température actuelle clignote jusqu'à ce que la température cible soit atteinte.

SabbathMode

Cette fonction permet d'activer ou de désactiver le SabbathMode. Si vous activez cette fonction, certaines fonctions électroniques sont désactivées. Votre appareil répond ainsi aux exigences religieuses des jours fériés juifs, comme le sabbat, et est conforme à la certification STAR-K Kosher.

État de l'appareil quand SabbathMode est activé
L'affichage d'état indique en permanence SabbathMode.
Toutes les fonctions à l'écran sont bloquées à l'exception de la **fonction Désactiver SabbathMode**.
Les fonctions actives le restent.
L'écran reste clair lorsque vous fermez la porte.
Les rappels ne sont pas appliqués. L'intervalle réglé est respecté.
Les rappels et avertissements ne sont pas affichés.
Aucune alarme de porte.
Aucune alarme de température.
Le cycle de dégivrage ne fonctionne que pendant le délai prédéfini sans prise en compte de l'utilisation de l'appareil.
Après une panne de courant, l'appareil revient de lui-même en SabbathMode.

État de l'appareil

Remarque
Cet appareil a reçu la certification de l'institut « Institute for Science and Halacha ». (www.machonhalacha.co.il)

Vous pouvez consulter la liste des appareils certifiés STAR-K à l'adresse www.star-k.org/appliances.

Activer SabbathMode

AVERTISSEMENT
Risque d'intoxication par des aliments avariés !
Si vous avez activé le SabbathMode et qu'une coupure de courant se produit, aucun message concernant la coupure de courant n'apparaît dans l'affichage d'état. Lorsque la coupure de courant est terminée, l'appareil continue de fonctionner en SabbathMode. La coupure de courant peut entraîner la détérioration des aliments et leur consommation peut provoquer une intoxication alimentaire.
Après une panne de courant :
▶ Ne pas consommer les aliments qui étaient congelés et qui ont été décongelés.

Fig. 84

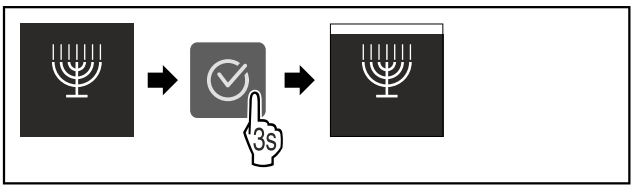

Fig. 85
▶ Suivre les étapes comme l'indique la figure.
▷ La fonction SabbathMode est activée.
▷ L'affichage d'état indique en permanence SabbathMode.

Désactiver la fonction SabbathMode

Après 80 heures, SabbathMode est automatiquement désactivé. Vous pouvez cependant désactiver SabbathMode manuellement à tout moment :

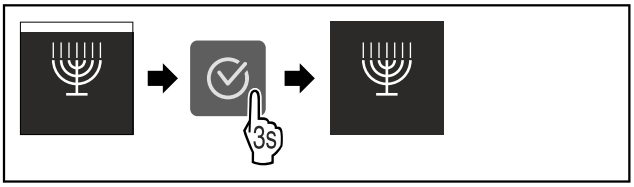

Fig. 86
▶ Suivre les étapes comme l'indique la figure.
▷ SabbathMode est désactivé.

E-Saver

Cette fonction permet d'activer ou de désactiver le mode Économie d'énergie. Activer le mode Économie d'énergie réduit la consommation d'énergie et augmente la température à l'intérieur de l'appareil. Les aliments restent frais, mais leur durée de conservation diminue.

Zone de température	Réglage recommandé (voir Réglage de la température)	Température lorsque l'E-Saver est activé
-18 °C	-18 °C	-16 °C

Températures

Activation de la fonction E-Saver

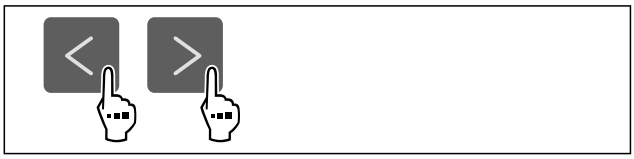

Fig. 87

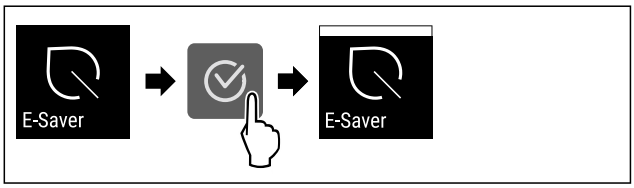

Fig. 88
▶ Suivre les étapes comme l'indique la figure.
▷ Le mode Économie d'énergie est activé.

Désactivation de la fonction E-Saver

Fig. 89

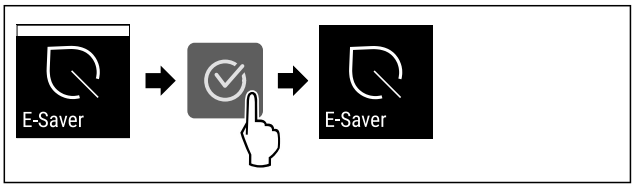

Fig. 90
▶ Suivre les étapes comme l'indique la figure.
▷ Le mode Économie d'énergie est désactivé.

Verrouillage de la saisie

Cette fonction permet d'activer ou de désactiver le verrouillage de la saisie. Le verrouillage de la saisie permet d'éviter que l'appareil ne soit utilisé inopinément, par exemple par des enfants.

Application :
- Éviter toute modification involontaire des fonctions.
- Éviter toute désactivation involontaire de l'appareil.
- Éviter tout réglage involontaire de la température.

Activer le verrouillage de la saisie

Si vous activez le verrouillage de la saisie, vous pouvez toujours parcourir les menus, mais vous ne pouvez ni sélectionner ni modifier d'autres fonctions.

Fig. 91

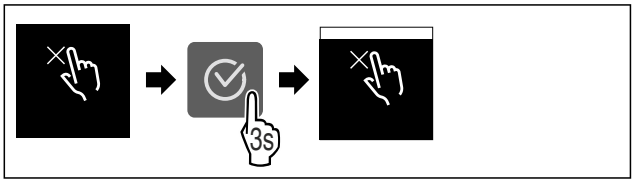

Fig. 92
▶ Suivre les étapes comme l'indique la figure.

▷ Le verrouillage de la saisie est à présent activé.

Désactiver le verrouillage de la saisie

Fig. 93

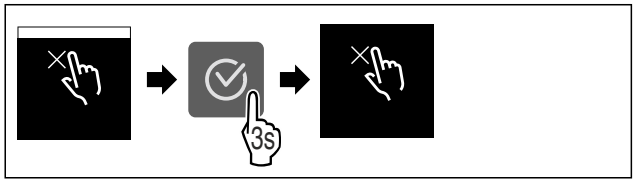

Fig. 94

▶ Suivre les étapes comme l'indique la figure.
▷ Le verrouillage de la saisie est désactivé.

Unité de température

Utilisez cette fonction pour régler l'unité de température. Vous pouvez régler l'unité de température sur le degré Celsius ou le degré Fahrenheit.

Régler l'unité de température

Fig. 95

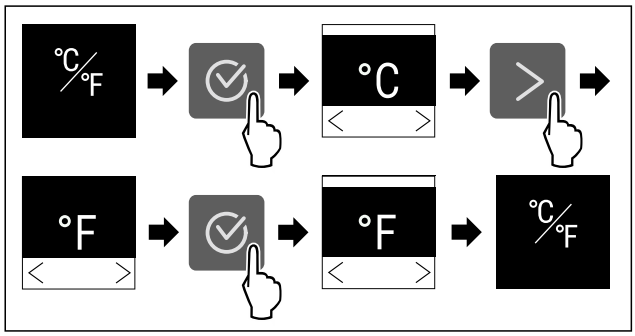

Fig. 96 Représentation à titre d'exemple : Passer du degré Celsius au degré Fahrenheit.

▶ Suivre les étapes comme l'indique la figure.
▷ L'unité de température est à présent réglée.

WiFi

Utilisez cette fonction pour connecter votre appareil au Wi-Fi. Vous pouvez ensuite l'utiliser à partir de l'application SmartDevice sur un appareil mobile. Vous pouvez également utiliser cette fonction pour déconnecter ou réinitialiser la connexion Wi-Fi.

Pour connecter votre appareil au Wi-Fi, vous avez besoin de la SmartDeviceBox.

Plus d'informations sur le SmartDevice : (voir 2.3 SmartDevice)

Remarque
La fonction SmartDevice n'est pas disponible dans les pays suivants : Russie, Biélorussie et Kazakhstan.

Vous ne pouvez pas utiliser le SmartDeviceBox.

Se connecter au Wi-Fi pour la première fois

S'assurer que les conditions suivantes sont bien respectées :

- ❑ La SmartDeviceBox a été acquise et est installée. (voir 2.3 SmartDevice)
- ❑ L'application SmartDevice est installée (voir apps.home.liebherr.com).
- ❑ L'enregistrement dans l'application SmartDevice est terminé.

Fig. 97

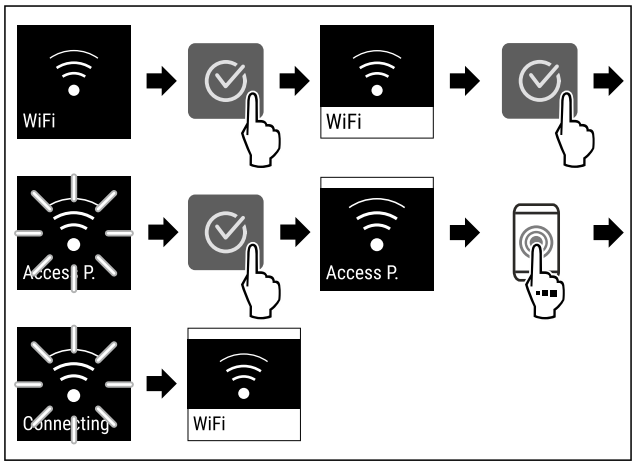

Fig. 98

▶ Suivre les étapes tel qu'indiqué sur la figure.
▷ La connexion est établie.

Interruption de la connexion Wi-Fi

Fig. 99

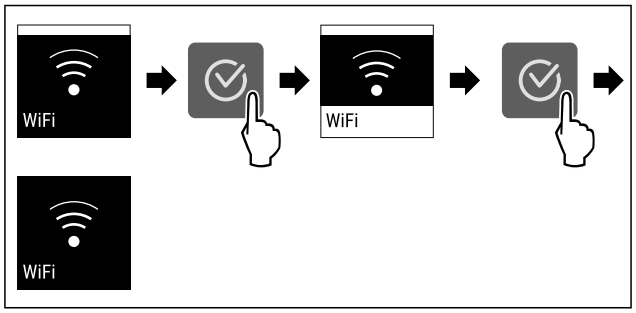

Fig. 100

▶ Suivre les étapes tel qu'indiqué sur la figure.
▷ La connexion est rompue.

Réinitialisation de la connexion Wi-Fi

Fig. 101

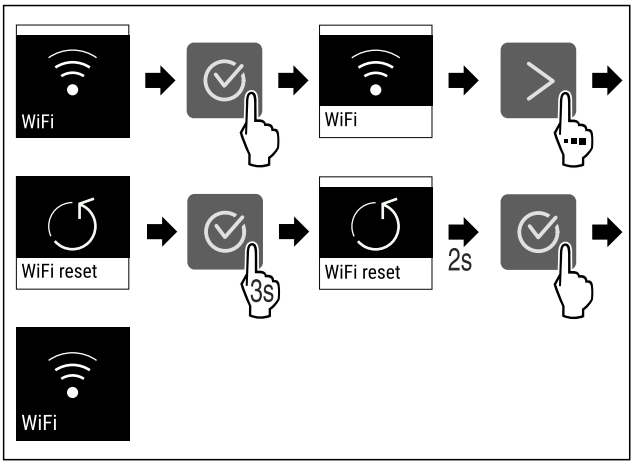

Fig. 102

▶ Suivre les étapes tel qu'indiqué sur la figure.
▷ La connexion Wi-Fi et les autres paramètres Wi-Fi sont réinitialisés sur les paramètres d'usine.

Afficher des informations sur la connexion Wi-Fi

Fig. 103

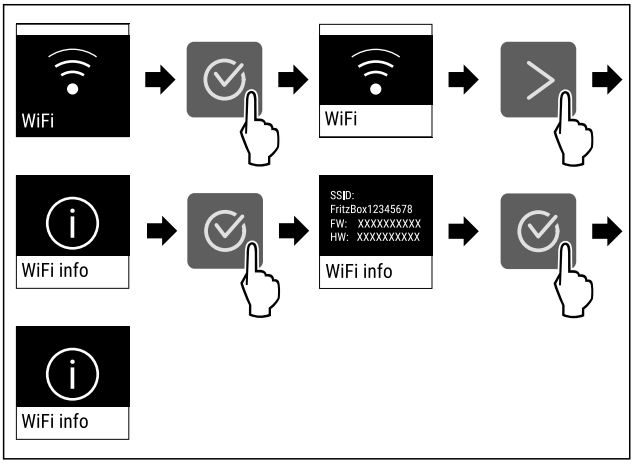

Fig. 104

▶ Suivre les étapes tel qu'indiqué sur la figure.

Informations de l'appareil

Cette fonction permet d'afficher le nom du modèle, l'index, le numéro de série et le numéro de service de votre appareil. Vous aurez besoin des informations de l'appareil si vous contactez le service client. (voir 11.4 Service client)

Cette fonction vous permet également d'ouvrir le menu avancé. (voir 4 Fonctionnement de l'écran Touch)

Affichage des informations de l'appareil

Fig. 105

Fig. 106

▶ Suivre les étapes comme l'indique la figure.
▷ L'écran affiche les informations de l'appareil.

Logiciel

Cette fonction permet d'afficher la version logicielle de votre appareil.

Affichage de la version logicielle

Fig. 107

Fig. 108

▶ Suivre les étapes comme l'indique la figure.
▷ L'écran affiche la version logicielle.

Lancement du cycle de dégivrage*

Cette fonction vous permet de lancer manuellement le cycle de dégivrage automatique lorsque celui-ci ne se lance pas automatiquement en raison d'une erreur.

Cette fonction concerne les appareils NoFrost.*

Lancer le cycle de dégivrage

Fig. 109

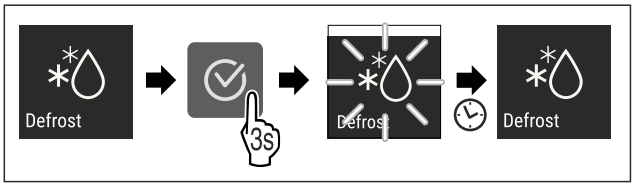

Fig. 110

▶ Suivre les étapes comme l'indique la figure.
▷ Le cycle de dégivrage commence : le symbole clignote jusqu'à ce que le cycle de dégivrage prenne fin automatiquement.
▷ Lorsque le cycle de dégivrage est terminé : L'appareil continue de fonctionner en mode normal.

Interrompre le cycle de dégivrage

Le cycle de dégivrage prend fin automatiquement. Cependant, vous pouvez aussi interrompre le cycle de dégivrage à tout moment en cours de processus :

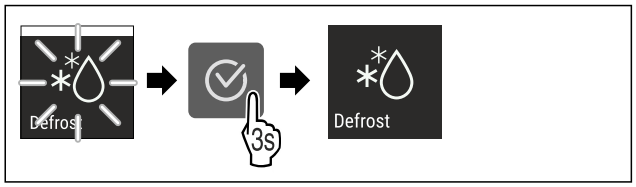

Fig. 111

▶ Suivre les étapes comme l'indique la figure.
▷ Le cycle de dégivrage est interrompu.
▷ L'appareil continue de fonctionner en mode normal.

Alarme de la porte

Cette fonction permet d'activer ou de désactiver l'alarme de la porte. L'alarme de porte retentit lorsque la porte reste ouverte trop longtemps. L'alarme de porte est activée à la livraison. Vous pouvez régler la durée maximale d'ouverture de la porte avant le déclenchement de l'alarme.

Vous pouvez définir les valeurs suivantes :

- 1 minute
- 2 minutes
- 3 minutes
- Désactivée

Réglage de l'alarme de porte

Fig. 112

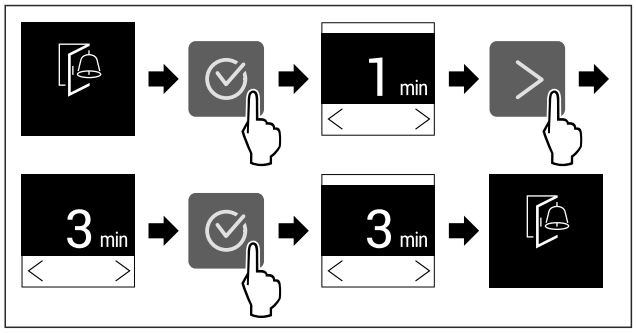

Fig. 113 Représentation à titre d'exemple : modification de l'alarme de porte de 1 minute à 3 minutes.

▶ Suivre les étapes comme l'indique la figure.
▷ L'alarme de porte est réglée.

Désactivation de l'alarme de porte

Fig. 115

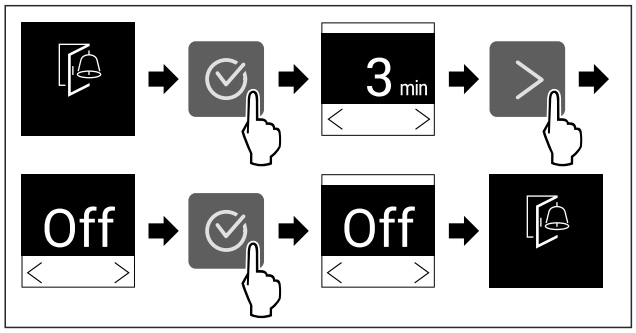

Fig. 116

▶ Suivre les étapes comme l'indique la figure.
▷ L'alarme de porte est désactivée.

Mode démo

Le mode démo est une fonction spéciale pour les concessionnaires qui souhaitent présenter les fonctions de l'appareil. Si vous activez le mode démo, toutes les fonctions de réfrigération sont désactivées.

Si vous allumez votre appareil et que « Demo » apparaît sur l'affichage d'état, le mode démonstration est déjà activé.

Si vous activez puis désactivez le mode démo, les réglages d'usine de l'appareil seront rétablis. (voir Rétablissement des réglages d'usine)

Activer le mode démo

Fig. 117

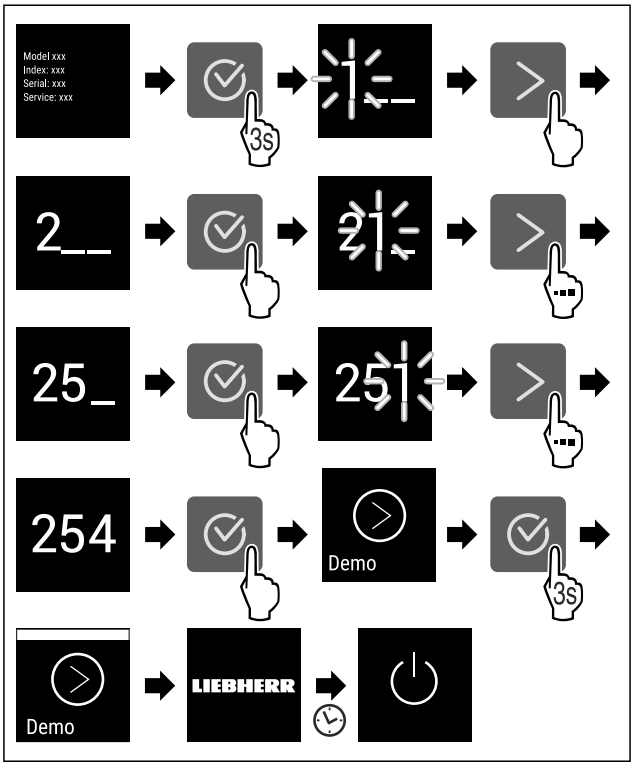

Fig. 118

▶ Suivre les étapes tel qu'indiqué sur la figure.
▷ Le mode démo est activé.
▷ L'appareil est éteint.
▶ Mettre en marche l'appareil. (voir 5.1 Mettre l'appareil en marche (première mise en service))
▷ « DEMO » apparaît sur l'affichage d'état.

Désactiver le mode démo

Fig. 119

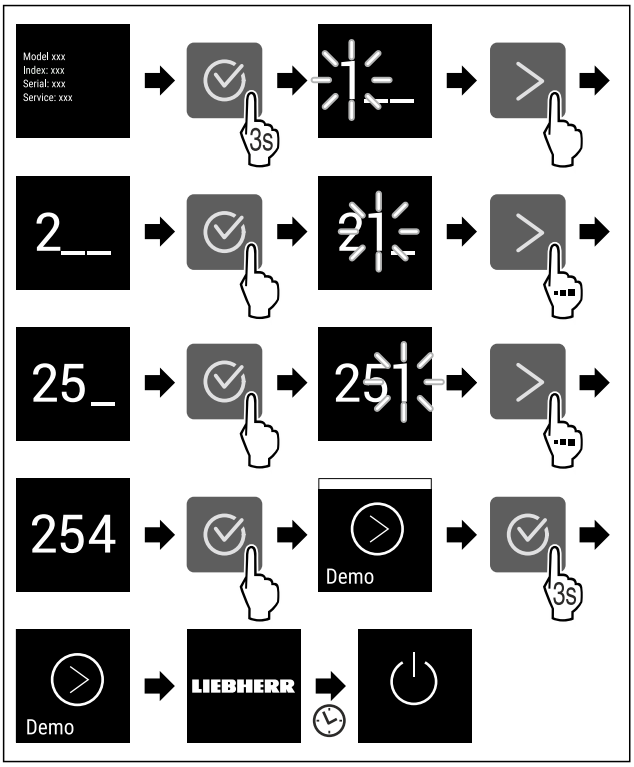

Fig. 120

▶ Suivre les étapes tel qu'indiqué sur la figure.
▷ Le mode Démo est désactivé.
▷ L'appareil est éteint.
▶ Mettre en marche l'appareil. (voir 5.1 Mettre l'appareil en marche (première mise en service))
▷ Les paramètres d'usine de l'appareil sont rétablis.

Rétablissement des réglages d'usine

Utilisez cette fonction pour réinitialiser tous les réglages sur leurs valeurs d'usine. Tous les réglages que vous avez effectués jusqu'à présent sont réinitialisés sur leur valeur initiale.

Procéder à une réinitialisation

Fig. 121

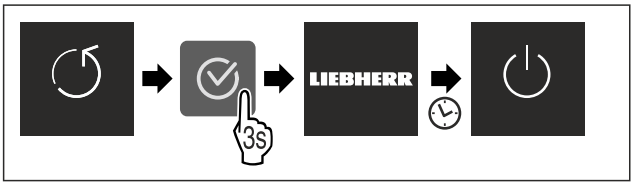

Fig. 122

▶ Suivre les étapes comme l'indique la figure.
▷ L'appareil est réinitialisé.
▷ L'appareil est éteint.
▶ Redémarrer l'appareil. (voir 5.1 Mettre l'appareil en marche (première mise en service))

8.3 Messages

Il existe deux catégories de messages :

Catégorie	Signification
Avertissement	Les avertissements apparaissent en cas d'alarme de porte ou de dysfonctionnement. Vous pouvez éliminer les avertissements les plus simples vous-mêmes. Pour les dysfonctionnements plus graves, vous devez contacter le service client. (voir 11.4 Service client)
Rappel	Les rappels portent sur les processus généraux. Il vous suffit d'effectuer le processus et d'éliminer ensuite le message.

8.3.1 Aperçu des avertissements

Comportement de l'appareil en cas d'avertissement :
- L'avertissement apparaît à l'écran.
- Le signal d'alarme retentit de plus en plus fort.

Message	Cause	Élimination du message
Alarme de la porte	Ce message apparaît lorsque la porte reste ouverte trop longtemps.	Suivre les étapes. (voir Alarme de la porte) .
Alarme de panne de courant	Ce message apparaît lorsque la température de congélation a augmenté suite à une panne de courant.	Suivre les étapes. (voir Alarme de panne de courant) .
Alarme de température	Ce message apparaît lorsque la température de congélation ne correspond pas au réglage.	Suivre les étapes. (voir Alarme de température) .
Erreur	Ce message apparaît en cas d'erreur de l'appareil. Une erreur est survenue sur un composant de l'appareil.	Suivre les étapes. (voir Erreur) .

8.3.2 Élimination des avertissements

Alarme de la porte

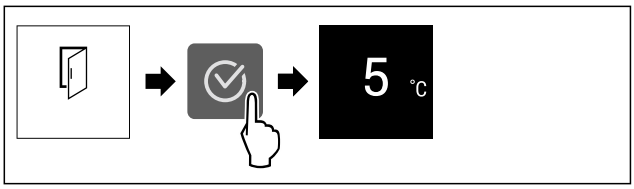

Fig. 123 Représentation à titre d'exemple

▶ Suivre les étapes indiquées sur l'illustration.
-ou-
▶ Fermer la porte.

▷ L'écran passe à l'affichage d'état.
▷ L'appareil refroidit plus fortement, ce qui fait que la température affichée à l'écran peut être supérieure à la température réelle dans l'appareil.*
▷ Les bruits de l'appareil peuvent être amplifiés.*

Vous pouvez régler la durée maximale d'ouverture de la porte avant le déclenchement de l'alarme. (voir Réglage de l'alarme de porte)

Alarme de panne de courant

Une fois la panne de courant terminée, l'appareil refroidit automatiquement à la température cible définie au préalable, sans que vous n'ayez à confirmer le message. En revanche, pour qu'il disparaisse de l'écran, vous devez le confirmer.

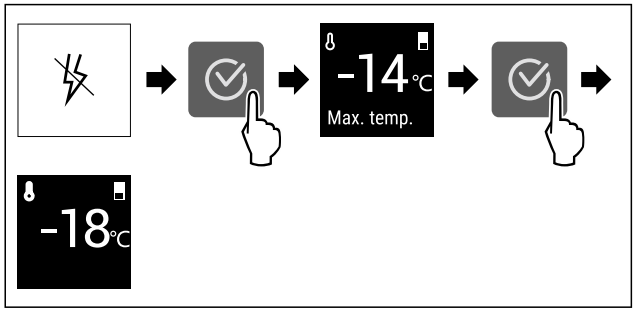

Fig. 124 Représentation à titre d'exemple

▶ Appuyer sur le symbole de confirmation.
▷ La température de congélation la plus chaude s'affiche.
▷ Si la température de congélation est inférieure à -9 °C : les aliments restent consommables.
Si la température de congélation est supérieure à -9 °C :
▶ Contrôler les aliments.
▶ Appuyer sur le symbole de confirmation.
▷ L'écran passe à l'affichage d'état : la température actuelle et la température cible s'affichent.

Alarme de température

Voici les causes possibles d'une différence de température :

- Vous avez placé des aliments chauds et froids.
- En rangeant ou ôtant des aliments, une quantité d'air chaud trop importante a pénétré dans le réfrigérateur.
- Le courant a été coupé trop longtemps.
- L'appareil est défectueux.

▶ Éliminer la cause.
▷ L'appareil refroidit à la température cible réglée au préalable.

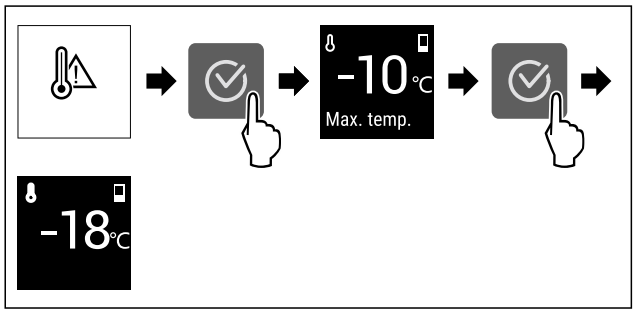

Fig. 125 Représentation à titre d'exemple

▶ Appuyer sur le symbole de confirmation.
▷ La température de congélation la plus chaude s'affiche.
▷ Si la température de congélation est inférieure à -9 °C : les aliments restent consommables.
Si la température de congélation est supérieure à -9 °C :
▶ Contrôler les aliments.
▶ Appuyer sur le symbole de confirmation.
▷ L'écran passe à l'affichage d'état : la température actuelle et la température cible s'affichent.

Erreur

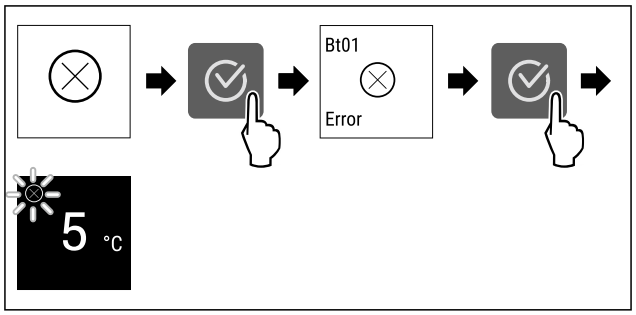

Fig. 126 Représentation à titre d'exemple

▶ Appuyer sur le symbole de confirmation.
▷ Le code d'erreur s'affiche.
▶ Noter le code d'erreur.
▶ Appuyer sur le symbole de confirmation.
▷ L'écran passe à l'affichage d'état.
▶ S'adresser au service client. (voir 11.4 Service client)

8.3.3 Aperçu des rappels

Comportement de l'appareil en cas de rappel :

- Le rappel apparaît à l'écran.
- Une alarme sonore retentit.

9 Équipement

9.1 Tiroirs

Vous pouvez retirer les tiroirs pour les nettoyer.

Vous pouvez retirer les tiroirs pour utiliser VarioSpace.

L'extraction et l'insertion des tiroirs sont différentes en fonction du système télescopique. L'appareil peut contenir différents systèmes télescopiques.

Pour les appareils avec NoFrost :*

Remarque
La consommation d'énergie augmente et la puissance frigorifique diminue si la ventilation est insuffisante.*
▶ Ne sortez jamais le tiroir du bas de l'appareil.*
▶ Faites en sorte que les fentes de ventilation intérieures au dos restent toujours dégagées.*

Pour les appareils sans NoFrost :*

Remarque
La consommation d'énergie augmente et la puissance frigorifique diminue si la ventilation est insuffisante.*
▶ Faites en sorte que les fentes de ventilation intérieures au dos restent toujours dégagées.*

9.1.1 Tiroir sur le fond de l'appareil ou la tablette en verre

Le tiroir repose directement sur le fond de l'appareil ou sur une tablette en verre. Il n'y a pas de rails.

Si vous retirez les tiroirs, vous pouvez utiliser les tablettes en verre situées en dessous comme surfaces de rangement.

Retirer le tiroir

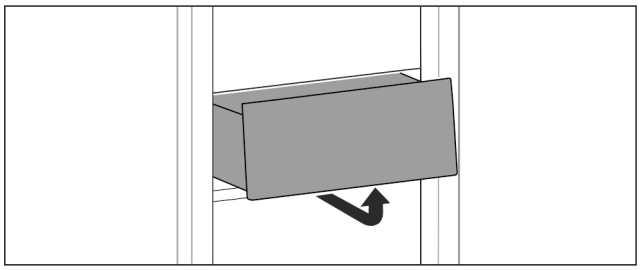

Fig. 127

▶ Retirer le tiroir comme illustré sur la figure.

Insérer le tiroir

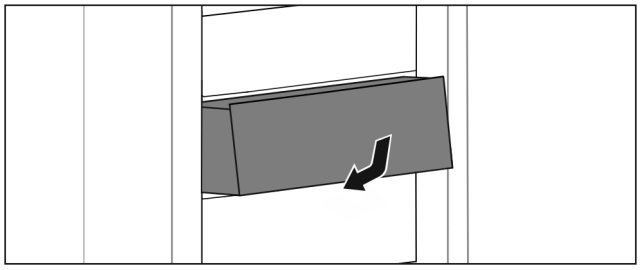

Fig. 128

▶ Insérer le tiroir comme illustré sur la figure.

9.1.2 Tiroir supérieur basculable*

Si vous sortez le tiroir supérieur, il bascule vers l'avant. Cela vous permet d'avoir une meilleure vue d'ensemble du tiroir. Cette fonction dépend de la hauteur de l'appareil.

En retirant le tiroir supérieur basculable, vous pouvez utiliser la plaque de verre située en dessous comme tablette de rangement.

Retirer le tiroir

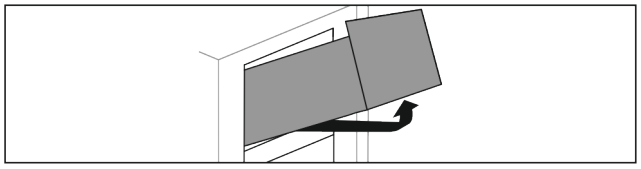

Fig. 129

▶ Tirer le tiroir jusqu'en butée.
▶ Soulever la partie avant du tiroir tout en poussant la partie arrière vers le haut en l'attrapant par le bas.
▶ Retirer le tiroir par l'avant.

Insérer le tiroir

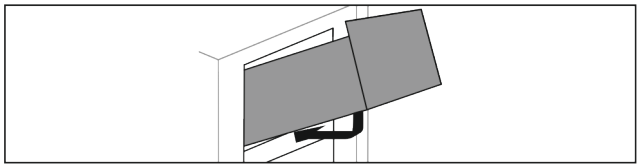

Fig. 130

▶ Mettre en place le tiroir comme illustré sur la figure.
▷ Le tiroir repose sur la tablette en verre.
▶ Le soulever légèrement à l'arrière par le bas et le pousser au-dessus du palier.
▶ Pousser le tiroir jusqu'au fond.

9.1.3 Tiroir guidé sur nervure de récipient

Le tiroir repose directement sur la nervure de récipient. Il n'y a pas de rails.

Retirer le tiroir

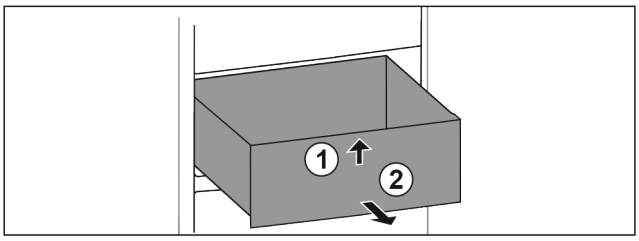

Fig. 131

▶ Tirer le tiroir jusqu'en butée.
▶ Soulever la partie avant du tiroir. *Fig. 131 (1)*.
▶ Retirer le tiroir par l'avant. *Fig. 131 (2)*

Insérer le tiroir

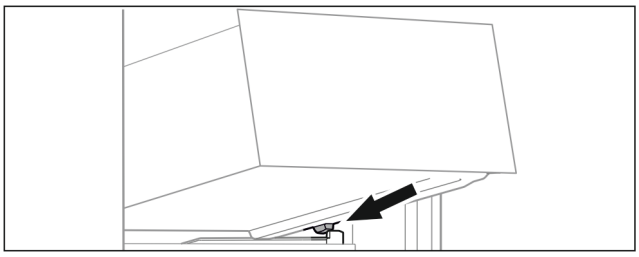

Fig. 132

▶ Placer le tiroir, en l'inclinant, derrière les butées sur la nervure de récipient. (voir Fig. 132)
▶ Abaisser le tiroir.
▶ Pousser le tiroir jusqu'au fond.

9.2 Tablettes en verre

Vous pouvez retirer la tablette en verre sous les tiroirs pour la nettoyer.

Vous pouvez retirer la tablette en verre sous les tiroirs pour utiliser VarioSpace.

9.2.1 Retirer / insérer la tablette en verre située sous le tiroir basculable*

La tablette en verre se trouve sous le tiroir basculable supérieur.

S'assurer que les conditions suivantes sont réunies :

❑ Le tiroir est retiré. (voir 9.1.2 Tiroir supérieur basculable*)

Retirer la tablette en verre

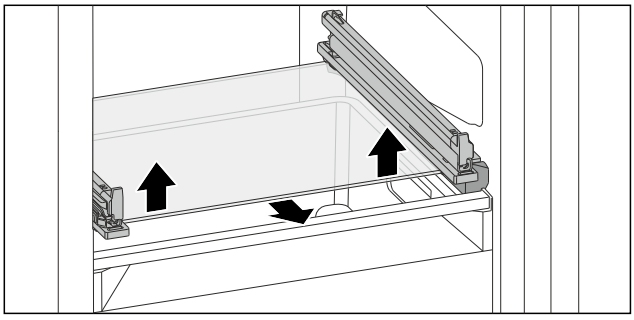

Fig. 133 Tablette en verre du tiroir basculable

▶ Appuyer des deux côtés sur la tablette en verre de bas en haut. (voir Fig. 133)
▶ Retirer la tablette en verre par l'avant.

Insérer la tablette en verre

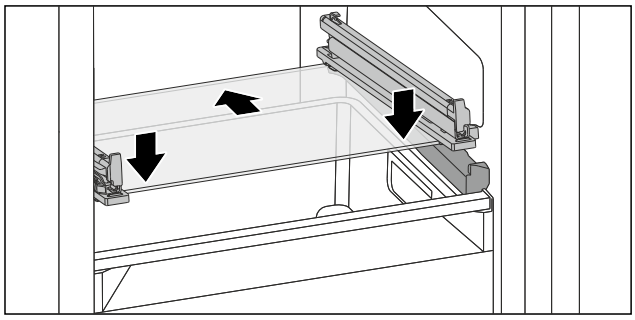

Fig. 134 Tablette en verre du tiroir basculable

▶ Placer la tablette en verre, en l'inclinant, derrière les butées. (voir Fig. 134)
▶ Abaisser la tablette en verre.
▶ Pousser la tablette en verre jusqu'au fond.
▷ La tablette en verre s'enclenche.

9.2.2 Retirer / insérer la tablette en verre

En fonction de l'équipement, la tablette en verre se trouve sous le tiroir.*

S'assurer que les conditions suivantes sont réunies :

❑ Tablette en verre située sous le tiroir : Le tiroir est retiré. (voir 9.1 Tiroirs)

Retirer la tablette en verre

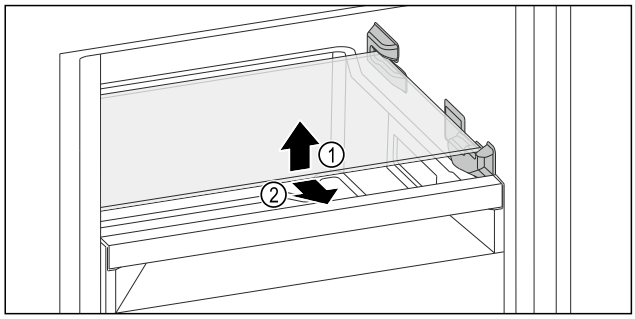

Fig. 135 Représentation à titre d'exemple de la plaque de verre

▶ Soulever la plaque de verre par l'avant.
▶ Retirer la plaque de verre par l'avant.

Insérer la tablette en verre

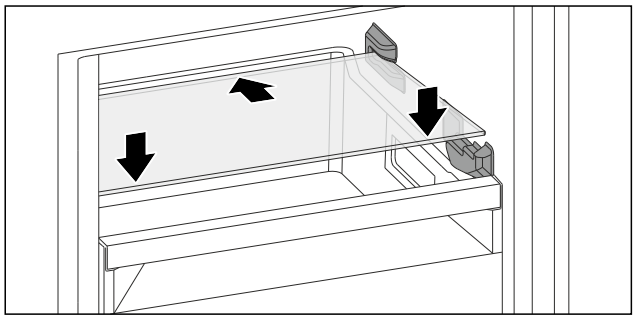

Fig. 136 Représentation à titre d'exemple de la plaque de verre

▶ Placer la plaque de verre derrière les butées en l'inclinant.
▶ Abaisser la tablette en verre.
▶ Pousser la tablette en verre jusqu'au fond.

9.3 VarioSpace

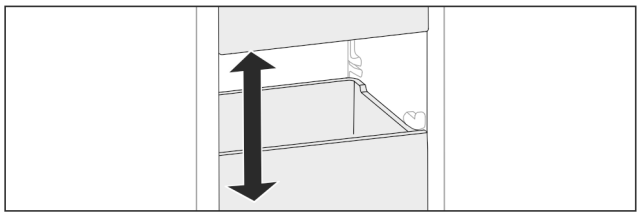

Fig. 137

Vous pouvez retirer les tiroirs et les tablettes en verre de l'appareil. Vous gagnez ainsi de la place pour des aliments volumineux comme la volaille, la viande, les gros morceaux de gibier et les pâtisseries hautes. Ceux-ci peuvent être ainsi congelés en entier pour une utilisation ultérieure.

▶ Tenir compte des limites de charge des tiroirs et des tablettes en verre (voir 11.1 Données techniques) .

10 Entretien

10.1 Démonter/monter les systèmes télescopiques

10.1.1 Remarques relatives au démontage

Vous pouvez démonter certains systèmes de télescope pour les nettoyer. L'appareil peut contenir différents systèmes télescopiques.

La liste des systèmes télescopiques suivants indique ceux qui sont démontables ou ceux qui ne le sont pas :

Système télescopique	démontable/ non démontable
Tiroir sur le fond de l'appareil ou la tablette en verre	non démontable
Tiroir supérieur basculant*	démontable (voir 10.1.2 Tiroir supérieur basculable*) *
Tiroir guidé sur nervure du bac	démontable (voir 10.1.3 Tiroir guidé sur nervure de récipient)

10.1.2 Tiroir supérieur basculable*

Démonter le système télescopique

S'assurer que les conditions suivantes sont réunies :

❑ Le tiroir est retiré. (voir 9.1.2 Tiroir supérieur basculable*)
❑ La tablette en verre doit être retirée. (voir 9.2 Tablettes en verre)

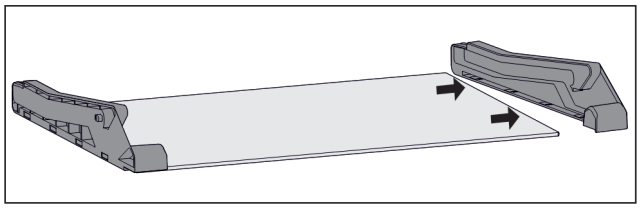

Fig. 138 Tablette en verre avec parties latérales

▶ Retirer la partie latérale de la tablette en verre sur le côté.

Monter le système télescopique

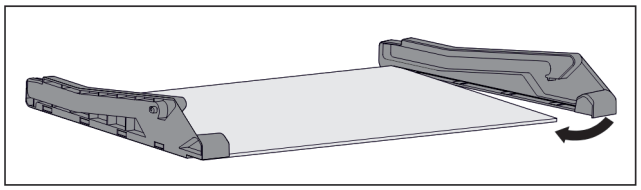

Fig. 139 Tablette en verre avec parties latérales

▶ Mettre en place la partie latérale arrière.
▶ Pousser la partie latérale avant contre la tablette en verre.

10.1.3 Tiroir guidé sur nervure de récipient

Démonter le système télescopique

S'assurer que les conditions suivantes sont réunies :

❑ Le tiroir est retiré. (voir 9.1.3 Tiroir guidé sur nervure de récipient)

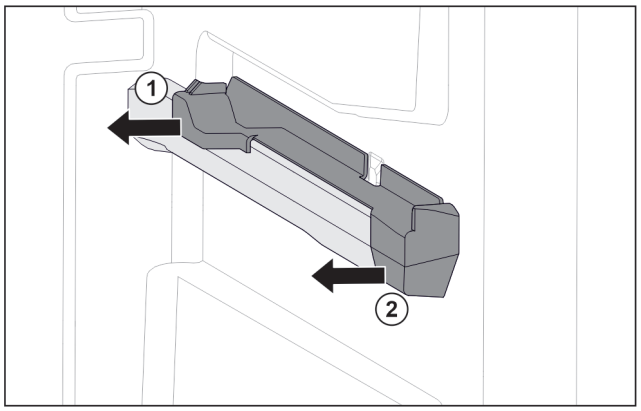

Fig. 140 Élément emboîtable sur la nervure de récipient droite

▶ Saisir l'élément emboîtable par le bas à l'arrière.
▶ Le retirer sur le côté par l'arrière. *Fig. 140 (1)*
▶ Le retirer sur le côté par l'avant. *Fig. 140 (2)*

Monter le système télescopique

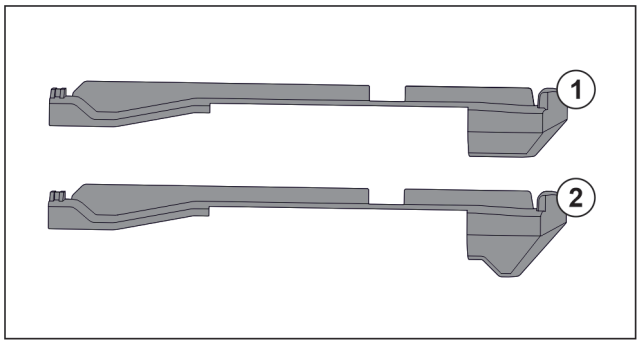

Fig. 141 Comparaison des éléments emboîtables

L'appareil comprend deux éléments emboîtables différents. L'élément emboîtable au-dessus du tiroir inférieur *Fig. 141 (2)* a un bord triangulaire. Tous les autres éléments emboîtables *Fig. 141 (1)* ont un bord droit.

▶ Poser l'élément emboîtable *Fig. 141 (2)* avec le bord triangulaire sur le tiroir inférieur.
▶ Poser l'élément emboîtable *Fig. 141 (1)* avec le bord droit à tous les autres endroits.

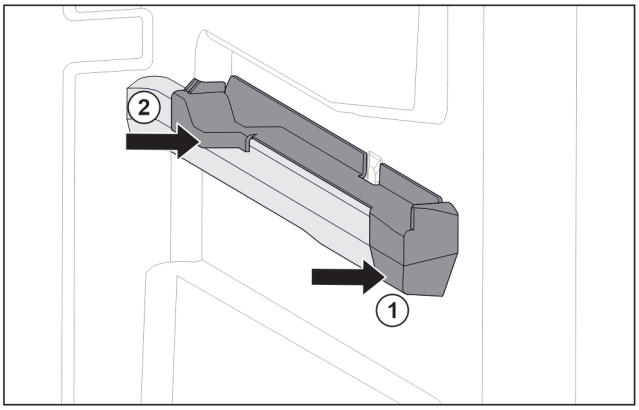

Fig. 142 Élément emboîtable sur la nervure de récipient droite

▶ Poser le devant de l'élément emboîtable contre la nervure de récipient. *Fig. 142 (1)*
▶ Enfoncer l'arrière de l'élément emboîtable. *Fig. 142 (2)*

10.2 Dégivrer l'appareil

AVERTISSEMENT

Dégivrage incorrect de l'appareil !*
Lésions corporelles et dommages matériels.

▶ Pour accélérer le dégivrage, ne pas utiliser d'autres dispositifs mécaniques ou d'autres moyens que ceux recommandés par le fabricant.
▶ Pas d'appareil de chauffage, de nettoyeur à vapeur, de flamme nue ni de spray dégivrant pour dégivrer l'appareil.
▶ Ne pas retirer le givre avec des objets pointus.

10.2.1 Dégivrer avec NoFrost*

Le dégivrage est effectué automatiquement par le système NoFrost. L'humidité qui se dépose sur l'évaporateur se dégèle régulièrement et s'évapore.

L'appareil ne doit pas être dégivré.

10.2.2 Dégivrer manuellement la partie congélateur*

10.2.2 Dégivrage manuel

Une couche de givre ou de glace se forme après une durée de fonctionnement plus ou moins longue.

Les facteurs suivants accélèrent la formation de la couche de givre ou de glace :

- L'appareil est souvent ouvert.
- Des aliments chauds sont chargés.

Un jour avant le dégivrage :

▶ Activer la fonction SuperFrost. (voir 8.2 Fonctionnement de l'appareil)
▷ Les aliments congelés contiennent une certaine « réserve de froid ».
▶ Arrêter l'appareil.
▶ Débrancher la fiche secteur de la prise ou couper le fusible.
▶ Envelopper les aliments congelés dans du papier journal ou des couvertures et les conserver dans un endroit frais.
▶ Placer une marmite remplie d'eau chaude, pas bouillante, sur la plaque du milieu.

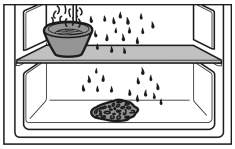

-ou-

▶ Remplir les deux tiroirs à moitié d'eau tiède et les insérer dans l'appareil.

▷ Cela accélérera le dégivrage.
▷ L'eau de dégivrage est récoltée dans les tiroirs.
▶ Laisser la porte de l'appareil ouverte pendant le dégivrage.
▶ Retirer les morceaux de glaçon qui se détachent.
▶ Veiller à ce que de l'eau de dégivrage ne s'écoule pas à l'extérieur du meuble.
▶ Éponger éventuellement l'eau de dégivrage avec une éponge ou un chiffon.
▶ Nettoyer l'appareil. (voir 10.3 Nettoyer l'appareil)

10.3 Nettoyer l'appareil

10.3.1 Préparation

AVERTISSEMENT
Risque d'électrocution !
▶ Débranchez la prise du réfrigérateur ou débranchez le câble d'alimentation.

AVERTISSEMENT
Risque d'incendie !
▶ Ne pas endommager le circuit frigorigène.

▶ Vider l'appareil.
▶ Débrancher le connecteur secteur.

10.3.2 Nettoyer l'intérieur

ATTENTION
Nettoyage incorrect !
Détérioration de l'appareil.
▶ Utiliser exclusivement des chiffons doux et des détergents polyvalents à pH neutre.
▶ Ne pas utiliser d'éponge ou de laine d'acier abrasive.
▶ Ne pas utiliser de produit nettoyant agressif, abrasif ou contenant du sable, du chlore ou de l'acide.

▶ Surfaces en plastique : Nettoyer à la main avec un chiffon propre et doux, de l'eau tiède et un peu de liquide vaisselle.
▶ Surfaces en métal : Nettoyer à la main avec un chiffon propre et doux, de l'eau tiède et un peu de liquide vaisselle.

10.3.3 Nettoyer l'équipement

ATTENTION
Nettoyage incorrect !
Détérioration de l'appareil.
▶ Utiliser exclusivement des chiffons doux et des détergents polyvalents à pH neutre.
▶ Ne pas utiliser d'éponge ou de laine d'acier abrasive.
▶ Ne pas utiliser de produit nettoyant agressif, abrasif ou contenant du sable, du chlore ou de l'acide.

Nettoyage avec un chiffon propre et doux, de l'eau tiède et un peu de liquide vaisselle:

- Tiroir
- Tablette de congélation*

Lavage au lave-vaisselle jusqu'à 60 °C:

- Bac à glaçons*
▶ Démonter l'équipement : voir chapitre concerné.
▶ Nettoyer l'équipement

10.3.4 Après le nettoyage

▶ Essuyer l'appareil et les pièces d'équipement pour les sécher.
▶ Brancher l'appareil et le mettre en marche.
▶ Activer SuperFrost (voir 8.2 Fonctionnement de l'appareil) .
Une fois que la température est assez froide :
▶ Mettre les aliments à l'intérieur.
▶ Répéter régulièrement le nettoyage.

11 Aide clients

11.1 Données techniques

Plage de température	
Congélation	-28 °C à -15 °C

Quantité congelée maximale / 24 heures	
Partie congélateur	Voir la plaque signalétique sous la mention « Capacité de congélation.../ 24 h »

Poids de charge maximum des équipements			
Équipement	Largeur du réfrigérateur 550 mm (voir les dimensions du réfrigérateur dans les instructions de montage)	Largeur du réfrigérateur 600 mm (voir les dimensions du réfrigérateur dans les instructions de montage)	Largeur du réfrigérateur 700 mm (voir les dimensions du réfrigérateur dans les instructions de montage)
Tiroir sur plaque de verre (voir 9.1.1 Tiroir sur le fond de l'appareil ou la tablette en verre)	12 kg	15 kg	--
Tiroir guidé sur nervure du bac (voir 9.1.3 Tiroir guidé sur nervure de récipient)	14 kg	19 kg	19 kg
Tiroir inférieur	--	11 kg	19 kg
Tiroir supérieur basculant* (voir 9.1.2 Tiroir supérieur basculable*) *	--*	19 kg*	19 kg*

11.2 Bruits de fonctionnement

L'appareil émet différents bruits de fonctionnement quand il est en marche.

- Avec une puissance de **réfrigération modérée**, l'appareil fonctionne en économisant l'énergie mais plus longtemps. Le volume sonore est **plus faible**.
- En cas de **forte puissance frigorifique**, les aliments sont refroidis plus rapidement. Le volume est **plus fort**.

  Exemples :
  - Fonctions activées (voir 8.2 Fonctionnement de l'appareil)
  - Ventilateur en marche*

- Aliments récemment rangés
- Température ambiante élevée
- Porte longuement ouverte

Bruit	Cause possible	Type de bruit
Bouillonnement et chuchotement	Du réfrigérant s'écoule dans le circuit frigorifique.	Bruit de fonctionnement normal
Sifflement et crachotement	Du réfrigérant gicle dans le circuit frigorifique.	Bruit de fonctionnement normal
Bourdonnement	L'appareil refroidi. Le volume sonore dépend de la puissance de réfrigération.	Bruit de fonctionnement normal
Bruits d'aspiration*	La porte à amortisseur est ouverte et fermée.*	Bruit de fonctionnement normal*
Ronronnement et grésillement*	Le ventilateur fonctionne.*	Bruit de fonctionnement normal*
Cliquetis	Les composants sont activés et désactivés.	Bruit de commutation normal
Pétarade ou ronflement	Les soupapes ou les clapets sont actifs.	Bruit de commutation normal

Bruit	Cause possible	Type de bruit	Corriger
Vibration	Montage incorrect	Bruit signalant une anomalie	Vérifier le montage. Aligner l'appareil.
Claquement	Équipement, objets à l'intérieur de l'appareil	Bruit signalant une anomalie	Fixer les pièces d'équipement. Laisser de l'espace entre les objets.

11.3 Problème technique

Cet appareil a été conçu et fabriqué pour en garantir la sécurité de fonctionnement et une grande longévité. Si une anomalie devait quand même se présenter pendant son fonctionnement, vérifier d'abord si le problème ne provient pas d'une erreur de manipulation. Dans ce cas, les frais qui en résulteraient seraient à charge de l'utilisateur, même en période de garantie.

L'utilisateur peut remédier lui-même aux problèmes suivants.

11.3.1 Fonctionnement de l'appareil

Erreur	Cause	Mesures à prendre
L'appareil ne fonctionne pas.	→ L'appareil n'est pas allumé.	▶ Allumer l'appareil.
	→ La fiche n'est pas insérée correctement dans la prise.	▶ Vérifier la fiche.
	→ Le fusible de la prise est grillé.	▶ Vérifier le fusible.
	→ Panne de secteur	▶ Laisser l'appareil fermé. ▶ Protéger les aliments : poser les accumulateurs de froid de glace au-dessus des aliments ou utiliser un autre réfrigérateur si la panne de courant dure. ▶ Ne pas recongeler des aliments décongelés.
	→ La fiche de l'appareil frigorifique n'est pas correctement insérée dans l'appareil.	▶ Contrôler la fiche de l'appareil frigorifique.
La température n'est pas suffisamment basse.	→ La porte de l'appareil n'est pas fermée correctement.	▶ Fermer la porte de l'appareil.
	→ La ventilation et l'aération ne sont pas suffisantes.	▶ Dégager la grille d'aération et la nettoyer.
	→ La température ambiante est trop élevée.	▶ Solution au problème : (voir 1.8 Classes climatiques)
	→ L'appareil a été ouvert trop souvent ou trop longtemps.	▶ Attendre que la température requise se rétablisse d'elle-même. Si cela ne fonctionne pas, s'adresser au service client. (voir 11.4 Service client)
	→ Une quantité trop importante d'aliments frais a été rangée sans SuperFrost.	▶ Solution du problème : (voir SuperFrost)
	→ La température est mal réglée.	▶ Régler la température sur plus froid et vérifier au bout de 24 heures.

Erreur	Cause	Mesures à prendre
	→ L'appareil est placé trop près d'une source de chaleur (cuisinière, radiateur, etc.).	▶ Changer l'emplacement de l'appareil ou de la source de chaleur.
	→ L'appareil n'a pas été inséré correctement dans la niche.	▶ Vérifier si l'appareil est inséré correctement et que la porte se ferme correctement.
La température affichée à l'écran est supérieure à la température réelle dans l'appareil.*	→ La porte de l'appareil était ouverte longtemps et l'alarme de la porte a été déclenchée automatiquement. Ceci fait en sorte que votre appareil refroidit plus fortement.	▶ Fermez la porte de l'appareil.
Le joint de porte est défectueux ou doit être remplacé pour d'autres raisons.	→ Le joint de porte peut être changé. Il peut être remplacé facilement sans aucun outil.	▶ Contacter le service client. (voir 11.4 Service client)
L'appareil est gelé ou de l'eau de condensation se forme.	→ Le joint de la porte est peut-être sorti de sa rainure.	▶ Vérifier que le joint de porte est bien inséré dans la rainure.
Accumulation de glace concentrée au milieu du haut de l'appareil, à l'intérieur.*	→ L'accumulation de glace est normale. La formation de glace concentrée dans le haut de l'appareil est due à un phénomène physique.	▶ Enlever la glace avec un grattoir.

11.4 Service client

Vérifiez d'abord si vous ne pouvez pas corriger vous-même l'anomalie (voir 11 Aide clients) . Si ce n'est pas le cas, adressez-vous au service client.

Vous trouverez l'adresse dans la brochure « Liebherr-Service » fournie ou sur home.liebherr.com/service.

AVERTISSEMENT

Réparation non effectuée par du personnel qualifié ! Blessures.

- ▶ Ne faire effectuer les réparations et interventions sur l'appareil et la ligne de réseau qui ne sont pas explicitement nommés (voir 10 Entretien) que par le S.A.V.
- ▶ Faire remplacer le câble d'alimentation endommagé uniquement par le fabricant ou par son service après-vente ou toute autre personne qualifiée.
- ▶ Sur les appareils équipés d'un connecteur IEC, le remplacement peut être effectué par le client.

11.4.1 Contacter le service client

Assurez-vous que les informations suivantes sont disponibles sur l'appareil :

- ❑ Désignation de l'appareil (modèle et index)
- ❑ N° de SAV (entretien)
- ❑ N° de série (N° S)

- ▶ Ouvrir les informations sur l'appareil sur l'écran. (voir Informations de l'appareil)

-ou-

- ▶ Relever les informations sur l'appareil sur la plaque signalétique. (voir 11.5 Plaque signalétique)

- ▶ Prendre note des informations sur l'appareil.
- ▶ Avertir le service client : communiquer les erreurs et les informations sur l'appareil.
- ▷ Ceci vous permettra de bénéficier d'un service rapide et précis.
- ▶ Suivre les instructions supplémentaires du service client.

11.5 Plaque signalétique

La plaque signalétique se trouve derrière les tiroirs à l'intérieur de l'appareil.

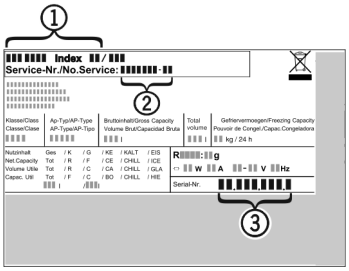

Fig. 143

(1) Désignation de l'appareil
(2) N° de SAV
(3) N° de série

- ▶ Lire les informations de la plaque signalétique.

12 Mettre hors service

- ▶ Vider l'appareil.
- ▶ Éteindre l'appareil. (voir Activation et désactivation de l'appareil)
- ▶ Débrancher la fiche secteur de la prise.
- ▶ Si nécessaire, retirer la fiche de l'appareil frigorifique : retirer la fiche de l'appareil frigorifique du connecteur de l'appareil tout en la faisant bouger de gauche à droite.
- ▶ Nettoyer l'appareil. (voir 10.3 Nettoyer l'appareil)
- ▶ Laissez la porte ouverte pour éviter les mauvaises odeurs.

13 Élimination

S'assurer que les conditions suivantes sont bien respectées :

- ❑ Vous connaissez la signification des symboles apposés sur l'appareil.
- ❑ Vous connaissez les consignes d'élimination. (voir 1.6 Remarques relatives à la mise au rebut)

13.1 Préparer l'appareil à l'élimination

▶ Mettre l'appareil hors service. (voir 12 Mettre hors service)

13.2 Éliminer l'appareil en respectant l'environnement

AVERTISSEMENT

Risque d'incendie en cas de fuite de réfrigérant et d'huile !
Le réfrigérant contenu est écologique, mais inflammable. L'huile contenue est elle aussi inflammable. Le réfrigérant et l'huile qui s'échappent peuvent s'enflammer si leur concentration est suffisamment élevée et s'ils entrent en contact avec une source de chaleur externe.

▶ N'endommagez pas les conduites du circuit frigorifique et du compresseur.

▶ Respecter les conseils relatifs au transport de l'appareil. (voir 3.5 Transporter l'appareil)
▶ Emporter l'appareil sans l'endommager.
▶ Éliminer l'appareil conformément aux prescriptions.

Scan QR Code and find digital operating and installation instructions.

home.liebherr.com

20260914 7088678-00

Liebherr-Hausgeräte GmbH
Memminger Straße 77-79
88416 Ochsenhausen
Deutschland