Notice d'utilisation

Quality, Design and Innovation

home.liebherr.com/fridge-manuals

LIEBHERR

Sommaire

1 Consignes de sécurité générales ... 3
1.1 Utilisation conforme ... 3
1.2 Mauvais usage prévisible ... 3
1.3 Classes climatiques ... 3
1.4 Groupe d'utilisateurs ... 3
1.5 Avertissements - Dangers pour l'utilisateur ... 3
1.6 Dysfonctionnements, endommagements et réparations ... 4
1.7 Remarques relatives à la mise au rebut ... 4
1.8 Conformité ... 4
1.9 Substances SVHC selon le règlement REACH ... 4
1.10 Base de données EPREL ... 4
1.11 Licences open source ... 4
1.12 Pièces de rechange ... 5
1.13 Niveaux d'avertissement ... 5

2 Vue d'ensemble de l'appareil ... 5
2.1 Articles fournis ... 5
2.2 Vue d'ensemble de l'appareil et de ses équipements ... 5

3 Fonctionnement des éléments de commande ... 5
3.1 Navigation et explication des symboles ... 5
3.2 Ouvrir le menu configuration ... 6

4 Mise en service ... 6
4.1 Activer l'appareil (mise en service initiale) ... 6
4.2 Mettre le IceMaker en service ... 6

5 Stockage ... 7
5.1 Conseils de stockage ... 7
5.2 Partie réfrigérateur ... 7
5.3 BioFresh ... 7
5.4 Partie congélateur ... 7
5.5 Stockage d'aliments dans le réfrigérateur et règles d'hygiène alimentaire* ... 8
5.6 Durées de stockage ... 8

6 Économiser de l'énergie ... 9

7 Utilisation ... 9
7.1 Éléments de commande et d'affichage ... 9
7.1.1 Affichage d'état ... 9
7.1.2 Symboles de l'affichage ... 10
7.1.3 DEL d'état ... 10
7.1.4 Fonctions d'appareil de la partie réfrigérateur ... 10
7.1.5 Fonctions d'appareil de la partie congélateur ... 11
7.2 Fonctionnement de l'appareil ... 11
7.2.1 Remarques sur les fonctions de l'appareil ... 11
Désactiver et activer l'appareil ... 11
Température ... 11
Unité de température ... 12
BioFresh B-Value ... 12
SuperCool ... 12
SuperFrost ... 13
Mode vacances de l'IceMaker ... 13
SabbathMode ... 14
IceMaker ... 14
Alimentation en eau de l'IceMaker ... 15
Luminosité de l'écran ... 15
H-Value ... 16
Sécurité enfants ... 16

8 Équipement ... 17
8.1 Balconnets de contre-porte ... 17
8.2 Tablettes de rangement ... 17
8.3 Balconnet à bouteilles variable ... 18
8.4 Tiroirs ... 19
8.5 Couvercle du compartiment BioFresh ... 19
8.6 Chariot à glissière ... 20
8.7 IceMaker ... 20
8.8 Porte-bouteilles ... 21

9 Entretien ... 21
9.1 Remplacer le filtre à eau ... 21
9.2 Insérer / Retirer le range-bouteilles ... 21
9.3 Démonter/monter les systèmes télescopiques ... 21
9.4 Retirer / installer le porte-bouteilles amovible ... 23
9.5 Dégivrer l'appareil ... 23
9.6 Nettoyer l'appareil ... 23

10 Aide clients ... 25
10.1 Données techniques ... 25

11 Aide en cas de dysfonctionnement ... 25
11.1 Dysfonctionnement technique ... 25
11.2 Messages à l'écran ... 27
11.3 Bruits de fonctionnement ... 28
11.4 Service client ... 28
11.5 Plaque signalétique ... 28

12 Mettre hors service ... 29

13 Élimination ... 29
13.1 Préparer l'appareil à l'élimination ... 29
13.2 Éliminer l'appareil en respectant l'environnement. ... 29

Le fabricant travaille sans cesse au perfectionnement de tous les modèles de ses produits. Nous comptons donc sur votre compréhension concernant des modifications éventuelles de forme, d'équipement et de technologie.

Symbole	Explication
	Lire le manuel d'utilisation Pour découvrir tous les avantages de votre nouvel appareil, veuillez lire attentivement les consignes figurant dans le présent manuel.
	Informations supplémentaires sur Internet Vous pouvez trouver les instructions au format numérique avec des informations complémentaires et dans d'autres langues sur Internet en scannant le QR-code sur la page de couverture de cette notice ou en saisissant votre numéro de service à l'adresse **home.liebherr.com/fridge-manuals**. Vous trouverez le numéro de service sur la plaque signalétique : Index Service-Nr./No.Service: *Fig.* Représentation à titre d'exemple
	Vérifier l'état de l'appareil Vérifier l'absence d'avaries de transport sur toutes les pièces. En cas de réclamation, adressez-vous au revendeur ou au service client.
	Divergences Le manuel d'utilisation est valable pour plusieurs modèles. Des divergences sont donc possibles. Les paragraphes concernant uniquement un certain type d'appareils sont indiqués par un astérisque (*).
	Instructions et résultats Les instructions sont indiquées par ▶. Les résultats sont indiqués par ▷.
	Vidéos Les vidéos des appareils sont disponibles sur la chaîne YouTube de Liebherr-Hausgeräte.

*** selon le modèle et l'équipement**

Licences open source :

L'appareil embarque des composants logiciels utilisant des licences open source. Vous trouverez des informations concernant les licences open source à cette adresse : **home.liebherr.com/open-source-licences**

Ces informations utilisateur concernent les appareils suivants :

ECBN..	88..

Remarque
Si la désignation de votre appareil comporte un N, il s'agit d'un appareil NoFrost.

1 Consignes de sécurité générales

Conservez soigneusement ces informations utilisateur afin de pouvoir vous y référer à tout moment.

Si l'appareil est confié à de nouveaux propriétaires, ces informations utilisateur doivent leur être transmises.

Pour pouvoir utiliser l'appareil correctement et en toute sécurité, lisez soigneusement ces informations utilisateur avant de l'installer et de l'utiliser. Suivez toujours les instructions, les consignes de sécurité et les avertissements qui y figurent. Ils sont importants pour vous permettre d'installer et d'utiliser l'appareil en toute sécurité et de manière impeccable.

1.1 Utilisation conforme

- Cet appareil est prévu pour un usage domestique et domaines d'utilisation similaires, par exemple :
  - cuisines du personnel des magasins, des bureaux et autres lieux de travail
  - dans l'agriculture et par des clients d'hôtels, de motels et d'autres hébergements
  - les pensions servant le petit-déjeuner
  - dans le cadre de services de restauration et autres prestations semblables dans le commerce de gros
- Autres utilisations :
  - Tous les autres types d'utilisation sont interdits.

1.2 Mauvais usage prévisible

Les utilisations suivantes sont expressément interdites :

- Stockage et refroidissement des produits suivants :
  - Substances chimiquement instables, inflammables ou corrosives
  - Substances explosives, comme par ex. des bacs aérosols contenant un gaz propulseur inflammable
  - Médicaments, plasma, préparations en laboratoire ou autres substances et produits relevant de la directive sur les produits médicaux 2007/47/CE
- Utilisation dans les zones à risque d'explosion

Toute utilisation incorrecte de l'appareil conduit à un endommagement ou à la détérioration des aliments qui s'y trouvent.

1.3 Classes climatiques

En fonction de sa classe climatique, l'appareil est conçu pour fonctionner à certaines températures ambiantes. La classe climatique de votre appareil est indiquée sur la plaque signalétique.

Remarque
▶ Pour garantir un fonctionnement impeccable de l'appareil, respecter les températures ambiantes indiquées.

Classe climatique	pour les températures ambiantes
SN	10 °C à 32 °C
N	16 °C à 32 °C
ST	16 °C à 38 °C
T	16 °C à 43 °C
SN-ST	10 °C à 38 °C
SN-T	10 °C à 43 °C

1.4 Groupe d'utilisateurs

- Cet appareil ne doit pas être utilisé par des personnes (y compris des enfants) présentant des capacités physiques, sensorielles ou mentales réduites, ni par des personnes manquant d'expérience ou de connaissances, sauf si elles sont surveillées par une personne responsable de leur sécurité ou qu'on leur ait expliqué comment utiliser l'appareil. Les enfants doivent être surveillés, afin de s'assurer qu'ils ne jouent pas avec l'appareil.
- Les enfants âgés de 3 à 8 ans peuvent charger et décharger le réfrigérateur/congélateur.

1.5 Avertissements - Dangers pour l'utilisateur

- AVERTISSEMENT : Veillez à ce que les ouvertures d'aération du boîtier de l'appareil ou des éléments encastrés ne soient pas obstruées.
- AVERTISSEMENT : N'utilisez pas de dispositifs mécaniques ou d'autres moyens pour accélérer le processus de dégivrage autres que ceux recommandés par le fabricant.
- AVERTISSEMENT : N'endommagez pas le circuit frigorifique.
- AVERTISSEMENT : Ne faites pas fonctionner à l'intérieur du bac de refroidissement/congélation des appareils électriques qui ne seraient pas du type de construction recommandé par le fabricant.
- AVERTISSEMENT : Lors de la mise en place de l'appareil, vous devez vous assurer que le câble de raccord secteur ne doit pas coincé ou endommagé.
- AVERTISSEMENT : Ne placez pas des multiprises mobiles ou des blocs d'alimentation derrière l'appareil.

Une fois l'appareil monté, il doit toujours encore être possible de pouvoir le séparer du réseau.

- Connecteur secteur accessible (au-dessus, en dessous ou à côté de l'appareil)
- Déclenchement du fusible de l'installation électrique du bâtiment, conformément aux règles d'installation.

AVERTISSEMENT : Risque d'incendie/substances inflammables.

Le symbole peut être apposé sur le condenseur et peut également être illustré à d'autres endroits sur l'appareil. Il avertit du danger en relation avec des substances inflammables. Ne retirez pas l'autocollant.

- Plus la quantité de réfrigérant dans l'appareil est importante, plus la pièce d'installation de l'appareil doit être grande. Dans les pièces trop petites, en cas de fuite, un mélange gaz-air inflammable peut être produit. Pour 8 g de réfrigérant, la pièce d'installation doit présenter une superficie d'au moins 1 m^3. Les indications concernant le réfrigérant contenu sont indiquées sur la plaque signalétique à l'intérieur de l'appareil.

- Les surfaces susceptibles d'entrer en contact avec des aliments et les systèmes d'évacuation accessibles doivent être nettoyés régulièrement.
- Emballer la viande ou le poisson cru dans des récipients propres et fermés. Ainsi, la viande ou le poisson ne risque pas de toucher ou de couler sur d'autres aliments.
- Si le réfrigérateur/congélateur reste vide de manière prolongée, arrêtez l'appareil, dégivrez-le, nettoyez-le et séchez-le. Maintenez la porte ouverte pour éviter la formation de moisissures.
- Éviter tout contact prolongé de la peau avec les surfaces froides ou les produits réfrigérés. Utiliser par exemple des gants de protection.
- Les boissons alcoolisées ou autres contenants comportant de l'alcool doivent être impérativement fermés hermétiquement. En cas de fuite, l'alcool risque en effet de s'enflammer au contact des composants électriques.
- N'ouvrir la porte que brièvement. Vous éviterez ainsi que la température à l'intérieur de l'appareil ne s'élève.
- Ne pas mettre les mains entre la porte et l'appareil lors de l'ouverture et de la fermeture. Vous risqueriez de vous coincer les doigts.
- Ne déposez pas d'objets dans la zone avant de la plaque de verre inférieure, afin de garantir une fermeture irréprochable de la porte de l'appareil. (voir 5.2 Partie réfrigérateur) (voir 8.1 Balconnets de contre-porte)
- AVERTISSEMENT : Cet appareil doit être fixé conformément à la notice d'utilisation, afin d'exclure tout danger émanant d'un manque de stabilité.
- Respectez les instructions concernant le montage, la fixation, les dimensions et raccords nécessaires.

Appareils avec raccordement d'eau fixe :

- AVERTISSEMENT : Ne raccordez l'appareil qu'à l'alimentation en eau potable.
- Respectez les valeurs de raccordement de l'arrivée d'eau.
- Ne raccordez l'appareil à l'alimentation en eau potable qu'avec le jeu de tuyaux neuf. Ne pas réutiliser d'anciens jeux de tuyaux : les jeter.
  Un jeu de tuyaux neuf est joint à l'appareil.
- Rincez le circuit d'eau si aucune eau n'a été prélevée depuis plus de 5 jours.

1.6 Dysfonctionnements, endommagements et réparations

- Raccord secteur avec connecteur d'appareil :
  Si le câble de raccordement secteur de cet appareil est endommagé, il doit être remplacé par un câble de raccordement spécial, disponible auprès du fabricant ou de son service après-vente. Le changement peut être effectué par le client.
- Les réparations et interventions sur l'appareil doivent être réservées au seul service après-vente ou à un personnel spécialisé ayant été formé à cet effet.
- En cas de dysfonctionnements et de défaillances de l'appareil, débranchez la fiche secteur ou arrêtez le fusible. Si la fiche secteur est débranchée, tenez toujours le connecteur. Ne tirez pas sur le câble.

1.7 Remarques relatives à la mise au rebut

Le symbole de la poubelle barrée indique que l'appareil ne doit pas être jeté ensemble avec les déchets ménagers non triés, mais qu'il doit faire l'objet d'une collecte séparée. Il contient des matériaux recyclables et peut, le cas échéant, être réutilisé.

Ce symbole peut être apposé sur le compresseur. Il fait référence à l'huile qui s'y trouve et prévient des dangers suivants : **Peut être mortel en cas d'ingestion et de pénétration dans les voies respiratoires.** Cette remarque ne vaut que pour le recyclage. Dans le cadre d'un fonctionnement normal, il n'existe aucun danger.

Cet autocollant ou un autocollant semblable est susceptible de se trouver à l'arrière de l'appareil. Il indique que des panneaux d'isolation sous vide (VIP) ou des panneaux de perlite se trouvent dans la porte et/ou dans le boîtier. Cette remarque ne vaut que pour le recyclage. Ne retirez pas l'autocollant.

- Pour cette raison, la mise au rebut des appareils usagés doit respecter scrupuleusement les prescriptions et réglementations locales. N'endommagez pas le circuit frigorifique lors du transport car le fluide réfrigérant qui s'y trouve (indications figurant sur la plaque signalétique) et l'huile risqueraient de s'en échapper.
- Pour l'Allemagne : L'appareil peut être éliminé gratuitement auprès des centres locaux de recyclage/de traitement des matériaux réutilisables au moyen de collecteurs de classe 1. Lors de l'achat d'un nouveau réfrigérateur/congélateur, si la surface de vente > 400 m^2 l'ancien appareil est également repris gratuitement par le détaillant.
- UE : Veuillez vous renseigner au sujet des possibilités de mise au rebut d'appareils usagés auprès de vos autorités locales.

1.8 Conformité

L'étanchéité du circuit réfrigérant est éprouvée. À l'état monté, l'appareil est conforme aux prescriptions de sécurité applicables et satisfait aux exigences des directives correspondantes.

Le texte intégral de la déclaration CE de conformité est disponible sur le site web suivant : www.Liebherr.com

Le compartiment BioFresh répond aux exigences d'un bac de stockage froid selon la norme DIN EN 62552:2020.

1.9 Substances SVHC selon le règlement REACH

- En cliquant sur le lien ci-dessous, vous pouvez vérifier si votre appareil contient des substances SVHC selon le règlement REACH :
  https://go.liebherr.com/z3eewm

1.10 Base de données EPREL

- À compter du 1er mars 2021, des informations concernant l'étiquetage énergétique et les exigences en matière d'écoconception seront disponibles dans la base de données européenne des produits (EPREL). Cette base de données des produits est accessible par le biais du lien suivant https://eprel.ec.europa.eu/. Vous y serez invité à saisir l'identifiant du modèle. L'identifiant du modèle se trouve sur la plaque signalétique.

1.11 Licences open source

- L'appareil embarque des composants logiciels utilisant des licences open source. Vous trouverez des informations concernant les licences open source à cette adresse :

home.liebherr.com/open-source-licences

1.12 Pièces de rechange

- La disponibilité des pièces de rechange pour les pièces fonctionnelles et les pièces d'équipement pouvant être stockées est de 15 ans.

1.13 Niveaux d'avertissement

DANGER	Désigne une situation de danger immédiate qui entraînera des blessures graves voire mortelles si vous ne l'évitez pas.
AVERTISSEMENT	Désigne une situation de danger qui entraînerait des blessures graves voire mortelles si vous ne l'évitiez pas.
PRUDENCE	Désigne une situation de danger qui entraînerait des blessures légères ou moyennes si vous ne l'évitiez pas.
ATTENTION	Désigne une situation de danger qui peut entraîner des dommages matériels si vous ne l'évitez pas.
Remarque	Désigne des consignes et conseils utiles.

2 Vue d'ensemble de l'appareil

2.1 Articles fournis

Contrôlez toutes les pièces pour détecter les éventuels dommages dus au transport. Pour toute réclamation, contactez le revendeur ou le service client.

La livraison est composée des pièces suivantes :

- Appareil intégré
- Équipement (en fonction du modèle)
- Matériel de montage (en fonction du modèle)
- « Quick Start Guide »
- « Installation Guide »*
- Brochure SAV

2.2 Vue d'ensemble de l'appareil et de ses équipements

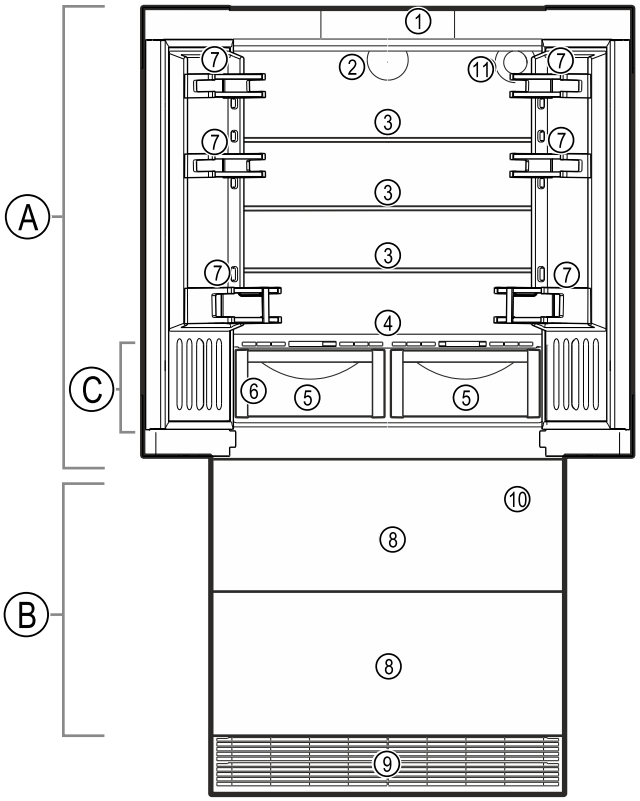

Fig. 1 Représentation à titre d'exemple

Plage de température

(A) Partie réfrigérateur
(B) Partie congélateur
(C) BioFresh

Équipement

(1) Éléments de commande
(2) Ventilateur avec filtre à charbon actif FreshAir
(3) Tablette de rangement
(4) Compartiment à bouteilles intégré
(5) Compartiment BioFresh
(6) Plaque signalétique
(7) Balconnet de contre-porte
(8) Partie congélateur : Chariot à glissière
(9) Grille de ventilation
(10) IceMaker
(11) Filtre à eau

3 Fonctionnement des éléments de commande

Vous utilisez les boutons tactiles pour commander votre appareil.

Vous pouvez activer ou désactiver des fonctions en touchant le symbole respectif.

Le point de contact exact se situe entre le symbole et l'explication du symbole.

3.1 Navigation et explication des symboles

Les illustrations utilisent différents symboles pour naviguer avec les boutons tactiles. Le tableau suivant décrit ces symboles.

Symbole	Description
	Toucher brièvement le bouton tactile avec le doigt : Naviguer dans le menu principal et le sous-menu.
5s 3s	**Appuyer longuement sur le bouton tactile selon l'indication de temps spécifiée (par ex. 3 secondes) :** Activer/désactiver la fonction ou la valeur.
	Appuyer plusieurs fois de suite sur la flèche de navigation : Naviguer jusqu'à la fonction souhaitée dans le menu.
	Appuyer sur le symbole de confirmation : Activer/désactiver la fonction. Ouvrir le sous-menu.
	Flèche avec horloge : Il faut plus de 10 secondes pour que l'affichage suivant apparaisse à l'écran.
2s 5s 10s	**Flèche avec indication de temps :** Il faut le temps indiqué pour que l'affichage suivant apparaisse à l'écran.
	Symbole « Ouvrir le menu configuration » : Naviguer jusqu'au menu configuration et ouvrir le menu. Si nécessaire : Naviguer jusqu'à la fonction souhaitée dans le menu configuration.
	La fonction est active La fonction sélectionnée est active.
	La fonction n'est pas active La fonction sélectionnée n'est pas active.

3.2 Ouvrir le menu configuration

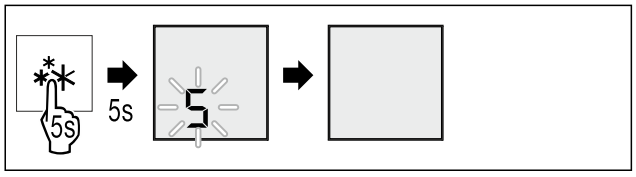

Fig. 2 Représentation à titre d'exemple

▶ Suivre les étapes indiquées dans l'illustration.

▷ Le menu configuration est ouvert.

▶ Si nécessaire : Naviguer jusqu'à la fonction souhaitée.

4 Mise en service

4.1 Activer l'appareil (mise en service initiale)

S'assurer que les conditions suivantes sont bien respectées :

- ❑ L'appareil est monté et raccordé conformément aux instructions de montage.
- ❑ Toutes les bandes autocollantes, tous les films autocollants et de protection, ainsi que les sécurités de transport ont été retirés de l'intérieur et l'extérieur de l'appareil.
- ❑ Toutes les publicités ont été retirées des tiroirs.
- ❑ Le fonctionnement des éléments de commande est connu. (voir 3 Fonctionnement des éléments de commande)

Mettre l'appareil en marche via les éléments de commande :

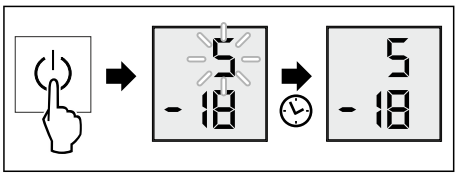

Fig. 3 Représentation à titre d'exemple

▶ Suivre les étapes indiquées dans l'illustration.

▷ L'affichage d'état apparaît.

▷ L'appareil refroidit à la température cible réglée en usine.

Pour plus d'informations :

- Mettre en service l'IceMaker. (voir 4.2 Mettre le IceMaker en service)

Remarque

Le fabricant recommande :

▶ Placer les aliments : Attendre env. 6 heures que la température réglée soit atteinte.

▶ Ne stocker des **produits congelés** qu'à une température de -18 °C ou inférieure.

▶ Tenir compte des remarques concernant le stockage. (voir 5.1 Conseils de stockage)

Remarque

Vous pouvez vous procurer les accessoires dans la boutique Liebherr-Hausgeräte à l'adresse home.liebherr.com/shop/de/deu/zubehor.html.

4.2 Mettre le IceMaker en service

Si votre appareil est équipé d'un IceMaker, vous devez nettoyer l'IceMaker **avant la première utilisation**.

S'assurer que les conditions suivantes sont bien respectées :

- ❑ Le raccordement à l'eau est effectué. Reportez-vous à l'Installation Guide ou aux instructions de montage.
- ❑ L'appareil est entièrement monté et raccordé.

▶ Nettoyage de l'IceMaker. (voir 9.6.5 Nettoyer l'IceMaker)

*** selon le modèle et l'équipement**

5 Stockage

5.1 Conseils de stockage

AVERTISSEMENT
Danger d'incendie dû aux appareils électriques !
Si vous utilisez des appareils électriques dans la zone de conservation des aliments de votre appareil, ils risquent de provoquer un incendie.
▶ Ne pas utiliser d'appareils électriques dans la zone de conservation des aliments de l'appareil, sauf s'ils sont recommandés par le fabricant.

Remarque
La consommation d'énergie augmente et la puissance frigorifique diminue, si la ventilation est insuffisante.
▶ Les fentes d'aération doivent toujours être dégagées.

Respectez les spécifications de stockage suivantes :
- Ne pas obstruer les fentes d'aération du ventilateur.
- Dans la partie congélateur : bien emballer les aliments.
- Emballer ou couvrir les aliments qui prennent ou donnent facilement une odeur ou un goût dans des récipients fermés.
- Conserver les liquides dans des récipients fermés.
- Maintenir une distance entre les aliments réfrigérés pour que l'air puisse circuler correctement.
- Conserver les aliments comme indiqué sur l'emballage.
- Respecter toujours la date de péremption indiquée sur l'emballage.

Remarque
Le non-respect de ces consignes peut entraîner une dégradation des aliments.

5.2 Partie réfrigérateur

La circulation de l'air dans l'appareil crée différentes zones de température. Vous trouverez les différentes zones de température dans la vue d'ensemble de l'appareil et des accessoires. (voir 2.2 Vue d'ensemble de l'appareil et de ses équipements)

5.2.1 Rangement des aliments

ATTENTION
Risque de blessure et d'endommagement en cas de rangement incorrect des aliments ou des objets !
Si vous déposez des aliments ou des objets sur la plaque de verre inférieure, la porte ne pourra pas se fermer correctement. Le balconnet de contre-porte risque de casser, des aliments ou des objets peuvent tomber et provoquer des blessures.
▶ Laisser la zone avant de la plaque de verre inférieure libre.

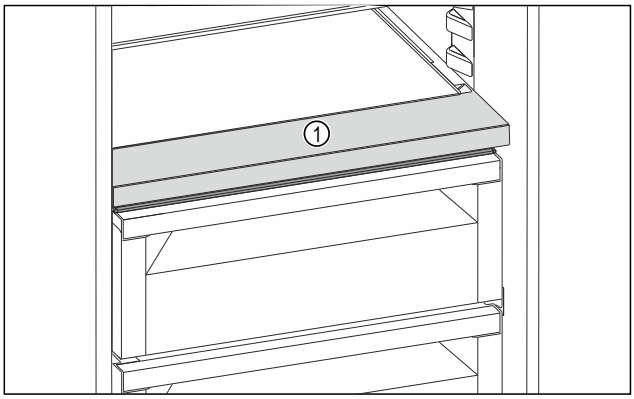

Fig. 4 Représentation à titre d'exemple
(1) Zone avant
▶ Zone supérieure et porte : conserver le beurre, le fromage, les conserves et les tubes.
▶ Zone de température la plus froide : conserver les aliments périssables tels que les plats cuisinés.

5.3 BioFresh

BioFresh prolonge, pour certains aliments frais, la durée de conservation par rapport à la réfrigération traditionnelle.

Avec votre appareil, vous avez la possibilité d'utiliser le compartiment BioFresh en tant que compartiment à Fruit & Vegetable ou à Meat & Dairy.

Remarque
Si les températures descendent en dessous de 0 °C, les aliments peuvent congeler.
▶ Stocker les légumes craignant le froid comme les concombres, les aubergines, les courgettes ainsi que les fruits tropicaux dans la partie réfrigérateur.

5.3.1 Compartiment Fruit & Vegetable

Cela crée un climat de stockage proche de 0 °C.. Le couvercle du compartiment assure une humidité permanente. Ce climat de stockage est adapté au stockage d'aliments non emballés avec une humidité intrinsèque élevée (p. ex. salades, légumes, fruits).

L'humidité dans le compartiment dépend de la teneur en humidité des produits réfrigérés et de la fréquence d'ouverture. Vous pouvez réguler le taux d'humidité.

Rangement des aliments
▶ Conserver les fruits et légumes non emballés.
Si l'humidité est trop élevée :
▶ Réguler le taux d'humidité dans l'air.

5.3.2 Compartiment Meat & Dairy

Cela crée un climat de stockage proche de 0 °C. Ce climat de stockage convient aux aliments sensibles (p. ex. produits laitiers, viande, poisson, charcuterie).

Rangement des aliments
▶ Stocker des aliments secs ou emballés.

5.4 Partie congélateur

Ici, un climat de stockage sec et glacial se développe à -18 °C. Le climat de stockage glacial est adapté au stockage des aliments surgelés et des produits congelés pendant plusieurs mois, à la fabrication de glaçons ou à la congélation des aliments frais.

5.4.1 Congeler des aliments

Quantité de congélation

La quantité maximale d'aliments que vous pouvez congeler en 24 heures est indiquée sur la plaque signalétique par la mention « capacité de congélation ... kg/24h ».

Pour que les aliments congèlent rapidement jusqu'au cœur, respecter les quantités suivantes par emballage :

- Fruits et légumes jusqu'à 1 kg
- Viande jusqu'à 2,5 kg

Congeler des aliments avec SuperFrost

Selon la quantité congelée, vous pouvez activer la fonction SuperFrost avant congélation pour atteindre des températures de congélation inférieures. (voir Activer la fonction SuperFrost)

▶ Activer SuperFrost si la quantité congelée est supérieure à environ 2 kg.

Le moment où vous activez SuperFrost dépend de la quantité congelée :

Quantité de congélation	Moment de l'activation de SuperFrost
petite quantité congelée	Activer SuperFrost environ 6 heures avant la congélation. Dès que l'appareil désactive automatiquement la fonction SuperFrost, vous pouvez réorganiser les aliments.
quantité congelée maximale	Activer SuperFrost environ 24 heures avant la congélation. Dès que l'appareil désactive automatiquement la fonction SuperFrost, vous pouvez réorganiser les aliments.

Rangement des aliments

ATTENTION

Risque de blessure dû aux débris de verre !
Les bouteilles et les canettes, surtout celles qui contiennent des boissons gazeuses, risquent d'exploser si elles sont congelées.

▶ Ne pas congeler de bouteilles ni de canettes !

Quantité de congélation	Rangement des aliments
petite quantité congelée	Ranger les aliments emballés dans le chariot à glissière supérieur.
quantité congelée maximale	Répartir les aliments emballés sur les deux chariots à glissière.

5.4.2 Décongeler des aliments

AVERTISSEMENT

Risque d'intoxication alimentaire !

▶ Ne pas recongeler des aliments décongelés.
▶ Utiliser les aliments décongelés le plus rapidement possible.

Vous pouvez décongeler les aliments de plusieurs façons :

- dans la partie réfrigérateur
- au micro-ondes
- dans le four/four à chaleur tournante
- à température ambiante

▶ Prendre uniquement la quantité de nourriture nécessaire.

5.5 Stockage d'aliments dans le réfrigérateur et règles d'hygiène alimentaire*

La consommation croissante de plats cuisinés et d'autres aliments périssables et sensibles sans respecter la chaîne du froid exige une maîtrise plus précise de la température lors du transport et du stockage de ces produits. Dans les foyers, l'utilisation correcte du réfrigérateur et le respect précis de règles d'hygiène stricte contribuent significativement et efficacement à l'amélioration de la conservation des aliments.

5.5.1 Maintien de la température

▶ Stocker les aliments les plus sensibles dans la zone la plus froide de l'appareil comme illustré sur la figure.
▶ Attendre que les aliments (par exemple la soupe) aient complètement refroidi avant de les ranger dans l'appareil.
▶ Limiter la fréquence d'ouverture de la porte.
▶ Respecter les règles d'hygiène alimentaire.

5.5.2 Règles d'hygiène alimentaire

▶ Avant de les mettre au réfrigérateur, débarrasser les aliments de leur emballage extérieur (par exemple : emballages des packs de yaourts).
▶ En principe, emballer séparément les aliments pour éviter toute contamination entre les aliments.
▶ Ranger les aliments de manière à ce que l'air puisse circuler librement autour.
▶ Consulter la notice, surtout pour les questions d'entretien.
▶ Nettoyer régulièrement l'intérieur de l'appareil à l'aide d'un détergent (pour les pièces métalliques avec un produit non oxydant).

5.6 Durées de stockage

Les durées de stockage indiquées sont des valeurs indicatives.

Pour les aliments portant une date limite de conservation, c'est toujours la date indiquée sur l'emballage qui fait foi.

5.6.1 Compartiment réfrigérateur

C'est la date limite de conservation indiquée sur l'emballage qui fait foi.

5.6.2 BioFresh

Beurre	à 1 °C	Jusqu'à 90 jours
Fromage à pâte dure	à 1 °C	Jusqu'à 110 jours
Lait	à 1 °C	Jusqu'à 12 jours
Charcuterie, produits tranchés	à 1 °C	Jusqu'à 8 jours
Volaille	à 1 °C	Jusqu'à 6 jours
Viande de porc	à 1 °C	Jusqu'à 6 jours
Bœuf	à 1 °C	Jusqu'à 6 jours
Gibier	à 1 °C	Jusqu'à 6 jours

Remarque

▶ Faites attention aux aliments contenant des protéines qui se gâtent plus rapidement. Ceci signifie que les fruits de mer et les crustacés se gâtent plus rapidement et que le poisson et le poisson se gâte plus rapidement que la viande.

Légumes, salade

* selon le modèle et l'équipement

Artichauts	à 1 °C	Jusqu'à 14 jours
Céleri	à 1 °C	Jusqu'à 28 jours
Chou-fleur	à 1 °C	Jusqu'à 21 jours
Brocoli	à 1 °C	Jusqu'à 13 jours
Endive	à 1 °C	Jusqu'à 27 jours
Mâche	à 1 °C	Jusqu'à 19 jours
Petits pois	à 1 °C	Jusqu'à 14 jours
Chou frisé	à 1 °C	Jusqu'à 14 jours
Carottes	à 1 °C	Jusqu'à 80 jours
Ail	à 1 °C	Jusqu'à 160 jours
Chou-rave	à 1 °C	Jusqu'à 14 jours
Laitue	à 1 °C	Jusqu'à 13 jours
Aromates	à 1 °C	Jusqu'à 13 jours
Poireau	à 1 °C	Jusqu'à 29 jours
Champignons	à 1 °C	Jusqu'à 7 jours
Radis	à 1 °C	Jusqu'à 10 jours
Choux de Bruxelles	à 1 °C	Jusqu'à 20 jours
Asperges	à 1 °C	Jusqu'à 18 jours
Épinards	à 1 °C	Jusqu'à 13 jours
Chou frisé	à 1 °C	Jusqu'à 20 jours
Fruits		
Abricots	à 1 °C	Jusqu'à 13 jours
Pommes	à 1 °C	Jusqu'à 80 jours
Poires	à 1 °C	Jusqu'à 55 jours
Mûres	à 1 °C	Jusqu'à 3 jours
Dattes	à 1 °C	Jusqu'à 180 jours
Fraises	à 1 °C	Jusqu'à 7 jours
Figues	à 1 °C	Jusqu'à 7 jours
Myrtilles	à 1 °C	Jusqu'à 9 jours
Framboises	à 1 °C	Jusqu'à 3 jours
Groseilles	à 1 °C	Jusqu'à 7 jours
Cerises douces	à 1 °C	Jusqu'à 14 jours
Kiwis	à 1 °C	Jusqu'à 80 jours
Pêches	à 1 °C	Jusqu'à 13 jours
Prunes	à 1 °C	Jusqu'à 20 jours
Airelles	à 1 °C	Jusqu'à 60 jours
Rhubarbe	à 1 °C	Jusqu'à 13 jours
Groseilles à maquereau	à 1 °C	Jusqu'à 13 jours
Raisin	à 1 °C	Jusqu'à 29 jours

5.6.3 Partie congélateur

Valeurs indicatives pour la durée de stockage de différents aliments		
Crème glacée	à -18 °C	2 à 6 mois
Charcuterie, jambon	à -18 °C	2 à 3 mois
Pains, viennoiseries	à -18 °C	2 à 6 mois
Gibier, porc	à -18 °C	6 à 9 mois
Poisson gras	à -18 °C	2 à 6 mois
Poisson maigre	à -18 °C	6 à 8 mois
Fromage	à -18 °C	2 à 6 mois
Volaille, viande bovine	à -18 °C	6 à 12 mois
Légumes, fruits	à -18 °C	6 à 12 mois

6 Économiser de l'énergie

- Toujours garantir une bonne aération et ventilation. Ne pas couvrir les ouvertures ou les grilles d'aération.
- Toujours laisser dégagées les fentes d'aération du ventilateur.
- Ne montez pas l'appareil à un endroit directement exposé aux rayons du soleil ni près d'un chauffage ou de tout autre équipement similaire.
- En cas de montage de l'appareil directement à côté d'un four, la consommation d'énergie peut légèrement augmenter. Cela dépend de la durée d'utilisation et de l'intensité d'utilisation du four.
- La consommation d'énergie dépend des conditions d'installation, par exemple, de la température ambiante . Si la température ambiante est plus élevée, la consommation d'énergie peut augmenter.
- Ouvrir l'appareil le plus brièvement possible.
- Plus le réglage de la température est bas, plus la consommation d'énergie augmente.
- Ranger les aliments par tri : home.liebherr.com/food.
- Emballer et couvrir tous les aliments pour les conserver. Cela évitera la formation de givre.
- Sortir les aliments pendant le temps strictement nécessaire pour qu'ils ne se réchauffent pas.
- Laisser refroidir les plats chauds à température ambiante avant de les ranger.
- Décongeler les produits congelés dans le réfrigérateur.
- En cas d'absence prolongée pendant les vacances, utiliser la fonction « Vacances » .

7 Utilisation

7.1 Éléments de commande et d'affichage

Les éléments de commande et d'affichage vous permettent de vérifier l'état de votre appareil et de modifier ses fonctions.

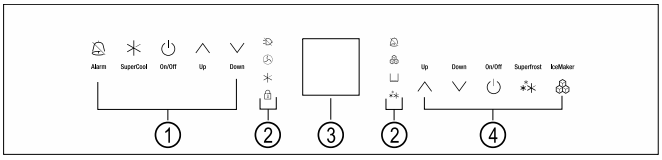

Fig. 5

(1) Fonctions d'appareil de la partie réfrigérateur
(2) DEL d'état
(3) Affichage d'état
(4) Fonctions d'appareil de la partie congélateur

7.1.1 Affichage d'état

L'affichage d'état indique l'état actuel de l'appareil.

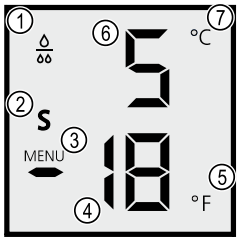

Fig. 6

(1) Symbole du filtre à eau
(2) Symbole SabbathMode
(3) Symbole Menu
(4) Voyant de température de la partie congélateur
(5) Unité de température Fahrenheit
(6) Voyant de température de la partie réfrigérateur
(7) Unité de température Degré Celsius

7.1.2 Symboles de l'affichage

Les symboles de l'affichage fournissent des renseignements concernant l'état actuel de l'appareil.

Symbole	État de l'appareil
	Nombre à affichage pulsé L'appareil fonctionne. L'affichage de la température est pulsé jusqu'à ce que la valeur réglée soit atteinte.
	Voyant de température de la partie réfrigérateur La température de la partie réfrigérateur s'affiche.
	Voyant de température de la partie congélateur La température de la partie congélateur s'affiche.
S	**Symbole SabbathMode** La fonction SabbathMode est activée.
	Symbole du filtre à eau Remplacer le filtre à eau.
MENU	**Symbole Menü** L'appareil est en mode de réglage.
°C	**Unité de température Degré Celsius** L'unité de température Degré Celsius est active.
°F	**Unité de température Fahrenheit** L'unité de température Fahrenheit est active.

Symboles de l'affichage d'état

7.1.3 DEL d'état

Les DEL d'état fournissent des renseignements concernant l'état actuel de l'appareil.

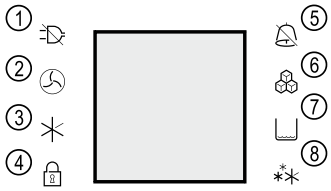

Fig. 7

(1) DEL de panne de courant
(2) DEL du filtre à poussières
(3) DEL de la fonction SuperCool
(4) DEL de la sécurité enfants
(5) DEL d'alarme
(6) DEL de la fonction IceMaker
(7) DEL du réservoir d'eau
(8) DEL de la fonction SuperFrost

Symbole	État de l'appareil
	DEL de panne de courant La température de réfrigération a augmenté de manière excessive suite à une panne de courant ou à une coupure d'alimentation survenue dans les derniers jours ou heures.
	DEL du filtre à poussières Nettoyer le filtre à poussières intégré au socle de l'appareil.
	DEL de la fonction SuperCool La fonction SuperCool est active.
	DEL de la sécurité enfants La fonction de la sécurité enfants est active.
	DEL d'alarme Une erreur s'est produite.
	DEL de la fonction IceMaker La fonction IceMaker est active.
	DEL du réservoir d'eau Le niveau du réservoir d'eau est faible. Faire l'appoint d'eau. (voir 8.7 IceMaker)
	DEL de la fonction SuperFrost La fonction SuperFrost est active.

DEL d'état

7.1.4 Fonctions d'appareil de la partie réfrigérateur

Ces fonctions vous permettent de régler la partie réfrigérateur.

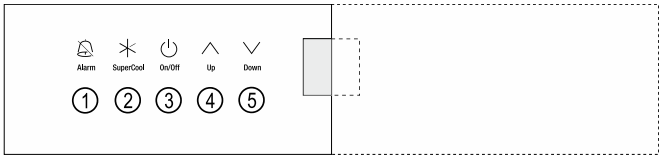

Fig. 8

(1) Alarme
(2) SuperCool MARCHE/ARRÊT
(3) Partie réfrigérateur MARCHE/ARRÊT
(4) Augmenter la température de la partie réfrigérateur
(5) Réduire la température de la partie réfrigérateur

Symbole	Description
	Confirme les alarmes.
	Activer ou désactiver la fonction SuperCool.
	Activer ou désactiver la partie réfrigérateur.
	Augmenter la température de la partie réfrigérateur.
	Réduire la température de la partie réfrigérateur.

Symboles des fonctions d'appareil de la partie réfrigérateur

*** selon le modèle et l'équipement**

7.1.5 Fonctions d'appareil de la partie congélateur

Ces fonctions vous permettent de régler la partie congélateur.

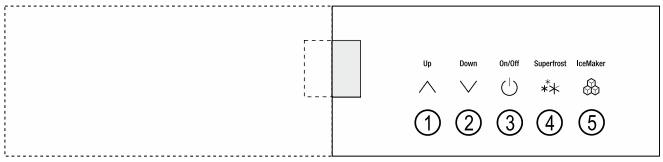

Fig. 9

(1) Augmenter la température de la partie congélateur
(2) Réduire la température de la partie congélateur
(3) Partie congélateur MARCHE/ARRÊT
(4) SuperFrost MARCHE/ARRÊT
(5) IceMaker MARCHE/ARRÊT

Symbole	Description
∧	Augmenter la température de la partie congélateur.
∨	Réduire la température de la partie congélateur.
⏻	Activer ou désactiver la partie congélateur.
❄	Activer ou désactiver la fonction SuperFrost.
	Activer ou désactiver l'IceMaker.

7.2 Fonctionnement de l'appareil

7.2.1 Remarques sur les fonctions de l'appareil

Les fonctions de l'appareil sont réglées en usine pour garantir que votre appareil est entièrement fonctionnel.

Avant de modifier, d'activer ou de désactiver des fonctions de l'appareil, assurez-vous que les conditions suivantes sont bien respectées :

- ❑ Vous avez lu et compris les descriptions de fonctionnement de l'écran. (voir 3 Fonctionnement des éléments de commande)
- ❑ Vous vous êtes familiarisé avec les éléments de commande et d'affichage de votre appareil. (voir 7.1 Éléments de commande et d'affichage)

Désactiver et activer l'appareil

Cette fonction vous permet d'activer et de désactiver l'ensemble de l'appareil.

Désactivation de l'appareil

Lorsque vous désactivez l'appareil, les réglages effectués précédemment sont enregistrés.

S'assurer que les conditions suivantes sont bien respectées :

- ❑ Les instructions de manipulation (voir 12 Mettre hors service) ont été effectuées.

Arrêt du réfrigérateur :

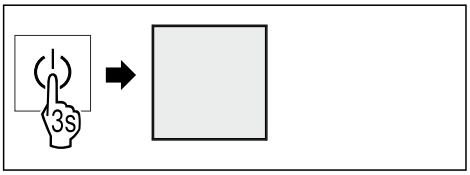

Fig. 10

▶ Suivre les étapes indiquées dans l'illustration.
▷ Les DEL de l'écran ne s'allument plus.
▷ La partie réfrigérateur est désactivée.

Désactiver la partie congélateur :

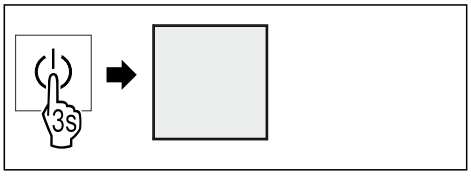

Fig. 11

▶ Suivre les étapes indiquées dans l'illustration.
▷ Les DEL de l'écran ne s'allument plus.
▷ La partie congélateur est désactivée.

Activation de l'appareil

Mise en marche du réfrigérateur :

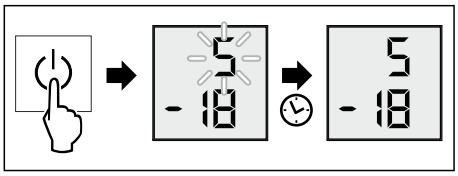

Fig. 12 Représentation à titre d'exemple

▶ Suivre les étapes indiquées dans l'illustration.
▷ La partie réfrigérateur est activée.
▷ Les réglages effectués précédemment sont rétablis.
▷ La partie réfrigérateur refroidit à la température cible réglée.

Mise en marche du congélateur :

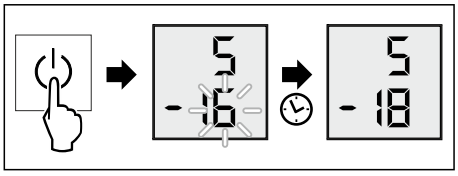

Fig. 13 Représentation à titre d'exemple

▶ Suivre les étapes indiquées dans l'illustration.
▷ La partie congélateur est activée.
▷ Les réglages effectués précédemment sont rétablis.
▷ La partie congélateur refroidit à la température cible réglée.

Température

Utilisez cette fonction pour régler la température.

La température dépend des facteurs suivants :

- la fréquence d'ouverture de la porte
- la durée d'ouverture de la porte
- la température de la pièce dans laquelle se trouve l'appareil
- le type, la température et la quantité d'aliments

Zone de température	Température définie en usine	Réglage recommandé
Réfrigérateur	5 °C	4 °C
Partie congélateur	-18 °C	-18 °C
BioFresh	0 °C	B-Value (voir Réglage de la BioFresh B-Value)

Réglage de la température dans le réfrigérateur

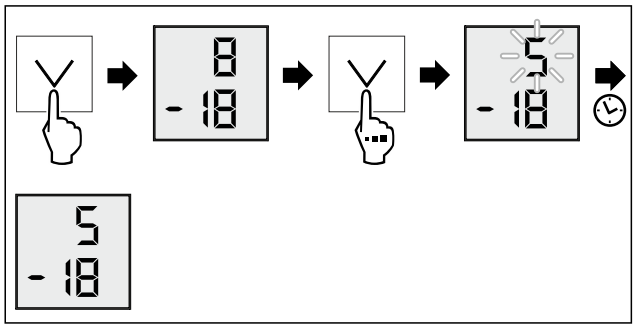

Fig. 14 Représentation à titre d'exemple

▶ Suivre les étapes indiquées dans l'illustration.
▷ La température est réglée.

Réglage de la température dans le congélateur

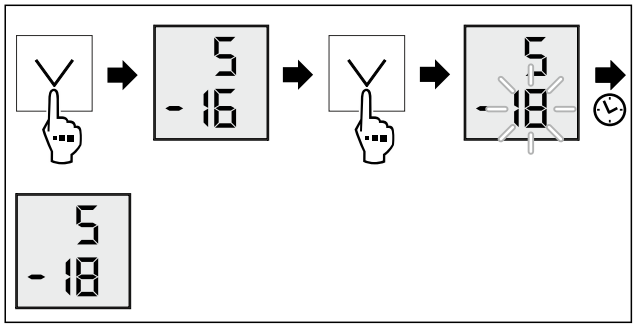

Fig. 15 Représentation à titre d'exemple

▶ Suivre les étapes indiquées dans l'illustration.
▷ La température est réglée.

Réglage de la température dans le compartiment BioFresh

Vous pouvez régler la température avec **BioFresh B-Value**. (voir Réglage de la BioFresh B-Value)

Unité de température

Utilisez cette fonction pour régler l'unité de température. Vous pouvez régler l'unité de température sur le degré Celsius ou le degré Fahrenheit.

Régler l'unité de température

Fig. 16

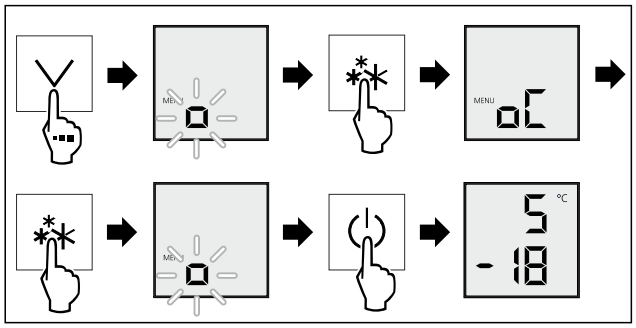

Fig. 17 Représentation à titre d'exemple : Passer du degré Fahrenheit au degré Celsius.

▶ Suivre les étapes indiquées dans l'illustration.
▷ L'unité de température est à présent réglée.

BioFresh B-Value

Cette fonction permet de régler la BioFresh B-Value. La BioFresh B-Value vous permet modifier un peu la valeur BioFresh au besoin si la température ambiante est trop haute ou trop basse. À la livraison, la BioFresh B-Value est réglée sur la valeur B5. Si vous modifiez la valeur B-Value, tenez compte du tableau suivant :

Valeur	Description
b1	Température la plus basse
b1-b4	La température peut descendre sous 0 °C, si bien que les aliments peuvent légèrement geler.*
b5	Température par défaut
b9	Température maximale

Réglage de la BioFresh B-Value

Fig. 18

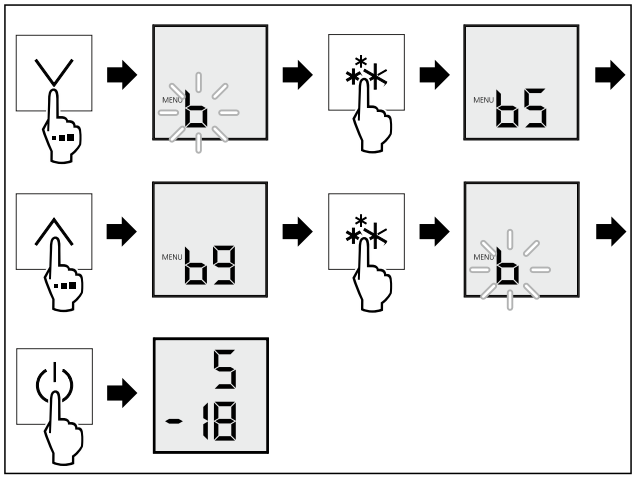

Fig. 19 Représentation à titre d'exemple : Passer de B5 à B9.

▶ Suivre les étapes indiquées dans l'illustration.
▷ La BioFresh B-Value est à présent réglée.

SuperCool

Cette fonction permet d'activer ou de désactiver SuperCool. Activer la fonction SuperCool permet d'augmenter la puissance de refroidissement de l'appareil. Vous atteignez ainsi des températures de refroidissement inférieures. Vous pouvez activer la fonction SuperCool si vous souhaitez refroidir rapidement de grandes quantités d'aliments.

Vous pouvez utiliser cette fonction indépendamment dans les chariots à glissière supérieur et inférieur.

Si la fonction est activée, la puissance de l'appareil augmente. Les bruits émis par l'appareil et sa consommation d'énergie peuvent augmenter.

Activer la fonction SuperCool

Moment d'activation de la fonction :

- Si vous souhaitez stocker des aliments frais dans le réfrigérateur : activer la fonction au moment d'y mettre les aliments.

*** selon le modèle et l'équipement**

Fig. 20

▶ Suivre les étapes indiquées dans l'illustration.
▷ La fonction SuperCool est activée.
▷ La DEL de la fonction SuperCool s'allume.

Désactiver la fonction SuperCool

Après 6 heures, la fonction SuperCool est automatiquement désactivée. Vous pouvez cependant désactiver la fonction SuperCool manuellement à tout moment :

Fig. 21

▶ Suivre les étapes indiquées dans l'illustration.
▷ SuperCool est désactivé.
▷ La DEL de la fonction SuperCool ne s'allume pas.
▷ L'appareil continue de fonctionner en mode normal.
▷ L'appareil refroidit à la température réglée au préalable.

SuperFrost

Cette fonction permet d'activer ou de désactiver SuperFrost. Activer la fonction SuperFrost permet d'augmenter la puissance de congélation de l'appareil. Vous obtiendrez ainsi des températures de congélation inférieures.

Application :

- Congeler rapidement et correctement des aliments. Cela permet de préserver au mieux la valeur nutritive, l'aspect et la saveur des aliments congelés.
- Augmenter les réserves de froid dans les produits congelés stockés avant de dégivrer l'appareil.

Si la fonction est activée, la puissance de l'appareil augmente. Les bruits émis par l'appareil et sa consommation d'énergie peuvent augmenter.

Si la porte reste ouverte trop longtemps, par ex. parce que vous stockez des aliments, l'appareil vérifie automatiquement si la température réelle dans l'appareil correspond à la température réglée dans l'appareil. Si la différence dépasse une certaine valeur, la puisse de refroidissement de l'appareil est automatiquement amplifiée. Ceci peut faire en sorte que la température affichée à l'écran puisse être supérieure à la température réelle dans l'appareil. Cela est normal et votre appareil fonctionne sans erreurs.*

Activer la fonction SuperFrost

S'assurer que les conditions suivantes sont bien respectées :

❑ La quantité congelée et le moment d'activation du SuperFrost ont été pris en compte. (voir Congeler des aliments avec SuperFrost)

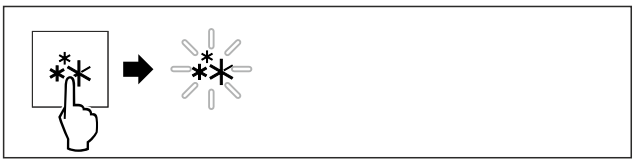

Fig. 22

▶ Suivre les étapes indiquées dans l'illustration.
▷ La fonction SuperFrost est activée.
▷ La DEL de la fonction SuperFrost s'allume.

Désactiver la fonction SuperFrost

La fonction SuperFrost est automatiquement désactivée après 56 à 72 heures, en fonction de la quantité d'aliments entreposés. Vous pouvez cependant désactiver la fonction SuperFrost manuellement à tout moment :

Fig. 23

▶ Suivre les étapes indiquées dans l'illustration.
▷ SuperFrost est désactivé.
▷ La DEL de la fonction SuperFrost ne s'allume pas.

Mode vacances de l'IceMaker

Cette fonction permet d'activer ou de désactiver le mode vacances de l'IceMaker. Lorsque vous activez le mode vacances, le bac à glaçons de l'IceMaker pivote vers le bas afin qu'il ne reste pas d'eau dans le bac à glaçons.

État de l'appareil lorsque le mode vacances de l'IceMaker est activé
Le réglage de température du congélateur ne change pas.
SuperCool est désactivé.

Activer le mode vacances de l'IceMaker

S'assurer que les conditions suivantes sont bien respectées :

❑ Le bac à glaçons a été entièrement vidé.
❑ Le bac à glaçons est installé.
❑ Le chariot à glissière de la partie congélateur est fermé.

Fig. 24

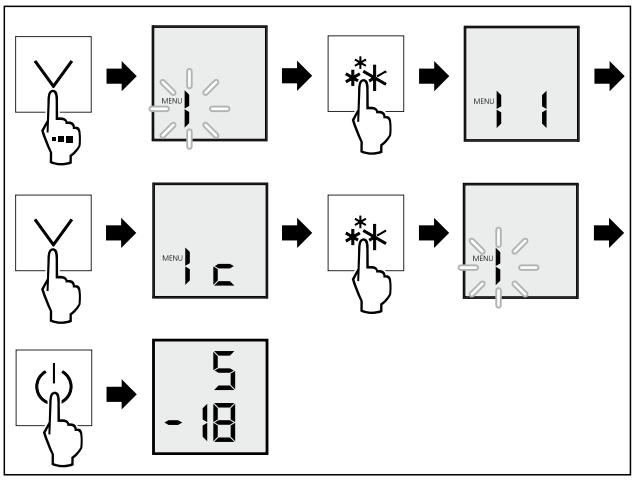

Fig. 25 Représentation à titre d'exemple

▶ Suivre les étapes indiquées dans l'illustration.
▷ Le mode vacances de l'IceMaker est activé.

Remarque

Pour éviter les mauvaises odeurs et la formation de moisissures :

▶ ouvrir le chariot à glissière de la partie congélateur.

Désactiver le mode vacances de l'IceMaker

Fig. 26

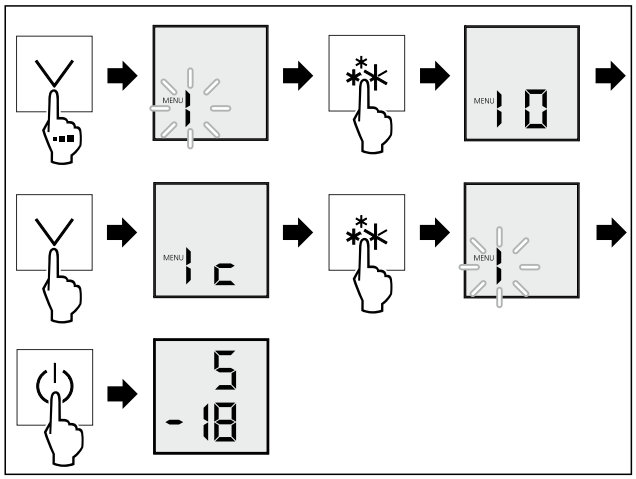

Fig. 27 Représentation à titre d'exemple

▶ Suivre les étapes indiquées dans l'illustration.
▷ Le mode vacances de l'IceMaker est désactivé.

SabbathMode

Cette fonction permet d'activer ou de désactiver la fonction SabbathMode. Si vous activez cette fonction, certaines fonctions électroniques sont désactivées. Votre appareil répond ainsi aux exigences religieuses des jours fériés juifs, comme le sabbat, et est conforme à la certification STAR-K Kosher.

État de l'appareil quand SabbathMode est activé
L'affichage d'état indique en permanence SabbathMode.
Toutes les fonctions à l'écran sont bloquées à l'exception de la **fonction Désactiver SabbathMode**.
Les fonctions actives le restent.
L'écran reste clair lorsque vous fermez la porte.
L'éclairage intérieur est désactivé.
Les rappels ne sont pas appliqués. L'intervalle réglé est respecté.
Les rappels et avertissements ne sont pas affichés.
Aucune alarme de porte.
Aucune alarme de température.
L'IceMaker est hors service.
Le cycle de dégivrage ne fonctionne que pendant le délai prédéfini sans prise en compte de l'utilisation de l'appareil.
Après une panne de courant, l'appareil revient de lui-même en SabbathMode.

État de l'appareil

Remarque
Cet appareil a reçu la certification de l'institut « Institute for Science and Halacha ». (www.machonhalacha.co.il)

Vous pouvez consulter la liste des appareils certifiés STAR-K à l'adresse www.star-k.org/appliances.

Activer la fonction SabbathMode

AVERTISSEMENT
Risque d'intoxication par des aliments avariés !
Si vous avez activé le SabbathMode et qu'une coupure de courant se produit, aucun message concernant la coupure de courant n'apparaît dans l'affichage d'état. Lorsque la coupure de courant est terminée, l'appareil continue de fonctionner en SabbathMode. La coupure de courant peut entraîner la détérioration des aliments et leur consommation peut provoquer une intoxication alimentaire.
Après une panne de courant :
▶ Ne pas consommer les aliments qui étaient congelés et qui ont été décongelés.

Fig. 28

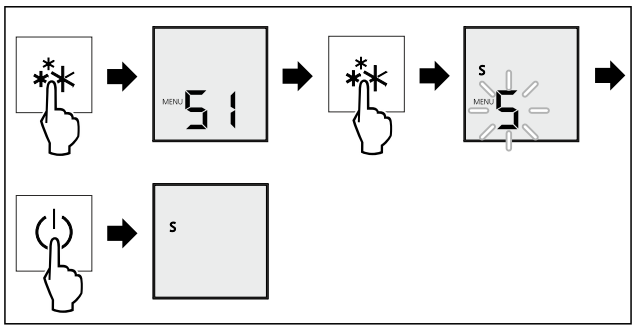

Fig. 29

▶ Suivre les étapes indiquées dans l'illustration.
▷ La fonction SabbathMode est activée.
▷ L'affichage d'état présente un « s ».

Désactiver la fonction SabbathMode

Après 80 heures, la fonction SabbathMode est automatiquement désactivée. Vous pouvez cependant désactiver SabbathMode manuellement à tout moment :

Fig. 30

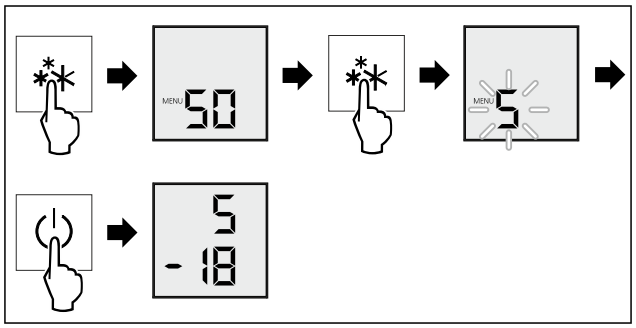

Fig. 31

▶ Suivre les étapes indiquées dans l'illustration.
▷ SabbathMode est désactivé.

IceMaker

La fonction IceMaker vous permet d'activer ou de désactiver la production de glaçons.

La fonction MaxIce vous permet d'augmenter la quantité de glaçons du IceMaker. MaxIce est automatiquement désactivé après 48 heures. ous pouvez cependant désactiver la fonction MaxIce manuellement à tout moment :

Pour plus d'informations sur la quantité de glaçons :	(voir 10.1 Données techniques)
Pour plus d'informations sur l'alimentation en eau de l'IceMaker :	(voir Alimentation en eau de l'IceMaker)
Pour plus d'informations sur le nettoyage des conduites de l'IceMaker :	(voir 9.6.5 Nettoyer l'IceMaker)

Si la fonction est activée, la puissance de l'appareil augmente. Les bruits émis par l'appareil et sa consommation d'énergie peuvent augmenter.

Activer la fonction IceMaker

S'assurer que les conditions suivantes sont bien respectées :

❑ L'IceMaker est mis en service. (voir 8.7 IceMaker)

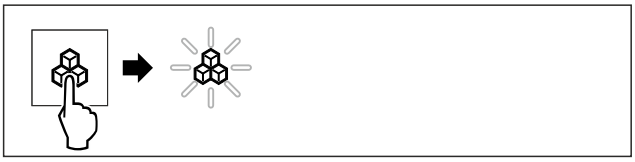

Fig. 32 Représentation à titre d'exemple

▶ Appuyer sur le symbole IceMaker sur l'unité de commande.

-ou-

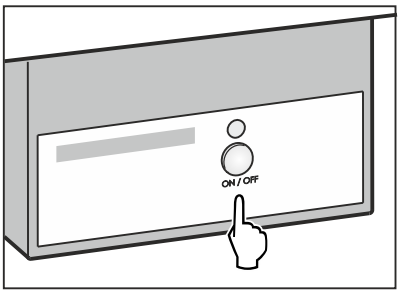

Fig. 33 Représentation à titre d'exemple

▶ Appuyer sur la touche IceMaker de l'IceMaker dans la partie congélateur.

▷ La fonction IceMaker est activée. Il faut parfois attendre jusqu'à 24 heures avant que l'IceMaker ne produise les premiers glaçons.

▷ La DEL de la fonction IceMaker s'allume.

Désactiver la fonction IceMaker

Fig. 34 Représentation à titre d'exemple

▶ Appuyer sur le symbole IceMaker sur l'unité de commande.

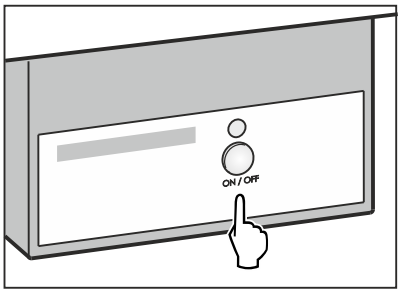

Fig. 35 Représentation à titre d'exemple

▶ Appuyer sur la touche IceMaker de l'IceMaker dans la partie congélateur.

▷ IceMaker est désactivé.

▷ La DEL de l'IceMaker s'éteint.

▷ La production de glaçons en cours est terminée.

▷ L'IceMaker s'éteint automatiquement.

Alimentation en eau de l'IceMaker

Cette fonction vous permet de régler l'alimentation en eau. L'alimentation en eau régule la quantité d'eau acheminée. Vous pouvez modifier l'alimentation en eau si celle-ci ne convient pas à la pression de l'eau ou à la taille des glaçons.

À la livraison, l'alimentation en eau est réglée sur 4. Vous pouvez régler l'alimentation en eau de 1 (alimentation minimale) à 8 (alimentation maximale).

Régler l'alimentation en eau

S'assurer que les conditions suivantes sont bien respectées :

❑ L'IceMaker est mis en service. (voir 4.2 Mettre le IceMaker en service)

❑ La fonction IceMaker est activé. (voir Activer la fonction IceMaker)

Fig. 36

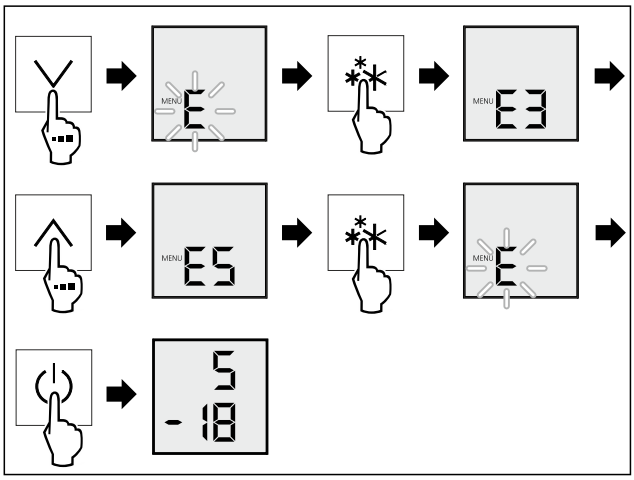

Fig. 37 Représentation à titre d'exemple : Passer de la valeur 3 à la valeur 5.

▶ Suivre les étapes indiquées dans l'illustration.

▷ L'alimentation en eau est réglée.

Luminosité de l'écran

Cette fonction vous permet de régler la luminosité de l'écran.

Vous pouvez régler les niveaux de luminosité suivants :

- h0 = 0 %

- h1 = 20 %
- h2 = 40 %
- h3 = 60 %
- h4 = 80 %
- h5 = 100 % (réglage par défaut)

Régler la luminosité de l'écran

Fig. 38

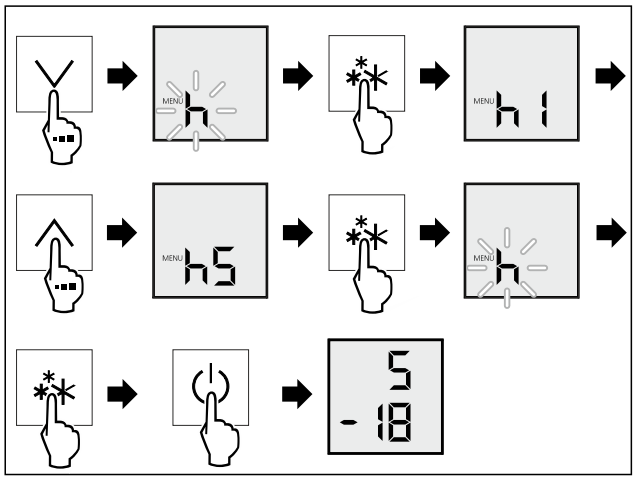

Fig. 39 Représentation à titre d'exemple : Passer de h1 à h5.

▶ Suivre les étapes indiquées dans l'illustration.
▷ La luminosité de l'écran est à présent réglée.

H-Value

Cette fonction vous permet d'activer le chauffage anti-condensation de l'appareil en cas de formation d'eau de condensation autour de la partie réfrigérateur ou de la partie congélateur. De l'eau de condensation peut se former en cas de forte humidité de l'air et de faible température ambiante.

À la livraison, la H-Value est réglée sur la valeur HA. Si vous modifiez la valeur H-Value, tenez compte du tableau suivant :

Valeur	Description
HA	Régulation automatique en fonction du taux d'humidité de l'air et de la température ambiante
H0	Le chauffage anti-condensation est désactivé.
H1	Le chauffage anti-condensation s'active en cas de condensation importante.

Réglage de la H-Value

Fig. 40

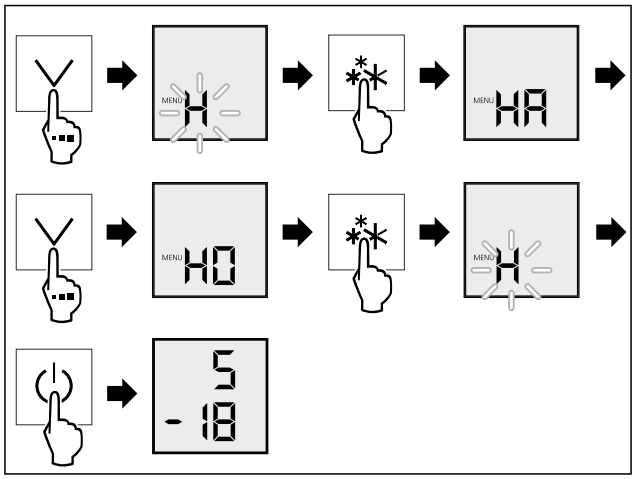

Fig. 41

▶ Suivre les étapes indiquées dans l'illustration.
▷ La H-Value est à présent réglée.

Sécurité enfants

Cette fonction permet d'activer ou de désactiver le verrouillage de la saisie. Le verrouillage de la saisie permet d'éviter que l'appareil ne soit utilisé inopinément, par exemple par des enfants.

Cette fonction permet d'activer ou de désactiver la sécurité enfants. La sécurité enfants permet d'éviter que l'appareil ne soit utilisé inopinément, par exemple par des enfants.

Application :

- Éviter toute modification involontaire des fonctions.
- Éviter toute désactivation involontaire de l'appareil.
- Éviter tout réglage involontaire de la température.

Activation de la sécurité enfants

Si vous activez la sécurité enfants, vous pouvez toujours parcourir les menus, mais vous ne pouvez ni sélectionner ni modifier d'autres fonctions.

Fig. 42

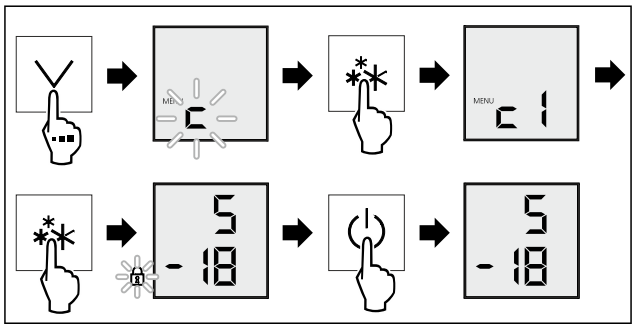

Fig. 43

▶ Suivre les étapes indiquées dans l'illustration.
▷ La sécurité enfants est activée.

Désactivation de la sécurité enfants

Fig. 44

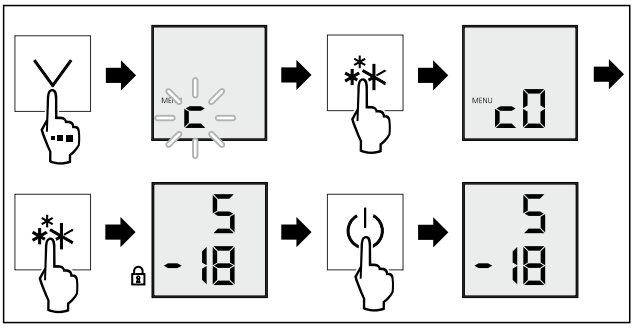

Fig. 45

▶ Suivre les étapes indiquées dans l'illustration.
▷ La sécurité enfants est désactivée.

8 Équipement

8.1 Balconnets de contre-porte

Les balconnets de contre-porte sont adaptés au stockage de boissons et d'aliments. Vous pouvez démonter les balconnets de contre-porte pour une utilisation individuelle et pour le nettoyage. Liebherr recommande cependant d'utiliser les balconnets de contre-porte dans la porte et dans la position définie en usine.

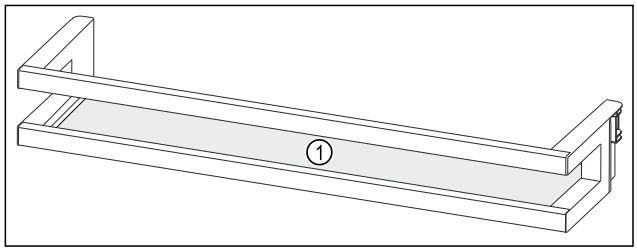

Fig. 46 Représentation à titre d'exemple d'un balconnet de contre-porte

(1) Tablette de rangement

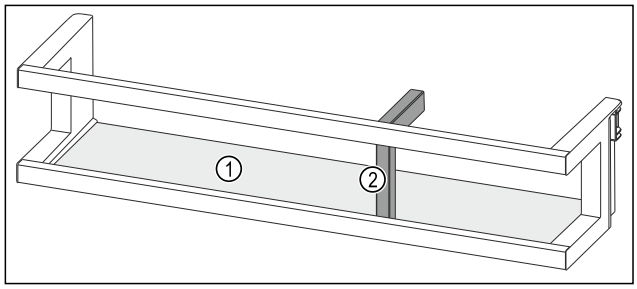

Fig. 47 Représentation à titre d'exemple d'un balconnet de contre-porte avec porte-bouteilles

(1) Tablette de rangement **(2)** Porte-bouteilles

Le tableau suivant donne des exemples d'objets pouvant être stockés dans le balconnet de contre-porte correspondant.

Balconnet de contre-porte	Aliments
Balconnet de contre-porte (voir Fig. 46)	Beurre, fromage, conserves, tubes
Balconnet de contre-porte avec porte-bouteilles (voir Fig. 47)	Bouteilles Le porte-bouteilles modulable vous permet de sécuriser les bouteilles dans le balconnet de contre-porte.

8.1.1 Retirer les balconnets de contre-porte

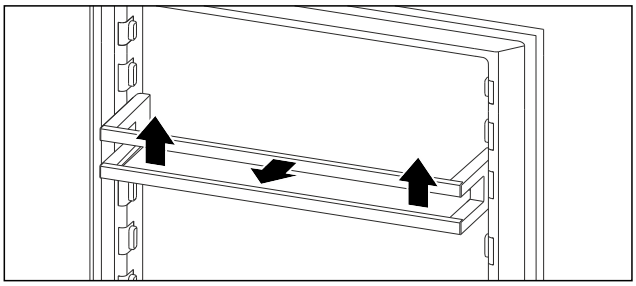

Fig. 48 Représentation à titre d'exemple

▶ Pousser le balconnet de contre-porte vers le haut.
▶ Retirer le balconnet de contre-porte par l'avant.

8.1.2 Installer les balconnets de contre-porte

ATTENTION

Risque de blessure et d'endommagement en cas de rangement incorrect des aliments ou des objets !
Si vous déposez des aliments ou des objets sur la plaque de verre inférieure, la porte ne pourra pas se fermer correctement. Le balconnet de contre-porte risque de casser, des aliments ou des objets peuvent tomber et provoquer des blessures.

▶ Laisser la zone avant de la plaque de verre inférieure libre.

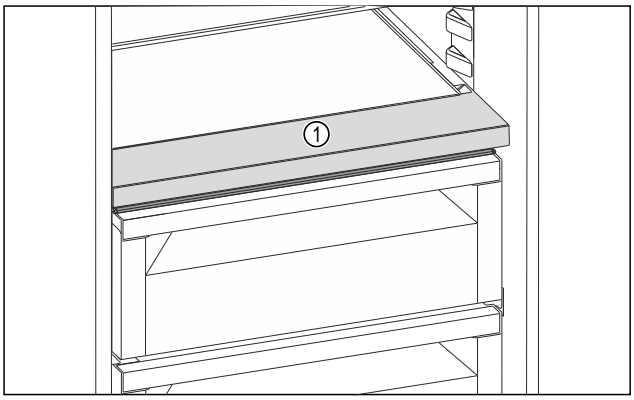

Fig. 49 Représentation à titre d'exemple

(1) Zone avant

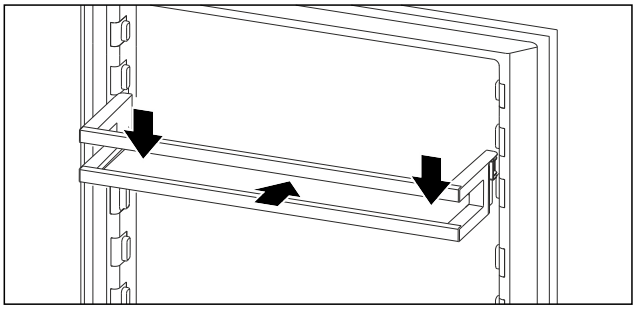

Fig. 50 Représentation à titre d'exemple

▶ Insérer le balconnet de contre-porte.
▶ Pousser le balconnet de contre-porte vers le bas.

8.2 Tablettes de rangement

Il existe différentes tablette de rangement, en fonction du type d'appareil :

- Tablette de rangement monopièce
- Compartiment à bouteilles variable (voir 8.3 Balconnet à bouteilles variable)

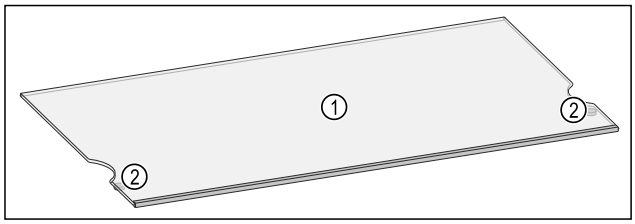

Fig. 51 Représentation d'une tablette de rangement à titre d'exemple

(1) Tablette de rangement **(2)** Arrêt de sortie

8.2.1 Utiliser les tablettes de rangement dans la partie réfrigérateur

Vous pouvez déplacer les tablettes de rangement en hauteur, les retirer complètement ou aux fins de nettoyage.

S'assurer que les conditions suivantes sont bien respectées :

❑ Les tablettes de rangement sont vides.

Retirer la tablette de rangement

Les tablettes de rangement sont équipées d'une sécurité qui empêche leur retrait accidentel.

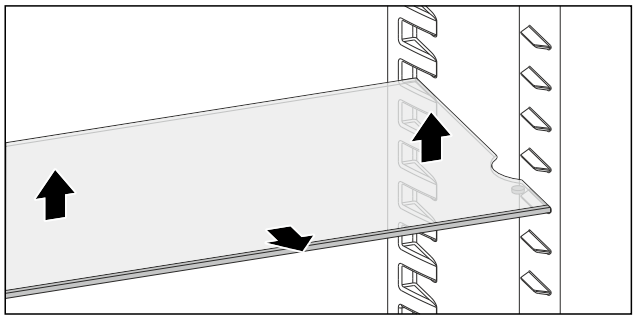

Fig. 52

▶ Soulever la tablette de rangement.
▶ Retirer la tablette de rangement par l'avant.

-ou-

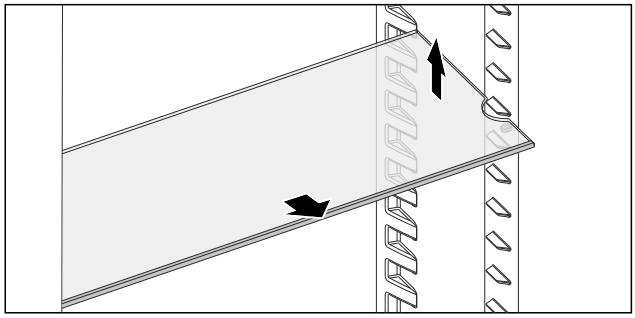

Fig. 53

▶ Retrait facilité : Incliner la surface de rangement et la retirer vers l'avant.

▷ Les tablettes de rangement ont été retirées.
▷ Vous pouvez insérer les tablettes de rangement à une hauteur différente.

Insérer les tablettes de rangement

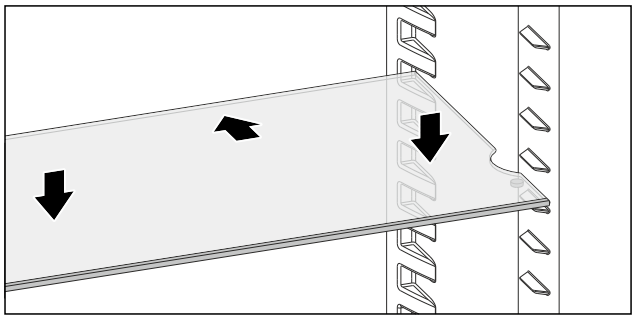

Fig. 54

Si les arrêts de sortie pointent vers le bas :

▶ Insérer la tablette de rangement jusqu'en butée.
▶ Abaisser la tablette de rangement vers le bas.

-ou-

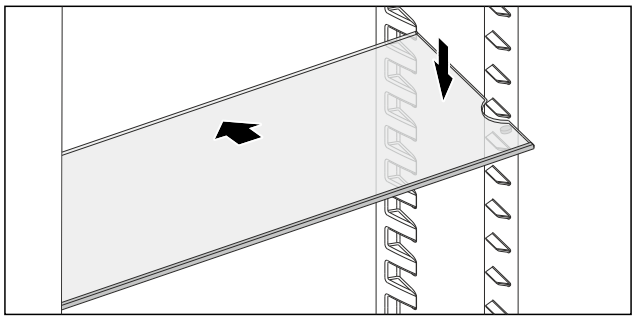

Fig. 55

▶ Insérer la tablette de rangement en biais et l'abaisser vers le bas.

▷ Les arrêts de sortie se situent derrière la surface de contact avant.

8.3 Balconnet à bouteilles variable

Au fond du réfrigérateur, vous pouvez utiliser une plaque de verre, les deux plaques de verre ou le porte-bouteilles amovible. À la livraison, les deux plaques de verre sont installées.

(1) Porte-bouteilles amovible

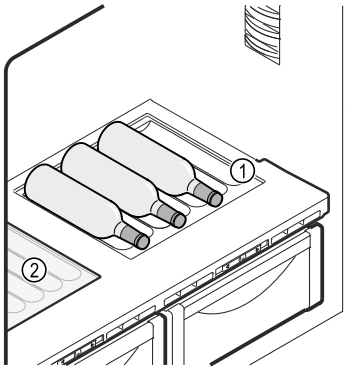

Fig. 57 Représentation à titre d'exemple

(1) Compartiment à bouteilles amovible **(2)** Plaque de verre

8.3.1 Utiliser le porte-bouteilles amovible

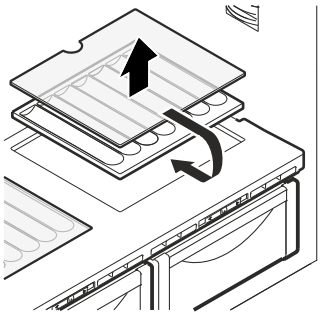

Fig. 58

- ▶ Soulever la plaque de verre ou les deux plaques de verre *(1)* au niveau de l'évidement avant de la/les retirer.
- ▶ Retirer le compartiment à bouteilles amovible.
- ▶ Insérer la plaque de verre *Fig. 57 (2)* sous le compartiment à bouteilles amovible.
- ▶ Insérer le compartiment à bouteilles amovible.
- ▶ Placer les bouteilles avec le fond orienté vers la paroi arrière de l'appareil. (voir Fig. 59)

Remarque
Si les bouteilles dépassent du porte-bouteilles amovible :
- ▶ Relever le balconnet de contre-porte inférieur d'un cran.

8.3.2 Utiliser les plaques de verre

S'assurer que les conditions suivantes sont bien respectées :

- ❑ Les bouteilles ont été retirées.
- ❑ Le porte-bouteilles amovible est nettoyé.
  (voir 9.4 Retirer / installer le porte-bouteilles amovible)
  (voir 9.6.4 Nettoyer l'équipement)

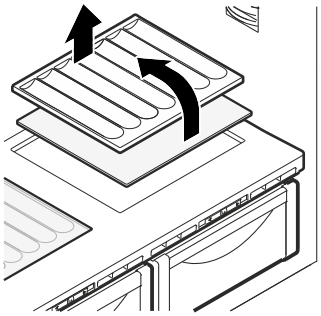

Fig. 60

- ▶ Placer la plaque de verre *(1)* en biais et inclinée vers le bas.
- ▶ Abaisser l'avant de la plaque de verre *(1)*.
- ▶ Installer la deuxième plaque de verre de la même manière.

8.4 Tiroirs

Vous pouvez retirer les tiroirs pour les nettoyer.

L'extraction et l'insertion des tiroirs sont différentes en fonction du système télescopique. L'appareil peut contenir différents systèmes télescopiques.

Remarque
La consommation d'énergie augmente et la puissance frigorifique diminue si la ventilation est insuffisante.
- ▶ Ne sortez jamais le tiroir du bas de l'appareil.
- ▶ Faites en sorte que les fentes de ventilation intérieures au dos restent toujours dégagées.

8.4.1 Tiroir sur rails télescopiques

Le tiroir est monté sur des rails coulissants (rails télescopiques). Il existe des rails télescopiques à extraction complète et des rails télescopiques à extraction partielle. Les tiroirs à extraction complète peuvent être entièrement retirés de l'appareil. Les tiroirs à extraction partielle ne peuvent pas être entièrement retirés de l'appareil. C'est le type d'appareil qui détermine le système se trouvant dans votre appareil.

Extraction complète

Le système à extraction complète se reconnaît à la présence de brides situées à l'arrière de part et d'autre du rail.

Retirer le tiroir

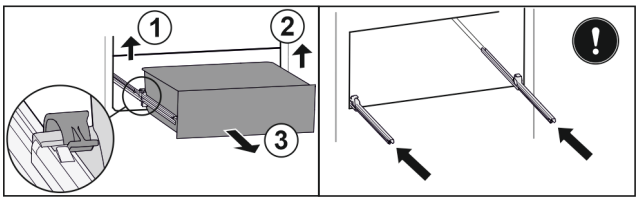

Fig. 61

- ▶ Tirer le tiroir jusqu'en butée.
- ▶ Soulever la bride gauche et tirer dans le même temps la partie gauche du tiroir vers l'avant. *Fig. 61 (1)*
- ▶ Soulever la bride droite et tirer dans le même temps la partie droite du tiroir vers l'avant. *Fig. 61 (2)*
- ▶ Retirer le tiroir par l'avant. *Fig. 61 (3)*
- ▶ Rentrer les rails.

Insérer le tiroir

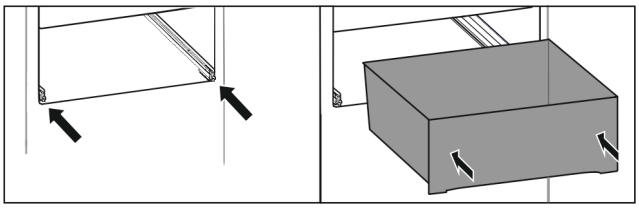

Fig. 62

- ▶ Rentrer les rails.
- ▶ Placer le tiroir sur les rails.
- ▶ Pousser le tiroir jusqu'au fond.
- ▷ Le tiroir s'enclenche à l'arrière de manière audible.

8.5 Couvercle du compartiment BioFresh

Le couvercle du compartiment assure une humidité permanente.

L'humidité de l'air dans les coffres BioFresh est réglée via le curseur.

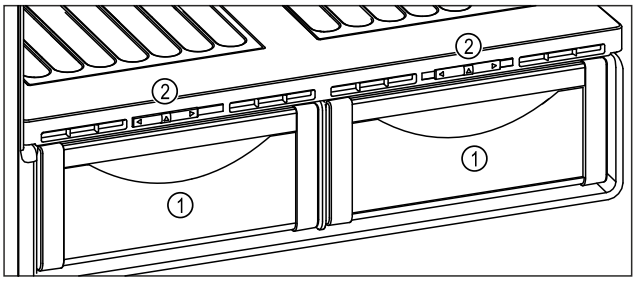

Fig. 63 Exemple illustré du couvercle du compartiment BioFresh

(1) Compartiment BioFresh
(2) Curseur

8.5.1 Réduire l'humidité de l'air dans le tiroir

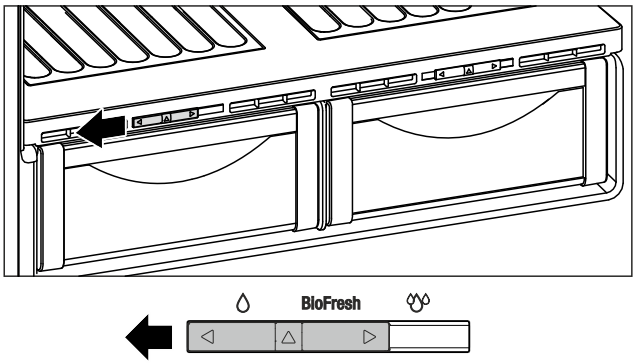

Fig. 64

▶ Amener le curseur en position à gauche.
▶ Répéter la procédure pour le deuxième tiroir.

8.5.2 Augmenter l'humidité de l'air dans le tiroir

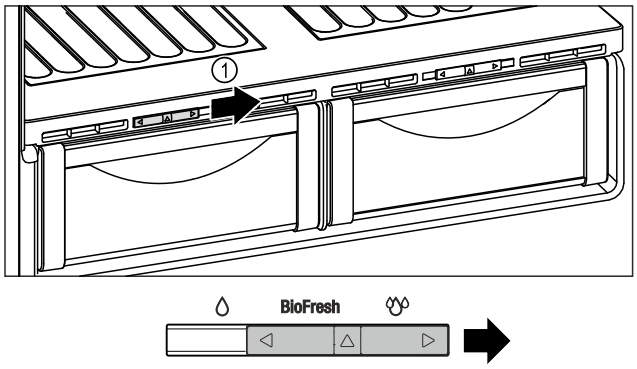

Fig. 65

▶ Amener le curseur en position à droite.
▶ Répéter la procédure pour le deuxième tiroir.

8.6 Chariot à glissière

Vous pouvez déplacer l'équipement dans le chariot à glissière ou le retirer pour le nettoyage. (voir 9.3.2 Chariot à glissière)

Remarque
Tenez compte des remarques relatives au rangement des aliments. (voir 5.2 Partie réfrigérateur)

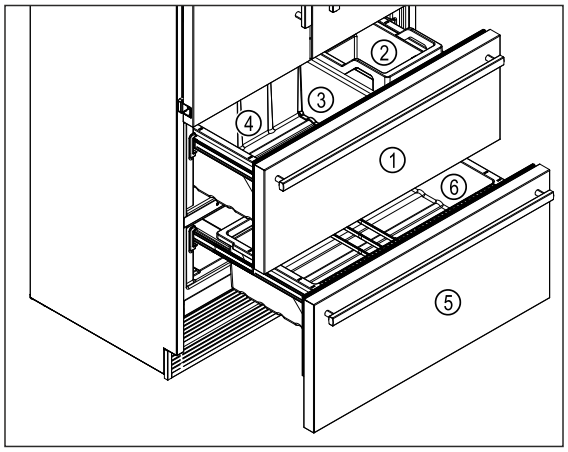

Fig. 66 Chariots à glissière de la partie congélateur

(1)	Chariot à glissière supérieur	**(4)**	Bac
(2)	Bac à glaçons	**(5)**	Chariot à glissière inférieur
(3)	Cloison	**(6)**	Bac

8.6.1 Déplacement des séparateurs de compartiments

S'assurer que les conditions suivantes sont bien respectées :

❑ Le chariot à glissière inférieur est sorti jusqu'en butée.

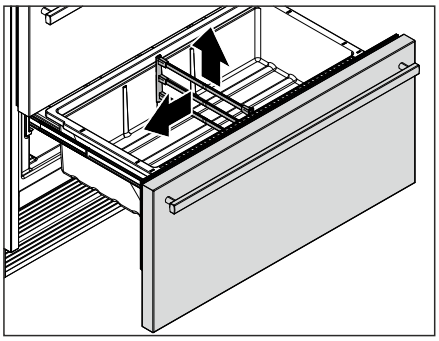

Fig. 67 Représentation à titre d'exemple

▶ Retirer le séparateur de compartiments par le haut.
▶ Insérer le séparateur de compartiments dans la position souhaitée.

8.7 IceMaker

L'IceMaker sert exclusivement à produire des glaçons dans des quantités usuelles à la maison.

S'assurer que les conditions suivantes sont bien respectées :

- L'IceMaker est nettoyé. (voir 9 Entretien)
- Le tiroir IceMaker est nettoyé.
- Le tiroir de l'IceMaker est complètement inséré.

8.7.1 Produire des glaçons

La capacité de production dépend de la température de réfrigération. Plus la température est basse, plus importante est la quantité de glaçons qui peuvent être produits pendant une certaine période.

Quand l'IceMaker vient d'être mis en marche pour la première fois, il peut falloir jusqu'à 24 heures pour que les premiers glaçons soient produits.

▶ Activer la fonction IceMaker.
▶ Pour produire plusieurs glaçons : activer la fonction MaxIce.
▶ Répartir uniformément les glaçons dans le tiroir pour augmenter l'espace de remplissage.
▶ Fermer le tiroir : l'IceMaker se remet à produire automatiquement.

Remarque
Lorsqu'une certaine hauteur de remplissage du tiroir de l'IceMaker est atteinte, la production de glaçons cesse. L'IceMaker ne remplit pas le tiroir jusqu'au bord.

8.8 Porte-bouteilles

8.8.1 Utiliser le porte-bouteilles

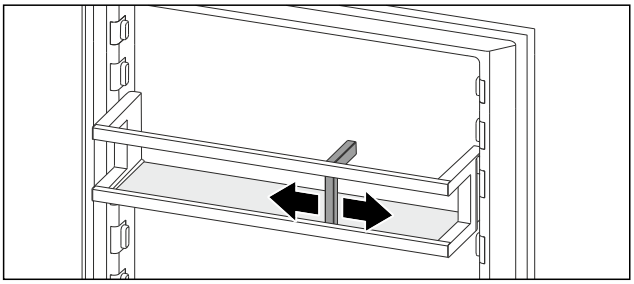

Fig. 68

▶ Pousser le porte-bouteilles vers les bouteilles.
▷ Les bouteilles ne basculent pas.

9 Entretien

9.1 Remplacer le filtre à eau

Le filtre à eau se trouve en haut à droite dans la paroi arrière intérieure de la partie réfrigérateur. Il absorbe des dépôts dans l'eau et réduit le goût de chlore. Quand la DEL du filtre à eau s'allume, vous devez remplacer le filtre à eau.

- ❑ Remplacer le filtre à eau au plus tard tous les 6 mois en cas de performance prescrite, ou plus fréquemment, en cas de survenance d'une nette réduction du débit.
- ❑ Éliminez le filtre à eau via les ordures ménagères normales.

Remarque
Vous pouvez vous procurer le filtre à eau dans la boutique Liebherr-Hausgeräte à l'adresse home.liebherr.com/shop/de/deu/zubehor.html.

9.1.1 Retirer le filtre à eau

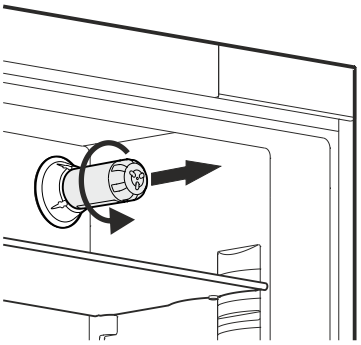

Fig. 69 Représentation à titre d'exemple

▶ Tourner le filtre à eau de 90 ° jusqu'en butée vers la gauche et le retirer.

9.1.2 Installer le filtre à eau

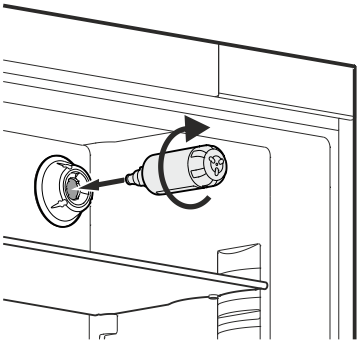

Fig. 70 Représentation à titre d'exemple

▶ Installer le filtre à eau et le tourner de 90 ° jusqu'en butée vers la droite.
▶ Contrôle visuel : Vérifier qu'il n'y ait pas d'eau qui s'échappe.
▶ Confirmer le remplacement du filtre à eau à l'écran. (voir Confirmer le remplacement du filtre à eau)
▷ La DEL du filtre à eau s'éteint.

9.2 Insérer / Retirer le range-bouteilles

9.2.1 Retirer le range-bouteilles

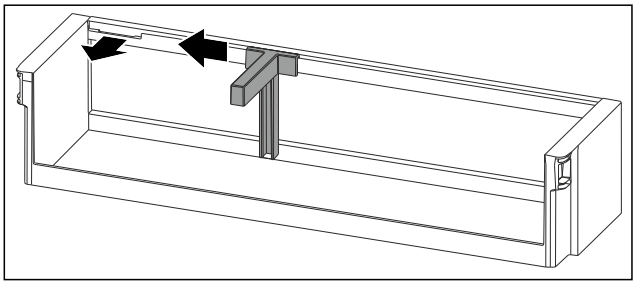

Fig. 71

▶ Pousser le range-bouteilles sur le côté jusqu'à l'évidement.
▶ Retirer le range-bouteilles par l'avant.

9.2.2 Insérer le range-bouteilles

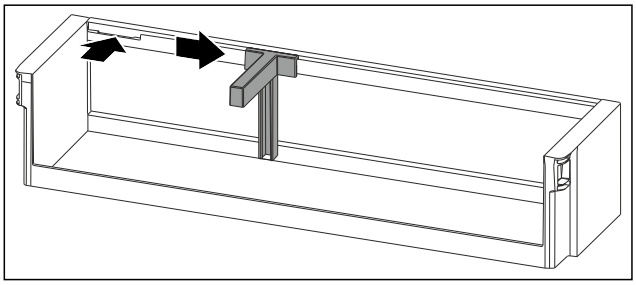

Fig. 72

▶ Insérer le range-bouteilles dans l'évidement.
▶ Pousser le range-bouteilles sur le côté en position souhaitée.

9.3 Démonter/monter les systèmes télescopiques

9.3.1 Remarques relatives au démontage

Vous pouvez démonter certains systèmes de télescope pour les nettoyer. L'appareil peut contenir différents systèmes télescopiques.

La liste des systèmes télescopiques suivants indique ceux qui sont démontables ou ceux qui ne le sont pas :

Système télescopique	démontable/ non démontable
Extraction complète	non démontable
Chariot à glissière supérieur	démontable
Chariot à glissière inférieur	démontable

9.3.2 Chariot à glissière

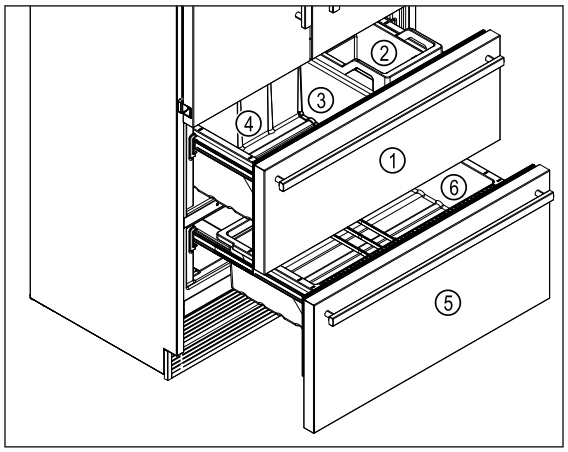

Fig. 73 Chariots à glissière de la partie congélateur

(1)	Chariot à glissière supérieur	**(4)**	Bac
(2)	Bac à glaçons	**(5)**	Chariot à glissière inférieur
(3)	Cloison	**(6)**	Bac

Vous pouvez retirer les bacs des chariots à glissière supérieur et inférieur pour le nettoyage.

Chariot à glissière supérieur

Retirer le bac à glaçons

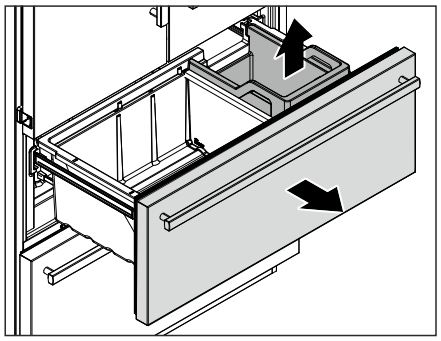

Fig. 74 Représentation à titre d'exemple

▶ Sortir le chariot à glissière jusqu'en butée.
▶ Retirer le bac à glaçons.
▷ Le bac à glaçons est retiré.

Retrait du bac

S'assurer que les conditions suivantes sont bien respectées :

❑ Le chariot à glissière est sorti jusqu'en butée.
❑ Le bac à glaçons est retiré.

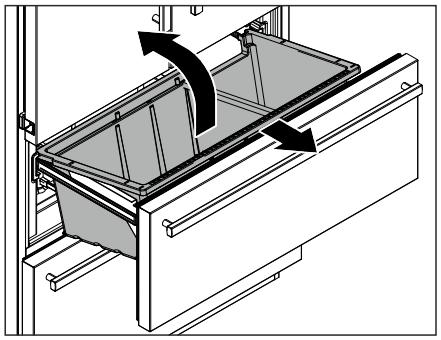

Fig. 75 Représentation à titre d'exemple

▶ Soulever l'avant du bac.
▶ Retirer le bac par l'avant en l'inclinant.
▷ Le bac est retiré.

Mise en place du bac

S'assurer que les conditions suivantes sont bien respectées :

❑ Le chariot à glissière est sorti.

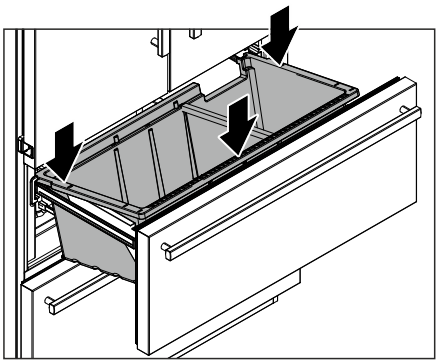

Fig. 76 Représentation à titre d'exemple

▶ Positionner le bac sur l'arrière des rails, à gauche et à droite.
▶ Abaisser l'avant du bac de manière à ce que le bac entoure les rails à gauche et à droite.
▷ Le bac est inséré.

Insérer le bac à glaçons

S'assurer que les conditions suivantes sont bien respectées :

❑ Le chariot à glissière est sorti.
❑ Le bac est inséré.

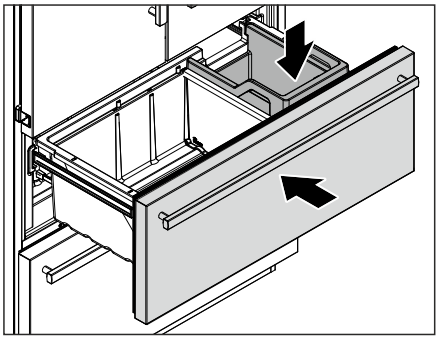

Fig. 77 Représentation à titre d'exemple

▶ Insérer le bac à glaçons.
▶ Insérer le chariot à glissière.

Chariot à glissière inférieur

Retrait du bac

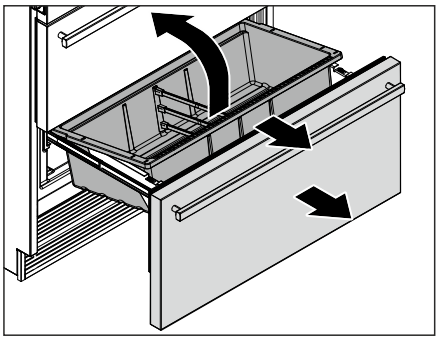

Fig. 78 Représentation à titre d'exemple

▶ Sortir le chariot à glissière jusqu'en butée.
▶ Soulever l'avant du bac.
▶ Retirer le bac par l'avant en l'inclinant.

Mise en place du bac

S'assurer que les conditions suivantes sont bien respectées :

❑ Le chariot à glissière est sorti.

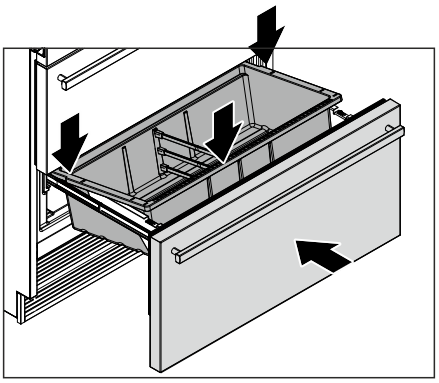

Fig. 79 Représentation à titre d'exemple

▶ Positionner le bac sur l'arrière des rails, à gauche et à droite.
▶ Abaisser l'avant du bac de manière à ce que le bac entoure les rails à gauche et à droite.
▶ Insérer le chariot à glissière.

9.4 Retirer / installer le porte-bouteilles amovible

Vous pouvez retirer le porte-bouteilles amovible pour le nettoyage.

9.4.1 Retirer le porte-bouteilles amovible

S'assurer que les conditions suivantes sont bien respectées :

❑ Les bouteilles ont été retirées.
❑ Les plaques de verre ont été retirées. (voir 8.3.1 Utiliser le porte-bouteilles amovible)

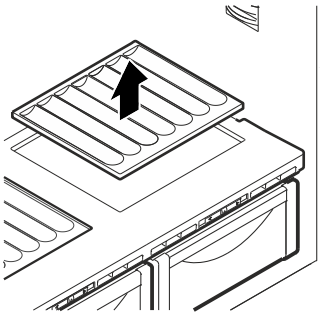

Fig. 80

▶ Soulever et retirer le porte-bouteilles par l'avant.

9.4.2 Installer le porte-bouteilles amovible

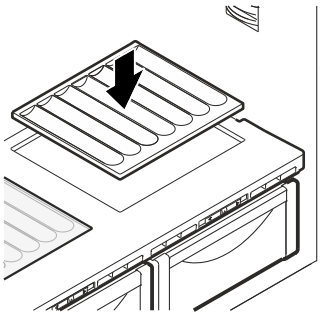

Fig. 81

▶ Pousser le porte-bouteilles amovible jusqu'en butée puis vers le bas.
▶ Installer les plaques de verre. (voir 8.3.2 Utiliser les plaques de verre)

-ou-

▶ Utiliser le porte-bouteilles amovible pour des bouteilles.

9.5 Dégivrer l'appareil

9.5.1 Dégivrer le compartiment réfrigérateur

Le dégivrage s'effectue automatiquement. L'eau de dégivrage s'écoule par l'orifice d'évacuation et s'évapore.

▶ Nettoyer régulièrement l'orifice d'évacuation. (voir 9.6 Nettoyer l'appareil)

9.5.2 Dégivrer la partie congélateur avec NoFrost

Le dégivrage est effectué automatiquement par le système NoFrost. L'humidité qui se dépose sur l'évaporateur se dégèle régulièrement et s'évapore.

L'appareil ne doit pas être dégivré.

9.6 Nettoyer l'appareil

9.6.1 Préparation

AVERTISSEMENT

Risque d'électrocution !

▶ Débranchez la prise du réfrigérateur ou débranchez le câble d'alimentation.

AVERTISSEMENT

Risque d'incendie !

▶ Ne pas endommager le circuit frigorigène.

▶ Vider l'appareil.
▶ Débrancher le connecteur secteur.

9.6.2 Nettoyer le filtre à poussières

Quand la DEL du filtre à poussières s'allume, vous devez nettoyer le filtre à poussières.

S'assurer que les conditions suivantes sont bien respectées :

❑ L'appareil est coupé de la tension secteur.
❑ Le chariot à glissière inférieur est complètement sorti.

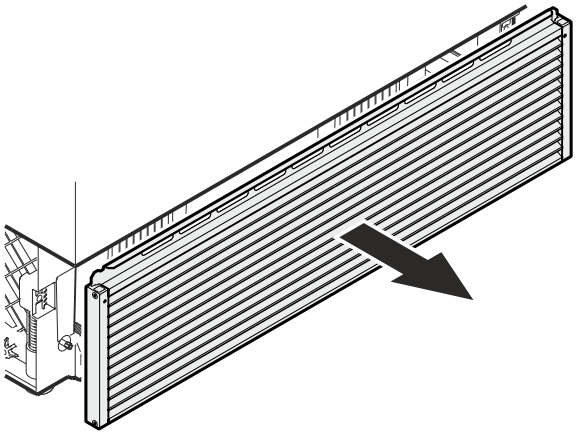

Fig. 82

▶ Retirer la grille de ventilation vers l'avant.

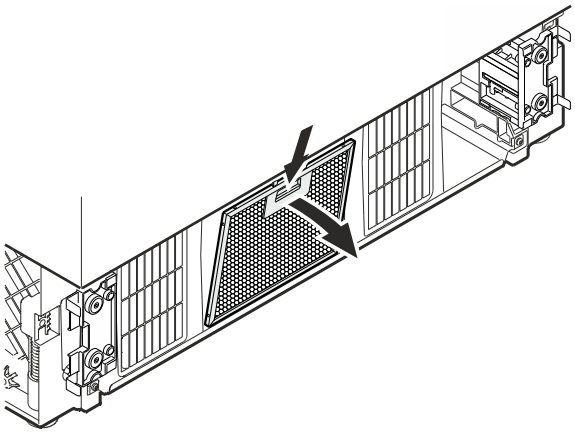

Fig. 83

▶ Appuyer la touche sur le filtre à poussières vers le bas et simultanément faire basculer le filtre à poussières vers l'avant et le prélever.
▶ Nettoyer le filtre à poussières dans le lave-vaisselle ou à la main avec de l'eau et du liquide vaisselle.
▶ Sécher le filtre à poussières.
▶ Monter le filtre à poussières.

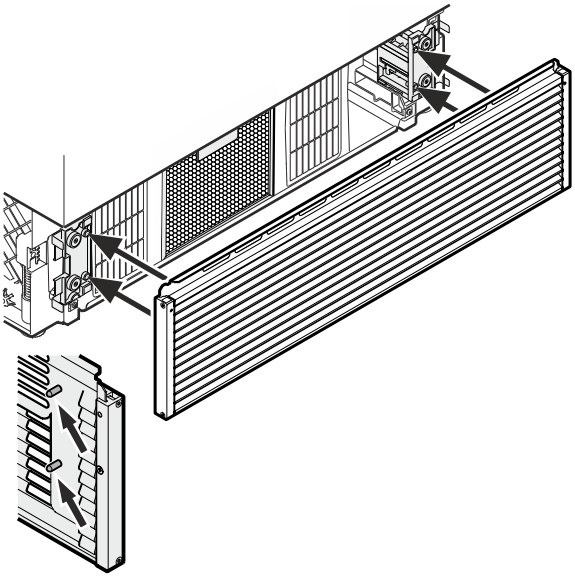

Fig. 84

▶ Monter la grille de ventilation.
▶ Confirmer le nettoyage du filtre à poussières à l'écran. (voir Confirmer le nettoyage du filtre à poussières)
▷ La DEL du filtre à poussières s'éteint.

9.6.3 Nettoyer l'intérieur

ATTENTION
Nettoyage incorrect !
Détérioration de l'appareil.
▶ Utiliser exclusivement des chiffons doux et des détergents polyvalents à pH neutre.
▶ Ne pas utiliser d'éponge ou de laine d'acier abrasive.
▶ Ne pas utiliser de produit nettoyant agressif, abrasif ou contenant du sable, du chlore ou de l'acide.

▶ Surfaces en plastique : Nettoyer à la main avec un chiffon propre et doux, de l'eau tiède et un peu de liquide vaisselle.
▶ Surfaces en métal : Nettoyer à la main avec un chiffon propre et doux, de l'eau tiède et un peu de liquide vaisselle.
▶ Orifice d'évacuation : Éliminer les dépôts avec un objet fin, par exemple un coton-tige.

9.6.4 Nettoyer l'équipement

ATTENTION
Nettoyage incorrect !
Détérioration de l'appareil.
▶ Utiliser exclusivement des chiffons doux et des détergents polyvalents à pH neutre.
▶ Ne pas utiliser d'éponge ou de laine d'acier abrasive.
▶ Ne pas utiliser de produit nettoyant agressif, abrasif ou contenant du sable, du chlore ou de l'acide.

Nettoyage avec un chiffon propre et doux, de l'eau tiède et un peu de liquide vaisselle:

- Balconnets de porte
- Tablette de rangement
- Tiroir
  Attention : Ne pas retirer l'aimant situé sur le tiroir ! L'aimant assure le bon fonctionnement de l'IceMaker.
- Porte-bouteilles amovible

Nettoyage avec un chiffon doux :

- Rails télescopiques
  Attention : la graisse qui se trouve dans les pistes de roulement sert de lubrifiant et ne doit pas être enlevée !

Lavage au lave-vaisselle jusqu'à 60 °C:

- Range-bouteilles
- Pelle à glaçons

▶ Démonter l'équipement : voir chapitre concerné.
▶ Nettoyer l'équipement

9.6.5 Nettoyer l'IceMaker

L'IceMaker peut être nettoyé de différentes manières.

Le nettoyage doit être effectué à :

❑ La première mise en service
❑ Avec l'arrivée d'eau :
Non-utilisation pendant plus de 5 jours.

S'assurer que les conditions suivantes sont bien respectées :

❑ Le tiroir de l'IceMaker est vidé.
❑ Le tiroir de l'IceMaker est inséré.
❑ IceMaker est activé.

Première mise en service ou non-utilisation prolongée

Avec le filtre à eau :
▶ Jeter les glaçons fabriqués 48 heures après la première production.

Nettoyage selon les besoins

Nettoyer manuellement l'IceMaker.
▶ Retirer le tiroir de l'IceMaker et le nettoyer à l'eau chaude additionnée d'un peu de détergent.
▶ Insérer le tiroir de l'IceMaker.
▷ La production de glaçons démarre automatiquement.

9.6.6 Après le nettoyage

▶ Essuyer l'appareil et les pièces d'équipement pour les sécher.
▶ Brancher l'appareil et le mettre en marche.
▶ Activer SuperFrost (voir 7.2 Fonctionnement de l'appareil) .
Une fois que la température est assez froide :
▶ Mettre les aliments à l'intérieur.
▶ Répéter régulièrement le nettoyage.

10 Aide clients

10.1 Données techniques

Plage de température	
Réfrigération	3 °C à 9 °C
BioFresh	0 °C à 3 °C
Congélation	-26 °C à -15 °C

Quantité congelée maximale / 24 heures	
Partie congélateur	Voir la plaque signalétique sous la mention « Capacité de congélation…/ 24 h »

Production de glaçons avec IceMaker	
Production de glaçons / 24 heures	À une température de -18 °C : 1,2 kg de glaçons
Production de glaçons maximale / 24 heures	Lorsque la fonction MaxIce est activée : 1,5 kg de glaçons

Éclairage	
Classe d'efficacité énergétique[1]	Source lumineuse
Ce produit contient une ou plusieurs sources lumineuses de la classe d'efficacité énergétique G.	LED

[1] L'appareil peut contenir des sources lumineuses de différentes classes d'efficacité énergétique. La classe d'efficacité énergétique la plus basse est indiquée.

11 Aide en cas de dysfonctionnement

11.1 Dysfonctionnement technique

Votre appareil a été conçu et fabriqué pour vous garantir un fonctionnement irréprochable et une durée de vie accrue. Si une panne venait toutefois à se produire en cours de fonctionnement, vérifiez que le dysfonctionnement ne provient pas d'une erreur de commande. Dans ce cas, les frais occasionnés vous seront facturés, même au cours de la durée de validité de la garantie.

Vous pouvez résoudre vous-même les dysfonctionnements suivants.

11.1.1 Fonctionnement de l'appareil

Erreur	Cause	Mesures à prendre
L'appareil ne fonctionne pas.	→ L'appareil n'est pas en marche.	▶ Mettre l'appareil en marche.
	→ Le connecteur secteur n'est pas enfoncé correctement dans la prise.	▶ Contrôler le connecteur secteur.
	→ Le fusible de la prise n'est pas en bon état.	▶ Contrôler le fusible.
	→ Panne de courant	▶ Tenir l'appareil fermé. ▶ Protéger les aliments : poser les accumulateurs de froid de glace au-dessus des aliments ou utiliser un autre réfrigérateur si la panne de courant dure. ▶ Ne pas recongeler les aliments décongelés.
	→ La fiche de l'appareil frigorifique n'est pas correctement insérée dans l'appareil.	▶ Contrôler la fiche de l'appareil frigorifique.
La température n'est pas suffisamment basse.	→ La porte de l'appareil n'est pas bien fermée.	▶ Fermez la porte de l'appareil.
	→ L'aération et la ventilation sont insuffisantes.	▶ Dégagez et nettoyez la grille d'aération.
	→ La température ambiante est trop élevée.	▶ Solution au problème :

Erreur	Cause	Mesures à prendre
	→ La porte de l'appareil a été ouverte trop fréquemment ou trop longuement.	▶ Attendre que la température s'autorégule. Si cela ne fonctionne pas, s'adresser au service client.
	→ Des quantités d'aliments frais trop grandes ont été rangées sans que SuperFrost soit activée.	▶ Solution au problème : (voir Activer la fonction SuperFrost)
	→ La température est mal réglée.	▶ Régler la température à une valeur inférieure et contrôler 24 heures plus tard.
	→ L'appareil a été installé trop près d'une source de chaleur (four, chauffage, etc.).	▶ Déplacez l'appareil ou la source de chaleur.
	→ L'appareil n'a pas été monté correctement dans la niche.	▶ Vérifier si l'appareil a été monté correctement et si la porte ferme correctement.
Le joint de la porte est défectueux ou doit être remplacé pour d'autres raisons.	→ Le joint de porte est interchangeable. Son remplacement ne nécessite aucun outil.	▶ S'adresser au service client.
L'appareil est givré ou de l'eau de condensation se forme.	→ Le joint de la porte est susceptible de glisser hors de la rainure.	▶ Vérifier le bon positionnement du joint de porte dans la rainure.
Accumulation concentrée de glace au milieu du plafond intérieur de l'appareil.	→ L'accumulation de glace est normale. En raison des conditions physiques, la glace se forme de manière concentrée au plafond de l'appareil.	▶ Éliminer la glace à l'aide d'un grattoir.
Lorsque la température ambiante est inférieure à 18 °C, l'appareil est légèrement réchauffé au niveau de la surface intérieure de la paroi latérale de droite du compartiment réfrigérateur.	→ La fonction l'exige.	▶ Il s'agit là d'un fonctionnement normal.

11.1.2 Équipement

Erreur	Cause	Mesures à prendre
L'IceMaker ne peut pas être mis en marche.	→ L'appareil, et par conséquent l'IceMaker, n'est pas raccordé.	▶ Raccorder l'appareil (voir les instructions de montage).
L'IceMaker ne produit pas de glaçons.	→ L'IceMaker n'est pas en marche.	▶ Activer l'IceMaker.
	→ Le tiroir de l'IceMaker n'est pas bien fermé.	▶ Insérer le tiroir correctement.
	→ Le raccord d'eau n'est pas ouvert.	▶ Ouvrir le raccord d'eau.
L'éclairage intérieur ne s'allume pas.	→ L'appareil n'est pas en marche.	▶ Mettre l'appareil en marche.
	→ La porte est restée ouverte pendant plus de 15 minutes.	▶ L'éclairage intérieur s'éteint automatiquement après environ 15 minutes si la porte reste ouverte.

Erreur	Cause	Mesures à prendre
	→ L'éclairage à DEL est défectueux ou le couvercle est endommagé.	▶ S'adresser au service client.

11.2 Messages à l'écran

Il existe deux catégories de messages :

Catégorie	Signification
Avertis-sement	Vous pouvez éliminer les avertissements les plus simples vous-mêmes. Pour les dysfonctionnements plus graves, vous devez contacter le service client. (voir 11.4 Service client)
Rappel	Les rappels portent sur les processus géné-raux. Il vous suffit d'effectuer le processus et d'éliminer ensuite le message.

11.2.1 Avertissements

Comportement de l'appareil en cas d'avertissement :
- La DEL d'état correspondante s'allume.
- Le signal d'alarme retentit de plus en plus fort.

Message	Cause	Élimination du message
La **DEL de panne de courant** est allumée	La DEL d'état s'allume lorsque la température dans l'appareil a augmenté en raison d'une panne de courant.	Suivre les étapes. (voir 11.2.2 Élimination des avertissements)

11.2.2 Élimination des avertissements

DEL de panne de courant

Une fois la panne de courant terminée, l'appareil refroidit automatiquement à la température cible définie au préa-lable, sans que vous n'ayez à confirmer le message. En revanche, pour que la DEL d'état s'éteigne, vous devez la confirmer.
▶ Appuyer sur le symbole d'alarme.
▷ La température de congélation la plus chaude s'affiche.
▷ Si la température de congélation est inférieure à -9 °C : les aliments restent consommables.
Si la température de congélation est supérieure à -9 °C :
▶ Contrôler les aliments.
▶ Appuyer sur le symbole d'alarme.
▷ La DEL de panne de courant est effacée.

11.2.3 Aperçu des rappels

Comportement de l'appareil en cas de rappel :
- Le symbole d'affichage apparaît sur l'affichage d'état.
- La DEL d'état s'allume.

Vous pouvez désactiver les rappels suivants :

Message	Cause	Élimination du message
	La DEL d'état s'allume lorsque le remplace-ment du filtre à eau doit être confirmé.	Suivre les étapes. (voir 11.2.4 Élimination des rappels)
	Cette DEL d'état s'allume lorsque le remplacement du filtre à poussières doit être confirmé.	Suivre les étapes. (voir 11.2.4 Élimination des rappels)

11.2.4 Élimination des rappels

Confirmer le remplacement du filtre à eau

Liebherr recommande : Remplacer le filtre à eau tous les 6 mois.

Remarque
Vous pouvez vous procurer le filtre à eau dans la boutique Liebherr-Hausgeräte à l'adresse home.liebherr.com/shop/de/deu/zubehor.html.

▶ Effectuer le remplacement du filtre à eau. (voir 9.1 Remplacer le filtre à eau)
▷ Le filtre à eau est remplacé.
▷ Le symbole du filtre à eau est allumé.

Fig. 85

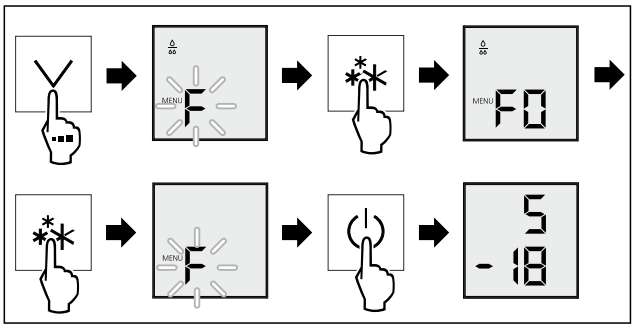

Fig. 86

▶ Suivre les étapes indiquées dans l'illustration.
▷ Le remplacement du filtre à eau est confirmé.
▷ Le symbole du filtre à eau n'est plus allumé.

Confirmer le nettoyage du filtre à poussières

▶ Effectuer le nettoyage du filtre à poussières. (voir 9.6.2 Nettoyer le filtre à poussières)
▷ Le filtre à poussières est nettoyé.
▷ La DEL du filtre à poussières est allumée.

Fig. 87

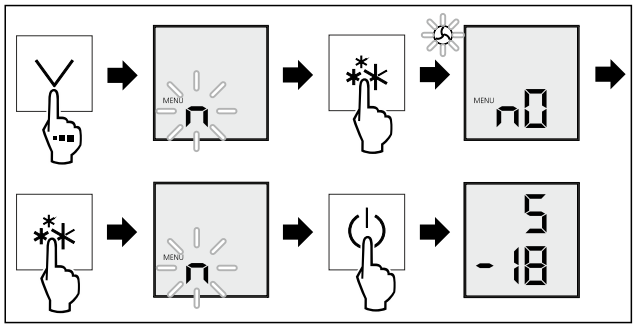

Fig. 88

▶ Suivre les étapes indiquées dans l'illustration.
▷ Le nettoyage du filtre à poussières et confirmé.
▷ La DEL du filtre à poussières n'est plus allumée.

11.3 Bruits de fonctionnement

L'appareil émet différents bruits de fonctionnement pendant son utilisation.

- En cas de **puissance frigorifique réduite**, l'appareil fonctionne de manière économe en énergie, mais plus longtemps. Le volume est **moins fort**.
- En cas de **forte puissance frigorifique**, les aliments sont refroidis plus rapidement. Le volume est **plus fort**.

  Exemples :
  - Fonctions activées (voir 7.2 Fonctionnement de l'appareil)
  - Ventilateur en marche
  - Aliments tout juste rangés
  - Température ambiante élevée
  - Porte longuement ouverte

Bruit	Cause possible	Type de bruit
Gargouillement et clapotis	Le réfrigérant circule dans le circuit de réfrigération.	Bruit de travail normal
Grincements et sifflements	Le réfrigérant est injecté dans le circuit de réfrigération.	Bruit de travail normal
Ronronnement	L'appareil refroidit. Le volume dépend de la puissance frigorifique.	Bruit de travail normal
Vrombissement et bruissement	Le ventilateur est en marche.	Bruit de fonctionnement normal
Cliquetis	Les composants sont activés et désactivés.	Bruit de commutation normal
Crépitement ou bourdonnement	Les vannes ou clapets sont actifs. La pompe du réservoir d'eau est active.	Bruit de commutation normal

Bruit	Cause possible	Type de bruit	Résoudre
Vibration	Montage inapproprié	Bruit d'erreur	Contrôler le montage. Aligner l'appareil.
Cliquetis	Équipement, Objets à l'intérieur de l'appareil	Bruit d'erreur	Fixer les pièces d'équipement. Laisser un écart entre les objets.

11.4 Service client

Vérifiez tout d'abord si vous ne pouvez pas résoudre le problème vous-même (voir 10 Aide clients) . Si ce n'est pas le cas, adressez-vous au service client.

Vous trouverez l'adresse dans la brochure « Liebherr-Service » fournie ou sous home.liebherr.com/service.

AVERTISSEMENT

Réparation non effectuée par du personnel qualifié !*
Blessures.

▶ Ne faire effectuer les réparations et interventions sur l'appareil et la ligne de réseau qui ne sont pas explicitement nommés (voir 9 Entretien) que par le S.A.V.
▶ Faire remplacer le câble d'alimentation endommagé uniquement par le fabricant ou par son service après-vente ou toute autre personne qualifiée.
▶ Sur les appareils équipés d'un connecteur IEC, le remplacement peut être effectué par le client.

11.4.1 Contacter le service client

Assurez-vous que les informations suivantes sont disponibles sur l'appareil :

❑ Désignation de l'appareil (modèle et index)
❑ N° de service (Service)
❑ N° de série (S-Nr.)

▶ Ouvrir les informations concernant l'appareil sur l'écran.
-ou-
▶ Relever les informations concernant l'appareil sur la plaque signalétique.

▶ Noter les informations concernant l'appareil.
▶ Avertir le service client : Communiquer les erreurs et les informations sur l'appareil.
▷ Grâce à ces informations, le S.A.V. sera en mesure d'intervenir rapidement et de manière ciblée.
▶ Suivre les instructions supplémentaires du service client.

11.5 Plaque signalétique

La plaque signalétique se trouve derrière les tiroirs sur le côté intérieur de l'appareil.

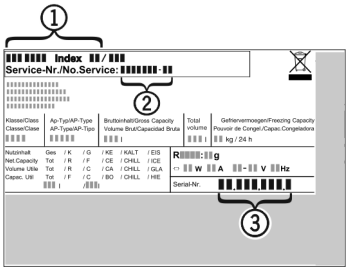

Fig. 89

(1) Désignation de l'appareil
(2) N° de service
(3) N° de série

*** selon le modèle et l'équipement**

▶ Lire les informations sur la plaque signalétique.

12 Mettre hors service

▶ Vider l'appareil.
▶ Éteindre l'appareil.
▶ Débrancher la fiche secteur de la prise.
▶ Si nécessaire, retirer la fiche de l'appareil frigorifique : retirer la fiche de l'appareil frigorifique du connecteur de l'appareil tout en la faisant bouger de gauche à droite.
▶ Nettoyer l'appareil. (voir 9.6 Nettoyer l'appareil)
▶ Laissez la porte ouverte pour éviter les mauvaises odeurs.

13 Élimination

S'assurer que les conditions suivantes sont bien respectées :

❑ Vous connaissez la signification des symboles apposés sur l'appareil.
❑ Vous connaissez les consignes d'élimination. (voir 1.7 Remarques relatives à la mise au rebut)

13.1 Préparer l'appareil à l'élimination

▶ Mettre l'appareil hors service. (voir 12 Mettre hors service)

13.2 Éliminer l'appareil en respectant l'environnement

AVERTISSEMENT
Risque d'incendie en cas de fuite de réfrigérant et d'huile !
Le réfrigérant contenu est écologique, mais inflammable. L'huile contenue est elle aussi inflammable. Le réfrigérant et l'huile qui s'échappent peuvent s'enflammer si leur concentration est suffisamment élevée et s'ils entrent en contact avec une source de chaleur externe.
▶ N'endommagez pas les conduites du circuit frigorifique et du compresseur.

▶ Respecter les conseils relatifs au transport de l'appareil.
▶ Emporter l'appareil sans l'endommager.
▶ Éliminer l'appareil conformément aux prescriptions.

home.liebherr.com/fridge-manuals

FR

Date de publication : 20260818

Index des réf. : 7086836-00

Liebherr Hausgeräte Lienz GmbH
Dr.-Hans-Liebherr-Strasse 1
A-9900 Lienz
Österreich