Návod k obsluze

Quality, Design and Innovation

home.liebherr.com/fridge-manuals

LIEBHERR

Obsah

1 Všeobecné bezpečnostní pokyny ... 3
1.1 Použití v souladu s určením ... 3
1.2 Předvídatelné chybné použití ... 3
1.3 Klimatické třídy ... 3
1.4 Skupina uživatelů ... 3
1.5 Výstražná upozornění – Nebezpečí pro uživatele ... 3
1.6 Poruchy, poškození a opravy ... 4
1.7 Pokyny k likvidaci ... 4
1.8 Shoda ... 4
1.9 Látky SVHC v souladu s nařízením REACH ... 4
1.10 Databáze EPREL ... 4
1.11 Licence open source ... 4
1.12 Náhradní díly ... 4
1.13 Stupně výstrahy ... 4

2 Celkový pohled na přístroj ... 4
2.1 Rozsah dodávky ... 4
2.2 Přehled spotřebičů a vybavení ... 5

3 Princip funkce ovládacích prvků ... 5
3.1 Navigace a vysvětlení symbolů ... 5
3.2 Otevřít menu nastavení ... 5

4 Uvedení do provozu ... 6
4.1 Zapnutí spotřebiče (první uvedení do provozu) ... 6
4.2 Uvedení IceMaker do provozu ... 6

5 Uskladnění ... 6
5.1 Pokyny ke skladování ... 6
5.2 Chladnička ... 6
5.3 BioFresh ... 7
5.4 Mraznička ... 7
5.5 Doba skladování ... 7

6 Úspora energie ... 8

7 Obsluha ... 8
7.1 Ovládací a indikační prvky ... 8
7.1.1 Zobrazení stavu ... 8
7.1.2 Symboly indikace ... 9
7.1.3 Stavové LED ... 9
7.1.4 Funkce chladničky spotřebiče ... 9
7.1.5 Funkce mrazničky spotřebiče ... 9
7.2 Funkce spotřebiče ... 10
7.2.1 Poznámky k funkcím spotřebiče ... 10
Vypnutí a zapnutí spotřebiče ... 10
Teplota ... 10
Jednotka teploty ... 11
BioFresh B-Value ... 11
SuperCool ... 11
SuperFrost ... 12
Funkce dovolené IceMaker ... 12
SabbathMode ... 12
IceMaker ... 13
Přívod vody IceMaker ... 14
Jas displeje ... 14
H-Value ... 14
Dětská pojistka ... 15

8 Vybavení ... 15
8.1 Dveřní přihrádka ... 15
8.2 Odkládací plochy ... 16
8.3 Variabilní přihrádka na láhve ... 17
8.4 Zásuvky ... 17
8.5 Víko zásuvky schránky BioFresh ... 18
8.6 Vysouvací vozík ... 18
8.7 IceMaker ... 18
8.8 Držák lahví ... 19

9 Údržba ... 19
9.1 Výměna vodního filtru ... 19
9.2 Odstranění / vložení držáku lahví ... 19
9.3 Rozebrání / montáž vysouvacích systémů ... 19
9.4 Vyjmutí / vložení variabilní přihrádky na láhve ... 21
9.5 Odmrazování přístroje ... 21
9.6 Čištění přístroje ... 21

10 Zákaznická pomoc ... 23
10.1 Technické údaje ... 23

11 Náprava při poruše ... 23
11.1 Technická porucha ... 23
11.2 Hlášení na displeji ... 24
11.3 Provozní hluk ... 25
11.4 Zákaznický servis ... 26
11.5 Typový štítek ... 26

12 Odstavení z provozu ... 26

13 Likvidace ... 26
13.1 Příprava spotřebiče k likvidaci ... 26
13.2 Ekologická likvidace spotřebiče ... 26

Výrobce trvale pracuje na dalším vývoji všech typů a modelů. Mějte proto laskavě pochopení pro to, že si musíme vyhradit právo na změny tvaru, vybavení a technické části.

Symbol	Vysvětlení
	Přečtení návodu Abyste se seznámili se všemi výhodami nového spotřebiče, přečtěte si prosím pozorně pokyny v tomto návodu k obsluze.
	Doplňující informace na internetu Digitální návod s dalšími informacemi a v jiných jazycích najdete online pomocí QR kódu na přední straně návodu nebo po zadání servisního čísla na **home.liebherr.com/fridge-manuals**. Servisní číslo najdete na typovém štítku: 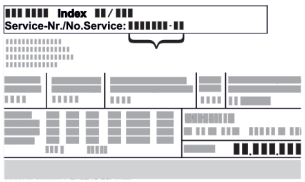 *Fig.* Zobrazení příkladu
	Kontrola přístroje Zkontrolujte všechny části, zda nejsou po přepravě poškozené. V případě reklamací se obraťte na prodejce nebo zákaznický servis.
	Odchylky Tento návod je určen pro více modelů, takže jsou možné odchylky. Části návodu, které se týkají pouze některých přístrojů, jsou označeny hvězdičkou (*).
	Pokyny pro jednotlivé činnosti a výsledky těchto činností Pokyny pro jednotlivé činnosti jsou označeny ▶. Výsledky těchto činností jsou označeny ▷.
	Videa Videa týkající se přístrojů jsou k dispozici na kanálu YouTube Liebherr-Hausgeräte.

Licence open source:

Spotřebič obsahuje softwarové komponenty, které využívají licence open source. Informace o použitých open source licencích naleznete zde: **home.liebherr.com/open-source-licences**

Tyto informace pro uživatele platí pro následující spotřebiče:

ECBN..	88..

Poznámka
Pokud označení vašeho přístroje obsahuje N, jedná se o přístroj NoFrost.

1 Všeobecné bezpečnostní pokyny

Tyto informace pro uživatele pečlivě uschovejte, abyste do nich mohli kdykoliv nahlédnout.

Pokud spotřebič předáte dalšímu uživateli, předejte mu také tyto informace pro uživatele.

Pro řádné a bezpečné použití spotřebiče si tyto informace pro uživatele pečlivě přečtěte před jeho instalací a použitím. Vždy dodržujte pokyny, bezpečnostní pokyny a výstražné pokyny, které jsou v něm uvedeny. Jsou důležité, abyste mohli zařízení bezpečně a bezchybně instalovat a provozovat.

1.1 Použití v souladu s určením

- Spotřebič je koncipován pro použití v domácnosti a v podobných oblastech použití, jako např.:
  - Kuchyně pro zaměstnance v obchodech, kancelářích a jiných pracovních prostorách
  - V zemědělství a hosty v hotelech, motelech a jiných ubytovacích zařízeních
  - Penziony se snídaní
  - V cateringu a podobných velkoobchodních provozech
- Další použití:
  - Všechny ostatní druhy využití jsou nepřípustné.

1.2 Předvídatelné chybné použití

Následující způsoby použití jsou výslovně zakázány:

- Skladování a chlazení:
  - chemicky nestabilních, hořlavých nebo žíravých látek
  - Výbušné materiály, jako např. aerosolové nádoby s hořlavým hnacím plynem
  - léků, krevní plazmy, laboratorních preparátů nebo podobných látek a výrobků, které vyplývají ze směrnice 2007/47/ES o zdravotnických prostředcích
- Použití v oblastech ohrožených výbuchem

Nesprávné použití spotřebiče vede k poškození nebo zkažení uložených potravin.

1.3 Klimatické třídy

V závislosti na klimatu je spotřebič konstruován pro provoz při omezeném rozsahu okolních teplot. Klimatická třída, pro kterou je spotřebič určen, je uvedena na typovém štítku.

Poznámka
▶ Aby byl zaručen bezvadný provoz, dodržujte uvedené teploty prostředí.

Třída klimatu	pro teploty prostředí
SN	10 °C až 32 °C
N	16 °C až 32 °C
ST	16 °C až 38 °C
T	16 °C až 43 °C
SN-ST	10 °C až 38 °C
SN-T	10 °C až 43 °C

1.4 Skupina uživatelů

- Tento spotřebič nesmí používat osoby (včetně dětí) s omezenými tělesnými, smyslovými nebo duševními schopnostmi ani osoby s nedostatečnými zkušenostmi a znalostmi, ledaže by byly pod dohledem osoby odpovědné za jejich bezpečnost nebo jim bylo použití spotřebiče vysvětleno. Je nutné dohlížet na děti, aby bylo zajištěno, že si se spotřebičem nebudou hrát.
- Děti ve věku od 3 do 8 let mohou chladničku / mrazničku plnit a vykládat.

1.5 Výstražná upozornění – Nebezpečí pro uživatele

- VÝSTRAHA: Větrací otvory v plášti spotřebiče nebo ve vestavěných částech udržujte volné.
- VÝSTRAHA: K urychlení rozmrazování nepoužívejte žádná jiná mechanická zařízení nebo jiné prostředky než doporučené výrobcem.
- VÝSTRAHA: Nepoškoďte okruh chladiva.
- VÝSTRAHA: V chladicím / mrazicím oddílu neprovozujte žádné elektrické spotřebiče, které svou konstrukcí neodpovídají doporučením výrobce.
- VÝSTRAHA: Při ustavení spotřebiče je třeba dbát na to, aby se napájecí kabel nezachytil ani nepoškodil.
- VÝSTRAHA: Nepřipojujte přenosné rozvodné zásuvky ani napájecí zdroje na zadní straně spotřebiče.

Po dokončení vestavby spotřebiče musí být i nadále možné spotřebič odpojit od sítě.

- Přístupná síťová zástrčka (nad, pod nebo vedle spotřebiče)
- Vypnutí pojistky v instalaci v budově v souladu s předpisy pro provádění instalací.

VÝSTRAHA: Nebezpečí požáru v důsledku hořlavých látek.

Symbol se nachází na kompresoru a může být vyobrazen také na dalších místech spotřebiče. Upozorňuje na nebezpečí spojené s hořlavými látkami. Nálepku neodstraňujte.

- Čím více chladiva je v přístroji, tím větší musí být prostor, ve kterém je přístroj umístěn. V příliš malých prostorách může při netěsnosti dojít ke vzniku hořlavé směsi plynu a vzduchu. Na 8 g chladiva musí být prostor pro instalaci velký minimálně 1 m^3. Údaje o obsaženém chladivu jsou uvedeny na typovém štítku ve vnitřním prostoru spotřebiče.
- Pravidelně čistěte plochy, které mohou přicházet do styku s potravinami a přístupnými odtokovými systémy.
- Syrové maso nebo ryby zabalte do čistých, uzavřených nádob. Tím se zabrání tomu, aby se maso nebo ryby dotýkaly jiných potravin nebo na ně kapaly.
- Pokud bude chladnička / mraznička delší dobu prázdná, spotřebič vypněte, odmrazte, vyčistěte, vysušte a nechte dveře otevřené, abyste zabránili vzniku plísně.
- Zamezte trvalému styku kůže se studeným povrchem nebo s chlazenými produkty. K ochraně použijte např. rukavice.
- Alkoholické nápoje nebo jiné nádoby obsahující alkohol skladujte pouze těsně uzavřené. V případě úniku by elektrické součástky mohly alkohol zapálit.
- Dveře otevírejte pouze na krátkou dobu. Tím zabráníte zvýšení teploty uvnitř spotřebiče.

- Při otevírání a zavírání nesahejte mezi dveře a spotřebič. Mohlo by dojít ke skřípnutí prstů.
- Do přední oblasti spodní skleněné desky neukládejte žádné předměty, aby bylo zajištěno bezproblémové zavření dveří spotřebiče. (viz 5.2 Chladnička) (viz 8.1 Dveřní přihrádka)
- VÝSTRAHA: Tento spotřebič je třeba upevnit v souladu s návodem k použití, aby se předešlo nebezpečí způsobenému nedostatečnou stabilitou.
- Dodržujte pokyny týkající se montáže, upevnění, požadovaných rozměrů a připojení.

Spotřebiče s pevnou přípojkou vody:

- VÝSTRAHA: Napojte pouze na přívod pitné vody.
- Dodržujte přípojné hodnoty pro přívod vody.
- Spotřebič připojujte k rozvodu pitné vody pouze s novou hadicovou sadou. Staré hadicové sady nepoužívejte opakovaně, ale zlikvidujte je.
  Součástí balení spotřebiče je nová hadicová sada.
- Pokud nebyla voda odebírána déle než 5 dní, je třeba propláchnout vodní systém.

1.6 Poruchy, poškození a opravy

- Připojení k síti pomocí zástrčky pro studené spotřebiče: Pokud dojde k poškození napájecího kabelu tohoto spotřebiče, je nutné jej vyměnit za speciální napájecí kabel, který je k dispozici u výrobce nebo v jeho servisu. Výměnu může provést zákazník.
- Opravy a zásahy do spotřebiče smí provádět pouze zákaznický servis nebo jiný k tomu vyškolený odborný personál.
- V případě poruchy nebo chyby spotřebiče odpojte síťovou zástrčku nebo vypněte pojistku. Při odpojování síťové zástrčky vždy uchopte zástrčku. Netahejte za kabel.

1.7 Pokyny k likvidaci

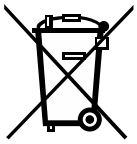

Přeškrtnutá popelnice upozorňuje, že spotřebič nesmí být likvidován spolu s netříděným komunálním odpadem a musí být odevzdán k oddělenému sběru. Obsahuje recyklovatelné materiály a v některých případech je možné jej znovu použít.

Symbol se může nacházet na kompresoru. Vztahuje se na olej v kompresoru a upozorňuje na toto nebezpečí: **Může způsobit smrt, jestliže dojde ke spolknutí nebo vniknutí do dýchacích cest.** Tato poznámka je důležitá pouze pro recyklaci. Při normálním režimu neexistuje nebezpečí.

Tato nebo podobná nálepka se může nacházet na zadní straně spotřebiče. Upozorňuje na to, že se ve dveřích a/nebo v krytu nacházejí vakuové izolační panely (VIP) nebo perlitové panely. Tato poznámka je důležitá pouze pro recyklaci. Nálepku neodstraňujte.

- Likvidaci vysloužilých spotřebičů je proto třeba provádět odborně i věcně správně podle místně platných předpisů a zákonů. Při dopravě vysloužilého spotřebiče nepoškoďte chladicí okruh, aby obsažené chladivo (údaje na typovém štítku) a olej nemohly nekontrolovaně uniknout.
- Pro Německo: U místních recyklačních / sběrných dvorů lze spotřebič zlikvidovat ve sběrných nádobách třídy 1. Při nákupu nové chladničky / mrazničky a prodejní ploše > 400 m^2 bude přístroj bezplatně odebrán zpět prostřednictvím obchodu.
- EU: Informace o možnostech likvidace vyřazených spotřebičů si vyžádejte u místních úřadů.

1.8 Shoda

Těsnost chladicího okruhu je zkontrolována. Vestavěný přístroj odpovídá příslušným bezpečnostním podmínkám a odpovídajícím směrnicím.

Úplný text EU prohlášení o shodě lze nalézt na následující internetové adrese: www.Liebherr.com

Zásuvka BioFresh splňuje požadavky zásuvky pro skladování v chladu podle DIN EN 62552:2020.

1.9 Látky SVHC v souladu s nařízením REACH

- Na následujícím odkazu můžete zkontrolovat, zda váš spotřebič obsahuje látky SVHC podle nařízení REACH: https://go.liebherr.com/z3eewm

1.10 Databáze EPREL

- Od 1. března 2021 jsou informace týkající se označení spotřeby elektrické energie a požadavků na ekodesign k nalezení v evropské databázi pro registraci výrobků (EPREL). Databázi pro registraci výrobků najdete na tomto odkazu https://eprel.ec.europa.eu/. Zde budete vyzváni k zadání identifikátoru modelu. Identifikátor modelu je uveden na identifikačním štítku.

1.11 Licence open source

- Spotřebič obsahuje softwarové komponenty, které využívají licence open source. Informace o použitých open source licencích naleznete zde: home.liebherr.com/open-source-licences

1.12 Náhradní díly

- Dostupnost náhradních dílů pro funkční díly a skladovatelné díly vybavení je 15 let.

1.13 Stupně výstrahy

NEBEZPEČÍ	Označuje bezprostředně nebezpečnou situaci, která může mít za následek úmrtí nebo vážná tělesná zranění, pokud jí nezamezíte.
VÝSTRAHA	Označuje nebezpečnou situaci, která může mít za následek úmrtí nebo vážné tělesné zranění, pokud jí nezamezíte.
UPOZORNĚNÍ	Označuje nebezpečnou situaci, která může mít za následek lehká nebo střední tělesná zranění, pokud jí nezamezíte.
POZOR	Označuje nebezpečnou situaci, která může mít za následek věcné škody, pokud jí nezamezíte.
Poznámka	Označuje užitečné pokyny a tipy.

2 Celkový pohled na přístroj

2.1 Rozsah dodávky

Zkontrolujte všechny části, zda nejsou po přepravě poškozené. V případě reklamací se obraťte na obchodníka nebo zákaznický servis.

Dodávka sestává z těchto částí:
- Vestavný přístroj
- Vybavení (podle modelu)
- Montážní materiál (podle modelu)
- „Quick Start Guide“
- „Installation Guide“*
- Servisní příručka

2.2 Přehled spotřebičů a vybavení

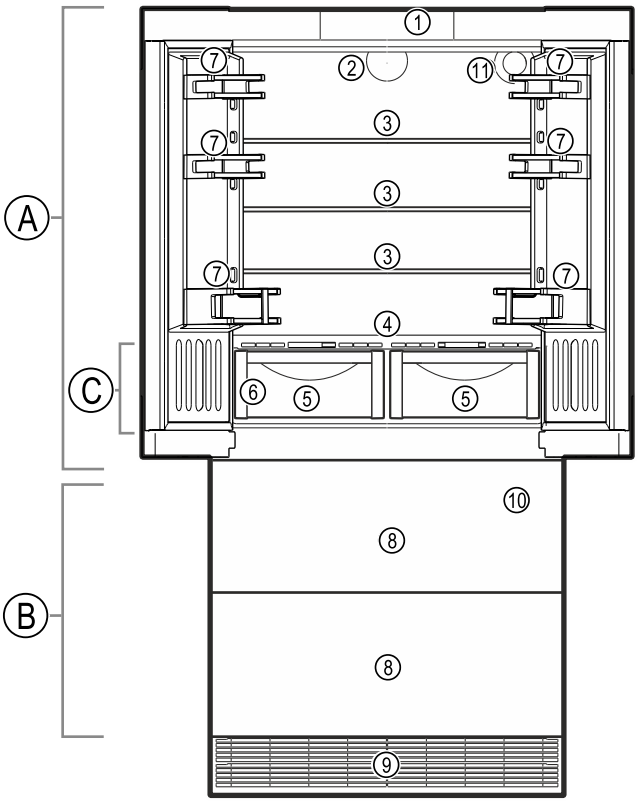

Fig. 1 Ilustrační zobrazení

Teplotní rozsah

(A) Chladnička
(B) Mraznička
(C) BioFresh

Vybavení

(1) Ovládací prvky
(2) Ventilátor s filtrem s aktivním uhlím FreshAir
(3) Odkládací plocha
(4) Integrovaná přihrádka na láhve
(5) Schránka BioFresh
(6) Typový štítek
(7) Dveřní přihrádka
(8) Mraznička: Vysouvací vozík
(9) Větrací mřížka
(10) IceMaker
(11) Vodní filtr

3 Princip funkce ovládacích prvků

Spotřebič ovládáte dotykovými tlačítky.

Funkce můžete aktivovat a deaktivovat tak, že se dotknete příslušného symbolu.

Přesný bod dotyku je mezi symbolem a vysvětlením symbolu.

3.1 Navigace a vysvětlení symbolů

Na obrázcích jsou použity různé symboly pro navigaci pomocí dotykových tlačítek. Následující tabulka tyto symboly popisuje.

Symbol	Popis
	Prsty se krátce dotkněte dotykového tlačítka: Procházejte v hlavním menu a podmenu.
5s 3s	**Dotykové tlačítko podržte po uvedenou dobu (např. 3 sekundy):** Aktivace/deaktivace funkce nebo hodnoty.
	Stiskněte několikrát po sobě navigační šipku: Přejděte v menu na požadovanou funkci.
	Stiskněte potvrzovací symbol: Aktivuje/deaktivuje funkci. Otevřete podmenu.
	Šipka s hodinami: Trvá déle než 10 sekund, než se na displeji zobrazí následující zobrazení.
2s 5s 10s	**Šipka s časovým údajem:** Trvá uvedený čas, než se na displeji zobrazí následující zobrazení.
	Symbol „Otevřít menu nastavení“: Přejděte do menu nastavení a otevřete menu nastavení. V případě potřeby: Přejděte v menu nastavení na požadovanou funkci.
	Funkce je aktivní Vybraná funkce je aktivní.
	Funkce není aktivní Vybraní funkce není aktivní.

3.2 Otevřít menu nastavení

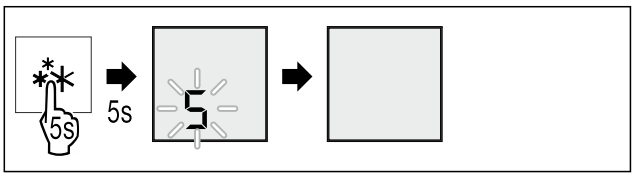

Fig. 2 Ilustrační zobrazení

▶ Proveďte akční kroky podle obrázku.
▷ Menu nastavení je otevřené.

▶ V případě potřeby: Přejděte na požadovanou funkci.

4 Uvedení do provozu

4.1 Zapnutí spotřebiče (první uvedení do provozu)

Zajistěte, aby byly splněny následující předpoklady:

- ❑ Spotřebič je namontovaný a připojený podle návodu k montáži.
- ❑ Všechny lepicí pásky, lepicí a ochranné fólie a rovněž přepravní pojistky ve spotřebiči a na něm jsou odstraněny.
- ❑ Všechny reklamní letáky jsou ze zásuvek vyjmuté.
- ❑ Princip funkce ovládacích prvků je znám. (viz 3 Princip funkce ovládacích prvků)

Zapnutí spotřebiče pomocí ovládacích prvků:

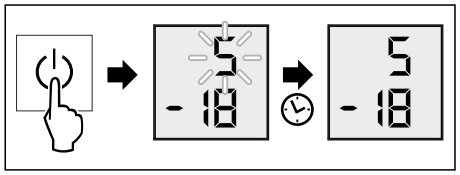

Fig. 3 Ilustrační zobrazení

▶ Proveďte akční kroky podle obrázku.
▷ Zobrazí se zobrazení stavu.
▷ Spotřebič chladí na cílovou teplotu nastavenou z výroby.

Další informace:

- IceMaker uveďte do provozu. (viz 4.2 Uvedení IceMaker do provozu)

Poznámka
Výrobce doporučuje:
▶ Vkládání potravin: Počkejte cca 6 hodin, až bude dosažena nastavená teplota.
▶ **Mražené výrobky** vkládejte při teplotě -18 °C nebo nižší.
▶ Dodržujte pokyny ke skladování. (viz 5.1 Pokyny ke skladování)

Poznámka
Příslušenství dostanete v obchodě Liebherr-Hausgeräte na adrese home.liebherr.com/shop/de/deu/zubehor.html.

4.2 Uvedení IceMaker do provozu

Pokud je spotřebič vybaven IceMaker, musíte **před prvním použitím** IceMaker vyčistit.

Zajistěte, aby byly splněny následující předpoklady:

- ❑ Připojení vody je vytvořené. Viz Installation Guide nebo návod k montáži.
- ❑ Přístroj je kompletně namontovaný a připojený.

▶ Vyčistěte IceMaker. (viz 9.6.5 Čištění IceMaker)

5 Uskladnění

5.1 Pokyny ke skladování

VÝSTRAHA
Nebezpečí požáru způsobené elektrickými spotřebiči!
Pokud používáte elektrické spotřebiče v části spotřebiče určené pro potraviny, může dojít k požáru.
▶ Nepoužívejte v potravinovém prostoru spotřebiče žádné elektrické spotřebiče, pokud nejsou doporučené výrobcem.

Poznámka
Spotřeba energie stoupá a chladicí výkon se zmenšuje, pokud nestačí ventilace.
▶ Nechte vždy volnou vzduchovou štěrbinu.

Dodržujte následující zadání pro skladování:

- Nechte volnou vzduchovou štěrbinu na ventilátoru.
- V mrazničce: Potraviny dobře zabalte.
- Potraviny, které snadno přijímají nebo uvolňují zápach nebo chuť, zabalte do uzavřených nádob nebo zakryjte.
- Tekutiny uchovávejte v uzavřených nádobách.
- Potraviny skladujte s odstupy, aby vzduch mohl dobře cirkulovat.
- Potraviny skladujte podle pokynů na obalu.
- Vždy dodržujte minimální datum spotřeby uvedené na obalu.

Poznámka
Nedodržení těchto zásad může vést ke zkažení potravin.

5.2 Chladnička

Vlivem cirkulace vzduchu vznikají v chladničce zóny s rozdílnými teplotami. Jednotlivé teplotní zóny najdete v přehledu spotřebičů a vybavení. (viz 2.2 Přehled spotřebičů a vybavení)

5.2.1 Třídění potravin

UPOZORNĚNÍ
Nebezpečí zranění a poškození v důsledku nesprávného uspořádání potravin nebo předmětů!
Pokud na spodní skleněnou desku položíte potraviny nebo předměty, dveře se nebudou moci správně zavřít. Při tom se může dveřní přihrádka rozbít, potraviny nebo předměty mohou vypadnout a způsobit zranění.
▶ Přední oblast spodní skleněné desky nechte volnou.

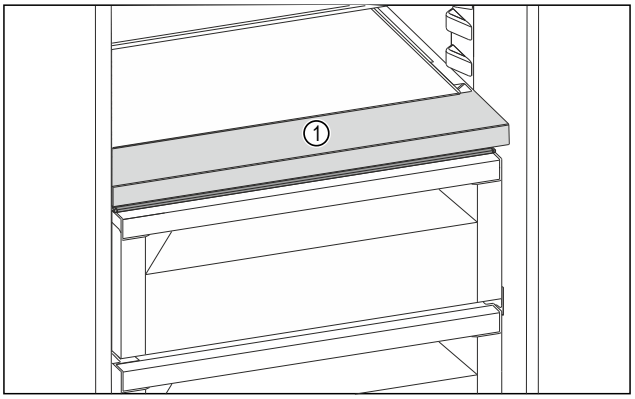

Fig. 4 Ilustrační zobrazení
(1) Přední oblast

▶ Horní oblast a dveře: Máslo, sýry, konzervy a tuby.
▶ Nejchladnější teplotní zóna: Skladujte snadno se kazící potraviny, jako hotová jídla.

5.3 BioFresh

BioFresh prodlužuje dobu skladování některých čerstvých potravin oproti běžnému chlazení.

Ve svém spotřebiči máte možnost použít schránku BioFresh jako schránku Fruit & Vegetable nebo jako schránku Meat & Dairy.

Poznámka
Když teploty klesnou pod 0 °C, mohou potraviny namrznout.
▶ Zeleninu citlivou na chlad jako okurky, lilky, cukety a všechno jižní ovoce citlivé na chlad ukládejte v chladničce.

5.3.1 Fruit & Vegetable-Safe

Zde se nastavuje skladovací klima blízké 0 °C. Víko zásuvky zajišťuje stálou vlhkost vzduchu. Toto skladovací klima je vhodné pro skladování nezabalených potravin s vysokou vlastní vlhkostí (např. salátu, zeleniny, ovoce).

Vlhkost vzduchu v zásuvce závisí na obsahu vlhkosti vložených potravin a na četnosti otvírání. Vlhkost vzduchu můžete regulovat.

Třídění potravin

▶ Skladujte nezabalené ovoce a zeleninu.
Při příliš vysoké vlhkosti:
▶ Regulujte vlhkost vzduchu.

5.3.2 Meat & Dairy-Safe

Zde se vytvoří skladovací klima blízké 0 °C. Toto skladovací klima je vhodné pro citlivé potraviny (např. mléčné výrobky, maso, ryby, uzeniny).

Třídění potravin

▶ Skladujte suché nebo zabalené potraviny.

5.4 Mraznička

Zde se při -18 °C vytváří suché, mrazivé skladovací klima. Mrazivé skladovací klima je vhodné ke skladování hlubokozmrazených výrobků a mražených výrobků po dobu několika měsíců, k výrobě kostek ledu nebo k mražení čerstvých potravin.

5.4.1 Mražení potravin

Množství mražených potravin

V rozmezí 24 hodin můžete zmrazit maximálně tolik kg čerstvých potravin, kolik je uvedeno na typovém štítku pod údajem „Mrazicí výkon... kg/24h“.

Aby potraviny rychle promrzly i uvnitř, dodržujte následující množství v jednom balení:

- Ovoce a zelenina do 1 kg
- Maso do 2,5 kg

Mražení potravin se SuperFrost

V závislosti na množství mražených potravin můžete před zmrazením aktivovat funkci SuperFrost, abyste dosáhli nižších mrazicích teplot. (viz Aktivace SuperFrost)
▶ Pokud je množství mražených potravin větší než přibližně 2 kg, aktivujte funkci SuperFrost.

Okamžik aktivace funkce SuperFrost závisí na množství mražených potravin:

Množství mražených potravin	Okamžik pro aktivaci SuperFrost
Malé množství mražených potravin	SuperFrost aktivujte asi 6 hodin před mražením. Jakmile spotřebič automaticky deaktivuje SuperFrost, můžete potraviny přerovnat.
Maximální množství mražených potravin	SuperFrost aktivujte asi 24 hodin před mražením. Jakmile spotřebič automaticky deaktivuje SuperFrost, můžete potraviny přerovnat.

Třídění potravin

UPOZORNĚNÍ
Nebezpečí zranění skleněnými střepy!
Láhve a plechovky s nápoji mohou při mražení prasknout. To platí zvláště pro nápoje sycené oxidem uhličitým.
▶ Láhve a plechovky s nápoji nemrazte!

Množství mražených potravin	Třídění potravin
Malé množství mražených potravin	Zabalené potraviny uspořádejte do nejhořejšího vysouvacího vozíku.
Maximální množství mražených potravin	Rozdělte balené potraviny na oba vysouvací vozíky.

5.4.2 Rozmrazování potravin

VÝSTRAHA
Nebezpečí otravy z jídla!
▶ Rozmražené potraviny znovu nemrazte.
▶ Rozmrazené potraviny zpracujte co nejrychleji.

Potraviny můžete rozmrazovat různými způsoby:

- v chladničce
- v mikrovlnné troubě
- v troubě/horkovzdušné troubě
- při pokojové teplotě

▶ Odeberte pouze tolik potravin, kolik je nutné.

5.5 Doba skladování

Uvedené doby skladování jsou orientační hodnoty.

U potravin s uvedením minimální trvanlivosti platí vždy datum uvedené na obalu.

5.5.1 Chladnička

Platí minimální datum spotřeby uvedené na obalu.

5.5.2 BioFresh

Máslo	při 1 °C	až 90 dnů
Tvrdý sýr	při 1 °C	až 110 dnů
Mléko	při 1 °C	až 12 dnů
Salám, nářez	při 1 °C	až 8 dnů
Drůbež	při 1 °C	až 6 dnů
Vepřové maso	při 1 °C	až 6 dnů

Hovězí maso	při 1 °C	až 6 dnů
Zvěřina	při 1 °C	až 6 dnů

Poznámka

▶ Mějte na paměti, že se potraviny s vyšším obsahem bílkovin kazí rychleji. Maso z měkkýšů s ulitami a korýšů se kazí rychleji než ryby a ryby rychleji než ostatní maso.

Zelenina, saláty		
Artyčoky	při 1 °C	až 14 dnů
Celer	při 1 °C	až 28 dnů
Květák	při 1 °C	až 21 dnů
Brokolice	při 1 °C	až 13 dnů
Čekanka	při 1 °C	až 27 dnů
Polníček	při 1 °C	až 19 dnů
Hrášek	při 1 °C	až 14 dnů
Listová kapusta	při 1 °C	až 14 dnů
Mrkev	při 1 °C	až 80 dnů
Česnek	při 1 °C	až 160 dnů
Kedluben	při 1 °C	až 14 dnů
Hlávkový salát	při 1 °C	až 13 dnů
Byliny	při 1 °C	až 13 dnů
Pórek	při 1 °C	až 29 dnů
Houby	při 1 °C	až 7 dnů
Ředkvičky	při 1 °C	až 10 dnů
Růžičková kapusta	při 1 °C	až 20 dnů
Chřest	při 1 °C	až 18 dnů
Špenát	při 1 °C	až 13 dnů
Hlávková kapusta	při 1 °C	až 20 dnů
Ovoce		
Meruňky	při 1 °C	až 13 dnů
Jablka	při 1 °C	až 80 dnů
Hrušky	při 1 °C	až 55 dnů
Ostružiny	při 1 °C	až 3 dnů
Datle	při 1 °C	až 180 dnů
Jahody	při 1 °C	až 7 dnů
Fíky	při 1 °C	až 7 dnů
Borůvky	při 1 °C	až 9 dnů
Maliny	při 1 °C	až 3 dnů
Rybíz	při 1 °C	až 7 dnů
Třešně, sladké	při 1 °C	až 14 dnů
Kiwi	při 1 °C	až 80 dnů
Broskve	při 1 °C	až 13 dnů
Švestky	při 1 °C	až 20 dnů
Brusinky	při 1 °C	až 60 dnů
Rebarbora	při 1 °C	až 13 dnů
Angrešt	při 1 °C	až 13 dnů
Hrozny	při 1 °C	až 29 dnů

5.5.3 Mraznička

Orientační hodnoty skladovatelnosti různých druhů potravin		
Zmrzlina	při -18 °C	2 až 6 měsíců
Salám, šunka	při -18 °C	2 až 3 měsíců
Chléb, pečivo	při -18 °C	2 až 6 měsíců
Zvěřina, vepřové maso	při -18 °C	6 až 9 měsíců
Ryby, tučné	při -18 °C	2 až 6 měsíců
Ryby, libové	při -18 °C	6 až 8 měsíců
Sýry	při -18 °C	2 až 6 měsíců
Drůbež, hovězí maso	při -18 °C	6 až 12 měsíců
Zelenina, ovoce	při -18 °C	6 až 12 měsíců

6 Úspora energie

- Je třeba stále dbát na správný přívod vzduchu a odvětrávání. Nezakrývejte ventilační otvory, příp. mřížky.
- Větrací štěrbiny nikdy nezakrývejte.
- Spotřebič neinstalujte na přímé sluneční světlo nebo vedle topení apod.
- Pokud spotřebič instalujete přímo vedle trouby, může se spotřeba energie mírně zvýšit. To závisí na délce a intenzitě používání trouby.
- Spotřeba energie závisí na podmínkách instalace, např. na okolní teplotě . Při vyšší okolní teplotě se může spotřeba energie zvýšit.
- Přístroj otvírejte na co nejkratší dobu.
- Čím nižší teplota je nastavena, tím vyšší je spotřeba energie.
- Potraviny ukládejte roztříděné: home.liebherr.com/food.
- Všechny potraviny uchovávejte dobře zabalené a zakryté. Zamezí se tak tvorbě jinovatky.
- Potraviny vyjímejte jen po nezbytně nutnou dobu, aby se příliš neohřály.
- Vkládání horkých jídel: nejprve nechte zchladnout na pokojovou teplotu.
- Mražené potraviny nechte rozmrazit v chladničce.
- Při delší dovolené použijte funkci dovolené .

7 Obsluha

7.1 Ovládací a indikační prvky

Pomocí ovládacích a indikačních prvků můžete zkontrolovat stav spotřebiče a změnit jeho funkce.

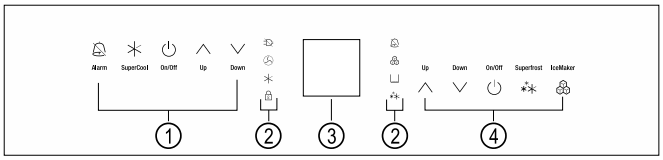

Fig. 5

(1) Funkce chladničky spotřebiče
(2) Stavové LED
(3) Zobrazení stavu
(4) Funkce mrazničky spotřebiče

7.1.1 Zobrazení stavu

Zobrazení stavu zobrazuje aktuální stav spotřebiče.

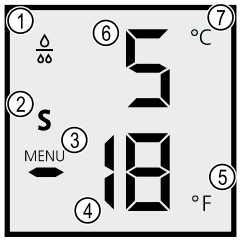

Fig. 6

(1) Symbol Vodní filtr
(2) Symbol SabbathMode
(3) Symbol Menu
(4) Ukazatel teploty v mrazničce
(5) Jednotka teploty Fahrenheit
(6) Ukazatel teploty v chladničce
(7) Jednotka teploty stupeň Celsia

7.1.2 Symboly indikace

Symboly indikace informují o aktuálním stavu spotřebiče.

Symbol	Stav spotřebiče
5 - 18	**Pulsující číslo** Přístroj pracuje. Teplota pulsuje, dokud není dosaženo nastavené hodnoty.
5	**Ukazatel teploty v chladničce** Zobrazí se teplota v chladničce.
- 18	**Ukazatel teploty v mrazničce** Zobrazí se teplota v mrazničce.
S	**Symbol SabbathMode** SabbathMode je aktivní.
	Symbol Vodní filtr Vyměňte vodní filtr.
MENU	**Symbol Menü** Spotřebič je v režimu nastavení.
°C	**Jednotka teploty stupeň Celsia** Je aktivní jednotka teploty stupeň Celsia.
°F	**Jednotka teploty Fahrenheit** Je aktivní jednotka teploty Fahrenheit.

Symboly v zobrazení stavu

7.1.3 Stavové LED

Stavové LED informují o aktuálním stavu spotřebiče.

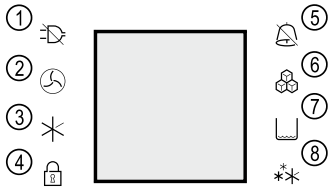

Fig. 7

(1) LED výpadku proudu
(2) LED prachového filtru
(3) LED SuperCool
(4) LED dětské pojistky
(5) LED alarmu
(6) LED IceMaker
(7) LED nádržky na vodu
(8) LED SuperFrost

Symbol	Stav spotřebiče
	LED výpadku proudu Mrazicí teplota se v důsledku výpadku napájení nebo přerušení proudu v posledních hodinách nebo dnech příliš zvýšila.
	LED prachového filtru Vyčistěte prachový filtr v podstavci spotřebiče.
	LED SuperCool Funkce SuperCool je aktivní.
	LED dětské pojistky Funkce dětské pojistky je aktivní.
	LED alarmu Došlo k chybě.
	LED IceMaker Funkce IceMaker je aktivní.
	LED nádržky na vodu Hladina vody v nádržce na vodu je nízká. Doplňte vodu. (viz 8.7 IceMaker)
	LED SuperFrost Funkce SuperFrost je aktivní.

Stavové LED

7.1.4 Funkce chladničky spotřebiče

Pomocí těchto funkcí můžete nastavit chladničku.

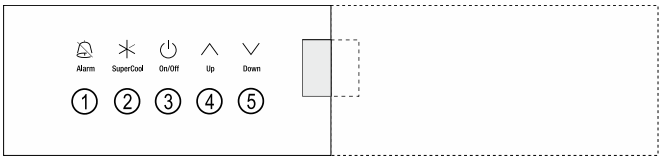

Fig. 8

(1) Alarm
(2) SuperCool ZAP/VYP
(3) Chladnička ZAP/VYP
(4) Zvýšení teploty chladničky
(5) Snížení teploty chladničky

Symbol	Popis
	Potvrzuje alarmy.
	Zapnutí nebo vypnutí funkce SuperCool.
	Zapnutí nebo vypnutí chladničky.
	Zvýšení teploty chladničky.
	Snížení teploty chladničky.

Symboly funkcí chladničky spotřebiče

7.1.5 Funkce mrazničky spotřebiče

Pomocí těchto funkcí můžete nastavit mrazničku.

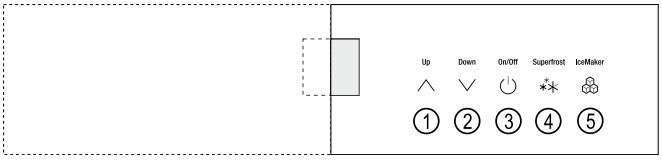

Fig. 9

(1) Zvýšení teploty mrazničky
(4) SuperFrost ZAP/VYP

(2) Snížení teploty mrazničky
(3) Mraznička ZAP/VYP
(5) IceMaker ZAP/VYP

Symbol	Popis
∧	Zvýšení teploty mrazničky.
∨	Snížení teploty mrazničky.
⏻	Zapnutí nebo vypnutí mrazničky.
❄	Zapnutí nebo vypnutí funkce SuperFrost.
	Zapnutí nebo vypnutí IceMaker.

7.2 Funkce spotřebiče

7.2.1 Poznámky k funkcím spotřebiče

Funkce spotřebiče jsou z výroby nastavené tak, aby byl spotřebič plně funkční.

Před změnou, aktivací nebo deaktivací funkcí spotřebiče se ujistěte, že jsou splněny následující požadavky:

- ❑ Přečetli jste si popisy fungování displeje a porozuměli tomu. (viz 3 Princip funkce ovládacích prvků)
- ❑ Seznámili jste se s ovládacími a zobrazovacími prvky spotřebiče. (viz 7.1 Ovládací a indikační prvky)

Vypnutí a zapnutí spotřebiče

Tato funkce slouží k vypnutí a zapnutí celého spotřebiče.

Vypnutí spotřebiče

Pokud spotřebič vypnete, dříve provedená nastavení zůstanou uložená.

Zajistěte, aby byly splněny následující předpoklady:

- ❑ Pokyny k jednání (viz 12 Odstavení z provozu) jsou provedené.

Vypnutí chladničky:

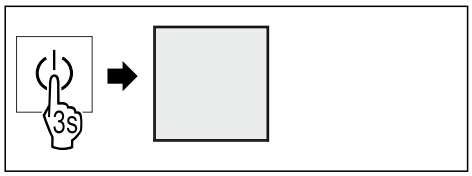

Fig. 10

▶ Proveďte akční kroky podle obrázku.
▷ Kontrolky LED displeje již nesvítí.
▷ Chladnička je vypnutá.

Vypnutí mrazničky:

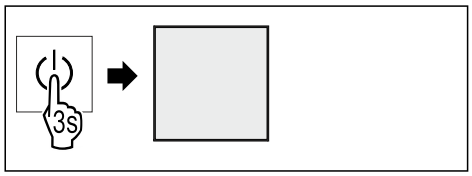

Fig. 11

▶ Proveďte akční kroky podle obrázku.
▷ Kontrolky LED displeje již nesvítí.
▷ Mraznička je vypnutá.

Zapnutí spotřebiče

Zapnutí chladničky:

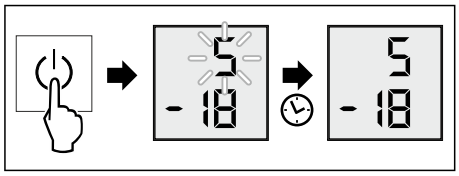

Fig. 12 Ilustrační zobrazení

▶ Proveďte akční kroky podle obrázku.
▷ Chladnička je zapnutá.
▷ Dříve provedená nastavení jsou obnovená.
▷ Chladnička chladí na nastavenou cílovou teplotu.

Zapnutí mrazničky:

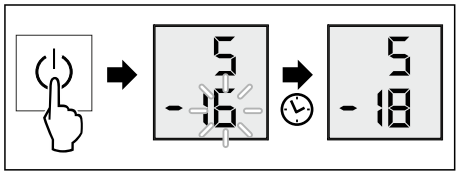

Fig. 13 Ilustrační zobrazení

▶ Proveďte akční kroky podle obrázku.
▷ Mraznička je zapnutá.
▷ Dříve provedená nastavení jsou obnovená.
▷ Mraznička chladí na nastavenou cílovou teplotu.

Teplota

Pomocí této funkce nastavíte teplotu.

Teplota závisí na těchto faktorech:

- Četnost otevírání dveří
- Doba trvání otevření dveří
- Teplota místnosti v místě instalace
- Druh, teplota a množství potravin

Teplotní zóna	Továrně nastavená teplota	Doporučené nastavení
Chladnička	5 °C	4 °C
Mraznička	-18 °C	-18 °C
BioFresh	0 °C	B-Value (viz Nastavení BioFresh B-Value)

Nastavení teploty v chladničce

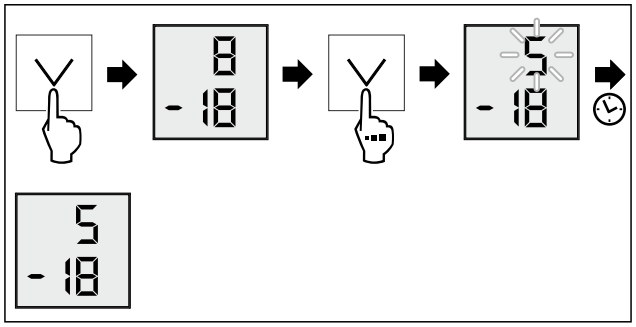

Fig. 14 Ilustrační zobrazení

▶ Proveďte akční kroky podle obrázku.
▷ Teplota je nastavena.

*** podle modelu a vybavení**

Nastavení teploty v mrazničce

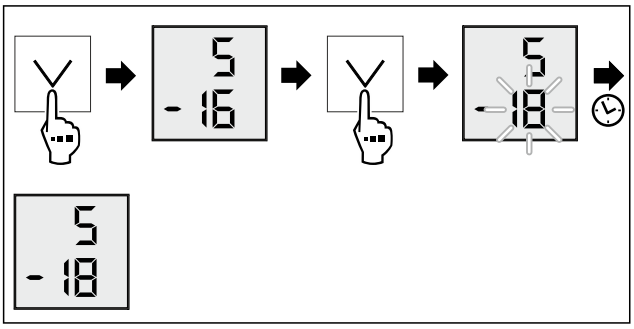

Fig. 15 Ilustrační zobrazení

▶ Proveďte akční kroky podle obrázku.
▷ Teplota je nastavena.

Nastavení teploty v BioFresh

Nastavte teplotu přes **BioFresh B-Value**. (viz Nastavení BioFresh B-Value)

Jednotka teploty

Tato funkce umožňuje nastavení jednotky teploty. Jako jednotku teploty můžete nastavit stupně Celsia nebo stupně Fahrenheita.

Nastavení jednotky teploty

Fig. 16

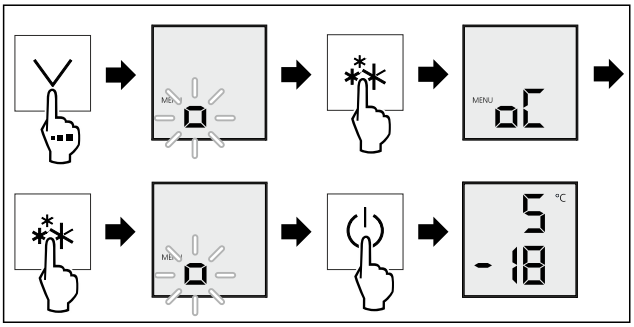

Fig. 17 Ilustrační zobrazení: Přejděte ze stupňů Fahrenheita na stupně Celsia.

▶ Proveďte akční kroky podle obrázku.
▷ Jednotka teploty je nastavena.

BioFresh B-Value

Pomocí této funkce nastavíte BioFresh B-Value. Pomocí BioFresh B-Value můžete v případě potřeby nastavit BioFresh o něco teplejší nebo chladnější z důvodu vyšší nebo nižší okolní teploty. Hodnota BioFresh B-Value je při dodání nastavena na hodnotu B5. Pokud měníte B-Value, postupujte podle následující tabulky:

Hodnota	Popis
b1	nejnižší teplota
b1-b4	Teplota může klesnout pod 0 °C, takže potraviny mohou lehce namrznout.*
b5	přednastavená teplota
b9	nejvyšší teplota

Nastavení BioFresh B-Value

Fig. 18

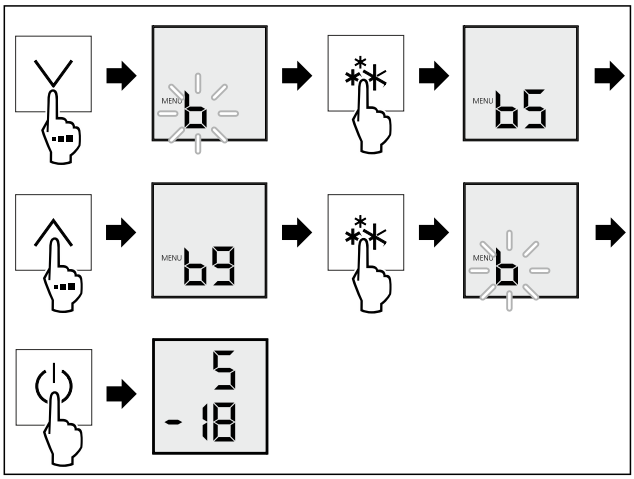

Fig. 19 Ilustrační zobrazení: Přejděte z B5 na B9.

▶ Proveďte akční kroky podle obrázku.
▷ BioFresh B-Value je nastavená.

SuperCool

Pomocí této funkce aktivujete nebo deaktivujete režim SuperCool. Pokud aktivujete režim SuperCool, spotřebič zvýší chladicí výkon. Tím se dosáhne nižších chladicích teplot. Pokud chcete rychle zchladit velké množství potravin, můžete aktivovat funkci SuperCool.

Tuto funkci můžete používat nezávisle na sobě v horním i dolním vysouvacím vozíku.

Když je funkce aktivní, pracuje spotřebič s vyšším výkonem. Tím mohou být pracovní zvuky spotřebiče dočasně hlasitější a zvýší se spotřeba energie.

Aktivace SuperCool

Okamžik pro aktivaci funkce:

- Pokud chcete v chladničce skladovat čerstvé potraviny: Aktivujte funkci při vložení potravin.

Fig. 20

▶ Proveďte akční kroky podle obrázku.
▷ Funkce SuperCool je aktivovaná.
▷ LED SuperCool svítí.

Deaktivace SuperCool

SuperCool se po 6 hodinách automaticky vypne. SuperCool můžete však kdykoliv deaktivovat ručně:

Fig. 21

▶ Proveďte akční kroky podle obrázku.
▷ SuperCool je deaktivovaný.
▷ LED SuperCool nesvítí.

▷ Spotřebič pracuje dále v normálním režimu.
▷ Spotřebič chladí na předem nastavenou teplotu.

SuperFrost

Pomocí této funkce aktivujete nebo deaktivujete režim SuperFrost. Pokud aktivujete režim SuperFrost, spotřebič zvýší mrazicí výkon. Tím dosáhněte nižších mrazicích teplot.

Použití:

- Rychlé promrazení čerstvých potravin až do středu. Tím se zajistí uchování výživné hodnoty, vzhledu a chuti potravin.
- Zvýšení rezerv chladu v uskladněných mražených výrobcích, než se spotřebič odmrazí.

Když je funkce aktivní, pracuje spotřebič s vyšším výkonem. Tím mohou být pracovní zvuky spotřebiče dočasně hlasitější a zvýší se spotřeba energie.

Pokud jsou dveře otevřené příliš dlouho, například při ukládání potravin, spotřebič automaticky zkontroluje, zda skutečná teplota ve spotřebiči odpovídá nastavené teplotě. Pokud rozdíl překročí určitou hodnotu, spotřebič automaticky zvýší chlazení. To může způsobit, že teplota zobrazená na displeji bude vyšší než skutečná teplota ve spotřebiči. To je normální a váš spotřebič funguje bezchybně.*

Aktivace SuperFrost

Zajistěte, aby byly splněny následující předpoklady:

❑ V úvahu se bere zmrazovaného množství a doba aktivace funkce SuperFrost. (viz Mražení potravin se SuperFrost)

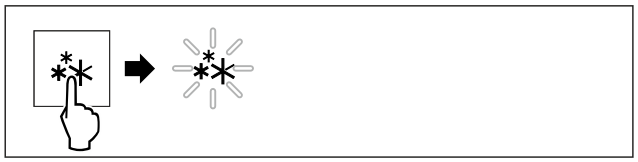

Fig. 22

▶ Proveďte akční kroky podle obrázku.
▷ Funkce SuperFrost je aktivovaná.
▷ LED SuperFrost svítí.

Deaktivace SuperFrost

SuperFrost se automaticky deaktivuje po 56 až 72 hodinách v závislosti na množství uložených potravin. SuperFrost můžete však kdykoliv deaktivovat ručně:

Fig. 23

▶ Proveďte akční kroky podle obrázku.
▷ SuperFrost je deaktivovaný.
▷ LED SuperFrost nesvítí.

Funkce dovolené IceMaker

Pomocí této funkce aktivujte nebo deaktivujte funkci dovolené pro IceMaker. Pokud aktivujete funkci dovolené, miska na kostky ledu IceMaker se otočí dolů, aby v ní nezůstala žádná voda.

Stav spotřebiče s aktivní funkcí dovolené IceMaker
V mrazničce se udržuje nastavená teplota.
SuperCool je deaktivovaný.

Aktivace funkce dovolené IceMaker

Zajistěte, aby byly splněny následující předpoklady:

❑ Miska na kostky ledu je zcela prázdná.
❑ Nádoba na kostky ledu je zasunutá.
❑ Vysouvací vozík mrazničky je uzavřený.

Fig. 24

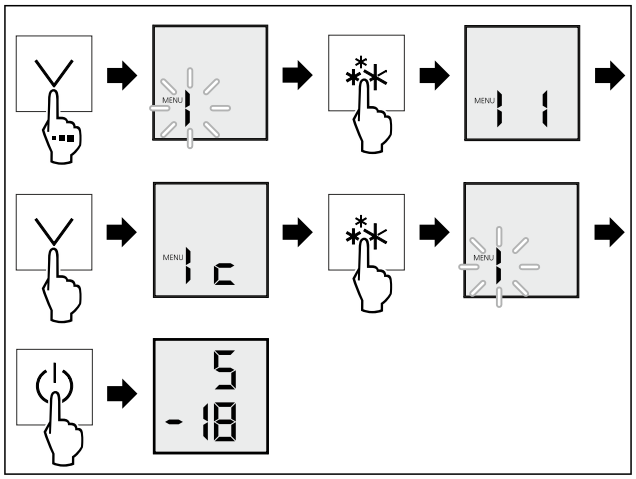

Fig. 25 Ilustrační zobrazení

▶ Proveďte akční kroky podle obrázku.
▷ Funkce dovolené IceMaker je aktivovaná.

Poznámka
Aby se zabránilo vzniku nepříjemných pachů a plísní:
▶ Otevřete vysouvací vozík mrazničky.

Deaktivace funkce dovolené IceMaker

Fig. 26

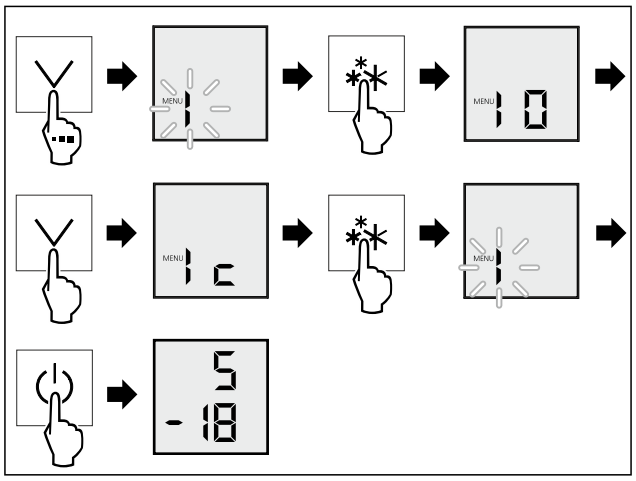

Fig. 27 Ilustrační zobrazení

▶ Proveďte akční kroky podle obrázku.
▷ Funkce dovolené IceMaker je deaktivovaná.

SabbathMode

Pomocí této funkce aktivujete nebo deaktivujete SabbathMode. Pokud tuto funkci aktivujete, některé elektronické funkce se vypnou. To umožňuje vašemu spotřebiči splnit náboženské požadavky židovských svátků jako např. šabat a je v souladu s certifikací STAR-K Kosher.

* podle modelu a vybavení

Stav spotřebiče s aktivním SabbathMode
Ukazatel stavu trvale ukazuje SabbathMode.
Všechny funkce na displeji kromě **funkce Deaktivace SabbathMode** jsou zablokovány.
Aktivní funkce zůstanou aktivní.
Displej zůstane světlý, když zavřete dvířka.
Vnitřní osvětlení je deaktivované.
Připomínky se neprovedou. Nastavený časový interval se dodrží.
Připomínky a výstrahy se nezobrazují.
Dveřní alarm není k dispozici.
Teplotní alarm není k dispozici.
IceMaker je mimo provoz.
Cyklus odmrazování pracuje pouze v zadaném čase, bez ohledu na používání spotřebiče.
Po výpadku proudu se spotřebič vrátí do SabbathMode.

Stav spotřebiče

Poznámka
Tento spotřebič má certifikát institutu „Institute for Science and Halacha“. (www.machonhalacha.co.il)

Seznam spotřebičů, certifikovaných podle STAR-K najdete na adrese www.star-k.org/appliances.

Aktivace SabbathMode

VÝSTRAHA
Nebezpečí otravy zkaženými potravinami!
Pokud jste zapnuli režim SabbathMode a dojde k výpadku napájení, na stavovém displeji se žádná zpráva o výpadku napájení nezobrazí. Po skončení výpadku napájení pracuje spotřebič dál v režimu SabbathMode. Při výpadku proudu se mohou potraviny zkazit a jejich konzumace může vést k otravě jídlem.
Po výpadku napájení:
▶ Potraviny, které byly zmrazené a jsou rozmrazené, nejezte.

Fig. 28

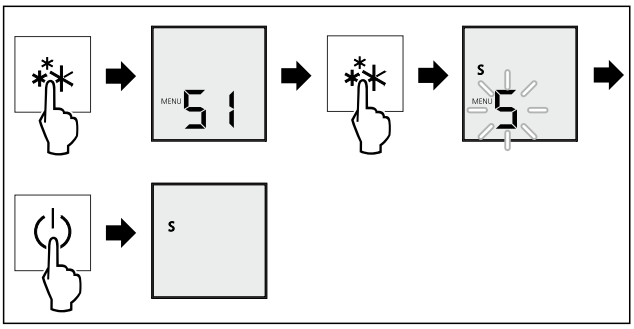

Fig. 29
▶ Proveďte akční kroky podle obrázku.
▷ Funkce SabbathMode je aktivovaná.
▷ Ukazatel stavu zobrazuje „s“.

Deaktivace SabbathMode

SabbathMode se po 80 hodinách automaticky deaktivuje. SabbathMode však můžete kdykoliv deaktivovat ručně:

Fig. 30

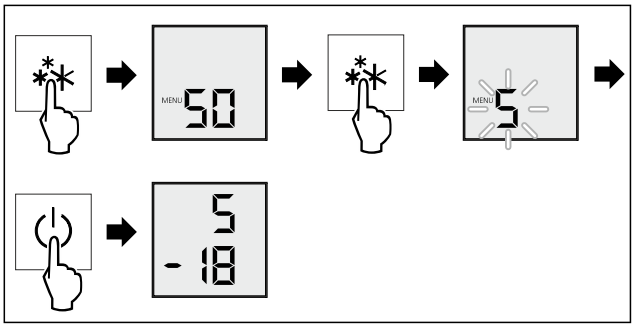

Fig. 31
▶ Proveďte akční kroky podle obrázku.
▷ SabbathMode je deaktivovaný.

IceMaker

Pomocí funkce IceMaker zapnete nebo vypnete výrobu kostek ledu.

Pomocí funkce MaxIce zvýšíte množství kostek ledu v IceMaker. MaxIce se po 48 hodinách automaticky vypne. MaxIce můžete však kdykoliv deaktivovat ručně:

Více informací o množství kostek ledu:	(viz 10.1 Technické údaje)
Další informace o přívodu vody IceMaker:	(viz Přívod vody IceMaker)
Více informací o čištění vedení IceMaker:	(viz 9.6.5 Čištění IceMaker)

Když je funkce aktivní, pracuje spotřebič s vyšším výkonem. Tím mohou být pracovní zvuky spotřebiče dočasně hlasitější a zvýší se spotřeba energie.

Aktivace IceMaker

Zajistěte, aby byly splněny následující předpoklady:
❑ IceMaker je v provozu. (viz 8.7 IceMaker)

Fig. 32 Ilustrační zobrazení
▶ Stiskněte symbol IceMaker na ovládacím panelu.
-nebo-

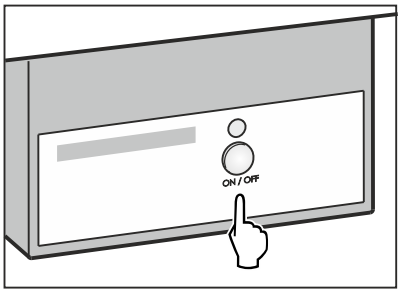

Fig. 33 Ilustrační zobrazení

▶ Stiskněte tlačítko IceMaker na IceMaker v mrazničce.

▷ Funkce IceMaker je aktivovaná. Než IceMaker vyrobí první kostky ledu, může to trvat až 24 hodin.
▷ LED IceMaker svítí.

Deaktivace IceMaker

Fig. 34 Ilustrační zobrazení

▶ Stiskněte symbol IceMaker na ovládacím panelu.

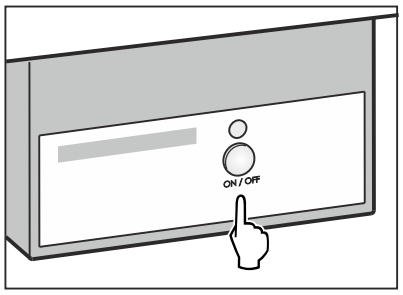

Fig. 35 Ilustrační zobrazení

▶ Stiskněte tlačítko IceMaker na IceMaker v mrazničce.
▷ IceMaker je deaktivovaný.
▷ LED IceMaker zhasne.
▷ Běžící výroba ledových kostek se ukončí.
▷ IceMaker se automaticky vypne.

Přívod vody IceMaker

Pomocí této funkce nastavíte přívod vody. Přívod vody reguluje množství přiváděné vody. Pokud přívod vody můžete změnit, když neodpovídá tlaku vody a velikosti vydávaných kostek ledu.

Přívod vody je při dodání nastavený na hodnotu 4. Můžete zvolit hodnotu od 1 (nejmenší přiváděné množství) do 8 (největší přiváděné množství).

Nastavení přívodu vody

Zajistěte, aby byly splněny následující předpoklady:

❑ IceMaker je v provozu. (viz 4.2 Uvedení IceMaker do provozu)
❑ Funkce IceMaker je aktivovaná. (viz Aktivace IceMaker)

Fig. 36

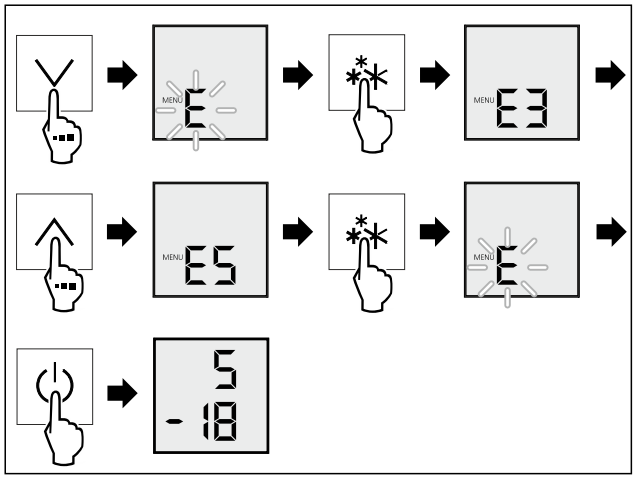

Fig. 37 Ilustrační zobrazení: Přejděte z hodnoty 3 na hodnotu 5.

▶ Proveďte akční kroky podle obrázku.
▷ Přívod vody je nastavený.

Jas displeje

Tato funkce umožňuje krokové nastavení jasu displeje.

Můžete nastavit následující úrovně jasu:

- h0 = 0 %
- h1 = 20 %
- h2 =40 %
- h3 = 60 %
- h4 = 80 %
- h5 = 100 % (přednastaveno)

Nastavení jasu displeje

Fig. 38

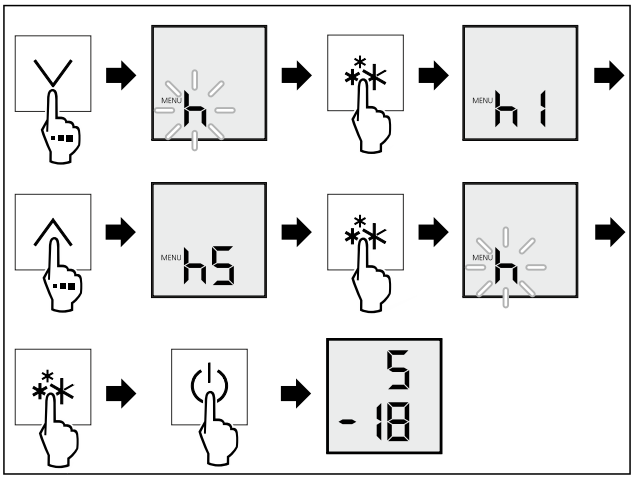

Fig. 39 Ilustrační zobrazení: Přepněte z h1 na h5.

▶ Proveďte akční kroky podle obrázku.
▷ Jas displeje je nastaven.

H-Value

Pomocí této funkce můžete zapnout protikondenzační ohřev spotřebiče, pokud se kolem chladničky nebo mrazničky tvoří kondenzovaná voda. Při vysoké vlhkosti a nízké okolní teplotě může tvořit kondenzát.

Hodnota H-Value je při dodání nastavena na hodnotu HA. Pokud hodnotu H-Value změníte, postupujte podle následující tabulky:

Hodnota	Popis
HA	Automatická regulace podle vlhkosti vzduchu a okolní teploty
H0	Protikondenzační ohřev je vypnutý.
H1	Při silném rosení je zapnutý protikondenzační ohřev.

Nastavení H-Value

Fig. 40

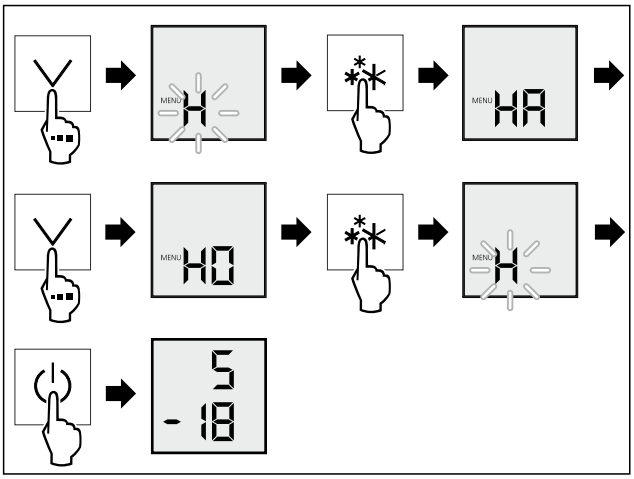

Fig. 41

▶ Proveďte akční kroky podle obrázku.
▷ H-Value je nastavená.

Dětská pojistka

Pomocí této funkce aktivujte nebo deaktivujte zablokování zadávání. Zablokování zadávání zabraňuje náhodnému ovládání spotřebiče, např. dětmi.

Pomocí této funkce aktivujte nebo deaktivujte dětskou pojistku. Dětská pojistka zabraňuje náhodnému ovládání spotřebiče, např. dětmi.

Použití:

- Zabraňuje neúmyslné změně funkcí.
- Zabránění neúmyslnému vypnutí spotřebiče.
- Zabránění neúmyslnému nastavení teploty.

Aktivace dětské pojistky

Pokud aktivujete dětskou pojistku, budete se moci stále pohybovat v menu, nemůžete však vybírat nebo měnit jiné funkce.

Fig. 42

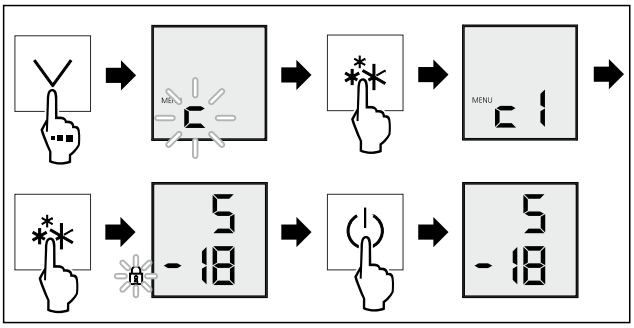

Fig. 43

▶ Proveďte akční kroky podle obrázku.
▷ Dětská pojistka je aktivovaná.

Deaktivace dětské pojistky

Fig. 44

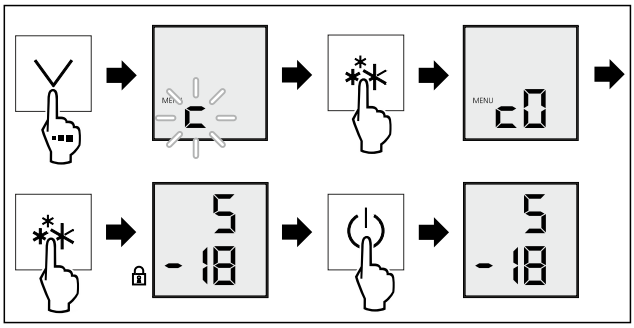

Fig. 45

▶ Proveďte akční kroky podle obrázku.
▷ Dětská pojistka je deaktivovaná.

8 Vybavení

8.1 Dveřní přihrádka

Dveřní přihrádky jsou vhodné pro uložení nápojů a potravin. Dveřní přihrádky můžete přemístit pro individuální použití a rozebrat je pro čištění. Společnost Liebherr však doporučuje používat dveřní přihrádky v poloze při dodání.

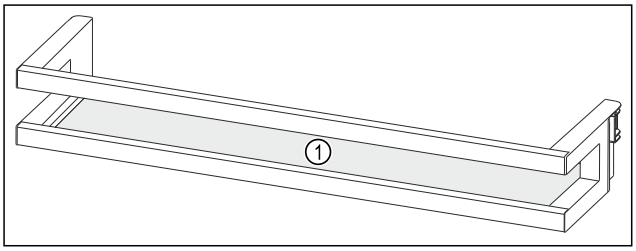

Fig. 46 Ilustrační zobrazení dveřní přihrádky

(1) Odkládací plocha

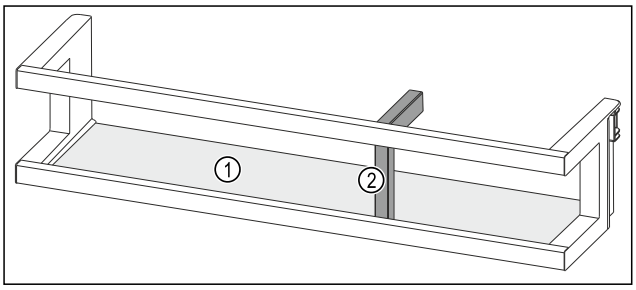

Fig. 47 Ilustrační zobrazení dveřních přihrádek s držákem lahví

(1) Odkládací plocha **(2)** Držák lahví

Následující tabulka ukazuje příklady toho, co můžete do každé dveřní přihrádky uložit.

Dveřní přihrádka	Potraviny
Dveřní přihrádka (viz Fig. 46)	Máslo, sýry, konzervy, tuby
Dveřní přihrádka s držákem lahví (viz Fig. 47)	Láhve Pomocí posuvného držáku lahví zajistěte láhve ve dveřní přihrádce.

8.1.1 Vyjmutí dveřních přihrádek

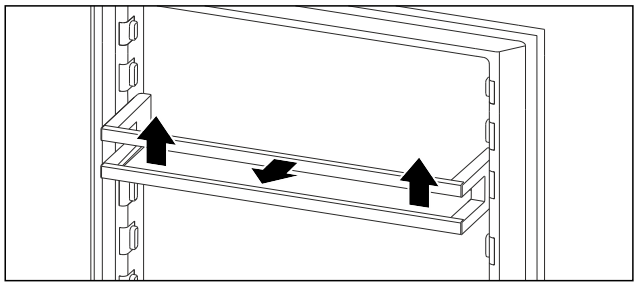

Fig. 48 Ilustrační zobrazení

▶ Dveřní přihrádku posuňte nahoru.
▶ Dveřní přihrádku vytáhněte dopředu.

8.1.2 Vložení dveřních přihrádek

UPOZORNĚNÍ

Nebezpečí zranění a poškození v důsledku nesprávného uspořádání potravin nebo předmětů!
Pokud na spodní skleněnou desku položíte potraviny nebo předměty, dveře se nebudou moci správně zavřít. Při tom se může dveřní přihrádka rozbít, potraviny nebo předměty mohou vypadnout a způsobit zranění.

▶ Přední oblast spodní skleněné desky nechte volnou.

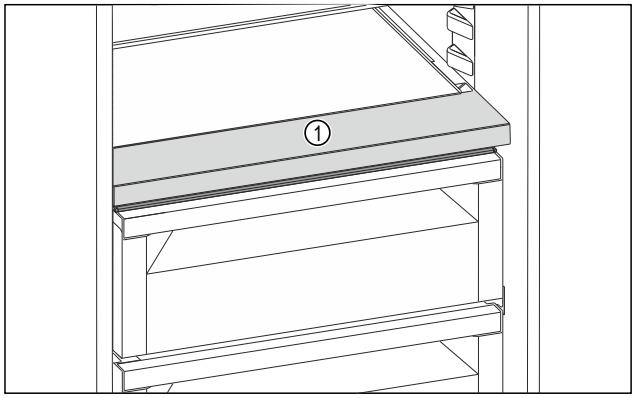

Fig. 49 Ilustrační zobrazení

(1) Přední oblast

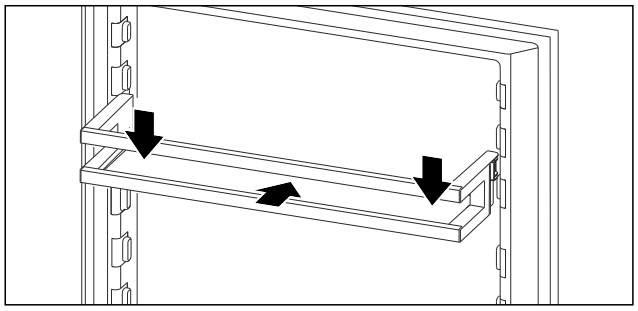

Fig. 50 Ilustrační zobrazení

▶ Dveřní přihrádku zasuňte.
▶ Dveřní přihrádku zatlačte dolů.

8.2 Odkládací plochy

V závislosti na typu spotřebiče jsou k dispozici různé odkládací plochy:

- Jednodílná odkládací plocha
- Variabilní přihrádka na láhve (viz 8.3 Variabilní přihrádka na láhve)

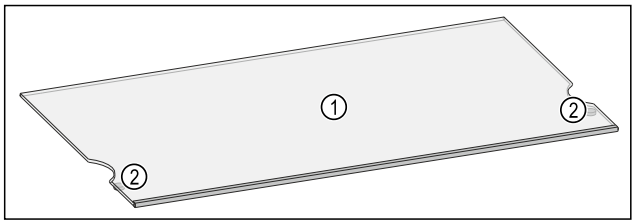

Fig. 51 Ilustrační zobrazení odkládací plochy

(1) Odkládací plocha **(2)** Zarážka vytažení

8.2.1 Použití odkládacích ploch v chladničce

Odkládací plochy můžete buď posunout do jiné výšky, nebo je zcela vyjmout, například kvůli čištění.

Zajistěte, aby byly splněny následující předpoklady:

❑ Odkládací plochy jsou prázdné.

Vyjmutí odkládací plochy

Odkládací plochy jsou proti neúmyslnému vysunutí zajištěny zarážkami.

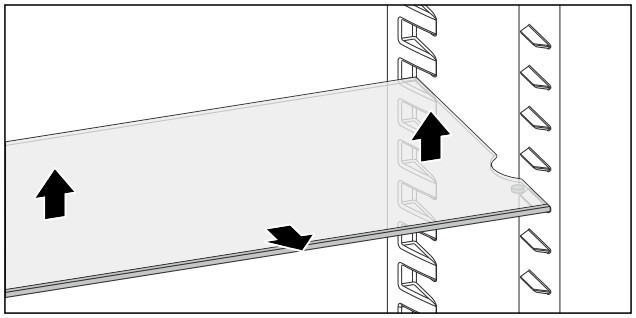

Fig. 52

▶ Zvedněte odkládací plochu.
▶ Vyjměte odkládací plochu směrem dopředu.

-nebo-

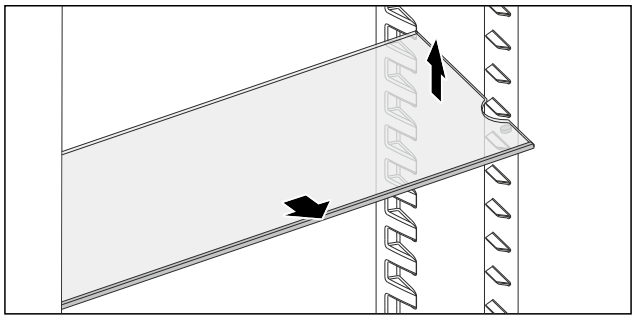

Fig. 53

▶ Usnadněné vyjímání: Nakloňte odkládací plochu a vyjměte ji dopředu.

▷ Odkládací plochy jsou vyjmuté.
▷ Odkládací plochy můžete umístit do jiné výšky.

Vsazení odkládacích ploch

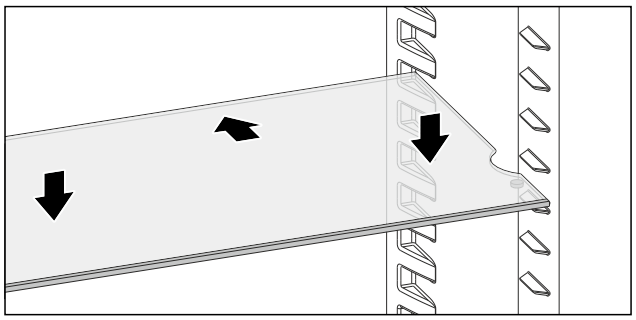

Fig. 54

Pokud zarážky vytažení ukazují dolů:

▶ Zasuňte odkládací plochu až na doraz.
▶ Spusťte odkládací plochu dolů.
-nebo-

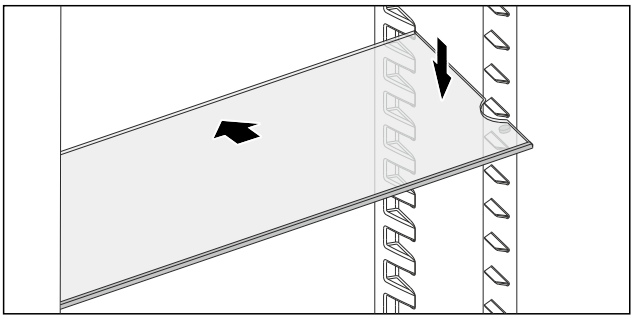

Fig. 55

▶ Zasuňte odkládací plochu šikmo a spusťte ji dolů.

▷ Zarážky leží za přední ukládací plochou.

8.3 Variabilní přihrádka na láhve

V základně chladničky můžete použít buď jednu skleněnou desku, obě skleněné desky nebo variabilní přihrádku na láhve. Obě skleněné desky jsou při dodání vloženy.

(1) Variabilní přihrádka na láhve

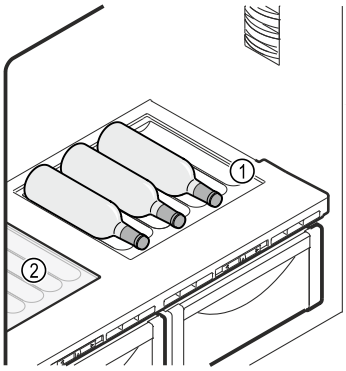

Fig. 57 Ilustrační zobrazení

(1) Variabilní přihrádka na láhve
(2) Skleněná deska

8.3.1 Použití variabilní přihrádky na láhve

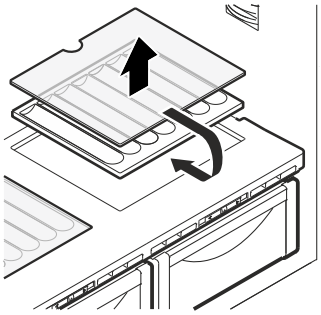

Fig. 58

▶ Jednu skleněnou desku nebo obě skleněné desky *(1)* zvedněte za vybrání vpředu a vyjměte je.
▶ Vyjměte variabilní přihrádku na láhve.
▶ Skleněnou desku *Fig. 57 (2)* vložte pod variabilní přihrádku na láhve.
▶ Vsaďte variabilní přihrádku na láhve.
▶ Láhve ukládejte dnem dozadu k zadní stěně. (viz Fig. 59)

Poznámka
Když láhve přesahují dopředu přes variabilní přihrádku na láhve:
▶ Spodní dveřní přihrádku posaďte o jednu pozici výše.

8.3.2 Použití skleněných desek

Zajistěte, aby byly splněny následující předpoklady:

❑ Láhve byly odstraněny.
❑ Variabilní přihrádka na láhve je vyčištěná.
(viz 9.4 Vyjmutí / vložení variabilní přihrádky na láhve)
(viz 9.6.4 Čištění vybavení)

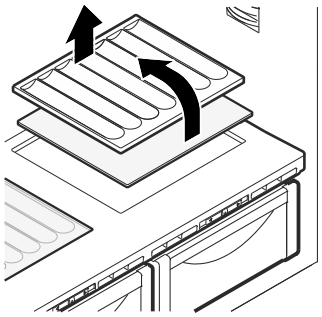

Fig. 60

▶ Skleněnou desku *(1)* zasuňte šikmo a skloněnou dozadu dolů.
▶ Skleněnou desku *(1)* vpředu spusťte dolů.
▶ Stejným způsobem vložte druhou skleněnou desku.

8.4 Zásuvky

Zásuvky můžete kvůli čištění vyjmout.

Vyjímání a vsazování zásuvek se liší podle vysouvacího systému. Váš přístroj může obsahovat různé vysouvací systémy.

Poznámka
Spotřeba energie stoupá a chladicí výkon se zmenšuje, pokud nestačí ventilace.
▶ Nejspodnější zásuvku nechte ve spotřebiči.
▶ Větrací štěrbiny uvnitř na zadní stěně nezakrývejte.

8.4.1 Zásuvka na teleskopických kolejničkách

Zásuvka se posouvá pomocí výsuvných kolejniček (teleskopických kolejniček). Existují teleskopické kolejničky s úplným vysunutím a teleskopické kolejničky s částečným vysunutím. Zásuvky s úplným vysunutím lze zcela vytáhnout z přístroje. Zásuvky s částečným vysunutím lze zcela vytáhnout z přístroje. Jakým systémem je vybaven Váš přístroj, závisí na typu přístroje.

Úplné vysunutí

Úplné vysunutí poznáte podle svorky, která se nachází vždy vzadu vlevo a vpravo na kolejničce.

Vyjmutí zásuvky

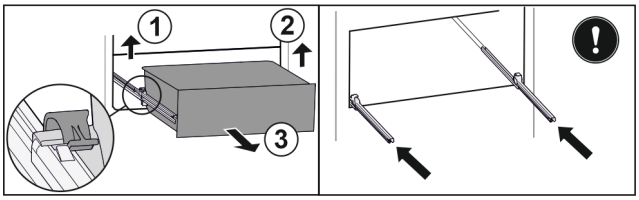

Fig. 61

▶ Vytáhněte zásuvku až na doraz.
▶ Zvedněte levou svorku a současně vytáhněte zásuvku vlevo dopředu. *Fig. 61 (1)*
▶ Zvedněte pravou svorku a současně vytáhněte zásuvku vpravo dopředu. *Fig. 61 (2)*
▶ Vyjměte zásuvku dopředu. *Fig. 61 (3)*
▶ Zasuňte kolejničky.

Vložení zásuvky

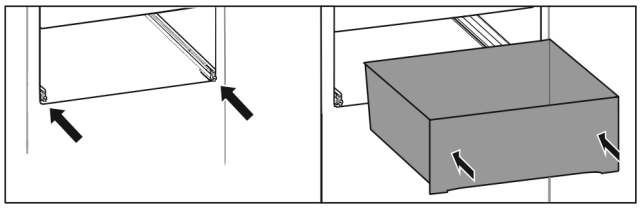

Fig. 62

▶ Zasuňte kolejničky.
▶ Nasaďte zásuvku na kolejničky.
▶ Zasuňte zásuvku dozadu.
▷ Zásuvka slyšitelně vzadu zacvakne.

8.5 Víko zásuvky schránky BioFresh

Víko zásuvky zajišťuje stálou vlhkost vzduchu.

Vlhkost vzduchu ve schránkách BioFresh je regulována posuvníkem.

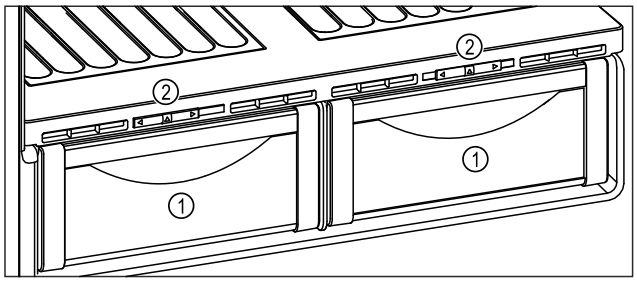

Fig. 63 Ilustrační zobrazení víka zásuvky schránky BioFresh

(1) Schránka BioFresh **(2)** Posuvník

8.5.1 Snížení vlhkosti vzduchu v zásuvce

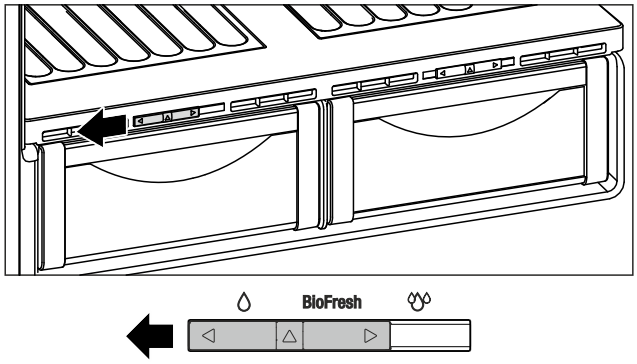

Fig. 64

▶ Uveďte posuvník do levé polohy.
▶ Stejné akční kroky proveďte i u druhé zásuvky.

8.5.2 Zvýšení vlhkosti vzduchu v zásuvce

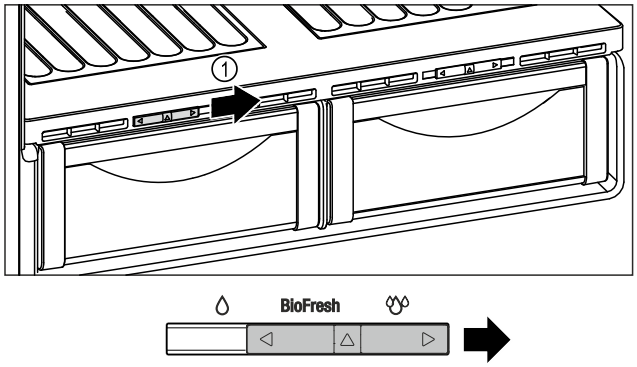

Fig. 65

▶ Uveďte posuvník do pravé polohy.
▶ Stejné akční kroky proveďte i u druhé zásuvky.

8.6 Vysouvací vozík

Vybavení ve vysouvacím vozíku můžete za účelem čištění přemístit nebo vyjmout. (viz 9.3.2 Vysouvací vozík)

Poznámka

Dodržujte poznámky k uspořádání potravin. (viz 5.2 Chladnička)

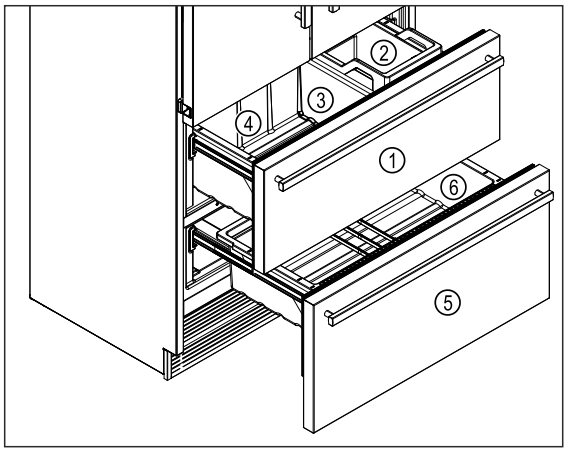

Fig. 66 Vysouvací vozík mrazničky

(1) Horní vysouvací vozík
(2) Nádoba na kostky ledu
(3) Přepážka
(4) Zásobník
(5) Spodní vysouvací vozík
(6) Zásobník

8.6.1 Přesazení přepážky

Zajistěte, aby byly splněny následující předpoklady:

❑ Spodní vysouvací vozík je vytažený až na doraz.

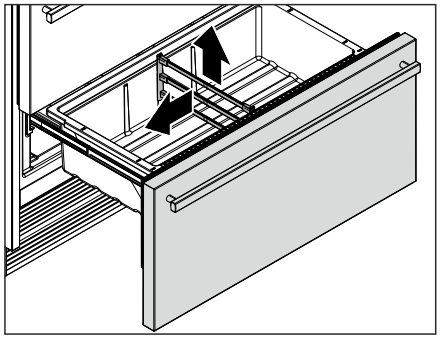

Fig. 67 Ilustrační zobrazení

▶ Vyjměte přepážku směrem nahoru.
▶ Vložte přepážku do požadované pozice.

8.7 IceMaker

IceMaker slouží výhradně k výrobě kostek ledu v množství potřebném pro domácnost.

Ujistěte se, že jsou splněny tyto podmínky:

- IceMaker je vyčištěný. (viz 9 Údržba)
- Zásuvka IceMaker je vyčištěná.
- Zásuvka IceMaker je úplně zasunutá.

8.7.1 Výroba kostek ledu

Výrobní kapacita závisí na mrazicí teplotě. Čím je teplota nižší, tím více kostek ledu lze v určitém časovém úseku vyrobit.

Po prvním zapnutí výrobníku IceMaker může trvat až 24 hodin, než se vyrobí první kostky ledu.

▶ Aktivujte funkci IceMaker.
▶ Výroba většího množství kostek ledu: Aktivujte funkci MaxIce.

▶ Kostky ledu v zásuvce rovnoměrně rozdělte pro zvýšení naplňovaného množství.
▶ Zavření zásuvky: IceMaker začne opět automaticky s výrobou.

Poznámka
Když je dosažena určitá výška naplnění v zásuvceIceMaker, výroba kostek ledu se zastaví. IceMaker nenaplní zásuvku až po okraj.

8.8 Držák lahví

8.8.1 Používání držáků lahví

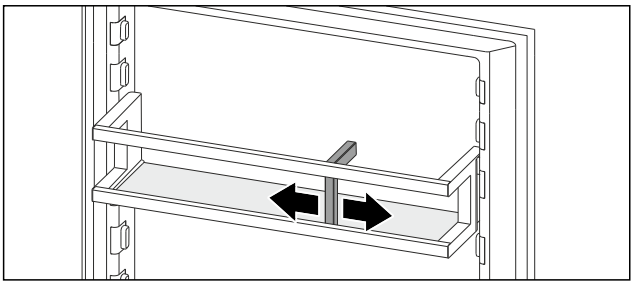

Fig. 68
▶ Přisuňte držák lahví k lahvím.
▷ Láhve se nepřevrhnou.

9 Údržba

9.1 Výměna vodního filtru

Vodní filtr se nachází v pravém horním rohu zadní stěny vnitřního prostoru chladničky. Zachycuje usazeniny ve vodě a snižuje chlórovou pachuť. Pokud svítí kontrolka vodního filtru, musíte vyměnit vodní filtr.

❑ Vodní filtr při uvedeném výkonu vyměňte nejpozději každých 6 měsíců, nebo pokud dojde ke značnému snížení rychlosti průtoku.
❑ Vodní filtr vyhoďte do běžného domácího odpadu.

Poznámka
Filtr vody dostanete v obchodu Liebherr-Hausgeräte na adrese home.liebherr.com/shop/de/deu/zubehor.html.

9.1.1 Vyjmutí vodního filtru

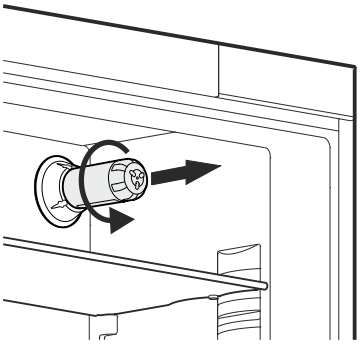

Fig. 69 Ilustrační zobrazení
▶ Vodní filtr otočte o 90° až na doraz doleva a vyjměte.

9.1.2 Vložení vodního filtru

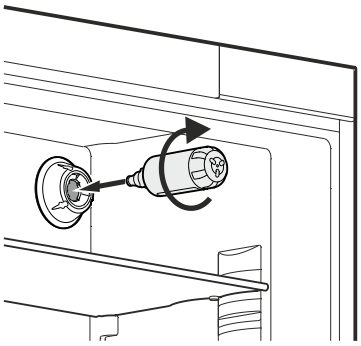

Fig. 70 Ilustrační zobrazení
▶ Vodní filtr vsaďte a otočte doprava o 90° až na doraz.
▶ Vizuální kontrola: Zkontrolujte, zda nevytéká voda.
▶ Potvrďte výměnu vodního filtru na displeji. (viz Potvrzení výměny vodního filtru)
▷ LED vodního filtru zhasne.

9.2 Odstranění / vložení držáku lahví

9.2.1 Odstranění držáku lahví

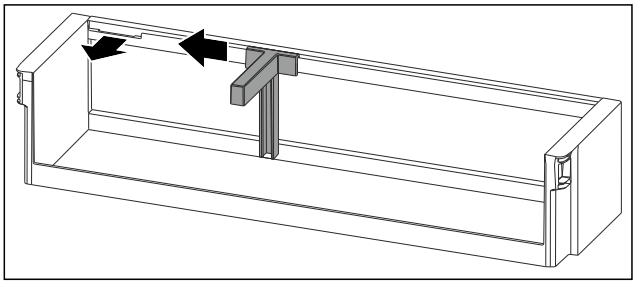

Fig. 71
▶ Držák lahví posuňte na stranu až k vybrání.
▶ Držák lahví vyjměte dopředu.

9.2.2 Vložení držáku lahví

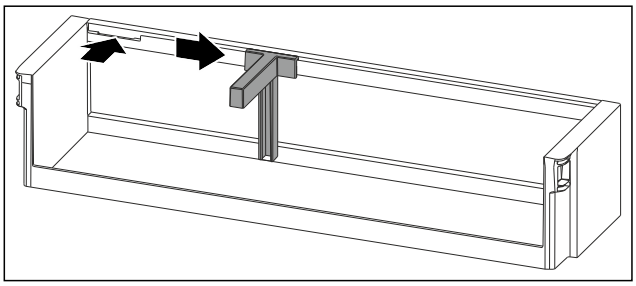

Fig. 72
▶ Držák lahví vložte do vybrání.
▶ Držák lahví posuňte na stranu do požadované polohy.

9.3 Rozebrání / montáž vysouvacích systémů

9.3.1 Poznámky k rozebírání

Některé vysouvací systémy můžete pro čištění rozebrat. Váš přístroj může obsahovat různé vysouvací systémy.

Následující vysouvací systémy lze nebo nelze rozebrat:

Vysouvací systém	lze rozebrat / nelze rozebrat
Úplné vysunutí	nelze rozebrat

Vysouvací systém	lze rozebrat / nelze rozebrat
Horní vysouvací vozík	lze rozebrat
Spodní vysouvací vozík	lze rozebrat

9.3.2 Vysouvací vozík

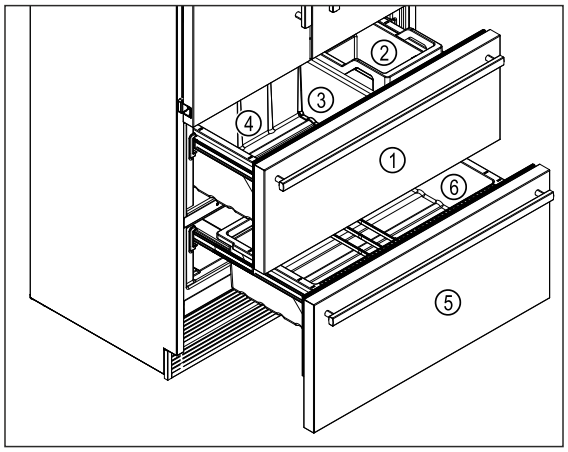

Fig. 73 Vysouvací vozík mrazničky

(1) Horní vysouvací vozík
(2) Nádoba na kostky ledu
(3) Přepážka
(4) Zásobník
(5) Spodní vysouvací vozík
(6) Zásobník

Můžete vyjmout zásobník v horním a spodním vysouvacím vozíku za účelem čištění.

Horní vysouvací vozík

Vyjmutí nádoby na kostky ledu

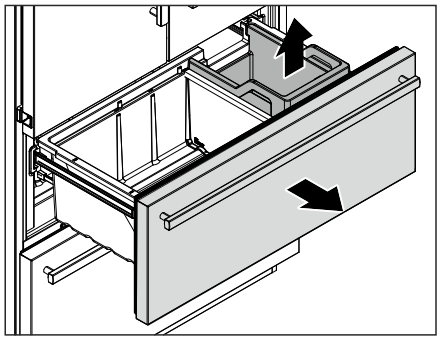

Fig. 74 Ilustrační zobrazení

▶ Vytáhněte vysouvací vozík až na doraz.
▶ Vyjměte nádobu na kostky ledu.
▷ Nádoba na kostky ledu je vyjmutá.

Vyjmutí zásobníku

Zajistěte, aby byly splněny následující předpoklady:

❑ Vysouvací vozík je vytažený až na doraz.
❑ Nádoba na kostky ledu je vyjmutá.

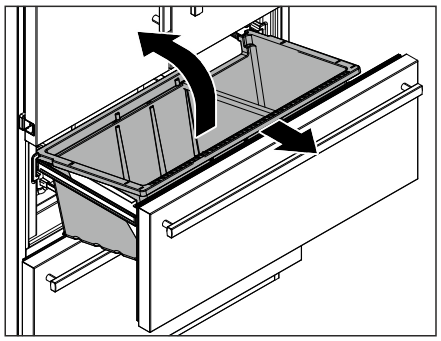

Fig. 75 Ilustrační zobrazení

▶ Zásobník vpředu zvedněte nahoru.
▶ Zásobník vyjměte šikmo dopředu.
▷ Zásobník je vyjmutý.

Vsazení zásobníku

Zajistěte, aby byly splněny následující předpoklady:

❑ Vysouvací vozík je vytažený.

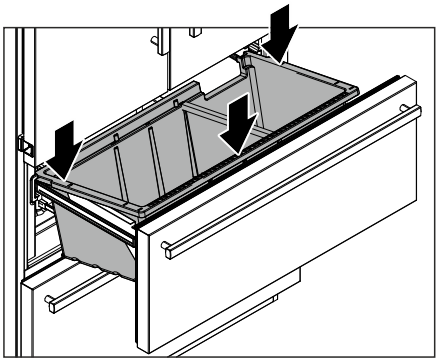

Fig. 76 Ilustrační zobrazení

▶ Zásobník nasaďte vzadu na kolejničkách vpravo a vlevo.
▶ Zásobník spusťte vpředu dolů tak, aby zásobník vpravo a vlevo přesahoval přes kolejničky.
▷ Zásobník je vsazený.

Vsazení nádoby na kostky ledu

Zajistěte, aby byly splněny následující předpoklady:

❑ Vysouvací vozík je vytažený.
❑ Zásobník je vsazený.

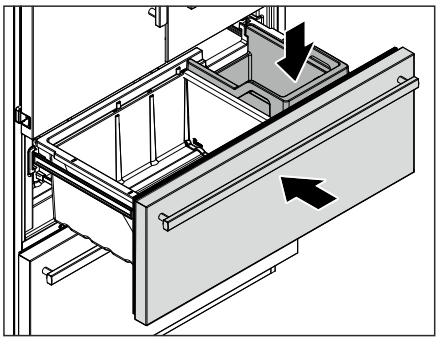

Fig. 77 Ilustrační zobrazení

▶ Vsaďte nádobu na kostky ledu.
▶ Zasuňte vysouvací vozík.

Spodní vysouvací vozík

Vyjmutí zásobníku

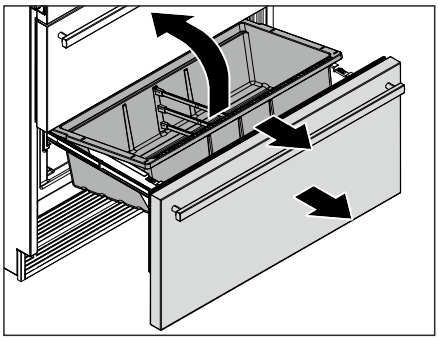

Fig. 78 Ilustrační zobrazení

▶ Vytáhněte vysouvací vozík až na doraz.
▶ Zásobník vpředu zvedněte nahoru.
▶ Zásobník vyjměte šikmo dopředu.

Vsazení zásobníku

Zajistěte, aby byly splněny následující předpoklady:

❑ Vysouvací vozík je vytažený.

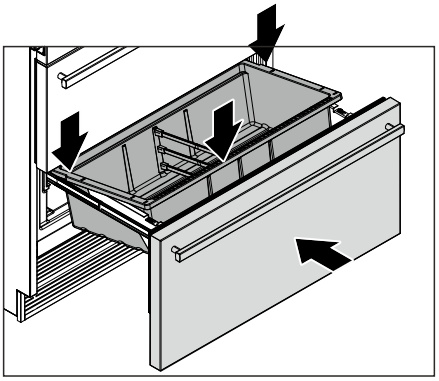

Fig. 79 Ilustrační zobrazení

▶ Zásobník nasaďte vzadu na kolejničkách vpravo a vlevo.
▶ Zásobník spusťte vpředu dolů tak, aby zásobník vpravo a vlevo přesahoval přes kolejničky.
▶ Zasuňte vysouvací vozík.

9.4 Vyjmutí / vložení variabilní přihrádky na láhve

Variabilní přihrádku na láhve můžete kvůli čištění vyjmout.

9.4.1 Vyjmutí variabilní přihrádky na láhve

Zajistěte, aby byly splněny následující předpoklady:

❑ Láhve byly odstraněny.
❑ Skleněné desky jsou vyjmuty. (viz 8.3.1 Použití variabilní přihrádky na láhve)

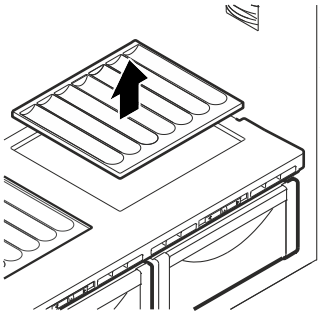

Fig. 80

▶ Variabilní přihrádku na láhve vpředu nadzvedněte a vytáhněte.

9.4.2 Vložení variabilní přihrádky na láhve

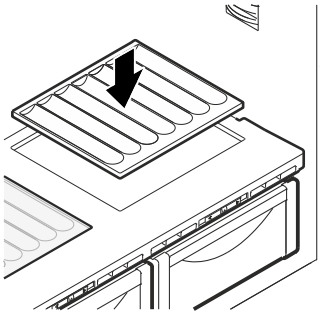

Fig. 81

▶ Variabilní přihrádku na láhve zasuňte až na doraz a zatlačte dolů.
▶ Vsazení skleněných desek. (viz 8.3.2 Použití skleněných desek)

-nebo-

▶ Variabilní přihrádku na láhve používejte pro láhve.

9.5 Odmrazování přístroje

9.5.1 Odmrazování chladničky

Odmrazování se provádí automaticky. Odtátá voda odtéká přes odtokový otvor a odpařuje se.

▶ Pravidelně čistěte odtokový otvor. (viz 9.6 Čištění přístroje)

9.5.2 Odmrazování mrazničky s NoFrost

Odmrazování se provádí automaticky systémem NoFrost. Vlhkost se sráží na výparníku a periodicky se odmrazuje a odpařuje.

Spotřebič se nemusí odmrazovat.

9.6 Čištění přístroje

9.6.1 Příprava

VÝSTRAHA

Riziko úrazu elektrickým proudem!

▶ Vytáhněte zástrčku chladničky ze sítě nebo přerušte přívod proudu.

VÝSTRAHA

Nebezpečí požáru!

▶ Chraňte chladicí okruh před poškozením.

▶ Vyprázdněte spotřebič.
▶ Vytáhněte síťovou zástrčku.

9.6.2 Čištění prachového filtru

Pokud svítí LED prachového filtru, musíte prachový filtr vyčistit.

Zajistěte, aby byly splněny následující předpoklady:

❑ Spotřebič je odpojený od síťového napětí.
❑ Spodní vysouvací vozík je zcela vytažený.

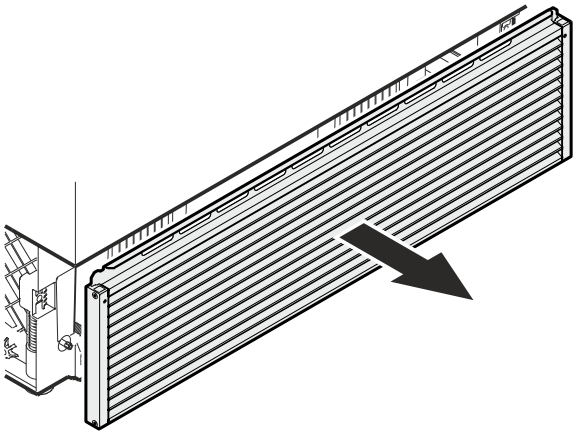

Fig. 82

▶ Odstraňte větrací mřížku dopředu.

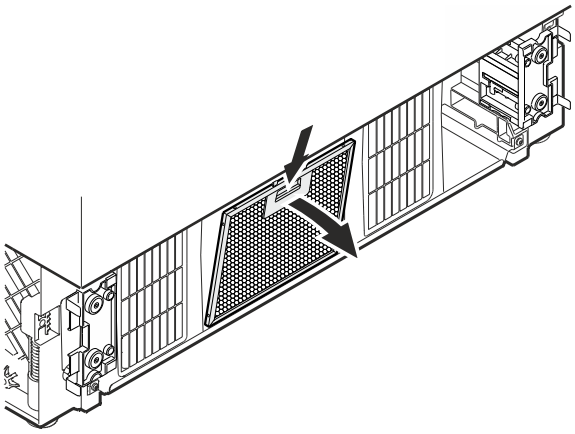

Fig. 83

▶ Stiskněte tlačítko na prachovém filtru dolů a současně nakloňte prachový filtr dopředu a vyjměte jej.
▶ Prachový filtr v myčce nádobí nebo ručně očistěte vodou a mycím prostředkem.
▶ Vysušte prachový filtr.
▶ Namontujte prachový filtr.

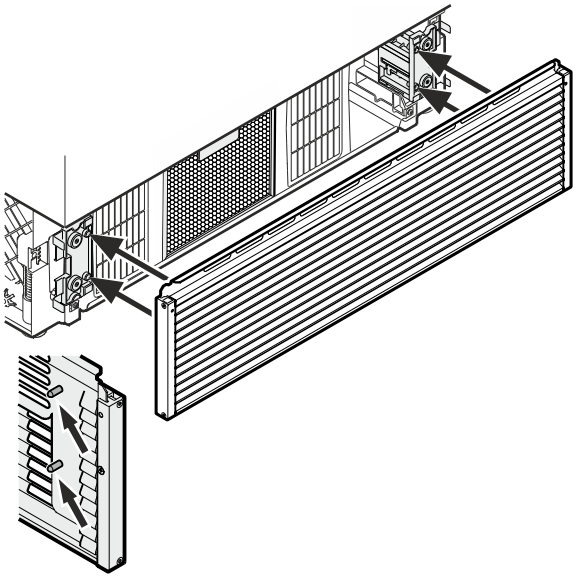

Fig. 84

▶ Namontujte větrací mřížku.
▶ Potvrďte čištění prachového filtru na displeji. (viz Potvrzení čištění prachového filtru)
▷ LED prachového filtru zhasne.

9.6.3 Čištění vnitřního prostoru

POZOR
Neodborné čištění!
Poškození přístroje.
▶ Používejte výhradně měkké utěrky a univerzální čisticí přípravky s neutrálním ph.
▶ Nepoužívejte škrábající nebo abrazivní houbičky nebo drátěnky.
▶ Nepoužívejte ostré abrazivní čisticí prostředky obsahující písek, chloridy nebo kyseliny.

▶ Plastové plochy: Čistěte ručně měkkou čistou utěrkou, vlažnou vodou a trochou mycího přípravku.
▶ Kovové plochy: Čistěte ručně měkkou čistou utěrkou, vlažnou vodou a trochou mycího přípravku.
▶ Odtokový otvor: Usazeniny odstraňte tenkým předmětem, např. vatovou tyčinkou.

9.6.4 Čištění vybavení

POZOR
Neodborné čištění!
Poškození přístroje.
▶ Používejte výhradně měkké utěrky a univerzální čisticí přípravky s neutrálním ph.
▶ Nepoužívejte škrábající nebo abrazivní houbičky nebo drátěnky.
▶ Nepoužívejte ostré abrazivní čisticí prostředky obsahující písek, chloridy nebo kyseliny.

Čištění měkkou čistou utěrkou, vlažnou vodou a trochou mycího přípravku:

- Dveřní přihrádka
- Odkládací plocha
- Zásuvka
  Mějte, prosím, na zřeteli: Neodstraňujte magnet ze zásuvky! Magnet zajišťuje funkci IceMakeru.
- Variabilní přihrádka na láhve

Čištění vlhkou utěrkou:

- Teleskopické kolejničky
  Respektujte prosím: Tuk v dráhách slouží k mazání a nesmí být odstraněn!

Čištění v myčce až 60 °C:

- Držák lahví
- Lopatka na kostky ledu

▶ Vybavení rozeberte: viz příslušnou kapitolu.
▶ Vybavení vyčistěte.

9.6.5 Čištění IceMaker

IceMaker lze čistit různými způsoby.

Čištění je nutno provést při:

❑ První uvedení do provozu
❑ S přípojku vody:
  Nepoužívání déle než 5 dní.

Zajistěte, aby byly splněny následující předpoklady:

❑ Zásuvka IceMaker je vyprázdněná.
❑ Zásuvka IceMaker je zasunutá.
❑ Funkce IceMaker je aktivovaná.

Při prvním uvedení do provozu nebo delším nepoužívání

S vodním filtrem:
▶ Kostky ledu, které byly vyrobeny 48 hodin po první výrobě ledu, zlikvidujte.

V případě potřeby čištění

Vyčistěte IceMaker ručně.
▶ Vytáhněte zásuvku IceMaker a vyčistěte teplou vodou a trochou mycího prostředku.
▶ Zasuňte zásuvku IceMaker.
▷ Výroba kostek ledu se automaticky spustí.

9.6.6 Po vyčištění

▶ Přístroj a součásti vybavení vytřete do sucha.
▶ Připojte přístroj a zapněte jej.
▶ Aktivujte SuperFrost (viz 7.2 Funkce spotřebiče) .
  Když je teplota dostatečně nízká:
▶ Vložte potraviny.
▶ Čištění pravidelně opakujte.

10 Zákaznická pomoc

10.1 Technické údaje

Teplotní rozsah	
Chlazení	3 °C až 9 °C
BioFresh	0 °C až 3 °C
Mraznička	-26 °C až -15 °C

Maximální množství mražených potravin / 24 h	
Mraznička	viz typový štítek pod „Mrazicí kapacita .../ 24 h“

Výroba kostek ledu s IceMaker	
Výroba kostek ledu / 24 h	Při teplotě -18 °C: 1,2 kg kostek ledu
Maximální výroba kostek ledu / 24 h	Při aktivní funkci MaxIce: 1,5 kg kostek ledu

Osvětlení	
Třída energetické účinnosti[1]	Světelný zdroj
Tento výrobek obsahuje jeden nebo několik světelných zdrojů třídy energetické účinnosti G.	LED

[1] Přístroj může obsahovat světelné zdroje s různými třídami energetické účinnosti. Je uvedená nejnižší třída energetické účinnosti.

11 Náprava při poruše

11.1 Technická porucha

Spotřebič je vyroben a konstruován tak, aby bylo zaručeno bezpečné fungování a dlouhá životnost. Pokud se během provozu přesto vyskytne porucha, zkontrolujte, zda nebyla způsobena chybnou obsluhou. V tom případě Vám totiž musíme naúčtovat vzniklé náklady i během záruční doby.

Následující poruchy můžete odstranit sami.

11.1.1 Funkce spotřebiče

Chyba	Příčina	Odstranění
Spotřebič nefunguje.	→ Spotřebič není zapnutý.	▶ Zapněte spotřebič.
	→ Zástrčka není správně zasunuta do zásuvky.	▶ Zástrčku zkontrolujte.
	→ Pojistka napájecí zásuvky není v pořádku.	▶ Pojistku zkontrolujte.
	→ Výpadek proudu	▶ Spotřebič nechte zavřený. ▶ Chraňte potraviny: Na potraviny dejte chladicí akumulátory nebo použijte jinou mrazničku, pokud výpadek proudu trvá déle. ▶ Rozmrazené potraviny znovu nezmrazujte.
	→ Zásuvka chladicího zařízení není správně zasunutá ve spotřebiči.	▶ Zkontrolujte zásuvku chladicího zařízení.
Teplota není dostatečně nízká.	→ Dveře spotřebiče nejsou správně zavřené.	▶ Dveře spotřebiče zavřete.
	→ Přívod vzduchu a ventilace není dostačující.	▶ Uvolněte a očistěte ventilační mřížku.
	→ Teplota prostředí je příliš vysoká.	▶ Řešení problému:
	→ Spotřebič byl příliš často nebo příliš dlouho otevřený.	▶ Počkejte, zda se potřebná teplota neobnoví samovolně. Pokud ne, obraťte se na zákaznický servis.
	→ Bylo vloženo příliš velké množství čerstvých potravin bez použití funkce SuperFrost.	▶ Řešení problému: (viz Aktivace SuperFrost)
	→ Teplota je nastavena chybně.	▶ Nastavte nižší teplotu a zkontrolujte po 24 hodinách.
	→ Spotřebič stojí příliš blízko u zdroje tepla (kamna, topení atd.).	▶ Změňte umístění spotřebiče nebo zdroje tepla.

Chyba	Příčina	Odstranění
	→ Spotřebič nebyl správně zabudován do výklenku.	▶ Zkontrolujte, jestli byl spotřebič správně zabudován a dveře se správně zavírají.
Těsnění dveří je poškozené nebo se musí vyměnit z jiných důvodů.	→ Těsnění dveří je vyměnitelné. Lze je vyměnit bez dalšího pomocného nástroje.	▶ Obraťte se na zákaznický servis.
Spotřebič je zledovatělý nebo se tvoří kondenzát.	→ Těsnění dveří může být vysmeknuté z drážky.	▶ Zkontrolujte těsnění dveří, zda správně sedí v drážce.
Koncentrovaný nános ledu uprostřed vnitřní horní části spotřebiče.	→ Nános ledu je normální. Na základě fyzikálních zákonitostí se led tvoří v koncentrované podobě na horní části spotřebiče.	▶ Odstraňte jej škrabkou.
Při okolní teplotě nižší než 18 °C bude chladnička po pravé vnitřní straně mírně teplá.	→ To je nutné z principu funkce.	▶ To je normální.

11.1.2 Vybavení

Chyba	Příčina	Odstranění
IceMaker nelze zapnout.	→ Spotřebič a tím i IceMaker nejsou připojené.	▶ Připojte spotřebič (viz návod k montáži).
IceMaker nevyrábí žádné kostky ledu.	→ IceMaker není zapnutý.	▶ Aktivace IceMaker.
	→ Zásuvka výrobníku ledu IceMaker není správně zavřená.	▶ Zásuvku správně zavřete.
	→ Přívod vody není otevřený.	▶ Otevřete přívod vody.
Vnitřní osvětlení nesvítí.	→ Spotřebič není zapnutý.	▶ Zapněte spotřebič.
	→ Dveře byly otevřeny déle než 15 minut.	▶ Vnitřní osvětlení se při otevřených dveřích automaticky vypne asi po 15 minutách.
	→ LED osvětlení je vadné nebo je poškozený kryt.	▶ Obraťte se na zákaznický servis.

11.2 Hlášení na displeji

Existují dvě kategorie hlášení:

Kategorie	Význam
Výstraha	Jednodušší výstrahy můžete ukončit sami. V případě závažných funkčních poruch musíte kontaktovat zákaznický servis. (viz 11.4 Zákaznický servis)
Připomínka	Připomínky připomínají obecné postupy. Tyto postupy můžete provést a tím hlášení ukončit.

11.2.1 Výstrahy

Chování spotřebiče v případě výstrah:

- Rozsvítí se odpovídající stavová LED.
- Tón alarmu zní při zvyšující se hlasitosti.

Hlášení	Příčina	Ukončení hlášení
LED výpadku proudu svítí	Stavová LED svítí, když kvůli výpadku proudu vzroste teplota ve spotřebiči.	Proveďte akční kroky. (viz 11.2.2 Ukončení výstrah)

11.2.2 Ukončení výstrah

LED výpadku proudu

Po skončení výpadku proudu se spotřebič automaticky vychladí na předem nastavenou cílovou teplotu, aniž byste museli potvrdit hlášení. Aby však zhasla stavová LED, musíte jej potvrdit.

▶ Stiskněte symbol Alarm.
▷ Zobrazuje se nejvyšší mrazicí teplota.
▷ Pokud byla mrazicí teplota pod -9 °C: Potraviny lze stále konzumovat.
Pokud mrazicí teplota stoupla nad -9 °C:
▶ Zkontrolujte potraviny.
▶ Stiskněte symbol Alarm.

▷ LED výpadku proudu zhasne.

11.2.3 Přehled připomínek

Chování spotřebiče při připomínkách:
- V zobrazení stavu se zobrazí zobrazovací symbol.
- Stavová LED svítí.

Můžete deaktivovat následující připomenutí:

Hlášení	Příčina	Ukončení hlášení
	Stavová LED svítí, když je třeba potvrdit výměnu vodního filtru.	Proveďte akční kroky. (viz 11.2.4 Ukončení připomínek)
	Stavová LED svítí, když je třeba potvrdit výměnu prachového filtru.	Proveďte akční kroky. (viz 11.2.4 Ukončení připomínek)

11.2.4 Ukončení připomínek

Potvrzení výměny vodního filtru

Liebherr doporučuje: Vodní filtr měňte každých 6 měsíců.

Poznámka
Filtr vody dostanete v obchodu Liebherr-Hausgeräte na adrese home.liebherr.com/shop/de/deu/zubehor.html.

▶ Proveďte výměnu vodního filtru. (viz 9.1 Výměna vodního filtru)
▷ Vodní filtr je vyměněný.
▷ Symbol Vodní filtr svítí.

Fig. 85

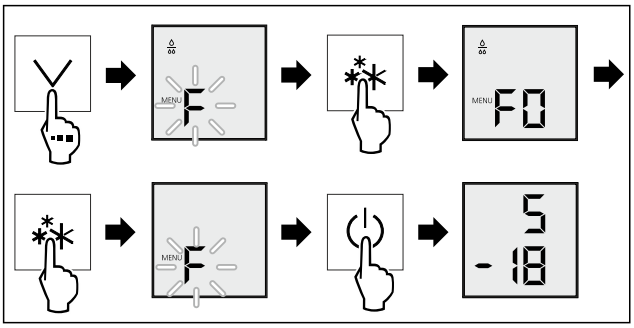

Fig. 86

▶ Proveďte akční kroky podle obrázku.
▷ Výměna vodního filtru je potvrzena.
▷ Symbol Vodní filtr již nesvítí.

Potvrzení čištění prachového filtru

▶ Proveďte čištění prachového filtru. (viz 9.6.2 Čištění prachového filtru)
▷ Prachový filtr je vyčištěný.
▷ LED prachového filtru svítí.

Fig. 87

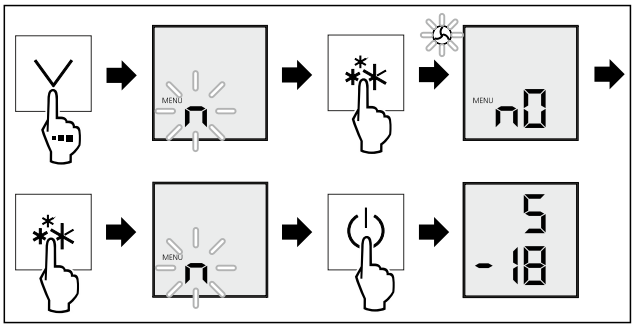

Fig. 88

▶ Proveďte akční kroky podle obrázku.
▷ Čištění prachového filtru je potvrzeno.
▷ LED prachového filtru již nesvítí.

11.3 Provozní hluk

Spotřebič vydává během provozu různé zvuky.
- Při **nízkém chladicím výkonu** pracuje spotřebič úsporněji, ale déle. Hlasitost je **nižší**.
- Při **vysokém chladicím výkonu** jsou potraviny chlazeny rychleji. Hlasitost je **vyšší**.

  Příklady:
  - aktivované funkce (viz 7.2 Funkce spotřebiče)
  - běžící ventilátor
  - čerstvě vložené potraviny
  - vysoká teplota okolního prostředí
  - dlouho otevřené dveře

Zvuk	Možná příčina	Typ zvuku
Bublání a šplouchání	Chladivo proudí v chladicím okruhu.	Normální provozní zvuk
Mručení a syčení	Chladivo se vstřikuje do chladicího okruhu.	Normální provozní zvuk
Bručení	Spotřebič chladí. Hlasitost závisí na chladicím výkonu.	Normální provozní zvuk
Šumění a hučení	Ventilátor běží.	Normální provozní zvuk
Cvakání	Součásti se zapínají a vypínají.	Normální zvuk při spínání
Drnčení a bručení	Ventily nebo klapky jsou aktivní. Čerpadlo nádržky na vodu je aktivní.	Normální zvuk při spínání

Zvuk	Možná příčina	Typ zvuku	Odstranění
Vibrace	Nevhodné vestavění	Chybný zvuk	Zkontrolujte vestavění. Vyrovnejte spotřebič.
Klepání	Vybavení, předměty ve vnitřním prostoru spotřebiče	Chybný zvuk	Upevněte součásti vybavení. Nechte vzdálenost mezi předměty.

11.4 Zákaznický servis

Nejprve zjistěte, zda jste schopni odstranit chybu sami (viz 10 Zákaznická pomoc) . Pokud tomu tak není, obraťte se na zákaznický servis.

Adresu najdete v přiložené brožuře „Servis Liebherr“ nebo na home.liebherr.com/service.

VÝSTRAHA
Neodborná oprava!*
Zranění.
- ▶ Opravy a zásahy do přístroje a přívodního vedení elektrické energie, které nejsou výslovně uvedeny v (viz 9 Údržba) , smí provádět pouze zákaznický servis.
- ▶ Poškozené přívodní síťové vedení smí vyměnit pouze výrobce nebo jeho zákaznický servis nebo podobně kvalifikovaná osoba.
- ▶ U přístrojů se zástrčkou pro studené přístroje může výměnu provést zákazník.

11.4.1 Kontaktování zákaznického servisu

Ujistěte se, že jsou připravené tyto informace o spotřebiči:

- ❑ Označení spotřebiče (model a index)
- ❑ Servisní č. (servis)
- ❑ Sériové č. (sér. č.)

▶ Vyvolejte informace o spotřebiči na displeji.
-nebo-
▶ Vyčtěte informace o spotřebiči z typového štítku.

▶ Informace o spotřebiči si zapište.
▶ Informujte zákaznický servis: Sdělte závady a informace o spotřebiči.
▷ To umožní rychlý a účelný servisní zákrok.
▶ Řiďte se dalšími pokyny zákaznického servisu.

11.5 Typový štítek

Typový štítek je umístěn za zásuvkami na vnitřní stěně spotřebiče.

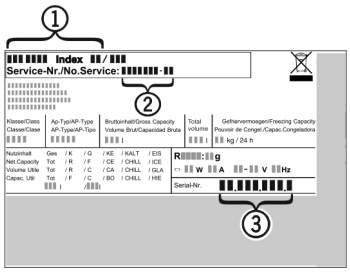

Fig. 89

(1) Označení spotřebiče
(2) Servisní č.
(3) Sériové č.

▶ Informace zjistíte na typovém štítku.

12 Odstavení z provozu

- ▶ Přístroj vyprázdněte.
- ▶ Vypněte spotřebič.
- ▶ Vytáhněte síťovou zástrčku ze zásuvky.
- ▶ Odstranění zásuvky chladicího zařízení v případě potřeby: Vytáhněte zásuvku chladicího zařízení ze zástrčky spotřebiče a současně s ní pohybujte doleva a doprava.
- ▶ Spotřebič vyčistěte. (viz 9.6 Čištění přístroje)
- ▶ Dveře nechte otevřené, aby nevznikal nepříjemný zápach.

13 Likvidace

Zajistěte, aby byly splněny následující předpoklady:

- ❑ Význam symbolů na spotřebiči je známý.
- ❑ Poznámky k likvidaci jsou známy. (viz 1.7 Pokyny k likvidaci)

13.1 Příprava spotřebiče k likvidaci

▶ Odstavte spotřebič z provozu. (viz 12 Odstavení z provozu)

13.2 Ekologická likvidace spotřebiče

VÝSTRAHA
Nebezpečí požáru v důsledku úniku chladiva a oleje!
Obsažené chladivo je ekologické, ale hořlavé. Obsažený olej je rovněž hořlavý. Unikající chladivo a olej se mohou při příslušně vysoké koncentraci a v kontaktu se externím tepelným zdrojem vznítit.
▶ Nepoškoďte potrubí okruhu chladiva a kompresor.

- ▶ Dodržujte pokyny pro přepravu spotřebiče.
- ▶ Spotřebič odvezte, aniž byste jej poškodili.
- ▶ Spotřebič zlikvidujte v souladu se specifikacemi.

* podle modelu a vybavení

home.liebherr.com/fridge-manuals

CS

Datum vydání: 20260818

Index č. výrobku: 7086836-00

Liebherr Hausgeräte Lienz GmbH
Dr.-Hans-Liebherr-Strasse 1
A-9900 Lienz
Österreich