Instrucțiuni de utilizare

Quality, Design and Innovation

home.liebherr.com/fridge-manuals

LIEBHERR

Conținut

1 Instrucțiuni generale de siguranță ... 3
1.1 Utilizarea conform destinației ... 3
1.2 Utilizarea eronată previzibilă ... 3
1.3 Clasele de climă ... 3
1.4 Grupă de utilizatori ... 3
1.5 Indicații de avertizare - pericole pentru utilizator ... 3
1.6 Defecțiuni, deteriorări și reparații ... 4
1.7 Indicații privind eliminarea ca deșeu ... 4
1.8 Conformitate ... 4
1.9 Substanțe SVHC în conformitate cu regulamentul REACH ... 4
1.10 Baza de date EPREL ... 4
1.11 Licențe Open-Source ... 5
1.12 Piese de schimb ... 5
1.13 Trepte de avertizare ... 5

2 Vedere de ansamblu asupra aparatului ... 5
2.1 Furnitura de livrare ... 5
2.2 Vedere de ansamblu a aparatului și dotărilor ... 5

3 Modul de funcționare a elementelor de operare ... 5
3.1 Navigarea și explicitarea simbolurilor ... 5
3.2 Deschidere meniu de setări ... 6

4 Punere în funcțiune ... 6
4.1 Pornirea aparatului (prima punere în funcțiune) ... 6
4.2 Punere în funcțiune IceMaker ... 6

5 Depozitare ... 7
5.1 Indicații privind depozitarea ... 7
5.2 Frigider ... 7
5.3 BioFresh ... 7
5.4 Congelator ... 7
5.5 Intervale de depozitare ... 8

6 Economisirea energiei ... 9

7 Deservire ... 9
7.1 Elementele de operare și de afișare ... 9
7.1.1 Afișaj de status ... 9
7.1.2 Simboluri de afișare ... 9
7.1.3 LED-uri de stare ... 9
7.1.4 Funcții aparat frigider ... 10
7.1.5 Funcții aparat congelator ... 10
7.2 Funcțiile aparatului ... 10
7.2.1 Indicații referitoare la funcțiile aparatului ... 10
Oprirea și pornirea aparatului ... 10
Temperatură ... 11
Unitate de temperatură ... 11
BioFresh B-Value ... 12
SuperCool ... 12
SuperFrost ... 12
Funcție de vacanță IceMaker ... 13
SabbathMode ... 13
IceMaker ... 14
Alimentare cu apă IceMaker ... 15
Luminozitate display ... 15
H-Value ... 15
Protecție pentru copii ... 16

8 Dotare ... 16
8.1 Raft montat pe ușă ... 16
8.2 Rafturi ... 17
8.3 Raft variabil pentru sticle ... 18
8.4 Sertare ... 18
8.5 Capacul compartimentului BioFresh-Safe ... 19
8.6 Cărucior de extragere ... 19
8.7 IceMaker ... 20
8.8 Suport pentru sticle ... 20

9 Întreținere ... 20
9.1 Schimbarea filtrului de apă ... 20
9.2 Îndepărtarea / așezarea suportului pentru sticle ... 21
9.3 Dezasamblare / montare sisteme de extragere ... 21
9.4 Extragerea / introducerea raftului variabil pentru sticle ... 22
9.5 Dezgheţarea aparatului ... 23
9.6 Curăţarea aparatului ... 23

10 Ajutor pentru clienți ... 24
10.1 Date tehnice ... 24

11 Soluționare în caz de defecțiune ... 24
11.1 Defecțiune tehnică ... 24
11.2 Mesaje pe display ... 26
11.3 Zgomote de funcționare ... 27
11.4 Centrul de service ... 27
11.5 Plăcuță de fabricație ... 28

12 Scoaterea din funcțiune ... 28

13 Eliminare ca deșeu ... 28
13.1 Pregătirea aparatului pentru eliminarea ca deșeu ... 28
13.2 Eliminarea aparatului ca deșeu în mod ecologic ... 28

Producătorul lucrează permanent la dezvoltarea tuturor tipurilor și modelelor. Din acest motiv, vă rugăm să înțelegeți că trebuie să ne rezervăm dreptul de a efectua modificări în ceea ce privește forma, dotarea și tehnica.

Simbol	Explicație
	Citirea manualului Pentru a vă familiariza cu toate avantajele oferite de noul dumneavoastră aparat, vă rugăm să citiți cu atenție indicațiile din prezentul manual de utilizare.
	Informații suplimentare pe internet Manualul digital cu informații complementare și în alte limbi este disponibil pe internet prin scanarea codului QR de pe partea frontală a acestui manual sau prin introducerea numărului de service la **home.liebherr.com/fridge-manuals**. Găsiți numărul de service pe plăcuța de fabricație: 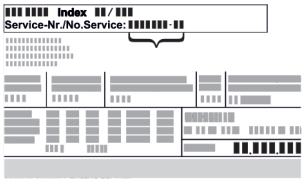 *Fig.* Reprezentare exemplificativă
	Verificarea aparatului Verificați toate piesele cu privire la daune din timpul transportului. Adresați-vă în caz de plângeri comerciantului sau serviciului pentru clienți.
	Abateri Manualul este valabil pentru mai multe modele, prin urmare sunt posibile unele abateri. Paragrafele, care sunt valabile numai pentru anumite aparate, sunt marcate cu o steluță (*).
	Instrucțiuni de manevrare și rezultatele acțiunii Instrucțiunile de manevrare sunt marcate cu o ▶. Rezultatele acțiunii sunt marcate cu o ▷.

Simbol	Explicație
▶	**Videoclipuri** Videoclipurile referitoare la aparate sunt disponibile pe canalul de YouTube al Liebherr-Hausgeräte.

Licențe Open-Source:

Aparatul conține componente software, care utilizează licențe Open-Source. Informații referitoare la licențele Open-Source utilizate pot fi interogate aici: **home.liebherr.com/open-source-licences**

Aceste informații pentru utilizator sunt valabile pentru aparatele următoare:

ECBN..	88..

Indicație
Dacă aparatul dumneavoastră conține un N în denumire, înseamnă că este un aparat NoFrost.

1 Instrucțiuni generale de siguranță

Păstrați cu grijă această informație pentru utilizator, astfel încât să o aveți la îndemână în orice moment.

Dacă retransmiteți aparatul, înmânați mai departe această informație pentru utilizator la posesorul ulterior.

Pentru a utiliza aparatul conform prescripțiilor și în siguranță, citiți această informație pentru utilizator cu atenție înainte de instalare și utilizare. Urmați în permanență instrucțiunile, indicațiile de securitate și indicațiile de avertizare cuprinse în acestea. Acestea sunt importante, astfel încât să puteți instala și exploata aparatul în siguranță și în stare impecabilă.

1.1 Utilizarea conform destinației

- Acest aparat este prevăzut pentru utilizare casnică și domenii aplicative asemănătoare, ca de ex.:
  - Zonele bucătăriilor pentru personal din magazine, birouri și alte zone de lucru
  - în agricultură și de către oaspeții din hoteluri, moteluri și alte spații de cazare
  - Pensiuni cu mic dejun inclus
  - în serviciile de catering și alte servicii similare în comerțul cu ridicata
- Alte utilizări:
  - Orice alt tip de utilizare este interzis.

1.2 Utilizarea eronată previzibilă

Următoarele modalități de utilizare sunt explicit interzise:

- Depozitare și răcire de:
  - Substanțe instabile chimic, inflamabile sau caustice
  - Substanțe cu capacitate de explozie, ca de exemplu recipiente de aerosoli cu gaz carburant inflamabil
  - Medicamente, plasmă sanguină, preparate de laborator sau alte materiale și produse asemănătoare care intră sub incidența directivei pentru produse medicale 2007/47/CE
- Utilizare în zone potențial explozive

Utilizarea improprie a aparatului duce la prejudicii sau alterarea produselor alimentare depozitate.

1.3 Clasele de climă

Aparatul este proiectat, în funcție de clasa de climă, pentru utilizarea între anumite limite de temperatură a mediului înconjurător. Clasa de climă corespunzătoare aparatului dumneavoastră este indicată pe marca de fabricație.

Indicație
▶ Pentru a asigura o funcționare optimă, respectați temperaturile ambiante indicate.

Clasa climatică	Pentru temperaturi ale mediului înconjurător de
SN	10 °C până la 32 °C
N	16 °C până la 32 °C
ST	16 °C până la 38 °C
T	16 °C până la 43 °C
SN-ST	10 °C până la 38 °C
SN-T	10 °C până la 43 °C

1.4 Grupă de utilizatori

- Acest aparat nu trebuie să fie utilizat de persoane (inclusiv copii) cu deficiențe fizice, senzoriale sau mentale sau de persoane cu experiență redusă și cunoștințe reduse, exceptând situația în care ele sunt supravegheate de o persoană autorizată pentru siguranța lor sau îndrumate referitor la utilizarea aparatului. Copii trebuie supravegheați, pentru a-i împiedica să se joace cu aparatul.
- Copiii cu vârsta între 3 și 8 ani au permisiunea de a încărca și descărca frigiderul/congelatorul.

1.5 Indicații de avertizare - pericole pentru utilizator

- AVERTIZARE: Nu blocați deschizăturile de ventilație din carcasa aparatului sau din componentele de utilare.
- AVERTIZARE: Nu utilizați alte dispozitive mecanice sau diverse mijloace pentru accelerarea procesului de dezghețare, decât cele recomandate de producător.
- AVERTIZARE: Nu deteriorați circuitul de agent frigorific.
- AVERTIZARE: Nu folosiți în interiorul compartimentului de răcire/congelare aparate electrice care nu corespund tipului constructiv recomandat de producător.
- AVERTIZARE: La instalarea aparatului trebuie să se asigure condițiile să nu fie înțepenit sau deteriorat conductorul de racord la rețea.
- AVERTIZARE: Nu amplasați prize multiple sau surse de rețea cu amplasament variabil pe partea posterioară a aparatului.

După montarea aparatului realizată trebuie să fie posibil în continuare decuplarea aparatului de la rețea.

- Fișă de rețea accesibilă (deasupra, dedesubt sau de lângă aparat)
- Declanșarea siguranței din instalația clădirii în concordanță cu normele de execuție.

AVERTIZARE: Pericol de incendiu/substanțe inflamabile.

Simbolul se află la compresor și poate fi ilustrat suplimentar în alte locuri la aparat. Semnalează pericolul reprezentat de substanțele inflamabile. Nu îndepărtați eticheta autocolantă.

- Cu cât este mai mult agent frigorific în aparat, cu atât mai mare trebuie să fie spațiul în care stă aparatul. În spații prea mici, în cazul unei scurgeri, poate apărea un amestec gaz-aer inflamabil. Pentru fiecare 8 g de agent frigorific, spațiul de instalare trebuie să fie de cel puțin 1 m^3. Informații privind agentul frigorific utilizat găsiți pe plăcuța de fabricație din interiorul aparatului.
- Curățați în mod regulat suprafețele care pot veni în contact cu alimentele și sistemele de scurgere accesibile.
- Ambalați carnea crudă sau peștele crud în recipiente curate, închise. Acest lucru împiedică carnea sau peștele să atingă alte alimente sau să se scurgă pe acestea.
- În cazul în care frigiderul/congelatorul stă gol pentru o perioadă îndelungată, se va deconecta, dezgheța, curăța, usca și se va lăsa ușa deschisă, pentru a evita formarea de mucegai.
- Evitați contactul prelungit al pielii cu suprafețele reci sau produsele refrigerate. Pentru protecție utilizați de ex. mănuși.
- Depozitați băuturile alcoolice sau alte recipiente care conțin alcool numai dacă sunt astupate etanș. Eventualul alcool degajat se poate aprinde din cauza componentelor electrice.
- Deschideți ușa numai pentru scurt timp. Astfel evitați creșterea temperaturii din interiorul aparatului.
- La deschidere și închidere, nu interveniți între ușă și aparat. Degetele pot fi prinse.
- Nu așezați niciun obiect în zona frontală a plăcii de sticlă situate cel mai jos, pentru a asigura o închidere impecabilă a ușii aparatului. (vezi 5.2 Frigider) (vezi 8.1 Raft montat pe ușă)
- AVERTIZARE: Acest aparat trebuie să fie fixat corespunzător instrucțiunilor de utilizare pentru a exclude pericolele cauzate de stabilitatea deficitară.
- Aveți în vedere instrucțiunile referitoare la montare, fixare, dimensiunile necesare și racorduri.

Aparate cu racord de apă fix:

- AVERTIZARE: Racordați numai la alimentarea cu apă potabilă.
- Aveți în vedere valorile de racord pentru alimentarea cu apă.
- Racordați aparatul numai cu setul de furtunuri nou la alimentarea cu apă potabilă. Nu reutilizați seturi vechi de furtunuri, ci eliminați-le ca deșeu.
  Un nou set de furtunuri este livrat împreună cu aparatul.
- Spălați circuitul de apă, dacă nu a fost extrasă apă de mai mult de 5 zile.

1.6 Defecțiuni, deteriorări și reparații

- Racord la rețea cu fișă pentru puteri mici:
  În cazul în care cablul de legătură la rețea a acestui aparat este deteriorat, acesta trebuie înlocuit cu un conductor special de racord, care se poate obține de la producător sau de la serviciul de asistență pentru clienți. Schimbarea trebuie să fie efectuată de către client.
- Reparațiile și intervențiile asupra aparatului trebuie executate numai de către centrul de service sau alt personal de specialitate cu calificare corespunzătoare.
- În cazul unor defecțiuni și erori ale aparatului, scoateți fișa de rețea sau deconectați siguranța. Dacă este scoasă fișa de rețea, apucați întotdeauna de fișă. Nu trageți de cablu.

1.7 Indicații privind eliminarea ca deșeu

Simbolul de tomberon tăiat cu o linie indică faptul că aparatul nu trebuie să fie eliminat ca deșeu împreună cu deșeurile menajere nesortate și trebuie predat pentru colectare separată. Conține materiale valoroase și este reutilizabil, după caz.

Simbolul se poate afla pe compresor. Acesta se referă la uleiul din compresor și atrage atenția asupra pericolului următor: **În caz de ingerare și pătrundere în căile respiratorii poate provoca decesul.** Această indicație are semnificație numai pentru reciclare. În regimul de funcționare normal nu există niciun pericol.

Acesta sau o etichetă autocolantă similară se poate găsi pe partea din spate a aparatului. Aceasta indică faptul că există panouri de izolare în vid (VIP) sau panouri de perlit în ușă și/sau în carcasă. Această indicație are semnificație numai pentru reciclare. Nu îndepărtați eticheta autocolantă.

- De aceea, evacuarea ca deșeu a aparatelor uzate trebuie realizată în mod calificat și profesionist, conform normelor și reglementărilor locale în vigoare. Aveți grijă să nu deteriorați circuitul agentului frigorific al aparatului uzat în timpul transportului, pentru ca agentul frigorific conținut (specificat pe plăcuța de fabricație) și uleiul să nu se scurgă necontrolat.
- Pentru Germania: La centrele locale de reciclare / materiale valoroase poate fi eliminat ca deșeu aparatul gratuit prin recipientele de colectare de clasa 1. La cumpărarea unui nou frigider/ congelator și la o suprafață de vânzare > 400 m^2, aparatul vechi este preluat gratuit prin intermediul rețelei comerciale.
- UE: Vă rugăm să vă informați despre opțiunile de eliminare ca deșeu a aparatelor vechi la autoritățile dumneavoastră locale.

1.8 Conformitate

Etanșeitatea circuitului de agent frigorific este verificată. Aparatul în stare montată respectă normele de siguranță admisibile precum și directivele corespunzătoare.

Textul complet al declarației de conformitate UE este disponibil la următoarea adresă de internet: www.Liebherr.com

Compartimentul BioFresh îndeplinește condițiile impuse unui compartiment frigorific, conform DIN EN 62552:2020.

1.9 Substanțe SVHC în conformitate cu regulamentul REACH

- La următorul link puteți verifica dacă aparatul dvs. conține substanțe SVHC în conformitate cu regulamentul REACH:
  https://go.liebherr.com/z3eewm

1.10 Baza de date EPREL

- Începând cu 1 martie 2021 informațiile referitoare la identificarea consumului de energie și cerințele pentru ecodesign se găsesc în baza de date a produselor (EPREL). Sub următorul link https://eprel.ec.europa.eu/ ajungeți la baza de date a produselor. Aici vi se solicită introducerea identificatorului modelului. Identificarea modelului se găsește pe plăcuța de fabricație.

1.11 Licențe Open-Source

- Aparatul conține componente software, care utilizează licențe Open-Source. Informații referitoare la licențele Open-Source utilizate pot fi interogate aici: home.liebherr.com/open-source-licences

1.12 Piese de schimb

- Disponibilitatea pieselor de schimb pentru piesele funcționale și piesele cu capacitate de depozitare ale dotării este de 15 ani.

1.13 Trepte de avertizare

PERICOL	Marchează o situație periculoasă directă, care va cauza accidente mortale sau vătămări corporale grave, dacă nu este evitată.
AVERTIZARE	Marchează o situație periculoasă, care ar putea cauza accidente mortale sau vătămări corporale grave, dacă nu este evitată.
PRECAUȚIE	Marchează o situație periculoasă, care ar putea cauza vătămări corporale ușoare sau medii, dacă nu este evitată.
ATENȚIE	Marchează o situație periculoasă, care ar putea cauza pagube materiale, dacă nu este evitată.
Indicație	Marchează indicații importante și sfaturi utile.

2 Vedere de ansamblu asupra aparatului

2.1 Furnitura de livrare

Verificați toate piesele cu privire la daune din timpul transportului. În cazul în care aveți plângeri, contactați comerciantul sau serviciul pentru clienți.

Livrarea constă din următoarele piese:

- Aparat încorporat
- Dotare (în funcție de model)
- Material de montaj (în funcție de model)
- «Quick Start Guide»
- «Installation Guide»*
- Broșură de service

2.2 Vedere de ansamblu a aparatului și dotărilor

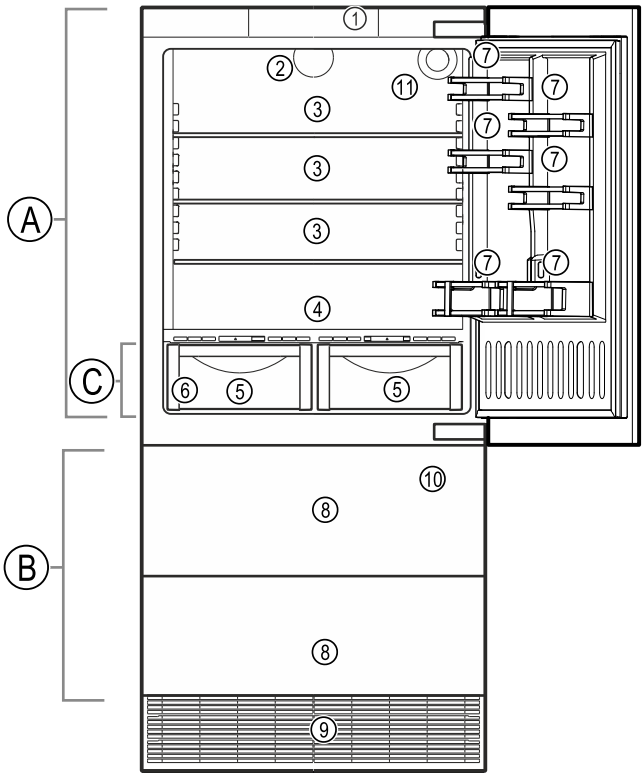

Fig. 1 Reprezentare exemplificatoare

Domeniul de temperaturi

(A) Frigider
(B) Congelator
(C) BioFresh

Dotarea

(1) Elemente de operare
(2) Ventilator cu filtrul cu cărbune activ FreshAir
(3) Raft
(4) Raft pentru sticle integrat
(5) BioFresh-Safe
(6) Plăcuță de fabricație
(7) Raft montat pe ușă
(8) Congelator: cărucior de extragere
(9) Grilaj de ventilare
(10) IceMaker
(11) Filtru pentru apă

3 Modul de funcționare a elementelor de operare

Operați aparatul dumneavoastră cu butoanele tactile.

Puteți activa sau dezactiva funcții, prin atingerea simbolului respectiv.

Punctul de atingere exact se află între simbol și explicitarea simbolului.

3.1 Navigarea și explicitarea simbolurilor

În figuri sunt utilizate diverse simboluri pentru navigare cu butoanele tactile. Următorul tabel descrie aceste simboluri.

Simbol	Descriere
	Atingeți scurt butonul tactil cu degetul: Navigați prin meniul principal și prin submeniu.
5s 3s	**Atingeți butonul tactil cu o indicare a timpului declarată (de ex. timp de 3 secunde):** Activați/dezactivați funcția sau valoarea.
	Apăsați de mai multe ori succesiv săgeata pentru navigare: Navigați în meniu până la funcția dorită.
	Apăsați simbolul de confirmare: Activați/dezactivați funcția. Deschideți submeniul.
	Săgeată cu ceas: Durează mai mult de 10 secunde, până când apare următorul afișaj pe display.
2s 5s 10s	**Săgeată cu indicarea timpului:** Durează timpul indicat, până când apare următorul afișaj pe display.
	Simbolul "Deschidere meniu de setări": Navigați la meniul de setări și deschideți-l. Dacă este necesar: Navigați în meniul de setări la funcția dorită.
	Funcția este activă Funcția selectată este activă.
	Funcția nu este activă Funcția selectată nu este activă.

3.2 Deschidere meniu de setări

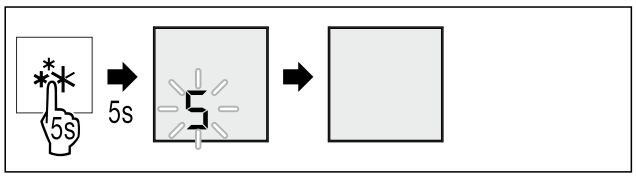

Fig. 2 Reprezentare exemplificatoare

▶ Executați pașii de acțiune conform figurii.
▷ Meniul de setare este deschis.
▶ Dacă este necesar: Navigați la funcția dorită.

4 Punere în funcțiune

4.1 Pornirea aparatului (prima punere în funcțiune)

Asigurați-vă că sunt îndeplinite următoarele condiții necesare:

- ❑ Aparatul este montat și racordat corespunzător instrucțiunilor de montaj.
- ❑ Toate benzile adezive, foliile adezive și de protecție, precum și siguranțele de transport din și de la aparat sunt îndepărtate.
- ❑ Toate inserturile publicitare din sertare sunt extrase.
- ❑ Modul de funcționare a elementelor de operare este cunoscut. (vezi 3 Modul de funcționare a elementelor de operare)

Conectați aparatul prin intermediul elementelor de operare:

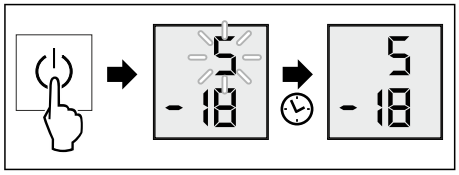

Fig. 3 Reprezentare exemplificatoare

▶ Executați pașii de acțiune conform figurii.
▷ Apare afișajul de status.
▷ Aparatul răcește la temperatura țintă setată din fabricație.

Informații suplimentare:

- Puneți în funcțiune IceMaker. (vezi 4.2 Punere în funcțiune IceMaker)

Indicație
Producătorul recomandă:
▶ Așezarea produselor alimentare: Așteptați aproximativ 6 ore, până când este atinsă temperatura setată.
▶ Depozitați **produsele de congelat** la -18 °C sau la temperaturi mai scăzute.
▶ Respectați indicațiile privind depozitarea. (vezi 5.1 Indicații privind depozitarea)

Indicație
Puteți obține accesorii din Liebherr-Hausgeräte-Shop la home.liebherr.com/shop/de/deu/zubehor.html.

4.2 Punere în funcțiune IceMaker

Dacă este dotat aparatul dumneavoastră cu un IceMaker, **înainte de prima folosire** trebuie să curățați IceMaker.

Asigurați-vă că sunt îndeplinite următoarele condiții necesare:

- ❑ Racordul de apă este stabilit. Vezi Installation Guide sau manualul de montaj.
- ❑ Aparatul este complet montat și racordat.

▶ Curățați IceMaker. (vezi 9.6.5 Curățarea IceMaker)

5 Depozitare

5.1 Indicații privind depozitarea

AVERTIZARE
Pericol de incendiu cauzat de aparate electrice!
Dacă utilizați aparate electrice în spațiul de alimente al aparatului dumneavoastră, acestea pot provoca un incendiu.
▶ Nu utilizați aparate electrice în spațiul de alimente al aparatului, dacă nu au fost recomandate de producător.

Indicație
Consumul de energie crește și puterea de răcire scade atunci când ventilația nu este suficientă.
▶ Mențineți întotdeauna libere fantele.

Respectați următoarele prescripții referitoare la depozitare:
- Mențineți libere fantele pentru aer de la ventilator.
- În congelator: Ambalați bine alimentele.
- Ambalați sau acoperiți alimentele care preiau sau degajă ușor miros sau aromă în recipiente închise.
- Păstrați lichidele în recipiente închise.
- Depozitați alimentele la distanță unele de altele, astfel încât aerul să circule bine.
- Depozitați alimentele corespunzător indicațiilor de pe ambalaj.
- Respectați întotdeauna termenul de valabilitate specificat pe ambalaj.

Indicație
Nerespectarea acestor prevederi poate conduce la alterarea alimentelor.

5.2 Frigider

Prin circulația aerului în aparat se formează diferite zone de temperatură. Diferitele zone de temperatură se găsesc în vederea de ansamblu a aparatului și dotărilor. (vezi 2.2 Vedere de ansamblu a aparatului și dotărilor)

5.2.1 Dispunerea alimentelor

PRECAUȚIE
Pericol de vătămare și de deteriorare cauzat de produsele alimentare sau obiectele ordonate greșit!
Dacă depuneți produse alimentare sau obiecte pe placa de sticlă situată cel mai jos, ușa nu se poate închide corect. Totodată se poate sparge raftul montat pe ușă, pot cădea produsele alimentare sau obiectele și pot provoca vătămări.
▶ Mențineți liberă zona plăcii de sticlă situate cel mai jos.

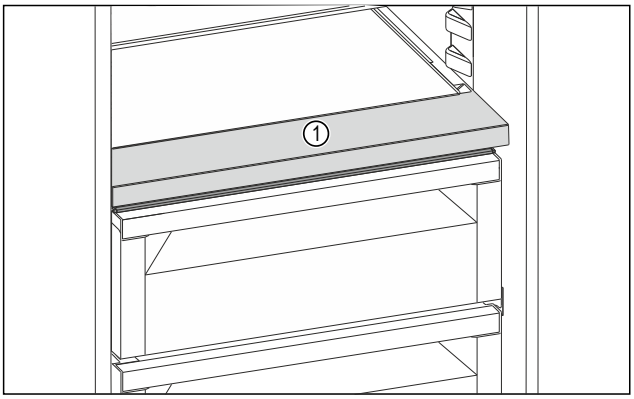

Fig. 4 Reprezentare exemplificatoare

(1) Zonă frontală
▶ Zona superioară și zona ușii: Depozitați unt, brânză, conserve și tuburi.
▶ Zona de temperatură cea mai rece: Depozitați alimente perisabile, precum mâncăruri.

5.3 BioFresh

Compartimentul BioFresh prelungește perioada de depozitare pentru câteva alimente proaspete decât în cazul răcirii obișnuite.

În aparatul dumneavoastră aveți posibilitatea de a utiliza BioFresh-Safe ca Fruit & Vegetable-Safe sau ca Meat & Dairy-Safe.

Indicație
Dacă temperaturile scad sub 0 °C, alimentele pot îngheța.
▶ Depozitați legume sensibile la frig cum ar fi castraveți, vinete și dovlecei, precum și fructe tropicale sensibile la frig în frigider.

5.3.1 Fruit & Vegetable-Safe

În acest compartiment se menține un climat de depozitare apropiat de 0 °C. Capacul compartimentului asigură o umiditate permanentă a aerului. Acest climat de depozitare este adecvat pentru depozitarea alimentelor neambalate cu umiditate proprie ridicată (de ex. salată, legume, fructe).

Umiditatea aerului din compartiment depinde de conținutul de umiditate al produselor introduse și de frecvența de deschidere a compartimentului. Puteți regla umiditatea aerului.

Dispunerea alimentelor
▶ Depozitați fructe și legume neambalate.
Dacă umiditatea aerului este prea ridicată:
▶ Reglați umiditatea aerului.

5.3.2 Meat & Dairy-Safe

În acest compartiment se menține un climat de depozitare apropiat de 0 °C. Acest climat de depozitare este adecvat pentru alimente sensibile (de ex. produse lactate, carne, pește, mezeluri).

Dispunerea alimentelor
▶ Depozitați alimente uscate sau ambalate.

5.4 Congelator

Aici se setează la -18 °C o climă de depozitare uscată, înghețată. Climatul de depozitare înghețat este adecvat pentru depozitarea alimentelor congelate și produselor congelate timp de câteva luni, pentru producerea cuburilor de gheață sau pentru congelarea alimentelor proaspete.

5.4.1 Congelarea alimentelor

Cantitate de congelare
Într-un interval de 24 ore puteți congela o cantitate maximă de alimente proaspete egală cu cea indicată pe plăcuța de fabricație la rubrica „Capacitate de congelare ... kg/24h".

Pentru a congela rapid și complet alimentele, respectați următoarele cantități pe pachet:
- Fructe și legume, până la 1 kg
- Carne, până la 2,5 kg

Congelarea alimentelor cu SuperFrost
În funcție de cantitatea de congelare puteți activa SuperFrost înainte de congelare, pentru a obține temperaturi de congelare mai scăzute. (vezi Activare SuperFrost)

▶ Activați SuperFrost, dacă cantitatea de congelare este mai mare de aprox. 2 kg.

Momentul, în care activați SuperFrost, este dependent de cantitatea de congelare:

Cantitate de congelare	Momentul pentru activarea SuperFrost
Cantitate de congelare mică	Activați SuperFrost cu aproximativ 6 ore înainte de congelare. Imediat ce aparatul dezactivează automat SuperFrost, puteți rearanja alimentele.
Cantitate maximă de congelare	Activați SuperFrost cu aproximativ 24 ore înainte de congelare. Imediat ce aparatul dezactivează automat SuperFrost, puteți rearanja alimentele.

Dispunerea alimentelor

PRECAUȚIE

Pericol de accidentare din cauza cioburilor de sticlă!
Sticlele și dozele cu băuturi se pot sparge dacă îngheață.
Acest lucru este valabil în special pentru băuturile carbogazoase.

▶ Nu congelați sticle și doze cu băuturi!

Cantitate de congelare	Dispunerea alimentelor
Cantitate de congelare mică	Distribuiți produsele alimentare ambalate în căruciorul de extragere situat cel mai sus.
Cantitate maximă de congelare	Distribuiți produsele alimentare ambalate pe ambele cărucioare de extragere.

5.4.2 Dezgheța alimentelor

AVERTIZARE

Pericol de toxiinfecție alimentară!

▶ Nu recongelați niciodată alimentele dezghețate.
▶ Prelucrați alimentele dezghețate cât mai repede posibil.

Puteți dezgheța alimente în diferite moduri:

- în frigider
- în cuptorul cu microunde
- în cuptor/cuptor cu aer cald
- la temperatura camerei

▶ Scoateți numai câte alimente sunt necesare.

5.5 Intervale de depozitare

Perioadele de depozitare indicate reprezintă valori orientative.

În cazul alimentelor cu termenul de garanție specificat este valabilă întotdeauna data indicată pe ambalaj.

5.5.1 Frigider

Este valabil termenul de valabilitate specificat pe ambalaj.

5.5.2 BioFresh

Unt	la 1 °C	până la 90 zile
Cașcaval	la 1 °C	până la 110 zile
Lapte	la 1 °C	până la 12 zile
Mezeluri, feliate	la 1 °C	până la 8 zile
Carne de pasăre	la 1 °C	până la 6 zile
Carne de porc	la 1 °C	până la 6 zile
Carne de vită	la 1 °C	până la 6 zile
Vânat	la 1 °C	până la 6 zile

Indicație

▶ Aveți în vedere că alimentele bogate în albumină se alterează mai rapid. Aceasta înseamnă că moluștele și crustaceele se alterează mai repede decât peștele, iar peștele se alterează mai repede decât carnea.

Legume, salată		
Anghinare	la 1 °C	până la 14 zile
Țelină	la 1 °C	până la 28 zile
Conopidă	la 1 °C	până la 21 zile
Brocoli	la 1 °C	până la 13 zile
Cicoare	la 1 °C	până la 27 zile
Fetică	la 1 °C	până la 19 zile
Mazăre	la 1 °C	până la 14 zile
Varză verde	la 1 °C	până la 14 zile
Morcovi	la 1 °C	până la 80 zile
Usturoi	la 1 °C	până la 160 zile
Gulie	la 1 °C	până la 14 zile
Salată cu căpățână	la 1 °C	până la 13 zile
Verdețuri	la 1 °C	până la 13 zile
Praz	la 1 °C	până la 29 zile
Ciuperci	la 1 °C	până la 7 zile
Ridichi de lună	la 1 °C	până la 10 zile
Varză de Bruxelles	la 1 °C	până la 20 zile
Sparanghel	la 1 °C	până la 18 zile
Spanac	la 1 °C	până la 13 zile
Varză creață	la 1 °C	până la 20 zile
Fructe		
Caise	la 1 °C	până la 13 zile
Mere	la 1 °C	până la 80 zile
Pere	la 1 °C	până la 55 zile
Mure	la 1 °C	până la 3 zile
Curmale	la 1 °C	până la 180 zile
Căpșuni	la 1 °C	până la 7 zile
Smochine	la 1 °C	până la 7 zile
Afine	la 1 °C	până la 9 zile
Zmeură	la 1 °C	până la 3 zile
Coacăze	la 1 °C	până la 7 zile
Cireșe, dulci	la 1 °C	până la 14 zile
Kiwi	la 1 °C	până la 80 zile
Piersici	la 1 °C	până la 13 zile

Prune	la 1 °C	până la 20 zile
Merișoare de munte	la 1 °C	până la 60 zile
Rubarbă	la 1 °C	până la 13 zile
Agrișe	la 1 °C	până la 13 zile
Struguri	la 1 °C	până la 29 zile

5.5.3 Congelator

Valori orientative pentru durata depozitării alimentelor proaspete		
Înghețată	la -18 °C	2 până la 6 luni
Mezeluri, șuncă	la -18 °C	2 până la 3 luni
Pâine, produse de panificație	la -18 °C	2 până la 6 luni
Vânat, carne de porc	la -18 °C	6 până la 9 luni
Pește, gras	la -18 °C	2 până la 6 luni
Pește, slab	la -18 °C	6 până la 8 luni
Brânză	la -18 °C	2 până la 6 luni
Carne de pasăre, carne de vită	la -18 °C	6 până la 12 luni
Legume, fructe	la -18 °C	6 până la 12 luni

6 Economisirea energiei

- Aveți grijă să fie asigurate întotdeauna o ventilație și o aerisire corespunzătoare. Nu acoperiți orificiile, respectiv grilajele de ventilație.
- Mențineți întotdeauna liberă fanta de ventilație.
- Nu instalați aparatul în lumina directă a soarelui sau lângă un aparat de încălzire sau similar.
- Dacă amplasați aparatul direct lângă un cuptor, consumul de energie poate crește ușor. Acest lucru depinde de durata și de intensitatea utilizării cuptorului.
- Consumul de energie depinde de condițiile de amplasare, de ex. de temperatura mediului ambiant . La o mai ridicată a mediului, consumul de energie se poate mări.
- Deschideți aparatul cât mai puțin timp posibil.
- Cu cât temperatura reglată este mai scăzută, cu atât mai mare va fi consumul de energie.
- Sortați alimentele: home.liebherr.com/food.
- Păstrați toate alimentele bine ambalate și acoperite. Se evită formarea de chiciură.
- Scoateți alimentele numai pentru perioada strict necesară, pentru a evita încălzirea excesivă a acestora.
- Introducerea alimentelor calde: lăsați-le mai întâi să se răcească până la temperatura camerei.
- Dezgheța produselor congelate în frigider.
- În cazul unor perioade de concediu mai lungi, folosiți funcția de concediu .

7 Deservire

7.1 Elementele de operare și de afișare

Prin elementele de operare și de afișare puteți verifica statusul aparatului dumneavoastră și puteți modifica funcțiile aparatului.

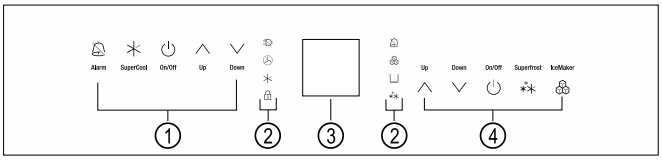

Fig. 5

(1) Funcții aparat frigider
(2) LED-uri de stare
(3) Afișaj de status
(4) Funcții aparat congelator

7.1.1 Afișaj de status

Afișajul de status indică statusul actual al aparatului.

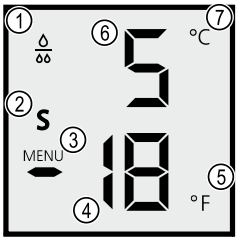

Fig. 6

(1) Simbol Filtru pentru apă
(2) Simbol Mod Sabat
(3) Simbol Meniu
(4) Indicator de temperatură congelator
(5) Unitate de temperatură Fahrenheit
(6) Indicator de temperatură frigider
(7) Unitate de temperatură grade Celsius

7.1.2 Simboluri de afișare

Simbolurile de afișare oferă informații despre starea actuală a aparatului.

Simbol	Starea aparatului
	Numărul care pulsează Aparatul funcționează. Temperatura pulsează până când este atinsă valoarea setată.
	Indicator de temperatură frigider Este afișată temperatura frigiderului.
	Indicator de temperatură congelator Este afișată temperatura congelatorului.
S	**Simbol SabbathMode** SabbathMode este activ.
	Simbol Filtru pentru apă Schimbați filtrul pentru apă.
MENU	**Simbol Meniu** Aparatul este în modul de reglare.
°C	**Unitate de temperatură grade Celsius** Unitatea de temperatură grade Celsius este activă.
°F	**Unitate de temperatură Fahrenheit** Unitatea de temperatură Fahrenheit este activă.

Simboluri din afișajul de status

7.1.3 LED-uri de stare

LED-urile de stare oferă informații despre starea actuală a aparatului.

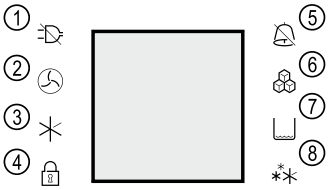

Fig. 7

(1) LED întrerupere de curent
(2) LED filtru de praf
(3) LED SuperCool
(4) LED protecție pentru copii
(5) LED de alarmă
(6) LED IceMaker
(7) LED rezervor de apă
(8) LED SuperFrost

Simbol	Starea aparatului
	LED întrerupere de curent Temperatura de congelare a crescut prea mult în cursul ultimelor ore sau zile, din cauza unei căderi a rețelei electrice sau a unei întreruperi a alimentării electrice.
	LED filtru de praf Curățați filtrul de praf din soclul aparatului.
	LED SuperCool Funcția SuperCool este activă.
	LED protecție pentru copii Funcția protecției pentru copii este activă.
	LED de alarmă Este prezentă o eroare.
	LED IceMaker Funcția IceMaker este activă.
	LED rezervor de apă Nivelul apei în rezervorul de apă este scăzut. Completați cu apă. (vezi 8.7 IceMaker)
	LED SuperFrost Funcția SuperFrost este activă.

LED-uri de stare

7.1.4 Funcții aparat frigider

Cu aceste funcții puteți regla frigiderul.

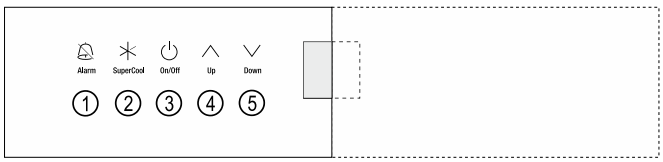

Fig. 8

(1) Alarmă
(2) SuperCool PORNIT/OPRIT
(3) Frigider PORNIT/OPRIT
(4) Creștere temperatură frigider
(5) Reducere temperatură frigider

Simbol	Descriere
	Confirmă alarmele.
	Conectați sau deconectați funcția SuperCool.
	Conectați sau deconectați frigiderul.
	Creșteți temperatura frigiderului.
	Reduceți temperatura frigiderului.

Simboluri funcții aparat frigider

7.1.5 Funcții aparat congelator

Cu aceste funcții puteți regla congelatorul.

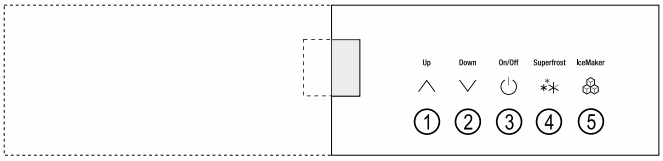

Fig. 9

(1) Creștere temperatură congelator
(2) Reducere temperatură congelator
(3) Congelator PORNIT/OPRIT
(4) SuperFrost PORNIT/OPRIT
(5) IceMaker PORNIT/OPRIT

Simbol	Descriere
	Creșteți temperatura congelatorului.
	Reduceți temperatura congelatorului.
	Conectați sau deconectați congelatorul.
	Conectați sau deconectați funcția SuperFrost.
	Conectați sau deconectați IceMaker.

7.2 Funcțiile aparatului

7.2.1 Indicații referitoare la funcțiile aparatului

Funcțiile aparatului sunt setate din fabricație, astfel încât aparatul dumneavoastră să fie complet funcțional.

Înainte să modificați, activați sau dezactivați funcțiile aparatului asigurați-vă că sunt îndeplinite următoarele condiții necesare:

- ❑ Ați citit și înțeles descrierile referitoare la modul de funcționare al display-ului. (vezi 3 Modul de funcționare a elementelor de operare)
- ❑ V-ați familiarizat cu elementele de operare și afișare ale aparatului dumneavoastră. (vezi 7.1 Elementele de operare și de afișare)

Oprirea și pornirea aparatului

Această funcție permite oprirea și pornirea întregului aparat.

Oprirea aparatului

Dacă deconectați aparatul, setările pe care le-ați făcut anterior sunt salvate.

Asigurați-vă că sunt îndeplinite următoarele condiții necesare:

- ❑ Instrucțiunile de lucru (vezi 12 Scoaterea din funcțiune) sunt executate.

Oprirea frigiderului:

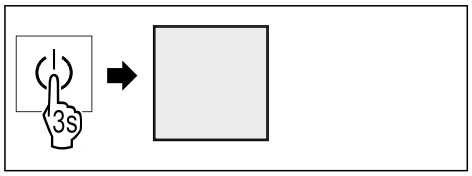

Fig. 10

▶ Executați pașii de acțiune conform figurii.
▷ LED-urile display-ului nu se mai aprind.
▷ Frigiderul este deconectat.

Deconectarea congelatorului:

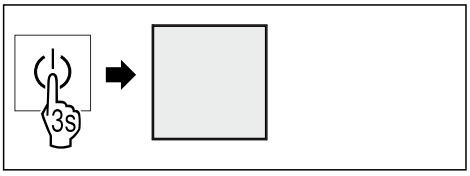

Fig. 11

▶ Executați pașii de acțiune conform figurii.
▷ LED-urile display-ului nu se mai aprind.
▷ Congelatorul este deconectat.

Pornirea aparatului

Pornirea frigiderului:

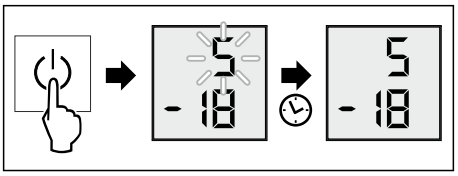

Fig. 12 Reprezentare exemplificatoare

▶ Executați pașii de acțiune conform figurii.
▷ Frigiderul este conectat.
▷ Setările efectuate anterior sunt restabilite.
▷ Frigiderul răcește la temperatura țintă setată.

Pornirea congelatorului:

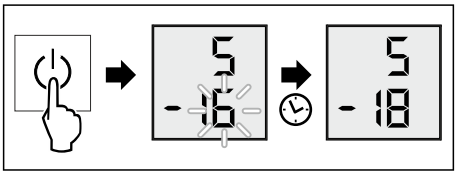

Fig. 13 Reprezentare exemplificatoare

▶ Executați pașii de acțiune conform figurii.
▷ Congelatorul este conectat.
▷ Setările efectuate anterior sunt restabilite.
▷ Congelatorul răcește la temperatura țintă setată.

Temperatură

Cu această funcție setați temperatura.

Temperatura depinde de următorii factori:

- Frecvența deschiderii ușii
- Durata deschiderii ușii
- Temperatura ambientală de la locația de montare
- Tipul, temperatura și cantitatea alimentelor

Zona de temperatură	Temperatura setată din fabricație	Setare recomandată
Frigider	5 °C	4 °C
Congelator	-18 °C	-18 °C
BioFresh	0 °C	B-Value (vezi Setare BioFresh B-Value)

Setarea temperaturii în frigider

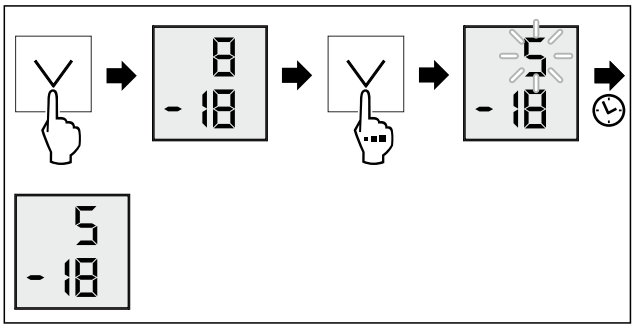

Fig. 14 Reprezentare exemplificatoare

▶ Executați pașii de acțiune conform figurii.
▷ Temperatura este setată.

Reglarea temperaturii din congelator

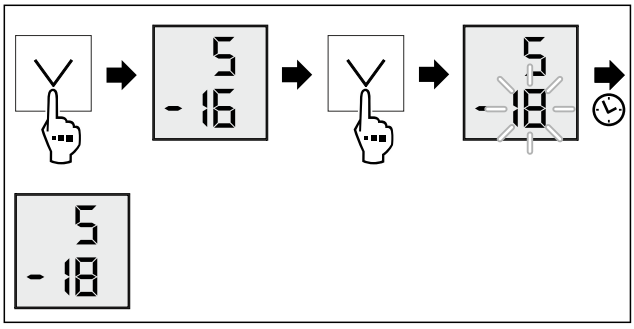

Fig. 15 Reprezentare exemplificatoare

▶ Executați pașii de acțiune conform figurii.
▷ Temperatura este setată.

Setarea temperaturii în BioFresh

Setați temperatura de la **BioFresh B-Value**. (vezi Setare BioFresh B-Value)

Unitate de temperatură

Cu această funcție setați unitatea de temperatură. Puteți seta unitatea de temperatură ca grade Celsius sau grade Fahrenheit.

Setarea unității de temperatură

Fig. 16

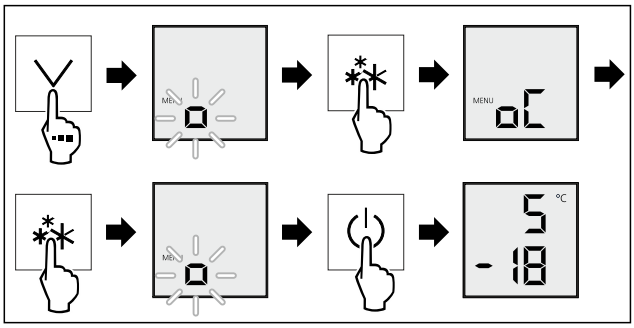

Fig. 17 Reprezentare exemplificatoare: Schimbați de la grade Fahrenheit la grade Celsius.

▶ Executați pașii de acțiune conform figurii.
▷ Unitatea de temperatură este setată.

BioFresh B-Value

Cu această funcție setați BioFresh B-Value. Cu BioFresh B-Value puteți seta BioFresh puțin mai cald sau mai rece dacă acest lucru este necesare din cauza temperaturii ambiante mai ridicate sau mai scăzute. BioFresh B-Value este setat la livrarea de la furnizor pe valoarea B5. Dacă modificați B-Value, respectați tabelul următor:

Valoare	Descriere
b1	Temperatura cea mai scăzută
b1-b4	Temperatura poate scădea sub 0 °C, astfel încât produsele alimentare să poată îngheța ușor.*
b5	Temperatură prestabilită
b9	Temperatură cea mai înaltă

Setare BioFresh B-Value

Fig. 18

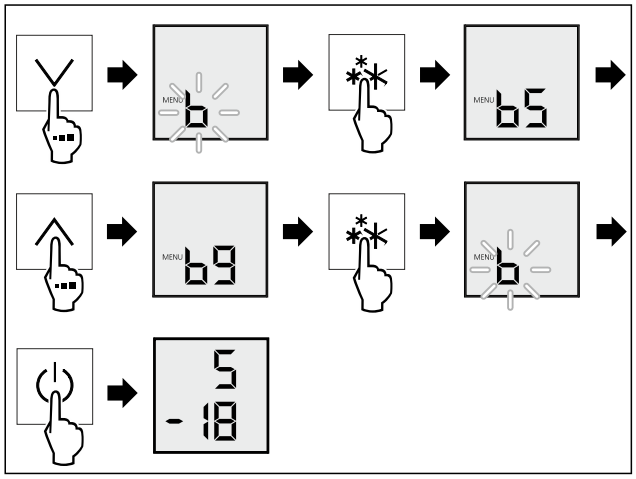

Fig. 19 Reprezentare exemplificatoare: Schimbați de la B5 la B9.

▶ Executați pașii de acțiune conform figurii.
▷ BioFresh B-Value este setat.

SuperCool

Cu această funcție activați sau dezactivați SuperCool. Dacă activați SuperCool, aparatul crește puterea de răcire. Puteți obține astfel temperaturi de răcire mai scăzute. Puteți activa SuperCool dacă doriți să răciți rapid cantități mari de produse alimentare.

Puteți utiliza funcția independent de căruciorul de extragere superior și inferior.

Dacă este activă funcția, aparatul funcționează cu o putere mai mare. Astfel zgomotele de lucru ale aparatului pot fi mai puternice provizoriu și se mărește consumul de energie.

Activare SuperCool

Momentul pentru activarea funcției:

- Dacă doriți să depozitați produse alimentare proaspete în frigider: Activați funcția la introducerea produselor alimentare.

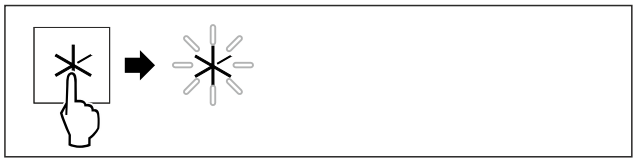

Fig. 20

▶ Executați pașii de acțiune conform figurii.
▷ SuperCool este activat.
▷ LED-ul SuperCool se aprinde.

Dezactivare SuperCool

SuperCool va fi dezactivat automat după 6 ore. Puteți dezactiva însă SuperCool și manual în orice moment:

Fig. 21

▶ Executați pașii de acțiune conform figurii.
▷ SuperCool este dezactivat.
▷ LED-ul SuperCool nu se aprinde.
▷ Aparatul continuă să funcționeze în regim normal.
▷ Aparatul se răcește la temperatura setată în prealabil.

SuperFrost

Cu această funcție activați sau dezactivați SuperFrost. Dacă activați SuperFrost, aparatul crește puterea de congelare. Puteți obține astfel temperaturi de congelare mai scăzute.

Mod de utilizare:

- Congelați alimentele proaspete rapid până la straturile din profunzime.
  Acest lucru asigură păstrarea valorii nutritive, a aspectului și a gustului alimentelor.
- Majorați rezervele de frig în produsele de congelat depozitate, înainte ca aparatul să fie decongelat.

Dacă este activă funcția, aparatul funcționează cu o putere mai mare. Astfel zgomotele de lucru ale aparatului pot fi mai puternice provizoriu și se mărește consumul de energie.

Dacă ușa este deschis prea mult timp, de ex. pentru că puneți înăuntru alimente, aparatul verifică automat dacă temperatura efectivă din aparat coincide cu temperatura setată. Dacă diferența depășește o anumită valoare, aparatul răcește automat mai puternic. Ca urmare, temperatura afișată pe display ar putea fi mai ridicată decât temperatura efectivă din aparat. Acest lucru este normal și aparatul dumneavoastră funcționează fără erori.*

Activare SuperFrost

Asigurați-vă că sunt îndeplinite următoarele condiții necesare:

❑ Se iau în considerare cantitatea de congelare și timpul de activare a funcției SuperFrost. (vezi Congelarea alimentelor cu SuperFrost)

Fig. 22

▶ Executați pașii de acțiune conform figurii.
▷ SuperFrost este activat.
▷ LED-ul SuperFrost se aprinde.

Dezactivare SuperFrost

SuperFrost va fi dezactivată automat după 56 până la 72 de ore, în funcție de cantitatea produselor alimentare introduse. Puteți dezactiva însă SuperFrost și manual în orice moment:

Fig. 23

▶ Executați pașii de acțiune conform figurii.
▷ SuperFrost este dezactivat.
▷ LED-ul SuperFrost nu se aprinde.

Funcție de vacanță IceMaker

Cu această funcție activați sau dezactivați funcția de vacanță pentru IceMaker. Dacă activați funcția de vacanță, se rotește tava pentru cuburi de gheață de la IceMaker în jos, astfel încât să nu rămână apă în tava pentru cuburi de gheață.

Starea aparatului la funcția de vacanță activă IceMaker
În congelator se păstrează temperatura setată.
SuperCool este dezactivat.

Activarea funcției de vacanță IceMaker

Asigurați-vă că sunt îndeplinite următoarele condiții necesare:

- ❑ Tava pentru cuburi de gheață este golită complet.
- ❑ Recipientul pentru cuburi de gheață este introdus.
- ❑ Căruciorul de extragere al congelatorului este închis.

Fig. 24

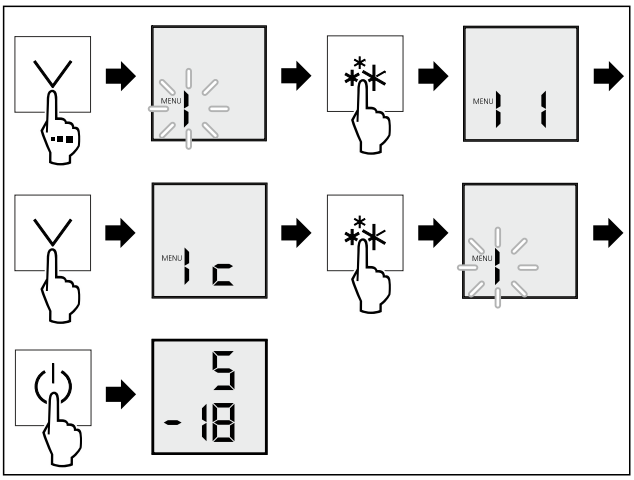

Fig. 25 Reprezentare exemplificatoare

▶ Executați pașii de acțiune conform figurii.
▷ Funcția de vacanță IceMaker este activată.

Indicație
Pentru a evita mirosurile neplăcute și formarea mucegaiului:
▶ Deschideți căruciorul de extragere al congelatorului.

Dezactivarea funcției de vacanță IceMaker

Fig. 26

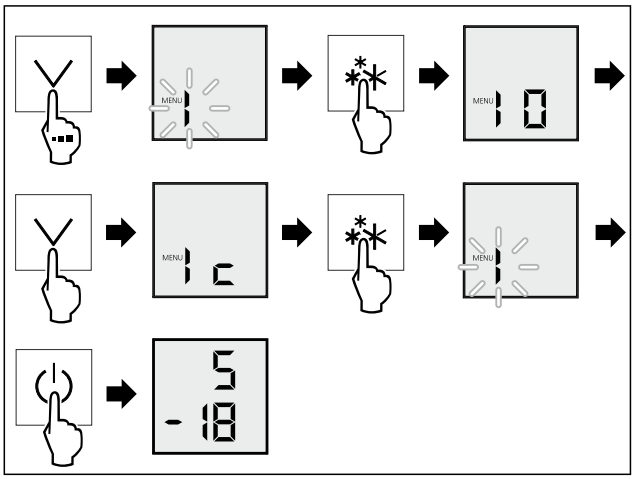

Fig. 27 Reprezentare exemplificatoare

▶ Executați pașii de acțiune conform figurii.
▷ Funcția de vacanță IceMaker este dezactivată.

SabbathMode

Cu această funcție activați sau dezactivați SabbathMode. Dacă activați această funcție, sunt deconectate unele funcții electronice. Astfel aparatul dumneavoastră îndeplinește cerințele religioase privind sărbătorile evreiești ca de ex. Sabat și corespunde certificării Kosher STAR-K.

Starea aparatului la SabbathMode activ
Afișajul de stare indică în permanență SabbathMode.
Toate funcțiile de pe display exceptând **funcția Dezactivarea SabbathMode** sunt blocate.
Toate funcțiile rămân active.
Display-ul rămâne iluminat, dacă închideți ușa.
Iluminarea interioară este dezactivată.
Atenționările nu sunt executate. Intervalul de timp setat este oprit.
Atenționările și avertizările nu sunt afișate.
Nu există o alarmă a ușii.
Nu există o alarmă de temperatură.
IceMaker este scos din funcțiune.
Ciclul de dezghețare se activează numai la timpul prestabilit fără luarea în considerare a folosirii aparatului.
După o pană de curent aparatul se întoarce în SabbathMode.

Starea aparatului

Indicație
Acest aparat are certificarea institutului „Institute for Science and Halacha“. (www.machonhalacha.co.il)

O listă despre aparatele certificate STAR-K se găsește la www.star-k.org/appliances.

Activare SabbathMode

AVERTIZARE

Pericol de intoxicare din cauza alimentelor alterate!
Dacă ați activat SabbathMode și apare o întrerupere de curent, nu apare niciun mesaj pe afișajul de stare din cauza întreruperii de curent. Dacă este încheiată întreruperea de curent, aparatul funcționează în continuare în SabbathMode. Din cauza întreruperii de curent se pot altera alimentele și alterarea acestora poate duce la o intoxicație alimentară.
După o întrerupere de curent:
▶ Nu consumați alimentele, care au înghețat și au fost dezghețate.

Fig. 28

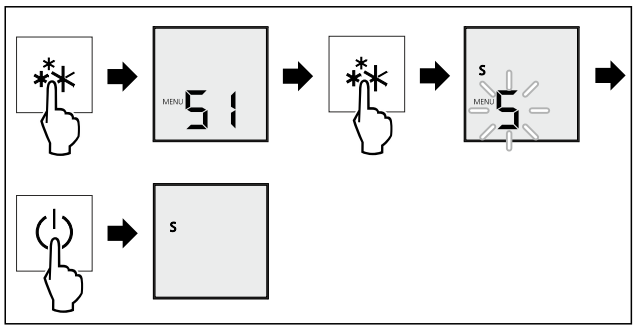

Fig. 29

▶ Executați pașii de acțiune conform figurii.
▷ SabbathMode este activat.
▷ Afișajul de status indică un «s».

Dezactivare SabbathMode

SabbathMode va fi dezactivată automat după 80 de ore. Puteți dezactiva însă SabbathMode și manual în orice moment:

Fig. 30

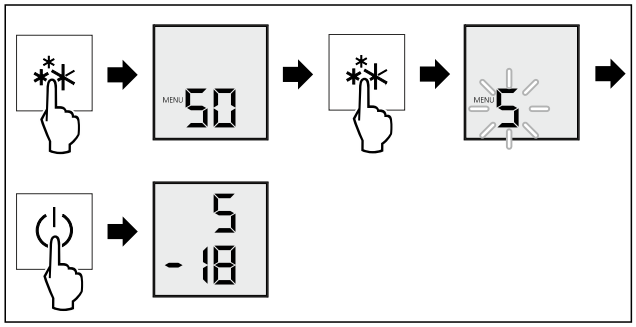

Fig. 31

▶ Executați pașii de acțiune conform figurii.
▷ SabbathMode este dezactivat.

IceMaker

Cu funcția IceMaker activați sau dezactivați producerea de cuburi de gheață.

Cu funcția MaxIce creșteți cantitatea de cuburi de gheață pentru IceMaker. MaxIce este dezactivat automat după 48 de ore. Puteți dezactiva însă MaxIce și manual în orice moment:

Mai multe informații despre cantitățile de cuburi de gheață:	(vezi 10.1 Date tehnice)
Informații suplimentare privind alimentarea cu apă a IceMaker:	(vezi Alimentare cu apă IceMaker)
Informații suplimentare privind curățarea conductelor de la IceMaker:	(vezi 9.6.5 Curățarea IceMaker)

Dacă este activă funcția, aparatul funcționează cu o putere mai mare. Astfel zgomotele de lucru ale aparatului pot fi mai puternice provizoriu și se mărește consumul de energie.

Activare IceMaker

Asigurați-vă că sunt îndeplinite următoarele condiții necesare:

❑ IceMaker este pus în funcțiune. (vezi 8.7 IceMaker)

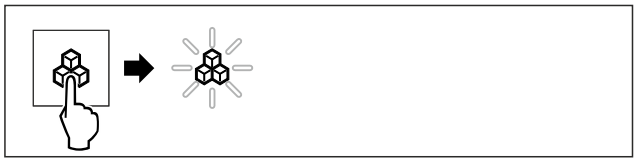

Fig. 32 Reprezentare exemplificatoare

▶ Apăsați simbolul IceMaker de pe panoul de operare.

-sau-

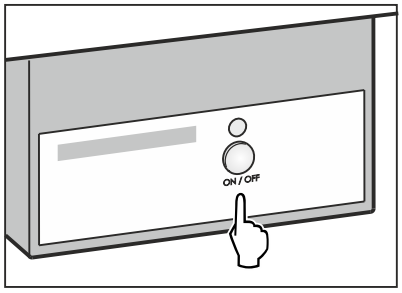

Fig. 33 Reprezentare exemplificatoare

▶ Apăsați tasta IceMaker de la IceMaker din interiorul congelatorului.

▷ IceMaker este activat. Poate dura până la 24 de ore până când IceMaker produce primele cuburi de gheață.
▷ LED-ul IceMaker se aprinde.

Dezactivare IceMaker

Fig. 34 Reprezentare exemplificatoare

▶ Apăsați simbolul IceMaker de pe panoul de operare.

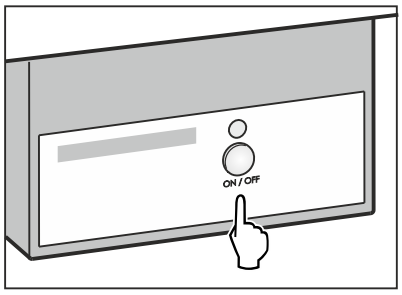

Fig. 35 Reprezentare exemplificatoare

▶ Apăsați tasta IceMaker de la IceMaker din interiorul congelatorului.
▷ IceMaker este dezactivat.
▷ LED-ul IceMaker se stinge.
▷ Producția curentă de cuburi de gheață va fi încheiată.
▷ IceMaker se oprește automat.

Alimentare cu apă IceMaker

Cu această funcție setați alimentarea cu apă. Alimentarea cu apă reglează cantitatea admisă de apă. Puteți modifica alimentarea cu apă, dacă aceasta nu se potrivește cu presiunea apei și cu mărimea cuburilor de gheață produse.

Alimentarea cu apă este setată la livrarea de la furnizor pe valoarea 4. Puteți alege o valoare de la 1 (cantitatea de alimentare cea mai mică) până la 8 (cantitatea de alimentare cea mai mare).

Setarea alimentării cu apă

Asigurați-vă că sunt îndeplinite următoarele condiții necesare:

❑ IceMaker este pus în funcțiune. (vezi 4.2 Punere în funcțiune IceMaker)
❑ IceMaker este activat. (vezi Activare IceMaker)

Fig. 36

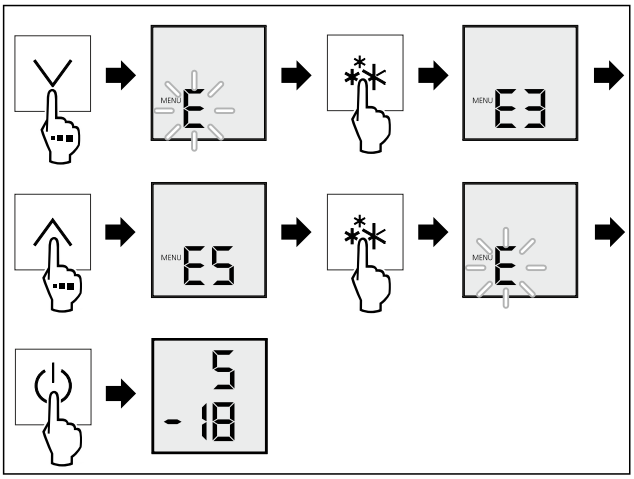

Fig. 37 Reprezentare exemplificatoare: Schimbați de la valoarea 3 la valoarea 5.

▶ Executați pașii de acțiune conform figurii.
▷ Alimentarea cu apă este setată.

Luminozitate display

Cu această funcție setați treptat luminozitatea display-ului.

Puteți seta următoarele trepte de luminozitate:

- h0 = 0 %
- h1 = 20 %
- h2 =40 %
- h3 = 60 %
- h4 = 80 %
- h5 = 100 % (presetare)

Setarea luminozității afișajului

Fig. 38

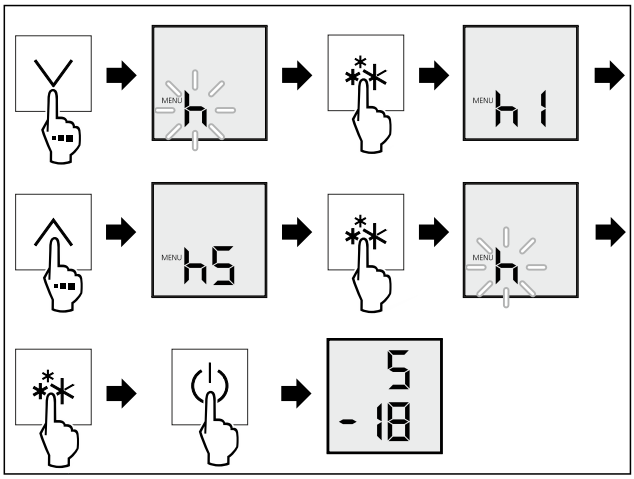

Fig. 39 Reprezentare exemplificatoare: Schimbați de la h1 la h5.

▶ Executați pașii de acțiune conform figurii.
▷ Luminozitatea display-ului este setată.

H-Value

Cu această funcție puteți să porniți încălzirea anticondensare a aparatului, dacă se formează apă de condens în jurul frigiderului sau congelatorului. Apa de condens se poate forma la o umiditate ridicată a aerului și o temperatură ambiantă scăzută.

H-Value este setat la livrarea de la furnizor pe valoarea HA. Dacă modificați H-Value, aveți în vedere tabelul următor:

Valoare	Descriere
HA	Reglare automată în funcție de umiditatea aerului și temperatura ambiantă
H0	Încălzirea anticondensare este deconectată.
H1	Încălzirea anticondensare în cazul unei condensări puternice este conectată.

Setare H-Value

Fig. 40

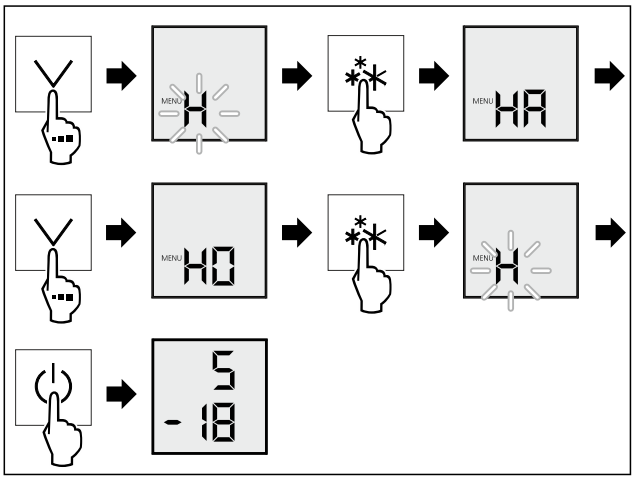

Fig. 41

▶ Executați pașii de acțiune conform figurii.
▷ H-Value este setat.

Protecție pentru copii

Cu această funcție activați sau dezactivați blocarea introducerii. Blocarea introducerii împiedică ca aparatul să fie operat accidental de copii.

Cu această funcție activați sau dezactivați protecția pentru copii. Protecția pentru copii împiedică de ex. ca aparatul să fie operat accidental de copii.

Mod de utilizare:

- Evitați modificarea involuntară a funcțiilor.
- Evitați deconectarea involuntară a aparatului.
- Evitați setarea involuntară a temperaturii.

Activarea protecției pentru copii

Dacă activați protecția pentru copii, puteți să navigați în continuare în meniuri, dar nu puteți selecta sau modifica alte funcții.

Fig. 42

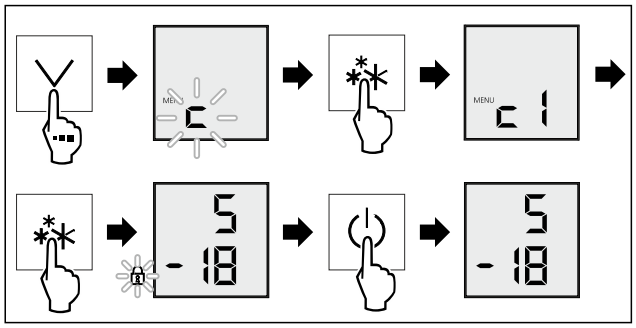

Fig. 43

▶ Executați pașii de acțiune conform figurii.
▷ Protecția pentru copii este activată.

Dezactivarea protecției pentru copii

Fig. 44

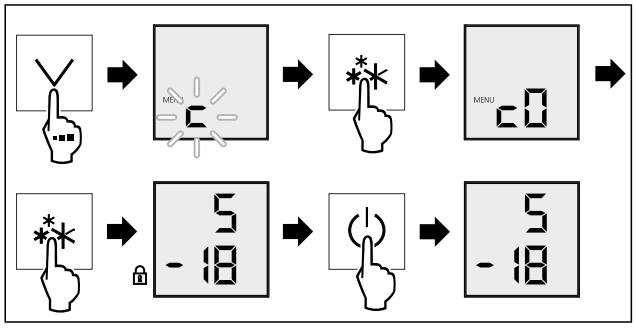

Fig. 45

▶ Executați pașii de acțiune conform figurii.
▷ Protecția pentru copii este dezactivată.

8 Dotare

8.1 Raft montat pe ușă

Rafturile montate pe ușă se pretează la depozitarea băuturilor și alimentelor. Puteți muta rafturile montate pe ușă pentru o utilizare individuală și le puteți dezasambla pentru curățare. Liebherr recomandă însă utilizarea rafturilor montate pe ușă în poziția de livrare din fabrică din ușă.

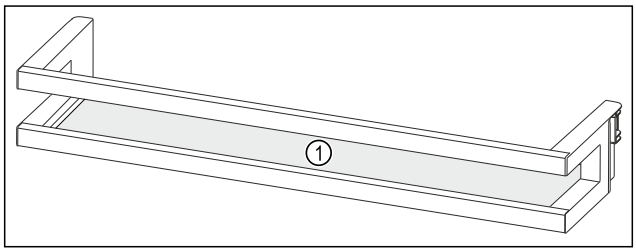

Fig. 46 Reprezentare exemplificatoare raft montat pe ușă
(1) Raft

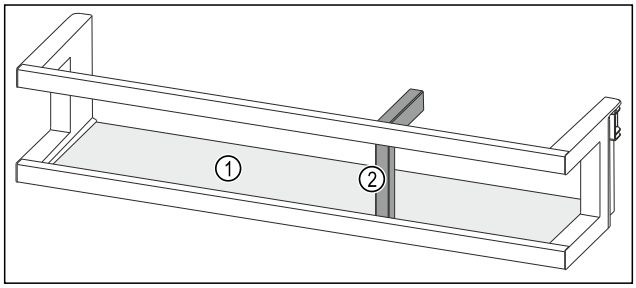

Fig. 47 Reprezentare exemplificatoare raft montat pe ușă cu suport pentru sticle
(1) Raft **(2)** Suport pentru sticle

Următorul tabel indică exemple cu ce puteți depozita în rafturile montate pe ușă respective.

Raft montat pe ușă	Alimente
Raft montat pe ușă (vezi Fig. 46)	Unt, brânzeturi, conserve, tuburi
Raft montat pe ușă cu suport pentru sticle (vezi Fig. 47)	Sticle Cu suportul pentru sticle mobil asigurați sticlele în raftul montat pe ușă.

8.1.1 Extragerea raftului montat pe ușă

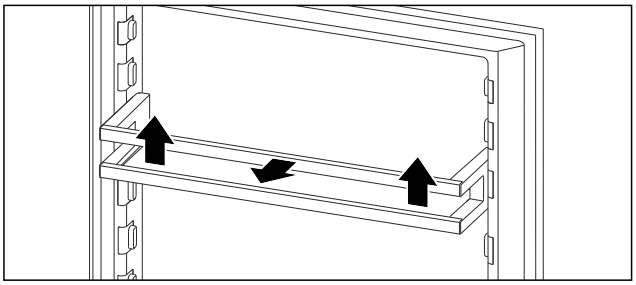

Fig. 48 Reprezentare exemplificatoare

▶ Împingeți raftul montat pe ușă în sus.
▶ Trageți raftul montat pe ușă în față.

8.1.2 Introducerea raftului montat pe ușă

PRECAUȚIE
Pericol de vătămare și de deteriorare cauzat de produsele alimentare sau obiectele ordonate greșit!
Dacă depuneți produse alimentare sau obiecte pe placa de sticlă situată cel mai jos, ușa nu se poate închide corect. Totodată se poate sparge raftul montat pe ușă, pot cădea produsele alimentare sau obiectele și pot provoca vătămări.
▶ Mențineți liberă zona plăcii de sticlă situate cel mai jos.

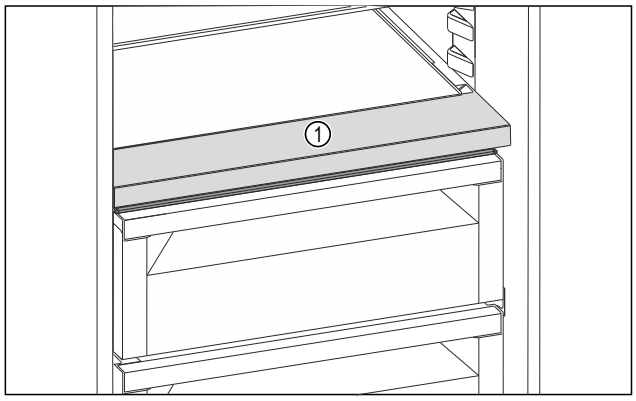

Fig. 49 Reprezentare exemplificatoare
(1) Zonă frontală

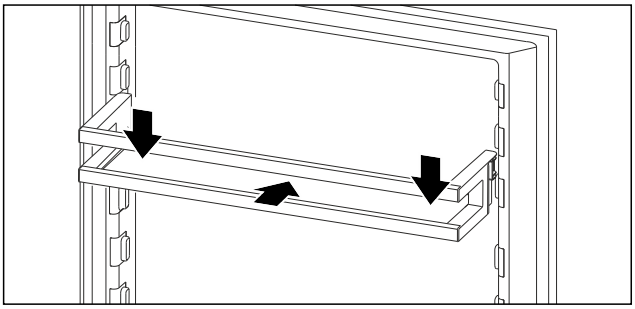

Fig. 50 Reprezentare exemplificatoare
▶ Împingeți în interior raftul montat pe ușă.
▶ Apăsați în jos raftul montat pe ușă.

8.2 Rafturi

Există diferite rafturi în funcție de tipul aparatului:
- Raft dintr-o singură parte
- Raft variabil pentru sticle (vezi 8.3 Raft variabil pentru sticle)

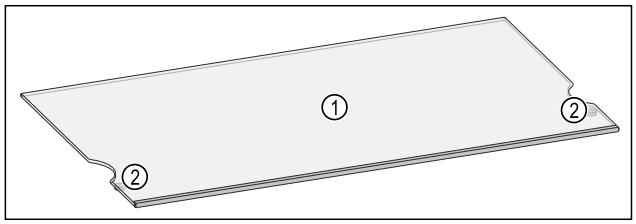

Fig. 51 Reprezentare exemplificatoare raft
(1) Raft
(2) Opritor împotriva extragerii

8.2.1 Utilizarea rafturilor din frigider

Puteți muta rafturile fie pe înălțime, extrageți-le complet sau pentru curățare.

Asigurați-vă că sunt îndeplinite următoarele condiții necesare:
❑ Rafturile sunt goale.

Extragerea raftului
Rafturile sunt asigurate cu opritoare împotriva extragerii accidentale.

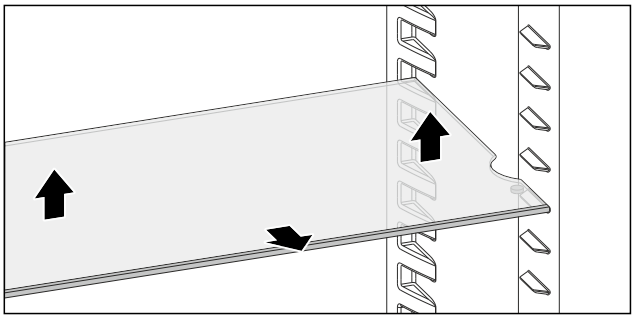

Fig. 52
▶ Ridicați raftul.
▶ Extrageți către înainte raftul.
-sau-

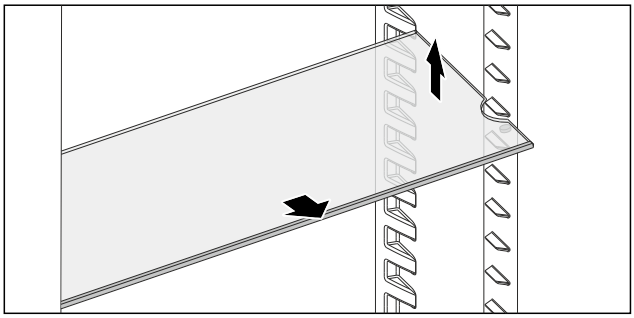

Fig. 53
▶ Scoatere simplificată: Poziționați oblic raftul și extrageți-l către înainte.

▷ Rafturile sunt extrase.
▷ Puteți introduce rafturile pe o altă înălțime.

Introducerea rafturilor

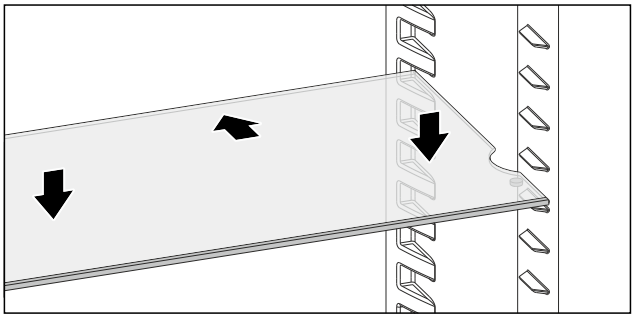

Fig. 54
Dacă opritoarele împotriva extragerii sunt orientate în jos:
▶ Împingeți raftul până la opritor.
▶ Coborâți raftul în jos.
-sau-

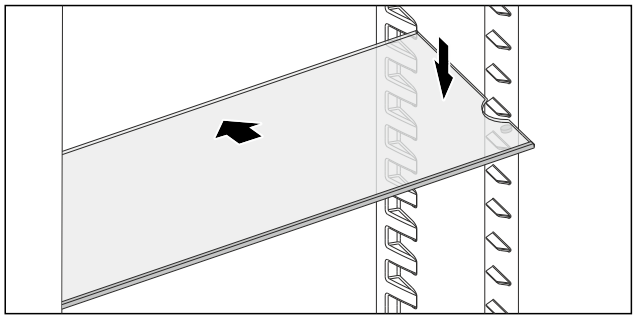

Fig. 55

▶ Împingeți oblic raftul și coborâți-l în jos.

▷ Opritoarele împotriva extragerii se află în spatele raftului frontal.

8.3 Raft variabil pentru sticle

La baza frigiderului puteți utiliza fie o placă de sticlă, ambele plăci de sticlă sau raftul variabil pentru sticle. Ambele plăci de sticlă sunt introduse la livrarea de la furnizor.

(1) Raft variabil pentru sticle

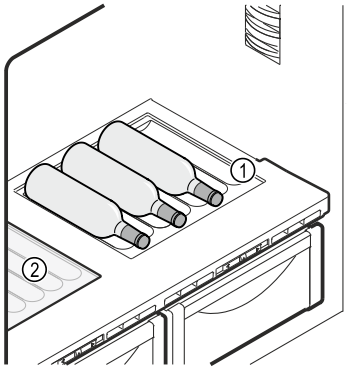

Fig. 57 Reprezentare exemplificatoare

(1) Raft variabil pentru sticle **(2)** Placă de sticlă

8.3.1 Utilizarea raftului variabil pentru sticle

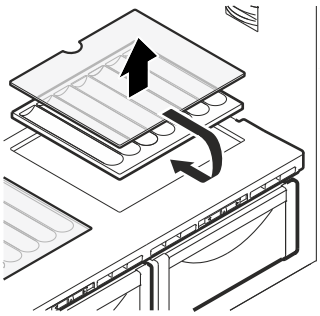

Fig. 58

▶ Ridicați în față și extrageți o placă de sticlă sau ambele plăci de sticlă *(1)* din degajare.
▶ Extrageți raftul variabil pentru sticle.
▶ Așezați placa de sticlă în poziție de lucru *Fig. 57 (2)* sub raftul variabil pentru sticle.
▶ Introduceți raftul variabil pentru sticle.
▶ Introduceți sticlele cu fundul în spate, către peretele posterior. (vezi Fig. 59)

Indicație
Dacă sticlele ies peste raftul variabil pentru sticle în față:
▶ Puneți mai sus cu o poziție raftul inferior montat pe ușă.

8.3.2 Utilizarea plăcilor de sticlă

Asigurați-vă că sunt îndeplinite următoarele condiții necesare:

❑ Sticlele sunt extrase.
❑ Raftul variabil pentru sticle este curățat.
(vezi 9.4 Extragerea / introducerea raftului variabil pentru sticle)
(vezi 9.6.4 Curățați dotarea)

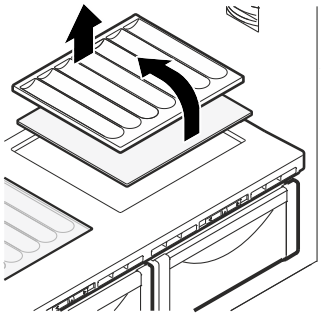

Fig. 60

▶ Așezați placa de sticlă *(1)* oblic și spre spate înclinată în jos.
▶ Coborâți în față placa de sticlă *(1)*.
▶ Introduceți a doua placă de sticlă în același mod.

8.4 Sertare

Puteți extrage sertarele pentru curățare.

Scoaterea și introducerea sertarelor se diferențiază în funcție de sistemul de extragere. Aparatul dumneavoastră poate conține diferite sisteme de extragere.

Indicație
Consumul de energie crește și puterea de răcire scade atunci când ventilația nu este suficientă.
▶ Lăsați sertarul situat cel mai jos în aparat.
▶ Mențineți întotdeauna liberă fanta ventilatorului din interior de la peretele posterior.

8.4.1 Sertar pe șine telescopice

Sertarul se deplasează pe șine extensibile (șine telescopice). Există șine telescopice cu extragere completă și șine telescopice cu extragere parțială. Sertarele cu extragere completă se extrag complet din aparat. Sertarele cu extragere parțială nu pot fi scoase complet din aparat. Ce sistem se află în aparatul dumneavoastră depinde de tipul de aparat.

Extragerea completă

Puteți recunoaște extragerea completă printr-o clemă situată în partea din spate, în stânga și în dreapta șinei.

Scoaterea sertarului

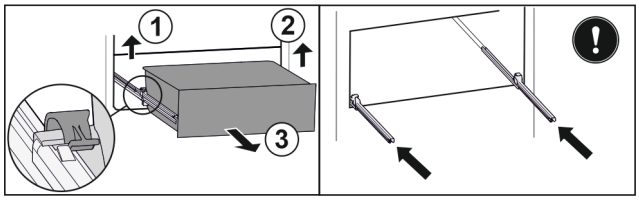

Fig. 61

▶ Scoateți sertarul până la opritor.
▶ Ridicați clema din stânga și trageți concomitent sertarul din stânga spre înainte. *Fig. 61 (1)*
▶ Ridicați clema din dreapta și trageți concomitent sertarul din dreapta spre înainte. *Fig. 61 (2)*
▶ Extrageți sertarul spre înainte. *Fig. 61 (3)*
▶ Introduceți șinele.

Introducerea sertarului

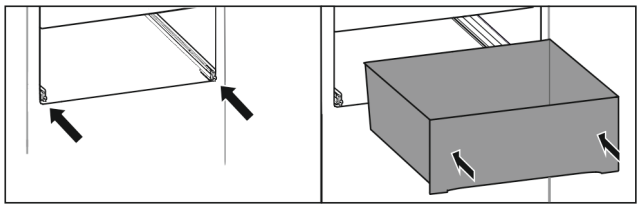

Fig. 62

▶ Introduceți șinele.
▶ Așezați sertarul pe șine.
▶ Împingeți sertarul spre spate.
▷ Sertarul se înclichetează în spate cu zgomot.

8.5 Capacul compartimentului BioFresh-Safe

Capacul compartimentului asigură o umiditate permanentă a aerului.

Umiditatea aerului din lăzile de alimente BioFresh se reglează prin cursor.

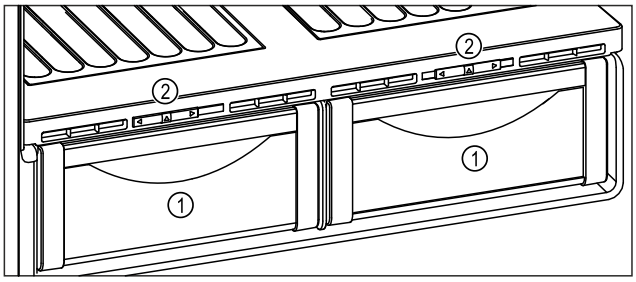

Fig. 63 Reprezentare exemplificatoare a capacului compartimentului BioFresh-Safe

(1) BioFresh-Safe **(2)** Cursor

8.5.1 Reducerea umidității aerului din sertar

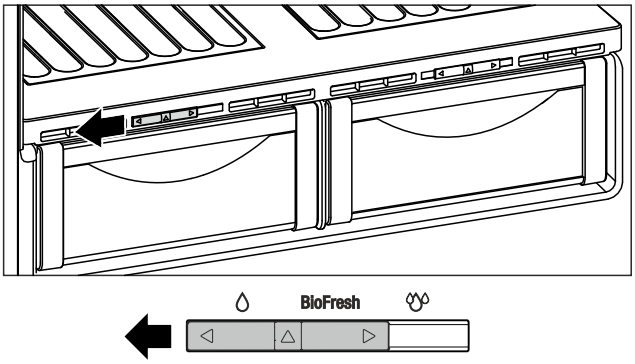

Fig. 64

▶ Aduceți cursorul în poziția din stânga.
▶ Pentru al doilea sertar executați aceleași etape ale acțiunii.

8.5.2 Creșterea umidității aerului din sertar

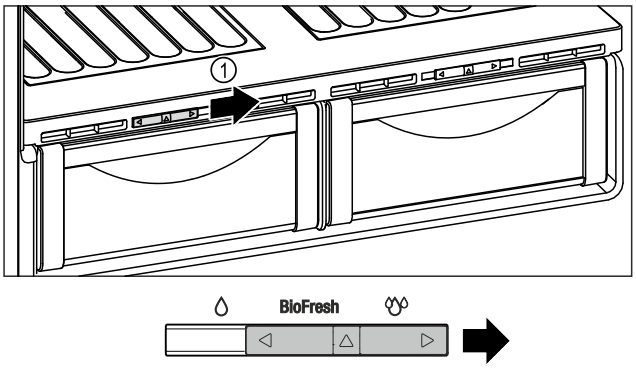

Fig. 65

▶ Aduceți cursorul în poziția din dreapta.
▶ Pentru al doilea sertar executați aceleași etape ale acțiunii.

8.6 Cărucior de extragere

Puteți muta dotarea din căruciorul de extragere sau o puteți extrage pentru curățare. (vezi 9.3.2 Cărucior de extragere)

Indicație
Aveți în vedere indicațiile privind ordonarea produselor alimentare. (vezi 5.2 Frigider)

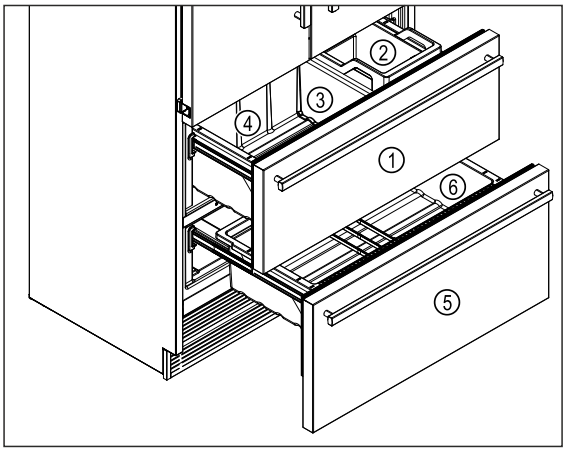

Fig. 66 Cărucior de extragere la congelator

(1) Cărucior de extragere superior
(2) Recipient pentru cubulile de gheață
(3) Perete separator
(4) Recipient
(5) Cărucior de extragere inferior
(6) Recipient

8.6.1 Mutarea separatoarelor de compartimente

Asigurați-vă că sunt îndeplinite următoarele condiții necesare:

❑ Căruciorul de extragere inferior este extras până la opritor.

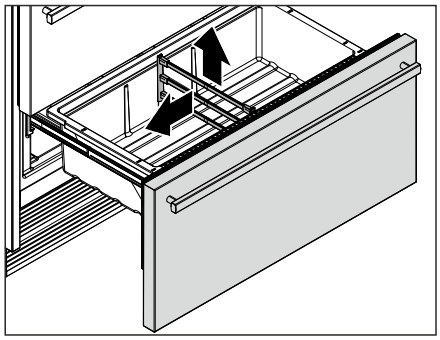

Fig. 67 Reprezentare exemplificatoare

▶ Extrageți în sus separatorul de compartimente.
▶ Așezați separatorul de compartimente la poziția dorită.

8.7 IceMaker

Der IceMaker este destinat exclusiv pentru obținerea cuburilor de gheață în cantități normale pentru consumul casnic.

Asigurați-vă că sunt îndeplinite următoarele condiții:

- IceMaker este curățat. (vezi 9 Întreținere)
- Sertarul IceMaker este curățat.
- Sertarul IceMaker este complet introdus.

8.7.1 Producerea cuburilor de gheață

Capacitatea de producție depinde de temperatura de congelare. Cu cât temperatura este mai scăzută, cu atât mai multe cuburi de gheață se pot produce într-un anumit interval de timp.

După ce IceMaker a fost pornit pentru prima dată, poate dura până la 24 de ore, până când se produce primul cub de gheață.

▶ Activați funcția IceMaker.
▶ Produceți mai multe cuburi de gheață: Activați funcția MaxIce.
▶ Distribuiți cuburile de gheață uniform în sertar, pentru a spori capacitatea de umplere.
▶ Închideți sertarul: IceMaker începe din nou automat cu producția.

Indicație
Dacă este atinsă o anumită înălțime de lucru în sertarul IceMaker, nu se produc alte cuburi de gheață. IceMaker nu umple sertarul până la margine.

8.8 Suport pentru sticle

8.8.1 Utilizarea suportului pentru sticle

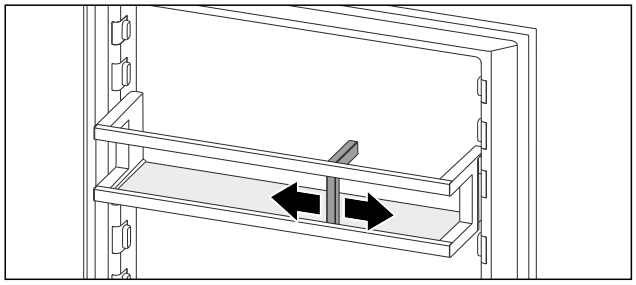

Fig. 68

▶ Împingeți suportul de sticle pe sticle.
▷ Nu răsturnați sticlele.

9 Întreținere

9.1 Schimbarea filtrului de apă

Filtrul pentru apă se află în dreapta sus pe peretele posterior al spațiului interior. Acesta preia depunerile din apă și reduce gustul de clor. Dacă se aprinde LED ul filtrului de apă, trebuie să schimbați filtrul de apă.

❑ Înlocuiți filtrul pentru apă la capacitatea specificată cel puțin o dată la 6 luni sau dacă există o reducere semnificativă a debitului.
❑ Eliminați filtrul de apă ca deșeu în gunoiul menajer normal.

Indicație
Puteți obține filtrul pentru apă din Liebherr-Hausgeräte-Shop la home.liebherr.com/shop/de/deu/zubehor.html.

9.1.1 Scoaterea filtrului pentru apă

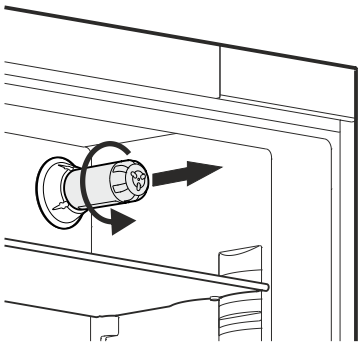

Fig. 69 Reprezentare exemplificatoare

▶ Rotiți filtrul pentru apă cu 90° spre stânga până la opritor și extrageți-l.

9.1.2 Introducerea filtrului pentru apă

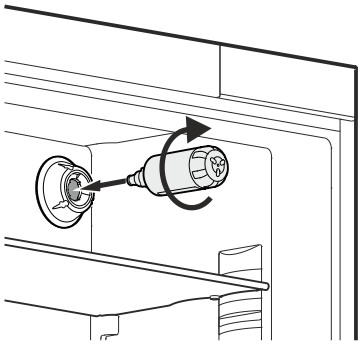

Fig. 70 Reprezentare exemplificatoare

▶ Introduceți filtrul pentru apă și rotiți-l cu 90° spre dreapta până la opritor.
▶ Control vizual: Verificați să nu iasă apă.
▶ Confirmați curățarea filtrului de apă pe display. (vezi Confirmarea schimbării filtrului de apă)
▷ LED-ul filtrului de apă se stinge.

9.2 Îndepărtarea / așezarea suportului pentru sticle

9.2.1 Îndepărtarea suportului pentru sticle

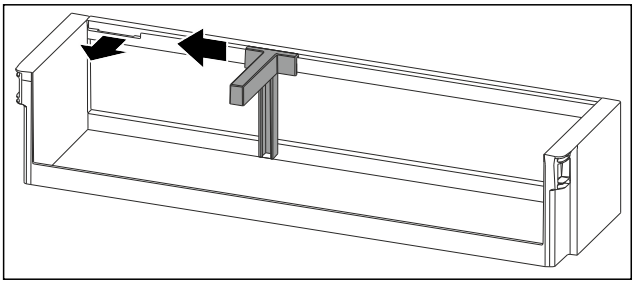

Fig. 71

▶ Împingeți în lateral suportul pentru sticle până la degajare.
▶ Extrageți în față suportul pentru sticle.

9.2.2 Introducerea suportului pentru sticle

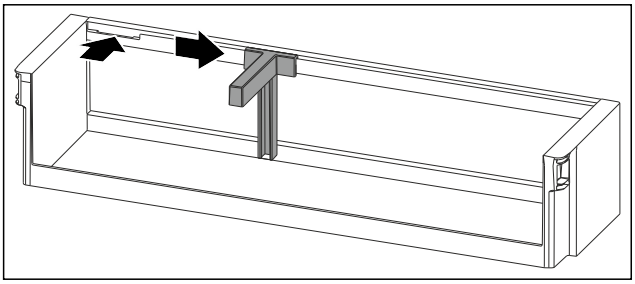

Fig. 72

▶ Introduceți suportul pentru sticle în degajare.
▶ Împingeți în lateral suportul pentru sticle în poziția dorită.

9.3 Dezasamblare / montare sisteme de extragere

9.3.1 Indicații referitoare la dezasamblare

Puteți dezasambla unele sisteme de extragere pentru curățare. Aparatul dumneavoastră poate conține diferite sisteme de extragere.

Următoarele sisteme de extragere sunt demontabile sau nedemontabile:

Sistem de extragere	demontabil / nedemontabil
Extragerea completă	nedemontabil
Cărucior de extragere superior	demontabil
Cărucior de extragere inferior	demontabil

9.3.2 Cărucior de extragere

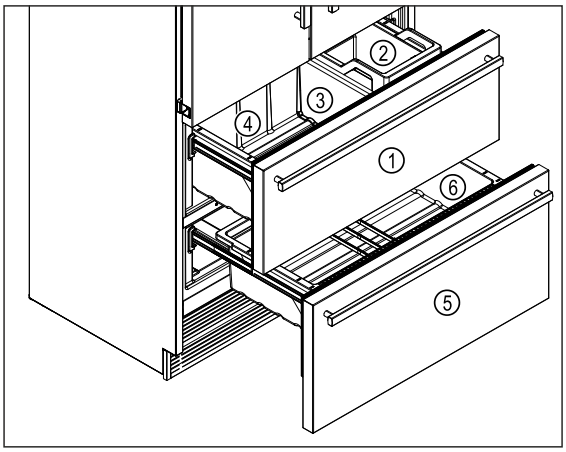

Fig. 73 Cărucior de extragere la congelator

(1) Cărucior de extragere superior
(2) Recipient pentru cuburile de gheață
(3) Perete separator
(4) Recipient
(5) Cărucior de extragere inferior
(6) Recipient

Puteți extrage recipientele din căruciorul de extragere superior și inferior pentru curățare.

Cărucior de extragere superior

Extragerea recipientului pentru cuburi de gheață

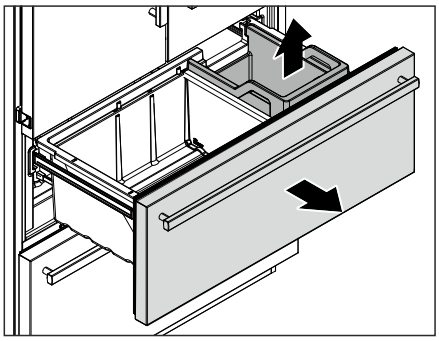

Fig. 74 Reprezentare exemplificatoare

▶ Scoateți căruciorul de extragere până la opritor.
▶ Extrageți recipientul pentru cuburi de gheață.
▷ Recipientul pentru cuburi de gheață este extras.

Extragerea recipientului

Asigurați-vă că sunt îndeplinite următoarele condiții necesare:

❑ Căruciorul de extragere este extras până la opritor.
❑ Recipientul pentru cuburi de gheață este extras.

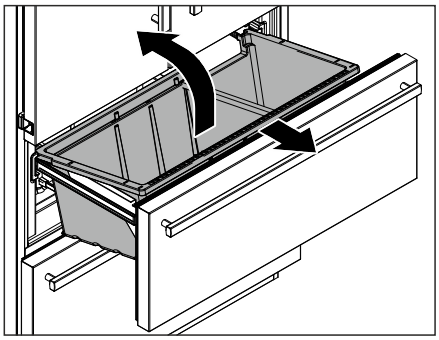

Fig. 75 Reprezentare exemplificatoare

▶ Ridicați recipientul în față.
▶ Extrageți recipientul oblic spre partea frontală.
▷ Recipientul este extras.

Introducerea recipientului

Asigurați-vă că sunt îndeplinite următoarele condiții necesare:

- ❑ Căruciorul de extragere este extras.

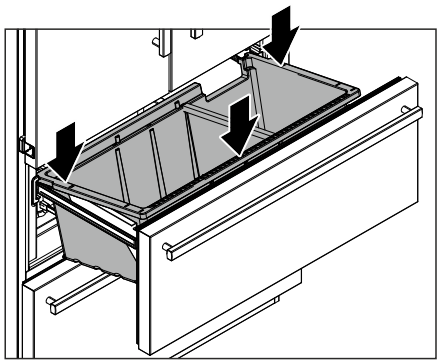

Fig. 76 Reprezentare exemplificatoare

- ▶ Așezați recipientul în spate pe șinele din dreapta și stânga.
- ▶ Coborâți recipientul în față astfel încât recipientul să înconjoare șinele în dreapta și stânga.
- ▷ Recipientul este introdus.

Introducerea recipientului pentru cuburi de gheață

Asigurați-vă că sunt îndeplinite următoarele condiții necesare:

- ❑ Căruciorul de extragere este extras.
- ❑ Recipientul este introdus.

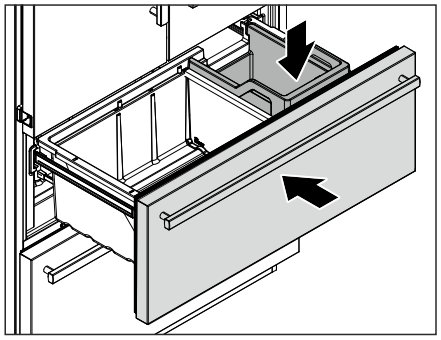

Fig. 77 Reprezentare exemplificatoare

- ▶ Introduceți recipientul pentru cuburi de gheață.
- ▶ Împingeți în interior căruciorul de extragere.

Cărucior de extragere inferior

Extragerea recipientului

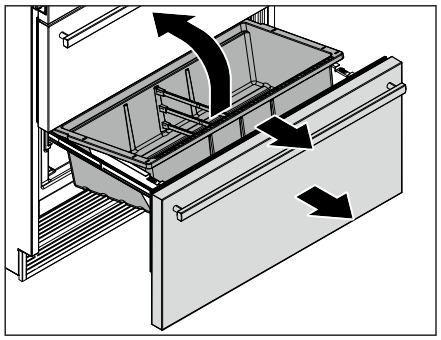

Fig. 78 Reprezentare exemplificatoare

- ▶ Scoateți căruciorul de extragere până la opritor.
- ▶ Ridicați recipientul în față.
- ▶ Extrageți recipientul oblic spre partea frontală.

Introducerea recipientului

Asigurați-vă că sunt îndeplinite următoarele condiții necesare:

- ❑ Căruciorul de extragere este extras.

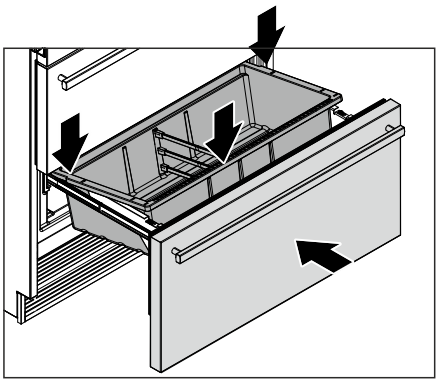

Fig. 79 Reprezentare exemplificatoare

- ▶ Așezați recipientul în spate pe șinele din dreapta și stânga.
- ▶ Coborâți recipientul în față astfel încât recipientul să înconjoare șinele în dreapta și stânga.
- ▶ Împingeți în interior căruciorul de extragere.

9.4 Extragerea / introducerea raftului variabil pentru sticle

Puteți extrage raftul variabil pentru sticle pentru curățare.

9.4.1 Extragerea raftului variabil pentru sticle

Asigurați-vă că sunt îndeplinite următoarele condiții necesare:

- ❑ Sticlele sunt extrase.
- ❑ Plăcile de sticlă sunt extrase. (vezi 8.3.1 Utilizarea raftului variabil pentru sticle)

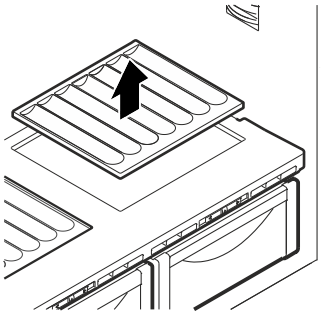

Fig. 80

- ▶ Ridicați în față și extrageți raftul variabil pentru sticle.

9.4.2 Introducerea raftului variabil pentru sticle

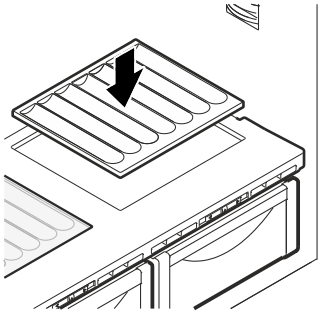

Fig. 81

- ▶ Împingeți raftul variabil pentru sticle până la opritor și apăsați în jos.

▶ Introduceți plăcile de sticlă. (vezi 8.3.2 Utilizarea plăcilor de sticlă)
-sau-
▶ În cazul sticlelor utilizați raftul variabil pentru sticle.

9.5 Dezgheța aparatului

9.5.1 Dezgheța frigiderului

Dezgheța se realizează automat. Apa din dezgheț curge prin deschizătura de scurgere și se evaporă.
▶ Curățați regulat deschizătura de scurgere. (vezi 9.6 Curățarea aparatului)

9.5.2 Dezgheța congelatorului cu NoFrost

Dezgheța se realizează automat prin sistemul NoFrost. Umiditatea se depune la vaporizator, unde este dezghețată și evaporată periodic.

Aparatul nu necesită dezgheța.

9.6 Curățarea aparatului

9.6.1 Pregătirea

AVERTIZARE
Pericol de electrocutare!
▶ Scoateți ștecherul aparatului de răcire sau întrerupeți alimentarea cu curent.

AVERTIZARE
Pericol de incendiu!
▶ Nu deteriorați circuitul de răcire.

▶ Goliți aparatul.
▶ Extrageți fișa de rețea.

9.6.2 Curățarea filtrului de praf

Dacă se aprinde LED-ul filtrului de praf, trebuie să schimbați filtrul de praf.

Asigurați-vă că sunt îndeplinite următoarele condiții necesare:
❑ Aparatul este decuplat de la tensiunea rețelei.
❑ Căruciorul situat cel mai jos este complet scos.

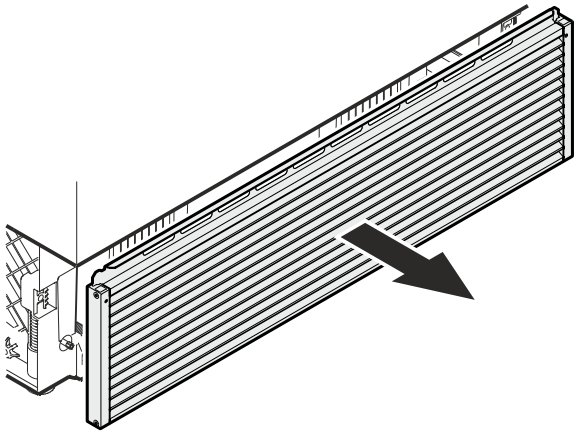

Fig. 82
▶ Îndepărtați grilajul de ventilare spre înainte.

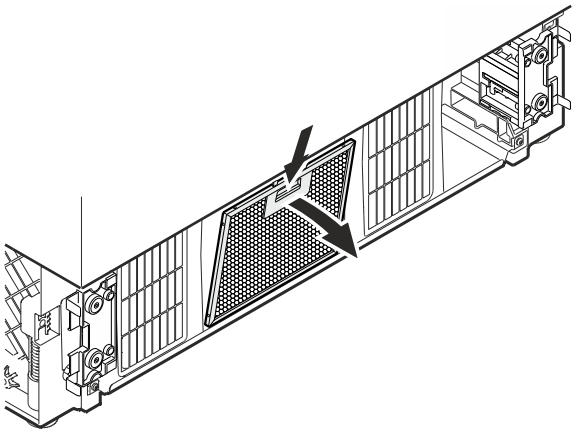

Fig. 83
▶ Apăsați tasta de pe filtrul de praf în jos și totodată, concomitent, basculați filtrul de praf spre înainte și extrageți-l.
▶ Curățați filtrul de praf în mașina de spălat sau manual cu apă și agent de spălare.
▶ Uscați filtrul de praf.
▶ Montați filtrul de praf.

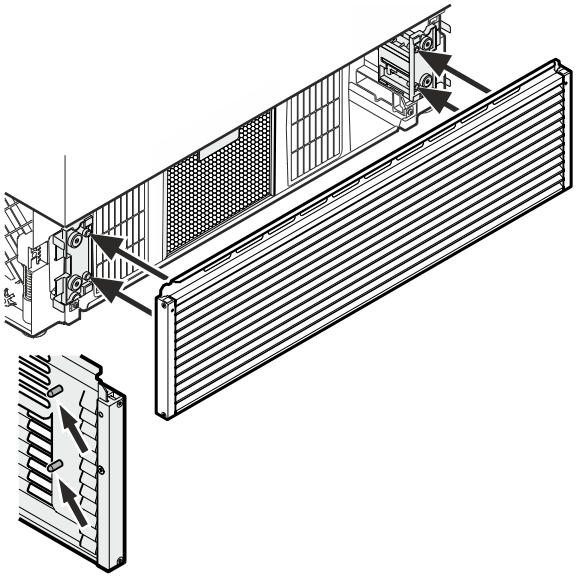

Fig. 84
▶ Montați grilajul de ventilare.
▶ Confirmați curățarea filtrului de praf pe display. (vezi Confirmarea curățării filtrului de praf)
▷ LED-ul filtrului de praf se stinge.

9.6.3 Curățarea compartimentului interior

ATENȚIE
Curățare necorespunzătoare!
Defecțiuni la aparat.
▶ Utilizați exclusiv lavete moi și agent de curățare general cu ph neutru.
▶ Nu folosiți bureți aspri sau abrazivi și nici bureți de sârmă.
▶ Nu utilizați mijloace de curățare agresive, abrazive, care conțin nisip, clor sau acizi.

▶ Suprafețele din plastic: curățați cu mâna cu o cârpă moale, curată, apă călduță și puțin agent de spălare.
▶ Suprafețele din metal: curățați cu mâna cu o cârpă moale, curată, apă călduță și puțin agent de spălare.
▶ Deschizătură de scurgere: îndepărtați depunerile cu un mijloc ajutător subțire, de ex. bețigașe cu vată.

9.6.4 Curățați dotarea

ATENȚIE
Curățare necorespunzătoare!
Defecțiuni la aparat.
▶ Utilizați exclusiv lavete moi și agent de curățare general cu ph neutru.
▶ Nu folosiți bureți aspri sau abrazivi și nici bureți de sârmă.
▶ Nu utilizați mijloace de curățare agresive, abrazive, care conțin nisip, clor sau acizi.

Curățarea cu o cârpă moale, curată, apă călduță și puțin agent de spălare:
- Suport montat pe ușă
- Raft
- Sertar
  Vă rugăm respectați: Nu îndepărtați magnetul de la sertar! Magnetul asigură funcția IceMaker-ului.
- Raft variabil pentru sticle

Curățare cu o cârpă umedă:
- Șina telescopică
  Vă rugăm respectați: Grăsimea din căile de rulare are rol de lubrifiere și nu trebuie îndepărtată!

Curățarea în mașina de spălat 60 °C:
- Suport pentru sticle
- Cupă pentru cuburi de gheață

▶ Demontați dotarea: consultați capitolul respectiv.
▶ Curățați dotarea.

9.6.5 Curățarea IceMaker

IceMaker poate fi curățat în diferite moduri.

Curățarea este efectuată la:
❑ Prima punere în funcțiune
❑ Cu racordul de apă:
  În caz de nefolosire mai îndelungată de 5 zile.

Asigurați-vă că sunt îndeplinite următoarele condiții necesare:
❑ Sertarul IceMaker este golit.
❑ Sertarul IceMaker este împins în interior.
❑ IceMaker este activat.

La prima punere în funcțiune sau nefolosire mai îndelungată
Cu filtrul de apă:
▶ Eliminați ca deșeu cuburile de gheață produse în primele 48 ore după prima producție de cuburi de gheață.

În funcție de necesarul de curățare
Curățați manual IceMaker.
▶ Extrageți sertarul IceMaker și curățați-l cu apă caldă și puțin agent de spălare.
▶ Împingeți sertarul IceMaker.
▷ Producția de cuburi de gheață pornește automat.

9.6.6 După curățare

▶ Ștergeți aparatul și piesele din dotare până la uscare.
▶ Racordați și porniți aparatul.
▶ Activați SuperFrost (vezi 7.2 Funcțiile aparatului) . Atunci când temperatura este suficient de scăzută:
▶ Introduceți alimentele.
▶ Repetați curățarea regulat.

10 Ajutor pentru clienți

10.1 Date tehnice

Domeniul de temperaturi	
Răcire	3 °C până la 9 °C
BioFresh	0 °C până la 3 °C
Congelare	-26 °C până la -15 °C

Cantitate maximă de congelare / 24 ore	
Congelator	a se vedea plăcuța de fabricație la «Capacitate de congelare .../ 24 h»

Producție de cuburi de gheață cu IceMaker	
Producție de cuburi de gheață / 24 ore	La temperatura -18 °C: 1,2 kg cuburi de gheață
Producție maximă de cuburi de gheață / 24 ore	Când funcția MaxIce este activă: 1,5 kg cuburi de gheață

Iluminare	
Clasa de eficiență energetică[1]	Sursă de lumină
Acest produs conține una sau mai multe surse de lumină de clasa de eficiență energetică G.	LED

[1] *Aparatul poate conține surse de lumină cu diferite clase de eficiență energetică. Cea mai redusă clasă de eficiență energetică este indicată.*

11 Soluționare în caz de defecțiune

11.1 Defecțiune tehnică

Aparatul dumneavoastră este astfel construit și fabricat, încât să garanteze siguranța funcționării și o durată mare de viață. Dacă apare totuși o defecțiune în timpul funcționării, vă rugăm să verificați dacă defecțiunea provine dintr-o eroare de operare. În acest caz trebuie să vă calculăm costurile reparației chiar și în perioada de garanție.

Puteți remedia singuri următoarele defecțiuni.

11.1.1 Funcția aparatului

Eroare	Cauză	Remediere
Aparatul nu funcționează.	→ Aparatul nu este pornit.	▶ Conectați aparatul.
	→ Fișa de rețea nu este conectată corect la priza de alimentare.	▶ Verificați ștecherul.

Eroare	Cauză	Remediere
	→ Siguranța prizei de alimentare nu este funcțională.	▶ Verificați siguranța.
	→ Pană de curent	▶ Țineți aparatul închis. ▶ Protejați produsele alimentare: Așezați acumulatorii frigorifici pe produsele alimentare sau utilizați un alt congelator, în situația în care întreruperea curentului durează mai mult. ▶ Nu recongelați niciodată produsele alimentare dezghețate.
	→ Mufa IEC nu este introdusă corect în aparat.	▶ Verificați mufa IEC.
Temperatura nu este suficient de scăzută.	→ Ușa aparatului nu este închisă corect.	▶ Închideți ușa aparatului.
	→ Ventilația și aerisirea nu sunt suficiente.	▶ Eliberați grilajul de ventilație și curățați-l.
	→ Temperatura din încăpere este prea mare.	▶ Soluționarea problemei:
	→ Aparatul a fost deschis prea des sau o perioadă prea îndelungată.	▶ Așteptați, pentru a vedea dacă temperatura necesară se restabilește de la sine. În caz contrar, adresați-vă centrului de service.
	→ A fost introdusă o cantitate prea mare de alimente proaspete fără activarea funcției SuperFrost.	▶ Soluționarea problemei: (vezi Activare SuperFrost)
	→ Temperatura este reglată incorect.	▶ Reglați o temperatură mai scăzută și controlați-o după 24 ore.
	→ Aparatul se află prea aproape de o sursă de căldură (cuptor, instalație de încălzire etc.).	▶ Schimbați locul de amplasare al aparatului sau al sursei de căldură.
	→ Aparatul nu a fost montat corect în nișă.	▶ Verificați dacă aparatul a fost montat corect și dacă ușa se închide corect.
Garnitura de etanșare a ușii este defectă sau trebuie înlocuită din alte motive.	→ Garnitura de etanșare a ușii se poate înlocui. Ea poate fi schimbată fără alte scule ajutătoare.	▶ Adresați-vă centrului de service.
Aparatul este înghețat sau se formează apă de condens.	→ Este posibil ca garnitura de etanșare a ușii să fi alunecat afară din canelură.	▶ Verificați dacă garnitura de etanșare a ușii este așezată corect în canelură.
Acumulare concentrată de gheață în centru, în interiorul plafonului aparatului.	→ Acumularea de gheață este normală. Din cauza fenomenelor fizice, gheața se formează concentrat pe plafonul aparatului.	▶ Înlăturați gheața cu un raclor pentru gheață.
Dacă temperatura ambiantă este mai mică de 18 °C, aparatul este ușor încălzit local pe suprafața interioară dreapta a peretelui lateral al frigiderului.	→ Acest lucru este necesar funcționării.	▶ Acest lucru este normal.

11.1.2 Dotarea

Eroare	Cauză	Remediere
IceMaker nu se poate conecta.	→ Aparatul și astfel IceMaker nu sunt racordate.	▶ Racordați aparatul (a se vedea instrucțiunile de montaj).
IceMaker nu produce cuburi de gheață.	→ IceMaker nu este conectat.	▶ Activarea IceMaker.
	→ Sertarul aparatului IceMaker nu este închis corect.	▶ Introduceți corect sertarul.
	→ Racordul de apă nu este deschis.	▶ Deschideți racordul de apă.
Iluminarea interioară nu este aprinsă.	→ Aparatul nu este pornit.	▶ Conectați aparatul.
	→ Ușa a rămas deschisă mai mult de 15 minute.	▶ Iluminatul interior se întrerupe automat după aproximativ 15 minute dacă ușa este deschisă.
	→ Iluminarea cu LED-uri este defectă sau capacul este deteriorat.	▶ Adresați-vă centrului de service.

11.2 Mesaje pe display

Există două categorii de mesaje:

Categorie	Semnificație
Avertizare	Puteți încheia avertizările mai simple chiar dumneavoastră. La disfuncționalități grave trebuie să contactați centrul de service. (vezi 11.4 Centrul de service)
Reamintire	Reamintirile atrag atenția asupra proceselor generale. Puteți să executați aceste procese și, prin urmare, să încheiați mesajul.

11.2.1 Avertizări

Comportamentul aparatului la avertizări:
- LED-ul de status corespunzător se aprinde.
- Sunetul de alarmă se emite în volum sonor ascendent.

Mesaj	Cauza	Încheierea mesajului
LED-ul întrerupere de curent se aprinde	LED-ul de status se aprinde dacă temperatura în aparat a crescut din cauza unei întreruperi de curent.	Executați etapele acțiunii. (vezi 11.2.2 Încheierea avertizărilor)

11.2.2 Încheierea avertizărilor

LED întrerupere de curent

Dacă este încheiată întreruperea de curent, se răcește automat aparatul la temperatura țintă reglată în prealabil, fără să confirmați mesajul. Pentru ca să dispară însă LED-ul de status, trebuie să-l confirmați.
▶ Apăsați pe simbolul de alarmă.
▷ Este afișată temperatura de congelare cea mai caldă.
▷ Dacă temperatura de congelare s-a situat sub -9 °C: Produsele alimentare pot fi consumate în continuare. Dacă temperatura de congelare a crescut la peste -9 °C:
▶ Verificați produsele alimentare.
▶ Apăsați pe simbolul de alarmă.
▷ LED-ul de întrerupere a curentului va fi șters.

11.2.3 Perspectivă generală asupra reamintirilor

Comportamentul aparatului la reamintiri:
- Pe afișajul de status apare simbolul de afișare.
- LED-ul de status se aprinde.

Puteți dezactiva următoarele mesaje memento:

Mesaj	Cauza	Încheierea mesajului
	LED-ul de status se aprinde dacă trebuie să confirmați schimbarea filtrului pentru apă.	Executați etapele acțiunii. (vezi 11.2.4 Încheierea mesajelor memento)
	LED-ul de status se aprinde dacă trebuie să confirmați schimbarea filtrului pentru praf.	Executați etapele acțiunii. (vezi 11.2.4 Încheierea mesajelor memento)

11.2.4 Încheierea mesajelor memento

Confirmarea schimbării filtrului de apă

Liebherr recomandă: Înlocuiți filtrul pentru apă la fiecare 6 luni.

Indicație
Puteți obține filtrul pentru apă din Liebherr-Hausgeräte-Shop la home.liebherr.com/shop/de/deu/zubehor.html.

▶ Executați schimbarea filtrului de apă. (vezi 9.1 Schimbarea filtrului de apă)
▷ Filtrul de apă este schimbat.
▷ Simbolul filtrului de apă se aprinde.

Fig. 85

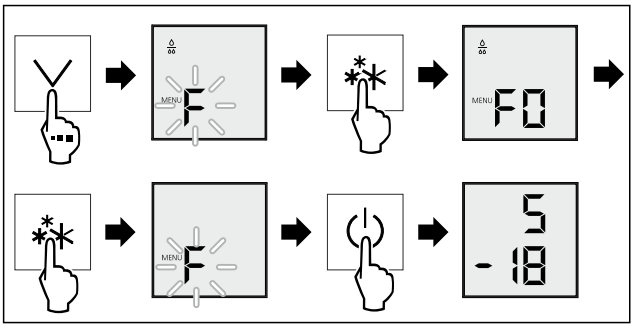

Fig. 86

▶ Executați pașii de acțiune conform figurii.
▷ Schimbarea filtrului de apă este confirmată.
▷ Simbolul filtrului de apă nu se mai aprinde.

Confirmarea curățării filtrului de praf

▶ Executați curățarea filtrului de praf. (vezi 9.6.2 Curățarea filtrului de praf)
▷ Filtrul de praf este curățat.
▷ LED-ul filtrului de praf se aprinde.

Fig. 87

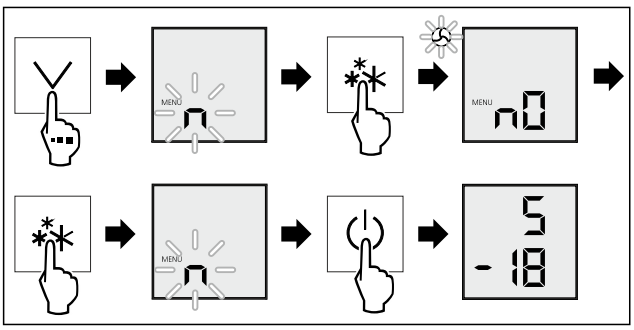

Fig. 88

▶ Executați pașii de acțiune conform figurii.
▷ Curățarea filtrului de praf este confirmată.
▷ LED-ul filtrului de praf nu se mai aprinde.

11.3 Zgomote de funcționare

Aparatul produce în timpul funcționării diferite zgomote de funcționare.

- La **putere de răcire mai redusă** aparatul lucrează cu economie de energie, dar mai mult timp. Volumul este **mai redus**.
- La **putere de răcire mai puternică** alimentele se răcesc mai repede. Volumul este **mai mare**.

  Exemple:
  - funcții activate (vezi 7.2 Funcțiile aparatului)
  - ventilator în funcțiune
  - aliment introdus proaspăt
  - temperatură ambientală ridicată
  - ușă deschisă mult timp

Zgomot	Cauză posibilă	Tip-zgomot
Bolborosit și susur	Agentul frigorific curge în circuitul de răcire.	zgomot normal de lucru
Șuierat și fluierat	Agentul frigorific este injectat în circuitul de răcire.	zgomot normal de lucru
Zumzet	Aparatul răcește. Intensitatea zgomotului depinde de puterea de răcire.	zgomot normal de lucru
Fâșâit și foșnet	Ventilatorul funcționează.	zgomot normal de funcționare
Clic	Componentele sunt pornite și oprite.	zgomot normal de comutare
Zdrângănit și bâzâit	Supapele sau clapele sunt active. Pompa-rezervorului de apă este activă.	zgomot normal de comutare

Zgomot	Cauză posibilă	Tip-zgomot	Remediere
Vibrație	Montaj inadecvat	Eroare-zgomot	Verificați montajul. Aliniați aparatul.
Rabatare	Dotare, Obiecte în spațiul interior al aparatului	Eroare-zgomot	Fixați piesele din dotare. Lăsați distanță între obiecte.

11.4 Centrul de service

Verificați mai întâi dacă puteți remedia singur defecțiunea (vezi 10 Ajutor pentru clienți) . Dacă nu este cazul, adresați-vă centrului de service.

Adresa se găsește în broșura atașată «Liebherr-Service» sau la home.liebherr.com/service.

AVERTIZARE
Reparație neprofesională!*
Vătămări.

▶ Lucrările de reparații și intervențiile la aparat și racordul de alimentare cu energie electrică, care nu sunt indicate în mod expres (vezi 9 Întreținere) , trebuie executate exclusiv de către serviciul de asistență a clienților.
▶ Înlocuirea unui conductor de racord la rețea deteriorat este permisă numai producătorului sau serviciului de asistență pentru clienți al acestuia sau unei persoane cu calificare similară.
▶ În cazul aparatelor cu fișă pentru puteri mici, schimbarea poate fi efectuată de client.

11.4.1 Contactarea centrului de service

Asigurați-vă că sunt disponibile următoarele informații despre aparate:

❑ Denumire aparate (model și index)
❑ Nr. service (service)
❑ Nr. serie (S-Nr.)

▶ Apelați informațiile despre aparate prin intermediul afișajului.

-sau-

▶ Preluați informațiile despre aparate de pe plăcuța de fabricație.

▶ Notați informațiile despre aparat.
▶ Înștiințați centrul de service: Comunicați eroarea și informațiile despre aparate.
▷ Acest lucru permite o depanare rapidă și precisă.
▶ Urmați instrucțiunile centrului de service.

11.5 Plăcuță de fabricație

Plăcuța de fabricație se află pe din spate a sertarelor de la partea interioară a aparatelor.

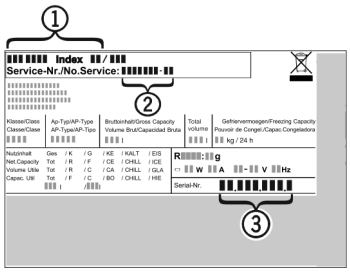

Fig. 89

(1) Denumire aparate
(2) Nr. service
(3) Nr. serie

▶ Citiți informațiile de pe plăcuța de fabricație.

12 Scoaterea din funcțiune

▶ Goliți aparatul.
▶ Deconectați aparatul.
▶ Scoateți ștecherul de alimentare din priză.
▶ Scoateți mufa IEC, dacă este necesar: Scoateți mufa IEC din fișa aparatului și mișcați-o în același timp spre stânga și spre dreapta.
▶ Curățați aparatul. (vezi 9.6 Curățarea aparatului)
▶ Lăsați ușa deschisă pentru a nu se produce mirosuri neplăcute.

13 Eliminare ca deșeu

Asigurați-vă că sunt îndeplinite următoarele condiții necesare:

❑ Semnificațiile simbolurilor de pe aparat sunt cunoscute.
❑ Indicațiile privind eliminarea ca deșeu sunt cunoscute. (vezi 1.7 Indicații privind eliminarea ca deșeu)

13.1 Pregătirea aparatului pentru eliminarea ca deșeu

▶ Scoateți din funcțiune aparatul. (vezi 12 Scoaterea din funcțiune)

13.2 Eliminarea aparatului ca deșeu în mod ecologic

AVERTIZARE

Pericol de incendiu cauzat de scurgerea agentului frigorific și a uleiului!
Agentul frigorific utilizat este ecologic, dar inflamabil. Uleiul conținut este, de asemenea, inflamabil. Scăpările de agent frigorific și de ulei se pot aprinde în cazul unei concentrații corespunzător de ridicate și în contact cu o sursă de căldură externă.
▶ Nu deteriorați conductele circuitului de agent frigorific și ale compresorului.

▶ Respectați indicațiile referitoare la transportul aparatului.
▶ Îndepărtați aparatul fără a-l deteriora.
▶ Eliminați ca deșeu aparatul conform specificațiilor.

home.liebherr.com/fridge-manuals

RO

Data emiterii: 20260817

Index-nr. articol: 7083951-00

Liebherr Hausgeräte Lienz GmbH
Dr.-Hans-Liebherr-Strasse 1
A-9900 Lienz
Österreich