Uputstvo za upotrebu

Quality, Design and Innovation

home.liebherr.com/fridge-manuals

LIEBHERR

Sadržaj

1 Opšte sigurnosne napomene ... 3
1.1 Namenska upotreba ... 3
1.2 Predvidiva pogrešna upotreba ... 3
1.3 Korisnička grupa ... 3
1.4 Upozoravajuće napomene - Opasnosti po korisnika ... 3
1.5 Smetnje, uzroci i popravke ... 4
1.6 Napomene za odlaganje na otpad ... 4
1.7 Usaglašenost ... 4
1.8 Klimatske klase ... 4
1.9 SVHC materije u skladu sa odredbom REACH ... 4
1.10 Baza podataka EPREL ... 4
1.11 Licence otvorenog koda ... 4
1.12 Rezervni delovi ... 4
1.13 Nivoi upozorenja ... 4

2 Na prvi pogled ... 5
2.1 Sadržaj isporuke ... 5
2.2 Pregled uređaja i opreme ... 5
2.3 SmartDevice ... 5

3 Postavljanje i priključivanje ... 5
3.1 Uslovi postavljanja ... 5
3.2 Dimenzije uređaja ... 6
3.3 Dimenzije niše ... 7
3.4 Front elementa ... 7
3.5 Transport uređaja ... 8
3.6 Raspakivanje uređaja ... 8
3.7 Promena strane zatvaranja vrata sa višezglobnim šarkama (ne može se dekorisati) ... 8
3.8 Nivelisanje zatvaranja vrata sa postoljem ležaja šarke ... 13
3.9 Nivelisanje zatvaranja vrata sa višezglobnim šarkama (ne može se dekorisati) ... 14
3.10 Ugradnja u nišu ... 14
3.11 Nakon ugradnje ... 17
3.12 Priključivanje uređaja na strujno napajanje ... 17
3.13 Odlaganje ambalaže u otpad ... 17

4 Način funkcionisanja Touch & Swipe displeja ... 17
4.1 Navigacija i objašnjenje simbola ... 17
4.2 Meniji ... 18
4.3 Režim mirovanja ... 18

5 Puštanje u rad ... 18
5.1 Uključivanje uređaja (prvo puštanje u rad) ... 18

6 Skladištenje ... 19
6.1 Napomene za skladištenje ... 19

7 Štednja energije ... 19

8 Rukovanje ... 19
8.1 Elementi za rukovanje i prikazivanje ... 19
8.1.1 Prikaz statusa ... 19
8.1.2 Prikazni simboli ... 19
8.1.3 Zvučni signali ... 20
8.2 Funkcije uređaja ... 20
8.2.1 Napomene o funkcijama uređaja ... 20
8.2.2 Uključivanje i isključivanje aparata ... 20
8.2.3 Temperatura ... 20
8.2.4 Osvetljenje za prezentaciju * ... 21
8.2.5 HumiditySelect ... 21
8.2.6 SabbathMode ... 22
8.2.7 Blokada displeja ... 22
8.2.8 Pristupni kodovi ... 23
8.2.9 Podsetnik ... 24
8.2.10 Jezik ... 24
8.2.11 Jedinica za temperaturu ... 24
8.2.12 Osvetljenost displeja ... 24
8.2.13 Zvučni signal alarma ... 25
8.2.14 Zvuk tastera ... 25
8.2.15 WLAN ... 25
8.2.16 Informacije o uređaju i softveru ... 26
8.2.17 Softver ... 27
8.2.18 Alarm za vrata ... 27
8.2.19 Svetlosni alarm ... 27
8.2.20 Demo režim ... 28
8.2.21 Resetovanje na fabrička podešavanja ... 28
8.3 Poruke ... 29
8.3.1 Upozorenja ... 29
8.3.2 Podsetnici ... 30

9 Oprema ... 30
9.1 Sigurnosna brava* ... 30
9.2 TipOpen ... 30
9.3 Drvena rešetka ... 31
9.4 Etikete za označavanje ... 32

10 Održavanje ... 32
10.1 FreshAir filter sa aktivnim ugljem ... 32
10.2 Čišćenje uređaja ... 33

11 Pomoć za korisnike ... 33
11.1 Tehnički podaci ... 33
11.2 Radna buka ... 34
11.3 Tehnička smetnja ... 34
11.4 Korisnička služba ... 35
11.5 Tipska pločica ... 35

12 Stavljanje van pogona ... 35

13 Odlaganje na otpad ... 36
13.1 Priprema uređaja za odlaganje na otpad ... 36
13.2 Ekološko odlaganje uređaja u otpad ... 36

Proizvođač neprestano radi na unapređenju svih tipova i modela uređaja. Molimo Vas da zato imate razumevanja za to što zadržavamo pravo na izmene u pogledu oblika, opreme i tehnologije.

Simbol	Objašnjenje
	Pročitati uputstvo Da bi ste upoznali sve prednosti Vašeg novog uređaja molimo Vas da pažljivo pročitate napomene iz ovog uputstva.
	Dodatne informacije na internetu Digitalno uputstvo sa dodatnim informacijama i na drugim jezicima ćete naći na internetu pomoću QR-koda na prednjoj strani ovog uputstva ili na adresi **home.liebherr.com/fridge-manuals**. Servisni broj ćete naći na tipskoj pločici: 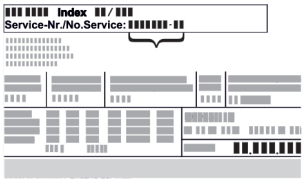 *Sl.* Primeri prikaza
	Provera uređaja Proverite sve delove na oštećenja usled transporta. Ako imate bilo kakvih žalbi, kontaktirajte dobavljača ili korisničku službu.
	Odstupanja Uputstvo se odnosi na više modela uređaja, moguće su neke varijacije. Odeljci koji se odnose samo na određene uređaje, obeleženi su zvezdicom (*).

*** zavisno od modela i opreme**

Simbol	Objašnjenje
▷ ▶	**Uputstva za postupak i rezultati postupka** Uputstva za postupak su označena sa ▶. Rezultati postupka su označeni sa ▷.
▶	**Video klipovi** Video klipovi o uređajima dostupni su na YouTube kanalu Liebherr-Hausgeräte.

Licence otvorenog koda:

Uređaj sadrži softverske komponente koje koriste licence otvorenog koda. Informacije o korišćenim licencama otvorenog koda možete pronaći ovde: **home.liebherr.com/open-source-licences**

Ove korisničke informacije važe za sledeće uređaje:

UWpri	3661 / 3662 / 3672 3761 / 3762 / 3782
UWgbi	3682 / 3782

1 Opšte sigurnosne napomene

Pažljivo čuvajte ovu korisničku informaciju, kako biste je mogli pogledati u bilo kom trenutku.

Ako uređaj predajete sledećem vlasniku, priložite i ovu korisničku informaciju.

Da biste pravilno i bezbedno koristili uređaj, pažljivo pročitajte ovu korisničku informaciju pre instalacije i upotrebe. Uvek se pridržavajte uputstava, bezbednosnih napomena i upozorenja sadržanih u njima. Oni su važni da biste mogli da instalirate i koristite uređaj bezbedno i pravilno.

1.1 Namenska upotreba

- Ovaj uređaj je namenjen za upotrebu u domaćinstvu i sličnim područjima primene, kao npr.:
  - U kuhinjskim prostorijama za osoblje u prodavnicama, kancelarijama i drugim radnim okruženjima
  - u poljoprivredi i za goste u hotelima, motelima i drugim smeštajnim objektima
  - U pansionima sa doručkom
  - u ugostiteljstvu i sličnim uslugama veleprodaje
- Ostale primene:
  - Ovaj uređaj je predviđen isključivo za čuvanje vina.
  - Ovaj uređaj nije pogodan za zamrzavanje namirnica.
  - Ovaj uređaj je pogodan za integrisanu ugradnju ispod pulta.
  - Sve ostale vrste korišćenja nisu dozvoljene.

1.2 Predvidiva pogrešna upotreba

Sledeći načini primene su izričito zabranjeni:

- Skladištenje i hlađenje:
  - Hemijski nestabilnih, zapaljivih ili korozivnih materija
  - Skladištenje eksplozivnih materija, kao što su na primer kontejneri za aerosole sa zapaljivim pogonskim gasom
  - Lekova, krvne plazme, laboratorijskih preparata ili slično koji podležu pravilima o materijalima i proizvodima Direktive o medicinskim proizvodima 2007/47/EZ
- Primena u područjima pod rizikom od eksplozija

Nepravilna upotreba uređaja može dovesti do oštećenja ili propadanja skladištenih namirnica.

1.3 Korisnička grupa

- Ovaj uređaj ne smeju da koriste osobe (uključujući decu) sa ograničenim fizičkim, senzoričkim ili mentalnim sposobnostima ili osobe sa nedostatkom iskustva i znanja, osim ako su pod nadzorom osobe odgovorne za njihovu bezbednost ili im je objašnjena upotreba uređaja. Deca trebaju biti pod nadzorom, kako bi se osiguralo da se ne igraju sa uređajem.
- Deca uzrasta od 3 do 8 godina smeju da pune i prazne uređaj.

1.4 Upozoravajuće napomene - Opasnosti po korisnika

- UPOZORENJE: Ventilacione otvore na kućištu uređaja ili u ugradnim elementima održavati bez prepreka.
- UPOZORENJE: Za ubrzanje procesa otapanja ne koristite nikakve druge mehaničke uređaje ili druga sredstva osim onih koje je preporučio proizvođač.
- UPOZORENJE: Nemojte da oštetite cevi rashladnog sredstva.
- UPOZORENJE: U odeljku za hlađenje/komori za zamrzavanje se ne smeju koristiti električni uređaji koji nisu u skladu sa konstrukcijom koju preporučuje proizvođač.
- UPOZORENJE: Prilikom postavljanja uređaja osigurati da mrežni priključni kabl uređaja ne bude uklešten ili oštećen.
- UPOZORENJE: Ne postavljajte mobilne razvodne utičnice ili mrežne adaptere na zadnju stranu uređaja.

Nakon završene ugradnje uređaja i dalje mora biti omogućeno odvajanje uređaja sa električne mreže.

- Pristupačan mrežni utikač (iznad, ispod ili pored uređaja)
- Aktiviranje osigurača u instalaciji objekta u skladu sa propisima za instalaciju.

UPOZORENJE: Opasnost od požara/lako zapaljivi materijali.

Simbol se nalazi na kompresoru, a dodatno se može nalaziti i na drugim mestima na uređaju. On označava opasnost od zapaljivih materija. Ne uklanjati nalepnicu.

- Što je više rashladnog sredstva unutar uređaja, utoliko veća mora da bude prostorija u kojoj se nalazi uređaj. U premalim prostorijama u slučaju curenja može da nastane mešavina gasa i vazduha. Na svakih 8 g rashladnog sredstva prostorija postavljanja mora da ima najmanje 1 m^3. Podaci o sadržanom rashladnom sredstvu nalaze se na tipskoj pločici u unutrašnjosti uređaja.
- Redovno čistite površine koje dolaze u dodir sa namirnicama i dostupnim sistemima za odvod.
- Sveže meso ili svežu ribu upakujte u čiste zatvorene posude. Na taj način ćete sprečiti da meso ili riba dodiruju druge namirnice ili kaplju na njih.
- Ukoliko frižider/zamrzivač duži vremenski period stoji prazan, isključite uređaj, obavite otapanje, očistite ga, osušite i ostavite otvorena vrata, kako biste sprečili stvaranje plesni.
- Izbegavajte trajni kontakt kože sa hladnim površinama ili rashlađenim namirnicama. Za zaštitu koristite npr. rukavice.
- Alkoholna pića i druge posude koje sadrže alkohol čuvati isključivo dobro zatvorene. Električne komponente mogu da zapale eventualno iscureli alkohol.
- Vrata otvarajte samo na kratko vreme. Na taj način ćete smanjiti porast temperature u unutrašnjosti uređaja.
- Prilikom otvaranja i zatvaranja ne posežite u prostor između vrata i uređaja. Prsti mogu da budu nagnječeni.

- UPOZORENJE: Ovaj uređaj se mora pričvrstiti u skladu sa uputstvom za upotrebu, kako bi se eliminisale opasnosti usled nedovoljne stabilnosti.
- Poštovati uputstava za ugradnju, učvršćivanje, potrebne dimenzije i priključke. (vidi 3 Postavljanje i priključivanje)

1.5 Smetnje, uzroci i popravke

- Mrežni priključak sa utikačem za aparate za domaćinstvo: Ako se mrežni priključni kabl ovog uređaja ošteti, mora se zameniti posebnim priključnim kablom koji je dostupan kod proizvođača ili njegove korisničke službe. Zamenu sme da obavi kupac.
- Popravke i intervencije na uređaju može da obavlja samo korisnička služba ili drugo stručno osoblje koje je za to obučeno.
- U slučaju smetnji i kvara na uređaju izvucite utikač ili isključite osigurač. Ukoliko izvlačite mrežni utikač, uvek držite utikač. Nemojte vući kabl.

1.6 Napomene za odlaganje na otpad

Precrtana kanta za smeće ukazuje na to da se uređaj ne sme odlagati sa nesortiranim komunalnim otpadom, već se mora predati na odvojeno mesto za prikupljanje otpada. On sadrži materijale za reciklažu i eventualno se može ponovo upotrebiti.

Ovaj simbol može da se nalazi na kompresoru. On se odnosi na ulje u kompresoru i upućuje na sledeću opasnost: **U slučaju gutanja i penetracije u disajne puteve može da bude smrtonosan.** Ova napomena je od značaja samo kod reciklaže. U normalnom radu nema nikakve opasnosti.

Ova ili neka slična nalepnica se može nalaziti na zadnjoj strani uređaja. Ona ukazuje na to da se u vratima i/ili u kućištu nalaze vakuumski izolovani paneli (VIP) ili perlit paneli. Ova napomena je od značaja samo kod reciklaže. Ne uklanjati nalepnicu.

- Zbog toga odlaganje starih uređaja mora da se odvija stručno i na odgovarajući način, u skladu sa lokalnim propisima i zakonima. Nemojte da oštetite rashladni sistem starog uređaja prilikom transporta na otpad, da sadržano rashladno sredstvo (podaci na tipskoj pločici) i ulje ne bi nekontrolisano iscurili napolje.
- Imajte na umu da je brisanje eventualno postojećih ličnih podataka spada u obavezu kupca.
- Za Nemačku: Uređaj se može besplatno odložiti u lokalnim centrima za reciklažu / sakupljanje sekundarnih sirovina, u kontejnerima za sakupljanje klase 1. Prilikom kupovine frižidera/zamrzivača na mestima sa prodajnom površinom > 400 m^2 prodajno mesto će besplatno prihvatiti dotrajale uređaje.
- EU: Informišite se kod Vaših lokalnih organa vlasti se o mogućnostima odlaganja dotrajalih uređaja na otpad.

1.7 Usaglašenost

Rashladni sistem je proveren na zaptivanje. Uređaj u ugrađenom stanju odgovara važećim bezbednosnim propisima, kao i standardima odgovarajućim direktivama.

Za EU tržište:	Uređaj je u skladu sa direktivom 2014/53/EU.
Za GB tržište:	Uređaj je u skladu sa Radio Equipment Regulations 2017 SI 2017 No. 1206.

Kompletan tekst EU izjave o usaglašenosti može se naći na internet adresi: www.Liebherr.com

1.8 Klimatske klase

Uređaj je koncipiran u skladu sa klimatskom klasom za rad u ograničenom rasponu okolnih temperatura. Klimatska klasa Vašeg uređaja je otisnuta na tipskoj pločici.

Napomena

▶ Za besprekoran rad pridržavajte se navedenih okolnih temperatura.

Klimatska klasa	za okolne temperature od
SN	10 °C do 32 °C
N	16 °C do 32 °C
ST	16 °C do 38 °C
T	16 °C do 43 °C
SN-ST	10 °C do 38 °C
SN-T	10 °C do 43 °C

1.9 SVHC materije u skladu sa odredbom REACH

- Na sledećem linku možete proveriti da li Vaš proizvod sadrži SVHC materije u skladu sa odredbom REACH: https://go.liebherr.com/z3eewm

1.10 Baza podataka EPREL

- Od 1. marta 2021. se informacije o označavanju potrošnje energije i zahtevima u pogledu ekološkog dizajna mogu pronaći u evropskoj bazi podataka o proizvodima (EPREL). Baza podataka proizvoda je dostupna na sledećem linku https://eprel.ec.europa.eu/. Ovde će se od Vas zahtevati da unesete oznaku modela. Oznaku modela ćete naći na tipskoj pločici.

1.11 Licence otvorenog koda

- Uređaj sadrži softverske komponente koje koriste licence otvorenog koda. Informacije o korišćenim licencama otvorenog koda možete pronaći ovde: home.liebherr.com/open-source-licences

1.12 Rezervni delovi

- Dostupnost rezervnih delova za funkcionalne delove i delove koji se mogu skladištiti iznosi 15 godina.

1.13 Nivoi upozorenja

⚠ **OPASNOST**	Označava neposredno opasnu situaciju koja će za posledicu imati smrt ili teške telesne povrede, ukoliko ne bude izbegnuta.
⚠ **UPOZORENJE**	Označava opasnu situaciju koja bi za posledicu mogla imati smrt ili teške telesne povrede, ukoliko ne bude izbegnuta.
⚠ **OPREZ**	Označava opasnu situaciju koja bi za posledicu mogla imati lakše ili umerene telesne povrede, ukoliko ne bude izbegnuta.

PAŽNJA	Označava opasnu situaciju koja za posledicu može imati materijalnu štetu, ukoliko ne bude izbegnuta.
Napomena	Označava korisne napomene i savete.

2 Na prvi pogled

2.1 Sadržaj isporuke

Proverite sve delove na oštećenja usled transporta. Ako imate bilo kakvih žalbi, kontaktirajte dobavljača ili korisničku službu. (vidi 11.4 Korisnička služba)

Isporuka sadrži sledeće delove:
- Ugradni uređaj
- Oprema (zavisno od modela)
- Materijal za montažu (zavisno od modela)
- „Quick Start Guide“
- „Installation Guide“*
- Servisna knjižica

2.2 Pregled uređaja i opreme

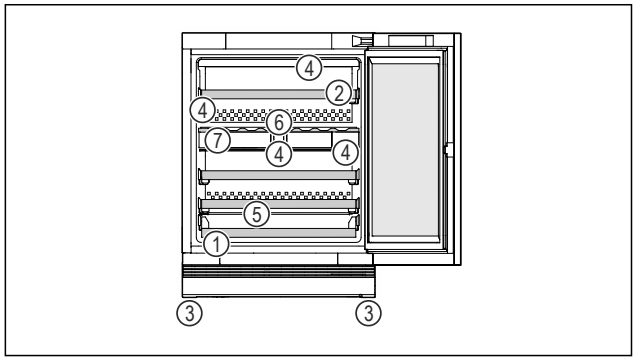

Sl. 1 Primeri prikaza prednje strane

Oprema

(1) Tipska pločica
(2) Rešetka za odlaganje
(3) Podesiva nožica
(4) Unutrašnje osvetljenje*
(5) Odvod za otopljenu vodu
(6) Elementi za rukovanje i prikaz temperature
(7) Filter sa aktivnim ugljem FreshAir

2.3 SmartDevice

SmartDevice je rešenje za umrežavanje Vaše vinske vitrine.

Ukoliko Vaš uređaj podržava funkciju SmartDevice ili je za to pripremljen, Vaš uređaj možete brzo i jednostavno povezati sa Vašim WLAN-om. Sa SmartDevice aplikacijom Vašim uređajem možete rukovati pomoću mobilnog uređaja. U SmartDevice aplikaciji su Vam dostupne dodatne funkcije i mogućnosti za podešavanje.

Uređaj koji podržava SmartDevice:*	Vaš uređaj podržava SmartDevice. Da biste Vaš uređaj mogli da povežete sa WLAN-om, morate da preuzmete aplikaciju SmartDevice.*
Uređaj koji je pripremljen za SmartDevice:*	Vaš uređaj je pripremljen za korišćenje sa SmartDeviceBox. Prvo morate kupiti i instalirati SmartDeviceBox. Da biste Vaš uređaj mogli da povežete sa WLAN-om, morate da preuzmete aplikaciju SmartDevice.*
Dodatne informacije o SmartDevice:	**smartdevice.liebherr.com**
Kupovina SmartDeviceBox u prodavnici Liebherr-Hausgeräte:*	**home.liebherr.com/shop/de/deu/smartdevicebox.html***
Preuzimanje aplikacije SmartDevice:	

Nakon instalacije i konfiguracije aplikacije SmartDevice, Vaš uređaj možete pomoću aplikacije SmartDevice i WLAN funkcije uređaja (vidi 8.2.15 WLAN) integrisati u Vaš WLAN.

Napomena
Funkcija SmartDevice nije dostupna u sledećim zemljama: Rusija, Belorusija, Kazahstan.

Ne možete koristiti SmartDeviceBox.*

3 Postavljanje i priključivanje

3.1 Uslovi postavljanja

Uslovi postavljanja su ključni kako bi se osigurao bezbedan i efikasan rad uređaja bez smetnji.
- Pridržavajte se svih sigurnosnih napomena.
- Obratite pažnju na mesto postavljanja i poziciju u prostoriji.

UPOZORENJE
Opasnost od požara usled nepravilnog postavljanja!
▶ Kada postavljate uređaj vodite računa o tome da mrežni kabl ne bude uklješten ispod uređaja.
▶ Postavite uređaj tako da ne dodiruje nikakve utikače ili kablove za struju.
▶ Na utičnice u području zadnje stranice uređaja nemojte da priključujete uređaje.
▶ Višestruke utičnice ili razvodni kablovi i drugi elektronski uređaji (kao što su transformatori za halogenu rasvetu) **ne smeju** se postavljati i koristiti na zadnjoj strani uređaja.

UPOZORENJE
Opasnost od požara usled vlage!
Ukoliko delovi koji provode struju ili kabl za struju postanu vlažni, može doći do nastanka kratkog spoja.
▶ Uređaj je namenjen za upotrebu u zatvorenim prostorijama. Nemojte da puštate uređaj u rad na otvoreno ili područjima sa vlagom ili prskajućom vodom.

UPOZORENJE
Opasnost od požara usled curenja rashladnog sredstva i ulja!
Sadržano rashladno sredstvo je ekološki prihvatljivo ali zapaljivo. Sadržano je takođe zapaljivo. Ispušteno rashladno sredstvo i ulje se pri odgovarajuće visokoj koncentraciji mogu zapaliti u kontaktu sa eksternim izvorom toplote.
▶ Nemojte oštetiti cevi rashladnog kruga ili kompresora.

3.1.1 Mesto postavljanja

- Uređaj postavljajte i koristite isključivo u zatvorenim prostorijama.
- Uređaj koristite samo u ugrađenom stanju.
- Kada se uređaj postavlja u veoma vlažnom okruženju, na spoljašnjoj strani uređaja može doći do stvaranja kondenzata.
  Vodite računa da uvek postoji dobro provetravanje na mestu postavljanja.
- Što je više rashladnog sredstva unutar uređaja, utoliko veća mora da bude prostorija u kojoj se nalazi uređaj. U premalim prostorijama u slučaju curenja može da nastane mešavina gasa i vazduha. Na svakih 8 g rashladnog sredstva prostorija postavljanja mora da ima najmanje 1 m^3. Podaci o sadržanom rashladnom sredstvu nalaze se na tipskoj pločici u unutrašnjosti uređaja.
- Podloga na mestu postavljanja mora da bude horizontalna i ravna.

3.1.2 Pozicija u prostoriji

- Nemojte da ugrađujete uređaj ni u području pod direktnim sunčevim zračenjem niti pored grejanja ili sličnog.
- Uređaj možete da ugradite odmah pored rerne.
- Kada uređaj ugradite odmah pored rerne, potrošnja energije može se malo povećati. To zavisi od vremena korišćenja i intenziteta korišćenja rerne.
- Ne puštati uređaj u rad u blizini magnetnih polja i ne postavljati magnetne predmete u blizini uređaja. Može doći do neželjenog otvaranja vrata.*
- Ukoliko ugrađujete uređaj u kuhinjsko ostrvo, uređaji sa integrisanim sistemom za odvod vazduha mogu oštetiti uređaj. Ili obezbedite posebno vođenje vazduha ili instalirajte pregradu između uređaja.
- Korišćenje u potencijalno eksplozivnim područjima nije dozvoljeno.

3.1.3 Postavljanje ispod radne ploče

- Ako uređaj ugrađujete u kuhinjski nameštaj koji je postavljen na neravnom podu: Izvršite nivelaciju kuhinjskog nameštaja.

3.2 Dimenzije uređaja

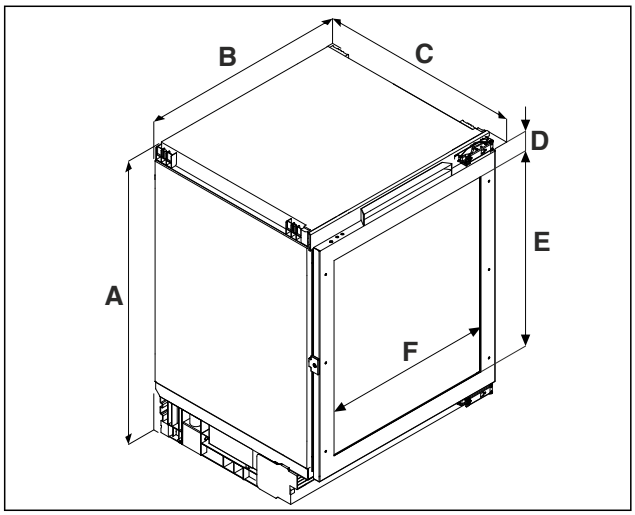

Sl. 2 Prikaz primera: ..pr
(A) Visina uređaja uključujući nožice
(B) Širina uređaja
(C) Dubina uređaja

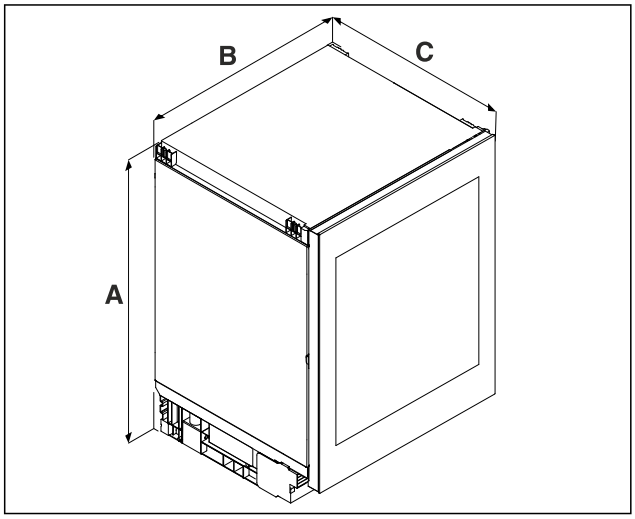

Sl. 3 Prikaz primera: ..gb
(A) Visina uređaja uključujući nožice
(B) Širina uređaja
(C) Dubina uređaja

	UW.. 36..[A)]	**UW.. 37..**[A)]
A	819 mm	859 mm
B	597 mm	
C	**UW..pr:**[A)] 564 mm **UW..gb ..3.:**[A)] **UW..gb ..8.:**[A)]	
D	98 mm	
E	524 mm	568,5 mm
F	458 mm	

[A)] Oznaka tipa uređaja

3.3 Dimenzije niše

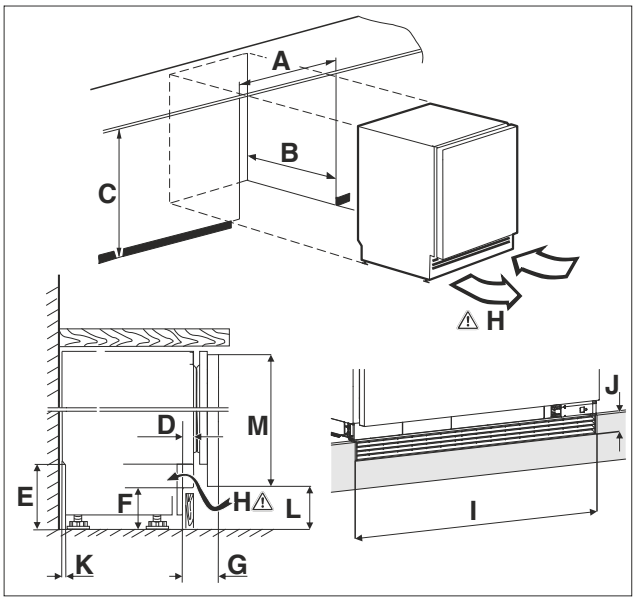

Sl. 4 Prikaz primera: UW..gb

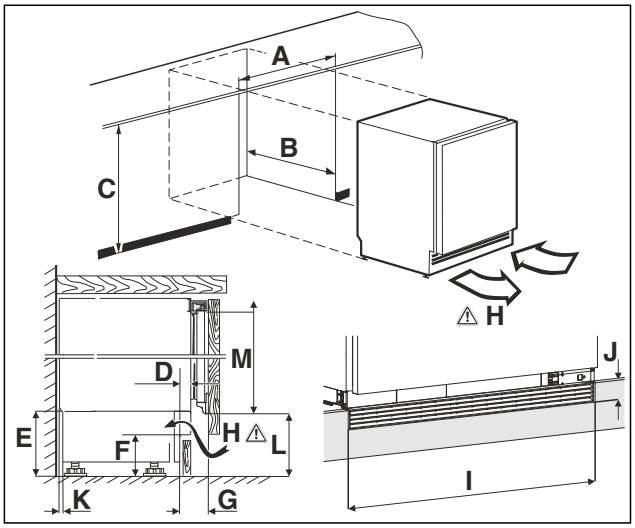

Sl. 5 Prikaz primera: UW..pr

(A) Širina niše
(B) Dubina niše
(C) Visina niše za elemente
(H) Prečnik za ventilaciju

A	600 mm	
B	min. 565 mm	
C	**UW.. 36..:**[A)] 820 mm do 880 mm	**UW.. 37..:**[A)] 860 mm do 920 mm
D	11 mm do 66 mm	
E	100 mm do 160 mm	
F	60 mm do 120 mm	
G	**UW..pr:**[A)] 45 mm do 100 mm **UW..gb ..3.:**[A)] 57 mm do 112 mm **UW..gb ..8.:**[A)] 61 mm do 116 mm	
H	150 cm²	
I	600 mm	
J	40 mm	
K	35 mm	
L	**UW..pr 36..:**[A)] 104 mm do 164 mm **UW..gb ..36.:**[A)] 100 mm do 160 mm	**UW..pr 37..:**[A)] 104 mm do 164 mm **UW..gb 37.:**[A)] 81 mm do 141 mm
M	**UW..pr 366.:**[A)] 707 mm **UW..pr 367.:**[A)] 704 mm **UW..gb ..36.:**[A)] 717 mm	**UW..pr 37..:**[A)] 747 mm **UW..gb 37.:**[A)] 776 mm

[A)] Oznaka tipa uređaja

3.4 Front elementa

3.4.1 Težina fronta elementa

PAŽNJA
Opasnost od oštećenja teškim vratima kuhinjskog elementa!
Ako su vrata kuhinjskog elementa teška, ne mogu se isključiti oštećenja šarki i funkcionalna oštećenja usled toga.

▶ Pre montaže vrata kuhinjskog elementa, uverite se da dozvoljena težina vrata kuhinjskog elementa nije prekoračena.

Visina niše za elemente	Maksimalna težina vrata elementa
.. 36..[A)]	10 kg
.. 37..[A)]	10 kg

[A)] Oznaka tipa uređaja

3.4.2 Vrata elementa

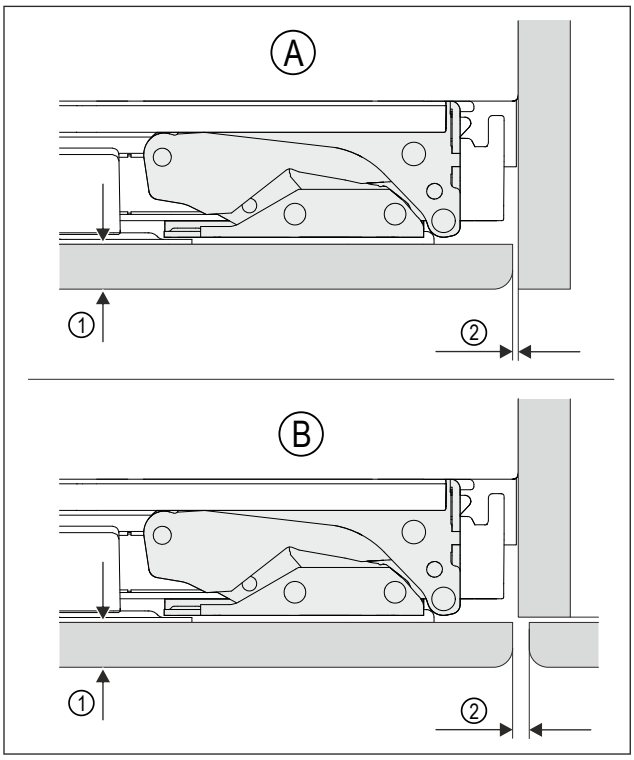

Sl. 6 Prikaz primera

(A) Niša sa zidom
(B) Niša sa susednim elementom
(1) Debljina fronta
(2) Dimenzija zazora

Debljina fronta	najmanje 16 mm do maksimalno 19 mm
Dimenzija zazora	najmanje 3 mm
Vrata elementa moraju biti montirana u ravni i bez naprezanja.	

3.4.3 Dimenzije fronta elementa

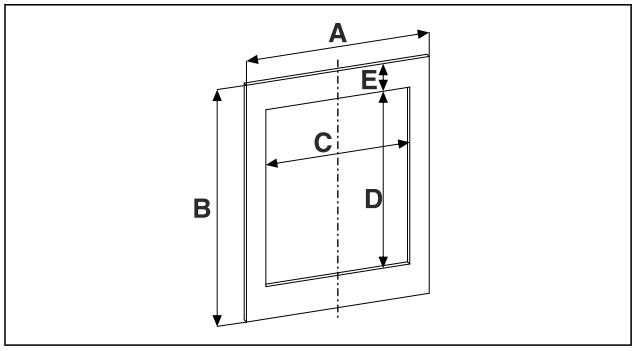

Sl. 7

Visina niše za elemente	.. 36..	.. 37..
A	najmanje 595 mm	
B	najmanje 707 mm	najmanje 747 mm
C	458 mm	
D	524 mm	568,5 mm
E	Dimenzija zavisi od situacije ugradnje u niši za elemente; možete je izračunati koristeći dimenzije izreza na prednjoj strani staklenih vrata. (vidi 3.2 Dimenzije uređaja)	
Za uređaje sa staklenim vratima se izuzimaju vrednosti C, D i E.		

A) Oznaka tipa uređaja

3.4.4 Dimenzija profilnog rama

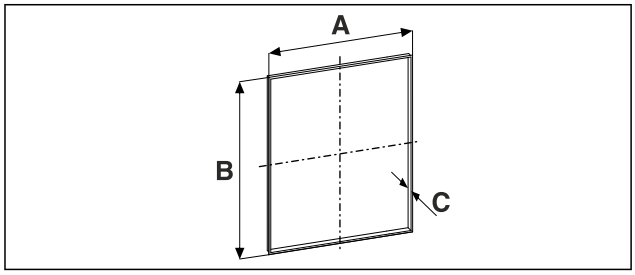

Sl. 8

Visina niše za elemente	.. 36..	.. 37..
A	458 mm	
B	524 mm	568,5 mm
C	**Kod debljine panela 19 mm:** 21 mm	

A) Oznaka tipa uređaja

A = Unutrašnja dimenzija za izrez u frontu elementa za montažu profilnog rama

B = Unutrašnja dimenzija za izrez u frontu elementa za montažu profilnog rama

C = Debljina profilnog rama

3.5 Transport uređaja

UPOZORENJE
Opasnost od povreda usled staklenih krhotina!
Pri transportu na nadmorskoj visini od preko 1500 m može doći do lomljenja staklenih ploča vrata. Komadići stakla imaju oštre ivice i mogu da dovedu do teških povreda.
▶ Preduzmite odgovarajuće mere zaštite.

3.5.1 Transport uređaja za prvo puštanje u rad

Obezbedite da budu ispunjeni sledeći preduslovi:

- ❑ Uređaj je upakovan.
- ❑ Uređaj stoji uspravno.

▶ Uređaj treba da transportuju dve osobe.
▶ Raspakujte uređaj. (vidi 3.6 Raspakivanje uređaja)

3.5.2 Transport uređaja nakon prvog puštanja u rad

Pridržavajte se sledećih uputstava kada želite da ponovo transportujete ili premeštate uređaj nakon prvog puštanja u rad.

Obezbedite da budu ispunjeni sledeći preduslovi:

- ❑ Uređaj je ispražnjen.
- ❑ Uređaj stoji uspravno.
- ❑ Uređaj sa vratima: Vrata su osigurana od neželjenog otvaranja.
- ❑ Uređaj sa izvlačivim kolicima: Izvlačiva kolica su osigurana od neželjenog otvaranja.
- ❑ Uređaj je uklonjen.

▶ Uređaj treba da transportuju dve osobe.

3.6 Raspakivanje uređaja

▶ Proverite uređaj i pakovanje: U slučaju sumnje na oštećenja tokom transporta, pre priključivanja stupiti u kontakt sa dobavljačem.

PAŽNJA
Materijalna šteta izazvana šiljatim ili oštrim predmetima!
Ukoliko koristite šiljate ili oštre predmete prilikom uklanjanja materijala za pakovanje, možete oštetiti uređaj.
▶ Ne koristiti šiljate ili oštre predmete za uklanjanje materijala za pakovanje.

▶ Ukloniti materijal za pakovanje.

3.7 Promena strane zatvaranja vrata sa višezglobnim šarkama (ne može se dekorisati)

3.7.1 Bezbednosne napomene

UPOZORENJE
Opasnost od povreda usled nestručne promene strane zatvaranja vrata!
▶ Stranu zatvaranja vrata treba da menja stručno osoblje.

UPOZORENJE
Opasnost od povreda i materijalne štete usled težine vrata!
▶ Stranu zatvaranja vrata menjati samo ako možete da nosite težinu od 15 kg.
▶ Menjati stranu zatvaranja pomoću dve osobe.

PAŽNJA
Delovi koji provode struju!
Oštećenje elektronskih delova.
▶ Pre promene strane zatvaranja vrata izvucite mrežni utikač.

3.7.2 Alat

3.7.3 Uklanjanje poklopaca

▶ Otvorite vrata.

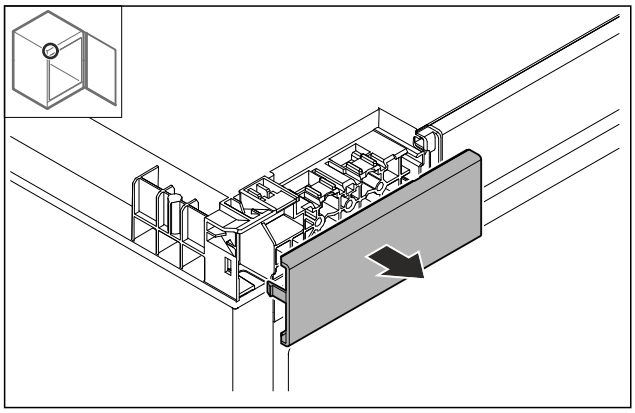

Sl. 9
▶ Skinite poklopac.

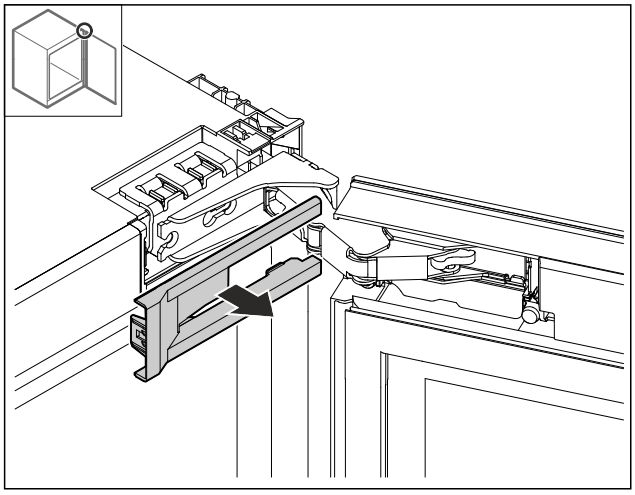

Sl. 10
▶ Skinite poklopac.

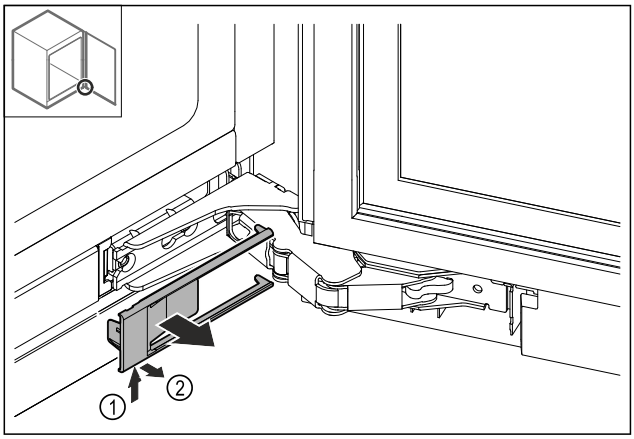

Sl. 11
▶ Skinite poklopac.

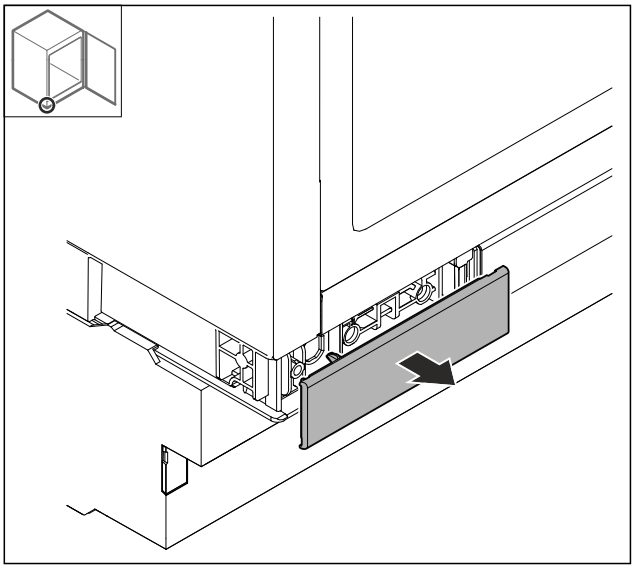

Sl. 12
▶ Skinite poklopac.

3.7.4 Skidanje vrata

PAŽNJA
Opasnost od povreda usled ispadanja vrata!
▶ Čvrsto držite vrata.

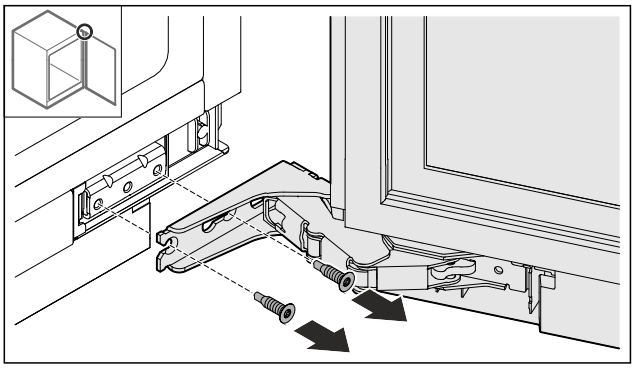

Sl. 13
▶ Olabavite donje zavrtnje.

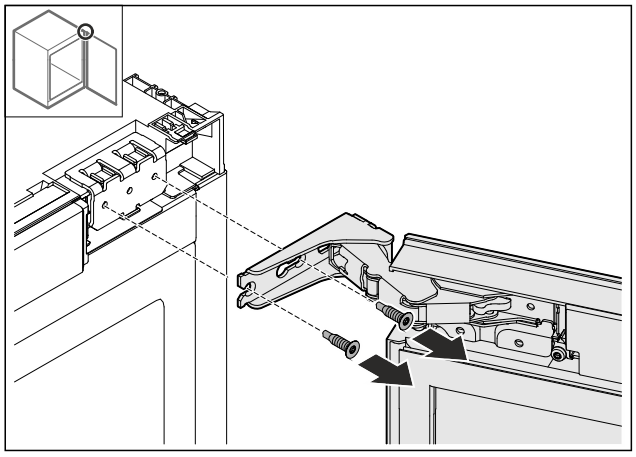

Sl. 14

▶ Olabavite gornje zavrtnje.
▶ Skinite vrata.
▶ Odložite vrata na meku podlogu.

3.7.5 Demontaža šarki

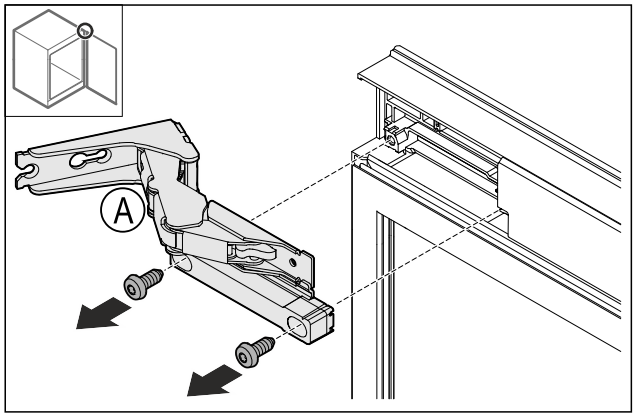

Sl. 15

▶ Odvrnite zavrtnje.

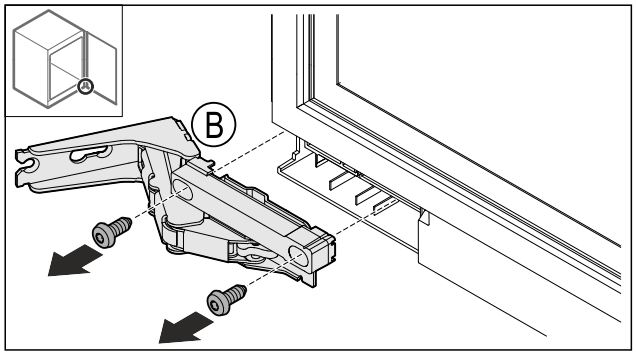

Sl. 16

▶ Odvrnite zavrtnje.

3.7.6 Modifikacija šarke

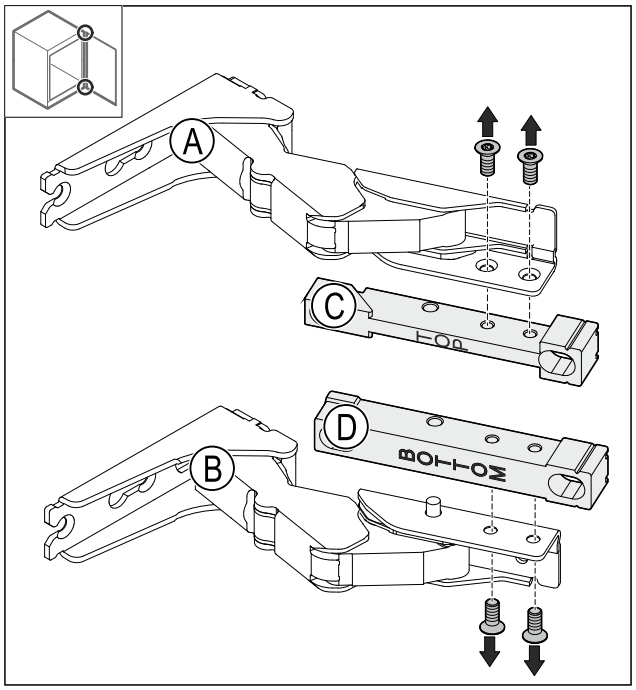

Sl. 17

▶ Demontirajte držače.

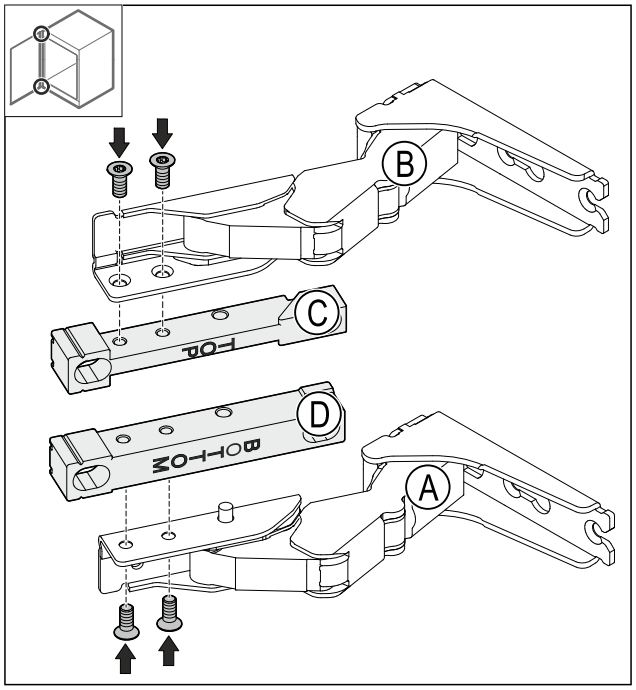

Sl. 18

▶ Montirajte držače.
▷ Gornji držač (TOP) ostaje u gornjem položaju za ugradnju.
▷ Donji držač (BOTTOM) ostaje u donjem položaju za ugradnju.

3.7.7 Premeštanje poklopaca

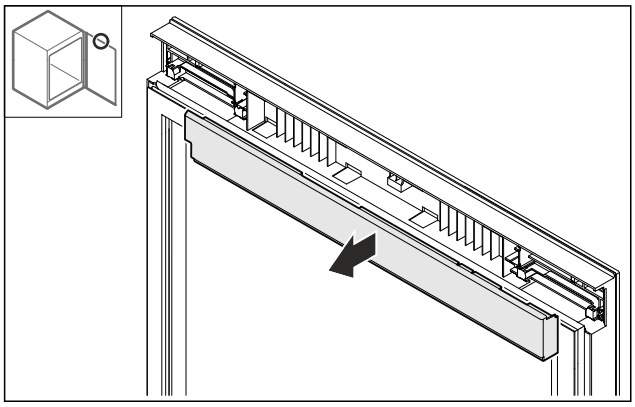

Sl. 19

▶ Otpustite poklopac gore.

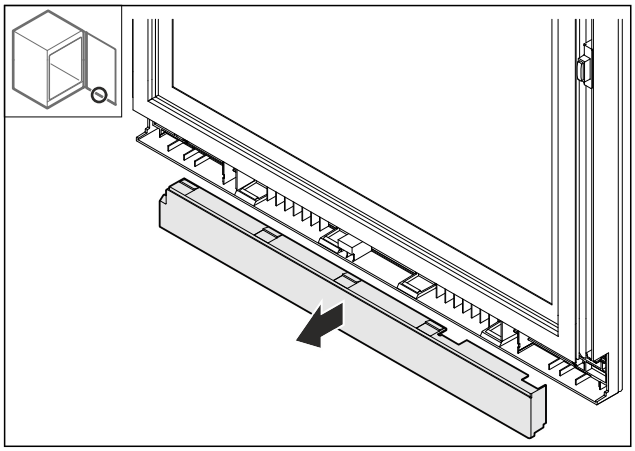

Sl. 20

▶ Otpustite poklopac dole

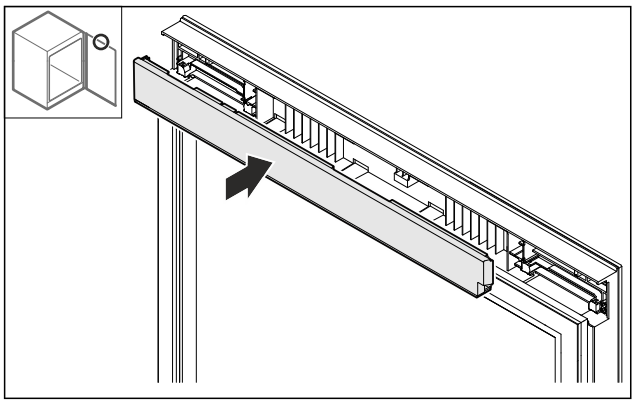

Sl. 21

▶ Postavite gornji poklopac odozdo, okrenut za 180°.

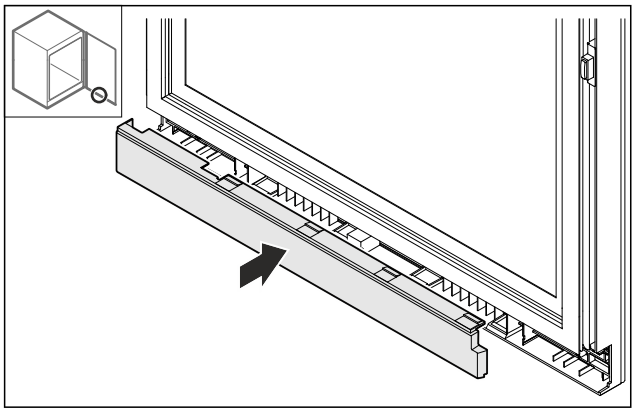

Sl. 22

▶ Postavite donji poklopac odozgo, okrenut za 180°.

3.7.8 Premeštanje stopera za vrata

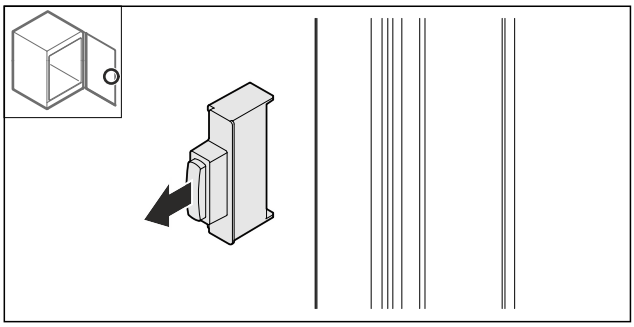

Sl. 23

▶ Izvucite stoper za vrata.

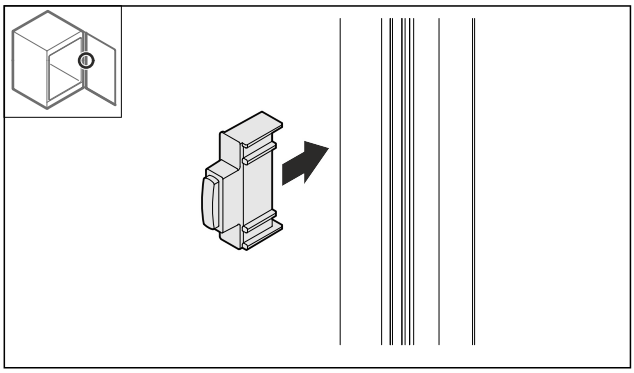

Sl. 24

▶ Postavite stoper za vrata na drugu stranu, okrenut za 180°.

3.7.9 Montiranje šarki

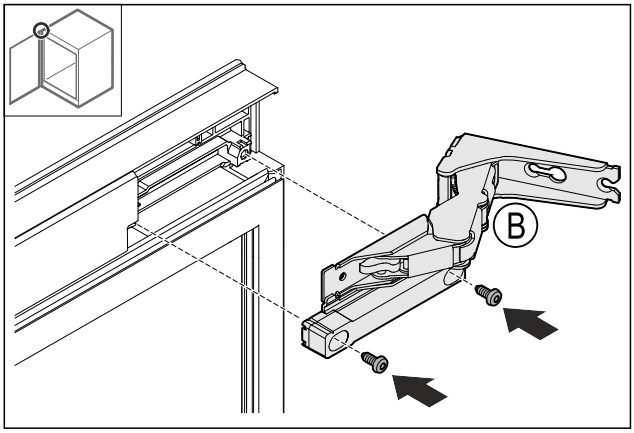

Sl. 25

▶ Montirajte gornju šarku.

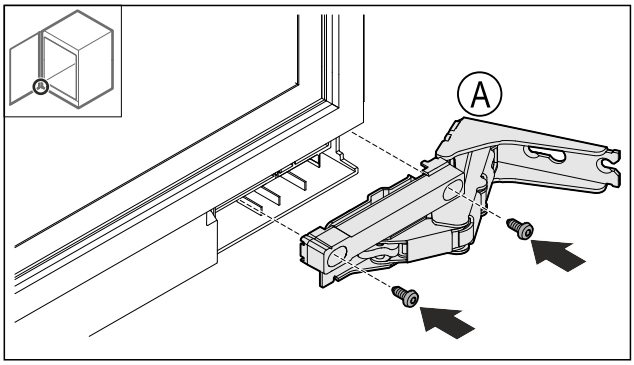

Sl. 26

▶ Montirajte donju šarku.

3.7.10 Premeštanje gornjih ugaonika

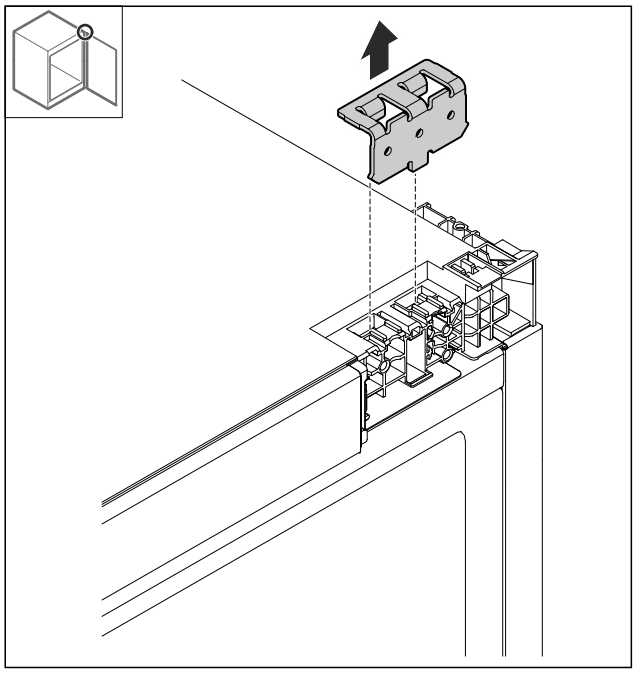

Sl. 27

▶ Uklonite ugaonik.

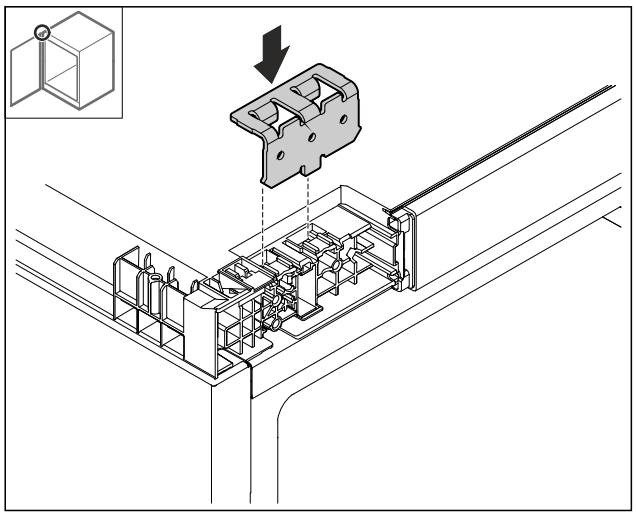

Sl. 28

▶ Postavite ugaonik.

3.7.11 Premeštanje donjih ugaonika

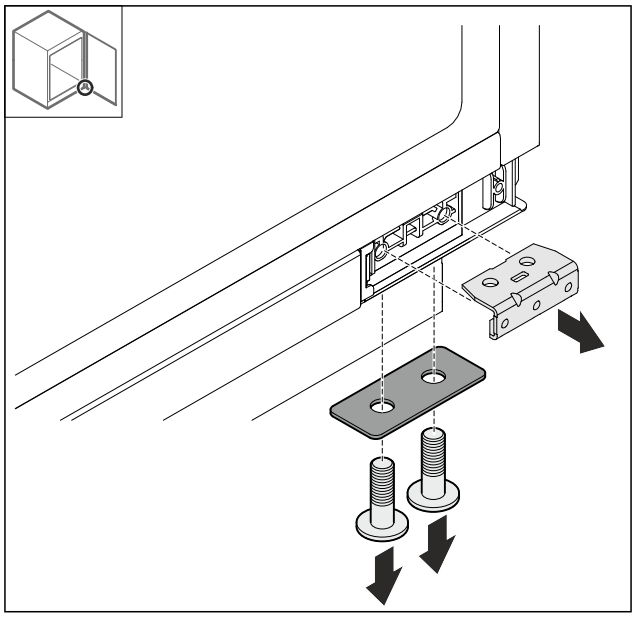

Sl. 29

▶ Demontirajte ugaonik.

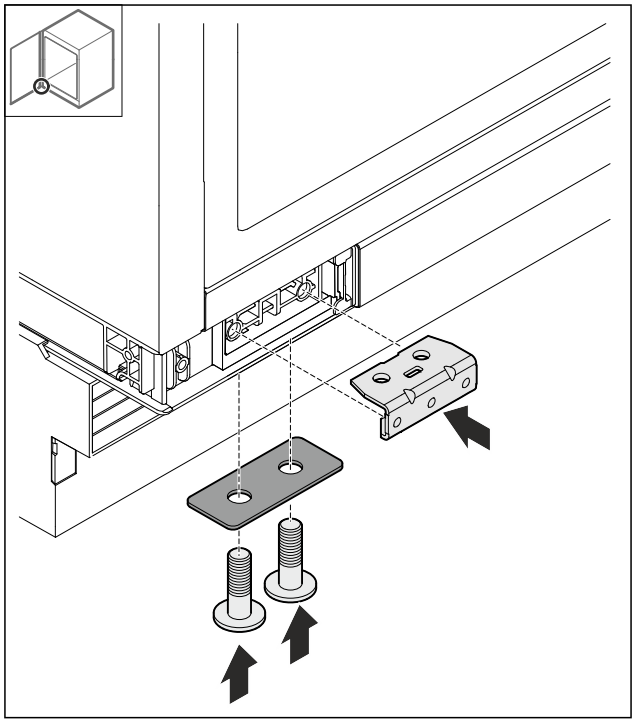

Sl. 30

▶ Montirajte ugaonik.

3.7.12 Montaža vrata

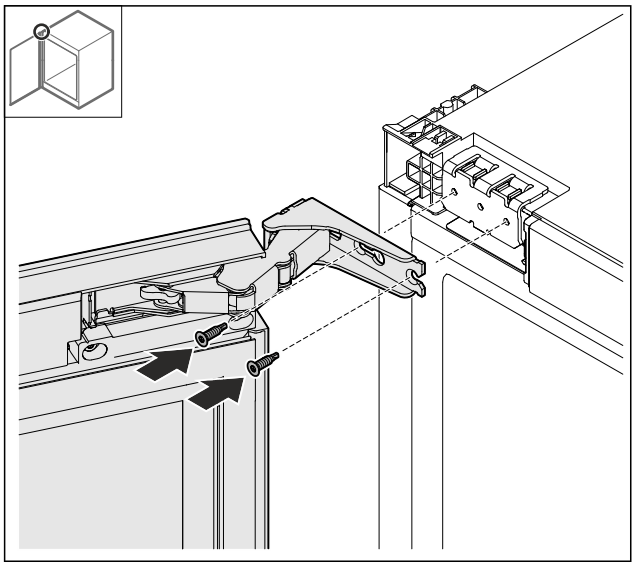

Sl. 31

▶ Pričvrstite vrata zavrtnjima u gornjem delu.

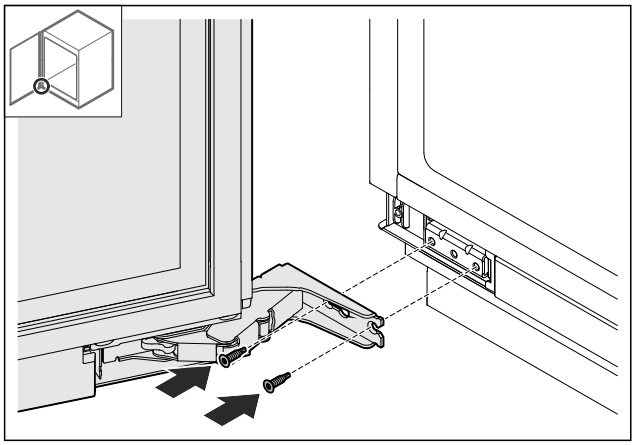

Sl. 32

▶ Pričvrstite vrata zavrtnjima u donjem delu.

3.7.13 Postavljanje poklopaca

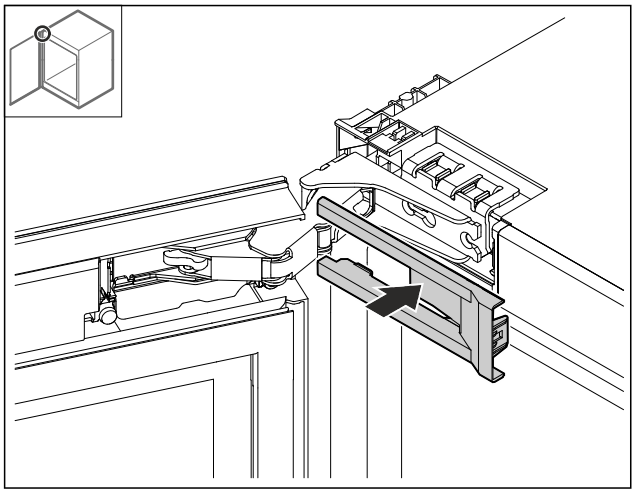

Sl. 33

▶ Postavite poklopac.

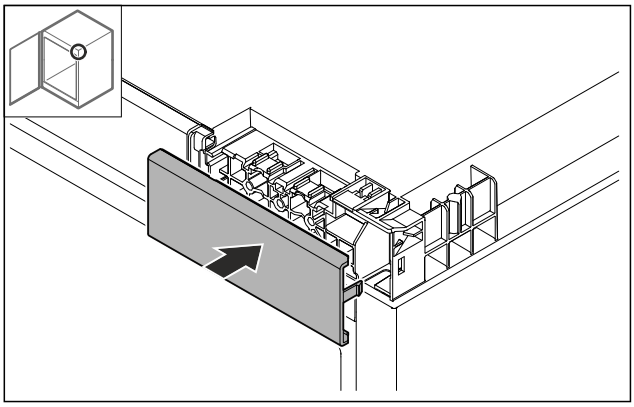

Sl. 34

▶ Postavite poklopac.

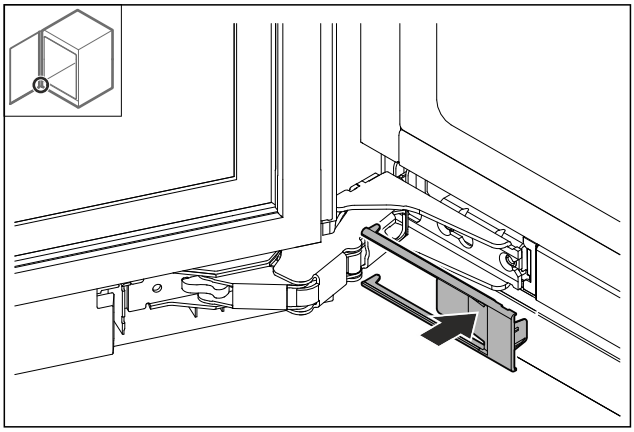

Sl. 35

▶ Postavite poklopac.

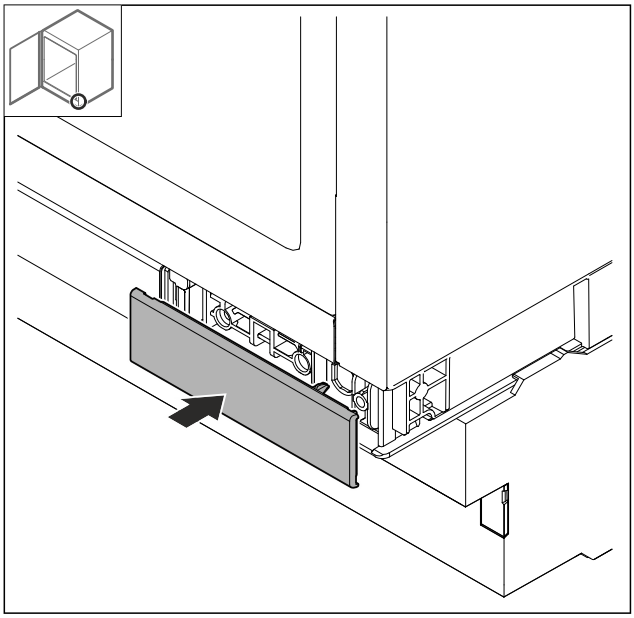

Sl. 36

▶ Postavite poklopac.

3.8 Nivelisanje zatvaranja vrata sa postoljem ležaja šarke

Ako vrata nisu ravna, vrata možete nivelisati na držaču šarke.

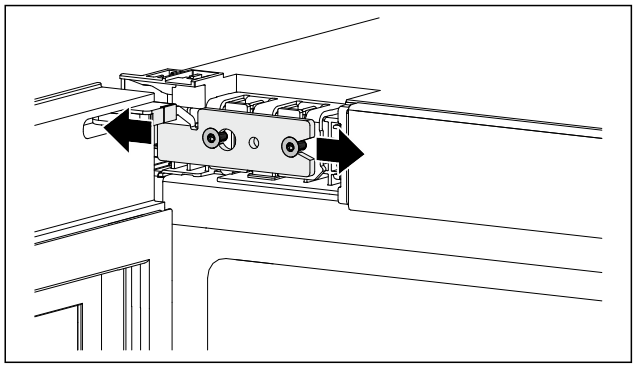

Sl. 37 Prikaz primera

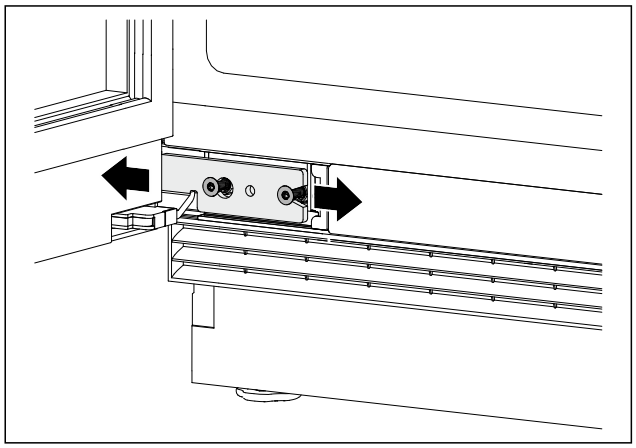

Sl. 38 Prikaz primera

▶ Blago olabavite zavrtnje.
▶ Pomerite vrata udesno ili ulevo pomoću držača šarke.
▶ Zategnite zavrtnje do kraja.
▷ Vrata su nivelisana.

3.9 Nivelisanje zatvaranja vrata sa višezglobnim šarkama (ne može se dekorisati)

Ako vrata nisu ravna, vrata možete nivelisati na držaču šarke.

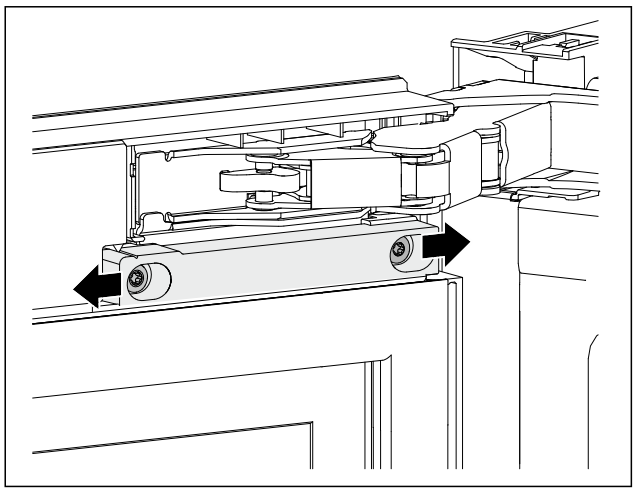

Sl. 39 Prikaz primera

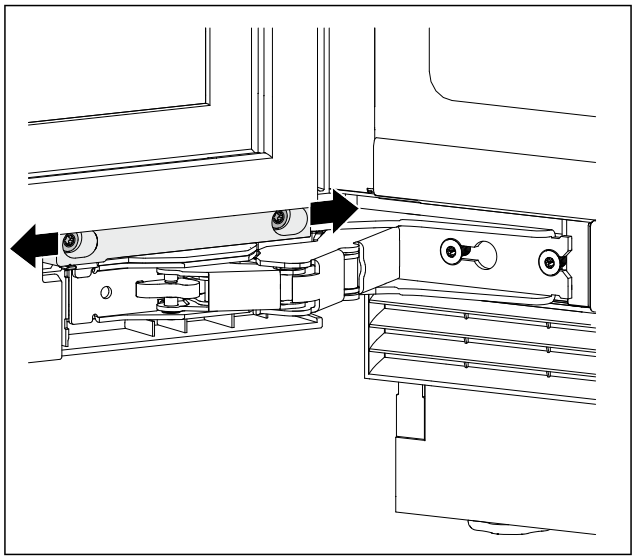

Sl. 40 Prikaz primera

▶ Blago olabavite zavrtnje.
▶ Pomerite vrata udesno ili ulevo pomoću držača šarke.
▶ Zategnite zavrtnje do kraja.
▷ Vrata su nivelisana.

3.10 Ugradnja u nišu

3.10.1 Alat

Pre postavljanja uređaja u nišu, obratite pažnju na način učvršćivanja:	
Bočno učvršćenje	**Učvršćivanje za plafon**
Ugradnja u potkonstrukciju ispod tvrde radne ploče, kao što je granit	Nema granitne ploče
Uređaj je pri potpuno odvrnutim podesivim nožicama niži od radne ploče.	Uređaj je pri potpuno odvrnutim podesivim nožicama blago stisnut ispod radne ploče.
Dostupna je stranica elementa za učvršćivanje zavrtnjima.	

3.10.2 Sadržaj isporuke

1x	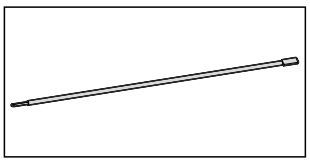

1x	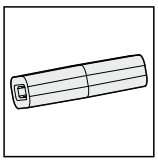
2x	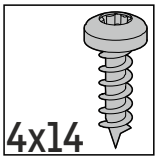
2x	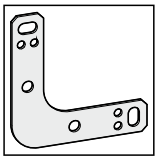
2x	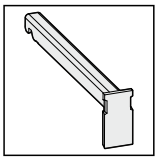

3.10.3 Priprema uređaja

Pre postavljanja uređaja u nišu obezbedite da budu ispunjeni sledeći preduslovi:

❑ Strana zatvaranja vrata je izvršena. Stranu zatvaranja vrata možete izvršiti samo izvan niše jer vam je za to potreban dovoljan prostor.

▶ IEC utičnicu mrežnog priključnog kabla kompletno utaknite u utikač uređaja na zadnjoj stranu uređaja.
▶ Vodite računa o učvršćenosti IEC utičnice.
▶ Mrežni utikač sprovedite preko kabla do pristupačne utičnice.

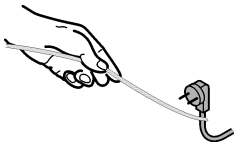

Sl. 41

PAŽNJA
Opasnost od oštećenja usled pomeranja uređaja!
Ukoliko pomerite uređaj, možete oštetiti pod ili se podesive nožice uređaja mogu polomiti.
Pre pomeranja:
▶ Kompletno zavrnite podesive nožice.
▶ Ispod podesivih nožica postavite traku od kartona (npr. pakovanje) dimenzija oko 100 mm x 600 mm.
Prilikom pomeranja:
▶ Pažljivo pomerajte uređaj.
▶ U slučaju neravnina na podu: Pažljivo podići uređaj.
Nakon pomeranja:
▶ Uklonite trake od kartona.

3.10.4 Učvršćenje uređaja za plafon

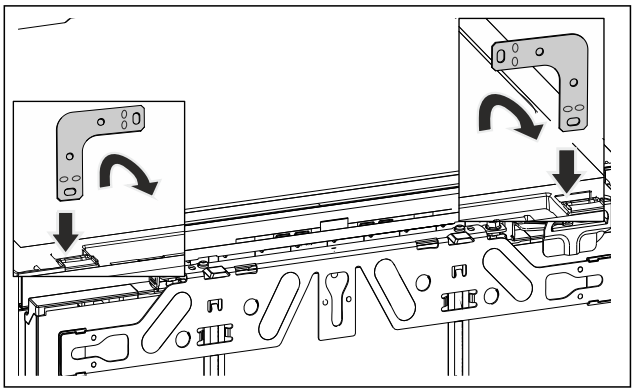

Sl. 42 Prikaz primera

▶ Ubacite ugaonik u prihvatni otvor plafona uređaja i savijte ga prema napred.

UPOZORENJE
Opasnost od požara usled kratkog spoja!
▶ Kada gurate uređaj u nišu: Vodite računa da se mrežni priključni kabl ne presavije, priklešti ili ošteti.
▶ Nemojte da puštate uređaj u rad sa oštećenim kablom za struju.

▶ Gurnite uređaj u nišu i poravnajte ga, vidi tačku (vidi 3.10.6 Ravnanje uređaja) .

3.10.5 Bočno učvršćenje uređaja

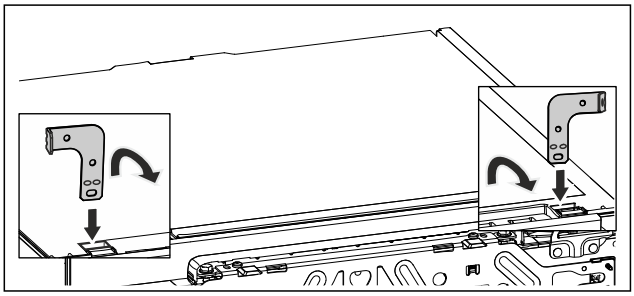

Sl. 43 Prikaz primera

▶ Pre montaže postavite oba ugaonika na odgovarajući kraj. Ubacite ravnu stranu u prihvatni otvor plafona uređaja i savijte ga prema napred.

UPOZORENJE
Opasnost od požara usled kratkog spoja!
▶ Kada gurate uređaj u nišu: Vodite računa da se mrežni priključni kabl ne presavije, priklešti ili ošteti.
▶ Nemojte da puštate uređaj u rad sa oštećenim kablom za struju.

▶ Gurnite uređaj u nišu i poravnajte ga, vidi tačku (vidi 3.10.6 Ravnanje uređaja) .

3.10.6 Ravnanje uređaja

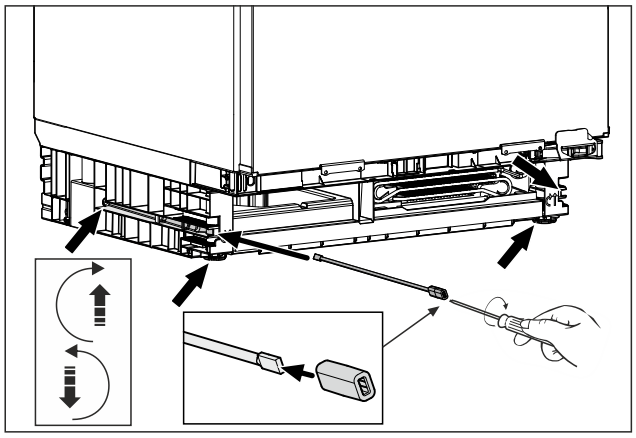

Sl. 44 Prikaz primera

▶ Odvrnite podesive nožice do ispod radne ploče.
▶ Pomoću libele poravnajte uređaj tako da stoji ravno.
▶ Sačuvajte šipku sa adapterskim elementom za demontažu uređaja.

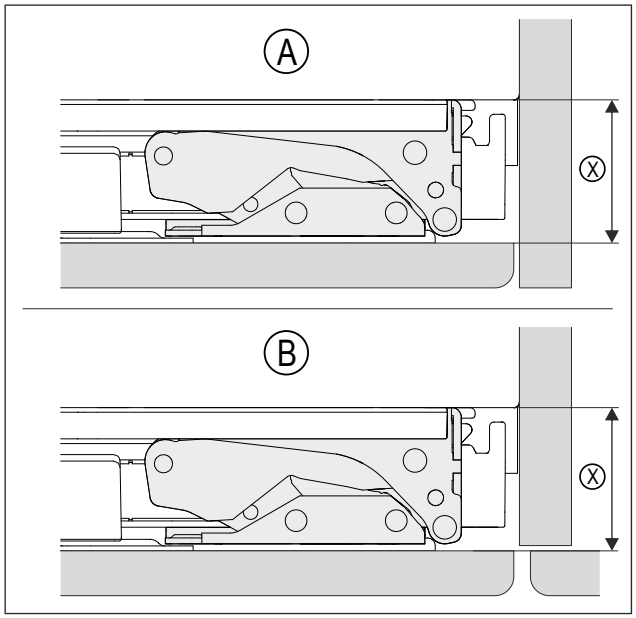

Sl. 45 Prikaz primera

(A) Niša sa zidom

(B) Niša sa susednim elementom

(X) je rastojanje između kućišta uređaja i zadnje stranice fronta montiranog elementa

▶ Proverite da li rastojanje (X) odgovara situaciji montaže (A) ili (B).

(X)	42 mm
Ukoliko nema bočne stranice elementa, orijentišite se prema radnoj ploči.	

▶ Odvrnite maksimalno podesive nožice naizmenično na obe strane. Maksimalni hod podešavanja iznosi 60 mm.
▷ Uređaj je poravnat tako da stoji pravo.
▷ Uređaje u niši je blago stisnut između poda i radne ploče.

3.10.7 Montaža sokle

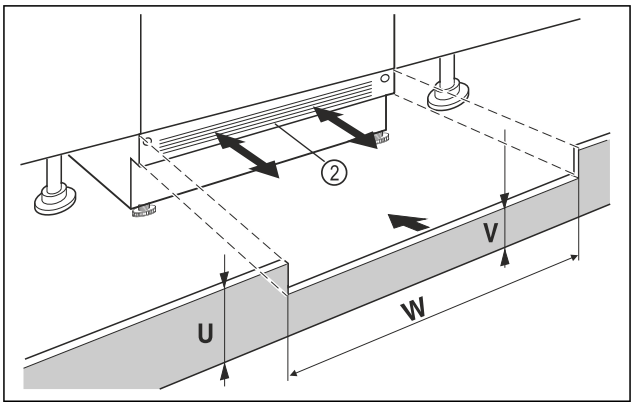

Sl. 46 Prikaz primera

▶ Postavite soklu uređaja *Sl. 46 (2)*, ali je još nemojte fiksirati.
▶ Pozicionirajte vrata elementa i soklu elementa radi testiranja
▶ Ukoliko je sokla vidljiva *Sl. 46 (2)*, povucite je prema napred tako da prednja ivica ventilacione rešetke i sokla elementa budu u istom nivou.

-ili-

▶ Ukoliko je sokla skrivena *Sl. 46 (2)*, gurnite je skroz nazad.

▶ Vodite računa da ventilacioni prorezi budu kompletno slobodni: Po potrebi odsecite soklu elementa *Sl. 46 (U)* po visini!
▷ Duž širine niše *Sl. 46 (W)* prilagodite visinu osnove *Sl. 46 (V)* ispod sokle uređaja *Sl. 46 (2)*.

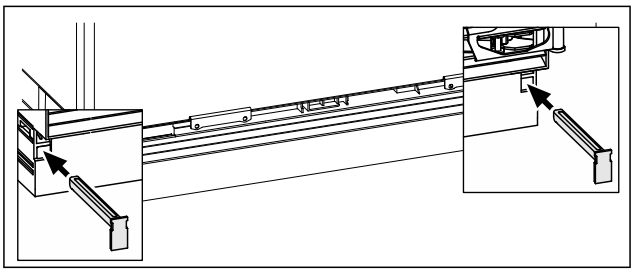

Sl. 47 Prikaz primera

▶ Fiksiranje sokle uređaja: Postavite rezu, držeći pri tome soklu uređaja.
▶ Učvrstite soklu uređaja.

3.10.8 Pričvršćivanje uređaja u niši

Učvršćivanje za plafon:

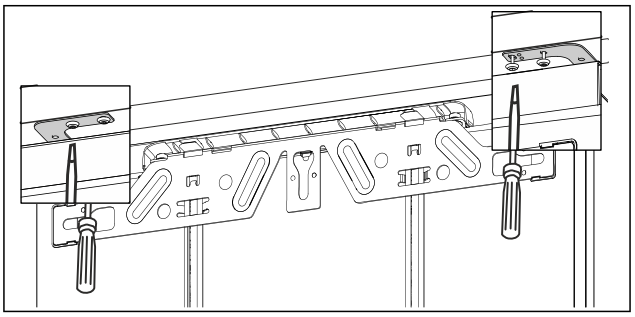

Sl. 48 Prikaz primera

▶ Za učvršćivanje ispod radne ploče, fiksirajte ugaonik za učvršćivanje sa po dva zavrtnja ispod radne ploče.

Bočno učvršćenje:

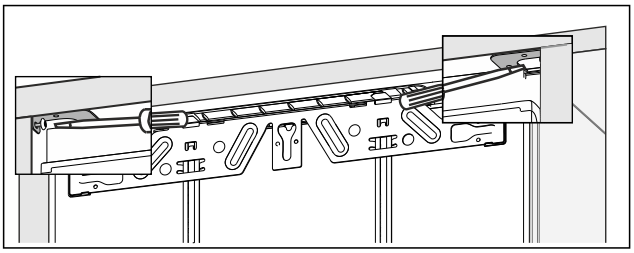

Sl. 49 Prikaz primera

▶ Za bočno učvršćivanje, fiksirajte ugaonik za učvršćivanje sa po jednim zavrtnjem desno i levo u nišu.
▶ Za uređaje sa postoljem ležaja sa šarkom, počnite na suprotnoj strani šarke.*

3.11 Nakon ugradnje

▶ Uklonite sve delove transportne zaštite iz unutrašnjosti.

PAŽNJA
Materijalna šteta izazvana šiljatim ili oštrim predmetima!
Ukoliko koristite šiljate ili oštre predmete prilikom uklanjanja materijala za pakovanje, možete oštetiti uređaj.
▶ Ne koristiti šiljate ili oštre predmete za uklanjanje materijala za pakovanje.

▶ Uklonite zaštitne folije iz unutrašnjosti: Foliju povlačite ravno duž komponente, kako bi se umanjila sila lepljenja folije.
▶ Čišćenje uređaja. (vidi 10.2 Čišćenje uređaja)
▶ Zabeležite tip (model, broj), oznaku uređaja, broj uređaja / serijski broj, datum kupovine i adresu prodavca.

3.12 Priključivanje uređaja na strujno napajanje

UPOZORENJE
Opasnost od strujnog udara i povreda usled oštećenog uređaja ili oštećenog priključnog mrežnog kabla!
Opasnost po život usled posekotina. Ukoliko su uređaj i priključni mrežni kabl oštećeni prilikom transporta, možete zadobiti smrtonosni strujni udar. Osim toga, možete se poseći na oštećenim delovima kućišta uređaja.
▶ Nakon transporta proveriti da li su uređaj i priključni mrežni kabl oštećeni.
▶ Uređaj ni u kom slučaju ne puštati u rad ukoliko su uređaj ili priključni mrežni kabl oštećeni.
▶ Stupiti u kontakt sa korisničkom službom.

Uključite Vaš uređaj na strujno napajanje pomoću posebno isporučenog mrežnog priključnog kabla. Mrežni priključni kabl na jednom kraju ima IEC utičnicu, a na drugom mrežni utikač.

Uverite se da su ispunjeni sledeći preduslovi:

- Uređaj i mrežni priključni kabl su neoštećeni.
- Uređaj propisno ugrađen. (vidi 3.10 Ugradnja u nišu)
- Zahtevi za električni priključak su ispunjeni.
- Dimenzije za propisno priključivanje su poznate i ispoštovane.
- Mrežni napon i frekvencija odgovaraju podacima na tipskoj pločici.
- Utičnica je propisno uzemljena i električno osigurana.
- Struja aktiviranja osigurača se kreće od 10 A do 16 A.

PAŽNJA
Opasnost od povreda usled nepravilnog rada!
Oštećenja elektronskih komponenata uređaja.
▶ Koristiti isključivo isporučeni mrežni priključni kabl.

UPOZORENJE
Opasnost od požara usled nepravilnog priključivanja!
Opekotine.
Oštećenja na uređaju.
▶ Ne koristiti produžne kablove.
▶ Ne koristiti višestruke utičnice.

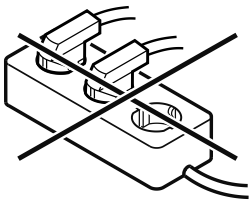

PAŽNJA
Opasnost od oštećenja usled nepravilnog priključivanja!
Oštećenja na uređaju.
▶ Ne priključivati uređaj na invertore u ostrvskom režimu rada, kao npr. kod solarnih postrojenja za struju i benzinskih generatora.

▶ Priključite mrežni utikač priključnog kabla na naponsko napajanje. Proverite učvršćenost mrežnog utikača i utičnice.
▷ Ukoliko se u roku od 60 sekundi ne izvrši nikakva radnja: Simbol režima pripravnosti bledi ili se gubi.
▷ Uređaj je priključen. Za prvo puštanje u rad vidi sledeće poglavlje ili uputstvo za upotrebu.

3.13 Odlaganje ambalaže u otpad

UPOZORENJE
Opasnost od gušenja od ambalaže i folije!
▶ Deca ne smeju da se igraju ambalažom.

Pakovanje je proizvedeno od materijala koji se mogu reciklirati:

- Rebrasti karton / karton
- Delovi od penastog polistirola
- Folije i kese od polietilena
- Trake za obmotavanje od polipropilena
- Iskucani drveni okvir sa pločom od polietilena*

▶ Ambalažu odneti u zvanični sabirni centar.

4 Način funkcionisanja Touch & Swipe displeja

Uređajem rukujete pomoću Touch & Swipe displeja. Pomoću Touch & Swipe displeja (u daljem tekstu pod nazivom displej) dodirom ili prevlačenjem birate funkcije uređaja. Ukoliko tokom 10 sekundi ne izvršite nikakvu radnju na displeju, prikaz se vraća ili nazad na nadređeni meni ili direktno na prikaz statusa.

4.1 Navigacija i objašnjenje simbola

Na slikama se koriste razni simboli za navigaciju sa displejom. U sledećoj tabeli su opisani ovi simboli.

Simbol	Opis
	Kratak dodir displeja: Aktivirajte/deaktivirajte funkciju. Potvrdite izbor. Otvorite podmeni.
3s	**Dodirivati displej tokov navedenog vremenskog perioda (npr. 3 sekunde):** Aktiviranje/deaktiviranje funkcije ili vrednosti.
	Prevlačenje udesno ili ulevo: Za kretanje po meniju.
Back	**Kratko dodirivanje simbola Nazad:** Vraćanje za jedan nivo menija unazad.
Back 3s	**Dodirivanje simbola Nazad u trajanju od 3 sekunde:** Povratak nazad na prikaz statusa.
	Kratko dodirivane simbola Nazad gore levo: Vraćanje za jedan nivo menija unazad.
	Strelica sa satom: Potrebno je više od 10 sekundi da bi se pojavio sledeći prikaz na displeju.
2s 5s 10s	**Strelica sa podatkom o vremenu:** Potrebno je da prođe navedeno vreme da bi se pojavio sledeći prikaz na displeju.
	Simbol za "Otvaranje menija za podešavanje": Krećite se do menija za podešavanje i otvorite meni za podešavanje. Ako je neophodno: Krećite se u meniju za podešavanje do željene funkcije. (vidi 4.2.1 Otvaranje menija za podešavanje)
Tokom 10 sekundi nije izvršena ni jedna radnja	Ukoliko tokom 10 sekundi ne izvršite nikakvu radnju na displeju, prikaz se vraća ili nazad na nadređeni meni ili direktno na prikaz statusa.
Zatvorite vrata i ponovo ih otvorite.	Ukoliko zatvorite vrata i odmah ih ponovo otvorite, prikaz se vraća direktno na prikaz statusa.

Napomena: Slike displeja su prikazane sa engleskim pojmovima.

4.2 Meniji

Funkcije uređaja su podeljene u različite menije:

Meni	Opis
Glavni meni	Kada uključite uređaj, automatski se nalazite u glavnom meniju. Odavde se možete kretati do najvažnijih funkcija uređaja, do menija za podešavanja i proširenog menija.
Settings Meni za podešavanje	Meni za podešavanje sadrži dodatne funkcije za podešavanje Vašeg uređaja.

4.2.1 Otvaranje menija za podešavanje

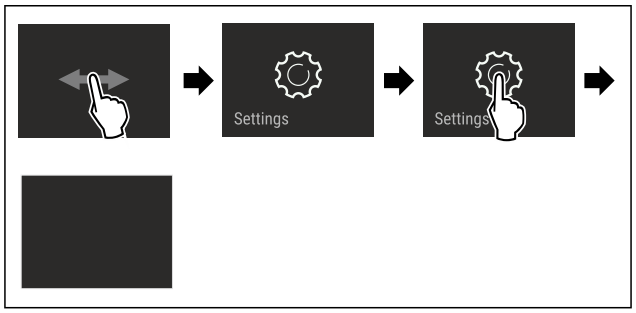

Sl. 50 Primeri prikaza

▶ Obavite radne korake prema slici.
▷ Meni za podešavanje je otvoren.
▶ Ako je neophodno: Krećite se do željene funkcije.

4.3 Režim mirovanja

Ukoliko ne dodirnete displej u periodu od 1 minuta, displej prelazi u režim mirovanja. U režimu mirovanja je osvetljaj prikaza prigušen.

4.3.1 Prekid režima mirovanja

▶ Kratko dodirnite displej prstom.
▷ Režim mirovanja je završen.

5 Puštanje u rad

5.1 Uključivanje uređaja (prvo puštanje u rad)

Obezbedite da budu ispunjeni sledeći preduslovi:

- Uređaj je postavljen i priključen.
- Sve lepljive trake, lepljive i zaštitne folije, kao i transportne osigurače unutar uređaja i na njemu su uklonjene.

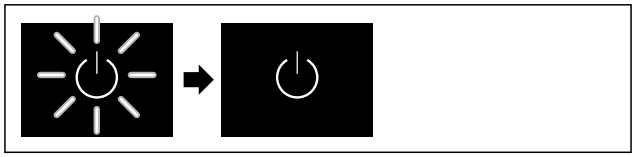

Sl. 51 Primeri prikaza

▶ Simbol režima pripravnosti treperi: Sačekati dok se proces pokretanja ne završi.
▷ Displej prikazuje simbol pripravnosti za rad.

Ukoliko je uređaj isporučen sa fabričkim podešavanjima, prilikom puštanja u rad se prvo mora podesiti jezik ekrana.

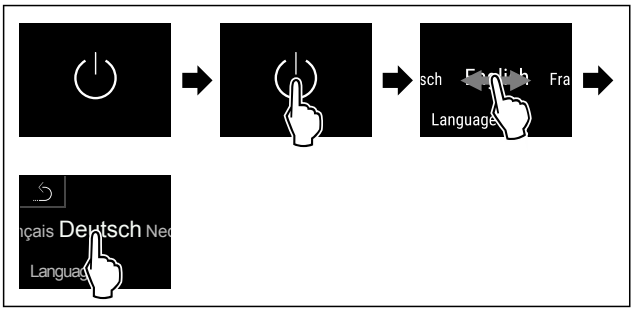

Sl. 52

▶ Obavite radne korake prema slici.

▷ Jezik je podešen.

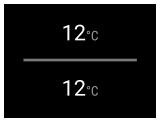

Sl. 54 Prikaz statusa

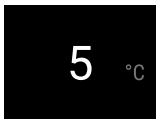

Sl. 54 Prikaz statusa

▷ Uređaj hladi do fabrički podešene ciljne temperature.

6 Skladištenje

6.1 Napomene za skladištenje

UPOZORENJE

Opasnost od požara usled električnih uređaja!
Ukoliko koristite električne uređaje u oblasti namirnica Vašeg uređaja, onda oni mogu prouzrokovati požar.

▶ Ne koristite električne uređaje u oblasti namirnica, osim ako nisu preporučeni od strane proizvođača.

Napomena

Potrošnja energije se povećava, a rashladna snaga se smanjuje ukoliko ventilacija nije dovoljna.

▶ Uvek držite slobodne proreze za vazduh.

Vodite računa sledećim smernicama za skladištenje:

- Ventilacione proreze na ventilatoru držite slobodnim.
- Tečnosti čuvajte u zatvorenim posudama.
- Police za odlaganje premestite prema potrebnoj visini.
- Vodite računa o maksimalnom punjenju. (vidi 11.1 Tehnički podaci)

7 Štednja energije

- Vodite računa da uvek postoji dobro provetravanje. Ne pokrivajte otvore i rešetke za ventilaciju.
- Ventilacione otvore uvek održavajte slobodnim.
- Nemojte da ugrađujete uređaj ni u području pod direktnim sunčevim zračenjem niti pored grejanja ili sličnog.
- Kada uređaj ugradite odmah pored rerne, potrošnja energije može se malo povećati. To zavisi od vremena korišćenja i intenziteta korišćenja rerne.
- Potrošnja energije zavisi od uslova postavljanja npr. okolne temperature . Kada su temperature okoline više, potrošnja energije se može povećati.
- Uređaj držati otvoren što je kraće moguće.
- Što je podešena temperatura niža, utoliko se povećava potrošnja energije.

8 Rukovanje

8.1 Elementi za rukovanje i prikazivanje

Displej omogućava brzi pregled trenutnog stanja uređaja, podešavanja temperature, stanja funkcija i podešavanja, kao i poruka o alarmima i greškama.

Rukovanje se vrši direktno na Touch & Swipe displeju u boji prevlačenjem i dodirom prstima.

Može se vršiti aktiviranje ili deaktiviranje funkcija i promena vrednosti podešavanja.

*Sl. 55 Touch & Swipe displej**

(1) Prikaz statusa

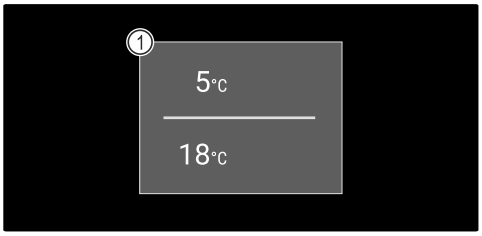

*Sl. 56 Touch & Swipe displej**

(1) Prikaz statusa

8.1.1 Prikaz statusa

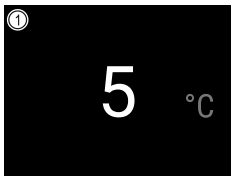

*Sl. 57 Prikaz statusa**

(1) Temperatura

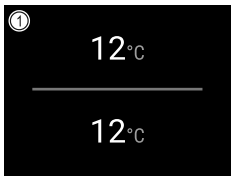

*Sl. 58 Prikaz statusa**

(1) Temperatura

Prikaz statusa je izlazni prikaz.

Sa prikaza statusa se vrši navigacija do funkcija i podešavanja.

8.1.2 Prikazni simboli

Prikazni simboli daju informaciju o aktuelnom statusu uređaja.

Simbol	Status uređaja
	Simbol režima pripravnosti Uređaj je isključen.
	Simbol režima pripravnosti (treperi) Uređaj se uključuje.
5,0 °C	**Temperatura (treperi)** Ciljna temperatura još nije postignuta. Uređaj hladi do podešene temperature.
D	**D na displeju** Uređaj se nalazi u Demo režimu rada.
Device failure	**Simbol greške (crveno)** Uređaj se nalazi u stanju sa greškom.
	Pozadina (plavo) Aktivno podešavanje ili aktivna funkcija
	Traka (rastuća) Za aktiviranje podešavanja pritisnite taster u trajanju od 3 sekunde.
	Traka (opadajuća) Za deaktiviranje podešavanja pritisnite taster u trajanju od 3 sekunde.

Simboli u prikazu statusa

8.1.3 Zvučni signali

Signal se oglašava u sledećim slučajevima:

- Kada se potvrdi funkcija ili vrednost.
- Kada funkcija ili vrednost ne može da se aktivira, odn. deaktivira.
- Kada dođe do greške.
- U slučaju alarmne poruke.

Zvučni signali alarma se mogu uključiti ili isključiti u korisničkom meniju.

8.2 Funkcije uređaja

8.2.1 Napomene o funkcijama uređaja

Funkcije uređaja su fabrički podešene tako da je Vaš uređaj potpuno funkcionalan.

Pre nego što promenite, aktivirate ili deaktivirate funkcije uređaja, uverite se da su ispunjeni sledeći preduslovi:

❑ Pročitali ste i razumeli opise o načinu funkcionisanja displeja. (vidi 4 Način funkcionisanja Touch & Swipe displeja)
❑ Upoznali ste se sa elementima za rukovanje i prikaza na vašem uređaju uređaja. (vidi 8.1 Elementi za rukovanje i prikazivanje)

8.2.2 Uključivanje i isključivanje aparata

Ova funkcija omogućava uključivanje i isključivanje celog uređaja.

Uključivanje uređaja

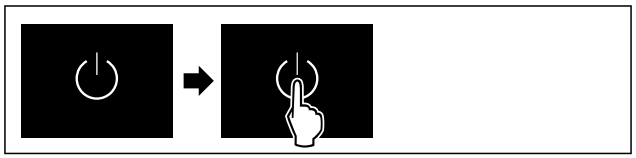

Sl. 59

▶ Obavite radne korake prema slici.

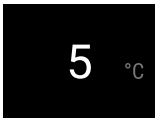

Sl. 61 Prikaz statusa

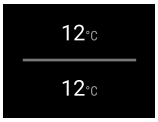

Sl. 61 Prikaz statusa

▷ Na displeju se pojavljuje prikaz temperature.

Isključivanje uređaja

Sl. 62

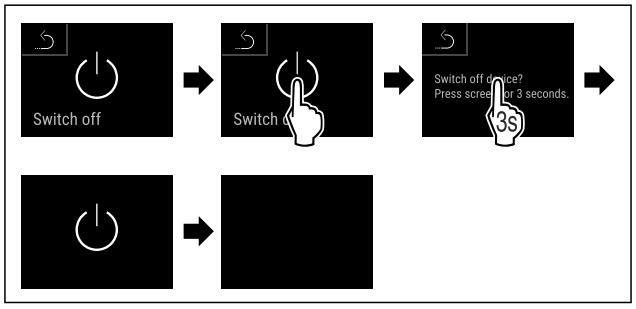

Sl. 63

▶ Obavite radne korake prema slici.
▷ Displej prikazuje simbol pripravnosti za rad.
▷ Displej se isključuje nakon oko 10 minuta.

8.2.3 Temperatura

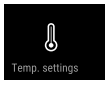

Temperatura zavisi od sledećih faktora:

- učestalosti otvaranja vrata
- trajanja otvaranja vrata
- sobne temperature na mestu postavljanja
- vrste, temperature i količine rashlađenih namirnica

Napomena
U nekim područjima unutrašnjeg prostora temperatura vazduha može odstupati od prikaza temperature.

Na odgovarajućoj temperaturi, rashlađene namirnice se mogu čuvati duže. Na taj način se može izbeći nepotrebno bacanje.

Podešavanje temperature

Radni koraci u nastavku opisuju kako možete povećati temperaturu sa npr. 5 °C na 10 °C.

▶ Dodirnite prikaz temperature.*
▶ Dodirnite prikaz temperature željene zone.*

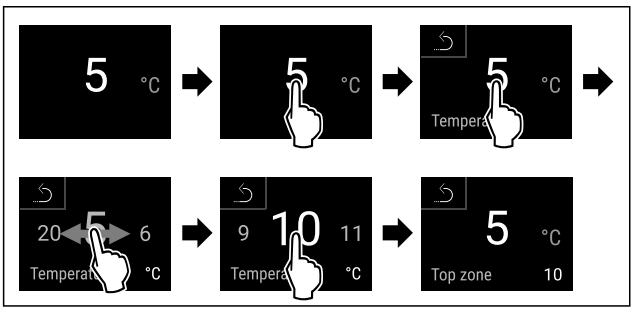

*Sl. 64 **

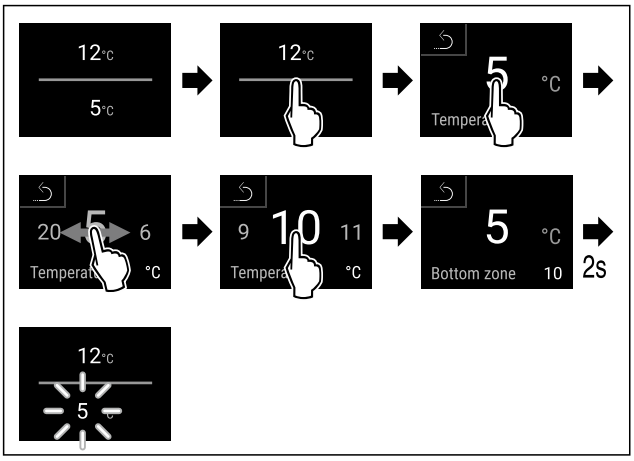

*Sl. 65 **

▶ Obavite radne korake prema slici.
▷ Temperatura je podešena.

8.2.4 Osvetljenje za prezentaciju *

Pomoću ove funkcije podešavate osvetljenje unutrašnjeg prostora.

Možete podesiti sledeće nivoe osvetljenosti:

- Isključeno
- 20%
- 40%
- 60%
- 80%
- 100% (podrazumevano podešavanje)

Podešavanje osvetljenja

Sl. 66

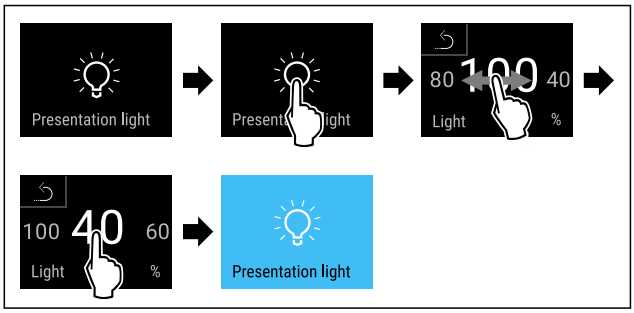

Sl. 67 Prikaz primera: Promena od 100 % na 40 %

▶ Obavite radne korake prema slici.
▷ Osvetljenost je podešena.

8.2.5 HumiditySelect 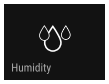

Pomoću ove funkcije podešavate vlažnost vazduha u unutrašnjosti uređaja. Ukoliko podesite pravilnu vlažnost vazduha, to se prilikom dugoročnog skladištenja pozitivno odražava na strukturu plutanog čepa i sprečava njegovo sušenje.

Napomena
Učestalost i trajanje otvaranja vrata utiču na vlažnost vazduha u uređaju.

Možete birati između sledeća dva podešavanja vlažnosti vazduha:

Funkcija HumiditySelect	Podešavanje temperature na uređaju	Upotreba/potrošnja energije
Standardna (unapred podešeno)	10-12 °C	prosečna vlažnost vazduha u okruženju između 50-80 % niska potrošnja energije uređaja
Visoka	10-12 °C	prosečna vlažnost vazduha u okruženju < 50 % potrošnja energije uređaja se povećava

Povećanje vlažnosti vazduha u uređaju

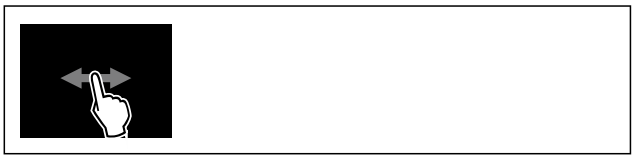

Sl. 68

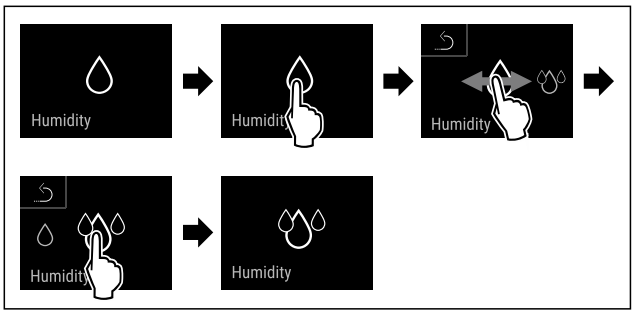

Sl. 69

▶ Obavite radne korake prema slici.
▷ Vlažnosti vazduha u uređaju raste.

Podešavanje standardne vlažnosti vazduha u uređaju

Sl. 70

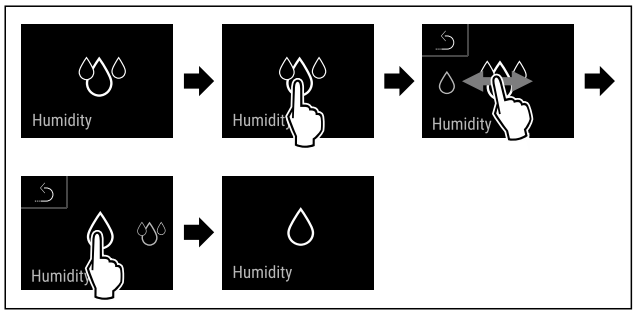

Sl. 71

▶ Obavite radne korake prema slici.
▷ Vlažnost vazduha u uređaju opada.

8.2.6 SabbathMode

Pomoću ove funkcije aktivirate ili deaktivirate SabbathMode. Ukoliko aktivirate ovu funkciju, pojedine elektronske funkcije će biti isključene. Na taj način Vaš uređaj ispunjava verske zahteve jevrejskih praznika, kao što je npr. sabat i ispunjava zahteve STAR-K Kosher sertifikata.

Status uređaja pri aktiviranoj funkciji SabbathMode
Prikaz statusa neprekidno prikazuje SabbathMode.
Na displeju su blokirane sve funkcije osim **funkcije Deaktiviranje SabbathMode**.
Aktivne funkcije ostaju i dalje aktivne.
Kada zatvorite vrata, displej ostaje osvetljen.
Unutrašnje osvetljenje je deaktivirano.
Podsetnici se ne prikazuju. Podešeni vremenski interval se zaustavlja.
Podsetnici i upozorenja se ne prikazuju.
Nema alarma za vrata.
Nema alarma za temperaturu.
Nakon nestanka struje, uređaj se automatski vraća nazad na SabbathMode.

Status uređaja

Napomena
Ovaj uređaj je sertifikovan od strane „Institute for Science and Halacha“ (Institut za nauku i Halahu). (www.machonha-lacha.co.il)

Listu uređaja sa STAR-K sertifikatom naći ćete na www.star-k.org/appliances.

Aktiviranje SabbathMode

Sl. 72

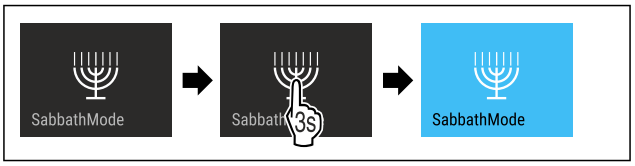

Sl. 73

▶ Obavite radne korake prema slici.
▷ SabbathMode je aktiviran.
▷ Prikaz statusa neprekidno prikazuje SabbathMode.

Deaktiviranje SabbathMode

SabbathMode se automatski deaktivira posle 80 sati. Međutim, SabbathMode u svakom trenutku takođe možete da ručno deaktivirate:

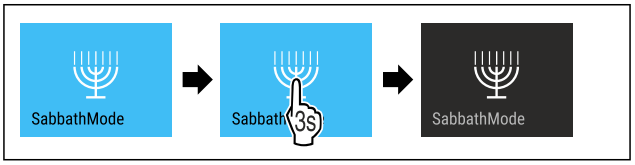

Sl. 74

▶ Obavite radne korake prema slici.
▷ SabbathMode je deaktiviran.

8.2.7 Blokada displeja

Ovo podešavanje onemogućava nehotično rukovanje uređajem.

Primena:

- Sprečiti nehotičnu promenu podešavanja i funkcija.
- Sprečiti nehotično isključivanje uređaja.
- Sprečite nehotično podešavanje temperature.

Aktiviranje blokade displeja

Sl. 75

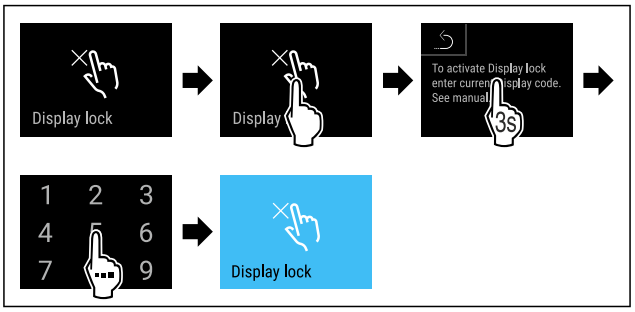

Sl. 76

▶ Obavite radne korake prema slici.
▷ Blokada displeja je aktivirana.
▷ Pojavljuje se prikaz statusa.

Kratkotrajno aktiviranje blokade displeja

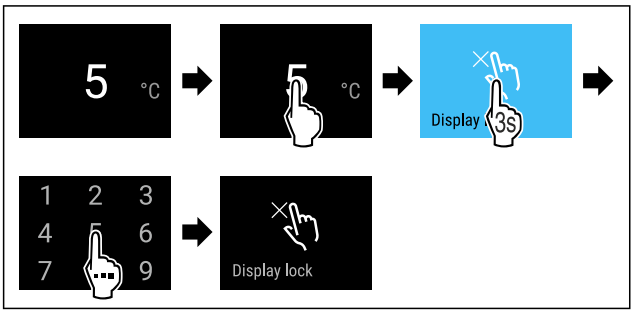

*Sl. 77 **

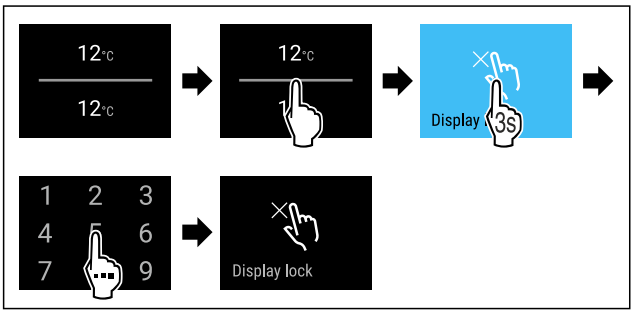

*Sl. 78 **

▶ Obavite radne korake prema slici.
▷ Blokada displeja je deaktivirana.
▷ Pojavljuje se prikaz statusa.

Deaktiviranje blokade displeja

▶ Sprovedite radne korake (vidi Kratkotrajno aktiviranje blokade displeja) .

Sl. 79

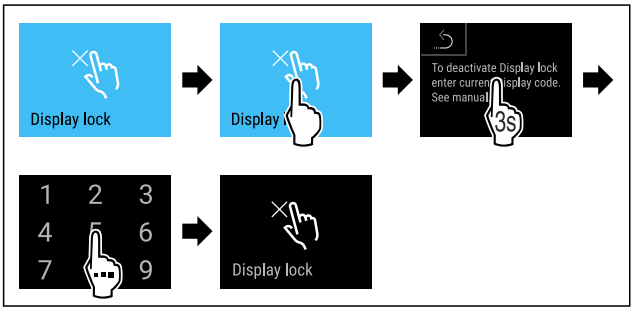

Sl. 80

▶ Obavite radne korake prema slici.
▷ Blokada displeja je deaktivirana.
▷ Pojavljuje se prikaz statusa.

8.2.8 Pristupni kodovi

Za neke funkcije postoje pristupni kodovi. Sledeće funkcije možete koristiti tek nakon unosa odgovarajućeg pristupnog koda:

- Blokada displeja

Kôd za blokiranje displeja 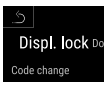

Pomoću ove funkcije možete kôd za blokiranje displeja promeniti ili resetovati.

Promena kôda za blokiranje displeja

Kôd možete promeniti u tri koraka:

- Uneti stari kôd.
- Uneti novi kôd.
- Potvrditi novi kôd.

Napomena
U sledećem primeru, menjate fabrički podešen kôd **1 1 1 1** na novi kôd **2 3 4 5**.

Sl. 81

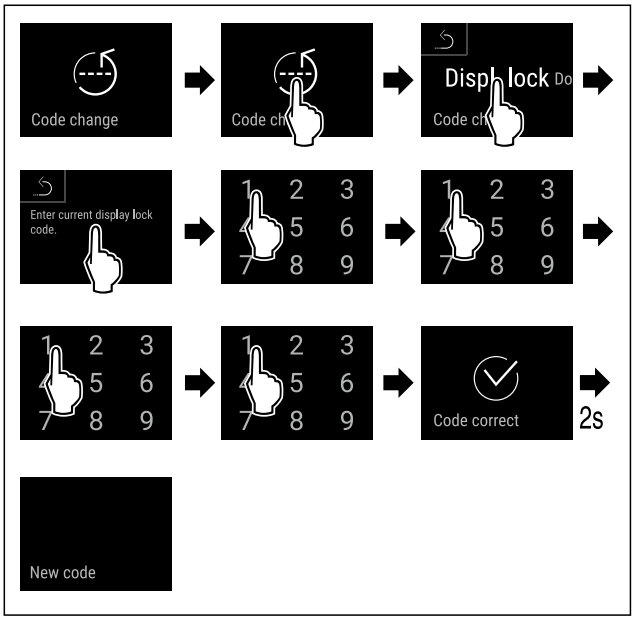

Sl. 82

▶ Obavite radne korake prema slici.
▷ Potreban je unos starog kôda.

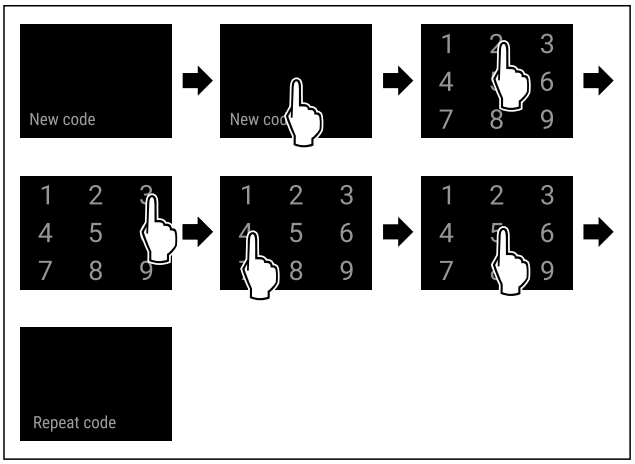

Sl. 83

▶ Obavite radne korake prema slici.
▷ Potreban je unos novog kôda.

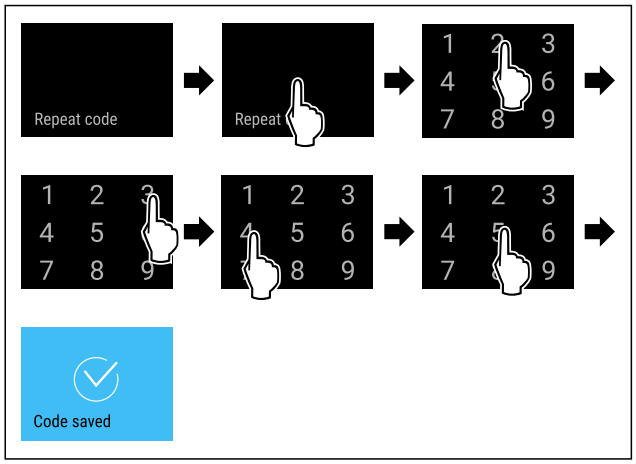

Sl. 84

▶ Obavite radne korake prema slici.
▷ Potrebna je potvrda novog kôda.
▷ Kôd je promenjen.

Resetovanje kôda za blokiranje displeja

Ukoliko više ne znate kôd, možete ga resetovati.

▶ Resetujte uređaj na fabrička podešavanja.
(vidi 8.2.21 Resetovanje na fabrička podešavanja)
▷ Uređaj je resetovan na prvobitna podešavanja.
▷ Fabrički podešen kôd glasi: **1 1 1 1**

8.2.9 Podsetnik

Pomoću ove funkcije aktivirate ili deaktivirate podsetnik za zamenu FreshAir filtera sa aktivnim ugljem.

Deaktiviranje podsetnika

Sl. 85

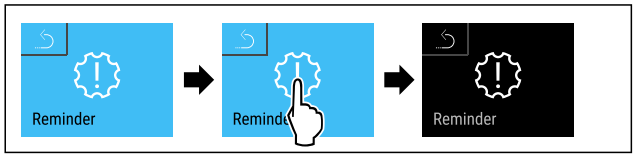

Sl. 86

▶ Obavite radne korake prema slici.
▷ Podsetnik je deaktiviran.

Aktiviranje podsetnika

Sl. 87

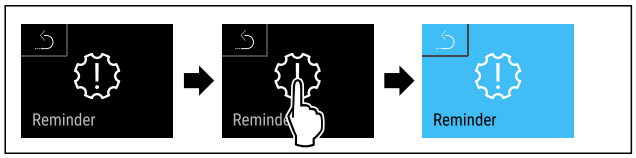

Sl. 88

▶ Obavite radne korake prema slici.
▷ Podsetnik je aktiviran.

8.2.10 Jezik

Ovim podešavanjem se podešava jezik displeja.

Podešavanje jezika

Sl. 89

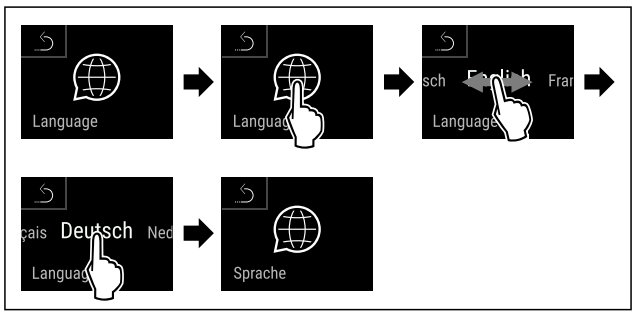

Sl. 90

▶ Obavite radne korake prema slici.
▷ Izabrani jezik je podešen.

8.2.11 Jedinica za temperaturu

Pomoću ove funkcije podešavate jedinicu za temperaturu. Kao jedinicu za temperaturu možete podesiti stepene Celzijusa ili stepene Farenhajta.

Podešavanje jedinice za temperaturu

Sl. 91

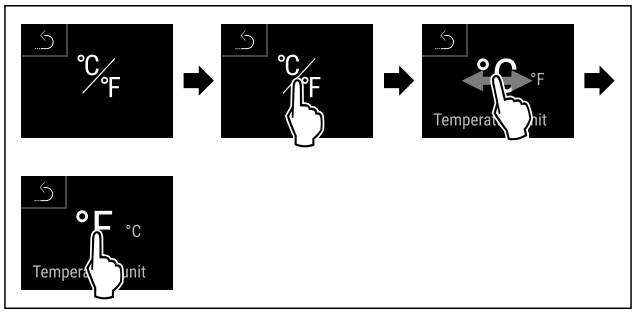

Sl. 93 Primeri prikaza: Promena od stepena Celzijusa na stepene Farenhajta.

▶ Obavite radne korake prema slici.
▷ Jedinica za temperaturu je podešena.

8.2.12 Osvetljenost displeja

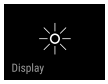

Pomoću ove funkcije postepeno podešavate osvetljenost displeja.

Možete podesiti sledeće nivoe osvetljenosti:

- 20 %
- 40 %
- 60 %

- 80 %
- 100 % (podrazumevano podešavanje)

Podešavanje osvetljenosti

Sl. 94

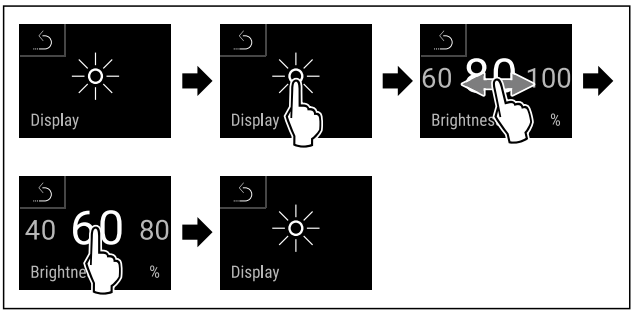

Sl. 95 Primeri prikaza: Promena od 80 % na 60 %.

▶ Obavite radne korake prema slici.
▷ Osvetljenost je podešena.

8.2.13 Zvučni signal alarma

Ova funkcija omogućava uključivanje i isključivanje svih zvučnih signala alarma, kao na primer alarma za vrata.

Aktiviranje zvučnog signala alarma

Sl. 96

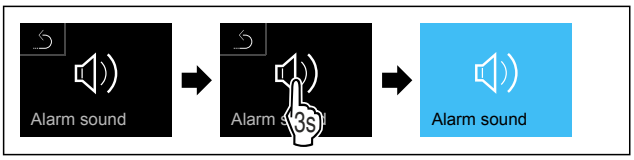

Sl. 97

▶ Obavite radne korake prema slici.
▷ Zvučni signal alarma je aktiviran.

Deaktiviranje zvučnog signala alarma

Sl. 98

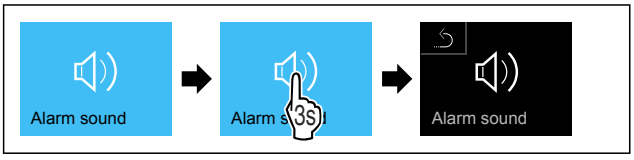

Sl. 99

▶ Obavite radne korake prema slici.
▷ Zvučni signal alarma je deaktiviran.

8.2.14 Zvuk tastera

Ova funkcija omogućava uključivanje i isključivanje svih zvukova tastera, zvukova potvrde i početni zvuk.

Aktiviranje zvuka tastera

Sl. 100

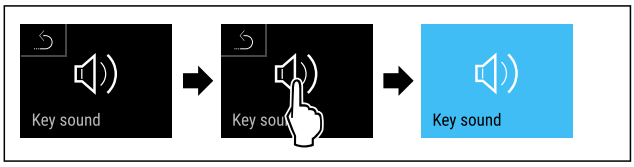

Sl. 101

▶ Obavite radne korake prema slici.
▷ Zvuk tastera je aktiviran.

Deaktiviranje zvuka tastera

Sl. 102

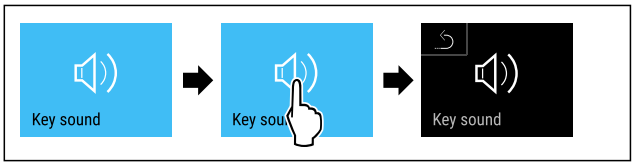

Sl. 103

▶ Obavite radne korake prema slici.
▷ Zvuk tastera je deaktiviran.

8.2.15 WLAN

Pomoću ove funkcije povezujete Vaš uređaj sa WLAN-om. Nakon toga njime možete upravljati pomoću aplikacije SmartDevice na mobilnom uređaju. Pomoću ove funkcije možete WLAN vezu takođe ponovo prekinuti ili resetovati.

Da biste Vaš uređaj povezali sa WLAN-om, potrebna vam je aplikacija SmartDeviceBox.*

Dodatne informacije o SmartDevice-u: (vidi 2.3 SmartDevice)

Napomena
Funkcija SmartDevice nije dostupna u sledećim zemljama: Rusija, Belorusija, Kazahstan.

Ne možete koristiti SmartDeviceBox.*

Uspostavljanje WLAN veze po prvi put

Uverite se da su ispunjeni sledeći preduslovi:

- ❑ SmartDeviceBox je kupljen i postavljen. (vidi 2.3 SmartDevice) *
- ❑ Aplikacija SmartDevice je instalirana (vidi apps.home.liebherr.com).
- ❑ Registrovanje uređaja u aplikaciji SmartDevice je završeno.

Sl. 104

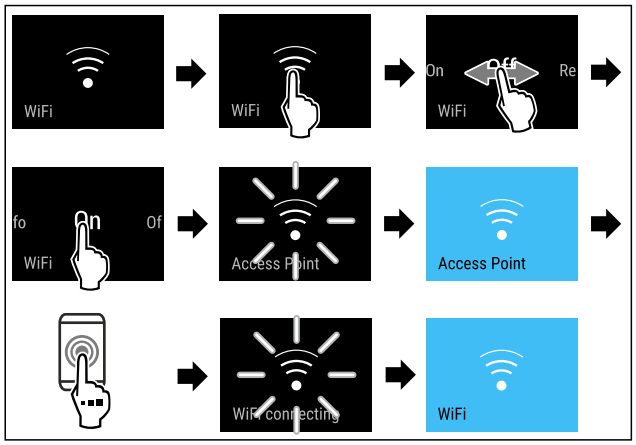

Sl. 105

▶ Obavite radne korake prema slici.

▷ Veza je uspostavljena.

Prekidanje WLAN veze

Sl. 106

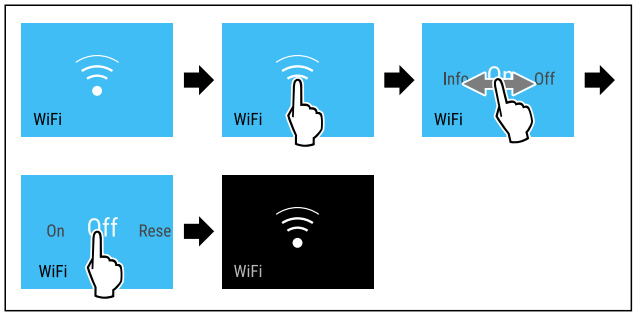

Sl. 107

▶ Obavite radne korake prema slici.

▷ Veza je prekinuta.

Resetovanje WLAN veze

Sl. 108

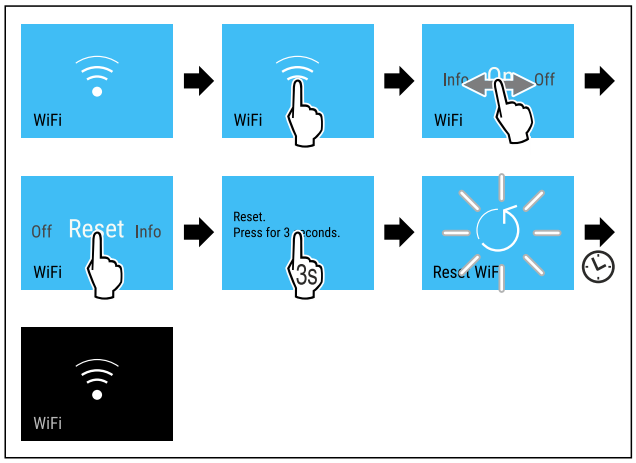

Sl. 109

▶ Obavite radne korake prema slici.

▷ WLAN veza, kao i ostala WLAN podešavanja, su vraćena na stanje prilikom isporuke.

Prikaz informacija o WLAN vezi

Sl. 110

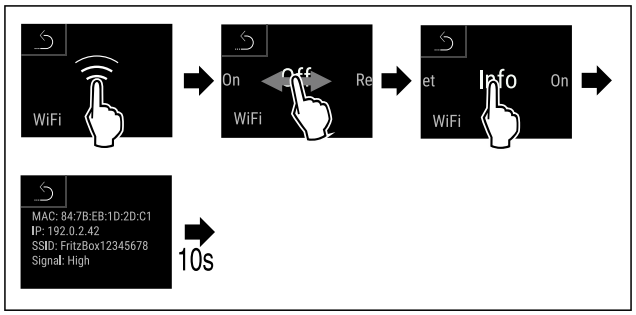

Sl. 111

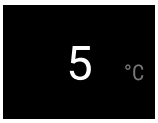

Sl. 112 Prikaz statusa

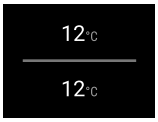

Sl. 112 Prikaz statusa

▶ Obavite radne korake prema slici.

8.2.16 Informacije o uređaju i softveru

Pomoću ove funkcije se prikazuje naziv modela, indeks, serijski broj i verzija softvera Vašeg uređaja. Ukoliko kontaktirate službu za korisnike, potrebne su Vam informacije o uređaju. (vidi 11.4 Korisnička služba)

Prikaz informacija o uređaju

Sl. 113

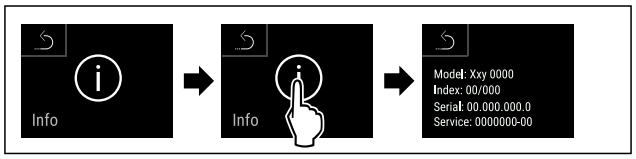

Sl. 114

▶ Obavite radne korake prema slici.

▷ Displej prikazuje informacije o uređaju.

Prikaz informacija o softveru

Sl. 115

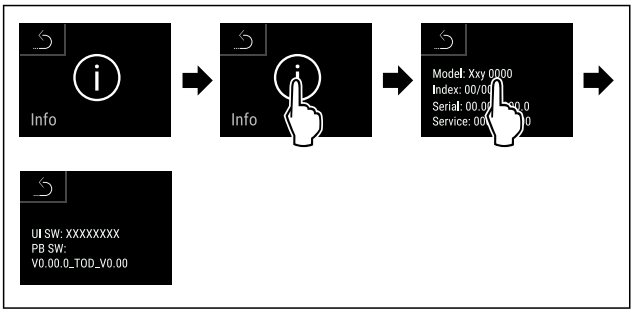

Sl. 116

▶ Obavite radne korake prema slici.
▷ Displej prikazuje informacije o softveru.

8.2.17 Softver

Pomoću ove funkcije se prikazuje verzija softvera Vašeg uređaja.

Prikaz verzije softvera

Sl. 117

Sl. 118

▶ Obavite radne korake prema slici.
▷ Displej prikazuje verziju softvera.

8.2.18 Alarm za vrata

Pomoću ove funkcije aktivirate ili deaktivirate alarm za vrata. Alarm za vrata se oglašava ukoliko su vrata suviše dugo otvorena. Alarm za vrata je prilikom isporuke aktiviran. Možete podesiti koliko dugo vrata smeju biti otvorena, pre nego što se alarm za vrata oglasi.

Možete podesiti sledeće vrednosti:

- 1 minut
- 2 minuta
- 3 minuta
- Isključeno

Podešavanje alarma za vrata

Sl. 119

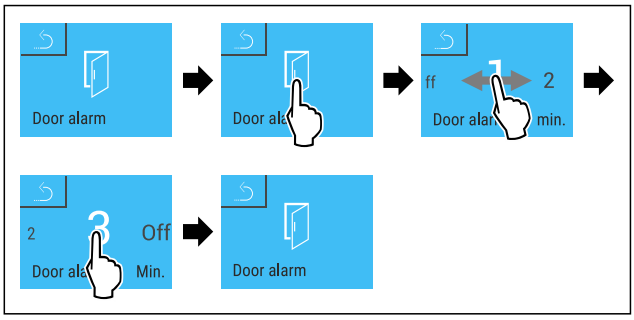

Sl. 120 Primeri prikaza: Promena alarma za vrata od 1 minuta na 3 minuta.

▶ Obavite radne korake prema slici.
▷ Alarm za vrata je podešen.

Deaktiviranje alarma za vrata

Sl. 122

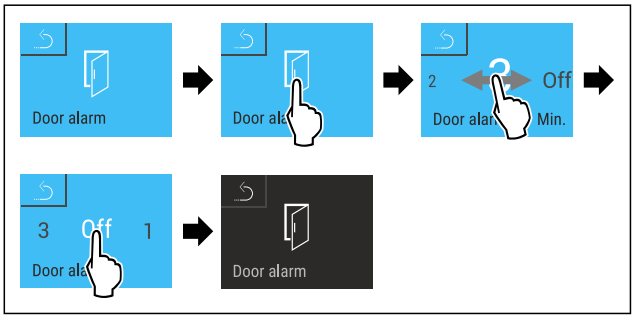

Sl. 123

▶ Obavite radne korake prema slici.
▷ Alarm za vrata je deaktiviran.

8.2.19 Svetlosni alarm

Ovo podešavanje omogućava da se vizuelne alarmne poruke na displeju dodatno istaknu trepćućim osvetljenjem uređaja.

Aktiviranje svetlosnog alarma

Sl. 124

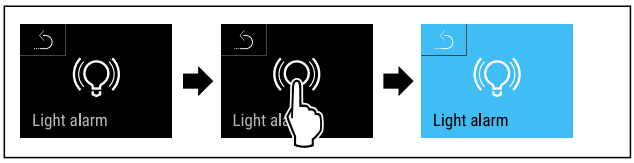

Sl. 125

▶ Obavite radne korake prema slici.
▷ Svetlosni alarm je aktiviran.

Deaktiviranje svetlosnog alarma

Sl. 126

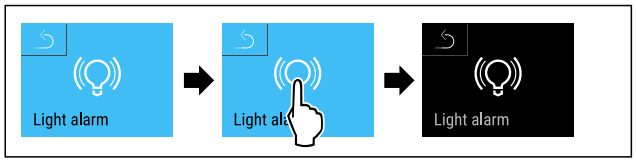

Sl. 127

▶ Obavite radne korake prema slici.
▷ Svetlosni alarm je deaktiviran.

8.2.20 Demo režim

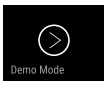

Demo režim je specijalna funkcija za trgovce koji žele da prezentuju funkcije uređaja. Ukoliko aktivirate demo režim, sve funkcije rashladne tehnike su deaktivirane.

Ukoliko uključite uređaj i u prikazu statusa se prikazuje "D", onda je demo režim već aktiviran.

Ukoliko aktivirate demo režim, a zatim ga ponovo deaktivirate, onda se uređaj vraća na fabrička podešavanja. (vidi 8.2.21 Resetovanje na fabrička podešavanja)

Aktiviranje demo režima

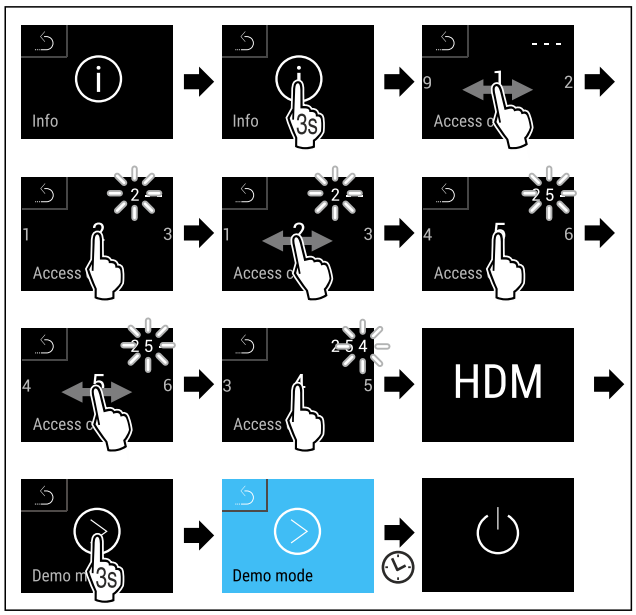

Sl. 128

▶ Obavite radne korake prema slici.
▷ Demo režim je aktiviran.
▷ Uređaj je isključen.
▶ Uključite uređaj. (vidi 5.1 Uključivanje uređaja (prvo puštanje u rad))
▷ U prikazu statusa se pojavljuje "D".

Deaktiviranje demo režima

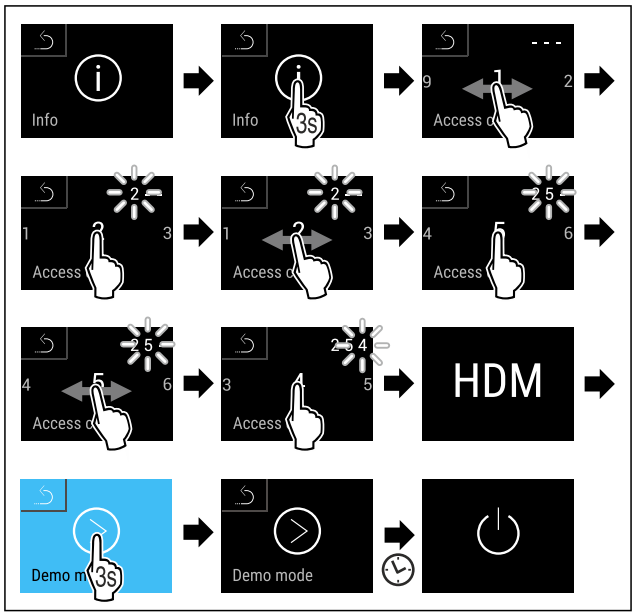

Sl. 129

▶ Obavite radne korake prema slici.
▷ Demo režim je deaktiviran.
▷ Uređaj je isključen.
▶ Uključite uređaj. (vidi 5.1 Uključivanje uređaja (prvo puštanje u rad))
▷ Uređaj je vraćen na fabrička podešavanja.

8.2.21 Resetovanje na fabrička podešavanja

Pomoću ove funkcije resetujete sva podešavanja na fabrička podešavanja. Sva podešavanja koja ste do sada obavili vraćaju se na svoje prvobitno podešavanje.

Procedura resetovanja

Sl. 130

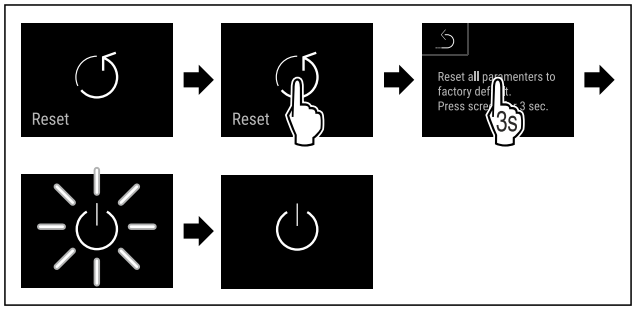

Sl. 131

▶ Obavite radne korake prema slici.
▷ Uređaj je resetovan.
▷ Uređaj je isključen.
▶ Ponovo pokrenite uređaj. (vidi 5.1 Uključivanje uređaja (prvo puštanje u rad))

8.3 Poruke

8.3.1 Upozorenja

Upozorenja se signaliziraju zvučno preko zvučnog signala i vizuelno preko simbola na displeju. Zvučni signal se pojačava i postaje sve glasniji dok se poruka ne potvrdi.

Poruka (crveno)	**Uzrok**	**Otklanjanje**
 Otvorena vrata	Ova poruka se pojavljuje ako su vrata predugo otvorena.	Zatvorite vrata. Kratak dodir. Alarm se prekida. **Napomena** Vreme do pojave poruke se može podesiti. (vidi 8.2.18 Alarm za vrata)
 Alarm za temperaturu	Ova poruka se pojavljuje kada temperatura ne odgovara podešenoj temperaturi. Uzroci razlike u temperaturi mogu biti: Stavljene su tople namirnice za hlađenje. Prilikom razvrstavanja i vađenja namirnica je ušlo previše toplog vazduha iz prostorije. Duži nestanak struje.	Kratak dodir. Prikazuju se informacije o greškama i statusu uređaja. Kratak dodir. Prikazuje se najviša/najniža temperatura, datum i vreme. Kratak dodir. Prikazuje se statusni ekran. Trenutna temperatura treperi i simbol alarma trepere crveno sve dok se ne dostigne podešena temperatura. Proverite kvalitet namirnica za hlađenje.
 Greška	Funkcija uređaja je ograničena, komponenta uređaja ima grešku ili je uređaj neispravan.	Kratak dodir. Prikazuje se kod greške (npr. BT021). 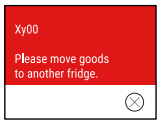 Kratak dodir. Ukoliko postoji, prikazuje se dodatni kôd greške **ili** Prikazuje se ekran statusa sa trepćućim simbolom greške. 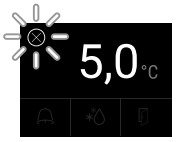 Prevlačenjem ili dodirom na displeju se ponovo prikazuje(u) kôd(ovi) greške. Zabeležite šifru(e) greške. Proverite da li je greška navedena na listi i da li sami možete da otklonite grešku. (vidi 11.3 Tehnička smetnja) Greška nije navedena na listi ili još uvek postoji: Stupiti u kontakt sa korisničkom službom. (vidi 11.4 Korisnička služba) Izvadite namirnice.
 Nestanak struje	Poruka se pojavljuje nakon prekida strujnog napajanja.	Kratak dodir. Prikazuju se napunjenost baterije, informacije o greškama i statusu uređaja. Kratak dodir. Prikazuje se najviša temperatura i period prekida strujnog napajanja. Kratak dodir. Prikazuje se statusni ekran. Trenutna temperatura treperi i simbol alarma trepere crveno sve dok se ne dostigne podešena temperatura. Proverite kvalitet namirnica za hlađenje.

Poruka (crveno)	**Uzrok**	**Otklanjanje**
Greška WLAN-a	WLAN veza je prekinuta.	Proverite vezu. Kratak dodir. Alarm se prekida.
WWW greška WLAN-a	Ova poruka se pojavljuje kada preko WLAN-a ne postoji veza sa internetom.	Proverite vezu. Kratak dodir. Alarm se prekida.

8.3.2 Podsetnici

Podsetnici se pojavljuju kada se od vas se traži da obavite neku radnju. Signaliziraju akustički preko zvučnog signala i vizuelno preko simbola na displeju. Potvrda poruke se vrši pritiskom na taster za potvrdu.

Poruka (žuto)	**Uzrok**	**Otklanjanje**
Zamena FreshAir filtera sa aktivnim ugljem	Poruka se pojavljuje na 6 meseci.	Zamenite FreshAir filter sa aktivnim ugljem. Kratak dodir. Podsećanje se prekida.

9 Oprema

9.1 Sigurnosna brava*

Brava na vratima uređaja opremljena je sigurnosnim mehanizmom.

9.1.1 Blokada uređaja

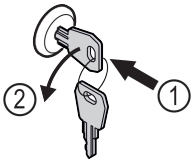

Sl. 132 Primeri prikaza

▶ Utisnuti ključ.
▶ Okrenite ključ za 90° u smeru kretanja suprotnom od kazaljke na satu.
▷ Uređaj je blokiran.

9.1.2 Deblokiranje uređaja

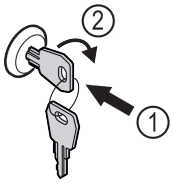

Sl. 133 Primeri prikaza

▶ Utisnuti ključ *Sl. 133 (1)*.
▶ Okrenite ključ za 90° u smeru kretanja kazaljke na satu *Sl. 133 (2)*.
▷ Uređaj je otključan.

9.2 TipOpen

TipOpen je pomagalo za otvaranje vrata koje funkcioniše samo kada uređaj radi.

PAŽNJA
Opasnost od oštećenja usled blokiranja pomagala za otvaranje vrata!
Neispravno pomagalo za otvaranje vrata. Kada nešto blokira pomagalo za otvaranje vrata čuju se glasni zvuci klakotanja. Ukoliko se ovo često dešava pomagalo za otvaranje vrata može trajno da se ošteti.
▶ Ne blokirati pomagalo za otvaranje vrata.

9.2.1 Otvaranje vrata

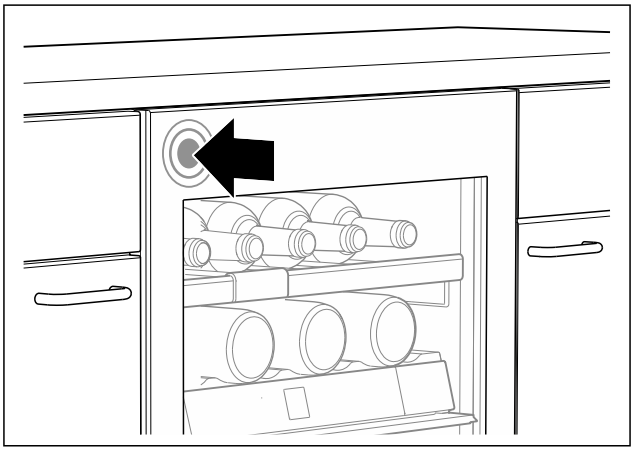

Sl. 134

▶ Otvaranje vrata na levoj strani: Blago pritisnite vrata levo gore ka unutra i otpustite.

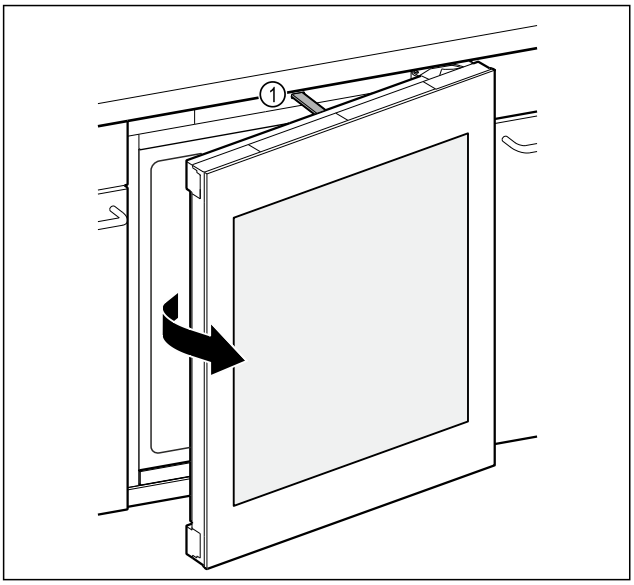

Sl. 135

▷ Potisna šipka *Sl. 135 (1)* otvara vrata otprilike 7 cm.
▶ U roku od tri sekunde rukom potpuno otvorite vrata kako bi sprečili da se ona automatski zatvore.

9.2.2 Zatvaranje vrata

Uverite se da je sledeći preduslov ispunjen:

❑ Potisna šipka je uvučena.

▶ Zatvorite vrata.

9.2.3 Resetovanje TipOpen

Kada nešto blokira pomagalo ta otvaranje vrata, potisna šipka više ne može da dostigne svoju početnu poziciju. Morate da resetujete TipOpen da bi TipOpen i nadalje funkcionisao.

▶ Izvucite utikač iz struje.
▶ Sačekajte oko pet sekundi.
▶ Priključite mrežni utikač.
▷ Potisna šipka se vraća u početnu poziciju i poravnata je sa prednjom stranom uređaja.

9.3 Drvena rešetka

Uređaji su opremljeni drvenim rešetkama za čuvanje vina.

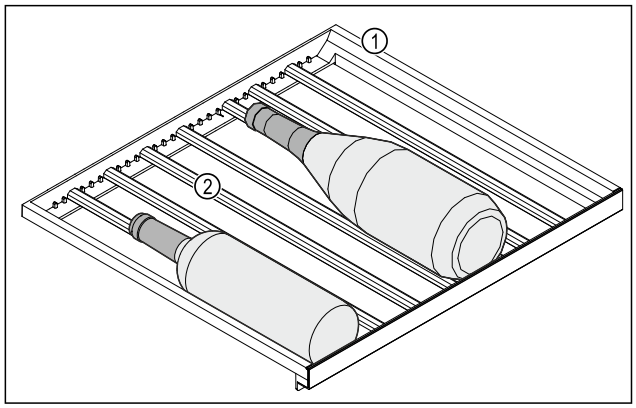

Sl. 136 Prikaz primera

(1) Drvena rešetka **(2)** Lajsna

Standardni položaji lajsni su označeni urezima. Njihova upotreba vam omogućava da skladištite maksimalan broj flaša.

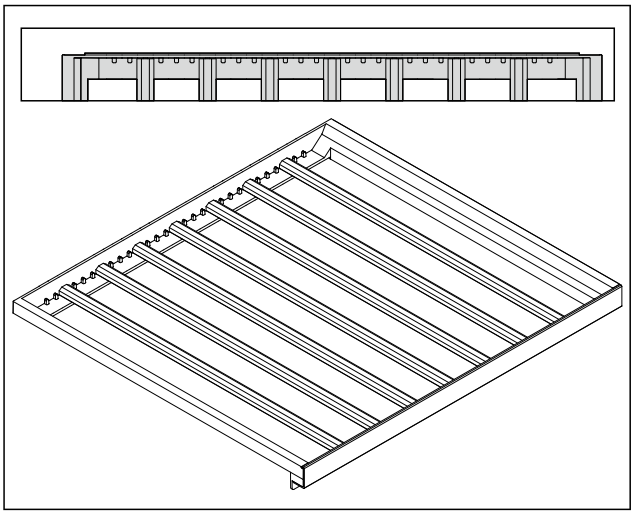

Sl. 137 Raspored lajsni za maksimalan broj flaša.

9.3.1 Pomeranje lajsni

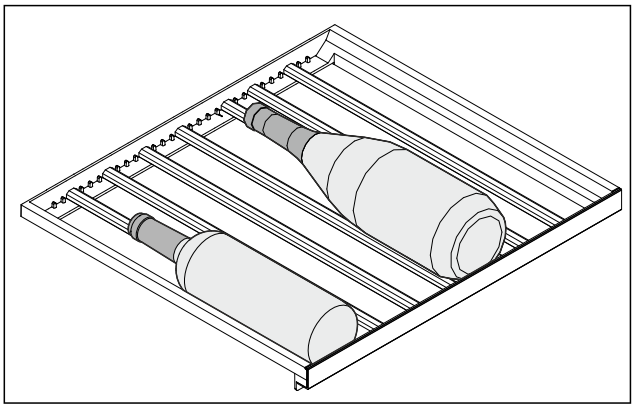

Sl. 138 Prikaz primera

Lajsne u drvenoj rešetki možete ukloniti za skladištenje većih ili manjih flaša.

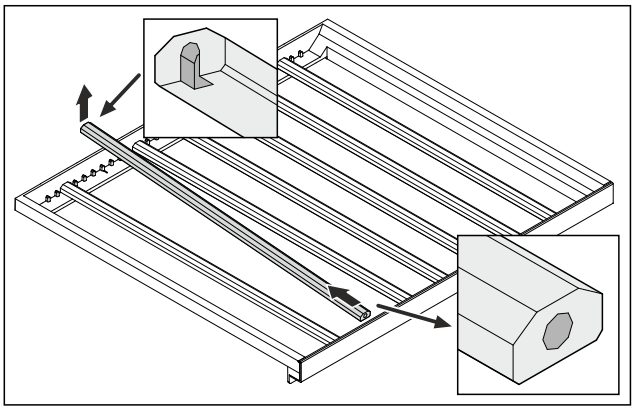

Sl. 139 Prikaz primera

▶ Lajsnu podignite nazad i izvadite.

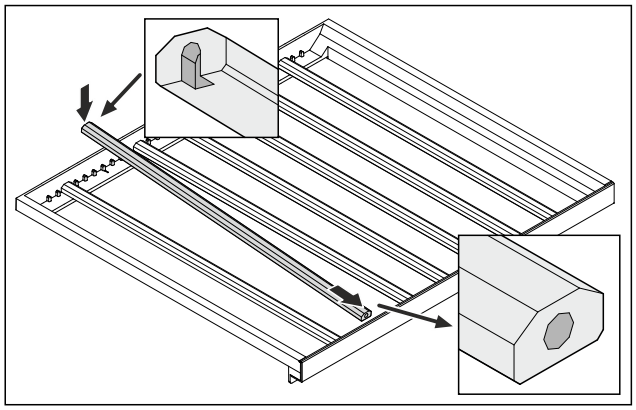

Sl. 140 Prikaz primera

▶ Postavite lajsnu na željeni položaj.

9.3.2 Vađenje drvene rešetke

Drvenu rešetku možete ukloniti radi čišćenja.

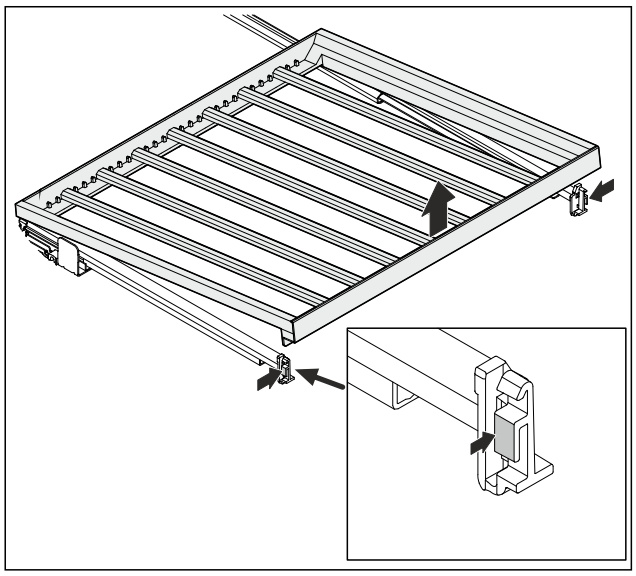

Sl. 141 Prikaz primera

▶ Blago pritisnite na obe strane i izvadite drvenu rešetku nagore.

9.3.3 Stavljanje drvene rešetke

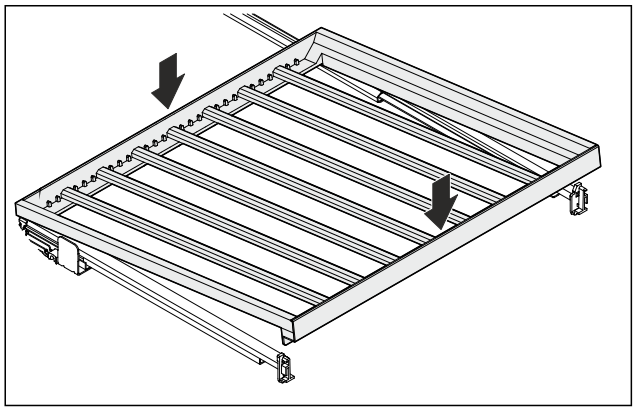

Sl. 142 Prikaz primera

▶ Postavite drvenu rešetku nazad na šine desno i levo.
▶ Drvenu rešetku spustite sa prednje strane.
▷ Drvena rešetka se uglavljuje na mesto.
▷ Drvena rešetka čvrsto prianja u šinama.

9.4 Etikete za označavanje

Etikete za označavanje možete kao dodatnu opremu naručiti preko specijalizovanog prodavca. Pomoću njih možete obeležiti vrste vina koje se čuvaju u odgovarajućem odeljku.

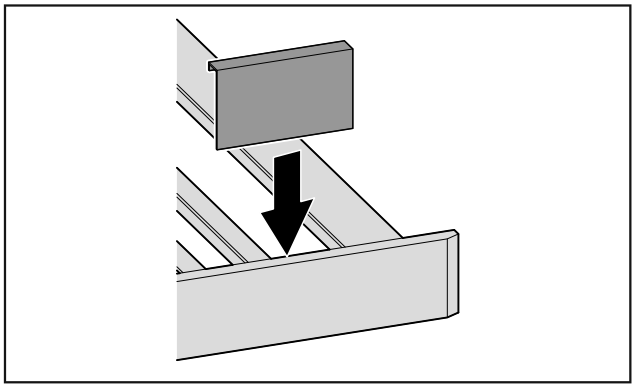

Sl. 143

▶ Etiketu za označavanje postaviti odozgo.

10 Održavanje

10.1 FreshAir filter sa aktivnim ugljem

Vina se stalno razvijaju u zavisnosti od uslova okoline; stoga kvalitet vazduha ima odlučujuću ulogu za konzerviranje.

FreshAir filter sa aktivnim ugljem garantuje optimalan kvalitet vazduha.

- ❑ Zamenu filtera sa aktivnim ugljem vršite na svakih 6 meseci.
- ❑ Filter sa aktivnim ugljem odlaže sa uobičajenim otpadom iz domaćinstva.

Napomena
Filter sa aktivnim ugljem FreshAir možete nabaviti u prodavnici Liebherr-Hausgeräte home.liebherr.com/shop/de/deu/zubehor.html.

10.1.1 Zamena FreshAir filtera sa aktivnim ugljem

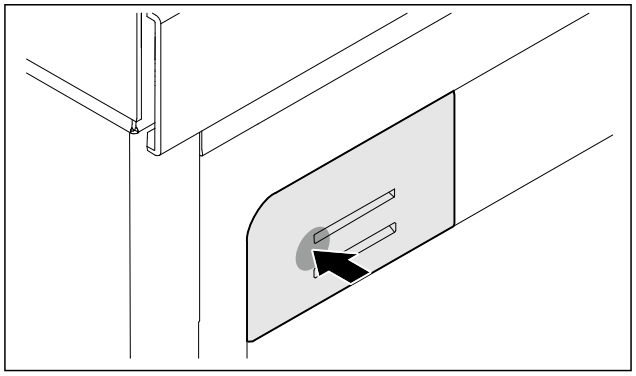

Sl. 144 Prikaz primera

▶ Pritisnite ka unutra držač filtera, ponovo otpustite i izvucite napolje.

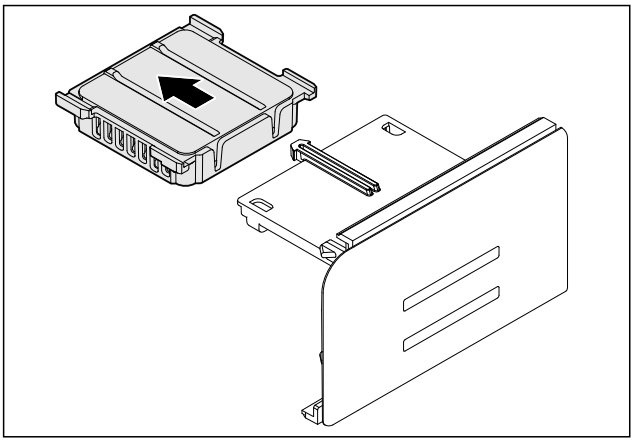

Sl. 145 Prikaz primera

▶ Izvadite stari filter iz držača.

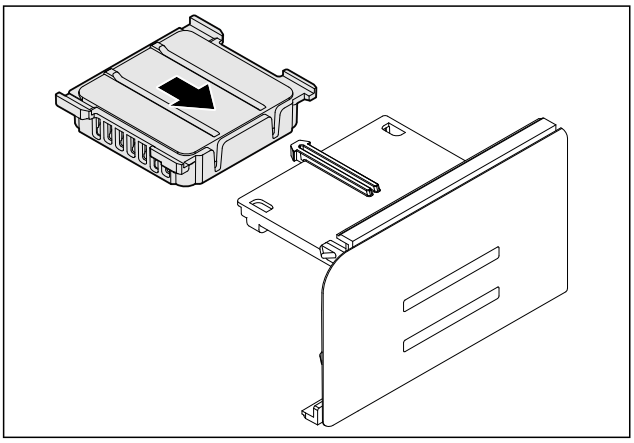

Sl. 146 Prikaz primera

▶ Uklopite nov filter u držač.

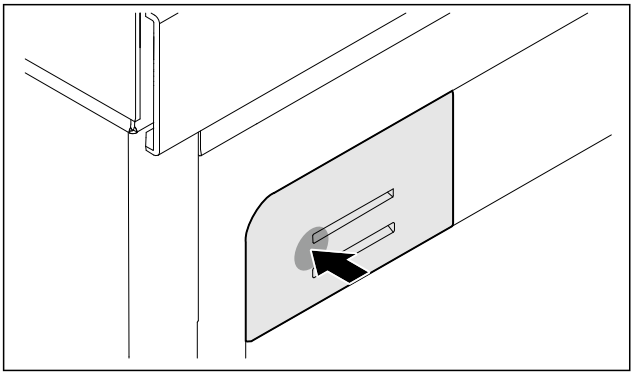

Sl. 147 Prikaz primera

▶ Pritisnite držač filtera do kraja ka unutra i otpustite.

▷ FreshAir filter sa aktivnim ugljem je zamenjen.

10.2 Čišćenje uređaja

10.2.1 Priprema

UPOZORENJE

Opasnost od strujnog udara!

▶ Izvadite utikač rashladnog uređaja ili prekinite dovod struje.

UPOZORENJE

Opasnost od požara!

▶ Nemojte da oštetite cevi rashladnog sistema.

▶ Ispraznite uređaj.

▶ Izvucite utikač iz struje.

10.2.2 Čišćenje unutrašnjosti

PAŽNJA

Nepravilno čišćenje!

Oštećenja na uređaju.

▶ Koristite isključivo mekane krpe za čišćenje i pH-neutralno univerzalno sredstvo za čišćenje.

▶ Ne koristiti oštre ili abrazivne sunđere ili čeličnu vunu.

▶ Ne koristiti oštra, abrazivna, sredstva za čišćenje koja sadrže pesak, hlorida ili kiseline.

▶ Površine od plastike: Ručno očistite mekom, čistom krpom, mlakom vodom, sa malo tečnosti za pranje.

▶ Površine od metala: Ručno očistite mekom, čistom krpom, mlakom vodom, sa malo tečnosti za pranje.

▶ Odvodni otvor: Uklonite naslage pomoću tankog pomoćnog sredstva, npr. štapića sa vatom.

10.2.3 Čišćenje opreme

PAŽNJA

Nepravilno čišćenje!

Oštećenja na uređaju.

▶ Koristite isključivo mekane krpe za čišćenje i pH-neutralno univerzalno sredstvo za čišćenje.

▶ Ne koristiti oštre ili abrazivne sunđere ili čeličnu vunu.

▶ Ne koristiti oštra, abrazivna, sredstva za čišćenje koja sadrže pesak, hlorida ili kiseline.

Čišćenje vlažnom krpom:

- Teleskopske šine
  Vodite računa: Mast u šinama služi za podmazivanje i ne sme da se uklanja!

▶ Rastavljanje opreme: pogledajte odgovarajuće poglavlje.

▶ Očistite opremu.

10.2.4 Nakon čišćenja

▶ Osušite uređaj i delove opreme.

▶ Priključite uređaj i uključite ga.

▶ Čišćenje obavljajte redovno.

11 Pomoć za korisnike

11.1 Tehnički podaci

Opseg temperatura	
Hlađenje	5 °C do 20 °C

Osvetljenje	
Klasa energetske efikasnosti[1]	Izvor svetlosti
Ovaj proizvod sadrži jedan ili više izvora svetlosti klase energetske efikasnosti F.*	LED*
Ovaj proizvod sadrži jedan ili više izvora svetlosti klase energetske efikasnosti G.*	LED*

[1] *Uređaj se može dobiti sa izvorima svetlosti različitih klasa efikasnosti. Navedena je najniža klasa efikasnosti.*

Za uređaje sa WLAN-vezom:*

Specifikacija frekvencije*	
Frekventni opseg	2,4 GHz

Specifikacija frekvencije*	
Maksimalna izračena snaga	< 100 mW
Namena bežičnog uređaja	Povezivanje sa lokalnom WLAN mrežom za prenos podataka

11.2 Radna buka

Uređaj tokom rada pravi različitu radnu buku.

- Kod **manje snage hlađenja,** uređaj radi sa štednjom energije, ali duže. Jačina zvuka je **manja**.
- Pri **većoj snazi hlađenja**, namirnice se brže hlade. Jačina zvuka je **veća**.

  Primeri:
  - aktivirane funkcije (vidi 8.2 Funkcije uređaja)
  - ventilator radi
  - sveže stavljene namirnice
  - visoka temperatura okoline
  - duže otvorena vrata

buka	Mogući uzroci	Vrsta buke
Žuborenje i prskanje	Rashladno sredstvo teče u cevima rashladnog sistema.	Normalna radna buka
Pištanje i šištanje	Rashladno sredstvo se ubrizgava u cevi rashladnog sistema.	Normalna radna buka
Brujanje	Uređaj se hladi. Jačina zvuka zavisi od rashladnog kapaciteta.	Normalna radna buka

buka	Mogući uzroci	Vrsta buke
Zviždanje i pištanje	Ventilator radi.	Normalna radna buka
Kliktanje	Komponente se uključuju i isključuju.	Normalan zvuk uklapanja
Zveckanje ili zujanje	Ventili ili klapne su aktivni.	Normalan zvuk uklapanja

buka	Mogući uzroci	Vrsta buke	Otklanjanje
Vibracije	Neodgovarajuća instalacija	Zvuk greške	Proverite ugradnju. Ispravite uređaj.
Kloparanje	Oprema, Stvari u unutrašnjosti uređaja	Zvuk greške	Fiksirajte delove opreme. Ostavite razmak između stvari.

11.3 Tehnička smetnja

Vaš uređaj tako konstruisan i napravljen da pruža funkciju i dug upotrebni vek. Ukoliko se i pored toga u toku rada pojave smetnje, molimo Vas da proverite da li je uzrok smetnje greška u rukovanju. U tom slučaju će Vam i u toku garantnog roka biti naplaćeni nastali troškovi.

Sledeće smetnje možete sami da otklonite.

11.3.1 Funkcija uređaja

Greška	Uzrok	Otklanjanje
Uređaj ne radi.	→ Uređaj nije uključen.	▶ Uključite uređaj.
	→ Mrežni utikač nije pravilno umetnut u utičnicu.	▶ Proverite utikač.
	→ Osigurač utičnice je u kvaru.	▶ Proverite osigurač.
	→ Nestanak struje	▶ Uređaj držite zatvorenim.
	→ IEC utičnica nije pravilno umetnuta u uređaj.	▶ Proverite IEC utičnicu.
Temperatura nije dovoljno niska.	→ Vrata uređaja nisu pravilno zatvorena.	▶ Zatvorite vrata uređaja.
	→ Ventilacija i odvod vazduha nisu dovoljni.	▶ Oslobodite i očistite rešetku za ventilaciju.
	→ Temperatura okoline je previsoka.	▶ Rešavanje problema: (vidi 1.8 Klimatske klase)
	→ Uređaj je prečesto ili predugo bio otvaran.	▶ Sačekajte da se potrebna temperatura samostalno ponovo uspostavi. Ukoliko to nije slučaj, obratite se korisničkoj službi. (vidi 11.4 Korisnička služba)
	→ Temperatura je pogrešno podešena.	▶ Podesite nižu temperaturu i proverite nakon 24 sata.
	→ Uređaj stoji preblizu izvoru toplote (šporet, grejanje itd.).	▶ Promenite lokaciju uređaja ili izvora toplote.

* zavisno od modela i opreme

Greška	Uzrok	Otklanjanje
	→ Uređaj nije pravilno instaliran u nišu.	▶ Proverite da li je uređaj pravilno instaliran i da li se vrata pravilno zatvaraju .
Zaptivka vrata je u kvaru ili je potrebno zameniti iz drugih razloga.	→ Zaptivka vrata se na nekim uređajima može zameniti. Može se menjati bez pomoći dodatnih alata.	▶ Obratite se korisničkoj službi. (vidi 11.4 Korisnička služba)
Zaptivka vrata je u kvaru ili je potrebno zameniti iz drugih razloga.	→ Zaptivka vrata se može zameniti. Može se menjati bez pomoći dodatnih alata.	▶ Obratite se korisničkoj službi. (vidi 11.4 Korisnička služba)
Uređaj je zamrznut ili stvara kondenzat.	→ Zaptivka vrata može da isklizne iz žleba.	▶ Proverite da li se zaptivka vrata nalazi u pravilnom položaju u žlebu.

11.3.2 Oprema

Greška	Uzrok	Otklanjanje
Unutrašnje osvetljenje ne svetli.	→ Uređaj nije uključen.	▶ Uključite uređaj.
	→ Vrata su bila otvorena duže od 15 minuta.	▶ Unutrašnje osvetljenje se automatski isključuje nakon približno 15 minuta od otvaranja vrata.
	→ LED osvetljenje je u kvaru ili je poklopac oštećen.	▶ Obratite se korisničkoj službi. (vidi 11.4 Korisnička služba)

11.4 Korisnička služba

Prethodno proverite da li sami možete da otklonite grešku (vidi 11 Pomoć za korisnike) . Ukoliko to nije slučaj, obratite se korisničkoj službi.

Adresu možete naći u priloženoj brošuri „Liebherr servis“ ili na adresi home.liebherr.com/service.

UPOZORENJE

Nestručna popravka!

Povrede.

- ▶ Popravke i intervencije na uređaju i na kablu za struju, koje nisu izričito navedene (vidi 10 Održavanje) , može da obavlja samo servisna služba.
- ▶ Zamenu oštećenog kabla za priključivanje na mrežu sme da vrši samo proizvođač, njegov korisnički servis ili osoba sa sličnim kvalifikacijama.
- ▶ Kod uređaja sa utikačima za aparate za domaćinstvo zamenu sme da vrši kupac.

11.4.1 Kontakt sa korisničkom službom

Uverite se da su spremne sledeće informacije o uređaju:

- ❑ Oznaka uređaja (model i indeks)
- ❑ Servisni br. (servis)
- ❑ Serijski br. (S-Nr)

▶ Pozovite informacije o uređaju preko displeja.

-ili-

▶ Informacije o uređaju možete naći na tipskoj pločici. (vidi 11.5 Tipska pločica)

▶ Zabeležite informacije o uređaju.

▶ Obaveštavanje korisničke službe: Prosledite greške i informacije o uređaju.

▷ Time se omogućava brz i ciljani servis.

▶ Sledite dalja uputstva korisničke službe.

11.5 Tipska pločica

Tipska pločica se nalazi dole na unutrašnjoj strani uređaja.

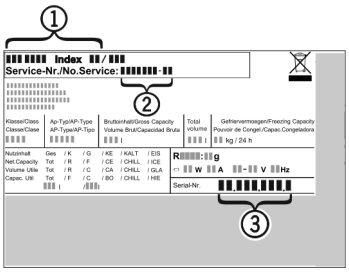

Sl. 148

(1) Oznaka uređaja

(2) Servisni br.

(3) Serijski br.

▶ Informacije pročitajte sa tipske pločice.

12 Stavljanje van pogona

▶ Ispraznite uređaj.

▶ Isključite uređaj. (vidi 8.2.2 Uključivanje i isključivanje aparata)

▶ Izvucite mrežni utikač iz utičnice.

▶ Po potrebi uklonite IEC utičnicu: Izvucite IEC utičnicu iz utikača uređaja istovremeno pomerajući ulevo i udesno.

▶ Očistite uređaj. (vidi 10.2 Čišćenje uređaja)

▶ Ostavite otvorena vrata, kako se ne bi stvarali neprijatni mirisi.

13 Odlaganje na otpad

Obezbedite da budu ispunjeni sledeći preduslovi:

- ❑ Značenje simbola na uređaju je poznato.
- ❑ Uputstva za odlaganje na otpad su poznata. (vidi 1.6 Napomene za odlaganje na otpad)

13.1 Priprema uređaja za odlaganje na otpad

▶ Stavite uređaj van funkcije. (vidi 12 Stavljanje van pogona)

13.2 Ekološko odlaganje uređaja u otpad

UPOZORENJE

Opasnost od požara usled curenja rashladnog sredstva i ulja!

Sadržano rashladno sredstvo je ekološki prihvatljivo ali zapaljivo. Sadržano je takođe zapaljivo. Ispušteno rashladno sredstvo i ulje se pri odgovarajuće visokoj koncentraciji mogu zapaliti u kontaktu sa eksternim izvorom toplote.

▶ Nemojte oštetiti cevi rashladnog kruga ili kompresora.

▶ Vodite računa o napomenama za transport uređaja. (vidi 3.5 Transport uređaja)

▶ Uređaji transportovati bez oštećenja.

▶ Uređaj odložite u skladu sa uputstvima.

home.liebherr.com/fridge-manuals

SR Vitrina za temperiranje vina
ORIGINALNO UPUTSTVO ZA RAD

Datum izdavanja: 20260812

Indeks br. artikala: 7083985-00

Liebherr-Hausgeräte GmbH
Memminger Straße 77-79
88416 Ochsenhausen
Deutschland