Uputstvo za upotrebu i montažu

SR **ORIGINALNO UPUTSTVO ZA RAD**

LIEBHERR

Sadržaj

1 Opšte sigurnosne napomene ... 3
1.1 Namenska upotreba ... 3
1.2 Predvidiva pogrešna upotreba ... 3
1.3 Korisnička grupa ... 3
1.4 Upozoravajuće napomene - Opasnosti po korisnika ... 3
1.5 Smetnje, uzroci i popravke ... 4
1.6 Napomene za odlaganje na otpad ... 4
1.7 Usaglašenost ... 4
1.8 Klimatske klase ... 4
1.9 SVHC materije u skladu sa odredbom REACH ... 5
1.10 Baza podataka EPREL ... 5
1.11 Licence otvorenog koda ... 5
1.12 Rezervni delovi ... 5
1.13 Nivoi upozorenja ... 5

2 Na prvi pogled ... 5
2.1 Sadržaj isporuke ... 5
2.2 Pregled uređaja i opreme ... 5
2.3 SmartDevice ... 5

3 Postavljanje i priključivanje ... 6
3.1 Uslovi postavljanja ... 6
3.2 Dimenzije uređaja ... 6
3.3 Zahtevi za ventilaciju ... 7
3.4 Dimenzije priključaka za strujno napajanje ... 7
3.5 Priključak za vodu ... 8
3.6 Transport uređaja ... 8
3.7 Raspakivanje uređaja ... 8
3.8 Objašnjenje korišćenih simbola ... 9
3.9 Promena strane zatvaranja vrata ... 9
3.10 Priključivanje uređaja na dovod vode ... 17
3.11 Montaža zidnog odstojnika* ... 18
3.12 Postavljanje uređaja ... 18
3.13 Ravnanje uređaja ... 18
3.14 Postavljanje više uređaja ... 18
3.15 Ugrađivanje uređaja u kuhinjske elemente ... 19
3.16 Nakon postavljanja ... 19
3.17 Priključivanje uređaja na strujno napajanje ... 20
3.18 Odlaganje ambalaže u otpad ... 20

4 Način funkcionisanja Touch & Swipe displeja ... 20
4.1 Navigacija i objašnjenje simbola ... 20
4.2 Meniji ... 21
4.3 Režim mirovanja ... 21

5 Puštanje u rad ... 21
5.1 Uključivanje uređaja (prvo puštanje u rad) ... 21
5.2 Puštanje u rad IceMaker aparata ... 22

6 Skladištenje ... 22
6.1 Napomene za skladištenje ... 22
6.2 Odeljak za zamrzavanje ... 22
6.3 Vremena čuvanja ... 23

7 Štednja energije ... 23

8 Rukovanje ... 23
8.1 Elementi za rukovanje i prikazivanje ... 23
8.1.1 Prikaz statusa ... 23
8.1.2 Prikazni simboli ... 23
8.2 Funkcije uređaja ... 24
8.2.1 Napomene o funkcijama uređaja ... 24
Isključivanje i uključivanje uređaja ... 24
Temperatura ... 24
SuperFrost ... 24
PartyMode ... 25
SabbathMode ... 26
EnergySaver ... 26
IceMaker / MaxIce ... 27
Dovod vode za IceMaker ... 28
TubeClean ... 28
Blokada tastature ... 28
Podsetnik ... 29
Jezik ... 29
Jedinica za temperaturu ... 29
Statusna lampica (prikaz statusa)* ... 30
Osvetljenost displeja ... 30
WLAN ... 30
Informacija o uređaju ... 31
Softver ... 32
Pokretanje ciklusa otapanja ... 32
Alarm za vrata ... 32
Demo režim ... 32
Resetovanje na fabrička podešavanja ... 33
8.3 Poruke ... 34
8.3.1 Pregled upozorenja ... 34
8.3.2 Uklanjanje upozorenja ... 34
8.3.3 Pregled podsetnika ... 35
8.3.4 Uklanjanje podsetnika ... 35

9 Oprema ... 35
9.1 Fioke ... 35
9.2 Polica na izvlačenje sa IceTower-om ... 37
9.3 Staklene ploče ... 39
9.4 IceMaker ... 39
9.5 VarioSpace ... 39
9.6 Hladna pakovanja ... 39

10 Održavanje ... 40
10.1 Rastavljanje / montaža sistema izvlačenja ... 40
10.2 Otapanje uređaja ... 41
10.3 Čišćenje uređaja ... 41

11 Pomoć za korisnike ... 42
11.1 Tehnički podaci ... 42
11.2 Radna buka ... 43
11.3 Tehnička smetnja ... 43
11.4 Korisnička služba ... 45
11.5 Tipska pločica ... 45

12 Stavljanje van pogona ... 45

13 Odlaganje na otpad ... 45
13.1 Priprema uređaja za odlaganje na otpad ... 45

*** zavisno od modela i opreme**

13.2 Ekološko odlaganje uređaja u otpad..... 45

Proizvođač neprestano radi na unapređenju svih tipova i modela uređaja. Molimo Vas da zato imate razumevanja za to što zadržavamo pravo na izmene u pogledu oblika, opreme i tehnologije.

Simbol	Objašnjenje
	Pročitati uputstvo Da bi ste upoznali sve prednosti Vašeg novog uređaja molimo Vas da pažljivo pročitate napomene iz ovog uputstva.
	Dodatne informacije na internetu Digitalno uputstvo sa dodatnim informacijama i na drugim jezicima ćete naći na internetu pomoću QR-koda na prednjoj strani ovog uputstva ili na adresi **home.liebherr.com/fridge-manuals**. Servisni broj ćete naći na tipskoj pločici: 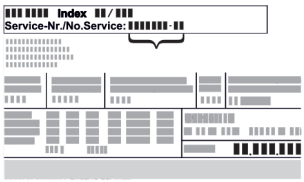 *Sl.* Primeri prikaza
	Provera uređaja Proverite sve delove na oštećenja usled transporta. Ako imate bilo kakvih žalbi, kontaktirajte dobavljača ili korisničku službu.
	Odstupanja Uputstvo se odnosi na više modela uređaja, moguće su neke varijacije. Odeljci koji se odnose samo na određene uređaje, obeleženi su zvezdicom (*).
	Uputstva za postupak i rezultati postupka Uputstva za postupak su označena sa ▶. Rezultati postupka su označeni sa ▷.
	Video klipovi Video klipovi o uređajima dostupni su na YouTube kanalu Liebherr-Hausgeräte.

Licence otvorenog koda:

Uređaj sadrži softverske komponente koje koriste licence otvorenog koda. Informacije o korišćenim licencama otvorenog koda možete pronaći ovde: **home.liebherr.com/open-source-licences**

Ove korisničke informacije važe za sledeće uređaje:

SFN..	52..

Napomena
Ako vaš uređaj na oznaci uređaja ima slovo N, radi se o NoFrost uređaju.

1 Opšte sigurnosne napomene

Pažljivo čuvajte ovu korisničku informaciju, kako biste je mogli pogledati u bilo kom trenutku.

Ako uređaj predajete sledećem vlasniku, priložite i ovu korisničku informaciju.

Da biste pravilno i bezbedno koristili uređaj, pažljivo pročitajte ovu korisničku informaciju pre instalacije i upotrebe.

Uvek se pridržavajte uputstava, bezbednosnih napomena i upozorenja sadržanih u njima. Oni su važni da biste mogli da instalirate i koristite uređaj bezbedno i pravilno.

1.1 Namenska upotreba

- Ovaj uređaj je namenjen za upotrebu u domaćinstvu i sličnim područjima primene, kao npr.:
  - U kuhinjskim prostorijama za osoblje u prodavnicama, kancelarijama i drugim radnim okruženjima
  - u poljoprivredi i za goste u hotelima, motelima i drugim smeštajnim objektima
  - U pansionima sa doručkom
  - u ugostiteljstvu i sličnim uslugama veleprodaje
- Ostale primene:
  - Sve ostale vrste korišćenja nisu dozvoljene.

1.2 Predvidiva pogrešna upotreba

Sledeći načini primene su izričito zabranjeni:

- Skladištenje i hlađenje:
  - Hemijski nestabilnih, zapaljivih ili korozivnih materija
  - Skladištenje eksplozivnih materija, kao što su na primer kontejneri za aerosole sa zapaljivim pogonskim gasom
  - Lekova, krvne plazme, laboratorijskih preparata ili slično koji podležu pravilima o materijalima i proizvodima Direktive o medicinskim proizvodima 2007/47/EZ
- Primena u područjima pod rizikom od eksplozija

Nepravilna upotreba uređaja može dovesti do oštećenja ili propadanja skladištenih namirnica.

1.3 Korisnička grupa

- Ovaj uređaj ne smeju da koriste osobe (uključujući decu) sa ograničenim fizičkim, senzoričkim ili mentalnim sposobnostima ili osobe sa nedostatkom iskustva i znanja, osim ako su pod nadzorom osobe odgovorne za njihovu bezbednost ili im je objašnjena upotreba uređaja. Deca trebaju biti pod nadzorom, kako bi se osiguralo da se ne igraju sa uređajem.
- Deca uzrasta od 3 do 8 godina smeju da pune i prazne uređaj.

1.4 Upozoravajuće napomene - Opasnosti po korisnika

- UPOZORENJE: Ventilacione otvore na kućištu uređaja ili u ugradnim elementima održavati bez prepreka.
- UPOZORENJE: Za ubrzanje procesa otapanja ne koristite nikakve druge mehaničke uređaje ili druga sredstva osim onih koje je preporučio proizvođač.
- UPOZORENJE: Nemojte da oštetite cevi rashladnog sredstva.
- UPOZORENJE: U odeljku za hlađenje/komori za zamrzavanje se ne smeju koristiti električni uređaji koji nisu u skladu sa konstrukcijom koju preporučuje proizvođač.
- UPOZORENJE: Prilikom postavljanja uređaja osigurati da mrežni priključni kabl uređaja ne bude uklešten ili oštećen.
- UPOZORENJE: Ne postavljajte mobilne razvodne utičnice ili mrežne adaptere na zadnju stranu uređaja.

Nakon završene ugradnje uređaja i dalje mora biti omogućeno odvajanje uređaja sa električne mreže.

- Pristupačan mrežni utikač (iznad, ispod ili pored uređaja)
- Aktiviranje osigurača u instalaciji objekta u skladu sa propisima za instalaciju.

UPOZORENJE: Opasnost od požara/lako zapaljivi materijali.

Simbol se nalazi na kompresoru, a dodatno se može nalaziti i na drugim mestima na uređaju. On označava opasnost od zapaljivih materija. Ne uklanjati nalepnicu.

- Što je više rashladnog sredstva unutar uređaja, utoliko veća mora da bude prostorija u kojoj se nalazi uređaj. U premalim prostorijama u slučaju curenja može da nastane mešavina gasa i vazduha. Na svakih 8 g rashladnog sredstva prostorija postavljanja mora da ima najmanje 1 m^3. Podaci o sadržanom rashladnom sredstvu nalaze se na tipskoj pločici u unutrašnjosti uređaja.
- Redovno čistite površine koje dolaze u dodir sa namirnicama i dostupnim sistemima za odvod.
- Sveže meso ili svežu ribu upakujte u čiste zatvorene posude. Na taj način ćete sprečiti da meso ili riba dodiruju druge namirnice ili kaplju na njih.
- Ukoliko frižider/zamrzivač duži vremenski period stoji prazan, isključite uređaj, obavite otapanje, očistite ga, osušite i ostavite otvorena vrata, kako biste sprečili stvaranje plesni.
- Izbegavajte trajni kontakt kože sa hladnim površinama ili rashlađenim namirnicama. Za zaštitu koristite npr. rukavice.
- Alkoholna pića i druge posude koje sadrže alkohol čuvati isključivo dobro zatvorene. Električne komponente mogu da zapale eventualno iscureli alkohol.
- Vrata otvarajte samo na kratko vreme. Na taj način ćete smanjiti porast temperature u unutrašnjosti uređaja.
- Prilikom otvaranja i zatvaranja ne posežite u prostor između vrata i uređaja. Prsti mogu da budu nagnječeni.
- UPOZORENJE: Ovaj uređaj se mora pričvrstiti u skladu sa uputstvom za upotrebu, kako bi se eliminisale opasnosti usled nedovoljne stabilnosti.
- Poštovati uputstva za postavljanje i priključivanje. (vidi 3 Postavljanje i priključivanje)

Uređaji sa fiksnim priključkom za vodu:

- UPOZORENJE: Priključivati samo na dovod vode za piće.
- Obratite pažnju na priključne vrednosti za dovod vode. (vidi 3 Postavljanje i priključivanje)
- Uređaj priključivati na dovod vode za piće samo sa novim kompletom creva. Nemojte koristiti stare komplete creva, već ih odložite na otpad.
  Uz uređaj je priložen novi komplet creva.
- Isprati sistem za vodu, ukoliko voda nije korišćena duže od 5 dana.

1.5 Smetnje, uzroci i popravke

- Mrežni priključak sa utikačem za aparate za domaćinstvo: Ako se mrežni priključni kabl ovog uređaja ošteti, mora se zameniti posebnim priključnim kablom koji je dostupan kod proizvođača ili njegove korisničke službe. Zamenu sme da obavi kupac.
- Popravke i intervencije na uređaju može da obavlja samo korisnička služba ili drugo stručno osoblje koje je za to obučeno.
- U slučaju smetnji i kvara na uređaju izvucite utikač ili isključite osigurač. Ukoliko izvlačite mrežni utikač, uvek držite utikač. Nemojte vući kabl.

1.6 Napomene za odlaganje na otpad

Precrtana kanta za smeće ukazuje na to da se uređaj ne sme odlagati sa nesortiranim komunalnim otpadom, već se mora predati na odvojeno mesto za prikupljanje otpada. On sadrži materijale za reciklažu i eventualno se može ponovo upotrebiti.

Ovaj simbol može da se nalazi na kompresoru. On se odnosi na ulje u kompresoru i upućuje na sledeću opasnost: **U slučaju gutanja i penetracije u disajne puteve može da bude smrtonosan.** Ova napomena je od značaja samo kod reciklaže. U normalnom radu nema nikakve opasnosti.

Ova ili neka slična nalepnica se može nalaziti na zadnjoj strani uređaja. Ona ukazuje na to da se u vratima i/ili u kućištu nalaze vakuumski izolovani paneli (VIP) ili perlit paneli. Ova napomena je od značaja samo kod reciklaže. Ne uklanjati nalepnicu.

- Zbog toga odlaganje starih uređaja mora da se odvija stručno i na odgovarajući način, u skladu sa lokalnim propisima i zakonima. Nemojte da oštetite rashladni sistem starog uređaja prilikom transporta na otpad, da sadržano rashladno sredstvo (podaci na tipskoj pločici) i ulje ne bi nekontrolisano iscurili napolje.
- Imajte na umu da je brisanje eventualno postojećih ličnih podataka spada u obavezu kupca.
- Za Nemačku: Uređaj se može besplatno odložiti u lokalnim centrima za reciklažu / sakupljanje sekundarnih sirovina, u kontejnerima za sakupljanje klase 1. Prilikom kupovine frižidera/zamrzivača na mestima sa prodajnom površinom > 400 m^2 prodajno mesto će besplatno prihvatiti dotrajale uređaje.
- EU: Informišite se kod Vaših lokalnih organa vlasti se o mogućnostima odlaganja dotrajalih uređaja na otpad.

1.7 Usaglašenost

Rashladni sistem je proveren na zaptivanje. Uređaj odgovara važećim bezbednosnim propisima, kao i odgovarajućim direktivama.

Za EU tržište:	Uređaj je u skladu sa direktivom 2014/53/EU.
Za GB tržište:	Uređaj je u skladu sa Radio Equipment Regulations 2017 SI 2017 No. 1206.

Kompletan tekst EU izjave o usaglašenosti može se naći na internet adresi: www.Liebherr.com

1.8 Klimatske klase

Uređaj je koncipiran u skladu sa klimatskom klasom za rad u ograničenom rasponu okolnih temperatura. Klimatska klasa Vašeg uređaja je otisnuta na tipskoj pločici.

Napomena

▶ Za besprekoran rad pridržavajte se navedenih okolnih temperatura.

Klimatska klasa	za okolne temperature od
SN	10 °C do 32 °C
N	16 °C do 32 °C
ST	16 °C do 38 °C

Klimatska klasa	za okolne temperature od
T	16 °C do 43 °C
SN-ST	10 °C do 38 °C
SN-T	10 °C do 43 °C

1.9 SVHC materije u skladu sa odredbom REACH

- Na sledećem linku možete proveriti da li Vaš proizvod sadrži SVHC materije u skladu sa odredbom REACH: https://go.liebherr.com/z3eewm

1.10 Baza podataka EPREL

- Od 1. marta 2021. se informacije o označavanju potrošnje energije i zahtevima u pogledu ekološkog dizajna mogu pronaći u evropskoj bazi podataka o proizvodima (EPREL). Baza podataka proizvoda je dostupna na sledećem linku https://eprel.ec.europa.eu/. Ovde će se od Vas zahtevati da unesete oznaku modela. Oznaku modela ćete naći na tipskoj pločici.

1.11 Licence otvorenog koda

- Uređaj sadrži softverske komponente koje koriste licence otvorenog koda. Informacije o korišćenim licencama otvorenog koda možete pronaći ovde: home.liebherr.com/open-source-licences

1.12 Rezervni delovi

- Dostupnost rezervnih delova za funkcionalne delove i delove koji se mogu skladištiti iznosi 15 godina.

1.13 Nivoi upozorenja

⚠ **OPASNOST**	Označava neposredno opasnu situaciju koja će za posledicu imati smrt ili teške telesne povrede, ukoliko ne bude izbegnuta.
⚠ **UPOZORENJE**	Označava opasnu situaciju koja bi za posledicu mogla imati smrt ili teške telesne povrede, ukoliko ne bude izbegnuta.
⚠ **OPREZ**	Označava opasnu situaciju koja bi za posledicu mogla imati lakše ili umerene telesne povrede, ukoliko ne bude izbegnuta.
PAŽNJA	Označava opasnu situaciju koja za posledicu može imati materijalnu štetu, ukoliko ne bude izbegnuta.
Napomena	Označava korisne napomene i savete.

2 Na prvi pogled

2.1 Sadržaj isporuke

Proverite sve delove na oštećenja usled transporta. Ako imate bilo kakvih žalbi, kontaktirajte dobavljača ili korisničku službu. (vidi 11.4 Korisnička služba)

Isporuka sadrži sledeće delove:
- Samostojeći uređaj
- Oprema (zavisno od modela)
- Materijal za montažu (zavisno od modela)
- „Quick Start Guide“
- „Installation Guide“*
- Servisna knjižica

2.2 Pregled uređaja i opreme

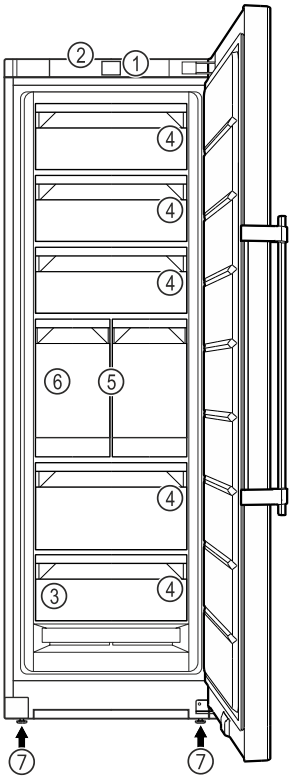

Sl. 1 Primeri prikaza

(1) Elementi za rukovanje
(2) Statusna lampica (prikaz statusa)*
(3) Tipska pločica
(4) Fioka
(5) IceTower
(6) IceMaker
(7) Podesiva nožica

2.3 SmartDevice

SmartDevice je rešenje za umrežavanje Vašeg zamrzivača.

Ukoliko Vaš uređaj podržava funkciju SmartDevice ili je za to pripremljen, Vaš uređaj možete brzo i jednostavno povezati sa Vašim WLAN-om. Sa SmartDevice aplikacijom Vašim uređajem možete rukovati pomoću mobilnog uređaja. U SmartDevice aplikaciji su Vam dostupne dodatne funkcije i mogućnosti za podešavanje.

Uređaj koji podržava SmartDevice:	Vaš uređaj podržava SmartDevice. Da biste Vaš uređaj mogli da povežete sa WLAN-om, morate da preuzmete aplikaciju SmartDevice.
Dodatne informacije o SmartDevice:	**smartdevice.liebherr.com**

Preuzimanje aplikacije SmartDevice:

Nakon instalacije i konfiguracije aplikacije SmartDevice, Vaš uređaj možete pomoću aplikacije SmartDevice i WLAN funkcije uređaja (vidi WLAN) integrisati u Vaš WLAN.

Napomena
Funkcija SmartDevice nije dostupna u sledećim zemljama: Rusija, Belorusija, Kazahstan.

3 Postavljanje i priključivanje

3.1 Uslovi postavljanja

Uslovi postavljanja su ključni kako bi se osigurao bezbedan i efikasan rad uređaja bez smetnji.

- Pridržavajte se svih sigurnosnih napomena.
- Obratite pažnju na mesto postavljanja i poziciju u prostoriji.

UPOZORENJE
Opasnost od požara usled nepravilnog postavljanja!
Ukoliko mrežni kabl ili utikač dodiruju zadnju stranu uređaja, usled vibracija uređaja mrežni kabl ili utikač se mogu oštetiti, što dovodi do kratkog spoja.

▶ Kada postavljate uređaj vodite računa o tome da mrežni kabl ne bude uklješten ispod uređaja.
▶ Postavite uređaj tako da ne dodiruje nikakve utikače ili kablove za struju.
▶ Na utičnice u području zadnje stranice uređaja nemojte da priključujete uređaje.
▶ Višestruke utičnice ili razvodni kablovi i drugi elektronski uređaji (kao što su transformatori za halogenu rasvetu) **ne smeju** se postavljati i koristiti na zadnjoj strani uređaja.

UPOZORENJE
Opasnost od požara usled vlage!
Ukoliko delovi koji provode struju ili kabl za struju postanu vlažni, može doći do nastanka kratkog spoja.

▶ Uređaj je namenjen za upotrebu u zatvorenim prostorijama. Nemojte da puštate uređaj u rad na otvoreno ili područjima sa vlagom ili prskajućom vodom.

UPOZORENJE
Opasnost od požara usled curenja rashladnog sredstva i ulja!
Sadržano rashladno sredstvo je ekološki prihvatljivo ali zapaljivo. Sadržano je takođe zapaljivo. Ispušteno rashladno sredstvo i ulje se pri odgovarajuće visokoj koncentraciji mogu zapaliti u kontaktu sa eksternim izvorom toplote.

▶ Nemojte oštetiti cevi rashladnog kruga ili kompresora.

3.1.1 Mesto postavljanja

- Uređaj postavljajte i koristite isključivo u zatvorenim prostorijama.
- Optimalno mesto postavljanja je suva i dobro provetrena prostorija.
- Kada se uređaj postavlja u veoma vlažnom okruženju, na spoljašnjoj strani uređaja može doći do stvaranja kondenzata.
  Vodite računa da uvek postoji dobro provetravanje na mestu postavljanja.
- Što je više rashladnog sredstva unutar uređaja, utoliko veća mora da bude prostorija u kojoj se nalazi uređaj. U premalim prostorijama u slučaju curenja može da nastane mešavina gasa i vazduha. Na svakih 8 g rashladnog sredstva prostorija postavljanja mora da ima najmanje 1 m^3. Podaci o sadržanom rashladnom sredstvu nalaze se na tipskoj pločici u unutrašnjosti uređaja.
- Podloga na mestu postavljanja mora da bude horizontalna i ravna.

3.1.2 Pozicija u prostoriji

- Nemojte da postavljate uređaj ni u području pod direktnim sunčevim zračenjem niti pored grejanja ili sličnog.
- Uređaj se može postaviti odmah pored rerne.
- Kada uređaj postavite odmah pored rerne, potrošnja energije se može malo povećati. To zavisi od vremena korišćenja i intenziteta korišćenja rerne.
- Uređaj postavljati sa zadnjom stranicom napred, a kada se koriste priloženi zidni distanceri (vidi dole) uvek ih treba direktno prisloniti na zid.*
- Uređaj postavljati sa zadnjom stranicom direktno prislonjenom na zid.*
- Korišćenje u potencijalno eksplozivnim područjima nije dozvoljeno.

3.1.3 Ugrađivanje u kuhinjske elemente

- Oko uređaja možete da postavite kuhinjske ormane. (vidi 3.15 Ugrađivanje uređaja u kuhinjske elemente)

3.2 Dimenzije uređaja

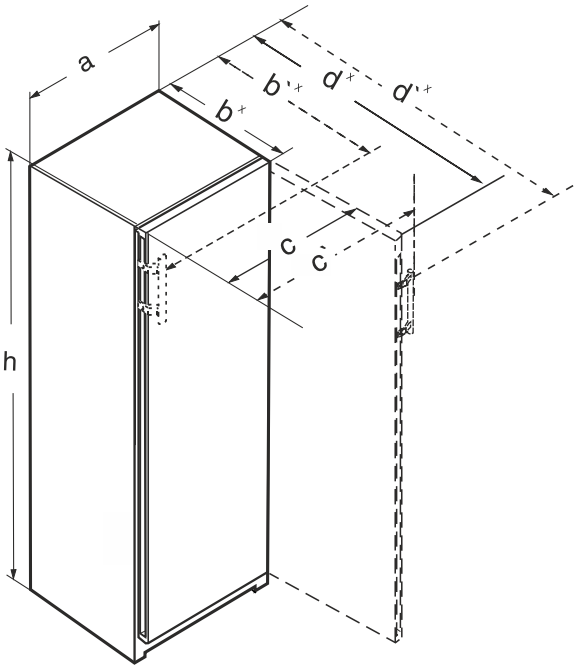

Sl. 2

(a) Širina uređaja
(b) Dubina uređaja
(c) Širina uređaja sa otvorenim vratima
(d) Dubina uređaja sa otvorenim vratima
(') Dimenzije sa ručkom poluge

*** zavisno od modela i opreme**

3.2.1 Uređaji sa ručkom poluge

RBa30 425i / FN.. 42..	
a (mm)	597
b (mm)	719[x]
c (mm)	654
d (mm)	1222[x]
h (mm)	1255

Sa ručkom poluge

	FN.. 46..	FN.. 66..
a (mm)	597	698
b (mm)	719[x]	804[x]
c (mm)	654	754
d (mm)	1222[x]	1408[x]
h (mm)	1455	1455

Sa ručkom poluge

	FN.. 50.. / LTGN-235	FN.. 70..
a (mm)	597	698
b (mm)	719[x]	804[x]
c (mm)	654	754
d (mm)	1222[x]	1408[x]
h (mm)	1655	1655

Sa ručkom poluge

	(S)FN.. 52.. / LTGN-270 GN52Ve17	FN.. 72..
a (mm)	597	698
b (mm)	719[x]	804[x]
c (mm)	654	754
d (mm)	1222[x]	1408[x]
h (mm)	1855	1855

Sa ručkom poluge

[x] Kod uređaja sa priloženim zidnim distancerima dimenzija se povećava za 15 mm. (vidi 3.11 Montaža zidnog odstojnika*)

3.3 Zahtevi za ventilaciju

PAŽNJA
Opasnost od oštećenja usled pregrevanja zbog nedovoljne ventilacije!
U slučaju nedovoljne ventilacije kompresor može da se ošteti.
▶ Vodite računa o dovoljnoj ventilaciji.
▶ Poštovati zahteve u pogledu ventilacije.

Ukoliko se uređaj integriše u kuhinjsku jedinicu, obavezno se pridržavati sledećih zahteva za ventilaciju:*

- U principu važi: što je veći prostor za ventilaciju, uređaj više štedi energiju.*

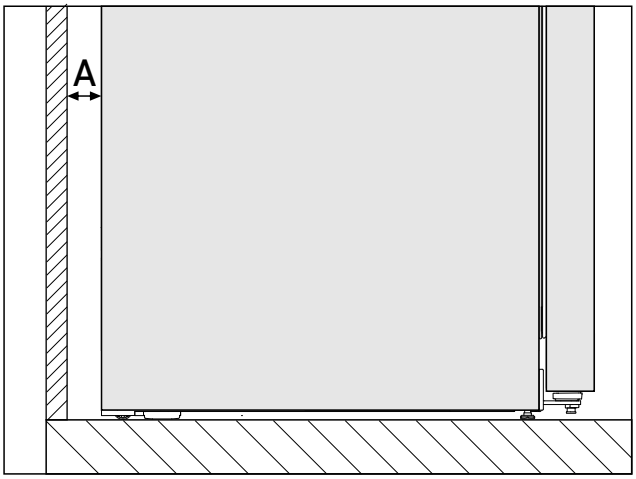

*Sl. 3 **

Rastojanje od zida A*
25 mm*

Potrošnja energije je utvrđena pri rastojanju od *Sl. 3 (A)* između zadnje strane uređaja i zida. Ukoliko je rastojanje od zida manje od *Sl. 3 (A)*, to nema uticaja na funkcionalnost uređaja. Pri manjem rastojanju od zida potrošnja energije se može neznatno povećati, a na zadnjem zidu uređaja se može stvoriti kondenzacija.*

3.4 Dimenzije priključaka za strujno napajanje

Priključak na strujno napajanje se nalazi na zadnjoj strani uređaja. Da bi bezbedno priključili vaš uređaj, uverite se da su ispunjeni sledeći preduslovi:

- ❑ Dimenzije za priključak strujno napajanje su poznate i poštuju se. Vidi tabelu dole.
- ❑ Priključak na strujno napajanje se izvodi u skladu sa uputstvom. (vidi 3.17 Priključivanje uređaja na strujno napajanje)

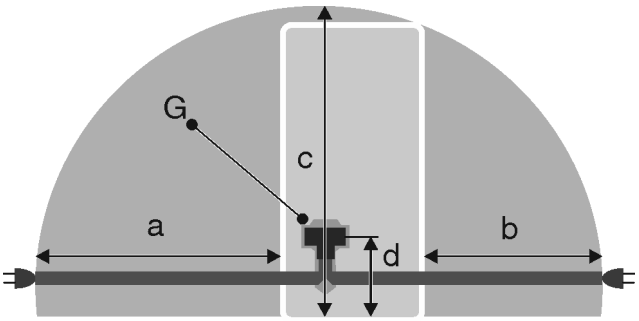

Sl. 4 Kombinovani frižideri/zamrzivači / Zamrzivači / BioFresh uređaji sa jednim vratima

(a) Maksimalno raspoloživa dužina priključnog kabla za struju
(b) Maksimalno raspoloživa dužina priključnog kabla za struju
(c) Maksimalno raspoloživa vertikalna dužina priključnog kabla za struju
(d) Rastojanje utikača uređaja u odnosu na pod
(G) Utikač uređaja

Za uređaje širine 600 mm:	
a	~ 1800 mm
b	~ 1400 mm

Za uređaje širine 600 mm:	
c	~ 2100 mm
d	~ 200 mm

3.5 Priključak za vodu

Ako je vaš uređaj opremljen fiksnim priključkom za vodu, odgovarajuće crevo je priloženo uz uređaj.

Napomena
Kao dodatnu opremu možete kupiti crevo druge dužine.

Pregled dimenzija za priključak za vodu:	(vidi 3.5 Priključak za vodu)
Zahtevi za pritisak vode:	(vidi 3.5 Priključak za vodu)
Izvedite priključak za vodu:	(vidi 3.10 Priključivanje uređaja na dovod vode)

3.5.1 Dimenzije za priključak za vodu

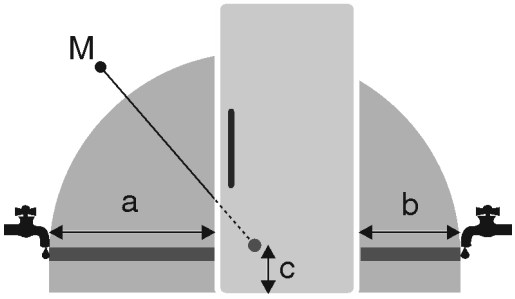

Sl. 5

(a) Dostupna maksimalna dužina creva
(b) Dostupna maksimalna dužina creva
(c) Razmak između magnetnog ventila i dna
(M) Magnetni ventil

a	b	c
~ 1800 mm	~ 1450 mm	~ 150 mm

3.5.2 Pritisak vode

Cev za dovod vode i magnetni ventil uređaja pogodni su za pritisak vode do 1 MPa (10 bara).

Da biste bili sigurni da vaš uređaj radi ispravno (količina protoka, veličina kocke leda, nivo buke), pridržavajte se sledećeg pritiska vode:

Pritisak vode:	
bar	MPa
1,5 do 6,2	0,15 do 0,62

Ako je pritisak veći od 6,2 bara:
▶ Prethodno povežite reduktor pritiska.
▶ Izvedite priključak za vodu. (vidi 3.10 Priključivanje uređaja na dovod vode)

3.6 Transport uređaja

3.6.1 Transport uređaja za prvo puštanje u rad

Obezbedite da budu ispunjeni sledeći preduslovi:
❑ Uređaj je upakovan.
❑ Uređaj stoji uspravno.

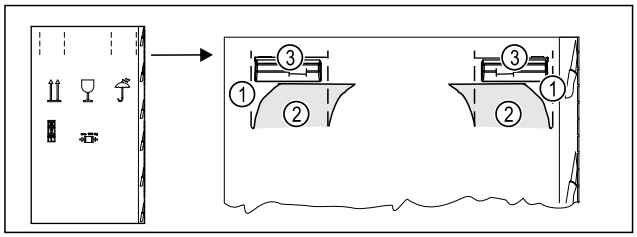

Sl. 6

▶ Kartonsku ambalažu pritisnite na vrhu duž perforacije *Sl. 6 (1)*.
▶ Izvucite utisnute jezičke *Sl. 6 (2)*.
▷ Možete videti ručku za nošenje *Sl. 6 (3)* na desnoj i levoj strani.
▶ Uređaj držite za ručke za nošenje *Sl. 6 (3)*.
▶ Uređaj treba da transportuju dve osobe.
▶ Raspakujte uređaj. (vidi 3.7 Raspakivanje uređaja)

3.6.2 Transport uređaja nakon prvog puštanja u rad

Pridržavajte se sledećih uputstava kada želite da ponovo transportujete ili premeštate uređaj nakon prvog puštanja u rad.

Obezbedite da budu ispunjeni sledeći preduslovi:
❑ Uređaj je ispražnjen.
❑ Uređaj stoji uspravno.
❑ Uređaj sa vratima: Vrata su osigurana od neželjenog otvaranja.
❑ Uređaj sa izvlačivim kolicima: Izvlačiva kolica su osigurana od neželjenog otvaranja.
❑ Uređaj sa podesivim nožicama: Podesive nožice su pričvršćene.

▶ Uređaj držite za ručke za nošenje.
▶ Uređaj treba da transportuju dve osobe.

Nakon transporta:
▶ Odvrnite podesive nožice na uređaju.
▶ Nivelišite uređaj. (vidi 3.13 Ravnanje uređaja)

3.7 Raspakivanje uređaja

PAŽNJA
Opasnost od oštećenja usled pomeranja uređaja!
Ako se uređaj bez zaštite pomera po podu, uređaj može da ošteti pod.
▶ Pod mora biti dovoljno zaštićen prekrivanjem pre nego što uklonite ambalažu uređaja.

▶ Proverite uređaj i pakovanje: U slučaju sumnje na oštećenja tokom transporta, pre priključivanja stupiti u kontakt sa dobavljačem.

PAŽNJA
Materijalna šteta izazvana šiljatim ili oštrim predmetima!
Ukoliko koristite šiljate ili oštre predmete prilikom uklanjanja materijala za pakovanje, možete oštetiti uređaj.
▶ Ne koristiti šiljate ili oštre predmete za uklanjanje materijala za pakovanje.

▶ Ukloniti materijal za pakovanje.
▶ Uređaj je postavljen na odgovarajuću poziciju: Ukloniti zaštitne folije na vratima i bočnim stranicama.

3.8 Objašnjenje korišćenih simbola

	Kod ovog koraka postoji opasnost od povreda! Pridržavajte se sigurnosnih napomena!
	Ovo uputstvo se odnosi na više modela. Ovaj korak izvršite samo kada se odnosi na vaš uređaj.
	Prilikom montaže obratite pažnju detaljan opis u tekstualnom delu uputstva.
	Ovaj odeljak se odnosi na uređaje sa jednokrilnim i dvokrilnim vratima.
	Izaberite neku od alternativa: Uređaj sa zatvaranjem vrata desno ili uređaj sa zatvaranjem vrata levo.
	Montažni korak koji je neophodan kod IceMaker i / ili InfinitySpring.
	Zavrtnje samo olabavite ili lagano zategnite.
	Zavrtnje čvrsto zategnite.
	Proverite da li je sledeći radni korak neophodan za vaš model.
	Proverite pravilnu montažu / pravilno naleganje korišćenih komponenti.
	Izmerite zadatu dimenziju i popravite, ako je potrebno.
	Alat za montažu: Metar
TORX® 20	Alat za montažu: Aku-odvijač i umetak Za bolju dostupnost zavrtnjeva se preporučuje duži umetak nastavka.
	Alat za montažu: Libela
SW7 SW10	Alat za montažu: Viljuškasti ključ vel. SW 7 i SW 10
	Za ovaj radni korak su neophodne dve osobe.
	Ovaj radni korak se obavlja na označenom mestu na uređaju.
	Pomoćna sredstva za montažu: Kanap za vezivanje
	Pomoćna sredstva za montažu: Uglomer
	Pomoćna sredstva za montažu: Odvijač
	Pomoćna sredstva za montažu: Makaze
	Pomoćna sredstva za montažu: Flomaster, briše se
	Dodatno pakovanje: Izvadite delove
	Komponente koje više nisu potrebne odložite na stručan način.

3.9 Promena strane zatvaranja vrata

Alat

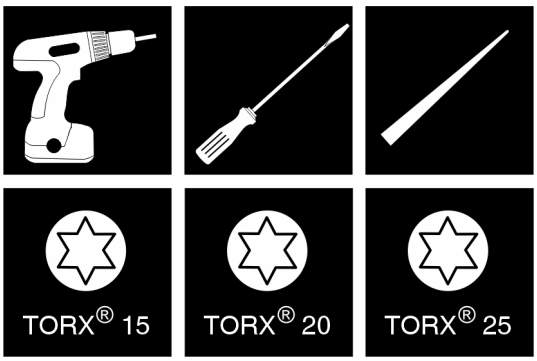

Sl. 7

PAŽNJA
Opasnost od oštećenja usled sudaranja vrata!
Oštećenje uređaja prilikom Side-by-Side postavljanja.
Ukoliko postavite dva uređaja, jedan pored drugog u određenom Side-by-Side rasporedu, strana zatvaranja vrata oba uređaja je unapred fabrički definisana.
▶ Side-by-Side postavljanje: Nemojte da menjate stranu zatvaranja vrata.

Za uređaje **sa prigušivačem zatvaranja** važe odeljci:*
❑ Za uređaje **sa** prigušivačem zatvaranja
❑ Za sve uređaje

Za uređaje **bez prigušivača zatvaranja** važe odeljci:*
❑ Za uređaje **bez** prigušivača zatvaranja
❑ Za sve uređaje

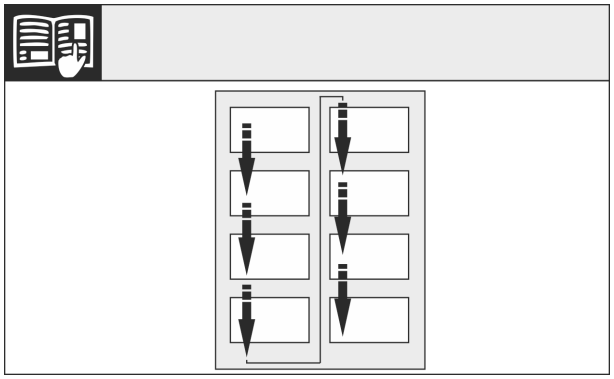

Sl. 8

Vodite računa o smeru čitanja.

3.9.1 Skidanje prigušivača zatvaranja*

Za uređaje sa prigušivačem zatvaranja:*

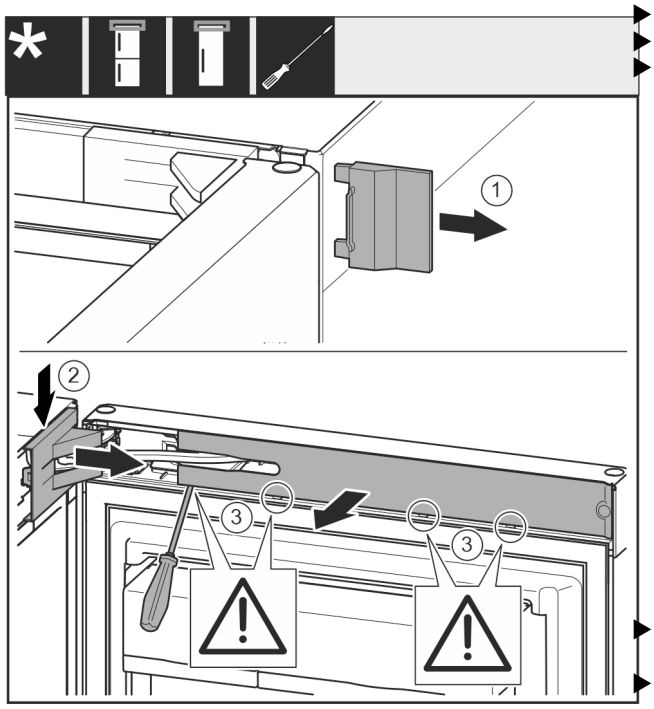

Sl. 9

▶ Otvoriti vrata.

PAŽNJA
Opasnost od oštećenja odvijačem!
Ako oštetite zaptivku vrata, onda se vrata neće pravilno zatvarati i hlađenje neće biti dovoljno.
▶ Pažljivo koristite odvijač kao pomoćno sredstvo.
▶ Pazite da odvijačem ne oštetite zaptivku vrata.

▶ Skinite poklopaca *Sl. 9 (1)*.
▶ Otkačite i oslobodite poklopac postolja ležaja *Sl. 9 (2)*.
▶ Skinite poklopac postolja ležaja *Sl. 9 (2)*.
▶ Odvojite blendu *Sl. 9 (3)* pomoću odvijača sa ravnim vrhom i zakrenite je u stranu.

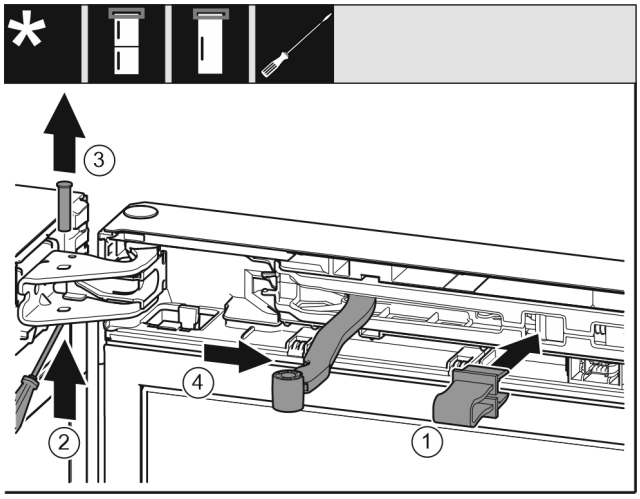

Sl. 10

OPREZ
Opasnost od prignječenja pri sklapanju zgloba!
▶ Uglavite osigurač.

▶ Uglavite osigurač *Sl. 10 (1)* u otvor.
▶ Odvrnite zavrtanj *Sl. 10 (2)*.
▶ Izvadite zavrtnje *Sl. 10 (3)* nagore.
▶ Okrenite zglob *Sl. 10 (4)* u smeru vrata.

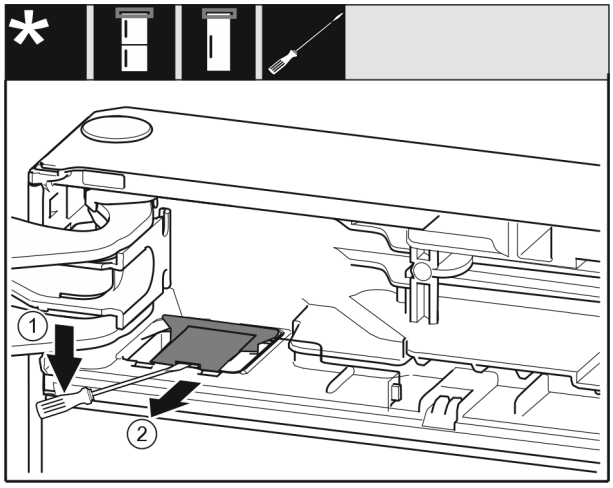

Sl. 11

▶ Odvojite poklopac *Sl. 11 (1)* pomoću odvijača sa ravnim vrhom.
▶ Izvadite poklopac *Sl. 11 (2)*.

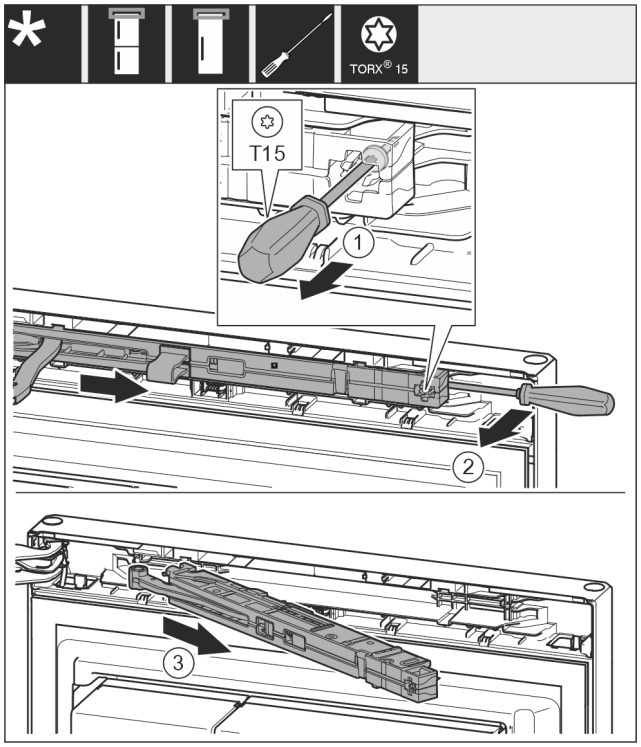

Sl. 12

- ▶ Pomoću odvijača otpustite zavrtanj *Sl. 12 (1)* na jedinici prigušivača zatvaranja za 14 mm.
- ▶ Jedinicu prigušivača zatvaranja *Sl. 12 (2)* na strani ručice odići prema napred pomoću odvijača.
- ▶ Izvucite jedinicu za prigušivanje zatvaranja *Sl. 12 (3)*.

3.9.2 Uređaji bez prigušivača zatvaranja: Uklanjanje poklopaca*

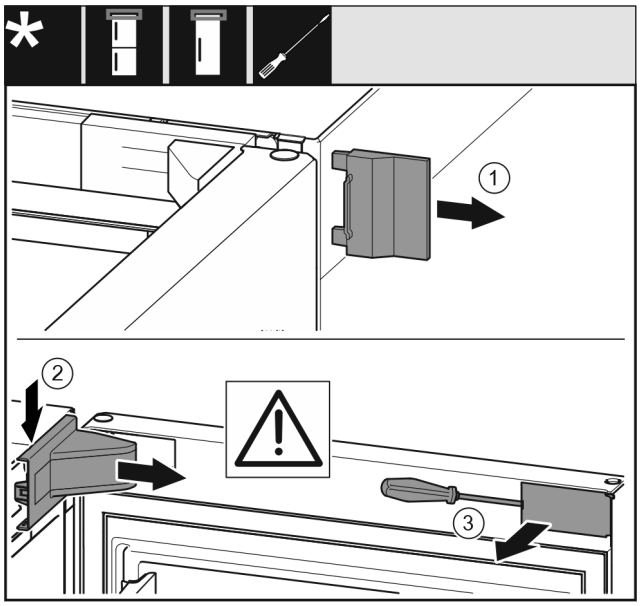

Sl. 13

- ▶ Otvorite vrata.
- ▶ Skinite spoljne poklopce *(1)*.
- ▶ Otkačite i skinite poklopac postolja ležaja *(2)*.

PAŽNJA
Opasnost od oštećenja odvijačem!
Ako oštetite zaptivku vrata, onda se vrata neće pravilno zatvarati i hlađenje neće biti dovoljno.
- ▶ Pažljivo koristite odvijač kao pomoćno sredstvo.
- ▶ Pazite da odvijačem ne oštetite zaptivku vrata.

- ▶ Odvojite poklopac *(3)* sa spoljne strane vrata pomoću odvijača i zakrenite je u stranu.

3.9.3 Demontiranje vrata

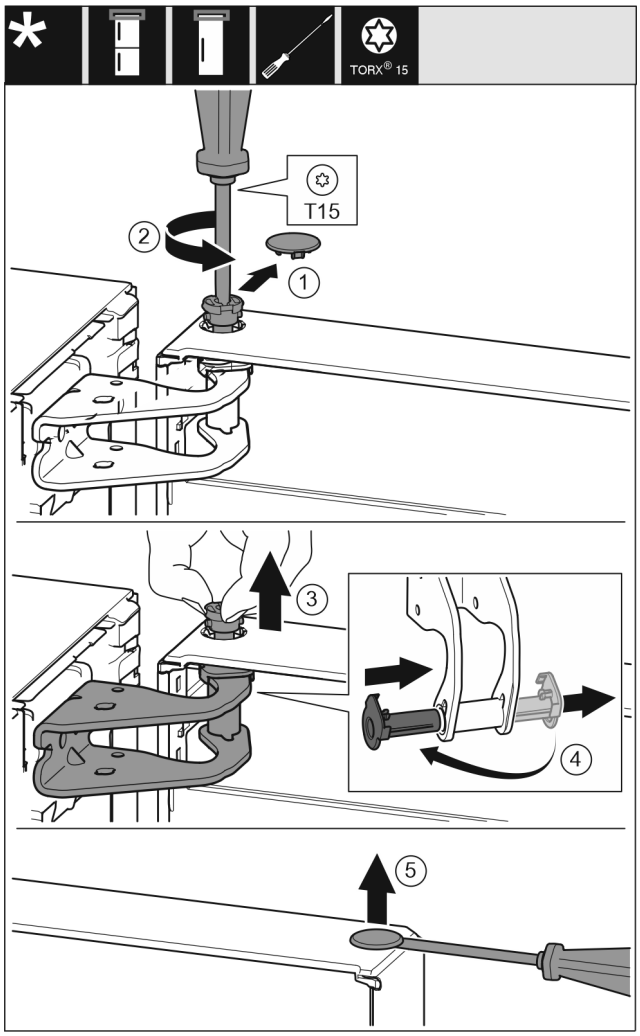

Sl. 14

- ▶ Pažljivo uklonite poklopac *(1)*.
- ▶ Odvrnite malo zavrtnje *(2)* odvijačem.

OPREZ
Opasnost od povreda usled ispadanja vrata!
Ako potpuno uklonite zavrtanj na vratima, vrata mogu ispasti i možete se povrediti.
- ▶ Držite vrata pre nego što izvučete zavrtanj.

- ▶ Čvrsto držite vrata.
- ▶ Prstima izvucite zavrtanj *(3)*.
- ▶ Izvucite čauru ležaja *(4)* iz vođice.
- ▶ Čauru ležaja *(4)* umetnite na drugu stranu i uglavite.
- ▶ Podignite vrata i odložite.
- ▶ Poklopac *(5)* pažljivo podignite odvijačem i uklonite ga.

3.9.4 Premeštanje gornjih delova ležaja

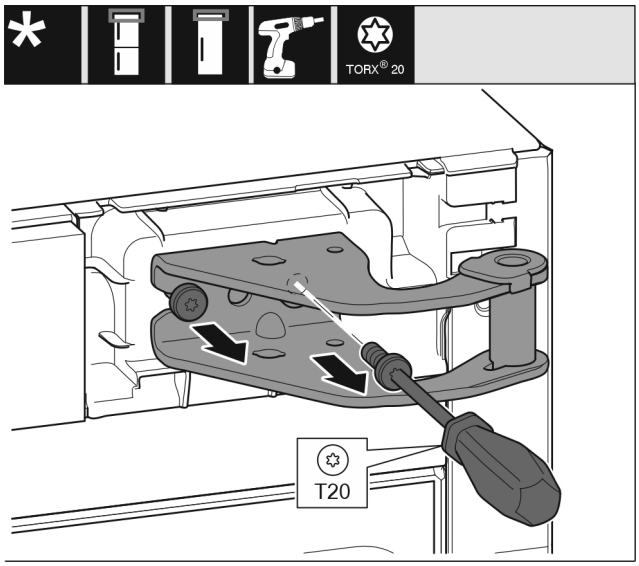

Sl. 15

▶ Odvrnite zavrtnje.
▶ Podignite postolje ležaja i uklonite ga.

UPOZORENJE
Opasnost od povreda usled pada vrata!
Ukoliko ležajevi nisu dovoljno zategnuti, vrata mogu da ispadnu. To može dovesti do teških povreda. Osim toga se vrata event. neće zatvarati, tako da uređaj ne hladi dobro.
▶ Čvrsto zategnite postolja/zavrtnje ležaja sa 4 Nm.
▶ Proverite i po potrebi dotegnite sve zavrtnje.

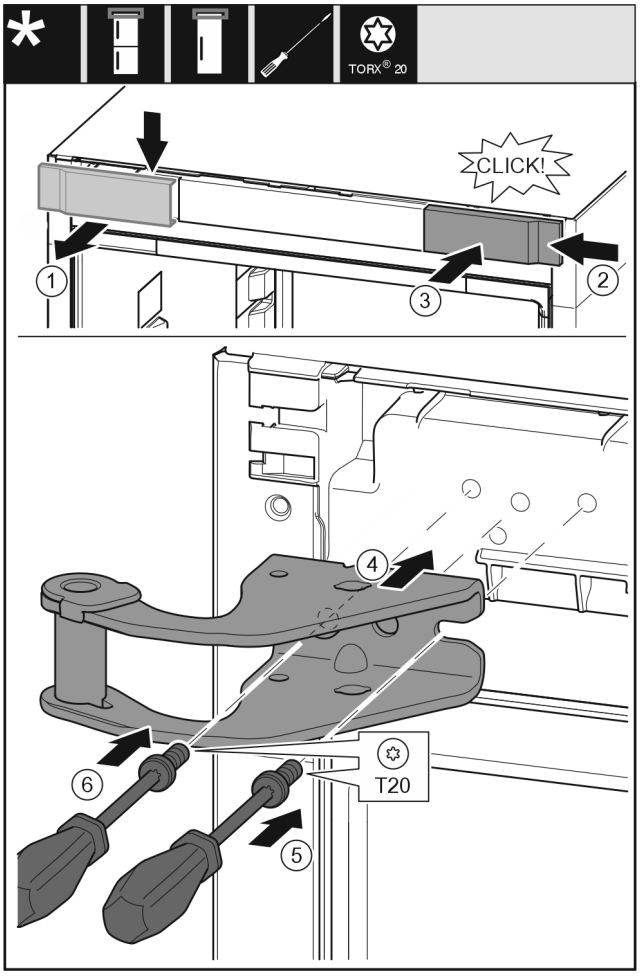

Sl. 16

▶ Skinite poklopac *(1)* odozgo, prema napred.
▶ Poklopac *(2)* koji je zakrenut za 180° na drugoj strani zakačite sa desne strane.
▶ Uglavite poklopac *(3)*.
▶ Postavite postolje gornjeg ležaja *(4)*.
▶ Čvrsto zategnite zavrtnje *(5)*.
▶ Čvrsto zategnite zavrtnje *(6)*.

3.9.5 Premeštanje donjeg ležajnog dela

Za sve uređaje:

UPOZORENJE
Opasnost od povreda usled pada vrata!
Ukoliko ležajevi nisu dovoljno zategnuti, vrata mogu da ispadnu. To može dovesti do teških povreda. Osim toga se vrata event. neće zatvarati, tako da uređaj ne hladi dobro.
▶ Čvrsto zategnite postolja/zavrtnje ležaja sa 4 Nm.
▶ Proverite i po potrebi dotegnite sve zavrtnje.

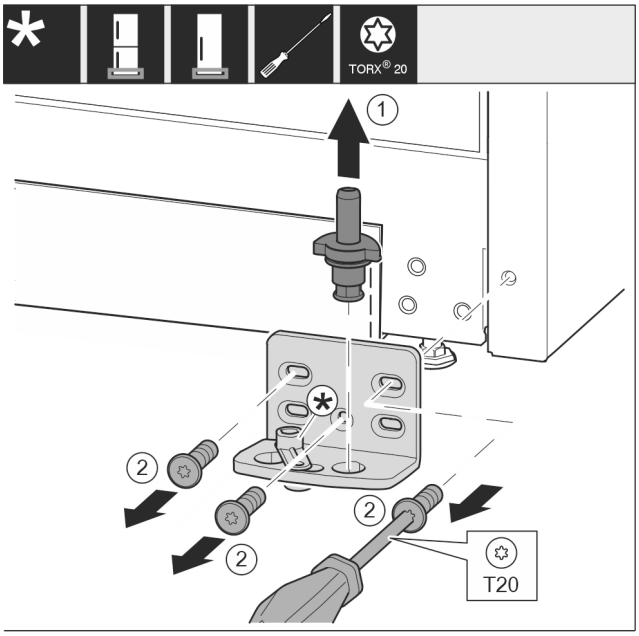

*Sl. 17 **

▶ Zavrtanj ležaja *Sl. 17 (1)* potpuno izvadite nagore.*
▶ Odvrnite zavrtnje *Sl. 17 (2)* pomoću odvijača i uklonite postolje ležaja.*

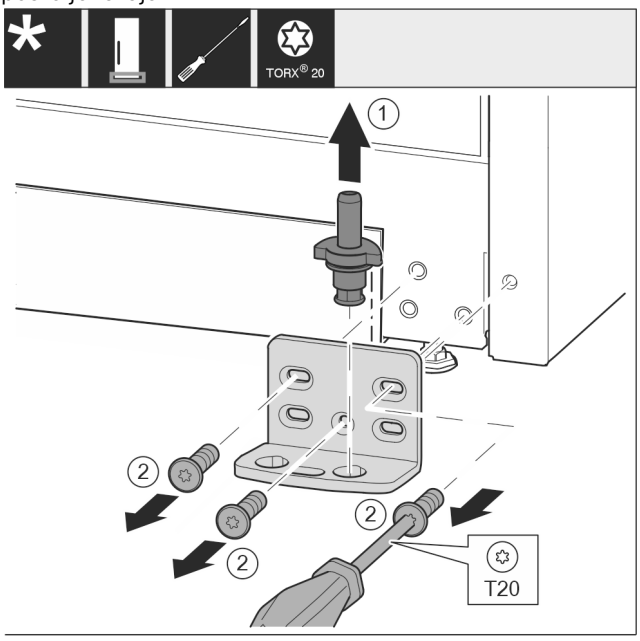

*Sl. 18 **

▶ Zavrtanj ležaja *Sl. 18 (1)* potpuno izvadite nagore.*
▶ Odvrnite zavrtnje *Sl. 18 (2)* pomoću odvijača i uklonite postolje ležaja.*

Za uređaje bez prigušivača zatvaranja:*

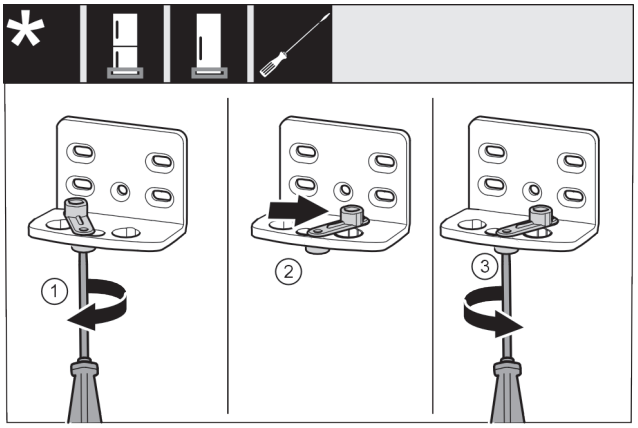

*Sl. 19 **

▶ Otpustite zavrtanj *Sl. 19 (1)* pomoću odvijača.*
▶ Podignite pomoć za zatvaranje vrata *Sl. 19 (2)* i okrenite za 90° udesno u otvor.*
▶ Zategnite zavrtanj *Sl. 19 (3)* pomoću odvijača.*

Za sve uređaje:

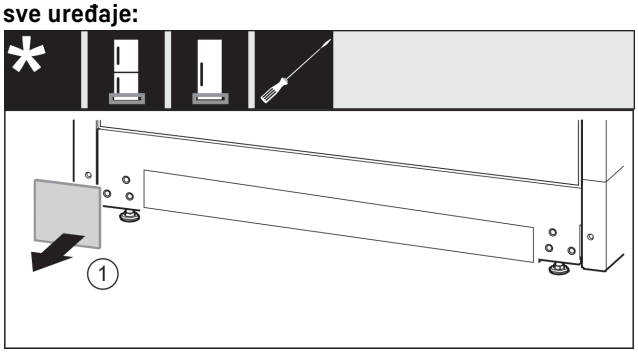

Sl. 20

▶ Skinite poklopaca *Sl. 20 (1)*.

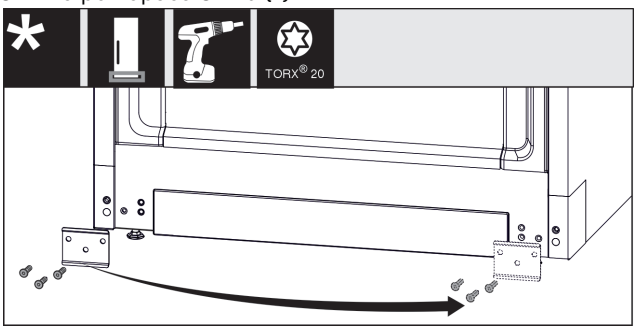

Sl. 21

▶ Oslobodite lim *Sl. 21 (1)*, premestite ga na drugu stranu i ponovo ga pričvrstite.

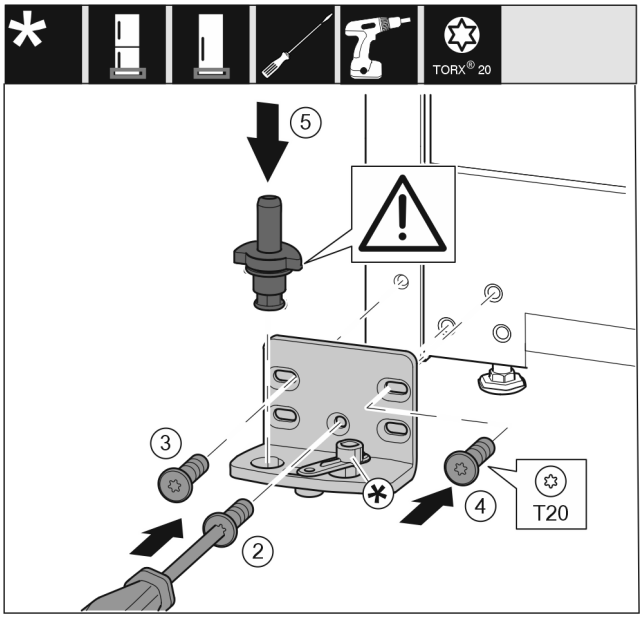

*Sl. 22 **

- ▶ Postolje ležaja postavite na drugu stranu i učvrstite ga pomoću odvijača. Počnite od zavrtnja *Sl. 22 (2)* dole na sredini.*
- ▶ Zategnite zavrtanj *Sl. 22 (3)* i zavrtanj *Sl. 22 (4)*.*
- ▶ Kompletno umetnite zavrtanj ležaja *Sl. 22 (5)*. Pri tom vodite računa da zaustavni bregovi ne budu okrenuti unazad.*
- ▶ Postolje ležaja postavite na drugu stranu i učvrstite ga pomoću odvijača. Počnite od zavrtnja *(2)* dole na sredini.*
- ▶ Zategnite zavrtanj *(3)* i zavrtanj *(4)*.*
- ▶ Kompletno umetnite zavrtanj ležaja *(5)*. Pri tom vodite računa da zaustavni bregovi ne budu okrenuti unazad.*

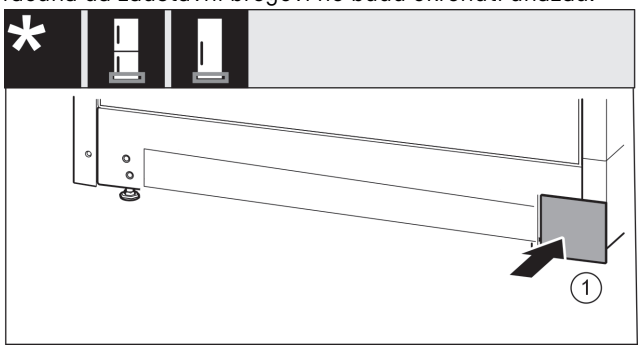

Sl. 23

- ▶ Ponovo postavite poklopac *Sl. 23 (1)* na drugu stranu.

3.9.6 Premeštanje delova ležaja za vrata

Za uređaje bez prigušivača zatvaranja:

UPOZORENJE

Opasnost od povreda usled pada vrata!*
Ukoliko ležajevi nisu dovoljno zategnuti, vrata mogu da ispadnu. To može dovesti do teških povreda. Osim toga se vrata event. neće zatvarati, tako da uređaj ne hladi dobro.

- ▶ Čvrsto zategnite postolja/zavrtnje ležaja sa 4 Nm.
- ▶ Proverite i po potrebi dotegnite sve zavrtnje.

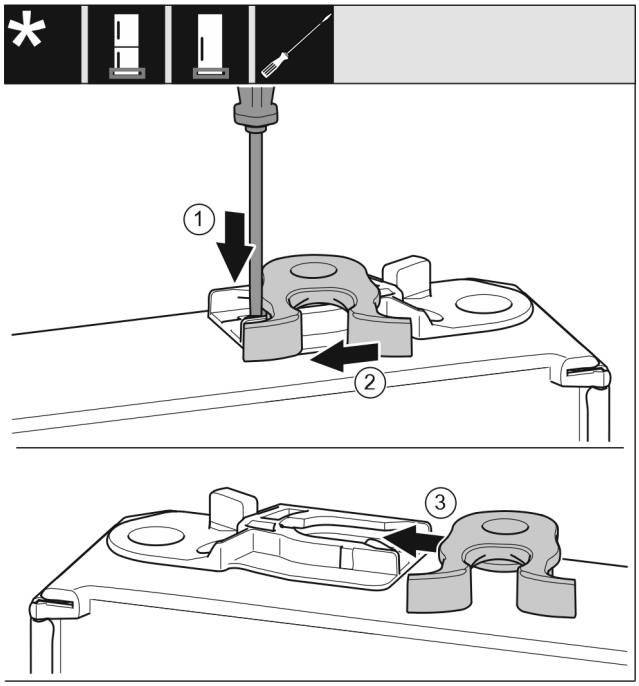

*Sl. 24 **

- ▶ Donja strana vrata je okrenuta nagore: Okrenite vrata.*
- ▶ Pritisnite jezičak *Sl. 24 (1)* nadole odvijačem sa ravnim vrhom.*
- ▶ Izvucite kuku za zatvaranje *Sl. 24 (2)* iz vođice.*
- ▶ Kuku za zatvaranje *Sl. 24 (3)* pomerite na drugu stranu vođice.*
- ▶ Gornja strana vrata je okrenuta nagore: Okrenite vrata.*

3.9.7 Premeštanje ručice

Za sve uređaje:

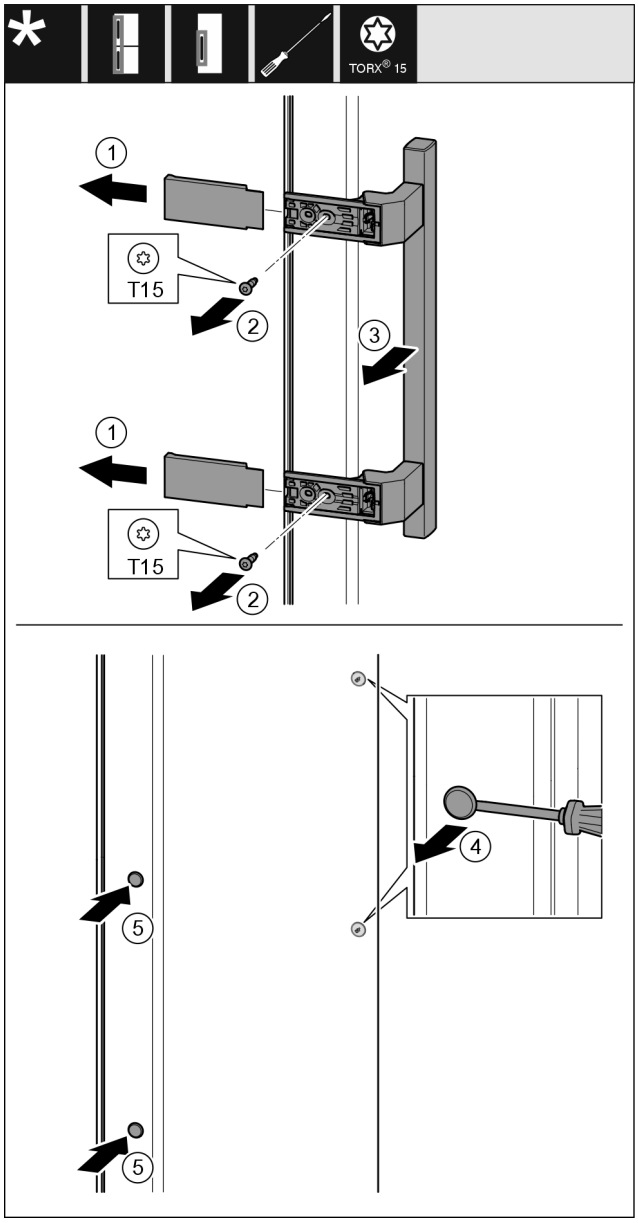

Sl. 25

▶ Skinite poklopac *Sl. 25 (1)*.
▶ Odvrnite zavrtnje *Sl. 25 (2)* pomoću odvijača.
▶ Skinite ručicu *Sl. 25 (3)*.
▶ Bočni čep *Sl. 25 (4)* pažljivo podignite odvijačem sa ravnim vrhom i izvadite ga.
▶ Čep *Sl. 25 (5)* ponovo umetnite na drugoj strani.

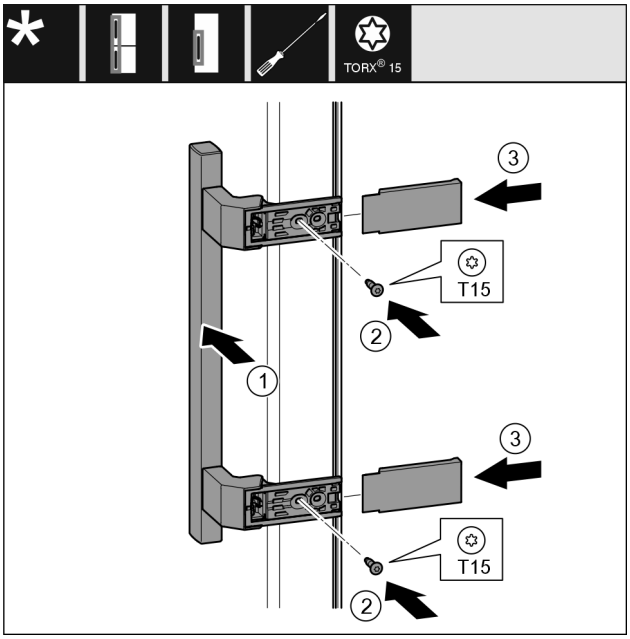

Sl. 26

▶ Ručicu *Sl. 26 (1)* postavite na suprotnu stranu.
▷ Otvori za zavrtnje moraju da se nalaze tačno jedan iznad drugog.
▶ Zategnite zavrtnje *Sl. 26 (2)* pomoću odvijača.
▶ Postavite bočno poklopce *Sl. 26 (3)* i učvrstite zavrtnjima.
▷ Vodite računa da pravilno ulegne.

3.9.8 Montiranje vrata

▶ Vrata postavite na donji zavrtanj ležaja.

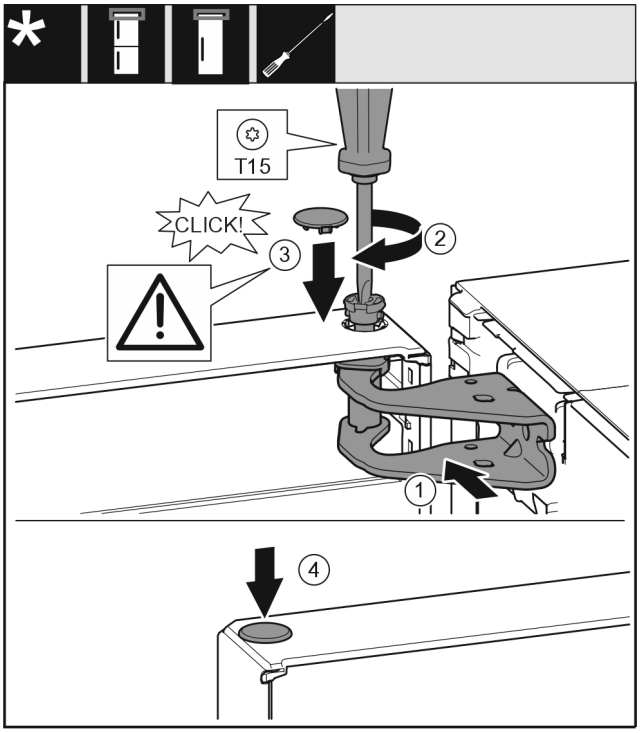

Sl. 27

▶ Vrata gore poravnajte prema otvoru u postolju ležaja *Sl. 27 (1)*.
▶ Umetnite zavrtnje *Sl. 27 (2)* i čvrsto ih zategnite odvijačem.
▶ Postavite poklopac *Sl. 27 (3)*.
▶ Proverite da li poklopac *Sl. 27 (3)* naleže na vrata.
▶ Postavite poklopac *Sl. 27 (4)*.

3.9.9 Nivelisanje vrata

Za sve uređaje:

UPOZORENJE
Opasnost od povreda usled pada vrata!
Ukoliko ležajevi nisu dovoljno zategnuti, vrata mogu da ispadnu. To može dovesti do teških povreda. Osim toga se vrata event. neće zatvarati, tako da uređaj ne hladi dobro.
▶ Čvrsto zategnite postolja ležaja sa 4 Nm.
▶ Proverite i po potrebi dotegnite sve zavrtnje.

▶ Vrata eventualno poravnajte preko oba uzdužna otvora u postolju ležaja dole tako da budu u nivou sa kućištem uređaja. U tu svrhu, srednji zavrtanj u postolju ležaja dole odvrnuti pomoću priloženog alata T20. Ostale zavrtnje malo otpustite pomoću alata T20 ili odvijača T20 i poravnajte preko uzdužnih otvora.
▶ Podupiranje vrata: Odvrnite nogicu za nivelisanje na postolju ležaja dole pomoću viljuškastog ključa SW10, dok ne nalegne na dno, zatim okrenite za dodatnih 90°.

3.9.10 Postavljanje poklopaca*

Za uređaje bez prigušivača zatvaranja:

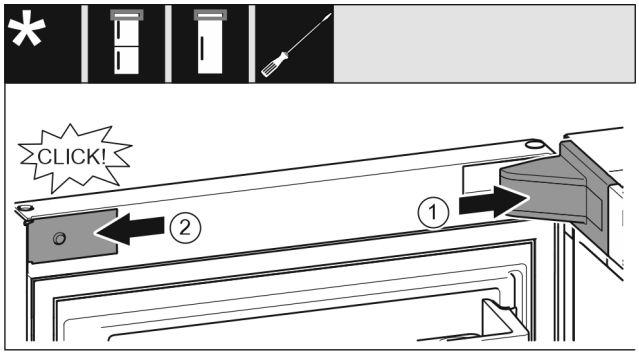

Sl. 28
Vrata su otvorena za 90°.
▶ Postavite i uglavite poklopac postolja ležaja *Sl. 28 (1)*, po potrebi oprezno razdvojite.
▶ Blendu *Sl. 28 (2)* postavite bočno i uglavite je.

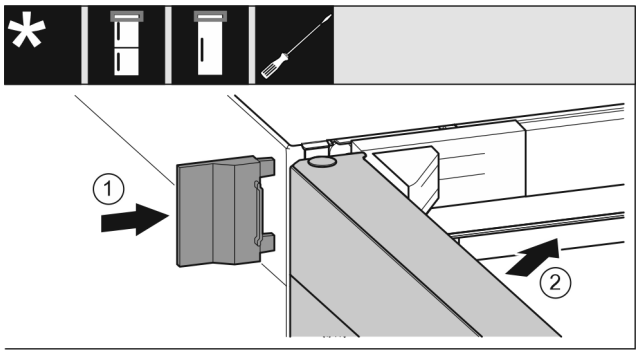

Sl. 29
▶ Navucite spoljne poklopce *Sl. 29 (1)*.
▶ Zatvorite gornja vrata *Sl. 29 (2)*.

3.9.11 Uređaji sa prigušivačem zatvaranja: Montiranje prigušivača zatvaranja*

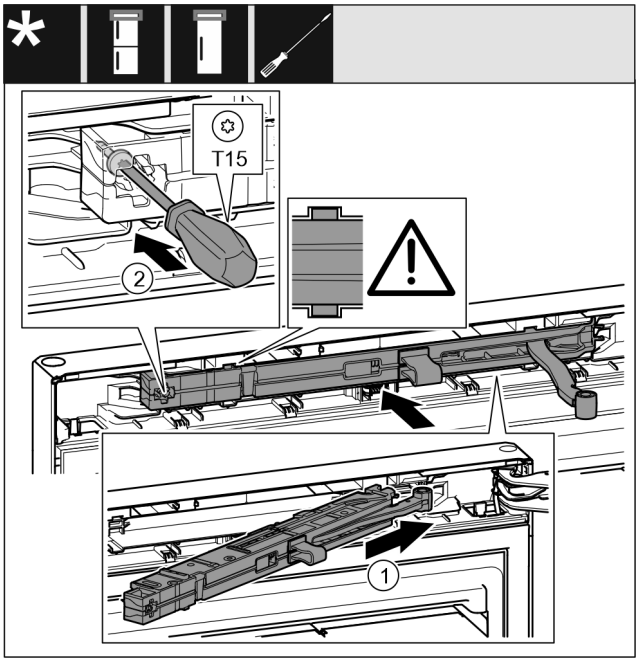

Sl. 30
▶ Jedinicu prigušivača zatvaranja *Sl. 30 (1)* na strani postolja ležaja gurnite do kraja ukoso u izrez.
▶ Kompletno umetnite jedinicu prigušivača zatvaranja.
▷ Jedinicu prigušivača zatvaranja je pravilno pozicionirana kada je rebro jedinice prigušivača zatvaranja uleglo u vođicu u kućištu.
▶ Zategnite zavrtanj *Sl. 30 (2)* pomoću odvijača.

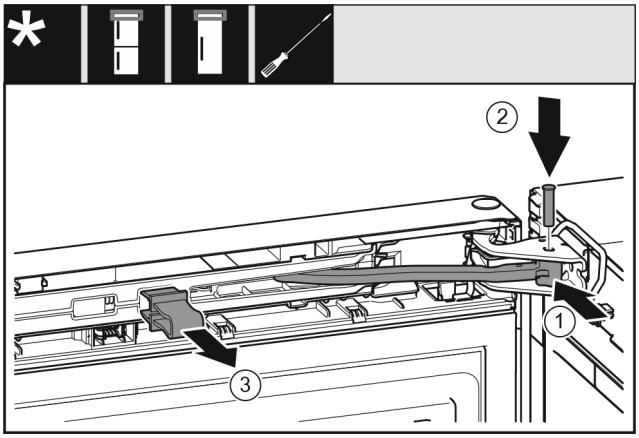

Sl. 31
Vrata su otvorena za 90°.
▶ Okrenite zglob *Sl. 31 (1)* u postolju ležaja.
▶ Postavite zavrtnje *Sl. 31 (2)* u postolje ležaja i zglob. Pri tome vodite računa da zaustavni breg pravilno naleže u navrtku.
▶ Skinite osigurač *Sl. 31 (3)*.

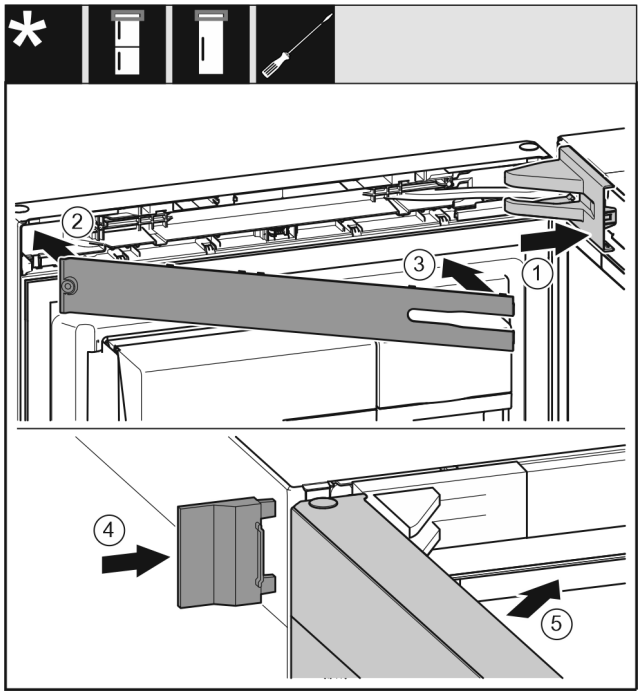

Sl. 32

- ▶ Postavite i uglavite poklopac postolja ležaja *Sl. 32 (1)*, po potrebi oprezno razdvojite.
- ▶ Postavite blendu *Sl. 32 (2)*.
- ▶ Zaokrenite blendu *Sl. 32 (3)* i uglavite je.
- ▶ Navucite spoljne poklopce *Sl. 32 (4)*.
- ▶ Zatvorite gornja vrata *Sl. 32 (5)*.

3.10 Priključivanje uređaja na dovod vode

Uverite se da su sledeći preduslovi ispunjeni:

- ❑ Dimenzije za priključak na dovod vode su poznate i poštuju se.
- ❑ Pritisak vode se održava.
- ❑ Dovod vode do uređaja vrši se preko cevi za hladnu vodu, koja podnosi radni pritisak i priključena je na dovod pitke vode.
- ❑ Svi uređaji i oprema za snabdevanje vodom su u skladu sa važećim propisima date zemlje.
- ❑ Zadnja strana uređaja je pristupačna tako da uređaj možete da priključite dovod pitke vode.
- ❑ Koristi se priloženo crevo. Stara creva su odložena na otpad.
- ❑ U priključnom komadu creva nalazi se sito sa zaptivačem.
- ❑ Između creva i kućnog priključka za vodu nalazi se slavina za vodu da bi se po potrebi mogao prekinuti dovod vode.
- ❑ Slavina za vodu je van zadnjeg dela jedinice i lako je dostupna. Ovo vam omogućava da postavite uređaj što bliže zidu i, ako je potrebno, da možete brzo da zatvorite slavinu.

UPOZORENJE

Opasnost od strujnog udara zbog vode!

- ▶ Pre priključka na cev za vodu: Odvojite uređaj sa utičnice.
- ▶ Pre priključka na vodovodne cevi: Zatvorite dovod vode.
- ▶ Obezbedite da samo kvalifikovano osoblje povezuje uređaj na dovod vode za piće.

UPOZORENJE

Opasnost od trovanja kontaminiranom vodom!

- ▶ Priključivati samo na dovod vode za piće.

3.10.1 Priključivanje creva

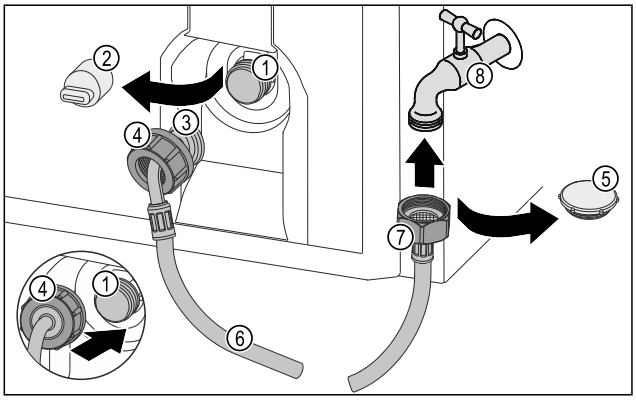

Sl. 33

(1) Magnetni ventil: Magnetni ventil se nalazi dole, na zadnjoj strani uređaja. On ima priključni navoj R3/4.
(2) Poklopac
(3) Savijeni kraj creva
(4) Navrtka
(5) Zatvarač
(6) Crevo
(7) Ravan kraj creva
(8) Slavina za vodu

PAŽNJA

Opasnost od oštećenja usled nestručne montaže!

- ▶ Crevo se ne sme oštetiti niti saviti prilikom montaže.
- ▶ Crevo se ne sme oštetiti niti saviti prilikom postavljanja uređaja.

Priključivanje creva na uređaj:

- ▶ Skinite poklopac *(2)*.
- ▶ Navrtku *(4)* navucite preko savijeni kraja creva *(3)* do kraja i čvrsto je držite.

PAŽNJA

Magnetni ventil curi zbog oštećenih navoja!
Ako magnetni ventil nije zaptiven, voda može da curi.

- ▶ Pratite uputstva u nastavku da biste montirali navrtku na magnetni ventil.

- ▶ Navrtku *(4)* pravilno postavite na magnetni ventil *(1)* i čvrsto zategnite.
- ▶ Rukom učvrstite navrtku *(4)* ravno na navoj dok se ne postigne sigurno i čvrsto prianjanje.
- ▷ Crevo je priključeno na uređaj.

Priključivanje creva na slavinu za vodu:

- ▶ Uklonite zatvarač *Sl. 33 (5)*.
- ▶ Ravan kraj creva *Sl. 33 (7)* stavite na slavinu za vodu *Sl. 33 (8)*.
- ▶ Čvrsto zategnite navrtku na ravnom kraju creva *Sl. 33 (7)* u smeru kretanja kazaljke na satu.
- ▷ Crevo je priključeno na slavinu za vodu.

3.10.2 Proverite sistem za vodu

Pre nego što konačno postavite uređaj, Liebherr preporučuje da se proveri zaptivenost sistema za vodu.

- ▶ Polako otvorite slavinu za vodu.
- ▶ Proverite da li su creva, dovod vode i priključci zaptiveni.
- ▷ Proverite zaptivenost sistema za vodu.
- ▷ Sistem za vodu je zaptiven: Možete potpuno da postavite uređaj.

Napomena
IceMaker: Pre prve upotrebe morate da očistite IceMaker. (vidi Quick Start Guide ili uputstvo za upotrebu)

3.11 Montaža zidnog odstojnika*

Sa zidnim distancerom Vaš uređaj postiže deklarisanu potrošnju energije i ne dolazi do pojave kondenzata pri višoj vlažnosti okoline. Uređaj je bez zidnih distancera u potpunosti funkcionalan, međutim ima nešto veću potrošnju energije.

Ako koristite zidne odstojnike, onda se dubina uređaja povećava za oko 15 mm.*

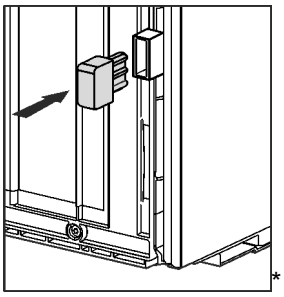

▶ Uređaj sa priloženim zidnim distancerima: Postavite zidne distancere levo i desno dole na zadnjoj strani uređaja.

3.12 Postavljanje uređaja

OPREZ
Opasnost od povreda usled teškog uređaja!
▶ Uređaj do mesta postavljanja moraju da transportuju dve osobe.

UPOZORENJE
Opasnost od požara usled kratkog spoja!
▶ Kada postavljate uređaj: Vodite računa da se mrežni priključni kabl ne presavije, priklešti ili ošteti.
▶ Nemojte da puštate uređaj u rad sa oštećenim kablom za struju.

UPOZORENJE
Opasnost od požara i oštećenja!
▶ Na uređaj ne postavljajte uređaje koji odaju toplotu kao npr. mikrotalasnu rernu, toster itd.!

Uverite se da se poštuju sledeći zahtevi:
❑ Uređaj pomerati samo kada nije napunjen.
❑ Uređaj postavljati samo uz odgovarajuću pomoć.

▶ Izvadite mrežni priključni kabl iz priloženog dodatnog pakovanja.
▶ IEC utičnicu mrežnog priključnog kabla kompletno utaknite u utikač uređaja na zadnjoj strani uređaja. Vodite računa o učvršćenosti IEC utičnice.
▶ Mrežni utikač po potrebi sprovedite preko kabla do pristupačne utičnice.

3.13 Ravnanje uređaja

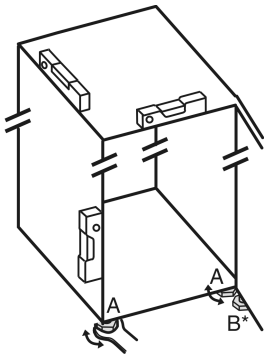

Sl. 34

▶ Od vrnite podesive nožice *Sl. 34 (A)* priloženim viljuškastim ključem i koristeći libelu dok uređaj ne bude čvrsto stajao i ne bude ravno nivelisan.
▷ Uređaj je nivelisan.

OPREZ
Opasnost od povreda i oštećenja usled prevrtanja uređaja!
Ako podesiva nožica **B** na postolju ležaja ne naleže dobro na pod, uređaj može da se prevrne. To može da dovede do materijalne štete i povreda.
▶ Odvrnite podesivu nožicu **B** na postolju ležaja.

▶ Odvrnite priloženim vljiuškastim ključem podesivu nožicu *Sl. 34 (B)* na postolju ležaja, sve dok ne nalegne na pod.
▶ Podesivu nožicu *Sl. 34 (B)* okrenite za još maksimalno 90°, da biste izbegli oštećenje vrata.
▷ Uređaj je osiguran protiv prevrtanja.

3.14 Postavljanje više uređaja

Uređaji su dizajnirani za različite načine postavljanja. Ukoliko želite da nekoliko uređaja postavite jedan pored drugog ili jedan iznad drugog, uverite se da su ispunjeni sledeći preduslovi:
❑ Uređaje postavljati jedan pored drugog ili jedan iznad drugog samo ako su za to predviđeni.
❑ Obratite pažnju na napomene i sledeću tabelu.

PAŽNJA
Opasnost od oštećenja usled kondenzovane vode!
▶ Ne postavljajte uređaj direktno pored drugog frižidera/zamrzivača.

Model	Način postavljanja
svi modeli	pojedinačno
Modeli čija oznaka modela počinje sa **S...**.	Side-by-Side (SBS)

Model	Način postavljanja
Modeli bez grejanja bočnih stranica	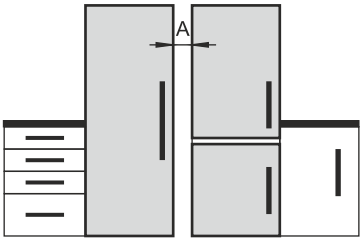 **Jedan pored drugog:** Postavljati sa rastojanjem između uređaja **A** od 70 mm. Ukoliko se ne pridržavate ovog rastojanja, na bočnim stranama između uređaja se stvara kondenzat. 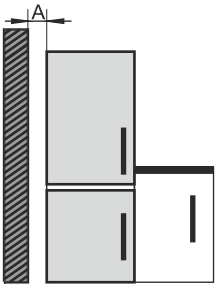 **Na spoljašnjem zidu:** Postavljati sa rastojanjem **A** kao kod postavljanja jedan pored drugog. Ukoliko se ne pridržavate ovog rastojanja može doći do stvaranja kondenzata na bočnoj strani uređaja.

Modeli i njihov način postavljanja

Uređaje sastavite prema posebnom uputstvu za montažu.

3.15 Ugrađivanje uređaja u kuhinjske elemente

Uređaj možete da umetnete u kuhinjski element. Pri tome obratite pažnju na sledeće uslove postavljanja:

- Ako iznad uređaja postavljate gornji orman, morate da ostavite prečnik za ventilaciju odgovarajuće dubine na zadnjoj strani gornjeg ormana.
- Ako uređaj postavljate sa šarkama pored zida, morate da ostavite razmak od stranice uređaja.
- Da bi se obezbedilo potpuno otvaranje vrata, uređaj mora da viri za debljinu prednje ploče. Uređaj može da viri u zavisnosti od dubine niše.

Napomena
Za uređaje sa prigušivanjem zatvaranja, set za ograničavanje ugla otvaranja vrata na 90° možete da poručite preko korisničke službe.*

UPOZORENJE
Opasnost od požara usled kratkog spoja!
▶ Kada postavljate uređaj: Vodite računa da se mrežni priključni kabl ne presavije, priklešti ili ošteti.
▶ Nemojte da puštate uređaj u rad sa oštećenim kablom za struju.

Obezbedite da budu ispunjeni sledeći preduslovi:

❑ Utičnica je lako pristupačna i nalazi se iza uređaja.
❑ Zahtevi za ventilaciju su ispunjeni. (vidi 3.3 Zahtevi za ventilaciju)
❑ Dimenzije postavljanja su uzete u obzir. (vidi 3.17 Priključivanje uređaja na strujno napajanje)
❑ Montirani su zidni distanceri.*

3.15.1 Dimenzije niše za uređaje sa ručkom poluge

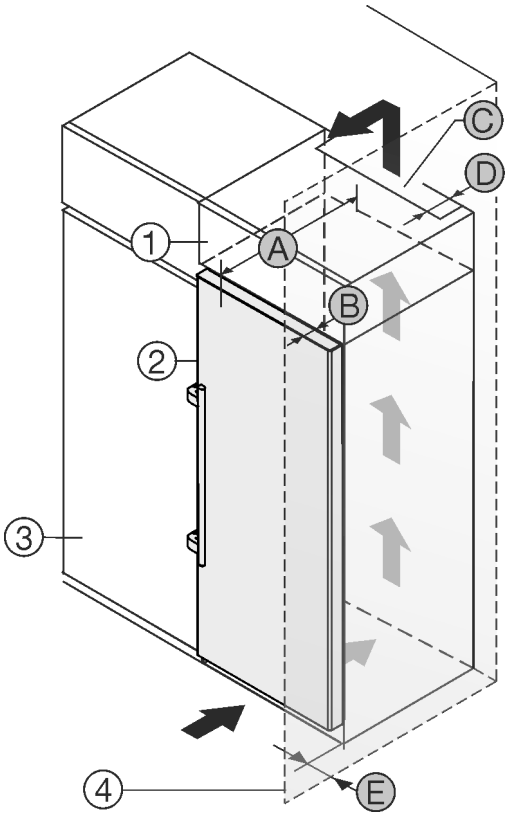

Sl. 35

(1) Gornji orman
(2) Uređaj
(3) Kuhinjski orman
(4) Zid
(A) Dubina uređaja
(B) Dubina vrata
(C) Prečnik za ventilaciju
(D) Razmak zadnje strane uređaja
(E) Razmak od stranice uređaja

Uređaji sa ručkom poluge:	
A	675 mm[x]
B	75 mm
C	min. 300 cm^2
D	min. 50 mm
E	min. 57 mm

[x] Kod uređaja sa zidnim distancerima dimenzija se povećava za 15 mm.*

3.16 Nakon postavljanja

▶ Uklonite sve delove transportne zaštite iz unutrašnjosti.

PAŽNJA
Materijalna šteta izazvana šiljatim ili oštrim predmetima!
Ukoliko koristite šiljate ili oštre predmete prilikom uklanjanja materijala za pakovanje, možete oštetiti uređaj.
▶ Ne koristiti šiljate ili oštre predmete za uklanjanje materijala za pakovanje.

▶ Uklonite zaštitne folije iz unutrašnjosti: Foliju povlačite ravno duž komponente, kako bi se umanjila sila lepljenja folije.
▶ Čišćenje uređaja. (vidi 10.3 Čišćenje uređaja)
▶ Zabeležite tip (model, broj), oznaku uređaja, broj uređaja / serijski broj, datum kupovine i adresu prodavca.

3.17 Priključivanje uređaja na strujno napajanje

UPOZORENJE
Opasnost od strujnog udara i povreda usled oštećenog uređaja ili oštećenog priključnog mrežnog kabla!
Opasnost po život usled posekotina. Ukoliko su uređaj i priključni mrežni kabl oštećeni prilikom transporta, možete zadobiti smrtonosni strujni udar. Osim toga, možete se poseći na oštećenim delovima kućišta uređaja.
▶ Nakon transporta proveriti da li su uređaj i priključni mrežni kabl oštećeni.
▶ Uređaj ni u kom slučaju ne puštati u rad ukoliko su uređaj ili priključni mrežni kabl oštećeni.
▶ Stupiti u kontakt sa korisničkom službom.

Uključite Vaš uređaj na strujno napajanje pomoću posebno isporučenog mrežnog priključnog kabla. Mrežni priključni kabl na jednom kraju ima IEC utičnicu, a na drugom mrežni utikač.

Uverite se da su ispunjeni sledeći preduslovi:
- Uređaj i mrežni priključni kabl su neoštećeni.
- Uređaj je propisno postavljen. (vidi 3.11 Montaža zidnog odstojnika*)
- Zahtevi za električni priključak su ispunjeni.
- Dimenzije za propisno priključivanje su poznate i ispoštovane. (vidi 3.4 Dimenzije priključaka za strujno napajanje)
- Mrežni napon i frekvencija odgovaraju podacima na tipskoj pločici.
- Utičnica je propisno uzemljena i električno osigurana.
- Struja aktiviranja osigurača se kreće od 10 A do 16 A.
- Utičnica je lako pristupačna i nalazi se iza uređaja. (vidi 3.4 Dimenzije priključaka za strujno napajanje)

PAŽNJA
Opasnost od povreda usled nepravilnog rada!
Oštećenja elektronskih komponenata uređaja.
▶ Koristiti isključivo isporučeni mrežni priključni kabl.

UPOZORENJE
Opasnost od požara usled nepravilnog priključivanja!
Opekotine.
Oštećenja na uređaju.
▶ Ne koristiti produžne kablove.
▶ Ne koristiti višestruke utičnice.

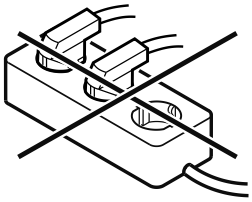

PAŽNJA
Opasnost od oštećenja usled nepravilnog priključivanja!
Oštećenja na uređaju.
▶ Ne priključivati uređaj na invertore u ostrvskom režimu rada, kao npr. kod solarnih postrojenja za struju i benzinskih generatora.

▶ Priključite mrežni utikač priključnog kabla na naponsko napajanje. Proverite učvršćenost mrežnog utikača i utičnice.
▷ Na displeju se pojavljuje Liebherr logotip.
▷ Prikaz se prebacuje na simbol režima pripravnosti.
▷ Ukoliko se u roku od 60 sekundi ne izvrši nikakva radnja: Simbol režima pripravnosti bledi ili se gubi.
▷ Uređaj je priključen. Za prvo puštanje u rad vidi sledeće poglavlje ili uputstvo za upotrebu.

3.18 Odlaganje ambalaže u otpad

UPOZORENJE
Opasnost od gušenja od ambalaže i folije!
▶ Deca ne smeju da se igraju ambalažom.

Pakovanje je proizvedeno od materijala koji se mogu reciklirati:
- Rebrasti karton / karton
- Delovi od penastog polistirola
- Folije i kese od polietilena
- Trake za obmotavanje od polipropilena
- Iskucani drveni okvir sa pločom od polietilena*

▶ Ambalažu odneti u zvanični sabirni centar.

4 Način funkcionisanja Touch & Swipe displeja

Uređajem rukujete pomoću Touch & Swipe displeja. Pomoću Touch & Swipe displeja (u daljem tekstu pod nazivom displej) dodirom ili prevlačenjem birate funkcije uređaja. Ukoliko tokom 10 sekundi ne izvršite nikakvu radnju na displeju, prikaz se vraća ili nazad na nadređeni meni ili direktno na prikaz statusa.

4.1 Navigacija i objašnjenje simbola

Na slikama se koriste razni simboli za navigaciju sa displejom. U sledećoj tabeli su opisani ovi simboli.

Simbol	Opis
	Kratak dodir displeja: Aktivirajte/deaktivirajte funkciju. Potvrdite izbor. Otvorite podmeni.
	Dodirivati displej tokov navedenog vremenskog perioda (npr. 3 sekunde): Aktiviranje/deaktiviranje funkcije ili vrednosti.
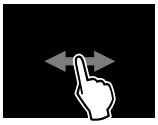	**Prevlačenje udesno ili ulevo:** Za kretanje po meniju.
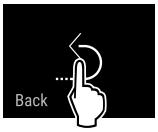	**Kratko dodirivanje simbola Nazad:** Vraćanje za jedan nivo menija unazad.

Simbol	Opis
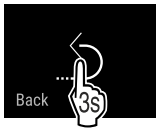	**Dodirivanje simbola Nazad u trajanju od 3 sekunde:** Povratak nazad na prikaz statusa.
	Strelica sa satom: Potrebno je više od 10 sekundi da bi se pojavio sledeći prikaz na displeju.
	Strelica sa podatkom o vremenu: Potrebno je da prođe navedeno vreme da bi se pojavio sledeći prikaz na displeju.
	Simbol za "Otvaranje menija za podešavanje": Krećite se do menija za podešavanje i otvorite meni za podešavanje. Ako je neophodno: Krećite se u meniju za podešavanje do željene funkcije. (vidi 4.2.1 Otvaranje menija za podešavanje)
	Simbol za otvaranje "Proširenog menija": Krećite se do proširenog menija i otvorite prošireni meni. Ako je neophodno: Krećite se u proširenom meniju do željene funkcije. (vidi 4.2.2 Otvaranje proširenog menija)
Tokom 10 sekundi nije izvršena ni jedna radnja	Ukoliko tokom 10 sekundi ne izvršite nikakvu radnju na displeju, prikaz se vraća ili nazad na nadređeni meni ili direktno na prikaz statusa.
Zatvorite vrata i ponovo ih otvorite.	Ukoliko zatvorite vrata i odmah ih ponovo otvorite, prikaz se vraća direktno na prikaz statusa.

Napomena: Slike displeja su prikazane sa engleskim pojmovima.

4.2 Meniji

Funkcije uređaja su podeljene u različite menije:

Meni	Opis
Glavni meni	Kada uključite uređaj, automatski se nalazite u glavnom meniju. Odavde se možete kretati do najvažnijih funkcija uređaja, do menija za podešavanja i proširenog menija.
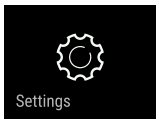 Meni za podešavanje	Meni za podešavanje sadrži dodatne funkcije za podešavanje Vašeg uređaja.
Prošireni meni	Prošireni meni sadrži specijalne funkcije za podešavanje Vašeg uređaja. Pristup korisničkom meniju je zaštićen numeričkim kodom **1 5 1**.

4.2.1 Otvaranje menija za podešavanje

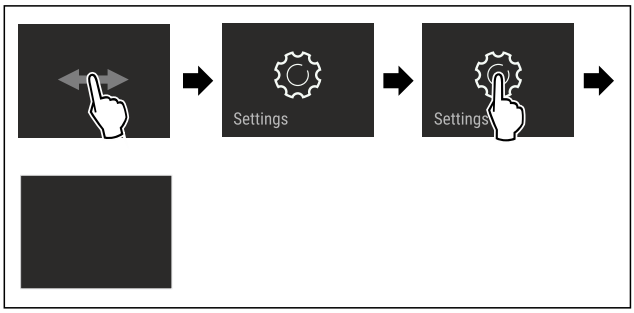

Sl. 36 Primeri prikaza

▶ Obavite radne korake prema slici.
▷ Meni za podešavanje je otvoren.
▶ Ako je neophodno: Krećite se do željene funkcije.

4.2.2 Otvaranje proširenog menija

Sl. 37

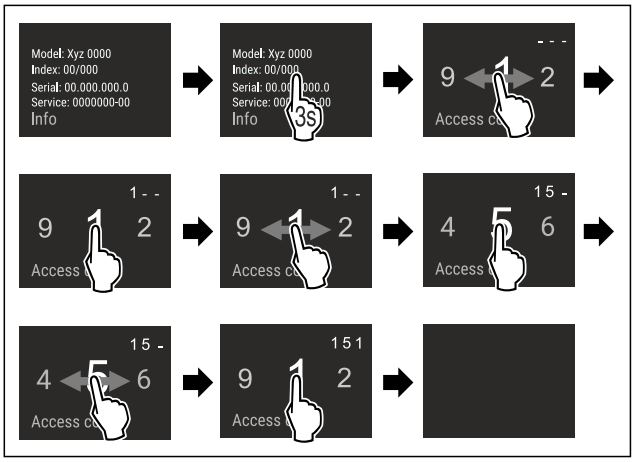

*Sl. 38 Prikaz primera, pristup sa numeričkim kodom **151***

▶ Obavite radne korake prema slici.
▷ Prošireni meni je otvoren.
▶ Ako je neophodno: Krećite se do željene funkcije.

4.3 Režim mirovanja

Ukoliko ne dodirnete displej u periodu od 1 minuta, displej prelazi u režim mirovanja. U režimu mirovanja je osvetljaj prikaza prigušen.

4.3.1 Prekid režima mirovanja

▶ Kratko dodirnite displej prstom.
▷ Režim mirovanja je završen.

5 Puštanje u rad

5.1 Uključivanje uređaja (prvo puštanje u rad)

Uverite se da su ispunjeni sledeći preduslovi:

❑ Uređaj je postavljen i priključen u skladu sa uputstvom za montažu.
❑ Sve lepljive trake, lepljive i zaštitne folije, kao i transportne osigurače unutar uređaja i na njemu su uklonjene.

- ❑ Iz fioka je izvađen sav reklamni materijal.
- ❑ Način funkcionisanja Touch & Swipe displeja je poznat. (vidi 4 Način funkcionisanja Touch & Swipe displeja)

Uključite uređaj preko Touch & Swipe displeja:

▶ Ukoliko se displej nalazi u režimu mirovanja: Kratko dodirnite displej.
▶ Obavite radne korake prema slici.

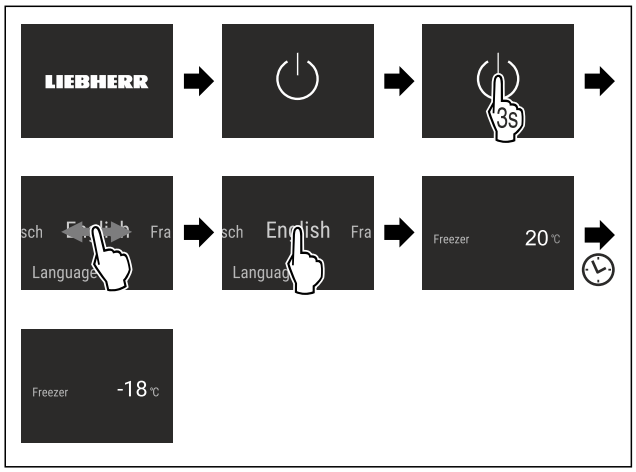

Sl. 39 Primeri prikaza

▷ Pojavljuje se prikaz statusa.
▷ Uređaj hladi do fabrički podešene ciljne temperature.
▷ Uređaj se pokreće u demo režimu (pojavljuje se prikaz statusa sa DEMO): Ukoliko se uređaj pokrene u demo režimu, u narednih 5 minuta možete da deaktivirate demo režim. (vidi Demo režim)

Dodatne informacije:

- Kada pustite uređaj u rad, **statusna lampica** (prikaz statusa) je fabrički deaktivirana. Aktivirajte statusnu lampicu. (vidi Statusna lampica (prikaz statusa)*) *
- Puštanje u rad IceMaker aparata. (vidi 5.2 Puštanje u rad IceMaker aparata)
- Puštanje u rad SmartDevice aparata. (vidi 2.3 SmartDevice) i (vidi WLAN)

Napomena
Proizvođač preporučuje sledeće:
▶ **Smrznute proizvode** stavite na -18 °C ili nižu temperaturu.
▶ Vodite računa o napomenama za skladištenje. (vidi 6.1 Napomene za skladištenje)

Napomena
Sie erhalten Zubehör im Liebherr-Hausgeräte-Shop unter go.liebherr.com/47wtc4.

5.2 Puštanje u rad IceMaker aparata

Ukoliko je uređaj opremljen sa IceMaker aparatom, **pre prve upotrebe morate očistiti** IceMaker.

Uverite se da su ispunjeni sledeći preduslovi:

- ❑ Priključak za vodu je izveden. Vidi Installation Guide ili uputstvo za montažu.
- ❑ Uređaj je kompletno priključen.

▶ Očistite IceMaker. (vidi 10.3.5 Čišćenje IceMaker)

6 Skladištenje

6.1 Napomene za skladištenje

UPOZORENJE
Opasnost od požara usled električnih uređaja!
Ukoliko koristite električne uređaje u oblasti namirnica Vašeg uređaja, onda oni mogu prouzrokovati požar.
▶ Ne koristite električne uređaje u oblasti namirnica, osim ako nisu preporučeni od strane proizvođača.

Napomena
Potrošnja energije se povećava, a rashladna snaga se smanjuje ukoliko ventilacija nije dovoljna.
▶ Uvek držite slobodne proreze za vazduh.

Vodite računa sledećim smernicama za skladištenje:

- Dobro upakujte namirnice.
- Namirnice čuvajte na odstojanju, tako da vazduh može dobro da cirkuliše.
- Čuvajte namirnice u skladu sa specifikacijama na pakovanju.
- Uvek vodite računa o datumu minimalnog roka trajanja navedenom na pakovanju.

Napomena
Nepoštovanje ovih smernica može dovesti do kvarenja namernica.

6.2 Odeljak za zamrzavanje

Ovde se uspostavlja suva, ledena klima za skladištenje na -18 °C. Ledena klima skladištenja je pogodna za čuvanje duboko zamrznutih i zamrznutih namirnica na nekoliko meseci, za pravljenje kockica leda ili za zamrzavanje svežih namirnica.

6.2.1 Zamrzavanje namirnica

Količina zamrzavanja

U roku od 24 sati možete zamrznuti maksimalno onoliko svežih namirnica, koliko je navedeno na tipskoj pločici (vidi 11.5 Tipska pločica) pod „Kapacitet zamrzavanja ... kg/24h".

Kako bi namirnice bile brzo zamrznute do središta, pridržavajte se sledećih količina po pakovanju:

- Voće, povrće do 1 kg
- Meso do 2,5 kg

Zamrzavanje namirnica SuperFrost funkcijom

U zavisnosti od količine za zamrzavanje, pre zamrzavanja možete aktivirati SuperFrost funkciju, kako bi se postigle niže temperature zamrzavanja. (vidi SuperFrost)
▶ Aktivirajte SuperFrost, ukoliko je količina zamrzavanja veća od oko 2 kg.

Vremenski trenutak kada aktivirate funkciju SuperFrost zavisi od količine zamrzavanja:

Količina zamrzavanja	Trenutak aktiviranja funkcije SuperFrost
mala količina zamrzavanja	SuperFrost aktivirati oko 6 sati pre zamrzavanja. Namirnice možete sortirati čim uređaj automatski deaktivira funkciju SuperFrost.

Količina zamrzavanja	Trenutak aktiviranja funkcije SuperFrost
maksimalna količina zamrzavanja	SuperFrost aktivirati oko 24 sati pre zamrzavanja. Namirnice možete sortirati čim uređaj automatski deaktivira funkciju SuperFrost.

Raspoređivanje namirnica

OPREZ
Opasnost od povreda usled staklenih krhotina!
Flaše i limenke sa napicima se prilikom zamrzavanja mogu rasprsnuti. Ove se posebno odnosi na gazirane napitke.
▶ Flaše i limenke sa napicima zamrzavati samo ukoliko ste aktivirali funkciju BottleTimer u SmartDevice aplikaciji.

Količina zamrzavanja	Raspoređivanje namirnica
mala količina zamrzavanja	Upakovane namirnice rasporedite u gornju fioku. Ako je moguće, namirnice rasporedite u zadnji deo fioke, blizu zadnjeg zida.
maksimalna količina zamrzavanja	Rasporedite upakovane namirnice po svim fiokama,ali samo hranu koja je već zamrznuta stavite u najnižu fioku. Ako je moguće, namirnice rasporedite u zadnji deo fioke, blizu zadnjeg zida.

6.2.2 Odmrzavanje namirnica

UPOZORENJE
Opasnost od trovanja namirnicama!
▶ Odmrznute namirnice nemojte ponovo da zamrzavate.
▶ Odmrznute namirnice pripremite što pre.

Namirnice možete odmrzavati na različite načine:
- u frižideru
- u mikrotalasnoj rerni
- u rerni/šporetu na vruć vazduh
- na sobnoj temperaturi

▶ Uzmite samo onoliko namirnica koliko je potrebno.

6.2.3 Tacna za zamrzavanje

Pomoću tacne za zamrzavanje možete zamrznuti jagodičasto voće, začinsko bilje, povrće i druge manje smrznute proizvode, a da se oni ne zamrznu slepljeno. Smrznuti proizvodi u velikoj meri zadržavaju svoj oblik i kasnije se lakše dele na porcije.

Osim toga na tacni za zamrzavanje možete skladištiti hladna pakovanja da biste uštedeli prostor.
▶ Neupakovane namirnice uz razmak rasporedite po tacni za zamrzavanje.

6.3 Vremena čuvanja

Navedeno vreme čuvanja su smernice.

Kod namirnica sa navedenim minimalnim rokom trajanja, uvek važi datum naveden na pakovanju.

Smernice za trajanje čuvanja različitih namirnica		
Sladoled	na -18 °C	2 do 6 meseci
Kobasice, šunke	na -18 °C	2 do 3 meseca
Hleb, peciva	na -18 °C	2 do 6 meseci
Divljač, svinjetina	na -18 °C	6 do 9 meseci
Riba, masna	na -18 °C	2 do 6 meseci
Riba, posna	na -18 °C	6 do 8 meseci
Sir	na -18 °C	2 do 6 meseci
Živina, govedina	na -18 °C	6 do 12 meseci
Povrće, voće	na -18 °C	6 do 12 meseci

7 Štednja energije

- Vodite računa da uvek postoji dobro provetravanje. Ne pokrivajte otvore i rešetke za ventilaciju.
- Ventilacione otvore uvek održavajte slobodnim.
- Nemojte da postavljate uređaj ni u području pod direktnim sunčevim zračenjem niti pored grejanja ili sličnog.
- Kada uređaj postavite odmah pored rerne, potrošnja energije se može malo povećati. To zavisi od vremena korišćenja i intenziteta korišćenja rerne.
- Potrošnja energije zavisi od uslova postavljanja npr. okolne temperature . Kada su temperature okoline više, potrošnja energije se može povećati.
- Uređaj držati otvoren što je kraće moguće.
- Što je podešena temperatura niža, utoliko se povećava potrošnja energije.
- Sve namirnice čuvajte dobro zapakovane i sa poklopcima. Sprečava se stvaranje inja.
- Stavljanje toplih jela: prvo ih ostavite da se ohlade na sobnu temperaturu.

8 Rukovanje

8.1 Elementi za rukovanje i prikazivanje

8.1.1 Prikaz statusa

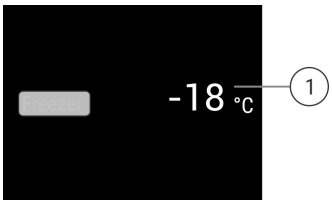

Sl. 40 Prikaz statusa prikazuje stvarnu temperaturu.
(1) Prikaz temperature

Prikaz statusa pokazuje stvarnu temperaturu i predstavlja početni prikaz. Odatle se vrši navigacija do funkcija i podešavanja.

8.1.2 Prikazni simboli

Prikazni simboli daju informaciju o aktuelnom statusu uređaja.

Simbol	Status uređaja
	Standby Uređaj ili temperaturna zona je isključena.

Simbol	Status uređaja
	Pulsirajući broj Uređaj radi. Temperatura pulsira dok se ne dostigne podešena vrednost.
	Pulsirajući simbol Uređaj radi. Podešavanje je u toku.

8.2 Funkcije uređaja

8.2.1 Napomene o funkcijama uređaja

Funkcije uređaja su fabrički podešene tako da je Vaš uređaj potpuno funkcionalan.

Pre nego što promenite, aktivirate ili deaktivirate funkcije uređaja, uverite se da su ispunjeni sledeći preduslovi:

- ❑ Pročitali ste i razumeli opise o načinu funkcionisanja displeja. (vidi 4 Način funkcionisanja Touch & Swipe displeja)
- ❑ Upoznali ste se sa elementima za rukovanje i prikaza na vašem uređaju uređaja.

Isključivanje i uključivanje uređaja

Pomoću ove funkcije isključujete i uključujete ceo uređaj.

Isključivanje uređaja

Kada isključite uređaj, prethodno izvršena podešavanja ostaju sačuvana.

Obezbedite da budu ispunjeni sledeći preduslovi:

- ❑ Uputstva za rukovanje (vidi 12 Stavljanje van pogona) su izvršena.

Sl. 41

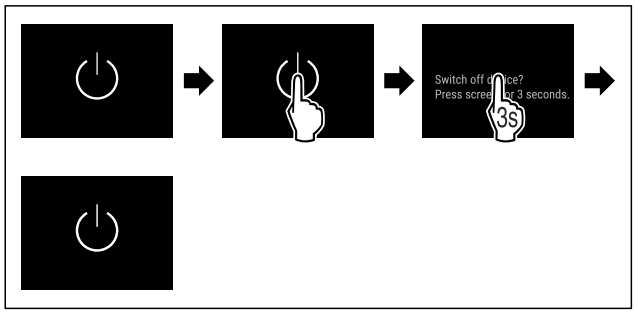

Sl. 42

▶ Obavite radne korake prema slici.
▷ Uređaj je isključen.
▷ Na displeju se pojavljuje simbol režima pripravnosti.
▷ Ekran postaje crn.

Uključivanje uređaja

Ukoliko se displej nalazi u režimu mirovanja:

▶ Kratko dodirnite displej.

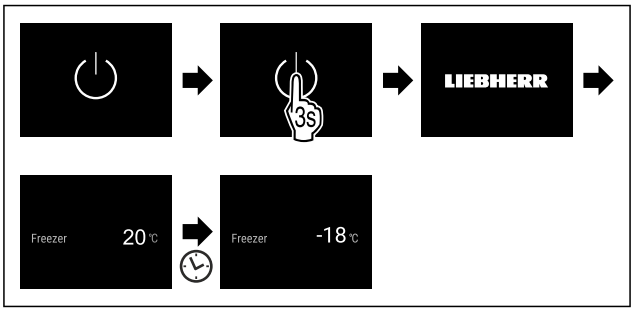

Sl. 43 Prikaz primera

▶ Obavite radne korake prema slici.
Ako se uređaj pokreće u demo režimu:
▶ Deaktivirajte demo režim. (vidi Deaktiviranje demo režima)
▷ Uređaj je uključen.
▷ Prethodno izvršena podešavanja se ponovo vraćaju.
▷ Uređaj hladi do podešene ciljne temperature.

Temperatura

Pomoću ove funkcije podešavate temperaturu.

Temperatura zavisi od sledećih faktora:

- Učestalost otvaranja vrata
- Trajanje otvaranja vrata
- Temperatura u prostoriji postavljanja
- Vrsta, temperatura i količina namirnica

Odeljak za zamrzavanje	Fabrički podešena temperatura	Preporučeno podešavanje
	-18 °C	-18 °C

Podešavanje temperature

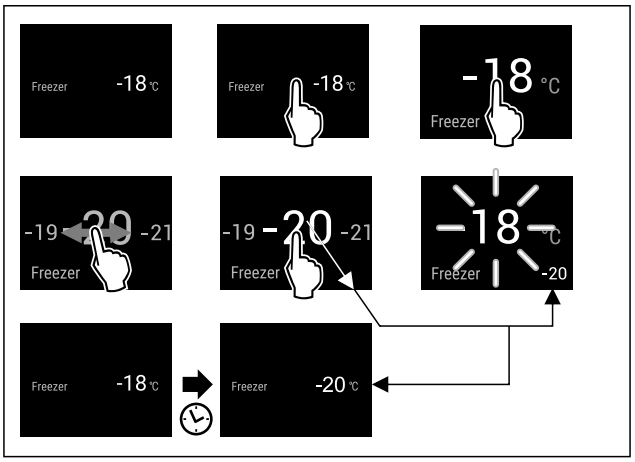

Sl. 44 Prikaz primera

▶ Obavite radne korake prema slici.
▷ Temperatura je podešena.

SuperFrost

Pomoću ove funkcije aktivirate ili deaktivirate SuperFrost. Kada aktivirate SuperFrost, povećava se snaga zamrzavanja uređaja. Na taj način postižete niže temperature zamrzavanja.

Primena:

- Brzo zamrzavanje, do jezgra, svežih namirnica.

Ovim se obezbeđuje da će nutritivne vrednosti, izgled i ukus namirnica ostati nepromenjeni.
- Povećanje rezervne hladnoće u skladištenim smrznutim namirnicama pre otapanja uređaja.

Ukoliko je funkcija aktivna, uređaj radi sa većom snagom. Zbog toga radna buka uređaja može postati veća i povećava se potrošnja energije.

Ako su vrata predugo otvorena, na primer, zato što stavljate hranu, uređaj automatski proverava da li stvarna temperatura u uređaju odgovara podešenoj temperaturi. Ako razlika prekorači određenu vrednost, uređaj automatski jače hladi. Zbog toga temperatura prikazana na ekranu može biti veća od stvarne temperature u uređaju. To je normalno i vaš uređaj ispravno radi.*

Aktiviranje SuperFrosta

Obezbedite da budu ispunjeni sledeći preduslovi:

❑ Količina za zamrzavanje i trenutak aktiviranja funkcije SuperFrost su uzeti u obzir. (vidi Zamrzavanje namirnica SuperFrost funkcijom)

Sl. 45

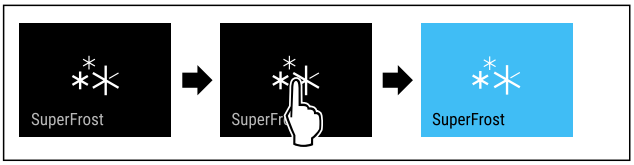

Sl. 46

▶ Obavite radne korake prema slici.

-ili-

▶ Aktivirajte pomoću aplikacije SmartDevice.

▷ SuperFrost je aktiviran.
▷ Prikaz temperature postaje plav.

Deaktiviranje SuperFrost-a

U zavisnosti od količine stavljenih namirnica, SuperFrost se automatski deaktivira posle 56 do 72 sati. Međutim, SuperFrost u svakom trenutku takođe možete da ručno deaktivirate:

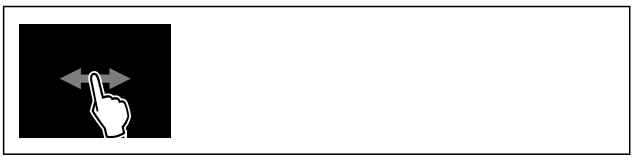

Sl. 47

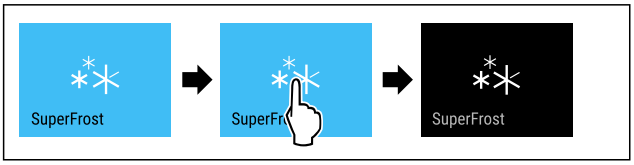

Sl. 48

▶ Obavite radne korake prema slici.

-ili-

▶ Deaktivirajte pomoću aplikacije SmartDevice.

▷ SuperFrost je deaktiviran.
▷ Uređaj nastavlja da radi u normalnom režimu rada.
▷ Uređaj hladi do prethodno podešene temperature.

PartyMode

Pomoću ove funkcije aktivirate ili deaktivirate PartyMode. PartyMode aktivira razne funkcije koje su korisne za zabavu.

PartyMode aktivira sledeće funkcije:
- SuperFrost (vidi SuperFrost)
- IceMakersa MaxIce (vidi IceMaker / MaxIce)

Sve navedene funkcije možete individualno i fleksibilno podešavati. Kada deaktivirate PartyMode sve izmene se odbacuju.

Ukoliko je funkcija aktivna, uređaj radi sa većom snagom. Zbog toga radna buka uređaja može postati veća i povećava se potrošnja energije.

Aktiviranje PartyMode

Uverite se da su sledeći preduslovi ispunjeni:

❑ IceMaker je pušten u rad. (vidi 5.2 Puštanje u rad IceMaker aparata)

Sl. 49

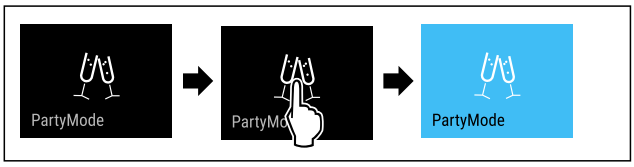

Sl. 50

▶ Obavite radne korake prema slici.
▷ PartyMode i pripadajuće funkcije su aktivirane.
▷ Prikaz temperature postaje plav.
▷ Trenutna temperatura treperi sve dok se ne dostigne ciljana temperatura.

Deaktiviranje PartyMode

PartyMode se automatski deaktivira posle 24 sati. Međutim, PartyMode u svakom trenutku takođe možete da ručno deaktivirate:

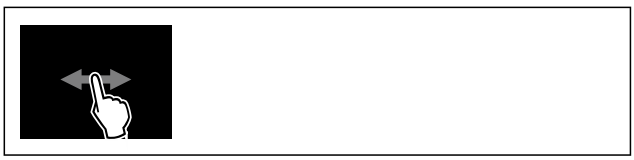

Sl. 51

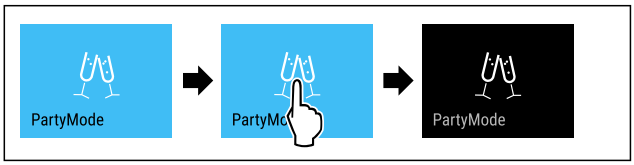

Sl. 52

▶ Obavite radne korake prema slici.
▷ PartyMode je deaktiviran.
▷ Uređaj hladi do prethodno podešene temperature: Trenutna temperatura treperi sve dok se ne dostigne ciljana temperatura.

SabbathMode

Pomoću ove funkcije aktivirate ili deaktivirate SabbathMode. Ukoliko aktivirate ovu funkciju, pojedine elektronske funkcije će biti isključene. Na taj način Vaš uređaj ispunjava verske zahteve jevrejskih praznika, kao što je npr. sabat i ispunjava zahteve STAR-K Kosher sertifikata.

Status uređaja pri aktiviranoj funkciji SabbathMode
Prikaz statusa neprekidno prikazuje SabbathMode.
Na displeju su blokirane sve funkcije osim **funkcije Deaktiviranje SabbathMode**.
Aktivne funkcije ostaju i dalje aktivne.
Kada zatvorite vrata, displej ostaje osvetljen.
Unutrašnje osvetljenje je deaktivirano.
Podsetnici se ne prikazuju. Podešeni vremenski interval se zaustavlja.
Podsetnici i upozorenja se ne prikazuju.
Nema alarma za vrata.
Nema alarma za temperaturu.
IceMaker je isključen.
Ciklus otapanja radi samo u zadatom vremenu i pri tome se ne uzima u obzir korišćenje uređaja.
Nakon nestanka struje, uređaj se automatski vraća nazad na SabbathMode.

Status uređaja

Napomena
Ovaj uređaj je sertifikovan od strane „Institute for Science and Halacha“ (Institut za nauku i Halahu). (www.machonhalacha.co.il)

Listu uređaja sa STAR-K sertifikatom naći ćete na www.star-k.org/appliances.

Aktiviranje SabbathMode

UPOZORENJE
Opasnost od trovanja pokvarenim namirnicama!
Ukoliko ste aktivirali funkciju SabbathMode i dođe do nestanka struje, na prikazu statusa se ne prikazuje poruka o nestanku struje. Po završetku nestanka struje, uređaj nastavlja da radi u režimu SabbathMode. Usled nestanka struje namirnice se mogu pokvariti, a njihovo konzumiranje može dovesti do trovanja hranom.
Nakon nestanka struje:
▶ Ne konzumirati odmrznute namirnice koje su bile zamrznute.

Sl. 53

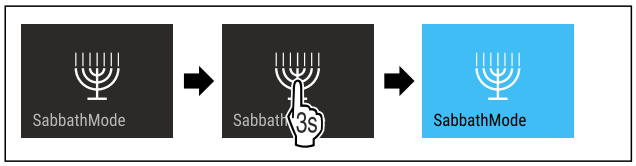

Sl. 54
▶ Obavite radne korake prema slici.
▷ SabbathMode je aktiviran.

▷ Prikaz statusa neprekidno prikazuje SabbathMode.

Deaktiviranje SabbathMode

SabbathMode se automatski deaktivira posle 80 sati. Međutim, SabbathMode u svakom trenutku takođe možete da ručno deaktivirate:

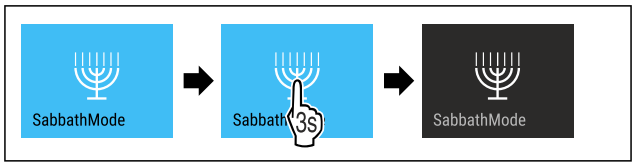

Sl. 55
▶ Obavite radne korake prema slici.
▷ SabbathMode je deaktiviran.

EnergySaver

Pomoću ove funkcije aktivirate ili deaktivirate režim uštede energije. Ukoliko aktivirate režim uštede energije potrošnja energije se smanjuje, a temperatura u uređaju se povećava. Namirnice ostaju sveže, ali se rok trajanja smanjuje.

Temperaturna zona	Preporučeno podešavanje (vidi Podešavanje temperature)	Temperatura kada je opcija EnergySaver aktivna
-18 °C	-18 °C	-16 °C

Temperature

Aktiviranje EnergySaver

Sl. 56

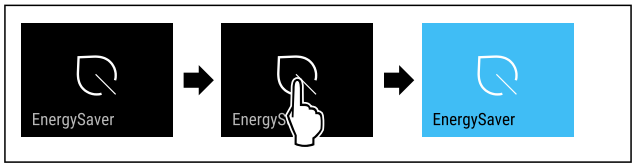

Sl. 57
▶ Obavite radne korake prema slici.
▷ Režim uštede energije je aktiviran.

Deaktiviranje EnergySaver

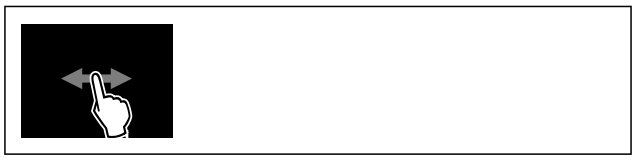

Sl. 58

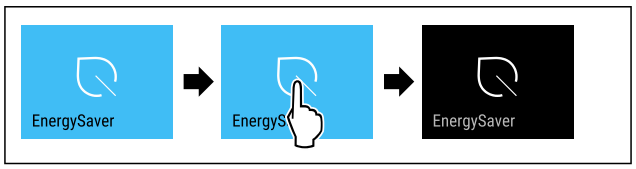

Sl. 59
▶ Obavite radne korake prema slici.
▷ Režim uštede energije je deaktiviran.

IceMaker / MaxIce

Pomoću funkcije IceMaker aktivirate ili deaktivirate proizvodnju kockica leda. Pomoću funkcije MaxIce povećavate količinu kockica leda IceMakers. MaxIce se automatski deaktivira posle 48 sati. Međutim, MaxIce u svakom trenutku takođe možete da ručno deaktivirate: (vidi Deaktiviranje MaxIce-a)

Dodatne informacije o količini kockica leda:	(vidi 11.1 Tehnički podaci)
Dodatne informacije o dovodu vode za IceMaker:	(vidi Dovod vode za IceMaker)
Dodatne informacije za čišćenje vodova IceMaker-a:	(vidi TubeClean)

Ukoliko je funkcija aktivna, uređaj radi sa većom snagom. Zbog toga radna buka uređaja može postati veća i povećava se potrošnja energije.

Aktiviranje funkcije IceMaker

Uverite se da su sledeći preduslovi ispunjeni:

- ❑ Dovod vode na fiksnom priključku za vodu je izveden. Pogledajte uputstvo za montažu.
- ❑ IceMaker je pušten u rad. (vidi 9.4 IceMaker)

Sl. 60

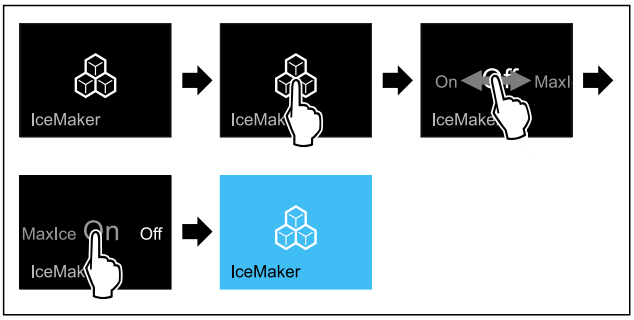

Sl. 61

▶ Obavite radne korake prema slici.

-ili-

▶ Aktivirati pomoću aplikacije SmartDevice.

▷ Funkcija IceMaker je aktivirana. Može proći i 24 sata dok IceMaker proizvede prve kockice leda.

Aktiviranje funkcije IceMaker sa funkcijom MaxIce

Ukoliko još uvek prethodno niste aktivirali funkciju IceMaker uverite se da su ispunjeni sledeći preduslovi:

- ❑ Dovod vode na fiksnom priključku za vodu je izveden. Pogledajte uputstvo za montažu.
- ❑ IceMaker je pušten u rad. (vidi 9.4 IceMaker)

Sl. 62

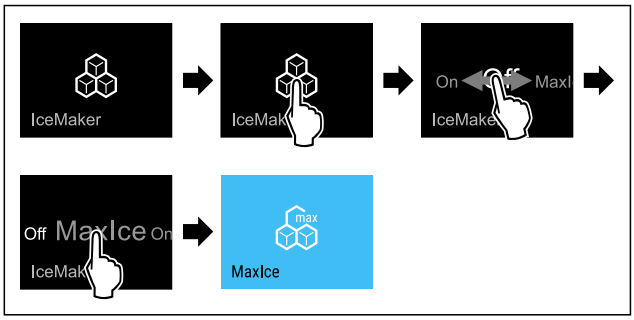

Sl. 63

▶ Obavite radne korake prema slici.

-ili-

▶ Aktivirati pomoću aplikacije SmartDevice.

▷ IceMaker je aktiviran sa funkcijom MaxIce.

Prebacivanje između funkcija IceMaker i MaxIce

Ukoliko ste aktivirali funkciju IceMaker i želite da pređete na MaxIce:

Sl. 64

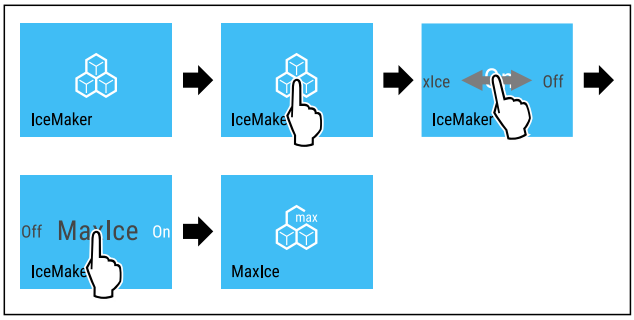

Sl. 65

▶ Obavite radne korake prema slici.

▷ IceMaker je aktiviran sa funkcijom MaxIce.

Ukoliko ste aktivirali funkciju MaxIce i želite da pređete na IceMaker:

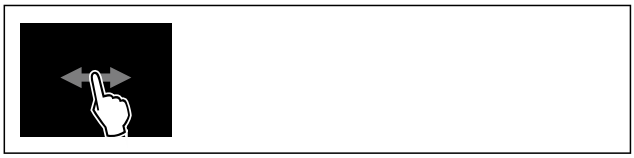

Sl. 66

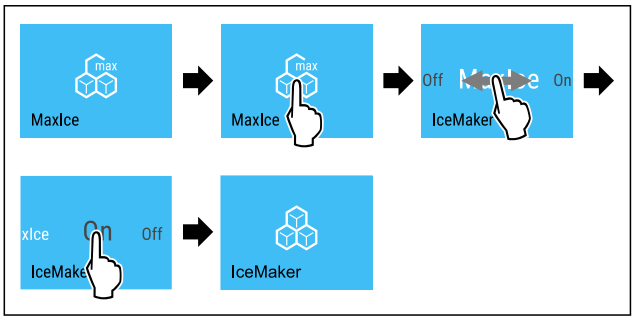

Sl. 67

▶ Obavite radne korake prema slici.

▷ Funkcija IceMaker je aktivirana.

▷ MaxIce je deaktiviran.

Deaktiviranje IceMaker-a i MaxIce-a

Sl. 68

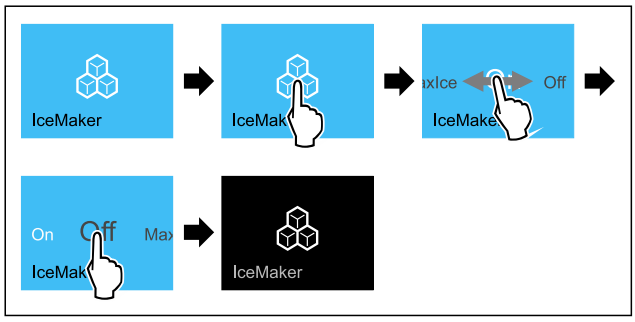

Sl. 69 Prikaz primera pregrade sa aktivnom funkcijom IceMaker

▶ Obavite radne korake prema slici.

-ili-

▶ Deaktivirati pomoću aplikacije SmartDevice.

▷ IceMaker i MaxIce su deaktivirani.
▷ Tekuća proizvodnja kockica leda se prekida.
▷ IceMaker se automatski isključuje.

Deaktiviranje MaxIce-a

▶ Aktivirajte IceMaker. (vidi Aktiviranje funkcije IceMaker)
▷ MaxIce je deaktiviran.
▷ IceMaker je aktiviran.
▷ Deaktiviranje IceMaker-a i MaxIce-a: (vidi Deaktiviranje IceMaker-a i MaxIce-a)

5 Dovod vode za IceMaker

Pomoću ove funkcije podešavate dovod vode. Dovod vode za reguliše količinu dovedene vode. Možete promeniti dovod vode ukoliko ne odgovara pritisku vode i veličini isporučenih kockica leda.

Dovod vode je pri isporuci podešen na vrednost 4. Možete izabrati vrednost od 1 (najmanja količina dovoda) do 8 (najveća količina dovoda).

Podešavanje dovoda vode

Uverite se da su sledeći preduslovi ispunjeni:

❑ IceMaker je pušten u rad. (vidi 5.2 Puštanje u rad IceMaker aparata)
❑ IceMaker je aktiviran. (vidi IceMaker / MaxIce)

Sl. 70

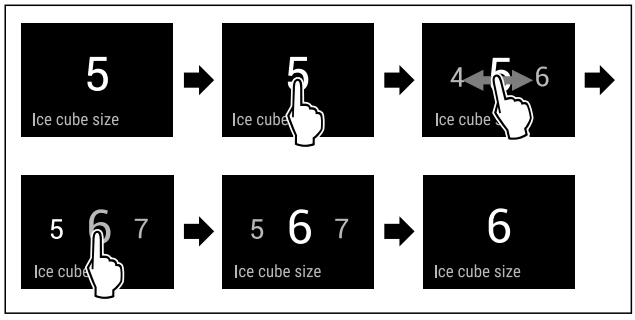

Sl. 71 Primeri prikaza: Promena vrednosti 5 na 6.

▶ Obavite radne korake prema slici.
▷ Dovod vode je podešen.

TubeClean

Pomoću ove funkcije aktivirate ili deaktivirate TubeClean. Kada aktivirate TubeClean, vrši se čišćenje vodova IceMaker-a.

Aktiviranje TubeClean

Uverite se da su sledeći preduslovi ispunjeni:

❑ Čišćenje IceMaker-a je spremno. (vidi 10.3.5 Čišćenje IceMaker)
❑ Prazna posuda zapremine 1,5 l i sa maksimalnom visinom od 10 cm je spremna.

▶ Postavite posudu u fioku ispod IceMaker-a.

Sl. 72

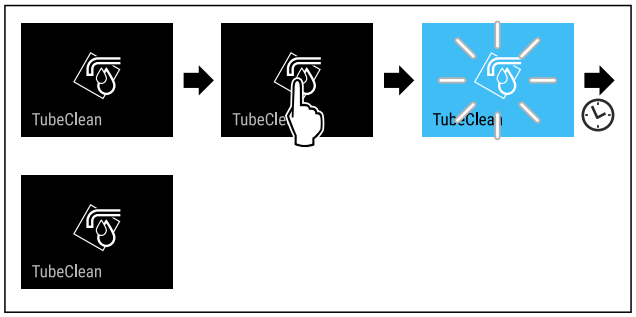

Sl. 73

▶ Obavite radne korake prema slici.
▷ TubeClean je aktiviran.
▷ Proces čišćenja je pokrenut: Simbol treperi sve dok se proces čišćenja automatski ne završi posle 60 minuta.
▷ Kada se proces čišćenja završi: Uređaj nastavlja da radi u normalnom režimu rada.

Deaktiviranje TubeClean

TubeClean se automatski završava nakon 60 minuta. Međutim, TubeClean možete takođe deaktivirati i u bilo kom trenutku tokom procesa čišćenja:

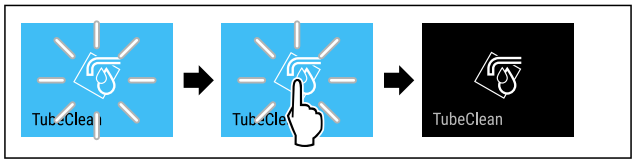

Sl. 74

▶ Obavite radne korake prema slici.
▷ TubeClean je deaktiviran: Proces čišćenja se prekida.
▷ Uređaj nastavlja da radi u normalnom režimu rada.

Blokada tastature

Pomoću ove funkcije aktivirate ili deaktivirate blokadu tastature. Blokada tastature sprečava nehotično rukovanje uređajem, npr. od strane dece.

Primena:

- Sprečiti nenamernu promenu funkcija.
- Sprečiti nehotično isključivanje uređaja.
- Sprečite nehotično podešavanje temperature.

Aktiviranje blokade tastature

Ako aktivirate blokadu tastature i dalje se možete kretati kroz menije, ali ne možete birati ili menjati druge funkcije.

Sl. 75

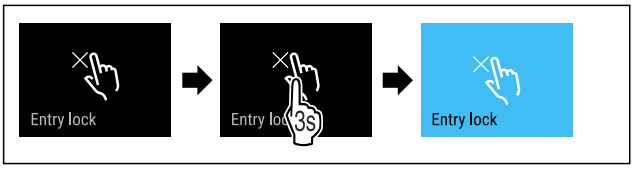

Sl. 76

▶ Obavite radne korake prema slici.
▷ Blokada tastature je aktivirana.

Deaktiviranje blokade tastature

Sl. 77

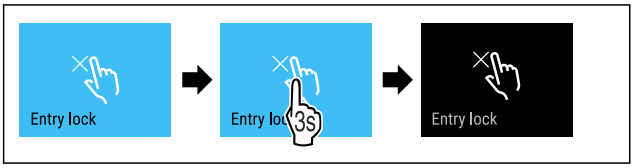

Sl. 78

▶ Obavite radne korake prema slici.
▷ Blokada tastature je deaktivirana.

Podsetnik

Pomoću ove funkcije aktivirate ili deaktivirate podsetnike. Ova funkcija je prilikom isporuke aktivirana.

Aktiviranje podsetnika

Sl. 79

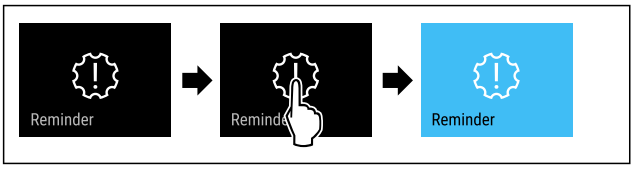

Sl. 80

▶ Obavite radne korake prema slici.
▷ Podsetnik je aktiviran.

Deaktiviranje podsetnika

Sl. 81

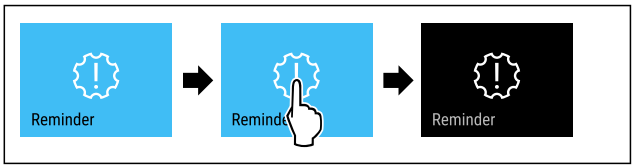

Sl. 82

▶ Obavite radne korake prema slici.
▷ Podsetnik je deaktiviran.

Jezik

Pomoću ove funkcije podešavate jezik displeja.

Možete podesiti sledeće jezike:

- Srpski
- Engleski
- Francuski
- Španski
- Italijanski
- Holandski
- Češki
- Poljski
- Portugalski
- Bugarski
- Ruski
- Kineski

Podešavanje jezika

Sl. 83

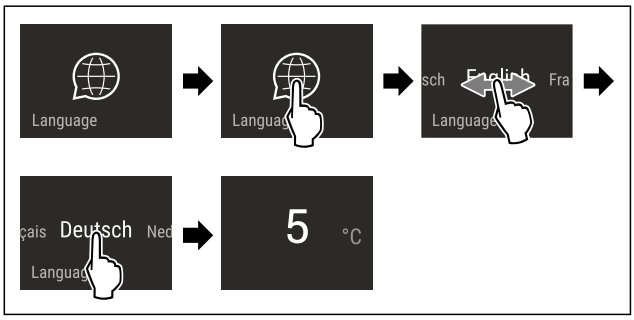

Sl. 84 Prikaz primera u zavisnosti od jezika i temperature

▶ Obavite radne korake prema slici.
▷ Jezik je podešen.
▷ Prikaz se vraća nazad na prikaz statusa.

Jedinica za temperaturu

Pomoću ove funkcije podešavate jedinicu za temperaturu. Kao jedinicu za temperaturu možete podesiti stepene Celzijusa ili stepene Farenhajta.

Podešavanje jedinice za temperaturu

Sl. 85

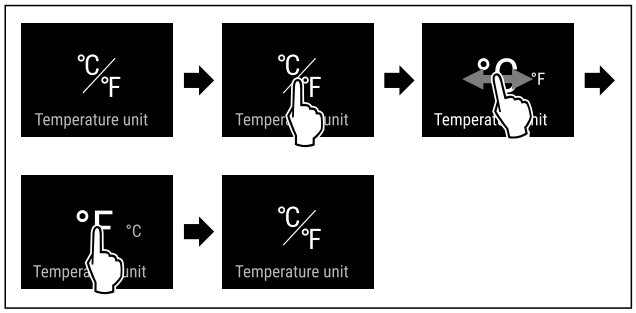

Sl. 87 Primeri prikaza: Promena od stepena Celzijusa na stepene Farenhajta.

▶ Obavite radne korake prema slici.
▷ Jedinica za temperaturu je podešena.

Statusna lampica (prikaz statusa)*

Sa ovom funkcijom aktivirate ili deaktivirate statusnu lampicu (prikaz statusa). Kada uređaj prvi put pustite u rad, statusna lampica je fabrički deaktivirana. Ukoliko aktivirate statusnu lampicu, na osnovu boje svetla ćete prepoznati status uređaja pri zatvorenim vratima. Ukoliko su vrata otvorena, statusna lampica nije aktivna.

Statusna lampica	Status uređaja
Plavo svetlo	Uređaj radi besprekorno.
Crveno, pulsirajuće svetlo Zvučni signal	Nestanak struje (vidi 8.3.1 Pregled upozorenja)
	Alarm za temperaturu (vidi 8.3.1 Pregled upozorenja)
	Greška (vidi 8.3.1 Pregled upozorenja)

Značenje boje svetla statusnih lampica

Aktiviranje statusne lampice

Sl. 88

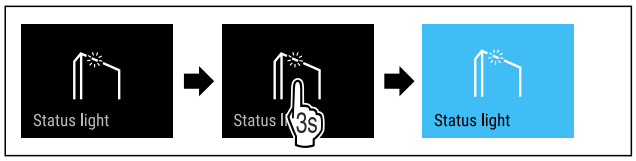

Sl. 89

▶ Obavite radne korake prema slici.

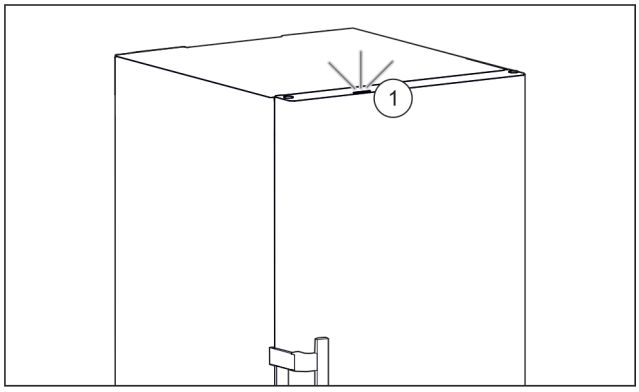

Sl. 90 Aktivna statusna lampica pri zatvorenim vratima

▷ Statusna lampica *Sl. 90 (1)* je aktivirana.

▷ Statusna lampica pri zatvorenim vratima svetli plavo ili crveno.

Deaktiviranje statusne lampice

Sl. 91

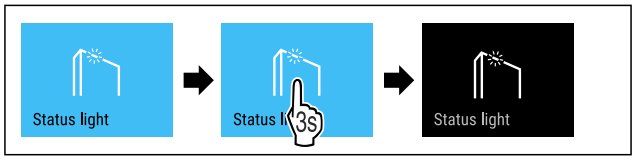

Sl. 92

▶ Obavite radne korake prema slici.
▷ Statusna lampica je deaktivirana.

Osvetljenost displeja

Pomoću ove funkcije postepeno podešavate osvetljenost displeja.

Možete podesiti sledeće nivoe osvetljenosti:

- 40 %
- 60 %
- 80 %
- 100 % (podrazumevano podešavanje)

Podešavanje osvetljenosti

Sl. 93

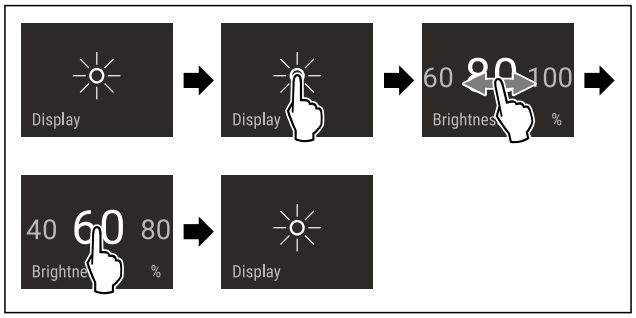

Sl. 94 Primeri prikaza: Promena od 80 % na 60 %.

▶ Obavite radne korake prema slici.
▷ Osvetljenost je podešena.

WLAN

Pomoću ove funkcije povezujete Vaš uređaj sa WLAN-om. Nakon toga njime možete upravljati pomoću aplikacije SmartDevice na mobilnom uređaju. Pomoću ove funkcije možete WLAN vezu takođe ponovo prekinuti ili resetovati.

Dodatne informacije o SmartDevice-u: (vidi 2.3 SmartDevice)

Napomena
Funkcija SmartDevice nije dostupna u sledećim zemljama: Rusija, Belorusija, Kazahstan.

Uspostavljanje WLAN veze po prvi put

Uverite se da su ispunjeni sledeći preduslovi:

- ❑ Aplikacija SmartDevice je instalirana (vidi apps.home.liebherr.com).
- ❑ Registrovanje uređaja u aplikaciji SmartDevice je završeno.

Sl. 95

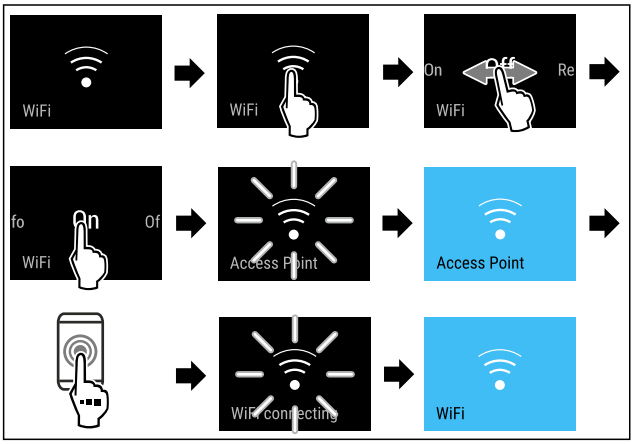

Sl. 96

▶ Obavite radne korake prema slici.

▷ Veza je uspostavljena.

Prekidanje WLAN veze

Sl. 97

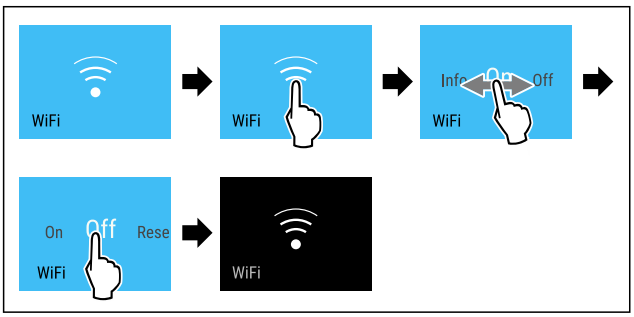

Sl. 98

▶ Obavite radne korake prema slici.

▷ Veza je prekinuta.

Resetovanje WLAN veze

Sl. 99

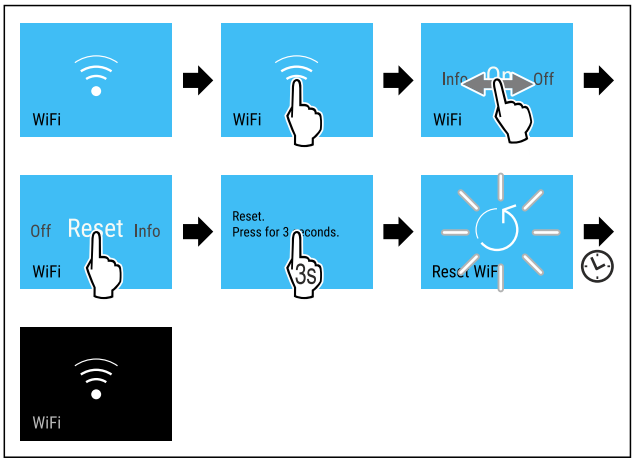

Sl. 100

▶ Obavite radne korake prema slici.

▷ WLAN veza, kao i ostala WLAN podešavanja, su vraćena na stanje prilikom isporuke.

Prikaz informacija o WLAN vezi

Sl. 101

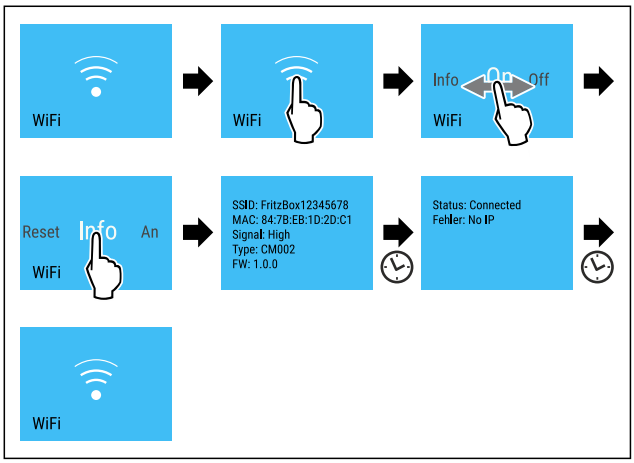

Sl. 102

▶ Obavite radne korake prema slici.

Informacija o uređaju

Pomoću ove funkcije se prikazuje naziv modela, indeks, serijski broj i verzija softvera Vašeg uređaja. Ukoliko kontaktirate službu za korisnike, potrebne su Vam informacije o uređaju. (vidi 11.4 Korisnička služba)

Osim toga, pomoću ove funkcije otvarate prošireni meni. (vidi 4 Način funkcionisanja Touch & Swipe displeja)

Prikaz informacija o uređaju

Sl. 103

Sl. 104

▶ Obavite radne korake prema slici.
▷ Displej prikazuje informacije o uređaju.

Softver

Pomoću ove funkcije se prikazuje verzija softvera Vašeg uređaja.

Prikaz verzije softvera

Sl. 105

Sl. 106

▶ Obavite radne korake prema slici.
▷ Displej prikazuje verziju softvera.

Pokretanje ciklusa otapanja

Pomoću ove funkcije ručno pokrećete ciklus automatskog otapanja, ako se ciklus otapanja u slučaju greške ne pokrene automatski.

Pokretanje ciklusa otapanja

Sl. 107

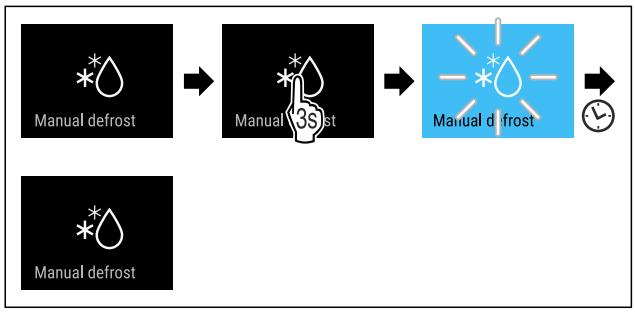

Sl. 108

▶ Obavite radne korake prema slici.
▷ Ciklus otapanja je pokrenut: Simbol treperi sve dok se ciklus otapanja automatski ne završi.
▷ Kada je ciklus otapanja završen: Uređaj nastavlja da radi u normalnom režimu rada.

Prekid ciklusa otapanja

Ciklus otapanja se automatski završava. Međutim, ciklus otapanja možete da prekinete i bilo kada tokom otapanja:

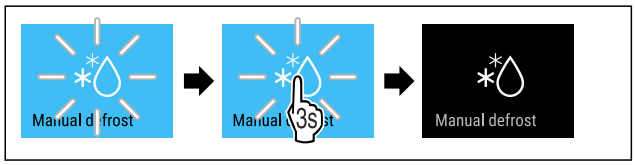

Sl. 109

▶ Obavite radne korake prema slici.
▷ Ciklus otapanja je prekinut.
▷ Uređaj nastavlja da radi u normalnom režimu rada.

Alarm za vrata

Pomoću ove funkcije aktivirate ili deaktivirate alarm za vrata. Alarm za vrata se oglašava ukoliko su vrata suviše dugo otvorena. Alarm za vrata je prilikom isporuke aktiviran. Možete podesiti koliko dugo vrata smeju biti otvorena, pre nego što se alarm za vrata oglasi.

Možete podesiti sledeće vrednosti:

- 1 minut
- 2 minuta
- 3 minuta
- Isključeno

Podešavanje alarma za vrata

Sl. 110

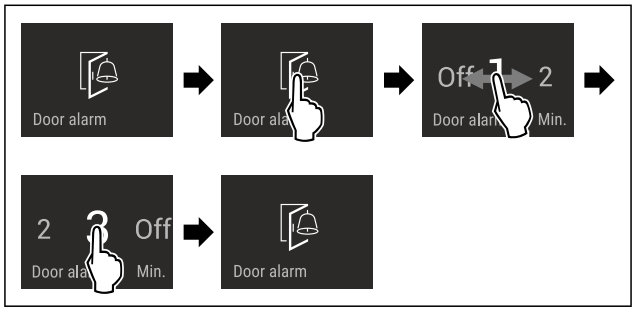

Sl. 111 Primeri prikaza: Promena alarma za vrata od 1 minuta na 3 minuta.

▶ Obavite radne korake prema slici.
▷ Alarm za vrata je podešen.

Deaktiviranje alarma za vrata

Sl. 113

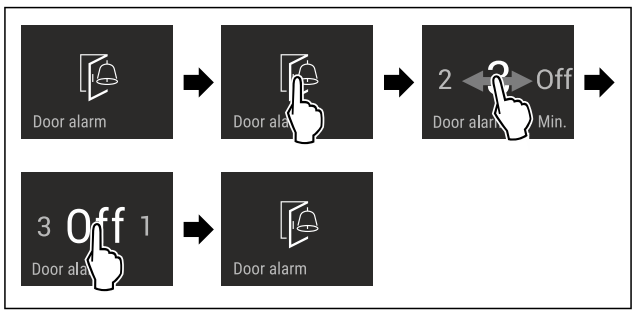

Sl. 114

▶ Obavite radne korake prema slici.
▷ Alarm za vrata je deaktiviran.

Demo režim

Demo režim je specijalna funkcija za trgovce koji žele da prezentuju funkcije uređaja. Ukoliko aktivirate demo režim, sve funkcije rashladne tehnike su deaktivirane.

Ukoliko uključite uređaj i u prikazu statusa se prikazuje "Demo", onda je demo režim već aktiviran.

Ukoliko aktivirate demo režim, a zatim ga ponovo deaktivirate, onda se uređaj vraća na fabrička podešavanja. (vidi Resetovanje na fabrička podešavanja)

Aktiviranje demo režima

Sl. 115

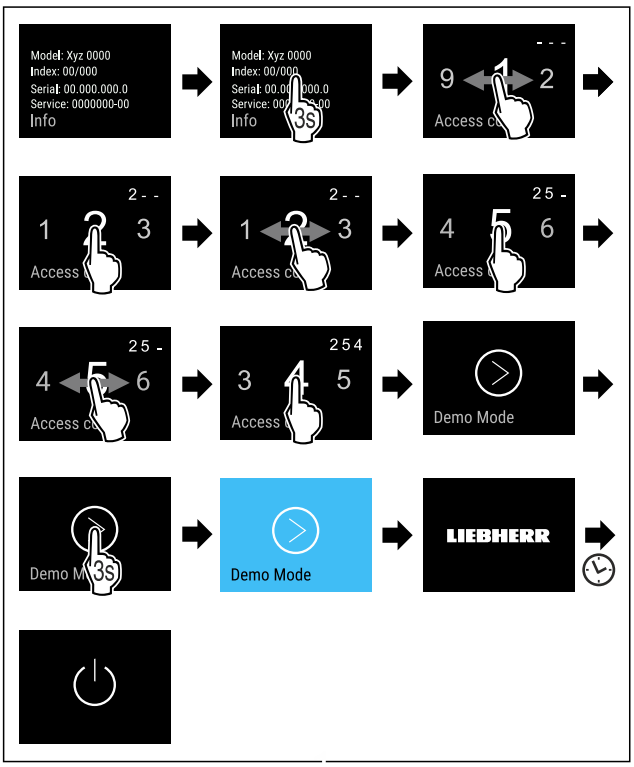

Sl. 116

▶ Obavite radne korake prema slici.
▷ Demo režim je aktiviran.
▷ Uređaj je isključen.
▶ Uključite uređaj. (vidi 5.1 Uključivanje uređaja (prvo puštanje u rad))
▷ U prikazu statusa se pojavljuje "DEMO".

Deaktiviranje demo režima

Sl. 117

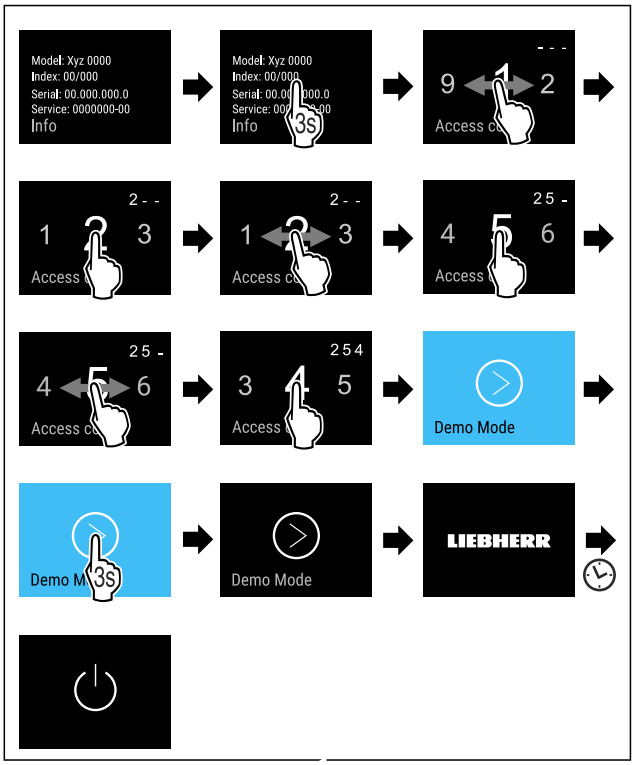

Sl. 118

▶ Obavite radne korake prema slici.
▷ Demo režim je deaktiviran.
▷ Uređaj je isključen.
▶ Uključite uređaj. (vidi 5.1 Uključivanje uređaja (prvo puštanje u rad))
▷ Uređaj je vraćen na fabrička podešavanja.

Resetovanje na fabrička podešavanja

Pomoću ove funkcije resetujete sva podešavanja na fabrička podešavanja. Sva podešavanja koja ste do sada obavili vraćaju se na svoje prvobitno podešavanje.

Procedura resetovanja

Sl. 119

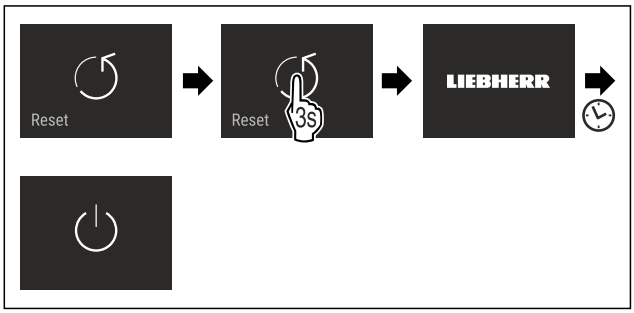

Sl. 120

▶ Obavite radne korake prema slici.
▷ Uređaj je resetovan.
▷ Uređaj je isključen.
▶ Ponovo pokrenite uređaj. (vidi 5.1 Uključivanje uređaja (prvo puštanje u rad))

8.3 Poruke

Postoje dve kategorije poruka:

Kategorija	Značenje
Upozorenje	Upozorenja se pojavljuju u slučaju alarma za vrata ili pri smetnjama u funkcionisanju. Jednostavnija upozorenja možete samostalno ukloniti. U slučaju ozbiljnih smetnji u funkcionisanju morate stupiti u kontakt sa korisničkim servisom. (vidi 11.4 Korisnička služba)
Podsetnik	Podsetnici podsećaju na opšte postupke. Možete sprovesti ove postupke i time ukloniti poruku.

8.3.1 Pregled upozorenja

Ponašanje uređaja u slučaju upozorenja:

- Upozorenje se na displeju prikazuje crvenom bojom.
- Zvučni signal alarma se oglašava sa rastućom jačinom zvuka.
- Kod pojedinih upozorenja unutrašnje osvetljenje pulsira.

Poruka	Uzrok	Završetak poruke
 Alarm za vrata	Ova poruka se pojavljuje ako su vrata predugo otvorena.	Sprovedite radne korake. (vidi Alarm za vrata)
 Alarm za nestanak struje	Ova poruka se pojavljuje kada dođe do porasta temperature zamrzavanja zbog nestanka struje.	
 Alarm za temperaturu	Ova poruka se pojavljuje kada temperatura zamrzavanja ne odgovara podešenoj temperaturi.	Sprovedite radne korake. (vidi Alarm za temperaturu)
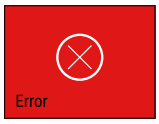 **Greška**	Ova poruka se pojavljuje kada postoji greška kod uređaja. Komponenta uređaja ima grešku.	Sprovedite radne korake. (vidi Greška)
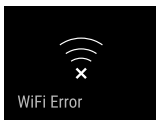 **Greška WLAN-a**	Ova poruka se pojavljuje ukoliko nije bilo moguće povezati uređaj sa WLAN mrežom. (vidi Uspostavljanje WLAN veze po prvi put) Ova poruka se pojavljuje samo prilikom prve konfiguracije.	Sprovedite radne korake. (vidi Greška WLAN-a)

8.3.2 Uklanjanje upozorenja

Alarm za vrata

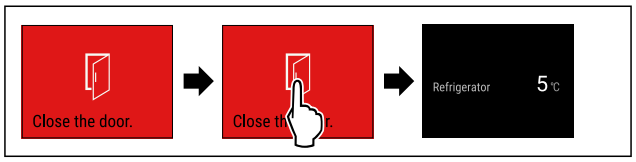

Sl. 121 Prikaz primera

▶ Obavite radne korake prema slici.

-ili-

▶ Zatvorite vrata.

▷ Displej se prebacuje na prikaz statusa.
▷ Uređaj jače hladi, što znači da temperatura prikazana na ekranu može biti veća od stvarne temperature u uređaju.*
▷ Buka uređaja može biti glasnija.*

Možete podesiti koliko dugo vrata smeju biti otvorena, pre nego što se alarm za vrata oglasi. (vidi Podešavanje alarma za vrata)

Alarm za nestanak struje

Po završetku nestanka struje, uređaj automatski nastavlja da hladi na prethodno podešenu ciljnu temperaturu, čak i ako niste potvrdili poruku. Međutim, da bi poruka nestala sa displeja, morate je potvrditi.

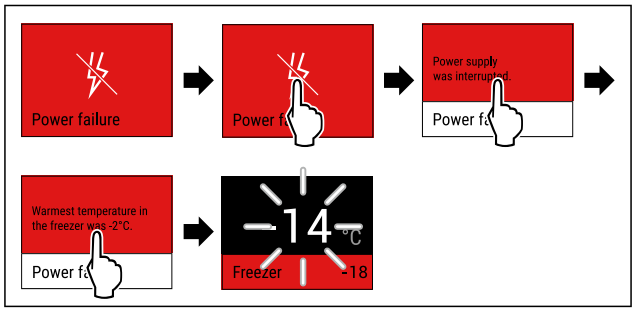

Sl. 122 Prikaz primera

▶ Kratko dodirnite displej.
▷ Displej prikazuje informacije o upozorenju.
▶ Kratko dodirnite displej.
▷ Prikazuje se najviša temperatura zamrzavanja.
▷ Ukoliko je temperatura zamrzavanja bila ispod -9 °C: Namirnice se mogu i dalje konzumirati.
Ukoliko je temperatura zamrzavanja porasla iznad -9 °C:
▶ Proverite namirnice.
▶ Kratko dodirnite displej.
▷ Displej se prebacuje na prikaz statusa: Prikazuje se trenutna temperatura i ciljna temperatura.

Alarm za temperaturu

Uzroci razlike u temperaturi mogu biti:

- Stavili ste tople, sveže namirnice.
- Prilikom razvrstavanja i vađenja namirnica je ušlo previše toplog vazduha iz prostorije.
- Duži nestanak struje.
- Uređaj je u kvaru.

▶ Otklonite uzrok.
▷ Uređaj hladi na prethodno podešenu ciljanu temperaturu.

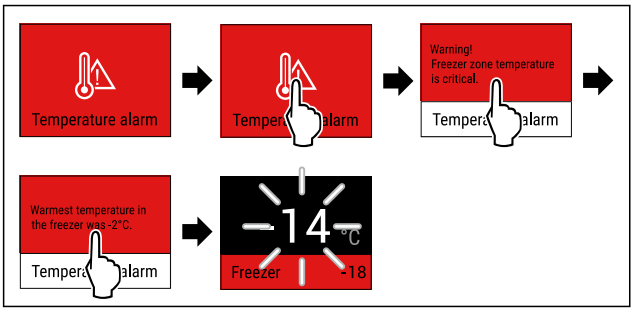

Sl. 123 Prikaz primera

▶ Kratko dodirnite displej.
▷ Displej prikazuje informacije o upozorenju.
▶ Kratko dodirnite displej.
▷ Prikazuje se najviša temperatura zamrzavanja.
▷ Ukoliko je temperatura zamrzavanja bila ispod -9 °C: Namirnice se mogu i dalje konzumirati.
Ukoliko je temperatura zamrzavanja porasla iznad -9 °C:
▶ Proverite namirnice.
▶ Kratko dodirnite displej.
▷ Displej se prebacuje na prikaz statusa: Prikazuje se trenutna temperatura i ciljna temperatura.

Greška

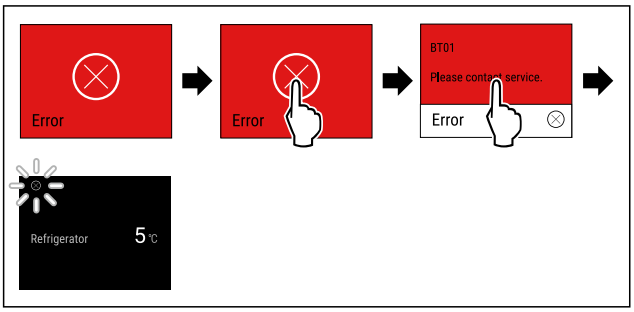

Sl. 124 Prikaz primera

▶ Kratko dodirnite displej.
▷ Prikazuje se kôd greške.
▶ Zabeležite šifru greške.
▶ Kratko dodirnite displej.
▷ Displej se prebacuje na prikaz statusa.
▶ Obratite se korisničkoj službi. (vidi 11.4 Korisnička služba)

Greška WLAN-a

▶ Proverite WLAN vezu.
▶ Ponovo povežite uređaj sa WLAN mrežom. (vidi WLAN)

8.3.3 Pregled podsetnika

Ponašanje uređaja u slučaju podsetnika:

- Podsetnik se na displeju prikazuje žutom bojom.
- Oglašava se zvuk alarma.
- Kod pojedinih podsetnika unutrašnje osvetljenje pulsira.

Poruka	Uzrok	Završetak poruke
No water **Provera priključka za vodu**	Ova poruka se pojavljuje kada je IceMaker aktiviran, ali se IceMaker ne snabdeva vodom preko fiksnog priključka za vodu.	Sprovedite radne korake. (vidi Provera priključka za vodu)
No Drawer **Ubacite IceMaker fioku**	Ova poruka se pojavljuje kada je IceMaker aktiviran, ali je otvorena fioka IceMaker-a.	Sprovedite radne korake. (vidi Ubacite IceMaker fioku)

8.3.4 Uklanjanje podsetnika

Provera priključka za vodu

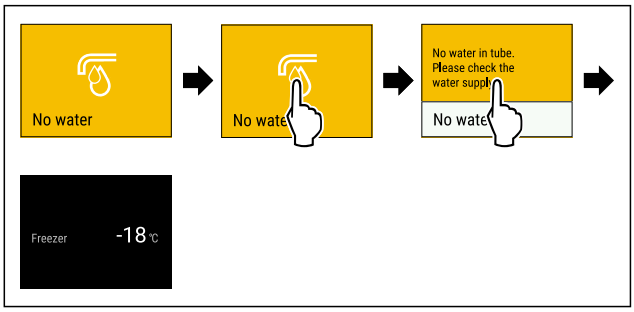

Sl. 125 Prikaz primera

▶ Kratko dodirnite displej
▷ Displej prikazuje informacije o podsetniku.
▶ Kratko dodirnite displej
▶ Proverite priključak za vodu.

-ili-

▶ Deaktivirajte IceMaker. (vidi Deaktiviranje IceMaker-a i MaxIce-a)

Ukoliko je priključak za vodu proveren i IceMaker je aktiviran:

▶ Očistite IceMaker. (vidi 10.3.5 Čišćenje IceMaker)
▷ IceMaker proizvodi kockice leda.

Ubacite IceMaker fioku

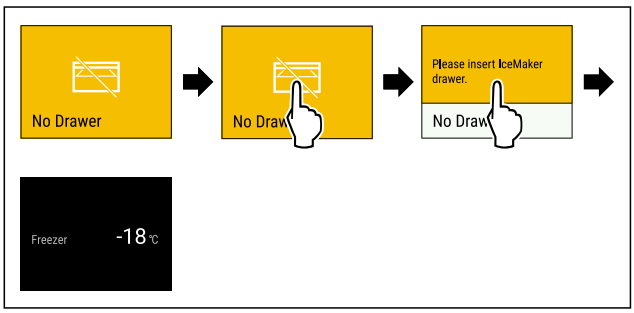

Sl. 126 Prikaz primera

▶ Kratko dodirnite displej.
▷ Displej prikazuje informacije o podsetniku.
▶ Kratko dodirnite displej.
▶ Ubacite IceMaker fioku.

-ili-

▶ Deaktivirajte IceMaker. (vidi IceMaker / MaxIce)

▷ Ukoliko je fioka IceMaker-a uvučena i IceMaker je aktiviran: IceMaker proizvodi kockice leda.

9 Oprema

9.1 Fioke

Fioke možete ukloniti radi čišćenja.

Fioke možete ukloniti kako biste koristili VarioSpace.

Vađenje i stavljanje fioka se razlikuje zavisno od sistema izvlačenja. Vaš uređaj može da sadrži različite sisteme izvlačenja.

Napomena
Potrošnja energije se povećava, a rashladna snaga se smanjuje ukoliko ventilacija nije dovoljna.
▶ Najnižu fioku ostavite u uređaju.
▶ Unutrašnje ventilacione proreze na zadnjem zidu uvek držite slobodne.

9.1.1 Fioka na teleskopskim šinama

Fioka klizi zajedno sa izvlačivim šinama (teleskopske šine). Postoje teleskopske šine sa potpunim izvlačenjem i teleskopske šine sa delimičnim izvlačenjem. Fioke sa potpunim izvlačenjem mogu potpuno da se izvuku iz uređaja. Fioke sa delimičnim izvlačenjem ne mogu potpuno da se izvuku iz uređaja. Od tipa uređaja zavisi koji sistem se nalazi u vašem uređaju.

Fioka se vodi po staklenoj ploči

Fioka koja se vodi po staklenoj ploči se izvlači delimično.

Vađenje fioke

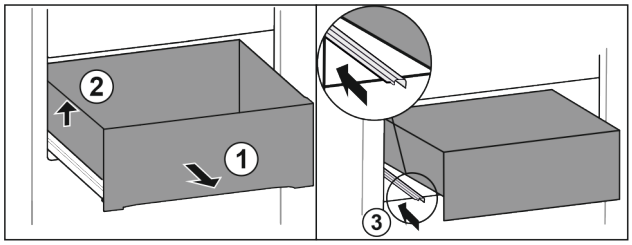

Sl. 127
▶ Izvucite fioku do kraja. *Sl. 127 (1)*
▶ Podignite fioku sa leve strane. *Sl. 127 (2)*
▶ Uvucite levu šinu. *Sl. 127 (3)*

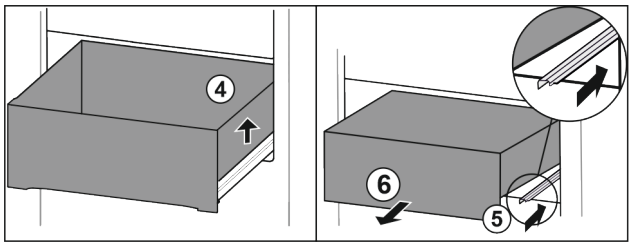

Sl. 128
▶ Podignite fioku sa desne strane. *Sl. 128 (4)*
▶ Uvucite desnu šinu. *Sl. 128 (5)*
▶ Izvadite fioku prema napred. *Sl. 128 (6)*

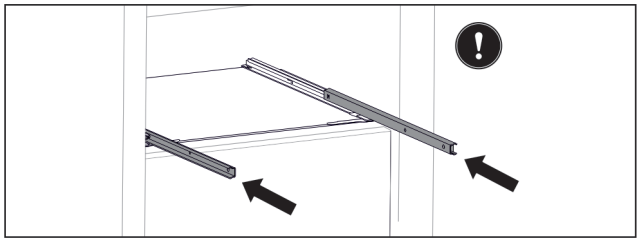

Sl. 129
Ukoliko šine nakon uklanjanja fioke šine nisu potpuno uvučene:
▶ Potpuno uvucite šine.

Ubacivanje fioka

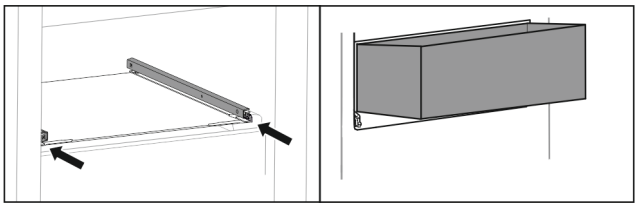

Sl. 130
▶ Uvucite šine.
▶ Postavite fioku ukoso na šine.

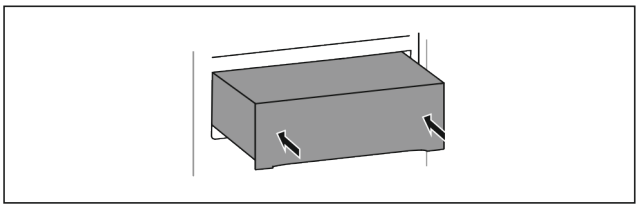

Sl. 131
▶ Spustite fioku.
▶ Ubacite fioku prema zadnjoj strani.

9.1.2 Gornja nagibna fioka

Kada izvlačite gornju fioku, ona se naginje napred. Tako dobijate bolji pogled na fioku. Funkcija zavisi od visine uređaja.

Vađenje fioke

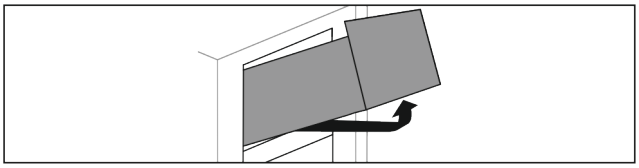

Sl. 132
▶ Izvucite fioku do kraja.
▶ Fioku podignite sa prednje strane.
▶ Fioku podignite odozdo.
▶ Izvadite fioku prema napred.

Ubacivanje fioka

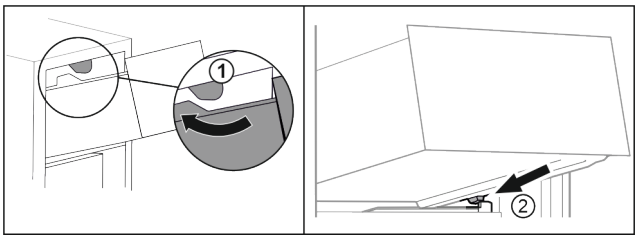

Sl. 133
▶ Fioku zaokrenite oko gornjih graničnika. *Sl. 133 (1)*
▶ Postavite fioku ukoso iza donjih graničnika na rebru posude. *Sl. 133 (2)*
▶ Spustite fioku.
▶ Ubacite prema pozadi.

9.1.3 Fioka se vodi po rebru posude*

Fioka klizi direktno po rebru posude. Nema šina.

Vađenje fioke

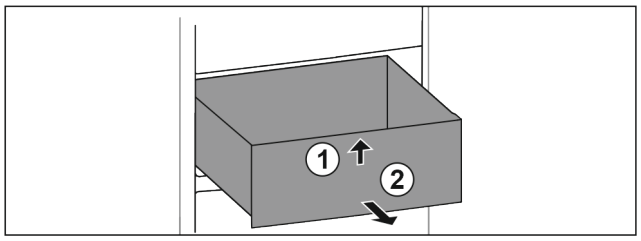

Sl. 134

▶ Izvucite fioku do kraja.
▶ Fioku podignite sa prednje strane. *Sl. 134 (1)*
▶ Izvadite fioku prema napred. *Sl. 134 (2)*

Ubacivanje fioka

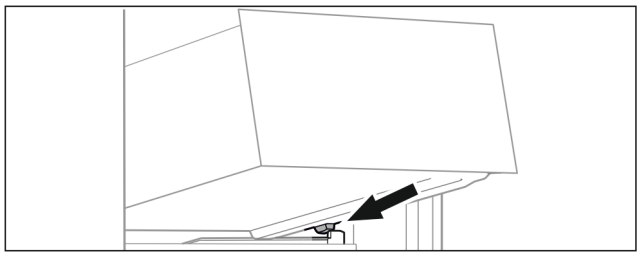

Sl. 135

▶ Postavite fioku ukoso iza graničnika na rebru posude. (vidi Fig. 135)
▶ Spustite fioku.
▶ Ubacite fioku prema zadnjoj strani.

9.1.4 Najniža fioka

Ova fioka je najniža fioka u uređaju. Ona klizi direktno po rebru posude. Nema šina.

Vađenje fioke

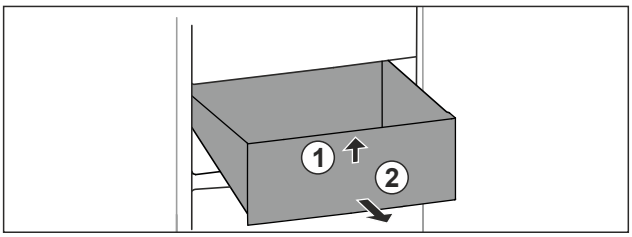

Sl. 136

▶ Izvucite fioku do kraja.
▶ Fioku podignite sa prednje strane. *Sl. 136 (1)*
▶ Izvadite fioku prema napred. *Sl. 136 (2)*

Ubacivanje fioka

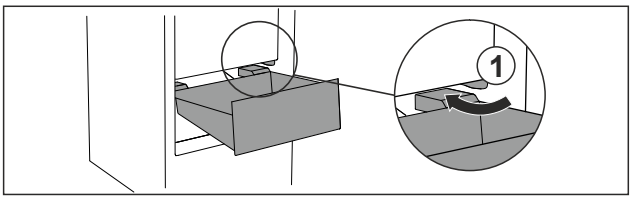

Sl. 137

▶ Ukoso zakrenite fioku oko graničnika *Sl. 137 (1)*.
▶ Spustite fioku.
▶ Ubacite fioku prema zadnjoj strani.

9.2 Polica na izvlačenje sa IceTower-om

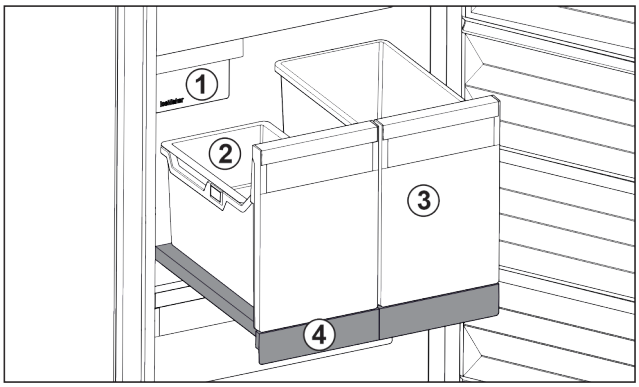

Sl. 138 Polica na izvlačenje sa IceTower-om

(1)	IceMaker	**(3)**	Posuda za npr. picu, alkoholne napitke
(2)	Viseća činija za kockice leda	**(4)**	Polica na izvlačenje

Na polici na izvlačenje su dve visoke posude (IceTower). U posudi *Sl. 138 (2)* se prikupljaju i čuvaju kockice leda iz IceMaker-a. Posuda *Sl. 138 (3)* je pogodna za čuvanje visokih namirnica poput pica ili alkoholnih napitaka.

Polica na izvlačenje sa IceTower-om je montirana na staklenu ploču sa izvlačivim šinama. Policu na izvlačenje možete rastaviti radi čišćenja.

9.2.1 Rastavljanje police na izvlačenje sa IceTower-om

Uklanjanje posude

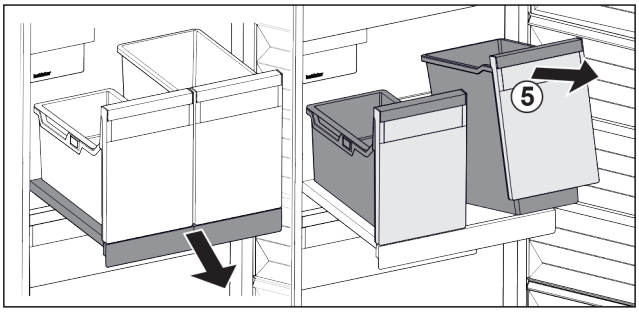

Sl. 139

▶ Izvucite policu na izvlačenje.
▶ Podignite napred posudu *Sl. 139 (5)*.
▶ Uklonite posudu.

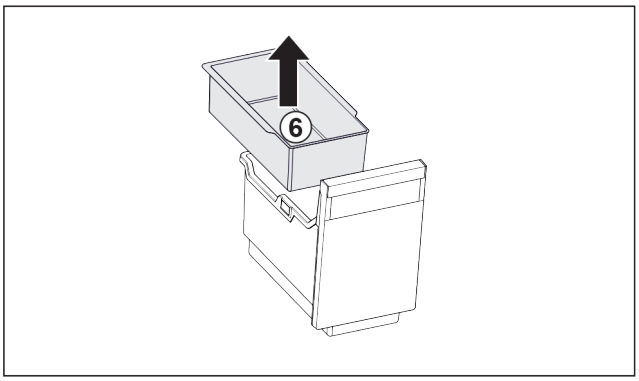

Sl. 140

▶ Uklonite viseću činiju *Sl. 140 (6)*.
▶ Ukoliko se u visećoj činiji nalaze kockice leda: Ispraznite viseću činiju.
▷ Posuda i viseća činija su uklonjene i možete ih očistiti. (vidi 10.3.4 Čišćenje opreme)

Uklanjanje police na izvlačenje

Uverite se da su ispunjeni sledeći preduslovi:

❑ Posude su uklonjene. (vidi Uklanjanje posude)

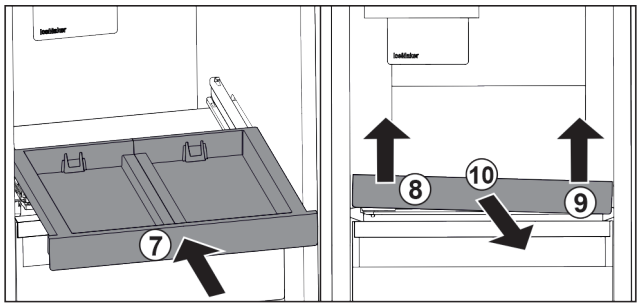

Sl. 141

▶ Uvucite policu na izvlačenje. *Sl. 141 (7)*
▶ Podignite policu na izvlačenje spreda levo. *Sl. 141 (8)*
▶ Podignite policu na izvlačenje spreda desno. *Sl. 141 (9)*
▷ Polica na izvlačenje je napred odvojena od učvršćenja.
▶ Izvadite policu na izvlačenje prema napred. *Sl. 141 (10)*
▷ Polica na izvlačenje je uklonjena i možete je očistiti. (vidi 10.3.4 Čišćenje opreme)

Uklonite staklenu ploču ispod police na izvlačenje

(vidi 9.3 Staklene ploče)

9.2.2 Postavite policu na izvlačenje sa IceTower-om

Postavite staklenu ploču ispod police na izvlačenje

(vidi 9.3 Staklene ploče)

Postavite policu na izvlačenje

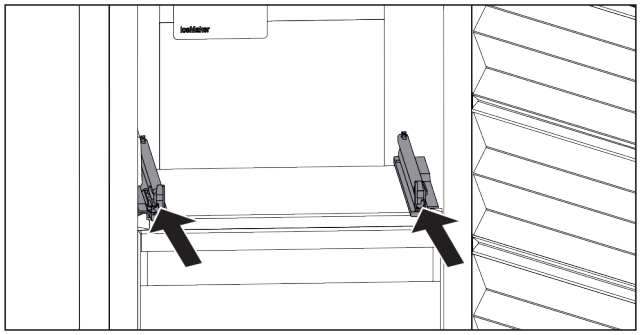

Sl. 142

▶ Uvucite šine.

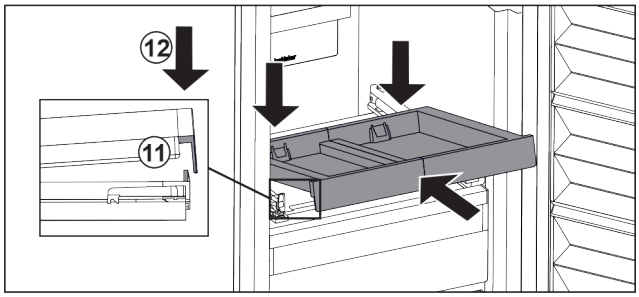

Sl. 143

▶ Policu na izvlačenje postavite koso iza prednjeg jezička.
▶ Uvucite ukoso. Vodite računa o tome da je na obe strane graničnik iza jezička. *Sl. 143 (11)*
▶ Spustite napred policu na izvlačenje. *Sl. 143 (12)*

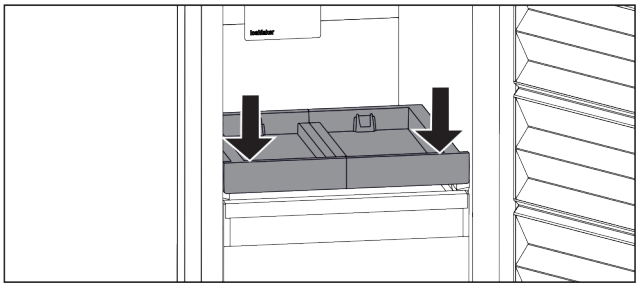

Sl. 144

▶ Policu na izvlačenje napred gurnite nadole.
▷ Polica na izvlačenje se čujno uglavljuje.

Postavljanje posude

Uverite se da su ispunjeni sledeći preduslovi:

❑ Polica na izvlačenje je postavljena. (vidi Postavite policu na izvlačenje)

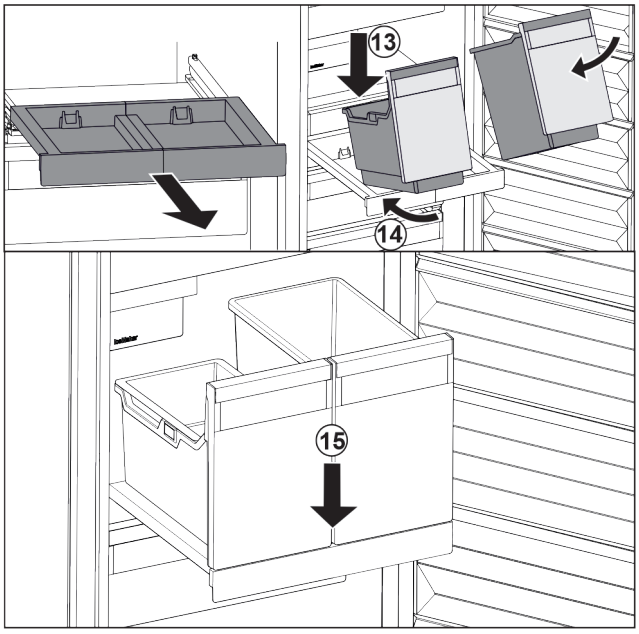

Sl. 145

▶ Izvucite policu na izvlačenje.
▶ Policu na izvlačenje držati jednom rukom.

Napomena

Posude su tako oblikovane da ne mogu da iskliznu.

▶ Postavite fioku ukoso na policu na izvlačenje. *Sl. 145 (13)*
▶ Uvucite posudu ukoso nazad. *Sl. 145 (14)*
▶ Spustite posudu napred. *Sl. 145 (15)*

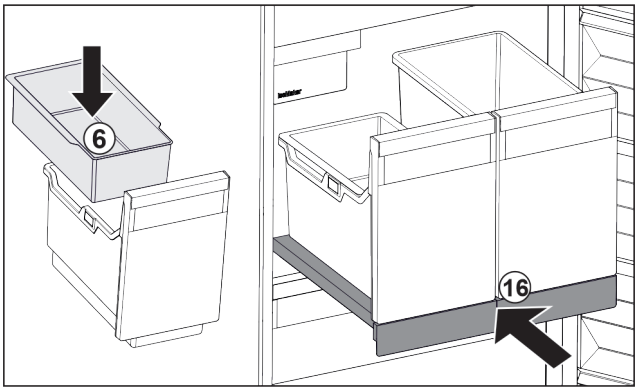

Sl. 146

▶ Postavite viseću činiju *Sl. 146 (6)* za kockice leda.
▶ Uvucite policu na izvlačenje sa posudom (IceTower). *Sl. 146 (16)*

▷ Polica na izvlačenje sa IceTower-om je kompletno postavljena.

9.3 Staklene ploče

PAŽNJA
Uklanjanje staklene ploče iznad IceTower-a nije dozvoljeno! Oštećenja na IceMaker-u. Na staklenoj ploči iznad IceTower-a pričvršćen je IceMaker.
▶ Ne uklanjajte staklenu ploču iznad IceTower-a.

Staklenu ploču ispod fioka možete ukloniti radi čišćenja.

Možete ukloniti staklenu ploču ispod fioka kako biste koristili VarioSpace.

9.3.1 Uklanjanje / postavljanje staklene ploče

Uverite se da su ispunjeni sledeći preduslovi:

❑ Staklena ploča ispod fioke: Fioka je izvađena. (vidi 9.1 Fioke)
❑ Polica na izvlačenje ispod IceTower: IceTower je izvađen. (vidi 9.2 Polica na izvlačenje sa IceTower-om)

Uklanjanje staklene ploče

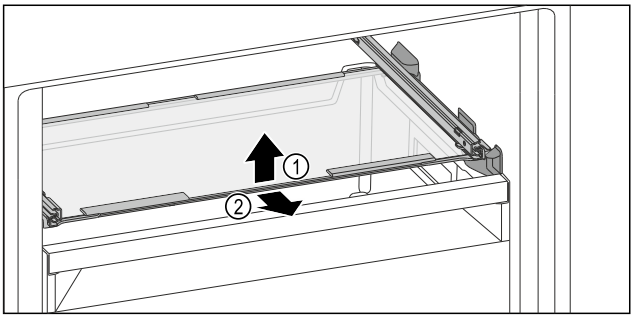

Sl. 147 Primer ilustracije staklene ploče

▶ Podignite napred staklenu ploču.
▶ Staklenu ploču izvadite prema napred.

Postavljanje staklene ploče

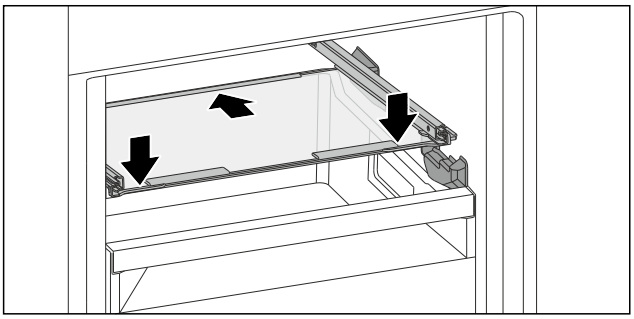

Sl. 148 Primer ilustracije staklene ploče

▶ Postavite staklenu ploču ukoso iza graničnika.
▶ Spustite staklenu ploču.
▶ Ubacite staklenu ploču prema pozadi.

9.4 IceMaker

IceMaker služi isključivo za pravljenje kockica leda u količinama uobičajenim za kućnu upotrebu.

Obezbedite da budu ispunjeni sledeći uslovi:

- IceMaker je očišćen. (vidi 10 Održavanje)
- IceMaker fioka je očišćena.
- IceMaker fioka je potpuno uvučena.

9.4.1 Pravljenje kockica leda

Kapacitet proizvodnje zavisi od temperature smrzavanja. Što je ta temperatura niža, to se više kockica leda može napraviti u određenom vremenu.

Nakon što IceMaker po prvi put bude uključen, može proći i do 24 sati dok se ne proizvede prva kockica leda.
▶ Aktivirajte funkciju IceMaker.
▶ Pravljenje velike količine kockica leda: Aktivirajte funkciju MaxIce.
▶ Kockice leda se ravnomerno raspoređuju u fioci da bi se povećala količina punjenja.
▶ Zatvaranje fioke: IceMaker automatski ponovo počinje sa proizvodnjom.

Napomena
Kada se dostigne određena visina punjenja u IceMaker fioci, kockice leda se više ne proizvode. IceMaker ne puni fioku do ivice.

9.5 VarioSpace

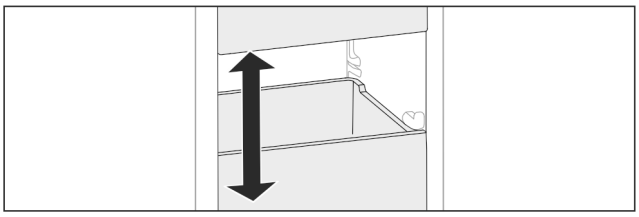

Sl. 149

Fioke i staklene ploče možete da izvadite iz uređaja. Na taj način ćete dobiti prostor za veće namirnice, kao što su živina, meso, veliki delovi divljači, kao i za visoka peciva. Ona se mogu zamrznuti u komadu i dalje pripremati.
▶ Obratite pažnju na granice opterećenja fioka i staklenih ploča (vidi 11.1 Tehnički podaci) .

9.6 Hladna pakovanja

Hladna pakovanja sprečavaju prebrzo povišenje temperature u slučaju nestanka struje.

Hladna pakovanja su u fioci.

Hladna pakovanja možete držati na tabli za zamrzavanje.

9.6.1 Korišćenje hladnih pakovanja

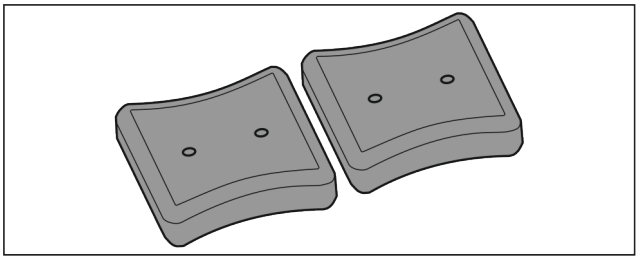

Sl. 150

Ako su hladna pakovanja zaleđena:
▶ Stavite na smrznute proizvode u gornjem, prednjem delu komore za zamrzavanje.

10 Održavanje

10.1 Rastavljanje / montaža sistema izvlačenja

10.1.1 Napomene za rastavljanje

Neke sisteme izvlačenja možete rastaviti radi čišćenja. Vaš uređaj može da sadrži različite sisteme izvlačenja.

Sledeći sistemi izvlačenja se mogu rastaviti ili se ne mogu rastaviti:

Sistem izvlačenja	može se rastaviti / ne može se rastaviti
Fioka se vodi po staklenoj ploči	može se rastaviti (vidi Fioka se vodi po staklenoj ploči)
Gornja nagibna fioka	ne može se rastaviti
Fioka se vodi po rebru posude*	može se rastaviti (vidi 10.1.3 Fioka se vodi po rebru posude*) *
Najniža fioka	ne može se rastaviti
IceTower	može se rastaviti (vidi 10.1.4 IceTower)

10.1.2 Fioka na teleskopskim šinama

Fioka se vodi po staklenoj ploči

Rastavljanje sistema izvlačenja

Uverite se da sledeći preduslovi budu ispunjeni:

- ❑ Fioka je izvađena.
- ❑ Staklena ploča je uklonjena. (vidi 9.3 Staklene ploče)

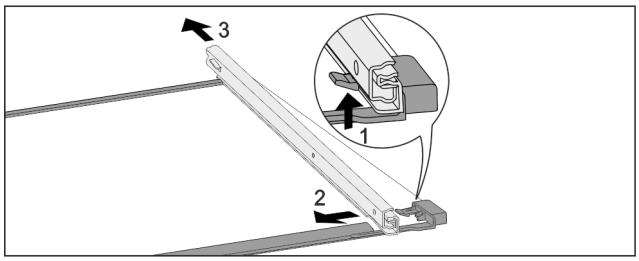

Sl. 151 Staklena ploča sa šinama

- ▶ Pritisnite prednje uskočne kukice nagore. *(1)*
- ▶ Pomerite izvlačive šine u stranu *(2)* i prema pozadi *(3)*.

Montiranje sistema izvlačenja

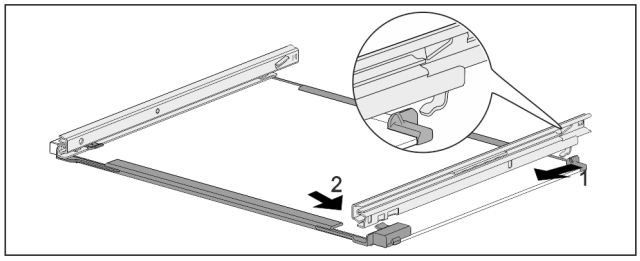

Sl. 152 Staklena ploča sa šinama

- ▶ Šinu zakačite nazad. *(1)*
- ▶ Šinu umetnite napred. *(2)*

10.1.3 Fioka se vodi po rebru posude*

Rastavljanje sistema izvlačenja

Uverite se da sledeći preduslovi budu ispunjeni:

- ❑ Fioka je izvađena. (vidi 9.1.3 Fioka se vodi po rebru posude*)

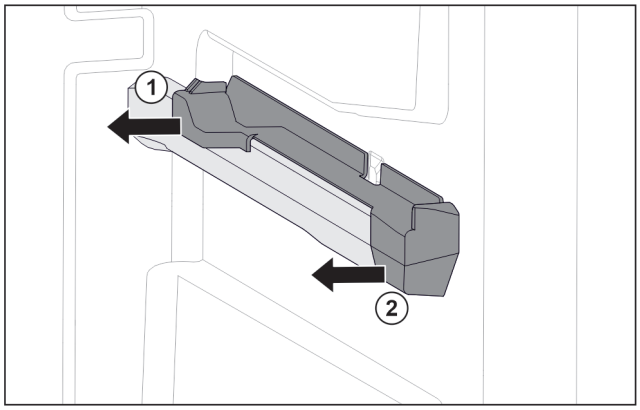

Sl. 153 Dodatak na desnom rebru posude

- ▶ Uhvatite dodatak na dnu na zadnjoj strani.
- ▶ Dodatak na zadnjoj strani skinite u stranu. *Sl. 153 (1)*
- ▶ Dodatak na prednjoj strani skinite u stranu. *Sl. 153 (2)*

Montiranje sistema izvlačenja

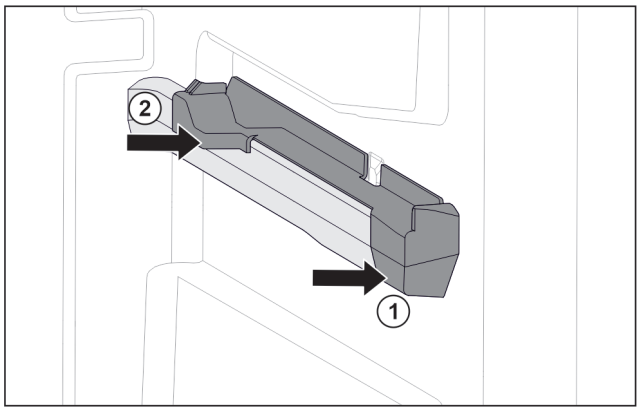

Sl. 154 Dodatak na desnom rebru posude

- ▶ Dodatak na prednjoj strani postavite na rebro posude. *Sl. 154 (1)*
- ▶ Pritisnite dodatak na zadnjoj strani. *Sl. 154 (2)*

10.1.4 IceTower

Rastavljanje sistema izvlačenja

Uverite se da sledeći preduslovi budu ispunjeni:

- ❑ IceTower je izvađen. (vidi 9.2 Polica na izvlačenje sa IceTower-om)
- ❑ Staklena ploča je uklonjena. (vidi 9.3 Staklene ploče)

- ▶ Izvlačivu policu odložite na sto.
- ▷ Šine možete lako da skinete sa staklene ploče.

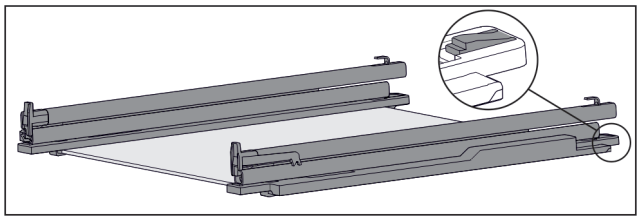

Sl. 155 Staklena ploča sa šinama i nosećim delovima

- ▶ Noseći deo pozadi pritisnite nadole (vidi Fig. 155) i istovremeno gurnite šinu unazad.

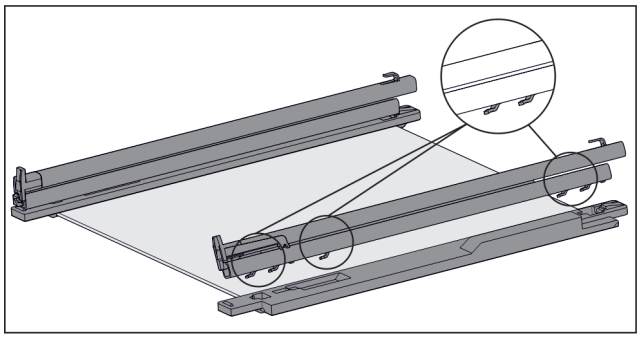

Sl. 156 Staklena ploča sa šinama i nosećim delovima

▷ Otkačite šinu sa nosećeg dela.
▶ Skinite šinu sa nosećeg dela.

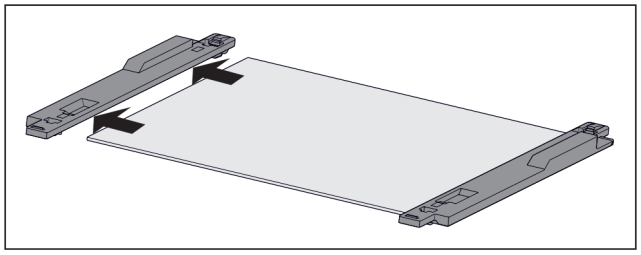

Sl. 157 Staklena ploča sa nosećim delovima

▶ Noseći deo staklene ploče skinite u stranu.

Montiranje sistema izvlačenja

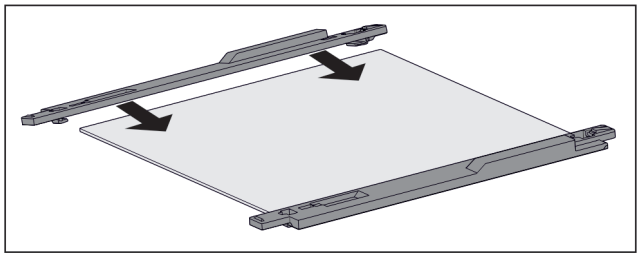

Sl. 158 Staklena ploča sa nosećim delovima

▶ Postavite noseći deo na staklenu ploču.
▶ Noseći deo gurnite do kraja na staklenu ploču.

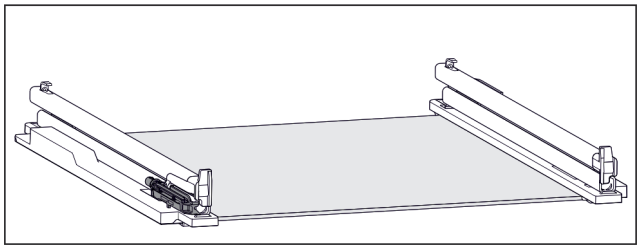

Sl. 159 Prigušna jedinica

Na levoj šini je pričvršćena prigušna jedinica. (vidi Fig. 159)
Na desnoj šini nije pričvršćena nikakva prigušna jedinica.

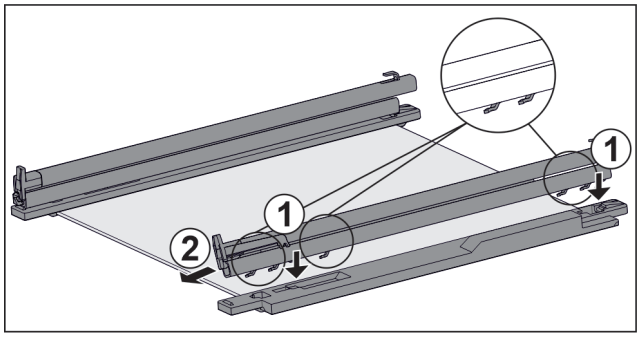

Sl. 160 Staklena ploča sa šinama i nosećim delovima

Montaža šine **sa** prigušnom jedinicom:

▶ Zakačite šinu na otvore **levog** nosećeg dela. *Sl. 160 (1)*
▶ Šinu povucite napred. *Sl. 160 (2)*
▷ Šina se čujno uglavljuje.

Montaža šine **bez** prigušne jedinice:

▶ Zakačite šinu na otvore **desnog** nosećeg dela. *Sl. 160 (1)*
▶ Šinu povucite napred. *Sl. 160 (2)*
▷ Šina se čujno uglavljuje.

10.2 Otapanje uređaja

10.2.1 Otapanje kod NoFrost sistema

Otapanje se vrši automatski preko NoFrost sistema. Vlaga se kondenzuje na isparivaču, periodično se vrši otapanje i isparavanje.

Uređaj ne mora da se otapa.

Napomena
Na podu uređaja se skupljaju kapi vode.
Ukoliko stavljate uređaj van upotrebe:

▶ Ispred uređaja postavite peškir, kako bi se prikupile kapi vode koje eventualno cure iz uređaja. (vidi 12 Stavljanje van pogona)

10.3 Čišćenje uređaja

10.3.1 Priprema

UPOZORENJE
Opasnost od strujnog udara!

▶ Izvadite utikač rashladnog uređaja ili prekinite dovod struje.

UPOZORENJE
Opasnost od požara!

▶ Nemojte da oštetite cevi rashladnog sistema.

▶ Ispraznite uređaj.
▶ Izvucite utikač iz struje.

10.3.2 Čišćenje kućišta

PAŽNJA
Nepravilno čišćenje!
Oštećenja na uređaju.

▶ Koristite isključivo mekane krpe za čišćenje i pH-neutralno univerzalno sredstvo za čišćenje.
▶ Ne koristiti oštre ili abrazivne sunđere ili čeličnu vunu.
▶ Ne koristiti oštra, abrazivna, sredstva za čišćenje koja sadrže pesak, hlorida ili kiseline.

UPOZORENJE
Opasnost od povreda i oštećenja usled vrele pare!
Vrela para može da dovede do opekotina i da oštećenja površina.

▶ Ne koristiti paročistače!

▶ Kućište brišite mekanom, čistom krpom. U slučaju jake zaprljanosti koristite mlaku vodu sa neutralnim deterdžentom. Staklene ploče se dodatno mogu čistiti sredstvom za čišćenje stakla.

10.3.3 Čišćenje unutrašnjosti

PAŽNJA
Nepravilno čišćenje!
Oštećenja na uređaju.
▶ Koristite isključivo mekane krpe za čišćenje i pH-neutralno univerzalno sredstvo za čišćenje.
▶ Ne koristiti oštre ili abrazivne sunđere ili čeličnu vunu.
▶ Ne koristiti oštra, abrazivna, sredstva za čišćenje koja sadrže pesak, hlorida ili kiseline.

▶ Površine od plastike: Ručno očistite mekom, čistom krpom, mlakom vodom, sa malo tečnosti za pranje.
▶ Površine od metala: Ručno očistite mekom, čistom krpom, mlakom vodom, sa malo tečnosti za pranje.

10.3.4 Čišćenje opreme

PAŽNJA
Nepravilno čišćenje!
Oštećenja na uređaju.
▶ Koristite isključivo mekane krpe za čišćenje i pH-neutralno univerzalno sredstvo za čišćenje.
▶ Ne koristiti oštre ili abrazivne sunđere ili čeličnu vunu.
▶ Ne koristiti oštra, abrazivna, sredstva za čišćenje koja sadrže pesak, hlorida ili kiseline.

Čišćenje mekom, čistom krpom, mlakom vodom, sa malo tečnosti za pranje:

- Izvlačiva polica IceTower
- Fioka
  Vodite računa: Magnet na fioci se ne sme ukloniti! Magnet osigurava funkciju IceMaker-a.
- Tacna za zamrzavanje

Čišćenje vlažnom krpom:

- Teleskopske šine
  Vodite računa: Mast u šinama služi za podmazivanje i ne sme da se uklanja!

Pranje u mašini za pranje posuđa do 60 °C:

- Lopatica za kocke leda

▶ Rastavljanje opreme: pogledajte odgovarajuće poglavlje.
▶ Očistite opremu.

10.3.5 Čišćenje IceMaker

IceMaker može da se čisti na različite načine.

Čišćenje se mora izvršiti prilikom:

❑ Prvog puštanja u rad
❑ Sa priključkom za vodu:
Nekorišćenje duže od 5 dana.

Obezbedite da budu ispunjeni sledeći preduslovi:

❑ IceMaker fioka je ispražnjena.
❑ IceMaker fioka je uvučena.
❑ IceMaker je aktiviran.

Pri prvom puštanju u rad ili u slučaju dužeg nekorišćenja

IceMaker očistite pomoću funkcije TubeClean.
▶ Postavite praznu posudu od 1,5 l (maks. visine 10 cm) u fioku ispod IceMaker-a.
▶ Aktivirajte funkciju TubeClean.
▷ Priprema za ispiranje (maks. 60 min.): Simbol pulsira.
▷ Ispiraju se vodovi za vodu: Simbol pulsira.
▷ Ispranje je završeno: Funkcija je automatski deaktivirana.
▶ Izvadite IceMaker fioku i uklonite posudu.
▶ IceMaker fioku očistite mlakom vodom sa malo tečnosti za pranje.
▶ Ubacite IceMaker fioku.
▷ Proizvodnja kockica leda počinje automatski.

Bez filtera za vodu

▶ Kockice leda, koje su proizvedene 24 sata od proizvodnje prve kockice leda, odložite u otpad.

Ako je potrebno čišćenje

Ručno očistite IceMaker.
▶ Izvadite IceMaker fioku i očistite je mlakom vodom sa malo tečnosti za pranje.
▶ Ubacite IceMaker fioku.
▷ Proizvodnja kockica leda počinje automatski.

10.3.6 Nakon čišćenja

▶ Osušite uređaj i delove opreme.
▶ Priključite uređaj i uključite ga.
▶ Aktivirajte SuperFrost (vidi 8.2 Funkcije uređaja) .
Kada je temperatura dovoljno hladna:
▶ Stavite namirnice.
▶ Čišćenje obavljajte redovno.

11 Pomoć za korisnike

11.1 Tehnički podaci

Opseg temperatura	
Zamrzavanje	-28 °C do -15 °C

Maksimalna količina za zamrzavanje / 24 sata	
Zamrzivač	vidi na tipskoj pločici podatak „Kapacitet zamrzavanja .../ 24 h“

Maksimalna tovarna težina opreme			
Oprema	Širina uređaja 600 mm (pogledajte uputstvo za montažu, dimenzije uređaja)	Širina uređaja 700 mm (pogledajte uputstvo za montažu, dimenzije uređaja)	Širina uređaja 750 mm (pogledajte uputstvo za montažu, dimenzije uređaja)
Fioka se vodi po rebru posude* (vidi 9.1.3 Fioka se vodi po rebru posude*) *	19 kg*	25 kg*	--*
Fioka se vodi po staklenoj ploči (vidi 9.1.1 Fioka na teleskopskim šinama)	15 kg	22 kg	22 kg
Najniža fioka (vidi 9.1.4 Najniža fioka)	11 kg	19 kg	
Gornja nagibna fioka (vidi 9.1.2 Gornja nagibna fioka)	19 kg	19 kg	--

Proizvodnja kockica leda sa IceMaker-om	
Proizvodnja kockica leda / 24 sata	Na temperaturi -18 °C: 0,8 kg kockica leda

Proizvodnja kockica leda sa IceMaker-om	
maksimalna proizvodnja kockica leda / 24 sata	Kada je aktivna funkcija MaxIce: 1,2 kg kockica leda

Osvetljenje	
Klasa energetske efikasnosti[1]	Izvor svetlosti
Ovaj proizvod sadrži jedan ili više izvora svetlosti klase energetske efikasnosti G.	LED

[1] *Uređaj se može dobiti sa izvorima svetlosti različitih klasa efikasnosti. Navedena je najniža klasa efikasnosti.*

Za uređaje sa WLAN-vezom:

Specifikacija frekvencije	
Frekventni opseg	2,4 GHz
Maksimalna izračena snaga	< 100 mW
Namena bežičnog uređaja	Povezivanje sa lokalnom WLAN mrežom za prenos podataka

11.2 Radna buka

Uređaj tokom rada pravi različitu radnu buku.

- Kod **manje snage hlađenja,** uređaj radi sa štednjom energije, ali duže. Jačina zvuka je **manja**.
- Pri **većoj snazi hlađenja**, namirnice se brže hlade. Jačina zvuka je **veća**.

  Primeri:
  - aktivirane funkcije (vidi 8.2 Funkcije uređaja)
  - ventilator radi
  - sveže stavljene namirnice
  - visoka temperatura okoline
  - duže otvorena vrata

buka	Mogući uzroci	Vrsta buke
Žuborenje i prskanje	Rashladno sredstvo teče u cevima rashladnog sistema.	Normalna radna buka
Pištanje i šištanje	Rashladno sredstvo se ubrizgava u cevi rashladnog sistema.	Normalna radna buka
Brujanje	Uređaj se hladi. Jačina zvuka zavisi od rashladnog kapaciteta.	Normalna radna buka
Škripanje*	Vrata sa prigušivačem za zatvaranje se otvaraju i zatvaraju.*	Normalna radna buka*
Zviždanje i pištanje	Ventilator radi.	Normalna radna buka
Kliktanje	Komponente se uključuju i isključuju.	Normalan zvuk uklapanja
Zveckanje ili zujanje	Ventili ili klapne su aktivni.	Normalan zvuk uklapanja
tiho lupanje, zujanje ili žuborenje*	Ventil je aktivan.	Normalna radna buka

buka	Mogući uzroci	Vrsta buke	Otklanjanje
Vibracije	Neodgovarajuća struktura	Zvuk greške	Nivelišite uređaj vodoravno preko podesivih nožica.
Kloparanje	Oprema, Stvari u unutrašnjosti uređaja	Zvuk greške	Fiksirajte delove opreme. Ostavite razmak između stvari.

11.3 Tehnička smetnja

Vaš uređaj tako konstruisan i napravljen da pruža funkciju i dug upotrebni vek. Ukoliko se i pored toga u toku rada pojave smetnje, molimo Vas da proverite da li je uzrok smetnje greška u rukovanju. U tom slučaju će Vam i u toku garantnog roka biti naplaćeni nastali troškovi.

Sledeće smetnje možete sami da otklonite.

11.3.1 Funkcija uređaja

Greška	Uzrok	Otklanjanje
Uređaj ne radi.	→ Uređaj nije uključen.	▶ Uključite uređaj.
	→ Mrežni utikač nije pravilno umetnut u utičnicu.	▶ Proverite utikač.
	→ Osigurač utičnice je u kvaru.	▶ Proverite osigurač.
	→ Nestanak struje	▶ Uređaj držite zatvorenim. ▶ Zaštita namirnica: Hladna pakovanja stavite odozgo na namirnice ili koristite neki drugi zamrzivač u slučaju da nestanak struje traje duže. ▶ Odmrznute namirnice nemojte ponovo da zamrzavate.
	→ IEC utičnica nije pravilno umetnuta u uređaj.	▶ Proverite IEC utičnicu.

Greška	Uzrok	Otklanjanje
Temperatura nije dovoljno niska.	→ Vrata uređaja nisu pravilno zatvorena.	▶ Zatvorite vrata uređaja.
	→ Temperatura okoline je previsoka.	▶ Rešavanje problema: (vidi 1.8 Klimatske klase)
	→ Uređaj je prečesto ili predugo bio otvaran.	▶ Sačekajte da se potrebna temperatura samostalno ponovo uspostavi. Ukoliko to nije slučaj, obratite se korisničkoj službi. (vidi 11.4 Korisnička služba)
	→ Stavljena je prevelika količina svežih namirnica bez SuperFrost.	▶ Rešavanje problema: (vidi SuperFrost)
	→ Temperatura je pogrešno podešena.	▶ Podesite nižu temperaturu i proverite nakon 24 sata.
	→ Uređaj stoji preblizu izvoru toplote (šporet, grejanje itd.).	▶ Promenite lokaciju uređaja ili izvora toplote.
Temperatura prikazana na ekranu je veća od stvarne temperature u uređaju.*	→ Vrata uređaja su dugo bila otvorena i automatski se aktivirao alarm za vrata. Zbog toga uređaj jače hladi.	▶ Zatvorite vrata uređaja.
Prikaz statusa ne svetli.*	→ Prikaz statusa je isključen.	▶ Uključite prikaz statusa. (vidi Statusna lampica (prikaz statusa)*)
	→ Vrata su otvorena.	▶ Zatvorite vrata.
	→ Uređaj je isključen.	▶ Uključite uređaj.
	→ LED je u kvaru.	▶ Obratite se korisničkoj službi. (vidi 10 Održavanje)
Zaptivka vrata je u kvaru ili je potrebno zameniti iz drugih razloga.	→ Zaptivka vrata se može zameniti. Može se menjati bez pomoći dodatnih alata.	▶ Obratite se korisničkoj službi. (vidi 11.4 Korisnička služba)
Uređaj je zamrznut ili stvara kondenzat.	→ Zaptivka vrata može da isklizne iz žleba.	▶ Proverite da li se zaptivka vrata nalazi u pravilnom položaju u žlebu.
Uređaj je vruć na spoljašnjim površinama.*	→ Toplota sistema rashladne tečnosti se koristi za sprečavanje stvaranja kondenzata.	▶ To je normalno.

11.3.2 Oprema

Greška	Uzrok	Otklanjanje
IceMaker se ne može uključiti.	→ Uređaj, a time i IceMaker, nisu priključeni.	▶ Priključivanje uređaja (pogledajte uputstvo za montažu).
IceMaker ne proizvodi kockice leda.	→ IceMaker nije uključen.	▶ Aktivirajte IceMaker.
	→ Fioka IceMarker-a nije pravilno zatvorena.	▶ Ubacite fioku pravilno.
	→ Priključak za vodu nije otvoren.	▶ Otvorite priključak za vodu.
Unutrašnje osvetljenje ne svetli.	→ Uređaj nije uključen.	▶ Uključite uređaj.
	→ Vrata su bila otvorena duže od 15 minuta.	▶ Unutrašnje osvetljenje se automatski isključuje nakon približno 15 minuta od otvaranja vrata.
	→ LED osvetljenje je u kvaru ili je poklopac oštećen.	▶ Obratite se korisničkoj službi. (vidi 11.4 Korisnička služba)

11.4 Korisnička služba

Prethodno proverite da li sami možete da otklonite grešku (vidi 11 Pomoć za korisnike) . Ukoliko to nije slučaj, obratite se korisničkoj službi.

Adresu možete naći u priloženoj brošuri „Liebherr servis“ ili na adresi home.liebherr.com/service.

UPOZORENJE
Nestručna popravka!
Povrede.
- ▶ Popravke i intervencije na uređaju i na kablu za struju, koje nisu izričito navedene (vidi 10 Održavanje) , može da obavlja samo servisna služba.
- ▶ Zamenu oštećenog kabla za priključivanje na mrežu sme da vrši samo proizvođač, njegov korisnički servis ili osoba sa sličnim kvalifikacijama.
- ▶ Kod uređaja sa utikačima za aparate za domaćinstvo zamenu sme da vrši kupac.

11.4.1 Kontakt sa korisničkom službom

Uverite se da su spremne sledeće informacije o uređaju:
- ❑ Oznaka uređaja (model i indeks)
- ❑ Servisni br. (servis)
- ❑ Serijski br. (S-Nr)

- ▶ Pozovite informacije o uređaju preko displeja. (vidi Informacija o uređaju)

-ili-
- ▶ Informacije o uređaju možete naći na tipskoj pločici. (vidi 11.5 Tipska pločica)

- ▶ Zabeležite informacije o uređaju.
- ▶ Obaveštavanje korisničke službe: Prosledite greške i informacije o uređaju.
- ▷ Time se omogućava brz i ciljani servis.
- ▶ Sledite dalja uputstva korisničke službe.

11.5 Tipska pločica

Tipska pločica se nalazi na iza fioka na unutrašnjoj strani uređaja.

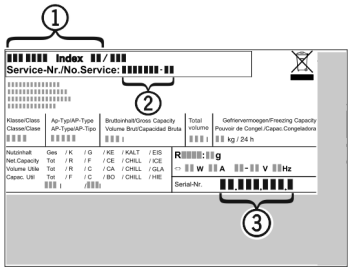

Sl. 161

(1) Oznaka uređaja
(2) Servisni br.
(3) Serijski br.

- ▶ Informacije pročitajte sa tipske pločice.

12 Stavljanje van pogona

- ▶ Ispraznite uređaj.
- ▶ Deaktiviranje funkcije IceMaker. (vidi Deaktiviranje IceMaker-a i MaxIce-a)
- ▶ Isključite uređaj. (vidi Isključivanje i uključivanje uređaja)
- ▶ Izvucite mrežni utikač iz utičnice.
- ▶ Po potrebi uklonite IEC utičnicu: Izvucite IEC utičnicu iz utikača uređaja istovremeno pomerajući ulevo i udesno.
- ▶ Ispred uređaja postavite peškir, kako bi se prikupile kapi vode koje eventualno cure iz uređaja.
- ▶ Očistite uređaj. (vidi 10.3 Čišćenje uređaja)
- ▶ Ostavite otvorena vrata, kako se ne bi stvarali neprijatni mirisi.

13 Odlaganje na otpad

Obezbedite da budu ispunjeni sledeći preduslovi:
- ❑ Značenje simbola na uređaju je poznato.
- ❑ Uputstva za odlaganje na otpad su poznata. (vidi 1.6 Napomene za odlaganje na otpad)

13.1 Priprema uređaja za odlaganje na otpad

- ▶ Stavite uređaj van funkcije. (vidi 12 Stavljanje van pogona)

13.2 Ekološko odlaganje uređaja u otpad

UPOZORENJE
Opasnost od požara usled curenja rashladnog sredstva i ulja!
Sadržano rashladno sredstvo je ekološki prihvatljivo ali zapaljivo. Sadržano je takođe zapaljivo. Ispušteno rashladno sredstvo i ulje se pri odgovarajuće visokoj koncentraciji mogu zapaliti u kontaktu sa eksternim izvorom toplote.
- ▶ Nemojte oštetiti cevi rashladnog kruga ili kompresora.

- ▶ Vodite računa o napomenama za transport uređaja. (vidi 3.6 Transport uređaja)
- ▶ Uređaji transportovati bez oštećenja.
- ▶ Uređaj odložite u skladu sa uputstvima.

Scan QR Code and find digital operating and installation instructions.

home.liebherr.com

20260806 7088643-00

Liebherr-Hausgeräte GmbH
Memminger Straße 77-79
88416 Ochsenhausen
Deutschland

Uputstvo za upotrebu

Quality, Design and Innovation

home.liebherr.com/fridge-manuals

LIEBHERR

Sadržaj

1 Bezbednosne informacije i upozorenja..... 3
1.1 Namenska upotreba..... 3
1.2 Klimatske klase..... 3
1.3 Korisnička grupa..... 3
1.4 Instalacija puštanje u rad..... 3
1.5 Bezbedno rukovanje sa uređajem..... 4
1.6 Čišćenje..... 4
1.7 Smetnje, uzroci i popravke..... 4
1.8 Odlaganje na otpad..... 4
1.9 Usaglašenost..... 4
1.10 SVHC materije u skladu sa odredbom REACH..... 4
1.11 Baza podataka EPREL..... 4
1.12 Licence otvorenog koda..... 4
1.13 Rezervni delovi..... 4
1.14 Simboli na uređaju..... 5
1.15 Nivoi upozorenja..... 5

2 Na prvi pogled..... 5
2.1 Sadržaj isporuke..... 5
2.2 Pregled uređaja i opreme..... 5
2.3 SmartDevice..... 5

3 Način funkcionisanja Touch & Swipe displeja..... 6
3.1 Navigacija i objašnjenje simbola..... 6
3.2 Meniji..... 6
3.3 Režim mirovanja..... 7

4 Puštanje u rad..... 7
4.1 Uključivanje uređaja (prvo puštanje u rad)..... 7
4.2 Puštanje u rad InfinitySpring-a*..... 7
4.3 Puštanje u rad HydroBreeze aparata*..... 8

5 Skladištenje..... 8
5.1 Napomene za skladištenje..... 8
5.2 Odeljak frižidera..... 8
5.3 BioFresh..... 8
5.4 Vremena čuvanja..... 9

6 Štednja energije..... 9

7 Rukovanje..... 10
7.1 Elementi za rukovanje i prikazivanje..... 10
7.1.1 Prikaz statusa..... 10
7.1.2 Prikazni simboli..... 10
7.2 Funkcije uređaja..... 10
7.2.1 Napomene o funkcijama uređaja..... 10
Isključivanje i uključivanje uređaja..... 10
WLAN..... 11
Temperatura..... 12
Jedinica za temperaturu..... 12
BioFresh B-Value..... 12
D-Value..... 13
SuperCool..... 13
HolidayMode..... 13
SabbathMode..... 14
EnergySaver..... 14
HydroBreeze*..... 15
CleaningMode..... 15
Osvetljenost displeja..... 16
Alarm za vrata..... 16
Blokada tastature..... 17
Jezik..... 17
Informacija o uređaju..... 17
Softver..... 17
Podsetnik..... 18
Demo režim..... 18
Resetovanje na fabrička podešavanja..... 19
7.3 Poruke..... 19
7.3.1 Pregled upozorenja..... 19
7.3.2 Uklanjanje upozorenja..... 19
7.3.3 Pregled podsetnika..... 20
7.3.4 Uklanjanje podsetnika..... 20

8 Oprema..... 20
8.1 Polica za vrata..... 20
8.2 Police za odlaganje..... 22
8.3 Višedelna polica za odlaganje..... 22
8.4 VarioSafe..... 23
8.5 InfinitySpring*..... 25
8.6 Promenljive police za flaše..... 25
8.7 Fioke..... 25
8.8 Poklopac odeljka Fruit & Vegetable..... 26
8.9 HydroBreeze*..... 27
8.10 Posuda za maslac..... 28
8.11 Polica za jaja..... 28
8.12 Držač flaša..... 28
8.13 FlexSystem*..... 28
8.14 FlexCube*..... 29

9 Održavanje..... 29
9.1 FreshAir filter sa aktivnim ugljem..... 29
9.2 Rezervoar za vodu*..... 30
9.3 Filter za vodu*..... 30
9.4 Rastavljanje police za vrata..... 31
9.5 Sastavljanje police za vrata..... 31
9.6 Rastavljanje / montaža sistema izvlačenja..... 32
9.7 Uklanjanje / postavljanje promenljive police za flaše..... 32
9.8 Poklopac odeljka Fruit & Vegetable..... 32
9.9 Otapanje uređaja..... 33
9.10 Čišćenje uređaja..... 33

10 Pomoć za korisnike..... 34
10.1 Tehnički podaci..... 34
10.2 Radna buka..... 34
10.3 Tehnička smetnja..... 35
10.4 Korisnička služba..... 36
10.5 Tipska pločica..... 36

11 Stavljanje van pogona..... 36

12 Odlaganje na otpad..... 36
12.1 Priprema uređaja za odlaganje na otpad..... 37
12.2 Ekološko odlaganje uređaja u otpad..... 37

Proizvođač neprestano radi na unapređenju svih tipova i modela uređaja. Molimo Vas da zato imate razumevanja

*** zavisno od modela i opreme**

za to što zadržavamo pravo na izmene u pogledu oblika, opreme i tehnologije.

Simbol	Objašnjenje
	Pročitati uputstvo Da bi ste upoznali sve prednosti Vašeg novog uređaja molimo Vas da pažljivo pročitate napomene iz ovog uputstva.
	Dodatne informacije na internetu Digitalno uputstvo sa dodatnim informacijama i na drugim jezicima ćete naći na internetu pomoću QR-koda na prednjoj strani ovog uputstva ili na adresi **home.liebherr.com/fridge-manuals**. Servisni broj ćete naći na tipskoj pločici: 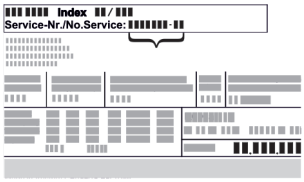 *Sl.* Primeri prikaza
	Provera uređaja Proverite sve delove na oštećenja usled transporta. Ako imate bilo kakvih žalbi, kontaktirajte dobavljača ili korisničku službu.
	Odstupanja Uputstvo se odnosi na više modela uređaja, moguće su neke varijacije. Odeljci koji se odnose samo na određene uređaje, obeleženi su zvezdicom (*).
	Uputstva za postupak i rezultati postupka Uputstva za postupak su označena sa ▶. Rezultati postupka su označeni sa ▷.
	Video klipovi Video klipovi o uređajima dostupni su na YouTube kanalu Liebherr-Hausgeräte.

Licence otvorenog koda:

Uređaj sadrži softverske komponente koje koriste licence otvorenog koda. Informacije o korišćenim licencama otvorenog koda možete pronaći ovde: **home.liebherr.com/open-source-licences**

Ovo uputstvo za upotrebu važi za:

RB..	525i / 528i
SRB..	526i / 528i / 529i

1 Bezbednosne informacije i upozorenja

Pažljivo čuvajte ovu korisničku informaciju, kako biste je mogli pogledati u bilo kom trenutku.

Ako uređaj predajete sledećem vlasniku, priložite i ovu korisničku informaciju.

Da biste pravilno i bezbedno koristili uređaj, pažljivo pročitajte ovu korisničku informaciju pre instalacije i upotrebe. Uvek se pridržavajte uputstava, bezbednosnih napomena i upozorenja sadržanih u njima. Oni su važni da biste mogli da instalirate i koristite uređaj bezbedno i pravilno.

1.1 Namenska upotreba

- Ovaj uređaj je namenjen za upotrebu u domaćinstvu i sličnim područjima primene, kao npr.:
  - u kuhinjama za osoblje u prodavnicama, kancelarijama i drugim radnim prostorima
  - u poljoprivrednim domaćinstvima i za goste u hotelima, motelima i drugim smeštajnim objektima
  - u pansionima sa doručkom
  - u ugostiteljstvu i sličnim uslugama veleprodaje
- Ostale primene:
  - Ovaj uređaj nije pogodan za zamrzavanje namirnica.
  - Sve ostale vrste korišćenja nisu dozvoljene.

1.2 Klimatske klase

Uređaj je koncipiran u skladu sa klimatskom klasom za rad u ograničenom rasponu okolnih temperatura. Klimatska klasa Vašeg uređaja je otisnuta na tipskoj pločici.

Napomena

▶ Za besprekoran rad pridržavajte se navedenih okolnih temperatura.

Klimatska klasa	za okolne temperature od
SN	10 °C do 32 °C
N	16 °C do 32 °C
ST	16 °C do 38 °C
T	16 °C do 43 °C
SN-ST	10 °C do 38 °C
SN-T	10 °C do 43 °C

1.3 Korisnička grupa

- Ovaj uređaj mogu da koriste deca od 8 godina i lica sa ograničenim psihičkim, čulnim ili mentalnim sposobnostima ili lica sa nedostatkom iskustva i znanja, ukoliko ih nadzire lice koje je odgovorno za njihovu sigurnost ili ako ih ono uputi u siguran rad sa uređajem i ako razumeju opasnosti koje iz toga mogu proisteći.
- Deca ne smeju da se igraju uređajem.
- Deca ne smeju bez nadzora da obavljaju čišćenje i korisničko održavanje.
- Deca od 3-8 godina starosti mogu da pune i prazne uređaj.

1.4 Instalacija puštanje u rad

- Uređaj postavite i priključite samo u skladu sa uputstvima u korisničkim informacijama.
- Ne zatvarati otvore za ventilaciju u kućištu uređaja ili ugradnom kućištu.
- Nemojte oštetiti mrežni priključni kabl. Nemojte da puštate uređaj u rad sa oštećenim kablom za struju.
- Ne postavljajte mobilne razvodne utičnice ili mrežne adaptere na zadnju stranu uređaja.
- Utičnica mora da bude lako dostupna tako da u slučaju nužde uređaj može brzo da bude odvojen od struje. Ona mora da se nalazi izvan područja poleđine uređaja.

Uređaji sa fiksnim priključkom za vodu:*

- Priključite fiksni priključak za vodu na dovod vode za piće, kako biste izbegli trovanje nečistom vodom.
- Uređaj priključivati na dovod vode za piće samo sa novim kompletom creva koji se isporučuje sa uređajem. Nemojte koristiti stare komplete crve, već ih odložite na otpad.

1.5 Bezbedno rukovanje sa uređajem

- Ne skladištite nikakve eksplozivne materije u uređaju, na primer kontejnere za aerosole sa zapaljivim pogonskim gasom. Date konzerve pod pritiskom se prepoznaju po odštampanim podacima o sadržaju ili simbolu plamena. Električne komponente mogu da zapale eventualno iscurele gasove.
- Zapaljene sveće, lampe i ostale predmete sa otvorenim plamenom držite dalje od uređaja kako ne bi zapalili uređaj.
- Alkoholna pića i druge posude koje sadrže alkohol čuvati isključivo dobro zatvorene. Električne komponente mogu da zapale eventualno iscureli alkohol.
- Izbegavajte trajni kontakt kože sa hladnim površinama ili rashlađenim/zamrznutim namirnicama. Za zaštitu koristite npr. rukavice.
- Rashladno sredstvo (podaci na tipskoj pločici) je ekološki podobno ali zapaljivo. Iscurelo rashladno sredstvo može da se zapali.
  - Nemojte da oštetite rashladni sistem.
  - Ne koristite izvore paljenja u unutrašnjosti uređaja.
  - U unutrašnjosti uređaja nemojte da koristite električne uređaje (npr. paročistače, grejalice).
  - Kod curenja rashladnog sredstva: Ukloniti otvoreni plamen ili izvore zapaljivanja u blizini mesta curenja. Dobro provetriti prostoriju. Obavestiti korisničku službu.
- Vrata otvarajte samo na kratko vreme. Na taj način ćete smanjiti porast temperature u unutrašnjosti uređaja.
- Prilikom otvaranja i zatvaranja ne posežite u prostor između vrata i uređaja. Prsti mogu da budu nagnječeni.
- Vrednost temperature u najtoplijem području uređaja može biti veća od podešene temperature.

Uređaji sa rezervoarom za vodu:

- HydroBreeze rezervoar za vodu punite isključivo vodom za piće, kako biste izbegli trovanje nečistom vodom.*

1.6 Čišćenje

- Redovno čistite površine koje dolaze u kontakt sa namirnicama.
- Redovno čistite ispust otopljene vode.
- Za ubrzavanje procesa otapanja ne koristite električne grejalice ili paročistače, otvoreni plamen ili sprejeve za otapanje.
- Nemojte da uklanjate led oštrim predmetima.

1.7 Smetnje, uzroci i popravke

- Ukoliko je oštećen mrežni priključni kabl uređaja, zamenite mrežni priključni kabl.
- Popravke i intervencije na uređaju može da obavlja samo korisnička služba ili drugo stručno osoblje koje je za to obučeno.
- U slučaju smetnji i kvara na uređaju izvucite utikač ili isključite osigurač. Ukoliko izvlačite mrežni utikač, uvek držite utikač. Nemojte vući kabl.

1.8 Odlaganje na otpad

- Uređaj poseduje korisne materijale i označen je odgovarajućim simbolom. (vidi 1.14 Simboli na uređaju)
  - Uređaj ne odlagati sa kućnim otpadom.
  - Uređaj odložite besplatno u lokalnim centrima za reciklažu i sakupljanje sekundarnih sirovina, u kontejnerima za sakupljanje klase 1.
  - Prilikom kupovine novog uređaja, besplatno vratite stari uređaj na prodajnom mestu.
  - Informišite se o mogućnostima povraćaja.
- Na Vašem uređaju mogu da se nalaze lični podaci.
  - Izbrišite lične podatke pre odlaganja na otpad.
- Uređaj sadrži rashladno sredstvo (podaci na tipskoj pločici) i ulje. Sadržano rashladno sredstvo je ekološki prihvatljivo ali zapaljivo. Sadržano je takođe zapaljivo. Ispušteno rashladno sredstvo i ulje se pri odgovarajuće visokoj koncentraciji mogu zapaliti u kontaktu sa eksternim izvorom toplote.
  - Nemojte da oštetite cevi rashladnog sistema.
  - Uređaj odlagati na otpad samo u skladu sa uputstvima u korisničkim informacijama.

1.9 Usaglašenost

Rashladni sistem je proveren na zaptivanje. Uređaj odgovara važećim bezbednosnim propisima, kao i odgovarajućim direktivama.

Za EU tržište:	Uređaj je u skladu sa direktivom 2014/53/EU.
Za GB tržište:	Uređaj je u skladu sa Radio Equipment Regulations 2017 SI 2017 No. 1206.

Kompletan tekst EU izjave o usaglašenosti može se naći na internet adresi: www.Liebherr.com

BioFresh odeljak ispunjava zahteve odeljka za hladno skladištenje prema DIN EN 62552:2020.

1.10 SVHC materije u skladu sa odredbom REACH

- Na sledećem linku možete proveriti da li Vaš proizvod sadrži SVHC materije u skladu sa odredbom REACH: home.liebherr.com/de/deu/de/liebherr-erleben/nachhaltigkeit/umwelt/scip/scip.html

1.11 Baza podataka EPREL

- Od 1. marta 2021. se informacije o označavanju potrošnje energije i zahtevima u pogledu ekološkog dizajna mogu pronaći u evropskoj bazi podataka o proizvodima (EPREL). Baza podataka proizvoda je dostupna na sledećem linku https://eprel.ec.europa.eu/. Ovde će se od Vas zahtevati da unesete oznaku modela. Oznaku modela ćete naći na tipskoj pločici.

1.12 Licence otvorenog koda

- Uređaj sadrži softverske komponente koje koriste licence otvorenog koda. Informacije o korišćenim licencama otvorenog koda možete pronaći ovde: home.liebherr.com/open-source-licences

1.13 Rezervni delovi

- Dostupnost rezervnih delova za funkcionalne delove i delove koji se mogu skladištiti iznosi 15 godina.

* zavisno od modela i opreme

1.14 Simboli na uređaju

	Ovaj simbol može da se nalazi na kompresoru. On se odnosi na ulje u kompresoru i upućuje na sledeću opasnost: U slučaju gutanja i penetracije u disajne puteve može da bude smrtonosan. Ova napomena je od značaja samo kod reciklaže. U normalnom radu nema nikakve opasnosti. Ne uklanjati ovaj simbol.
	Upozorenje: Opasnost od požara usled zapaljivih materija. Ovaj simbol se nalazi na kompresoru i može se dodatno nalaziti i na drugim mestima na uređaju. Ovaj simbol upozorava na zapaljive materije. Ne uklanjati ovaj simbol.
	Ovaj ili sličan simbol se može nalaziti na zadnjoj strani uređaja. Ona ukazuje na to da se u vratima i/ili u kućištu nalaze vakuumski izolovani paneli (VIP) ili perlit paneli. Ova napomena je od značaja samo kod reciklaže. Ne uklanjati ovaj simbol.
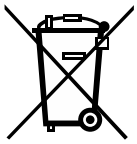	Ovaj simbol se nalazi na tipskoj pločici. On ukazuje na to da uređaj poseduje korisne materijale i da ga ne smete odlagati sa kućnim otpadom. (vidi 1.8 Odlaganje na otpad)

1.15 Nivoi upozorenja

OPASNOST	Označava neposredno opasnu situaciju koja će za posledicu imati smrt ili teške telesne povrede, ukoliko ne bude izbegnuta.
UPOZORENJE	Označava opasnu situaciju koja bi za posledicu mogla imati smrt ili teške telesne povrede, ukoliko ne bude izbegnuta.
OPREZ	Označava opasnu situaciju koja bi za posledicu mogla imati lakše ili umerene telesne povrede, ukoliko ne bude izbegnuta.
PAŽNJA	Označava opasnu situaciju koja za posledicu može imati materijalnu štetu, ukoliko ne bude izbegnuta.
Napomena	Označava korisne napomene i savete.

2 Na prvi pogled

2.1 Sadržaj isporuke

Proverite sve delove na oštećenja usled transporta. Ako imate bilo kakvih žalbi, kontaktirajte dobavljača ili korisničku službu. (vidi 10.4 Korisnička služba)

Isporuka sadrži sledeće delove:

- Samostojeći uređaj
- Oprema (zavisno od modela)
- Materijal za montažu (zavisno od modela)
- „Quick Start Guide“
- „Installation Guide“*
- Servisna knjižica

2.2 Pregled uređaja i opreme

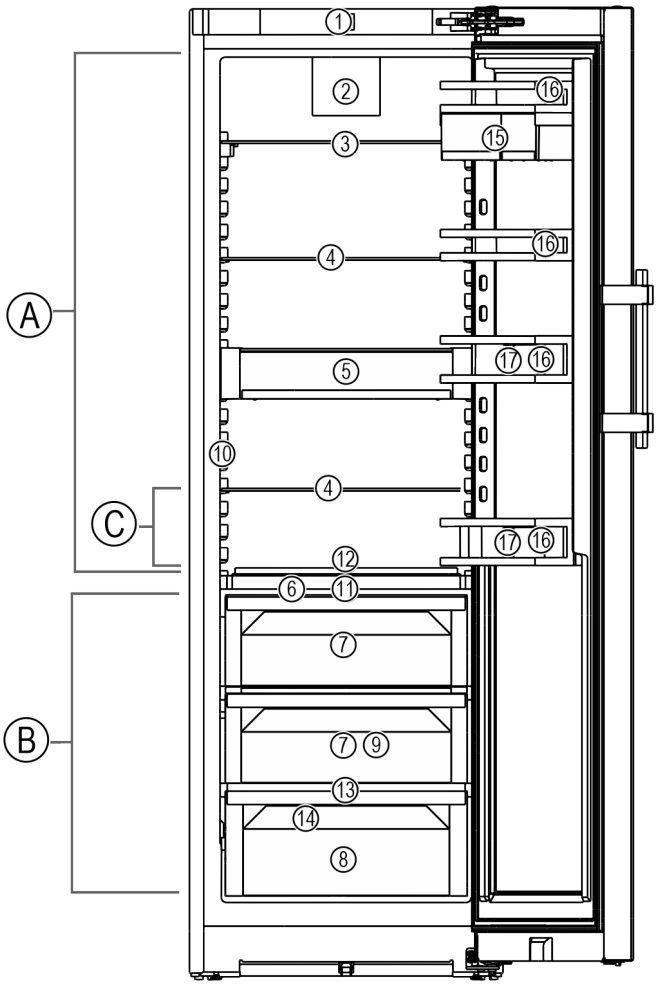

Sl. 1 Primeri prikaza

Opseg temperatura

(A) Frižider
(B) BioFresh
(C) Najhladnija zona

Oprema

(1) Kontrolni elementi
(2) Ventilator sa FreshAir filterom sa aktivnim ugljem
(3) Višedelna polica za odlaganje
(4) Polica za odlaganje
(5) VarioSafe
(6) Poklopac odeljka Fruit & Vegetable
(7) Fruit & Vegetable odeljak
(8) Meat & Dairy odeljak
(9) Fish & Seafood odeljak*
(10) InfinitySpring*
(11) HydroBreeze*
(12) Promenljiva polica za flaše
(13) Otvor za oticanje
(14) Tipska pločica
(15) VarioBox
(16) Polica za vrata
(17) Držač flaša

2.3 SmartDevice

SmartDevice je rešenje za umrežavanje Vašeg frižidera.

Ukoliko Vaš uređaj podržava funkciju SmartDevice ili je za to pripremljen, Vaš uređaj možete brzo i jednostavno povezati sa Vašim WLAN-om. Sa SmartDevice aplikacijom Vašim uređajem možete rukovati pomoću mobilnog uređaja. U SmartDevice aplikaciji su Vam dostupne dodatne funkcije i mogućnosti za podešavanje.

Uređaj koji podržava SmartDevice:	Vaš uređaj podržava SmartDevice. Da biste Vaš uređaj mogli da povežete sa WLAN-om, morate da preuzmete aplikaciju SmartDevice.
Dodatne informacije o SmartDevice:	**smartdevice.liebherr.com**
Preuzimanje aplikacije SmartDevice:	Nakon instalacije i konfiguracije aplikacije SmartDevice, Vaš uređaj možete pomoću aplikacije SmartDevice i WLAN funkcije uređaja (vidi WLAN) integrisati u Vaš WLAN.

Napomena
Funkcija SmartDevice nije dostupna u sledećim zemljama: Rusija, Belorusija, Kazahstan.

3 Način funkcionisanja Touch & Swipe displeja

Uređajem rukujete pomoću Touch & Swipe displeja. Pomoću Touch & Swipe displeja (u daljem tekstu pod nazivom displej) dodirom ili prevlačenjem birate funkcije uređaja. Ukoliko tokom 10 sekundi ne izvršite nikakvu radnju na displeju, prikaz se vraća ili nazad na nadređeni meni ili direktno na prikaz statusa.

3.1 Navigacija i objašnjenje simbola

Na slikama se koriste razni simboli za navigaciju sa displejom. U sledećoj tabeli su opisani ovi simboli.

Simbol	Opis
	Kratak dodir displeja: Aktivirajte/deaktivirajte funkciju. Potvrdite izbor. Otvorite podmeni.
	Dodirivati displej tokov navedenog vremenskog perioda (npr. 3 sekunde): Aktiviranje/deaktiviranje funkcije ili vrednosti.
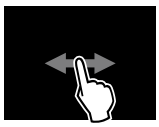	**Prevlačenje udesno ili ulevo:** Za kretanje po meniju.
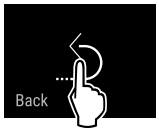	**Kratko dodirivanje simbola Nazad:** Vraćanje za jedan nivo menija unazad.
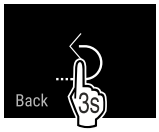	**Dodirivanje simbola Nazad u trajanju od 3 sekunde:** Povratak nazad na prikaz statusa.

Simbol	Opis
	Strelica sa satom: Potrebno je više od 10 sekundi da bi se pojavio sledeći prikaz na displeju.
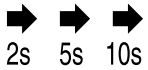	**Strelica sa podatkom o vremenu:** Potrebno je da prođe navedeno vreme da bi se pojavio sledeći prikaz na displeju.
	Simbol za "Otvaranje menija za podešavanje": Krećite se do menija za podešavanje i otvorite meni za podešavanje. Ako je neophodno: Krećite se u meniju za podešavanje do željene funkcije. (vidi 3.2.1 Otvaranje menija za podešavanje)
	Simbol za otvaranje "Proširenog menija": Krećite se do proširenog menija i otvorite prošireni meni. Ako je neophodno: Krećite se u proširenom meniju do željene funkcije. (vidi 3.2.2 Otvaranje proširenog menija)
Tokom 10 sekundi nije izvršena ni jedna radnja	Ukoliko tokom 10 sekundi ne izvršite nikakvu radnju na displeju, prikaz se vraća ili nazad na nadređeni meni ili direktno na prikaz statusa.
Zatvorite vrata i ponovo ih otvorite.	Ukoliko zatvorite vrata i odmah ih ponovo otvorite, prikaz se vraća direktno na prikaz statusa.

Napomena: Slike displeja su prikazane sa engleskim pojmovima.

3.2 Meniji

Funkcije uređaja su podeljene u različite menije:

Meni	Opis
Glavni meni	Kada uključite uređaj, automatski se nalazite u glavnom meniju. Odavde se možete kretati do najvažnijih funkcija uređaja, do menija za podešavanja i proširenog menija.
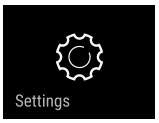 Meni za podešavanje	Meni za podešavanje sadrži dodatne funkcije za podešavanje Vašeg uređaja.
Prošireni meni	Prošireni meni sadrži specijalne funkcije za podešavanje Vašeg uređaja. Pristup korisničkom meniju je zaštićen numeričkim kodom **1 5 1**.

*** zavisno od modela i opreme**

3.2.1 Otvaranje menija za podešavanje

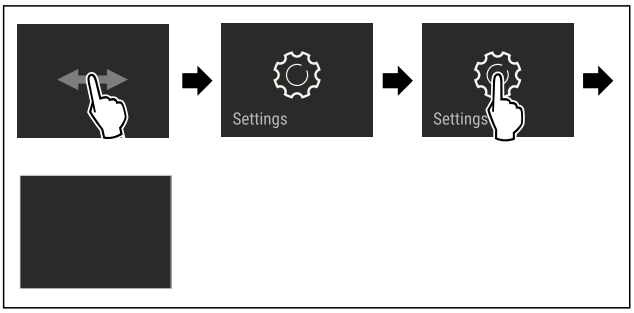

Sl. 2 Primeri prikaza

▶ Obavite radne korake prema slici.
▷ Meni za podešavanje je otvoren.
▶ Ako je neophodno: Krećite se do željene funkcije.

3.2.2 Otvaranje proširenog menija

Sl. 3

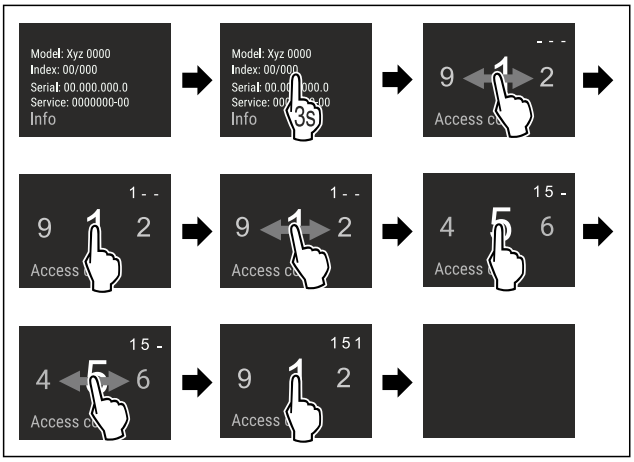

*Sl. 4 Prikaz primera, pristup sa numeričkim kodom **151***

▶ Obavite radne korake prema slici.
▷ Prošireni meni je otvoren.
▶ Ako je neophodno: Krećite se do željene funkcije.

3.3 Režim mirovanja

Ukoliko ne dodirnete displej u periodu od 1 minuta, displej prelazi u režim mirovanja. U režimu mirovanja je osvetljaj prikaza prigušen.

3.3.1 Prekid režima mirovanja

▶ Kratko dodirnite displej prstom.
▷ Režim mirovanja je završen.

4 Puštanje u rad

4.1 Uključivanje uređaja (prvo puštanje u rad)

Uverite se da su ispunjeni sledeći preduslovi:

❑ Uređaj je postavljen i priključen u skladu sa uputstvom za montažu.
❑ Sve lepljive trake, lepljive i zaštitne folije, kao i transportne osigurače unutar uređaja i na njemu su uklonjene.
❑ Iz fioka je izvađen sav reklamni materijal.
❑ Način funkcionisanja Touch & Swipe displeja je poznat. (vidi 3 Način funkcionisanja Touch & Swipe displeja)

Uključite uređaj preko Touch & Swipe displeja:

▶ Ukoliko se displej nalazi u režimu mirovanja: Kratko dodirnite displej.
▶ Obavite radne korake prema slici.

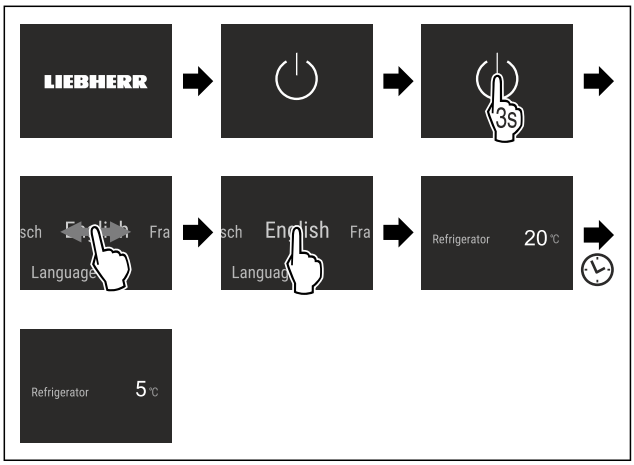

Sl. 5 Primeri prikaza

▷ Pojavljuje se prikaz statusa.
▷ Uređaj hladi do fabrički podešene ciljne temperature.
▷ Uređaj se pokreće u demo režimu (pojavljuje se prikaz statusa sa DEMO): Ukoliko se uređaj pokrene u demo režimu, u narednih 5 minuta možete da deaktivirate demo režim. (vidi Demo režim)

Dodatne informacije:

- Puštanje u rad InfinitySpring aparata. (vidi 4.2 Puštanje u rad InfinitySpring-a*) *
- Puštanje u rad HydroBreeze aparata. (vidi 4.3 Puštanje u rad HydroBreeze aparata*) *
- Puštanje u rad SmartDevice aparata. (vidi 2.3 SmartDevice) i (vidi WLAN)

Napomena
Proizvođač preporučuje sledeće:
▶ Stavljanje namirnica: Sačekajte oko 6 sati dok se ne postigne podešena temperatura.
▶ Vodite računa o napomenama za skladištenje. (vidi 5.1 Napomene za skladištenje)

Napomena
Dodatnu opremu možete nabaviti u prodavnici Liebherr-Hausgeräte na adresi home.liebherr.com/shop/de/deu/zubehor.html.

4.2 Puštanje u rad InfinitySpring-a*

Ako uređaj ima InfinitySpring, **pre prve upotrebe** morate da odzračite sistem za vodu za InfinitySpring i da očistite InfinitySpring.

Uverite se da su sledeći preduslovi ispunjeni:

❑ Priključak za vodu je izveden. Vidi Installation Guide ili uputstvo za montažu.
❑ Rezervoar za vodu je postavljen. Vidi Installation Guide ili uputstvo za montažu.
❑ Filter za vodu je postavljen. Vidi Installation Guide ili uputstvo za montažu.*
❑ Uređaj je kompletno priključen.

4.2.1 Odzračite sistem za vodu

▶ Otvorite vrata uređaja.
▶ Pritisnite čašu za vodu na donji deo InfinitySpring dispensera.

▷ Gornji deo se pomera i vazduh se ispušta ili se voda uliva u čašu.
▶ Nastavite proces dok ne počne ravnomerni mlaz vode da se uliva u čašu.
▷ Sistem za vodu je odzračen.

4.2.2 Čišćenje InfinitySpring

(vidi 9.10.5 Čišćenje InfinitySpring *)

4.3 Puštanje u rad HydroBreeze aparata*

Ukoliko je uređaj opremljen sa HydroBreeze aparatom, **pre prve upotrebe morate očistiti** HydroBreeze.

Uverite se da su ispunjeni sledeći preduslovi:

❑ Uređaj je kompletno priključen.

▶ Očistite HydroBreeze. (vidi 9.10.6 Čišćenje HydroBreeze*)
▶ Napunite rezervoar za vodu. (vidi 8.9.1 Punjenje rezervoara za vodu)
▶ Aktivirajte HydroBreeze. (vidi HydroBreeze*)

5 Skladištenje

5.1 Napomene za skladištenje

UPOZORENJE
Opasnost od požara usled električnih uređaja!
Ukoliko koristite električne uređaje u oblasti namirnica Vašeg uređaja, onda oni mogu prouzrokovati požar.
▶ Ne koristite električne uređaje u oblasti namirnica, osim ako nisu preporučeni od strane proizvođača.

Napomena
Potrošnja energije se povećava, a rashladna snaga se smanjuje ukoliko ventilacija nije dovoljna.
▶ Uvek držite slobodne proreze za vazduh.

Vodite računa sledećim smernicama za skladištenje:

- Ventilacione proreze na ventilatoru držite slobodnim.
- Namirnice, koje lako poprimaju ili odaju miris ili ukus, upakujte u zatvorene posude ili pokrijte.
- Sveže meso ili svežu ribu upakujte u čiste zatvorene posude. Na taj način ćete sprečiti da meso ili riba dodiruju druge namirnice ili kaplju na njih.
- Tečnosti čuvajte u zatvorenim posudama.
- Namirnice čuvajte na odstojanju, tako da vazduh može dobro da cirkuliše.
- Čuvajte namirnice u skladu sa specifikacijama na pakovanju.
- Uvek vodite računa o datumu minimalnog roka trajanja navedenom na pakovanju.

Napomena
Nepoštovanje ovih smernica može dovesti do kvarenja namernica.

5.2 Odeljak frižidera

Usled cirkulacije vazduha u uređaju frižideru se uspostavljaju različite temperaturne zone. U pregledu uređaja i opreme ćete naći različite temperaturne zone. (vidi 2.2 Pregled uređaja i opreme)

5.2.1 Raspoređivanje namirnica

▶ Gornji deo i vrata: Čuvajte maslac, sir, hranu u konzervama i tubama.
▶ Najhladnija temperaturna zona: Čuvajte lako kvarljive namirnice kao što su gotova jela.

5.3 BioFresh

BioFresh omogućava da se neke sveže namirnice čuvaju duže vreme u odnosu na standardno hlađenje.

Napomena
Kada temperatura padne ispod 0 °C, namirnice mogu da se zamrznu.
▶ Povrće osetljivo na temperaturu kao što su krastavci, plavi patlidžan, tikvice, kao i južno voće osetljivo na temperaturu skladištiti u odeljku frižidera.

5.3.1 Fruit & Vegetable-Safe

Ovde se uspostavlja klima skladištenja od oko 0 °C. Poklopac odeljka trajno obezbeđuje vlažnost vazduha. Ova klima skladištenja je pogodna za čuvanje neupakovanih namirnica sa visokim sadržajem vlage (npr. salata, povrće, voće).

Relativna vlažnost vazduha u odeljku zavisi od sadržaja vlage u umetnutom proizvodu za hlađenje i od učestalosti otvaranja. Relativnu vlažnost vazduha možete regulisati.

Raspoređivanje namirnica

▶ Stavite neupakovano voće i povrće.
Ukoliko je vlažnost vazduha suviše visoka:
▶ Regulišite vlažnost vazduha.

5.3.2 Meat & Dairy-Safe

Ovde se uspostavlja klima skladištenja od oko 0 °C. Ova klima skladištenja je pogodna za osetljive namirnice (npr. mlečni proizvodi, meso, riba, kobasice).*

Ovde se uspostavlja klima skladištenja od oko 0 °C. Ova klima skladištenja je pogodna za osetljive namirnice (npr. mlečni proizvodi, meso, kobasice).*

Raspoređivanje namirnica

▶ Čuvajte suve ili upakovane namirnice.

5.3.3 Fish & Seafood-Safe -2°C | 0°C *

Ovde se uspostavlja klima skladištenja od -2 °C i 0 °C. Ova klima skladištenja je pogodna za suve ili upakovane namirnice (npr. mlečni proizvodi, meso, riba, morski plodovi, kobasice).

Ovaj odeljak sadrži Fish & Seafood posudu koja se može pomerati ili izvaditi.

Temperaturu možete podesiti preko Touch & Swipe displeja. Podela na različite temperaturne zone moguća je samo sa postavljenom Fish & Seafood posudom. (vidi Podešavanje temperature u odeljku frižidera)

Moguće su sledeće kombinacije temperatura:

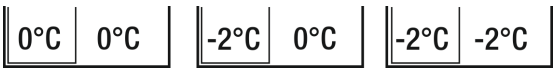

Sl. 6

* zavisno od modela i opreme

Raspoređivanje namirnica

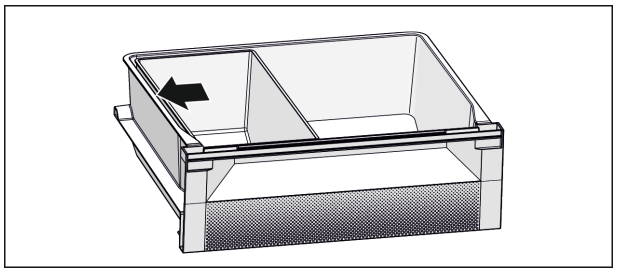

Sl. 7

- ▶ Za optimalnu funkciju hlađenja: Pozicionirajte Fish & Seafood posudu prema slici (vidi Fig. 7) .
- ▶ Temperaturna zona -2 °C: Čuvajte sveže morske plodove ili ribu.
- ▶ Temperaturna zona 0 °C: Čuvajte mlečne proizvode ili zapakovano meso.

Napomena
Najbolji učinak u pogledu potrošnje energije postižete kod kombinacije temperature **0 °C / 0 °C**.

Kod kombinacije temperatura **-2 °C / 0 °C** i **-2 °C / -2 °C** se potrošnja energije malo povećava.

5.4 Vremena čuvanja

Navedeno vreme čuvanja su smernice.

Kod namirnica sa navedenim minimalnim rokom trajanja, uvek važi datum naveden na pakovanju.

5.4.1 Frižider

Važi datum minimalnog roka trajanja naveden na pakovanju.

5.4.2 BioFresh

Smernice za trajanje čuvanja u Meat & Dairy-Safe		
Maslac	na 1 °C	do 90 dana
Kačkavalj	na 1 °C	do 110 dana
Mleko	na 1 °C	do 12 dana
Kobasice, narezak	na 1 °C	do 8 dana
Živinsko meso	na 1 °C	do 6 dana
Svinjsko meso	na 1 °C	do 6 dana
Goveđe meso	na 1 °C	do 6 dana
Divljač	na 1 °C	do 6 dana

Napomena
- ▶ Imajte na umu da se hrana bogata proteinima brže kvari. To znači da se školjke i rakovi kvare brže od ribe, a ribe brže od mesa.

Smernice za trajanje čuvanja u Fruit & Vegetable-Safe		
Povrće, salate		
Artičoke	na 1 °C	do 14 dana
Celer	na 1 °C	do 28 dana
Karfiol	na 1 °C	do 21 dana
Brokule	na 1 °C	do 13 dana
Cikorija	na 1 °C	do 27 dana
Matovilac	na 1 °C	do 19 dana
Grašak	na 1 °C	do 14 dana

Smernice za trajanje čuvanja u Fruit & Vegetable-Safe		
Kupus	na 1 °C	do 14 dana
Šargarepe	na 1 °C	do 80 dana
Crni luk	na 1 °C	do 160 dana
Keleraba	na 1 °C	do 14 dana
Glavičasta salata	na 1 °C	do 13 dana
Začinsko bilje	na 1 °C	do 13 dana
Praziluk	na 1 °C	do 29 dana
Gljive	na 1 °C	do 7 dana
Rotkvice	na 1 °C	do 10 dana
Prokelj	na 1 °C	do 20 dana
Špargla	na 1 °C	do 18 dana
Spanać	na 1 °C	do 13 dana
Kelj	na 1 °C	do 20 dana
Voće		
Kajsije	na 1 °C	do 13 dana
Jabuke	na 1 °C	do 80 dana
Kruške	na 1 °C	do 55 dana
Kupine	na 1 °C	do 3 dana
Urme	na 1 °C	do 180 dana
Jagode	na 1 °C	do 7 dana
Smokve	na 1 °C	do 7 dana
Borovnice	na 1 °C	do 9 dana
Maline	na 1 °C	do 3 dana
Ribizle	na 1 °C	do 7 dana
Trešnje, slatke	na 1 °C	do 14 dana
Kivi	na 1 °C	do 80 dana
Breskve	na 1 °C	do 13 dana
Šljive	na 1 °C	do 20 dana
Brusnice	na 1 °C	do 60 dana
Rabarbara	na 1 °C	do 13 dana
Ogrozd	na 1 °C	do 13 dana
Grožđe	na 1 °C	do 29 dana

Smernice za trajanje čuvanja u Fish & Seafood-Safe*		
Morski plodovi		
Rakovi	na -2 °C	do 4 dana
Školjke	na -2 °C	do 6 dana
Suši	na -2 °C	do 4 dana
Riba	na -2 °C	do 4 dana

6 Štednja energije

- Vodite računa da uvek postoji dobro provetravanje. Ne pokrivajte otvore i rešetke za ventilaciju.
- Ventilacione otvore uvek održavajte slobodnim.
- Nemojte da postavljate uređaj ni u području pod direktnim sunčevim zračenjem niti pored grejanja ili sličnog.

- Kada uređaj postavite odmah pored rerne, potrošnja energije se može malo povećati. To zavisi od vremena korišćenja i intenziteta korišćenja rerne.
- Potrošnja energije zavisi od uslova postavljanja npr. okolne temperature . Kada su temperature okoline više, potrošnja energije se može povećati.
- Uređaj držati otvoren što je kraće moguće.
- Što je podešena temperatura niža, utoliko se povećava potrošnja energije.
- Namirnice rasporedite po vrsti home.liebherr.com/food.
- Sve namirnice čuvajte dobro zapakovane i sa poklopcima. Sprečava se stvaranje inja.
- Namirnice vadite napolje samo onoliko dugo koliko je to potrebno, da se ne bi previše zagrevale.
- Stavljanje toplih jela: prvo ih ostavite da se ohlade na sobnu temperaturu.
- Kod dužih odmora koristite HolidayMode (vidi HolidayMode) .

7 Rukovanje

7.1 Elementi za rukovanje i prikazivanje

7.1.1 Prikaz statusa

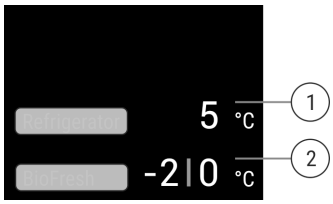

*Sl. 8 Prikaz statusa prikazuje stvarnu temperaturu.**

(1) Prikaz temperature frižidera

(2) Prikaz temperature BioFresh (Fish & Seafood odeljak)

*Sl. 9 Prikaz statusa prikazuje stvarnu temperaturu.**

(1) Prikaz temperature frižidera

(2) Prikaz temperature BioFresh

Prikaz statusa pokazuje stvarnu temperaturu i predstavlja početni prikaz. Odatle se vrši navigacija do funkcija i podešavanja.

7.1.2 Prikazni simboli

Prikazni simboli daju informaciju o aktuelnom statusu uređaja.

Simbol	Status uređaja
	Standby Uređaj ili temperaturna zona je isključena.
	Pulsirajući broj Uređaj radi. Temperatura pulsira dok se ne dostigne podešena vrednost.
	Pulsirajući simbol Uređaj radi. Podešavanje je u toku.

7.2 Funkcije uređaja

7.2.1 Napomene o funkcijama uređaja

Funkcije uređaja su fabrički podešene tako da je Vaš uređaj potpuno funkcionalan.

Pre nego što promenite, aktivirate ili deaktivirate funkcije uređaja, uverite se da su ispunjeni sledeći preduslovi:

❑ Pročitali ste i razumeli opise o načinu funkcionisanja displeja. (vidi 3 Način funkcionisanja Touch & Swipe displeja)
❑ Upoznali ste se sa elementima za rukovanje i prikaza na vašem uređaju uređaja.

Isključivanje i uključivanje uređaja

Pomoću ove funkcije isključujete i uključujete ceo uređaj.

Isključivanje uređaja

Kada isključite uređaj, prethodno izvršena podešavanja ostaju sačuvana.

Obezbedite da budu ispunjeni sledeći preduslovi:

❑ Uputstva za rukovanje (vidi 11 Stavljanje van pogona) su izvršena.

Sl. 10

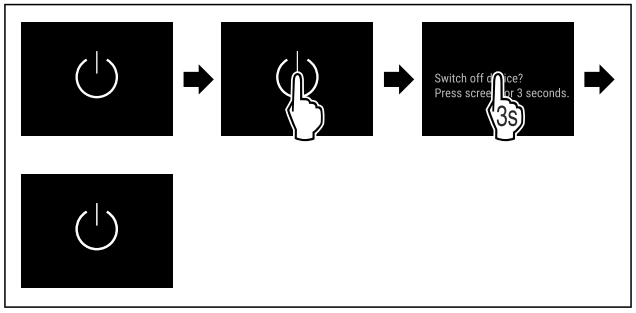

Sl. 11

▶ Obavite radne korake prema slici.
▷ Uređaj je isključen.
▷ Na displeju se pojavljuje simbol režima pripravnosti.
▷ Ekran postaje crn.

Uključivanje uređaja

Ukoliko se displej nalazi u režimu mirovanja:

▶ Kratko dodirnite displej.

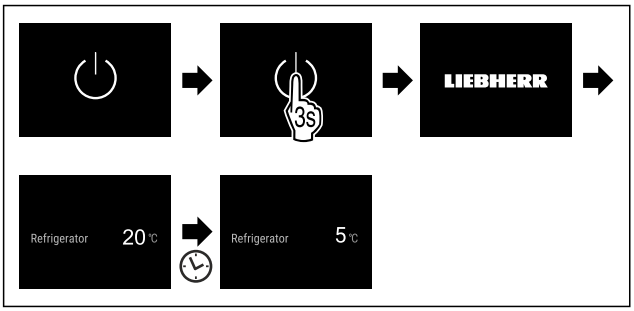

Sl. 12 Prikaz primera

▶ Obavite radne korake prema slici.
Ako se uređaj pokreće u demo režimu:
▶ Deaktivirajte demo režim. (vidi Deaktiviranje demo režima)
▷ Uređaj je uključen.
▷ Prethodno izvršena podešavanja se ponovo vraćaju.
▷ Uređaj hladi do podešene ciljne temperature.

WLAN

Pomoću ove funkcije povezujete Vaš uređaj sa WLAN-om. Nakon toga njime možete upravljati pomoću aplikacije SmartDevice na mobilnom uređaju. Pomoću ove funkcije možete WLAN vezu također ponovo prekinuti ili resetovati.

Dodatne informacije o SmartDevice-u: (vidi 2.3 SmartDevice)

Napomena
Funkcija SmartDevice nije dostupna u sledećim zemljama: Rusija, Belorusija, Kazahstan.

Uspostavljanje WLAN veze po prvi put

Uverite se da su ispunjeni sledeći preduslovi:

❑ Aplikacija SmartDevice je instalirana (vidi apps.home.liebherr.com).
❑ Registrovanje uređaja u aplikaciji SmartDevice je završeno.

Sl. 13

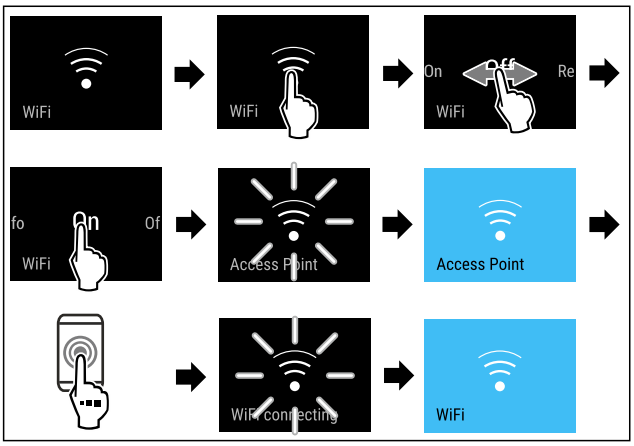

Sl. 14

▶ Obavite radne korake prema slici.
▷ Veza je uspostavljena.

Prekidanje WLAN veze

Sl. 15

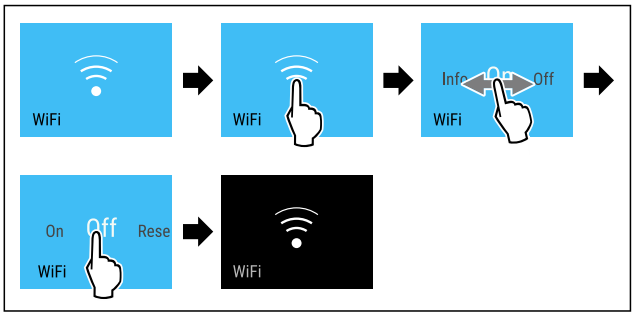

Sl. 16

▶ Obavite radne korake prema slici.
▷ Veza je prekinuta.

Resetovanje WLAN veze

Sl. 17

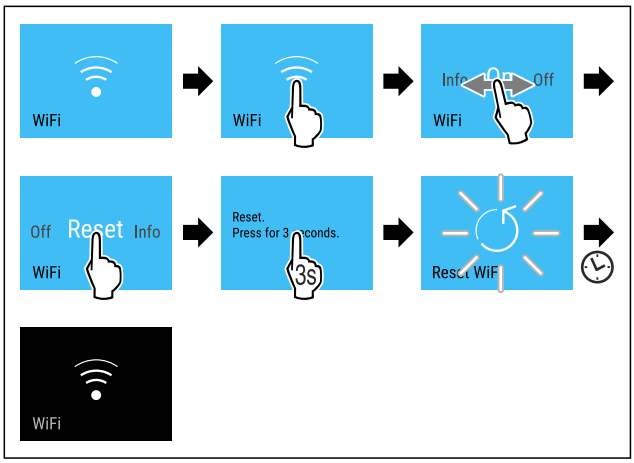

Sl. 18

▶ Obavite radne korake prema slici.
▷ WLAN veza, kao i ostala WLAN podešavanja, su vraćena na stanje prilikom isporuke.

Prikaz informacija o WLAN vezi

Sl. 19

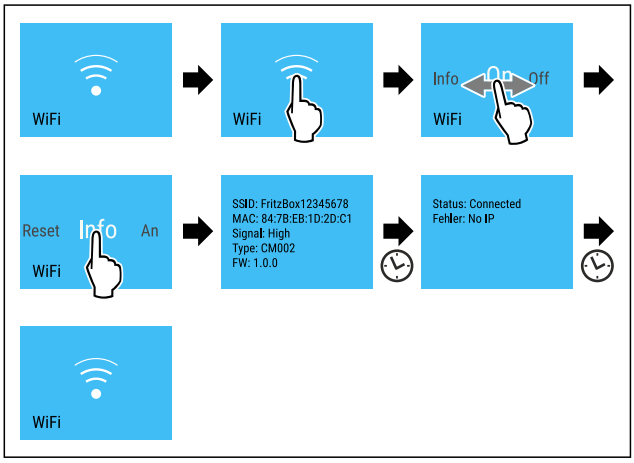

Sl. 20

▶ Obavite radne korake prema slici.

5 °C Temperatura

Pomoću ove funkcije podešavate temperaturu.

Temperatura zavisi od sledećih faktora:
- Učestalost otvaranja vrata
- Trajanje otvaranja vrata
- Temperatura u prostoriji postavljanja
- Vrsta, temperatura i količina namirnica

Temperaturna zona	Fabrički podešena temperatura	Preporučeno podešavanje
5 °C Odeljak frižidera	5 °C	4 °C
0 °C BioFresh* Fruit & Vegetable odeljak* Meat & Dairy odeljak*	0 °C	B-Value (vidi BioFresh B-Value)
-2 | 0 °C Fish & Seafood odeljak*	-2 °C | 0 °C*	(vidi 5.3.3 Fish & Seafood-Safe *) *

Podešavanje temperature u odeljku frižidera

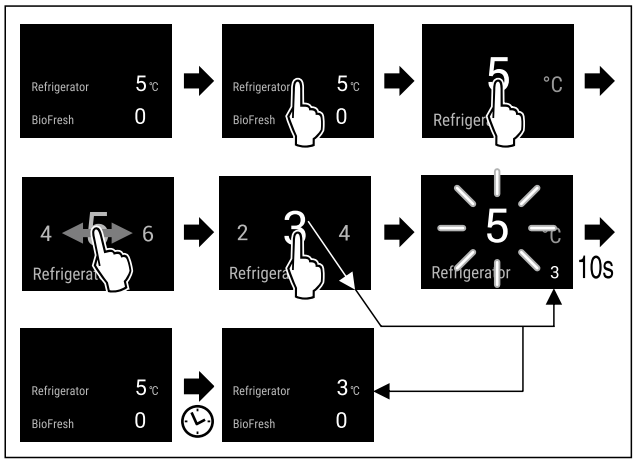

Sl. 21 Prikaz primera

▶ Obavite radne korake prema slici.
▷ Temperatura je podešena.

Podešavanje temperature u BioFresh delu

Temperaturu podešavate preko **BioFresh B-Value**. (vidi BioFresh B-Value)

Podešavanje temperature u Fish & Seafood odeljku*

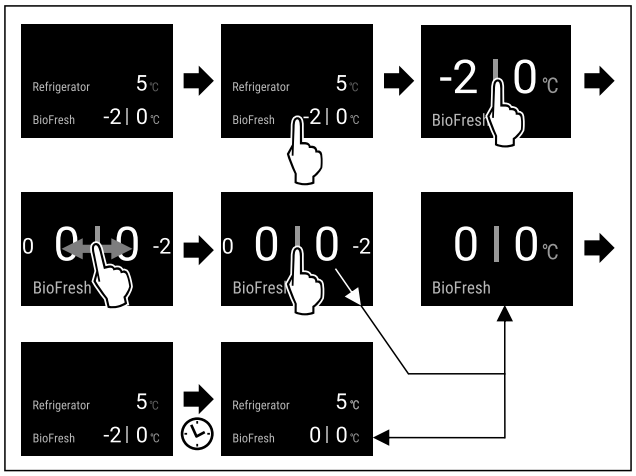

Sl. 22 Prikaz primera

▶ Obavite radne korake prema slici.
▷ Temperatura je podešena.

°C/°F Jedinica za temperaturu

Pomoću ove funkcije podešavate jedinicu za temperaturu. Kao jedinicu za temperaturu možete podesiti stepene Celzijusa ili stepene Farenhajta.

Podešavanje jedinice za temperaturu

Sl. 23

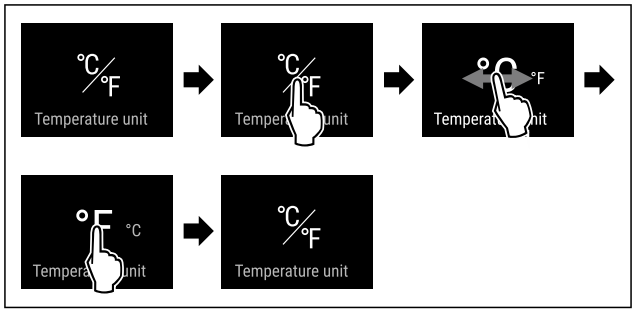

Sl. 25 Primeri prikaza: Promena od stepena Celzijusa na stepene Farenhajta.

▶ Obavite radne korake prema slici.
▷ Jedinica za temperaturu je podešena.

B5 BioFresh B-Value

Pomoću ove funkcije podešavate BioFresh B-Value. Sa BioFresh B-Value možete podesiti BioFresh neznatno toplije ili hladnije, ukoliko je to neophodno zbog više ili niže temperature okoline. BioFresh B-Value je pri isporuci podešena na vrednost B5. Ukoliko menjate B-Value, obratite pažnju na sledeću tabelu:

Vrednost	Opis
B1	najniža temperatura
B1-B4	Temperatura može pasti ispod 0 °C, tako da se namirnica može malo zamrznuti.
B5	Unapred podešena temperatura

Vrednost	Opis
B9	Najviša temperatura

Podešavanje BioFresh B-Value

Sl. 26

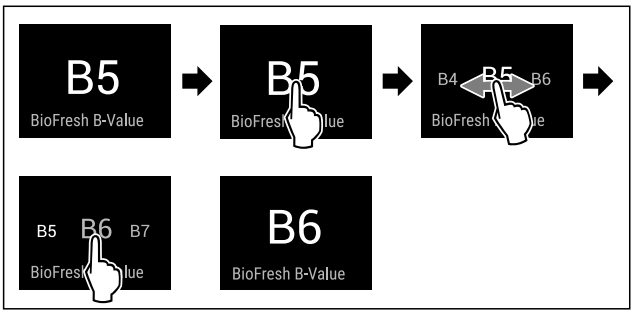

Sl. 28 Primeri prikaza: Promena od B5 na B6.

▶ Obavite radne korake prema slici.
▷ BioFresh B-Value je podešen.
▷ Prikaz statusa prikazuje ciljnu temperaturu.*

D1 D-Value

D-Value je unapred podešen za vaš uređaj i ne sme se menjati.

SuperCool

Pomoću ove funkcije aktivirate ili deaktivirate SuperCool. Kada aktivirate SuperCool, povećava se snaga hlađenja uređaja. Na taj način postižete niže temperature hlađenja. Funkciju SuperCool možete aktivirati kada želite brzo da ohladite velike količine namirnica.

Ukoliko je funkcija aktivna, uređaj radi sa većom snagom. Zbog toga radna buka uređaja može postati veća i povećava se potrošnja energije.

Aktiviranje SuperCool-a

Trenutak aktiviranja funkcije:

- Kada želite da skladištite sveže namernice u odeljku frižidera: Aktivirajte funkciju prilikom stavljanja namirnica.

Sl. 29

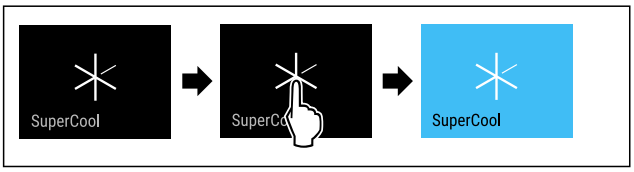

Sl. 30

▶ Obavite radne korake prema slici.

-ili-

▶ Aktivirajte pomoću aplikacije SmartDevice.

▷ SuperCool je aktiviran.
▷ Prikaz temperature postaje plav.

Deaktiviranje SuperCool-a

SuperCool se automatski deaktivira posle 18 sati. Međutim, SuperCool u svakom trenutku takođe možete da ručno deaktivirate:

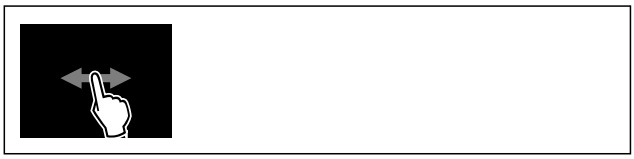

Sl. 31

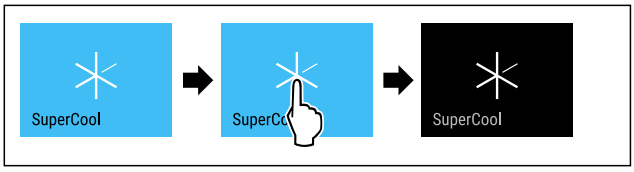

Sl. 32

▶ Obavite radne korake prema slici.

-ili-

▶ Deaktivirajte pomoću aplikacije SmartDevice.

▷ SuperCool je deaktiviran.
▷ Uređaj nastavlja da radi u normalnom režimu rada.
▷ Uređaj hladi do prethodno podešene temperature.

HolidayMode

Pomoću ove funkcije aktivirate ili deaktivirate HolidayMode. Ukoliko aktivirate HolidayMode, odeljak frižidera se podešava na 15 °C. Na taj način štedite energiju tokom dužeg odsustva i izbegavate neprijatne mirise i stvaranje plesni.

Status uređaja pri aktiviranoj funkciji HolidayMode
Odeljak frižidera hladi na 15 °C.
BioFresh hladi na 15 °C.
SuperCool je deaktiviran.

Aktiviranje HolidayMode-a

▶ Potpuno ispraznite odeljak frižidera.
▶ Potpuno ispraznite BioFresh.

Sl. 33

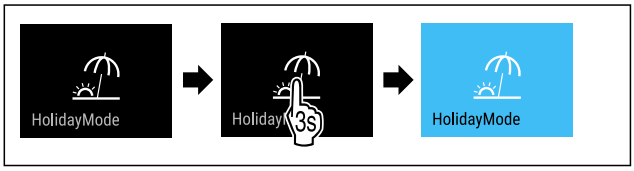

Sl. 34

▶ Obavite radne korake prema slici.
▷ HolidayMode je aktiviran.
▷ Prikaz temperature postaje plav i prikazuje simbol HolidayMode.

Deaktiviranje HolidayMode-a

Sl. 35

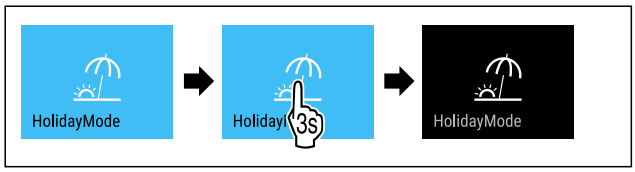

Sl. 36

▶ Obavite radne korake prema slici.
▷ HolidayMode je deaktiviran.
▷ Uređaj hladi do prethodno podešene temperature.

SabbathMode

Pomoću ove funkcije aktivirate ili deaktivirate SabbathMode. Ukoliko aktivirate ovu funkciju, pojedine elektronske funkcije će biti isključene. Na taj način Vaš uređaj ispunjava verske zahteve jevrejskih praznika, kao što je npr. sabat i ispunjava zahteve STAR-K Kosher sertifikata.

Status uređaja pri aktiviranoj funkciji SabbathMode
Prikaz statusa neprekidno prikazuje SabbathMode.
Na displeju su blokirane sve funkcije osim **funkcije Deaktiviranje SabbathMode**.
Aktivne funkcije ostaju i dalje aktivne.
Kada zatvorite vrata, displej ostaje osvetljen.
Unutrašnje osvetljenje je deaktivirano.
Podsetnici se ne prikazuju. Podešeni vremenski interval se zaustavlja.
Podsetnici i upozorenja se ne prikazuju.
Nema alarma za vrata.
Nema alarma za temperaturu.
InfinitySpring je isključen.*
Ciklus otapanja radi samo u zadatom vremenu i pri tome se ne uzima u obzir korišćenje uređaja.
Nakon nestanka struje, uređaj se automatski vraća nazad na SabbathMode.

Status uređaja

Napomena
Ovaj uređaj je sertifikovan od strane „Institute for Science and Halacha“ (Institut za nauku i Halahu). (www.machonhalacha.co.il)

Listu uređaja sa STAR-K sertifikatom naći ćete na www.star-k.org/appliances.

Aktiviranje SabbathMode

UPOZORENJE
Opasnost od trovanja pokvarenim namirnicama!
Ukoliko ste aktivirali funkciju SabbathMode i dođe do nestanka struje, na prikazu statusa se ne prikazuje poruka o nestanku struje. Po završetku nestanka struje, uređaj nastavlja da radi u režimu SabbathMode. Usled nestanka struje namirnice se mogu pokvariti, a njihovo konzumiranje može dovesti do trovanja hranom.
Nakon nestanka struje:
▶ Ne konzumirati odmrznute namirnice koje su bile zamrznute.

Sl. 37

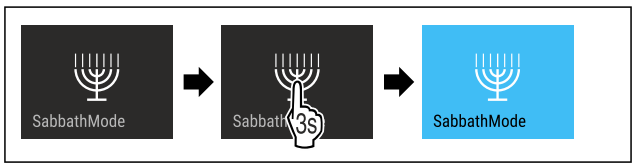

Sl. 38

▶ Obavite radne korake prema slici.
▷ SabbathMode je aktiviran.
▷ Prikaz statusa neprekidno prikazuje SabbathMode.

Deaktiviranje SabbathMode

SabbathMode se automatski deaktivira posle 80 sati. Međutim, SabbathMode u svakom trenutku takođe možete da ručno deaktivirate:

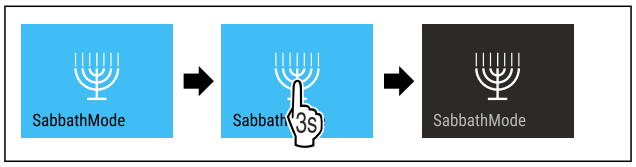

Sl. 39

▶ Obavite radne korake prema slici.
▷ SabbathMode je deaktiviran.

EnergySaver

Pomoću ove funkcije aktivirate ili deaktivirate režim uštede energije. Ukoliko aktivirate režim uštede energije potrošnja energije se smanjuje, a temperatura u uređaju se povećava. Namirnice ostaju sveže, ali se rok trajanja smanjuje.

Temperaturna zona	Preporučeno podešavanje (vidi Podešavanje temperature u odeljku frižidera)	Temperatura kada je opcija EnergySaver aktivna
5 °C Odeljak frižidera	4 °C	7 °C

Temperature

* zavisno od modela i opreme

Aktiviranje EnergySaver

Sl. 40

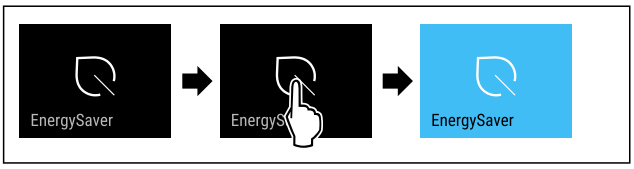

Sl. 41

▶ Obavite radne korake prema slici.
▷ Režim uštede energije je aktiviran.

Deaktiviranje EnergySaver

Sl. 42

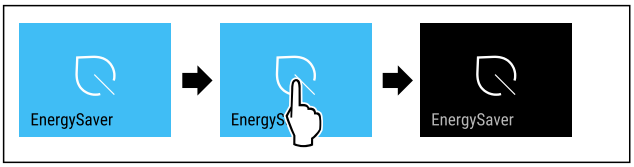

Sl. 43

▶ Obavite radne korake prema slici.
▷ Režim uštede energije je deaktiviran.

HydroBreeze*

Pomoću ove funkcije aktivirate ili deaktivirate HydroBreeze. Ukoliko aktivirate ovu funkciju, onda HydroBreeze u BioFresh-Safe-u generiše finu, hladnu maglu. Na taj način se produžava rok trajanja nezapakovane salate, povrća i voća sa većim udelom sopstvene vlage.

Ukoliko aktivirate ovu funkciju, onda se pri zatvorenim vratima HydroBreeze aktivira na svakih 90 minuta u trajanju od 4 sekunde. Ukoliko otvorite vrata, onda se HydroBreeze aktivira u zavisnosti od funkcije:

Vrednost	Opis
1	HydroBreeze je pri otvorenim vratima aktivna u trajanju od 4 sekunde.
2	HydroBreeze je pri otvorenim vratima aktivna u trajanju od 6 sekunde.
3	HydroBreeze je pri otvorenim vratima aktivna u trajanju od 8 sekunde.
onemogućeno (podrazumevano)	HydroBreeze je deaktiviran.

Trajanje HydroBreeze pri otvorenim vratima

Aktiviranje HydroBreeze

Napomena
Ukoliko aktivirate HydroBreeze, ali ne držite namirnice u fioci, onda će se na dnu fioke formirati kondenzat.
▶ HydroBreeze aktivirati samo ukoliko držite namirnice u fioci.

Uverite se da su sledeći preduslovi ispunjeni:

- ❑ HydroBreeze je očišćen. (vidi 9.10.6 Čišćenje HydroBreeze*)
- ❑ Rezervoar za vodu je napunjen. (vidi 8.9.1 Punjenje rezervoara za vodu)

HydroBreeze ćete aktivirati tako što ćete izabrati neku vrednost za trajanje funkcije HydroBreeze:

Sl. 44

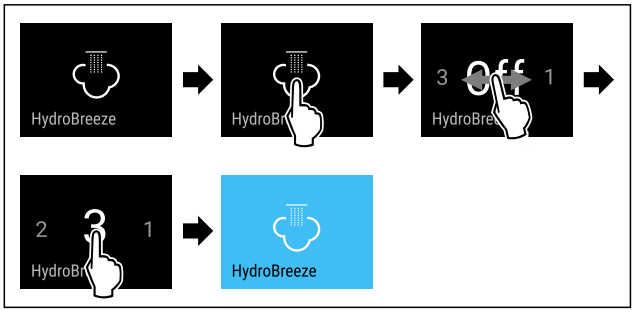

Sl. 45 Primeri prikaza: Aktiviranje HydroBreeze sa vrednošću 3.

▶ Obavite radne korake prema slici.
▷ HydroBreeze je aktiviran.

Deaktiviranje HydroBreeze

Sl. 46

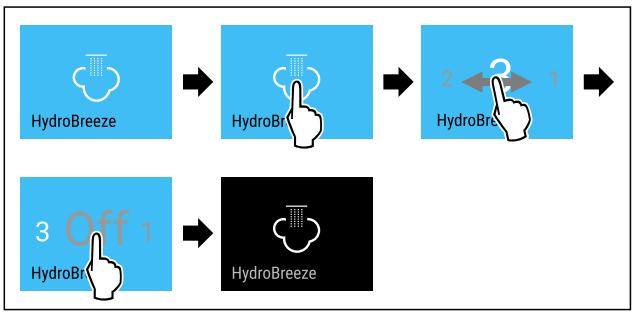

Sl. 47

▶ Obavite radne korake prema slici.
▷ HydroBreeze je deaktiviran.

CleaningMode

Pomoću ove funkcije aktivirate ili deaktivirate CleaningMode. CleaningMode omogućava komforno čišćenje uređaja.

Ovo podešavanje se odnosi na odeljak frižidera.

Primena:

- Očistite odeljak frižidera. (vidi 9.10 Čišćenje uređaja)
- Očistite InfinitySpring. (vidi 9.10.5 Čišćenje InfinitySpring *) *

Status uređaja pri aktiviranoj funkciji CleaningMode
Prikaz statusa neprekidno prikazuje CleaningMode.

Status uređaja pri aktiviranoj funkciji CleaningMode
Odeljak frižidera je isključen.
Unutrašnje osvetljenje je aktivirano.
Podsetnici i upozorenja se ne prikazuju. Ne oglašava se nijedan zvučni signal.
InfinitySpring je isključen.*

Status uređaja

Aktiviranje CleaningMode

Sl. 48

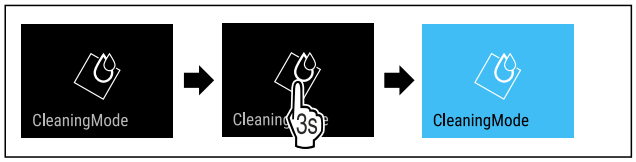

Sl. 49

▶ Obavite radne korake prema slici.
▷ CleaningMode je aktiviran.
▷ Prikaz statusa neprekidno prikazuje CleaningMode.

Deaktiviranje CleaningMode

CleaningMode se automatski deaktivira posle 60 minuta. Međutim, CleaningMode u svakom trenutku takođe možete da ručno deaktivirate:

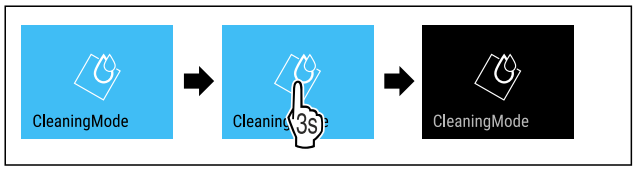

Sl. 50

▶ Obavite radne korake prema slici.
▷ CleaningMode je deaktiviran.
▷ Uređaj hladi do prethodno podešene temperature.

Osvetljenost displeja

Pomoću ove funkcije postepeno podešavate osvetljenost displeja.

Možete podesiti sledeće nivoe osvetljenosti:

- 40 %
- 60 %
- 80 %
- 100 % (podrazumevano podešavanje)

Podešavanje osvetljenosti

Sl. 51

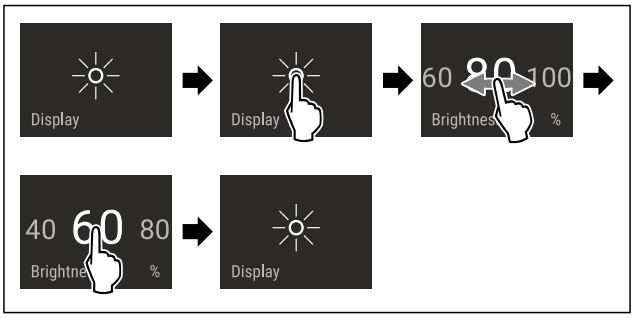

Sl. 52 Primeri prikaza: Promena od 80 % na 60 %.

▶ Obavite radne korake prema slici.
▷ Osvetljenost je podešena.

Alarm za vrata

Pomoću ove funkcije aktivirate ili deaktivirate alarm za vrata. Alarm za vrata se oglašava ukoliko su vrata suviše dugo otvorena. Alarm za vrata je prilikom isporuke aktiviran. Možete podesiti koliko dugo vrata smeju biti otvorena, pre nego što se alarm za vrata oglasi.

Možete podesiti sledeće vrednosti:

- 1 minut
- 2 minuta
- 3 minuta
- Isključeno

Podešavanje alarma za vrata

Sl. 53

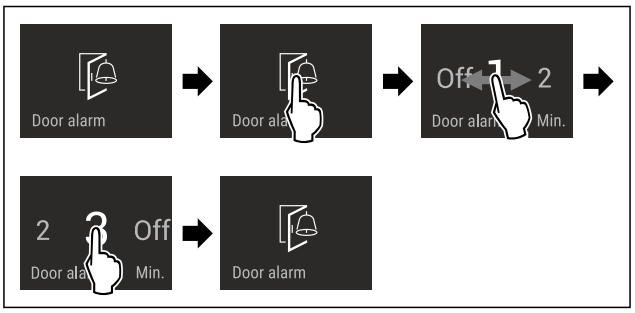

Sl. 54 Primeri prikaza: Promena alarma za vrata od 1 minuta na 3 minuta.

▶ Obavite radne korake prema slici.
▷ Alarm za vrata je podešen.

Deaktiviranje alarma za vrata

Sl. 56

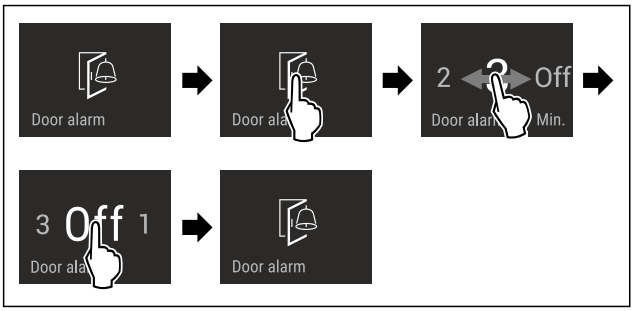

Sl. 57

▶ Obavite radne korake prema slici.
▷ Alarm za vrata je deaktiviran.

Blokada tastature

Pomoću ove funkcije aktivirate ili deaktivirate blokadu tastature. Blokada tastature sprečava nehotično rukovanje uređajem, npr. od strane dece.

Primena:

- Sprečiti nenamernu promenu funkcija.
- Sprečiti nehotično isključivanje uređaja.
- Sprečite nehotično podešavanje temperature.

Aktiviranje blokade tastature

Ako aktivirate blokadu tastature i dalje se možete kretati kroz menije, ali ne možete birati ili menjati druge funkcije.

Sl. 58

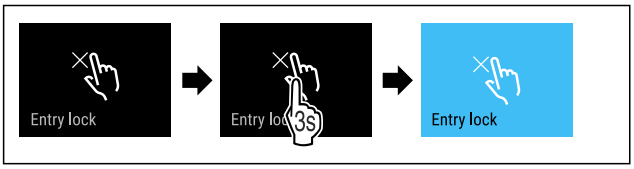

Sl. 59

▶ Obavite radne korake prema slici.
▷ Blokada tastature je aktivirana.

Deaktiviranje blokade tastature

Sl. 60

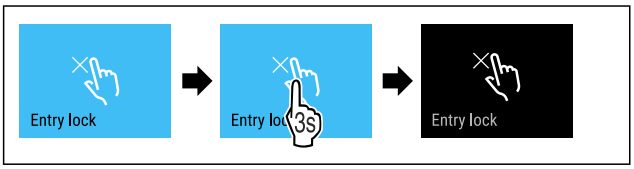

Sl. 61

▶ Obavite radne korake prema slici.
▷ Blokada tastature je deaktivirana.

Jezik

Pomoću ove funkcije podešavate jezik displeja.

Možete podesiti sledeće jezike:

- Srpski
- Engleski
- Francuski
- Španski
- Italijanski
- Holandski
- Češki
- Poljski
- Portugalski
- Bugarski
- Ruski
- Kineski

Podešavanje jezika

Sl. 62

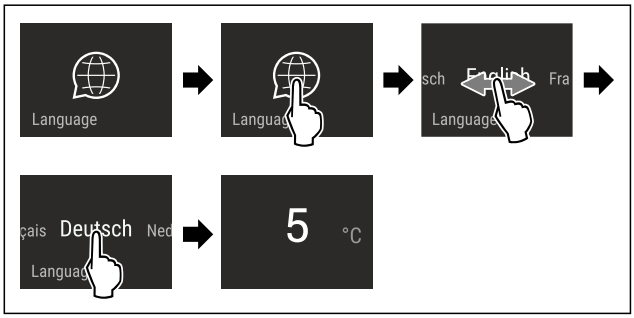

Sl. 63 Prikaz primera u zavisnosti od jezika i temperature

▶ Obavite radne korake prema slici.
▷ Jezik je podešen.
▷ Prikaz se vraća nazad na prikaz statusa.

Informacija o uređaju

Pomoću ove funkcije se prikazuje naziv modela, indeks, serijski broj i verzija softvera Vašeg uređaja. Ukoliko kontaktirate službu za korisnike, potrebne su Vam informacije o uređaju. (vidi 10.4 Korisnička služba)

Osim toga, pomoću ove funkcije otvarate prošireni meni. (vidi 3 Način funkcionisanja Touch & Swipe displeja)

Prikaz informacija o uređaju

Sl. 64

Sl. 65

▶ Obavite radne korake prema slici.
▷ Displej prikazuje informacije o uređaju.

Softver

Pomoću ove funkcije se prikazuje verzija softvera Vašeg uređaja.

Prikaz verzije softvera

Sl. 66

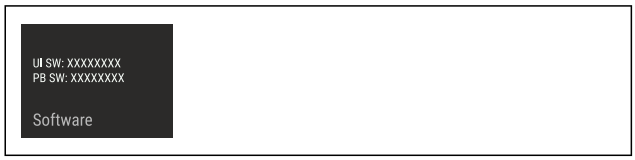

Sl. 67

▶ Obavite radne korake prema slici.
▷ Displej prikazuje verziju softvera.

Podsetnik

Pomoću ove funkcije aktivirate ili deaktivirate podsetnike. Ova funkcija je prilikom isporuke aktivirana.

Ukoliko je funkcija aktivirana, pojavljuju se sledeći podsetnici:

- Zamena filtera za vodu (vidi Zamena filtera za vodu*) *
- Zamena FreshAir filtera sa aktivnim ugljem (vidi Zamena FreshAir filtera sa aktivnim ugljem)

Aktiviranje podsetnika

Sl. 68

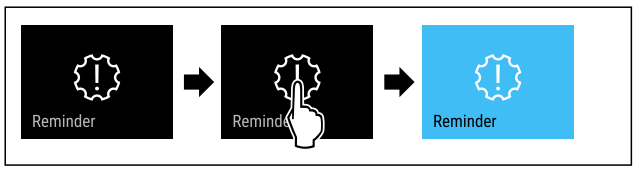

Sl. 69

▶ Obavite radne korake prema slici.
▷ Podsetnik je aktiviran.

Deaktiviranje podsetnika

Sl. 70

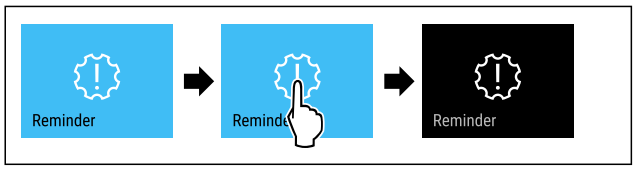

Sl. 71

▶ Obavite radne korake prema slici.
▷ Podsetnik je deaktiviran.

Demo režim

Demo režim je specijalna funkcija za trgovce koji žele da prezentuju funkcije uređaja. Ukoliko aktivirate demo režim, sve funkcije rashladne tehnike su deaktivirane.

Ukoliko uključite uređaj i u prikazu statusa se prikazuje "Demo", onda je demo režim već aktiviran.

Ukoliko aktivirate demo režim, a zatim ga ponovo deaktivirate, onda se uređaj vraća na fabrička podešavanja. (vidi Resetovanje na fabrička podešavanja)

Aktiviranje demo režima

Sl. 72

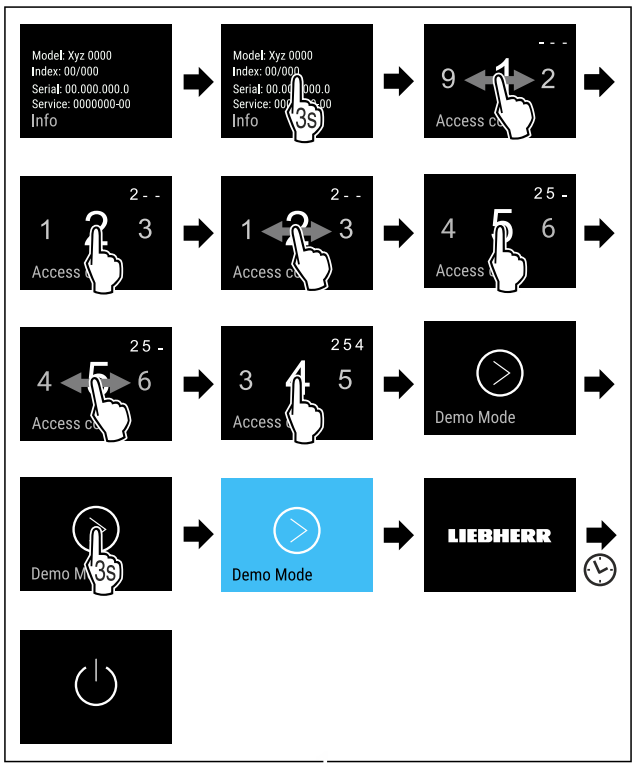

Sl. 73

▶ Obavite radne korake prema slici.
▷ Demo režim je aktiviran.
▷ Uređaj je isključen.
▶ Uključite uređaj. (vidi 4.1 Uključivanje uređaja (prvo puštanje u rad))
▷ U prikazu statusa se pojavljuje "DEMO".

Deaktiviranje demo režima

Sl. 74

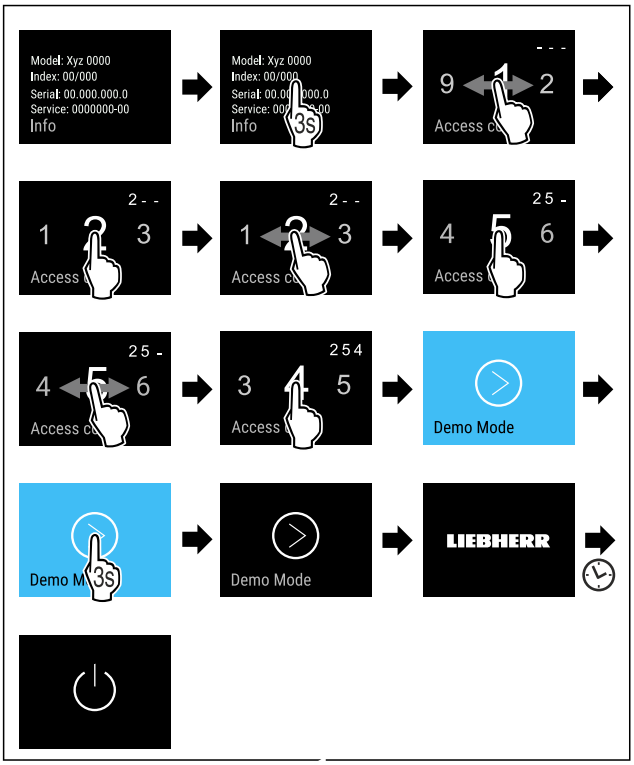

Sl. 75

▶ Obavite radne korake prema slici.
▷ Demo režim je deaktiviran.
▷ Uređaj je isključen.
▶ Uključite uređaj. (vidi 4.1 Uključivanje uređaja (prvo puštanje u rad))
▷ Uređaj je vraćen na fabrička podešavanja.

Resetovanje na fabrička podešavanja

Pomoću ove funkcije resetujete sva podešavanja na fabrička podešavanja. Sva podešavanja koja ste do sada obavili vraćaju se na svoje prvobitno podešavanje.

Procedura resetovanja

Sl. 76

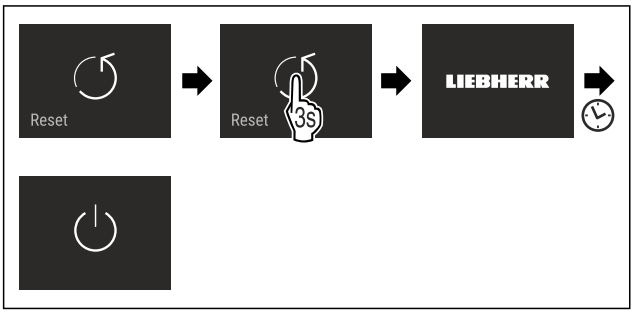

Sl. 77

▶ Obavite radne korake prema slici.
▷ Uređaj je resetovan.
▷ Uređaj je isključen.
▶ Ponovo pokrenite uređaj. (vidi 4.1 Uključivanje uređaja (prvo puštanje u rad))

7.3 Poruke

Postoje dve kategorije poruka:

Kategorija	Značenje
Upozorenje	Upozorenja se pojavljuju u slučaju alarma za vrata ili pri smetnjama u funkcionisanju. Jednostavnija upozorenja možete samostalno ukloniti. U slučaju ozbiljnih smetnji u funkcionisanju morate stupiti u kontakt sa korisničkim servisom. (vidi 10.4 Korisnička služba)
Podsetnik	Podsetnici podsećaju na opšte postupke. Možete sprovesti ove postupke i time ukloniti poruku.

7.3.1 Pregled upozorenja

Ponašanje uređaja u slučaju upozorenja:

- Upozorenje se na displeju prikazuje crvenom bojom.
- Zvučni signal alarma se oglašava sa rastućom jačinom zvuka.
- Kod pojedinih upozorenja unutrašnje osvetljenje pulsira.

Poruka	Uzrok	Završetak poruke
Alarm za vrata	Ova poruka se pojavljuje ako su vrata predugo otvorena.	Sprovedite radne korake. (vidi Alarm za vrata)
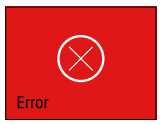 **Greška**	Ova poruka se pojavljuje kada postoji greška kod uređaja. Komponenta uređaja ima grešku.	Sprovedite radne korake. (vidi Greška)
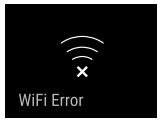 **Greška WLAN-a**	Ova poruka se pojavljuje ukoliko nije bilo moguće povezati uređaj sa WLAN mrežom. (vidi Uspostavljanje WLAN veze po prvi put) Ova poruka se pojavljuje samo prilikom prve konfiguracije.	Sprovedite radne korake. (vidi Greška WLAN-a)

7.3.2 Uklanjanje upozorenja

Alarm za vrata

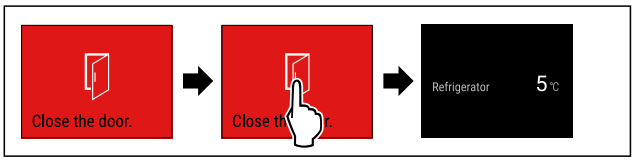

Sl. 78 Prikaz primera

▶ Obavite radne korake prema slici.

-ili-

▶ Zatvorite vrata.

▷ Displej se prebacuje na prikaz statusa.

Možete podesiti koliko dugo vrata smeju biti otvorena, pre nego što se alarm za vrata oglasi. (vidi Podešavanje alarma za vrata)

Greška

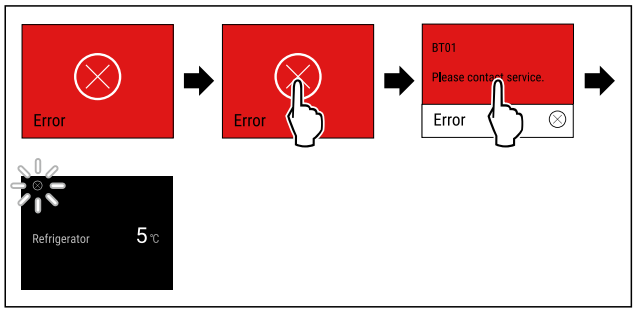

Sl. 79 Prikaz primera

▶ Kratko dodirnite displej.
▷ Prikazuje se kôd greške.
▶ Zabeležite šifru greške.
▶ Kratko dodirnite displej.
▷ Displej se prebacuje na prikaz statusa.
▶ Obratite se korisničkoj službi. (vidi 10.4 Korisnička služba)

Greška WLAN-a

▶ Proverite WLAN vezu.
▶ Ponovo povežite uređaj sa WLAN mrežom. (vidi WLAN)

7.3.3 Pregled podsetnika

Ponašanje uređaja u slučaju podsetnika:

- Podsetnik se na displeju prikazuje žutom bojom.
- Oglašava se zvuk alarma.
- Kod pojedinih podsetnika unutrašnje osvetljenje pulsira.

Možete deaktivirati sledeće podsetnike (vidi Deaktiviranje podsetnika) :

- Zamena FreshAir filtera sa aktivnim ugljem

Poruka	Uzrok	Završetak poruke
Water filter * **Zamena filtera za vodu***	Ova poruka se pojavljuje ukoliko se mora izvršiti zamena filtera za vodu.*	Sprovedite radne korake. (vidi Zamena filtera za vodu*) *
FreshAir filter **Zamena FreshAir filtera sa aktivnim ugljem**	Ova poruka se pojavljuje ukoliko se mora izvršiti zamena filtera sa aktivnim ugljem FreshAir.	Sprovedite radne korake. (vidi Zamena FreshAir filtera sa aktivnim ugljem)

7.3.4 Uklanjanje podsetnika

Zamena filtera za vodu*

Liebherr preporučuje: Zamenu filtera za vodu vršite na svakih 6 meseci.

Napomena
Filter za vodu možete nabaviti u prodavnici Liebherr-Hausgeräte na adresi home.liebherr.com/shop/de/deu/zubehor.html.

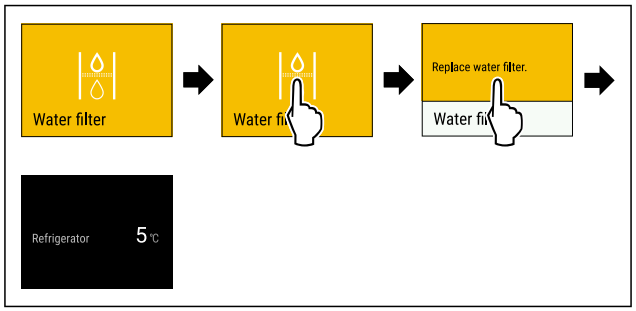

Sl. 80 Prikaz primera

▶ Kratko dodirnite displej.
▷ Displej prikazuje informacije o podsetniku.
▶ Kratko dodirnite displej.
▶ Zameniti filter za vodu. (vidi 9.3 Filter za vodu*)
▷ Filter za vodu garantuje optimalan kvalitet vode.
▷ Podsetnik se ponovo pojavljuje nakon 6 meseci.

Ukoliko više ne želite da dobijate ovaj podsetnik, možete deaktivirati podsetnik. (vidi Deaktiviranje podsetnika)

Zamena FreshAir filtera sa aktivnim ugljem

Liebherr preporučuje: Zamenu filtera sa aktivnim ugljem FreshAir vršite na svakih 6 meseci.

Napomena
Filter sa aktivnim ugljem FreshAir možete nabaviti u prodavnici Liebherr-Hausgeräte home.liebherr.com/shop/de/deu/zubehor.html.

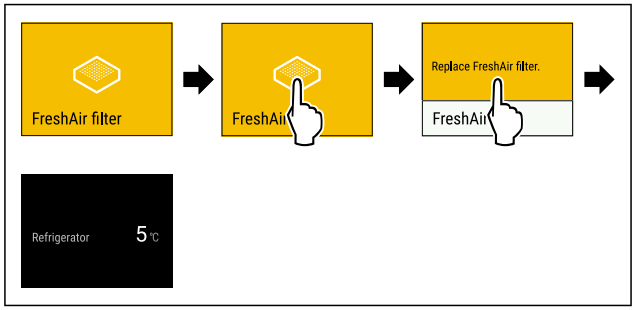

Sl. 81 Prikaz primera

▶ Kratko dodirnite displej.
▷ Displej prikazuje informacije o podsetniku.
▶ Kratko dodirnite displej.
▶ Zamenite filter sa aktivnim ugljem. (vidi 9.1 FreshAir filter sa aktivnim ugljem)
▷ Filter sa aktivnim ugljem garantuje optimalan kvalitet vazduha u frižideru.
▷ Podsetnik se ponovo pojavljuje nakon 6 meseci.

Ukoliko više ne želite da dobijate ovaj podsetnik, možete deaktivirati podsetnik. (vidi Deaktiviranje podsetnika)

8 Oprema

8.1 Polica za vrata

Polica za vrata je pogodna za čuvanje napitaka i namirnica. Policu za vrata možete da premestite prema potrebi i radi čišćenja. Liebherr preporučuje da se polica za vrata koristi u vratima kao što je isporučena.

* zavisno od modela i opreme

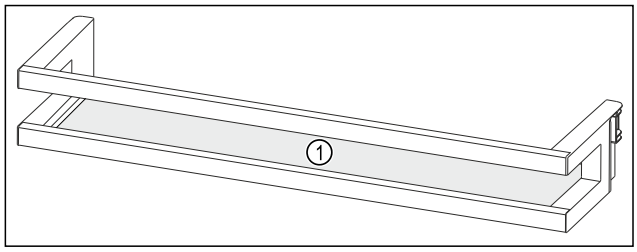

Sl. 82 Prikaz primera police za vrata
(1) Polica za odlaganje

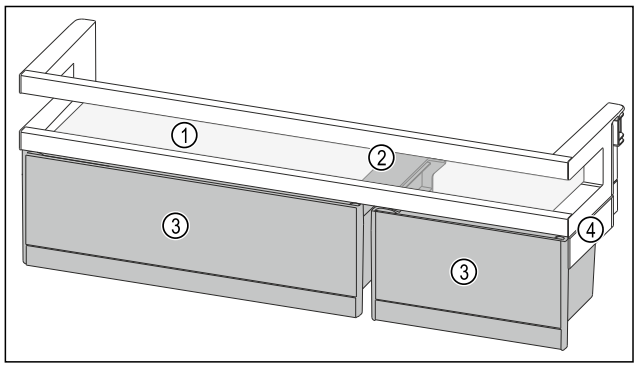

Sl. 83 Prikaz primera police za vrata sa VarioBox-ovima
(1) Polica za odlaganje
(2) Noseći deo za VarioBox-ove
(3) VarioBox-ovi
(4) Bočni deo

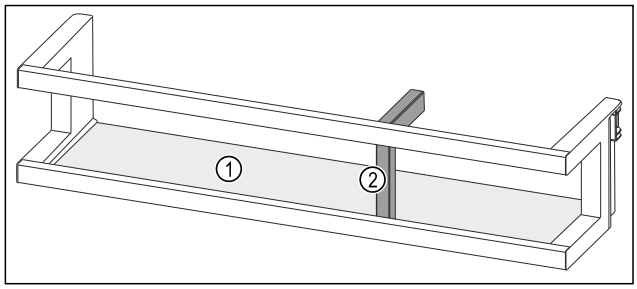

Sl. 84 Prikaz primera police za vrata sa držačem flaša
(1) Polica za odlaganje
(2) Držač flaša

Sledeća tabela pokazuje primere onoga što možete da skladištiti u nekoj polici za vrata. Maksimalna težina opterećenja vrata se pri tom ne sme prekoračiti.

Polica za vrata	Namirnica
Polica za vrata (vidi Fig. 82)	Maslac, sir, hrana u konzervama, tube
Polica za vrata sa držačem flaša (vidi Fig. 84)	Flaše Flaše u polici za vrata osiguravaju se pomoću pomičnog držača flaša.
Polica za vrata sa VarioBox-ovima (vidi Fig. 83)	manje namirnice

8.1.1 Uklanjanje VarioBox-ova

Možete da koristite ili samo jedan ili oba VarioBox-a. Ako na polici za vrata koja se nalazi ispod police za vrata sa VarioBox-ovima želite da odložite posebno visoke flaše, možete da uklonite jedan ili oba VarioBox-a.

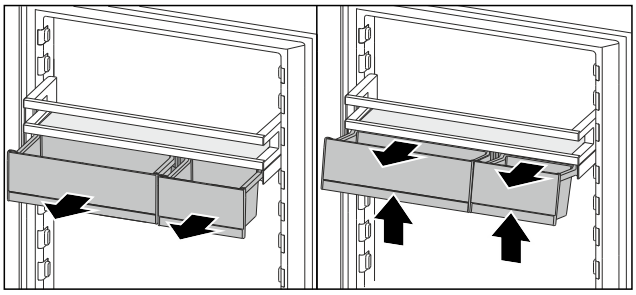

Sl. 85
▶ Izvucite VarioBox-ove do kraja.
▶ Podignite VarioBox-ove napred.
▶ Izvadite VarioBox-ove prema napred.

8.1.2 Uklanjanje police za vrata

Obezbedite da budu ispunjeni sledeći preduslovi:
❑ VarioBox-ovi su uklonjeni. (vidi 8.1.1 Uklanjanje VarioBox-ova)

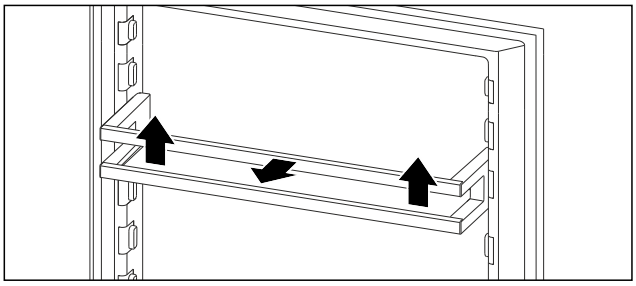

Sl. 86 Prikaz primera
▶ Policu za vrata pomerite nagore.
▶ Policu za vrata izvadite prema napred.

8.1.3 Postavljanje police za vrata

Obezbedite da budu ispunjeni sledeći preduslovi:
❑ VarioBox-ovi su uklonjeni. (vidi 8.1.1 Uklanjanje VarioBox-ova)

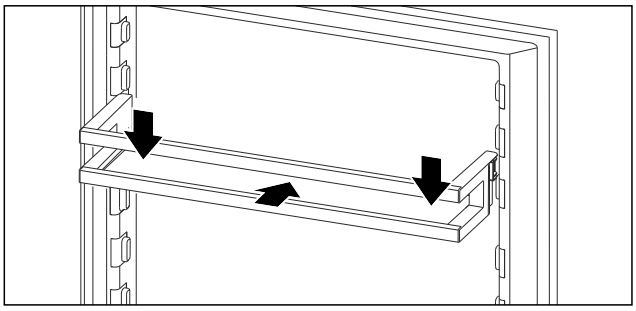

Sl. 87 Prikaz primera
▶ Umetnite policu za vrata.
▶ Policu za vrata gurnite nadole.

8.1.4 Postavljanje VarioBox-ova

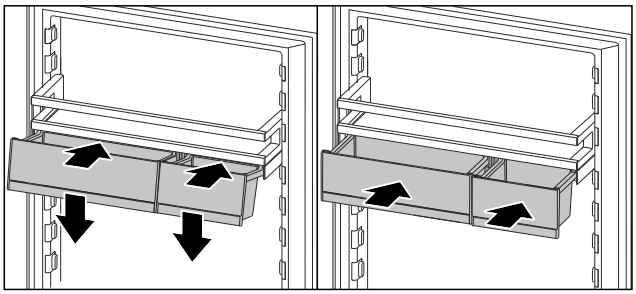

Sl. 88
▶ VarioBox-ove prislonite rebro police za vrata.

▶ Spustite VarioBox-ove.
▶ Umetnite VarioBox-ove.

8.1.5 Premeštanje VarioBox-ova

Obezbedite da budu ispunjeni sledeći preduslovi:

❑ VarioBox-ovi su uklonjeni. (vidi 8.1.1 Uklanjanje VarioBox-ova)
❑ Polica za vrata je uklonjena. (vidi 8.1.2 Uklanjanje police za vrata)

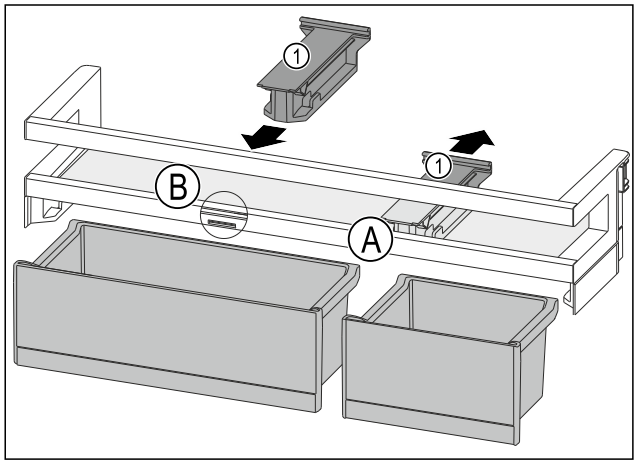

Sl. 89

▶ Noseći deo *Sl. 89 (1)* u poziciji *Sl. 89 (A)* skinite unazad.
▶ Noseći deo *Sl. 89 (1)* umetnite u poziciju *Sl. 89 (B)*.
▶ Postavite policu za vrata. (vidi 8.1.3 Postavljanje police za vrata)

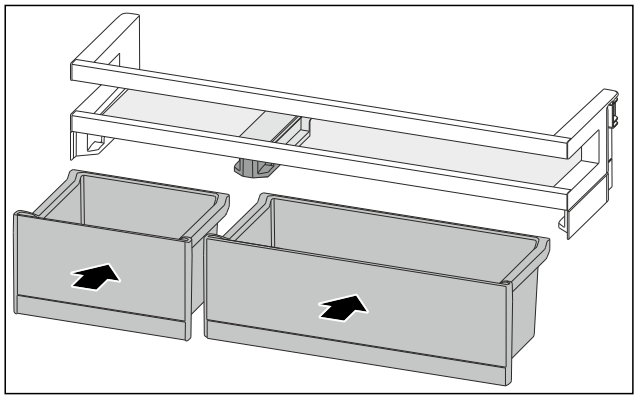

Sl. 90

▶ Postavite VarioBox-ove u izmenjenom redosledu. (vidi Fig. 90)

8.2 Police za odlaganje

8.2.1 Pomeranje / vađenje polica za odlaganje

Police za odlaganje su osigurane od nekontrolisanog izvlačenja pomoću graničnika za izvlačenje.

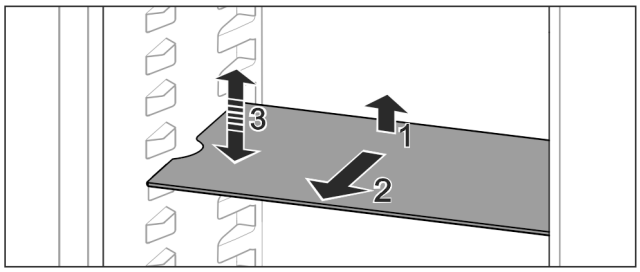

Sl. 91

▶ Podignite policu za odlaganje i izvucite ka napred.
▷ Bočni izrez na poziciji za odlaganje.

▶ Pomeranje police za odlaganje: Podignite je ili spustite na željenu visinu i gurnite.

-ili-

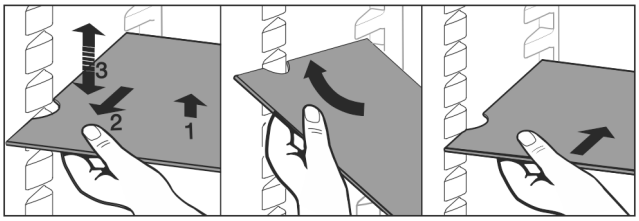

Sl. 92

▶ Potpuno izvlačenje police za odlaganje: Izvucite je prema napred.

▶ Olakšano vađenje: Iskosite policu za odlaganje.
▶ Ponovno postavljanje police za odlaganje: Ugurajte je do kraja.
▷ Graničnici za izvlačenje su okrenuti nadole.
▷ Graničnici za izvlačenje se nalaze iza prednje površine za odlaganje.

8.3 Višedelna polica za odlaganje

8.3.1 Korišćenje višedelne police za odlaganje

Police za odlaganje su osigurane od nekontrolisanog izvlačenja pomoću graničnika za izvlačenje.

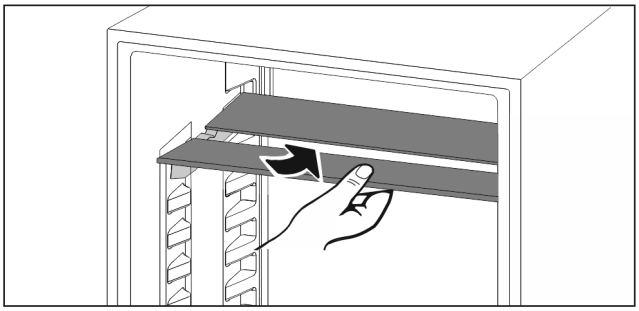

Sl. 93

▶ Gurnite višedelnu policu za odlaganje u skladu sa slikom.

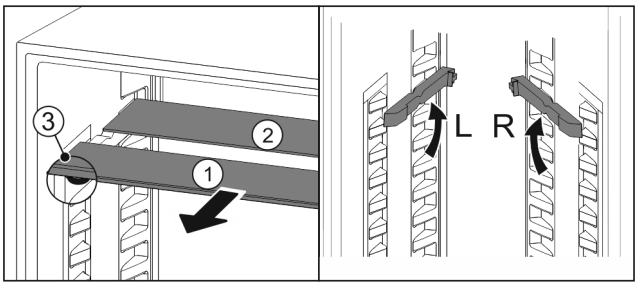

Sl. 94

Pomeranje po visini:

▶ Pojedinačne staklene ploče izvucite ka napred *Sl. 94 (1)*.
▶ Šine za postavljanje izvucite sa mesta i uglavite na željenoj visini.
▶ Pojedinačne staklene ploče umetnite jednu za drugom.
▷ Ravni graničnici za izvlačenje napred, direktno iza šine za postavljanje.
▷ Visoki graničnici za izvlačenje pozadi.

Korišćenje obe police za odlaganje:

▶ Rukom uhvatite donju staklenu ploču i povucite nagore.
▷ Staklena ploča *Sl. 94 (1)* ukrasnom lajsnom stoji napred.
▷ Graničnici *Sl. 94 (3)* su okrenuti nadole.

8.4 VarioSafe

VarioSafe u odeljku frižidera nudi prostor npr. za manje komade namirnica, pakovanja, tube i čaše.

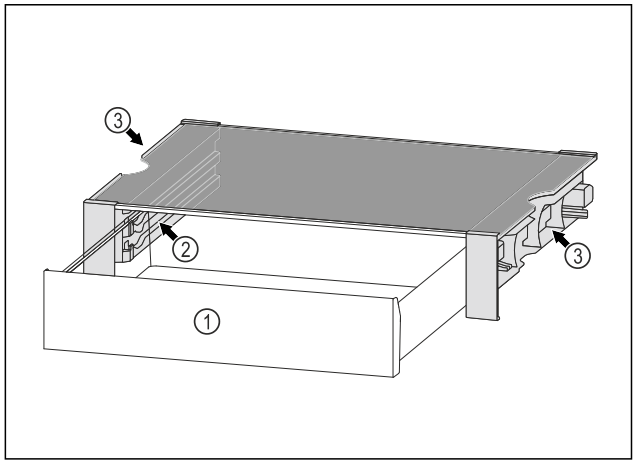

Sl. 95

(1) VarioSafe fioka

(2) Bočni zidovi sa rebrima za VarioSafe fioku

(3) Udubljenja na levoj i desnoj strani zida

8.4.1 Postavljanje VarioSafe-a

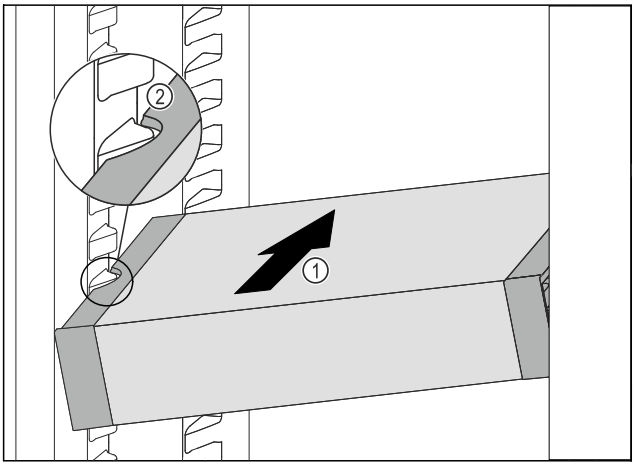

Sl. 96

▶ Gurnite ukoso VarioSafe u odeljak frižidera *Sl. 96 (1)*, tako da se bočna udubljenja *Sl. 96 (2)* VarioSafe fioke nalaze u visini rebra posude u odeljku frižidera.

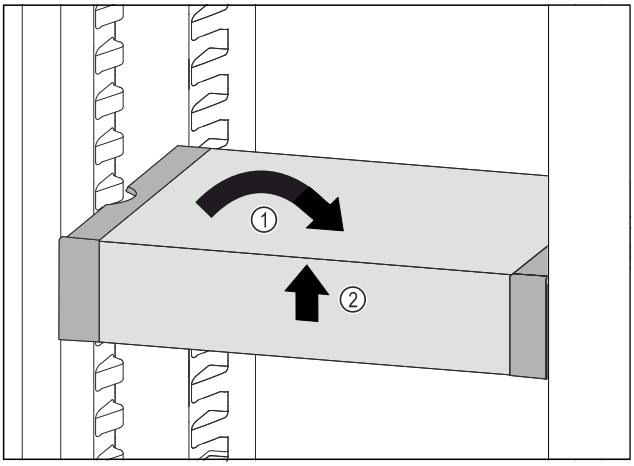

Sl. 97

▶ Postavite VarioSafe ravno. *Sl. 97 (1)*
▶ Podignite VarioSafe napred. *Sl. 97 (2)*

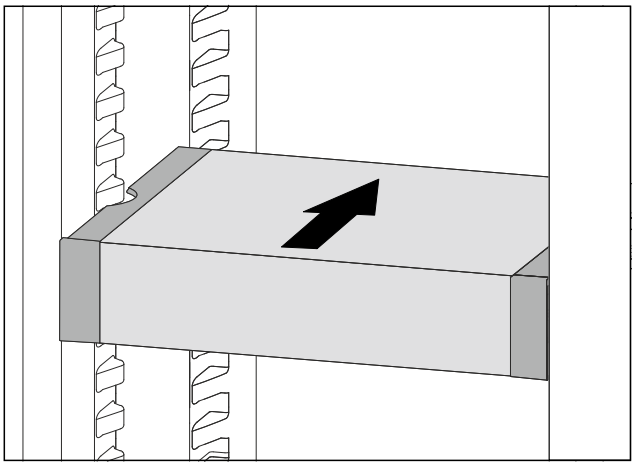

Sl. 98

▶ Podignite VarioSafe prema napred.
▶ Gurnite VarioSafe prema nazad.
▶ Spustite VarioSafe.
▷ VarioSafe se napred čujno uglavljuje.
▷ VarioSafe je postavljen.

8.4.2 Premeštanje VarioSafe-a

U odeljku frižidera možete da premestite kompletnu VarioSafe fioku.

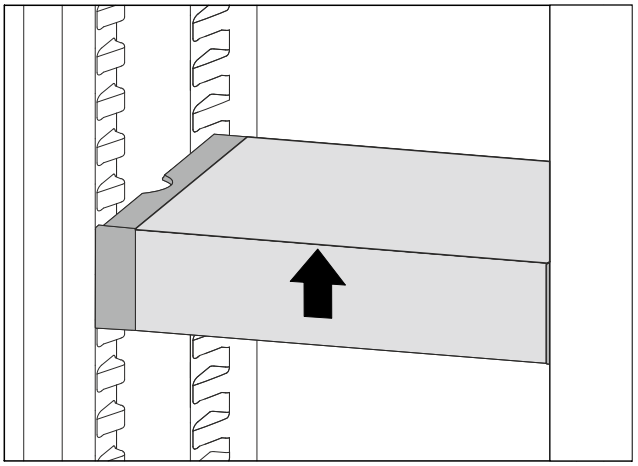

Sl. 99

▶ Podignite VarioSafe napred.

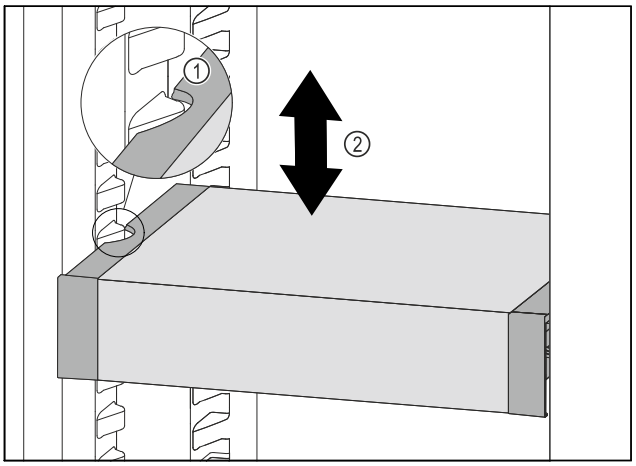

Sl. 100

▶ Povucite VarioSafe prema napred tako da se VarioSafe nalaze na visini rebra posude u odeljku frižidera. *Sl. 100 (1)*
▶ Pomerite VarioSafe nagore ili nadole u odeljku frižidera dok se postigne željena visina. *Sl. 100 (2)*

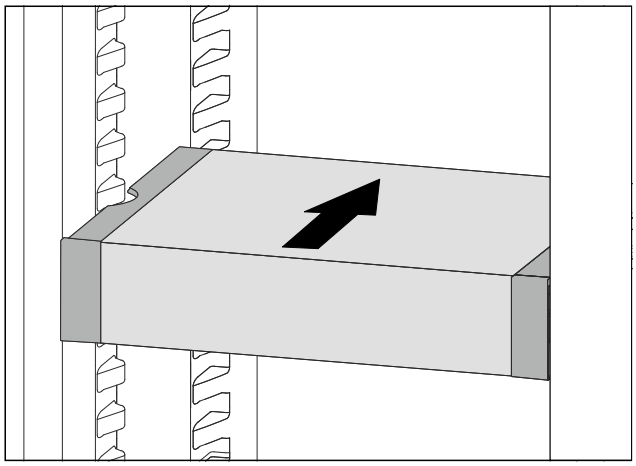

Sl. 101

▶ Podignite VarioSafe napred.
▶ Gurnite VarioSafe prema nazad.
▷ VarioSafe se napred čujno uglavljuje.
▷ VarioSafe je premeštena po visini.

8.4.3 Premeštanje VarioSafe fioke

VarioSafe fioku možete da postavite na dve različite visine. Ukoliko želite da u VarioSafe fioci držite namirnice veće visine, onda gurnite VarioSafe fioku na donje rebro. Ukoliko želite da u VarioSafe fioci držite namirnice manje visine, onda gurnite VarioSafe fioku na gornje rebro.

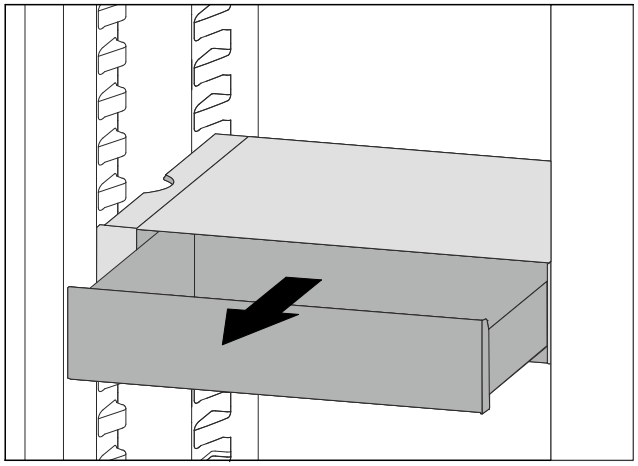

Sl. 102

▶ Izvucite VarioSafe fioku do kraja.
▶ Podignite VarioSafe fioku sa prednje strane.
▶ Izvadite VarioSafe fioku prema napred.

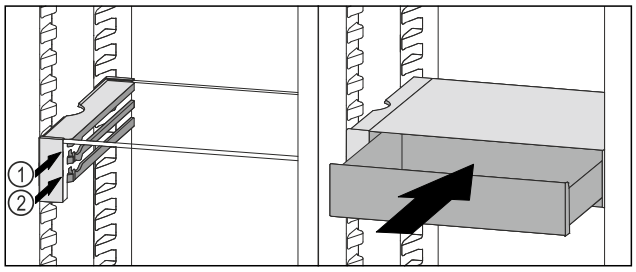

Sl. 103

▶ Podignite VarioSafe fioku sa prednje strane.
▶ Postavite VarioSafe fioku iza graničnika na željeno rebro *Sl. 103 (1)* ili *Sl. 103 (2)*.
▷ VarioSafe fioka je premeštena po visini.

8.4.4 Uklanjanje VarioSafe-a

Možete ukloniti kompletnu VarioSafe fioku.

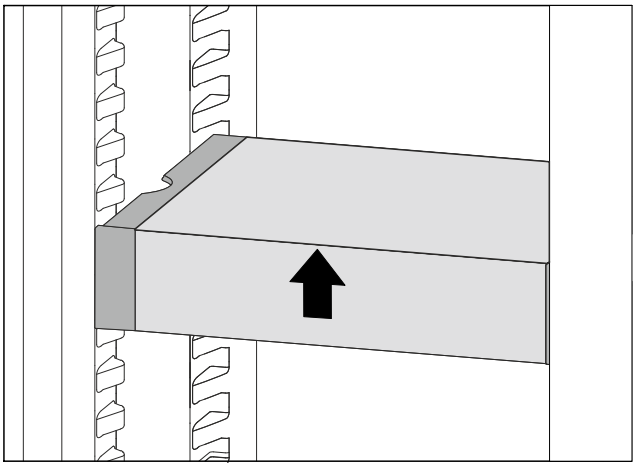

Sl. 104

▶ Podignite VarioSafe napred.

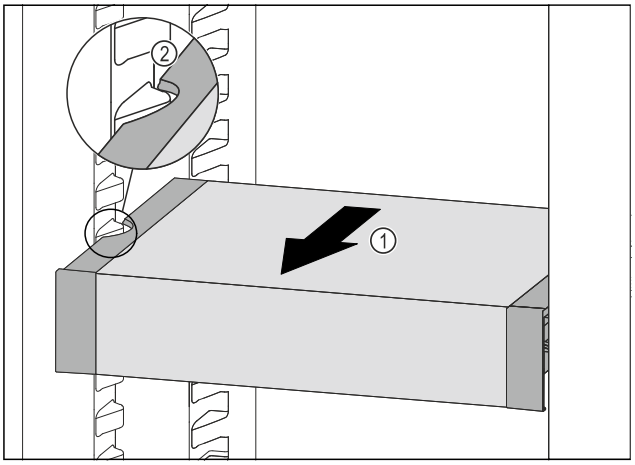

Sl. 105

▶ Povucite VarioSafe fioku prema napred *Sl. 105 (1)* tako da se bočna udubljenja VarioSafe fioke nalaze na visini rebra posude u odeljku frižidera. *Sl. 105 (2)*

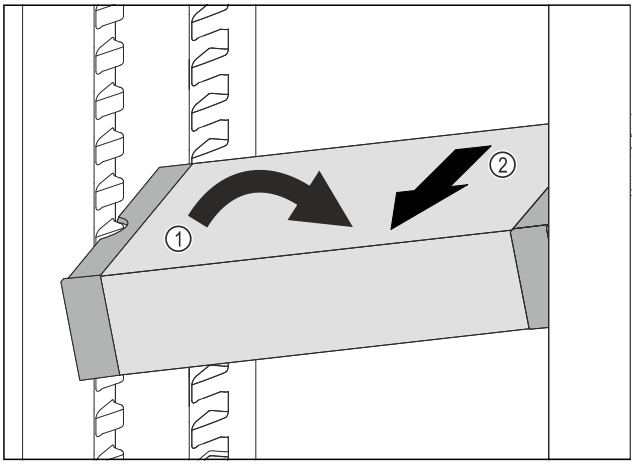

Sl. 106

▶ Postavite VarioSafe ukoso u odeljak frižidera. *Sl. 106 (1)*
▶ Izvadite VarioSafe prema napred. *Sl. 106 (2)*
▷ VarioSafe je izvađena.

8.4.5 Rastavljanje VarioSafe fioke

VarioSafe možete rastaviti na pojedinačne delove ukoliko želite da čistite VarioSafe ili montirate, odn. demontirate rezervne delove.

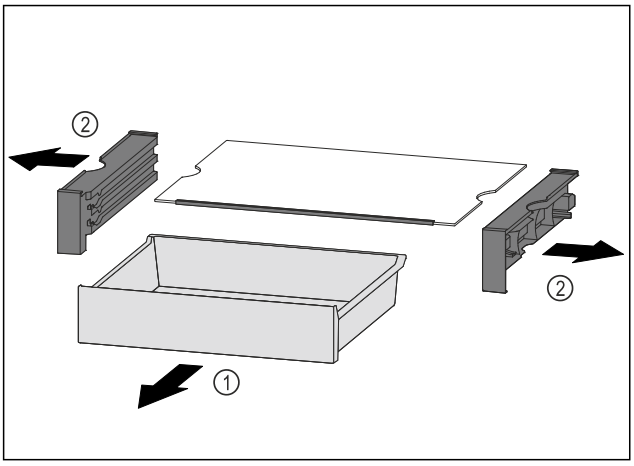

Sl. 107

▶ Izvadite kompletnu VarioSafe fioku. (vidi 8.4.4 Uklanjanje VarioSafe-a)
▶ Rastavite VarioSafe prema slici.

8.5 InfinitySpring*

Ugrađeni dispensera za vodu pogodan je za praktično točenje vode za piće. Temperatura vode zavisi od temperature u frižideru.

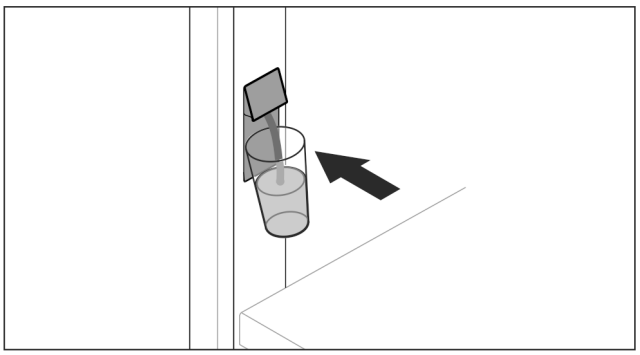

Sl. 108

▶ Pritisnite čašu na donji taster dispensera.
▷ Jedinica za izdavanje izlazi napolje: Voda teče u čašu.
▶ Izbegavanje prskanja vode: Lagano uklonite čašu.
Točenje velike količine vode:
▶ Ako voda više ne teče, izvadite rezervoar za vodu i ponovo ga pritisnite na donji taster dispensera.

8.6 Promenljive police za flaše

Na dnu frižidera možete da koristite staklenu ploču ili promenjivu policu za flaše. Ova staklena ploča je aktivirana prilikom isporuke.

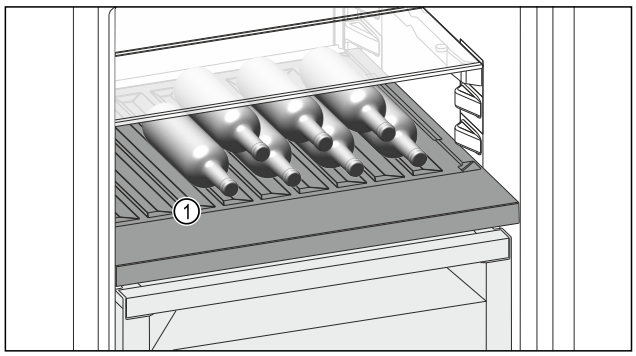

Sl. 109 Prikaz primera

(1) Promenljive police za flaše

8.6.1 Upotreba promenljive police za flaše

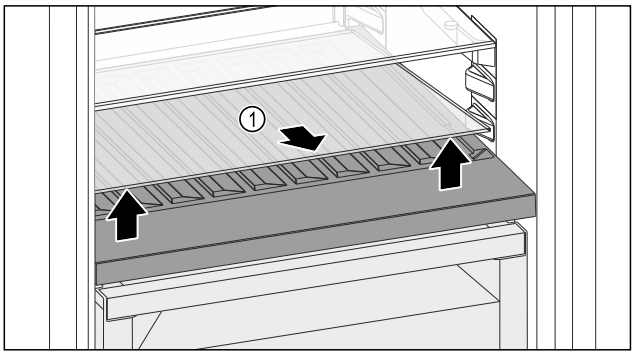

Sl. 110

▶ Podignite staklenu ploču *Sl. 110 (1)* do izreza i izvadite je.
▶ Staklenu ploču *Sl. 110 (1)* van uređaja odložite na bezbednom mestu.

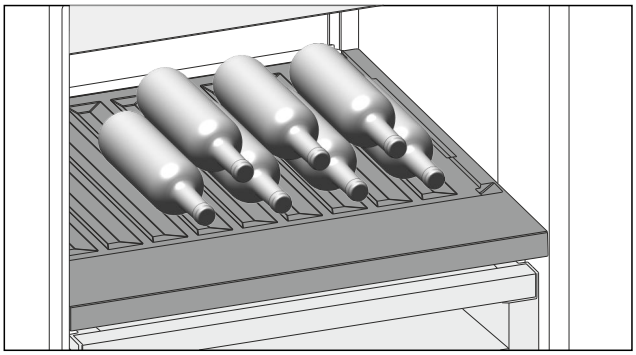

Sl. 111

▶ Stavite flaše sa dnom okrenutim prema zadnjem zidu. (vidi Fig. 111)

Napomena
Kada flaše vire preko prednjeg dela promenljive police za flaše:
▶ Donju policu za vrata postavite za jedan položaj više.

8.6.2 Upotreba staklene ploče

Obezbedite da budu ispunjeni sledeći preduslovi:

❑ Flaše su uklonjene.
❑ Promenljiva polica za flaše je očišćena.
(vidi 9.7 Uklanjanje / postavljanje promenljive police za flaše)
(vidi 9.10.4 Čišćenje opreme)

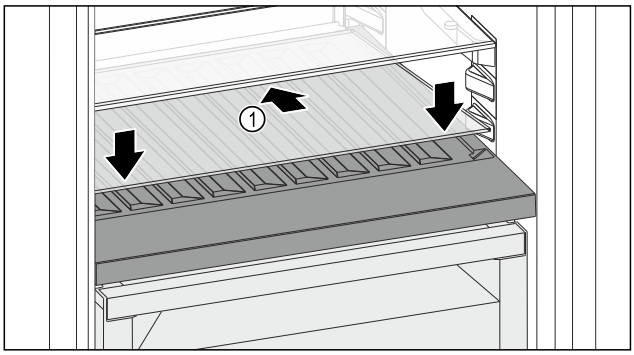

Sl. 112

▶ Prislonite staklenu ploču *Sl. 112 (1)* nagnutu unazad nadole.
▶ Spustite staklenu ploču *Sl. 112 (1)* napred.

8.7 Fioke

Fioke možete ukloniti radi čišćenja.

Vađenje i stavljanje fioka se razlikuje zavisno od sistema izvlačenja. Vaš uređaj može da sadrži različite sisteme izvlačenja.

Napomena
Potrošnja energije se povećava, a rashladna snaga se smanjuje ukoliko ventilacija nije dovoljna.
▶ Unutrašnje ventilacione proreze na zadnjem zidu uvek držite slobodne.

8.7.1 Fioka na teleskopskim šinama

Fioka klizi zajedno sa izvlačivim šinama (teleskopske šine). Postoje teleskopske šine sa potpunim izvlačenjem i teleskopske šine sa delimičnim izvlačenjem. Fioke sa potpunim izvlačenjem mogu potpuno da se izvuku iz uređaja. Fioke sa delimičnim izvlačenjem ne mogu potpuno da se izvuku iz uređaja. Od tipa uređaja zavisi koji sistem se nalazi u vašem uređaju.

Potpuno izvlačenje

Potpuno izvlačenje možete prepoznati po stezaljci koja se nalazi pozadi na levoj i desnoj strani šine.

Vađenje fioke

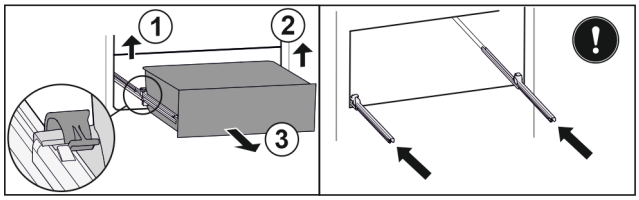

Sl. 113

▶ Izvucite fioku do kraja.
▶ Podignite levu stezaljku i istovremeno povucite fioku sa leve strane prema napred. *Sl. 113 (1)*
▶ Podignite desnu stezaljku i istovremeno povucite fioku sa desne strane prema napred. *Sl. 113 (2)*
▶ Izvadite fioku prema napred. *Sl. 113 (3)*
▶ Uvucite šine.

Ubacivanje fioka

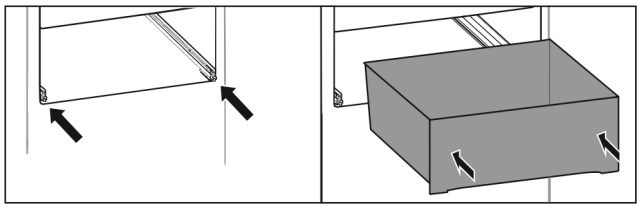

Sl. 114

▶ Uvucite šine.
▶ Postavite fioku na šine.
▶ Ubacite fioku prema zadnjoj strani.
▷ Fioka se čujno uglavljuje.

8.8 Poklopac odeljka Fruit & Vegetable

Poklopac odeljka trajno obezbeđuje vlažnost vazduha.

Poklopac odeljka se nalazi odmah iznad fioke i može biti sakriven policama za odlaganje ili dodatnom fiokom.

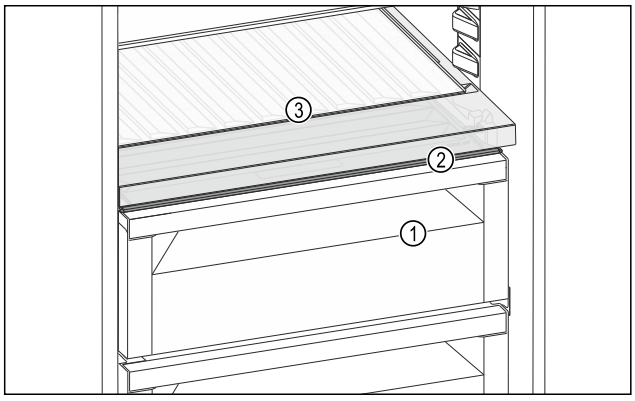

Sl. 115 Prikaz primera poklopca odeljka Fruit & Vegetable

(1) Fruit & Vegetable odeljak
(2) Poklopac odeljka Fruit & Vegetable
(3) Promenljive police za flaše

8.8.1 Smanjenje vlažnosti vazduha u fioci

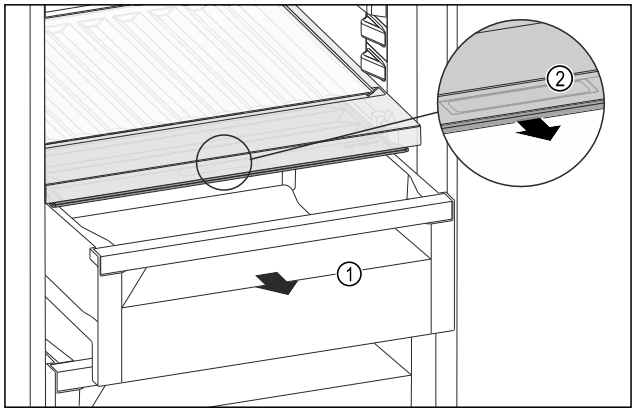

Sl. 116

▶ Izvucite fioku *Sl. 116 (1)*.
▶ Uhvatite udubljenje rukohvata *Sl. 116 (2)* na poklopcu fioke i istovremeno povucite poklopac fioke prema napred.
▷ Pri zatvorenoj fioci postoji mali zazor između poklopca odeljka i fioke.
▷ Korišćenje HydroBreeze nije moguće. (vidi 8.9 HydroBreeze*) *

8.8.2 Povećanje vlažnosti vazduha u fioci

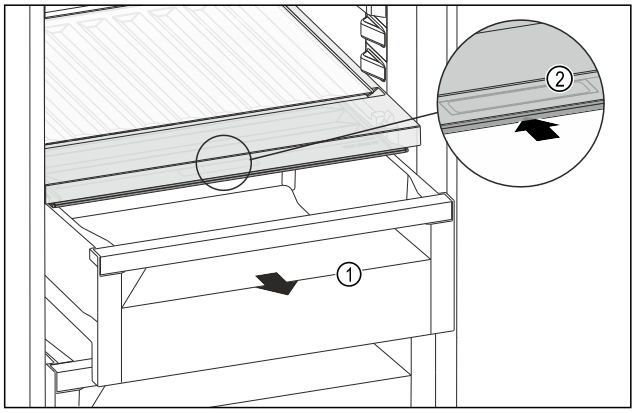

Sl. 117

▶ Izvucite fioku *Sl. 117 (1)*.
▶ Uhvatite udubljenje rukohvata *Sl. 117 (2)* na poklopcu fioke i istovremeno gurnite poklopac fioke prema nazad.
▷ Pri zatvorenoj fioci poklopac odeljka čvrsto zatvara fioku.

▷ Korišćenje HydroBreeze je moguće. (vidi 8.9 HydroBreeze*) *

8.8.3 Upotreba odeljka Fruit & Vegetable kao odeljka Meat & Dairy

Odeljak Fruit & Vegetable možete koristiti kao odeljak Meat & Dairy. U tu svrhu možete smanjiti vlažnost u fioci. (vidi 8.8.1 Smanjenje vlažnosti vazduha u fioci)

8.8.4 Upotreba odeljka Fruit & Vegetable sa HydroBreeze*

Možete koristiti odeljak Fruit & Vegetable sa HydroBreeze. U tu svrhu možete povećati vlažnost u fioci. (vidi 8.8.2 Povećanje vlažnosti vazduha u fioci)

8.9 HydroBreeze*

HydroBreeze zamagljuje namirnice i brine se za vlagu u odeljku.

HydroBreeze i odgovarajući rezervoar za vodu se nalaze u promenljivoj polici za flaše.

Obezbedite da budu ispunjeni sledeći preduslovi:

- Rezervoar za vodu je očišćen. (vidi 9.10.4 Čišćenje opreme)
- Rezervoar za vodu je pravilno uglavljen.
- Vlažnost u fioci je podešena na visok nivo vlažnosti vazduha. (vidi 8.8.2 Povećanje vlažnosti vazduha u fioci)
- HydroBreeze je aktiviran. (vidi HydroBreeze*)

8.9.1 Punjenje rezervoara za vodu

UPOZORENJE
Prljava voda!
Trovanje.
▶ Punite isključivo vodom za piće.
▶ HydroBreeze je deaktiviran: Ispraznite rezervoar za vodu.
▶ HydroBreeze se neće koristiti duže vreme: Ispraznite rezervoar za vodu.

PAŽNJA
Preostala vlaga!
Oštećenje HydroBreeze.
▶ Punite isključivo vodom za piće.

Napomena
Korišćenjem filtrirane, dekarbonizovane vode postiže se voda za piće najboljeg kvaliteta za funkciju HydroBreeze.
Takav kvalitet vode može se postići stonim filterom za vodu koji se može naći u specijalizovanim prodavnicama.
▶ Rezervoar za vodu punite filtriranom, dekarbonizovanom vodom za piće.

Rezervoar za vodu je ugrađen u varijabilnu policu za flaše (vidi 2.2 Pregled uređaja i opreme) .

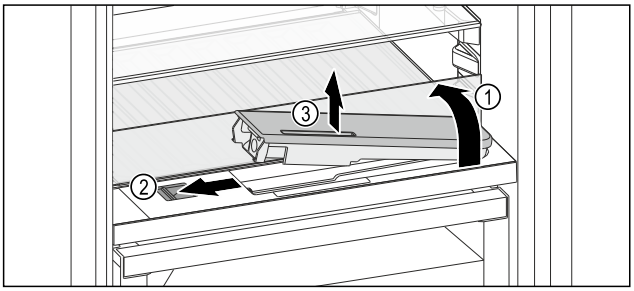

Sl. 118

▶ Na zadnji, levi ugao pritisnite prednju staklenu ploču.
▷ Staklena ploča se podiže prema napred.
▶ Podignite staklenu ploču i preklopite je do kraja unazad *Sl. 118 (1)*.
▷ Staklena ploča stoji uspravno.
▶ Klizač *Sl. 118 (2)* pomerite ulevo.
▷ Rezervoar za vodu iskače iz udubljenja.
▶ Uklonite rezervoar za vodu *Sl. 118 (3)*.
▶ Očistite rezervoar za vodu (vidi 9.10.4 Čišćenje opreme) .
Ugaoni otvor:
▶ Vodu za piće sipajte do oznake.
▶ Postavite rezervoar za vodu u udubljenje stavljajući prvo dno.
▶ Prednji deo lagano spustite i ubacite rezervoar.
▷ Rezervoar za vodu je uglavljen.

8.9.2 Rastavljanje rezervoara za vodu

Rezervoar za vodu HydroBreeze možete rastaviti radi čišćenja.

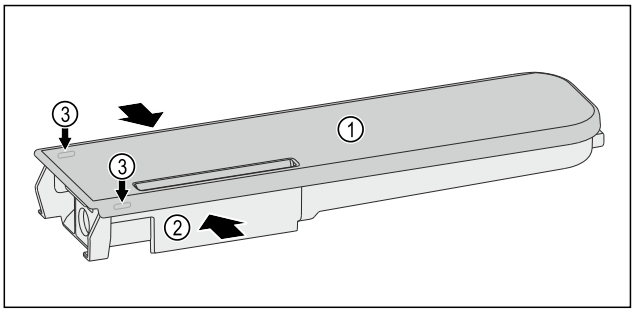

Sl. 119

▶ Stisnite posudu za vodu *Sl. 119 (2)* i poklopac *Sl. 119 (1)* pažljivo podignite preko kljunova za zabravljivanje *Sl. 119 (3)* i izvucite ga nagore.
▷ Poklopac je odvojen.

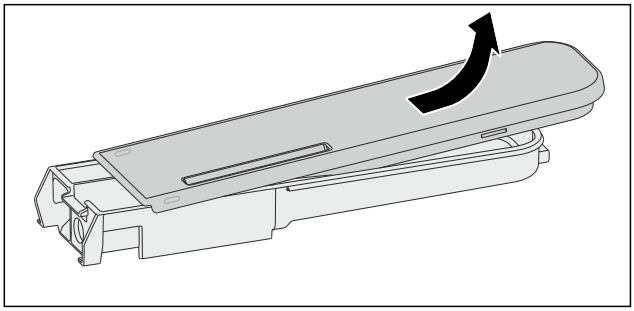

Sl. 120

▶ Blago pomerajte poklopac *Sl. 119 (1)* napred-nazad i izvadite ga nagore.
▷ Rezervoar za vodu je rastavljen.

8.10 Posuda za maslac

8.10.1 Otvaranje / zatvaranje posude za maslac

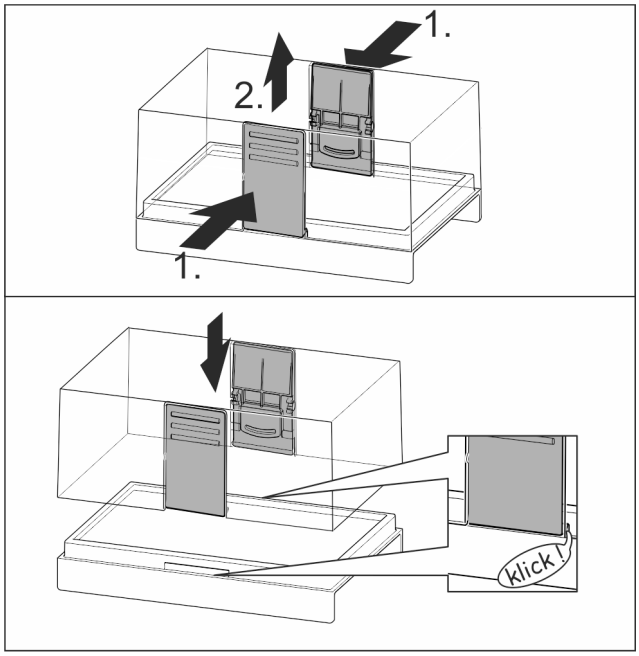

Sl. 121

8.10.2 Rastavljanje posude za maslac

Posuda za maslac može da se rastavi za čišćenje.

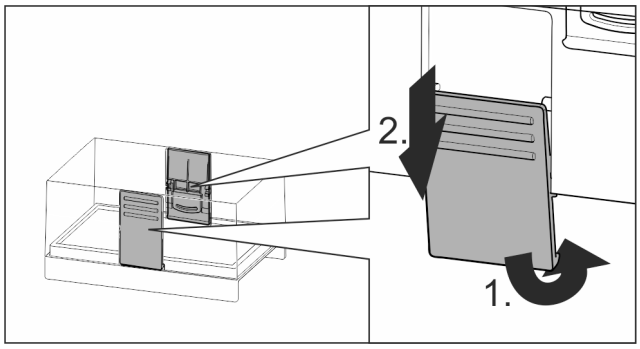

Sl. 122

▶ Rastavite posudu za maslac.

8.11 Polica za jaja

Polica za jaja može da se produži i koristiti sa obe strane. Dva dela police za jaja mogu da se koriste za označavanje razlika, npr. datuma kupovine.

8.11.1 Korišćenje police za jaja

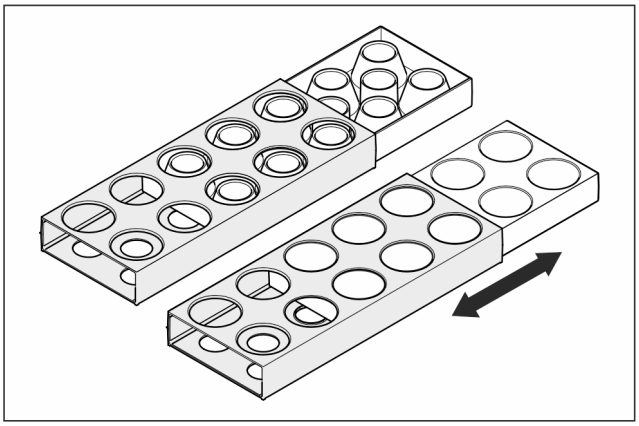

Sl. 123

▶ Gornja strana: Skladištiti kokošja jaja.
▶ Donja strana: Skladištiti prepeličja jaja.

8.12 Držač flaša

8.12.1 Korišćenje držača flaša

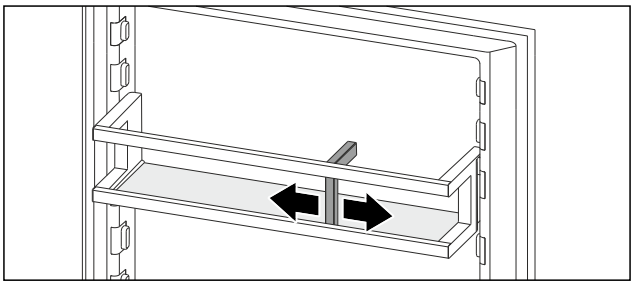

Sl. 124

▶ Stavite na flaše držač flaša.
▷ Flaše se ne prevrću.

8.13 FlexSystem*

8.13.1 Korišćenje FlexSystem

FlexSystem podržava jasno, fleksibilno skladištenje i razvrstavanje namirnica. Omogućava jasno raspoređivanje, na primer na voće, povrće ili prema datumu roka trajanja.

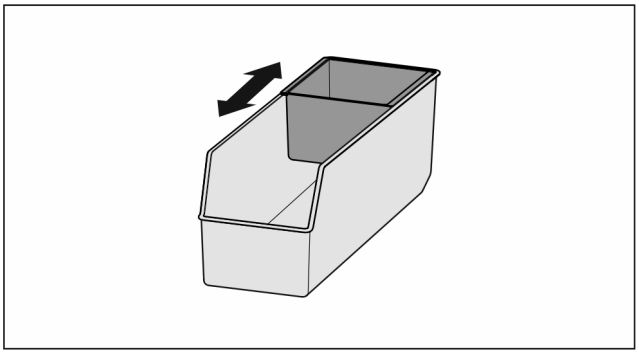

Sl. 125

▶ Pomerite unutrašnju oblogu.

8.13.2 Uklanjanje FlexSystem-a

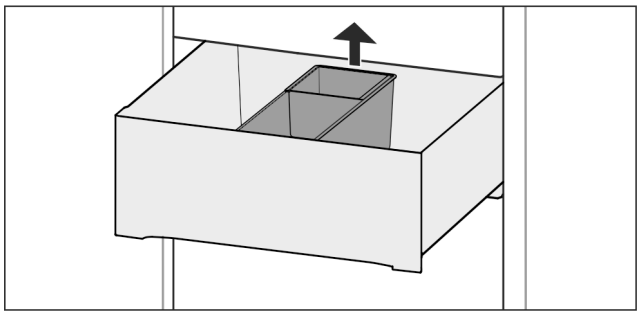

Sl. 126

▶ FlexSystem podignite pozadi.
▶ Izvadite nagore.

8.13.3 Postavljanje FlexSystem-a

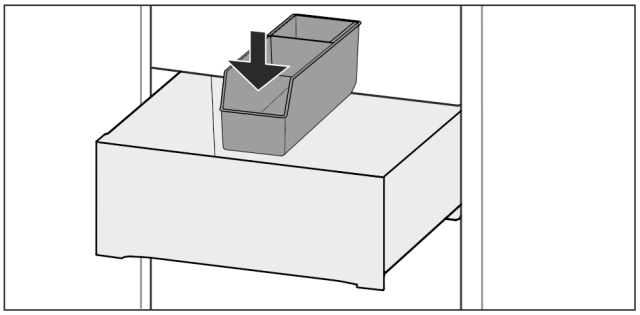

Sl. 127

▶ Prvo postaviti FlexSystem napred.
▶ Spustite zadnji deo.

8.13.4 Rastavljanje FlexSystem odeljka

FlexSystem može da se rastavi za čišćenje.

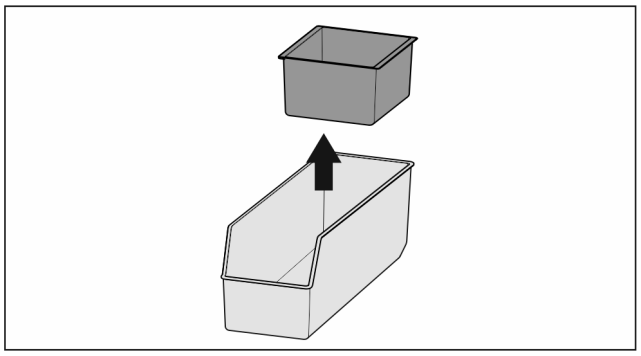

Sl. 128

▶ Rastavite FlexSystem.

8.14 FlexCube*

FlexCube ima otvore različite veličine tako da manji komadi, kao što su tube, otvorene čaše jogurta ili prepeličija jaja mogu da se skladište u njemu. FlexCube, na primer, odgovora svim Liebherr policama za vrata. Ako je potrebno, možete da postavite više FlexCube-ova jedan pored drugog.

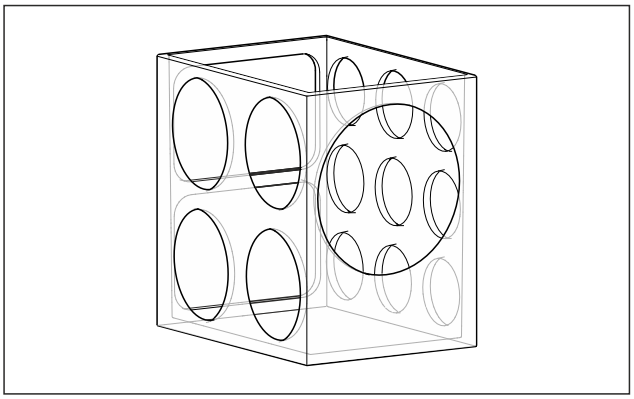

Sl. 129 Prikaz primera

Napomena
Ovu dodatnu opremu možete nabaviti u prodavnici Liebherr-Hausgeräte na adresi home.liebherr.com/shop/de/deu/zubehor.html.

8.14.1 Korišćenje FlexCube

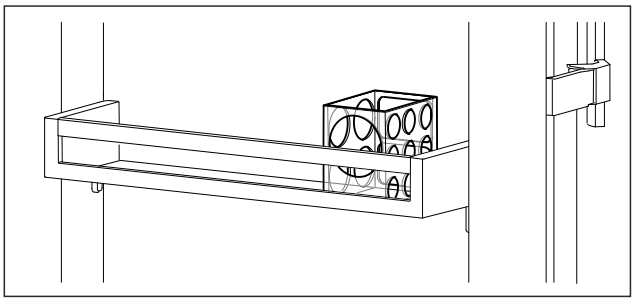

Sl. 130 Prikaz primera

▶ Postavite FlexCube u policu za vrata.

-ili-

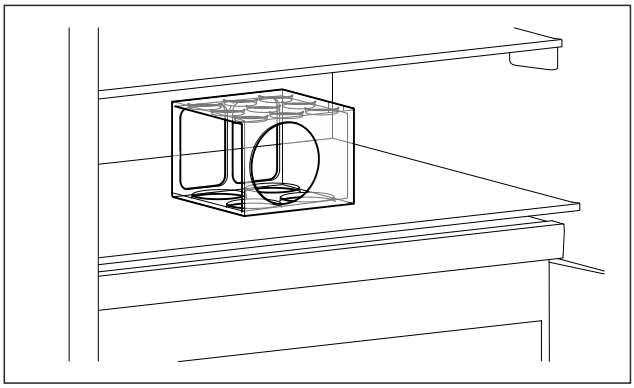

Sl. 131 Prikaz primera

▶ Postavite FlexCube policu za odlaganje.

▶ Sitne delove za čuvanje rasporedite u FlexCube.

9 Održavanje

9.1 FreshAir filter sa aktivnim ugljem

FreshAir filter sa aktivnim ugljem se nalazi u odeljku iznad ventilatora.

On garantuje optimalan kvalitet vazduha.

- ❑ Zamenite filter sa aktivnim ugljem svakih 6 meseci.
  Pri aktiviranom podsetniku, prikazaće se poruka u kojoj se traži zamena.
- ❑ Filter sa aktivnim ugljem može da se odlaže sa običnim otpadom iz domaćinstva.

Napomena
Filter sa aktivnim ugljem FreshAir možete nabaviti u prodavnici Liebherr-Hausgeräte home.liebherr.com/shop/de/deu/zubehor.html.

9.1.1 Uklanjanje FreshAir filtera sa aktivnim ugljem

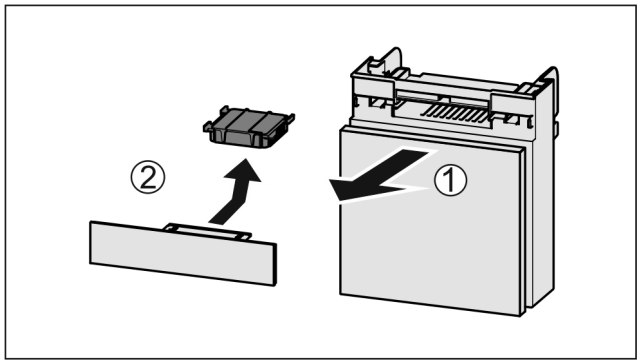

Sl. 132

▶ Izvucite odeljak ka napred *Sl. 132 (1)*.
▶ Uklonite filter sa aktivnim ugljem *Sl. 132 (2)*.

9.1.2 FreshAir filter sa aktivnim ugljem - postavljanje

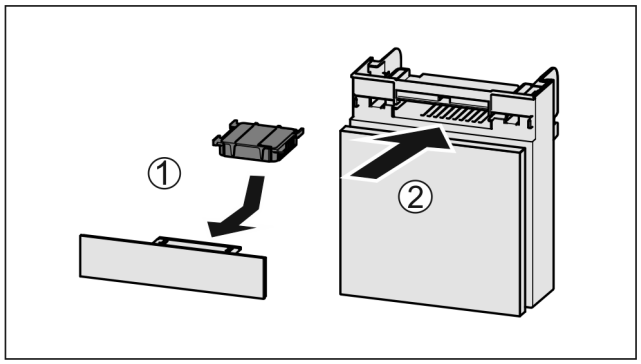

Sl. 133

▶ Filter sa aktivnim ugljem postavite *Sl. 133 (1)* u skladu sa slikom.
▷ Filter sa aktivnim ugljem se fiksira na mesto.
Kada je filter sa aktivnim ugljem okrenut nadole:
▶ Ubacite *Sl. 133 (2)* odeljak.
▷ Filter sa aktivnim ugljem je sada spreman za upotrebu.

9.2 Rezervoar za vodu*

InfinitySpring rezervoar za vodu se nalazi iza najniže fioke.*

9.2.1 Uklanjanje rezervoara za vodu

▶ Zatvorite slavinu za vodu.
▶ InfinitySpring ispuštajte 30 sekundi i preostalu vodu sakupite u čaši.*
▶ Izvadite fioku.
▶ Okrenite rezervoar za vodu do kraja ulevo i izvucite.
▷ Sakupite vodu koja kaplje u posudu za sakupljanje vode.
▶ Ispraznite vodu iz posude za sakupljanje vode.*
▶ Posudu za sakupljanje vode očistite krpom ili operite u mašini za pranje posuđa.*

9.2.2 Postavljanje rezervoara za vodu

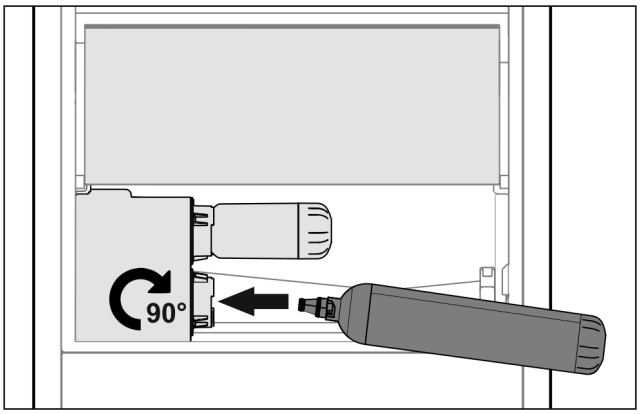

Sl. 134

▶ Izvadite fioku.
▶ Postavite rezervoar za vodu i okrenite do kraja udesno za oko 90°.
▶ Proverite da li je rezervoar za vodu nepropusan i da li izlazi voda.
▶ Ubacite fioku.
▶ Otvorite slavinu za vodu.
▶ Odzračite sistem za vodu. (vidi 4.2.1 Odzračite sistem za vodu) *

Umesto filtera za vodu može se postaviti dodatni rezervoar za vodu.*

Napomena
Rezervoar za vodu je dostupan kao rezervni deo.

9.3 Filter za vodu*

Filter za vodu se nalazi iza donje fioke.

Upija naslage iz vode i smanjuje ukus hlora.

❑ Zamenite filter za vodu najkasnije na svakih 6 meseci ili ako postoji značajno smanjenje protoka.
❑ Filter za vodu sadrži aktivni ugalj i može da se odlaže sa običnim otpadom iz domaćinstva.

Napomena
Filter za vodu možete nabaviti u prodavnici Liebherr-Hausgeräte na adresi home.liebherr.com/shop/de/deu/zubehor.html.

9.3.1 Uklanjanje filtera za vodu

▶ Izvadite fioku.
▶ Okrenite filter za vodu do kraja ulevo i izvucite.
▷ Sakupite vodu koja kaplje u posudu za sakupljanje vode.
▶ Posudu za sakupljanje vode očistite krpom ili operite u mašini za pranje posuđa.*

9.3.2 Postavljanje filtera za vodu

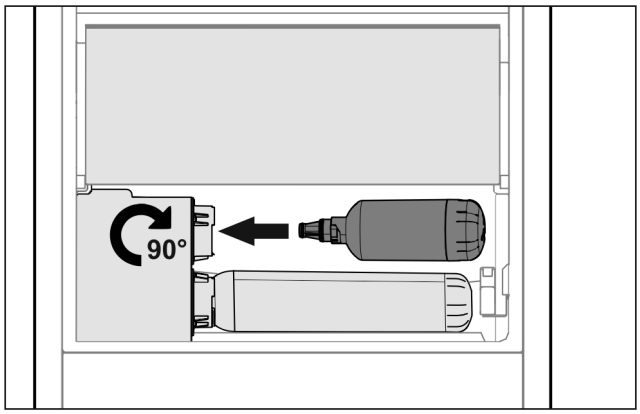

Sl. 135

▶ Izvadite fioku.
▶ Postavite filter za vodu i okrenite do kraja udesno za oko 90°.
▶ Proverite da li je filter nepropustan i da li izlazi voda.
▶ Ubacite fioku.

Napomena
Novi filter za vodu može da sadrži čestice niti.*
▶ Nakon zamene filtera: 3 l vode izvucite iz InfinitySpring i odložite je.

▷ Filter za vodu je sada spreman za upotrebu.

9.4 Rastavljanje police za vrata

Neke police za vrata možete rastaviti ukoliko želite da čistite policu za vrata ili da montirate, ili demontirate rezervne delove.

9.4.1 Rastavljanje police za vrata

Obezbedite da budu ispunjeni sledeći preduslovi:
❑ Polica za vrata je uklonjena. (vidi 8.1.2 Uklanjanje police za vrata)

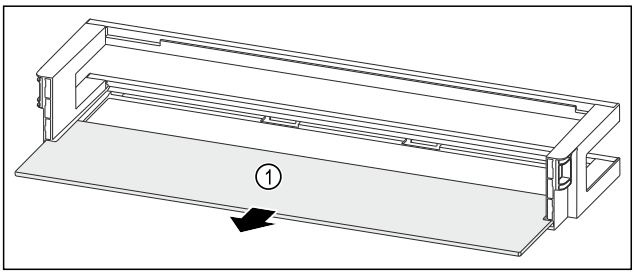

Sl. 136 Polica za vrata sa policom za odlaganje

▶ Izvadite policu za odlaganje *Sl. 136 (1)*.

9.4.2 Rastavljanje police za vrata sa VarioBox-ovima

Obezbedite da budu ispunjeni sledeći preduslovi:
❑ Polica za vrata je uklonjena. (vidi 8.1.2 Uklanjanje police za vrata)

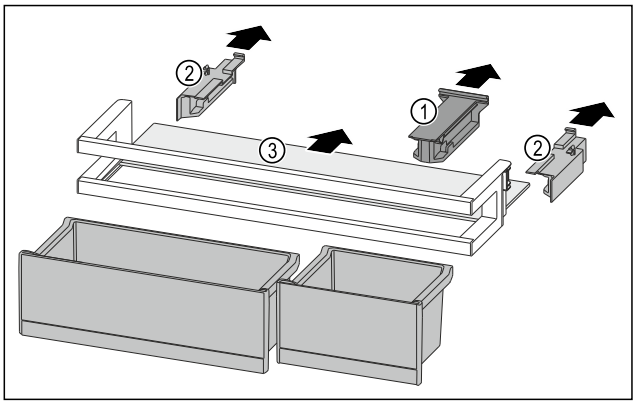

Sl. 137

▶ Izvadite VarioBox-ove. (vidi 8.1.1 Uklanjanje VarioBox-ova)
▶ Skinite noseći deo *Sl. 137 (1)*.
▶ Skinite bočne delove *Sl. 137 (2)*.
▶ Izvadite policu za odlaganje *Sl. 137 (3)*.

9.4.3 Rastavljanje police za vrata sa držačem flaša

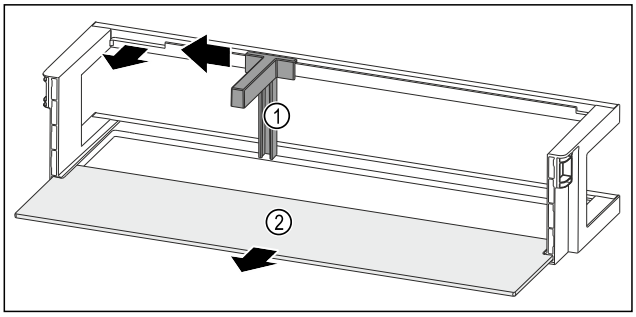

Sl. 138 Polica za vrata sa držačem flaša i policom za odlaganje

▶ Držač flaša *Sl. 138 (1)* gurnite na stranu do izreza.
▶ Uklonite držač flaša *Sl. 138 (1)*.
▶ Izvadite policu za odlaganje *Sl. 138 (2)*.

9.5 Sastavljanje police za vrata

9.5.1 Sastavljanje police za vrata

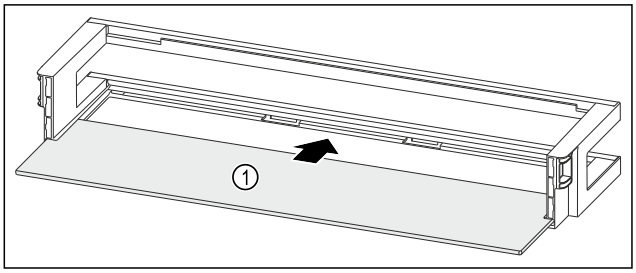

Sl. 139 Polica za vrata sa policom za odlaganje

▶ Uvucite policu za odlaganje *Sl. 139 (1)* u bočna udubljenja.

9.5.2 Sastavljanje police za vrata sa VarioBox-ovima

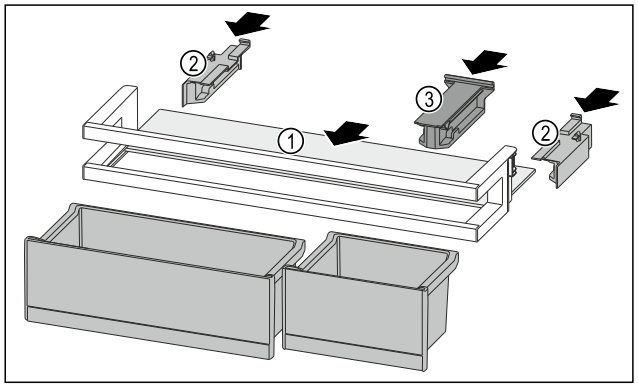

Sl. 140

▶ Uvucite policu za odlaganje *Sl. 140 (1)* u bočna udubljenja.
▶ Umetnite bočne delove *Sl. 140 (2)*.
▶ Umetnite noseći deo *Sl. 140 (3)*.
▶ Postavite VarioBox-ove. (vidi 8.1.4 Postavljanje VarioBox-ova)

9.5.3 Sastavljanje police za vrata sa držačem flaša

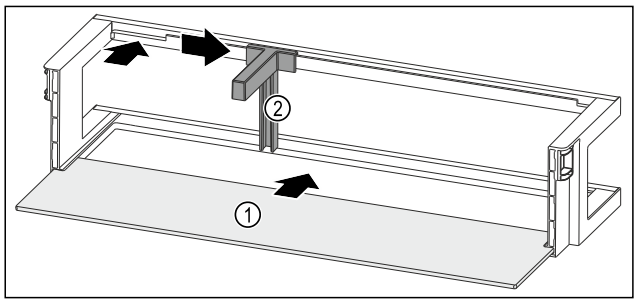

Sl. 141 Polica za vrata sa policom za odlaganje

▶ Uvucite policu za odlaganje *Sl. 141 (1)* u bočna udubljenja.
▶ Postavite držač flaša *Sl. 141 (2)* u izrez.
▶ Držač flaša *Sl. 141 (2)* gurnite na stranu u željeni položaj.

9.6 Rastavljanje / montaža sistema izvlačenja

9.6.1 Napomene za rastavljanje

Neke sisteme izvlačenja možete rastaviti radi čišćenja. Vaš uređaj može da sadrži različite sisteme izvlačenja.

Sledeći sistemi izvlačenja se mogu rastaviti ili se ne mogu rastaviti:

Sistem izvlačenja	može se rastaviti / ne može se rastaviti
Potpuno izvlačenje	ne može se rastaviti

9.7 Uklanjanje / postavljanje promenljive police za flaše

Promenljivu policu za flaše možete ukloniti radi čišćenja.

9.7.1 Uklanjanje promenljive police za flaše

Obezbedite da budu ispunjeni sledeći preduslovi:

❑ Flaše su uklonjene.
❑ Staklena ploča je uklonjena. (vidi 8.6.1 Upotreba promenljive police za flaše)

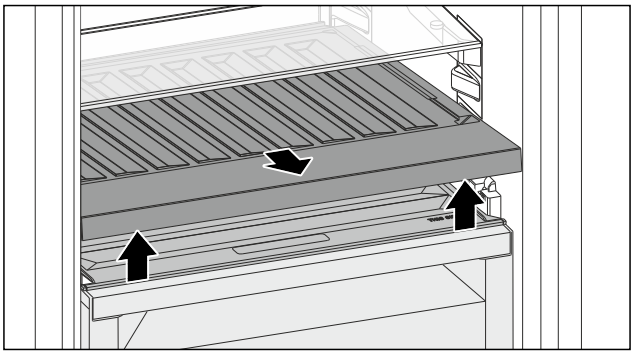

Sl. 142

▶ Promenljivu policu za flaše podignite napred i izvadite.
▷ Možete videti poklopac odeljka.

Napomena
Liebherr preporučuje:

Ne stavljati proizvode na poklopac odeljka koji se nalazi ispod.

9.7.2 Postavljanje promenljive police za flaše

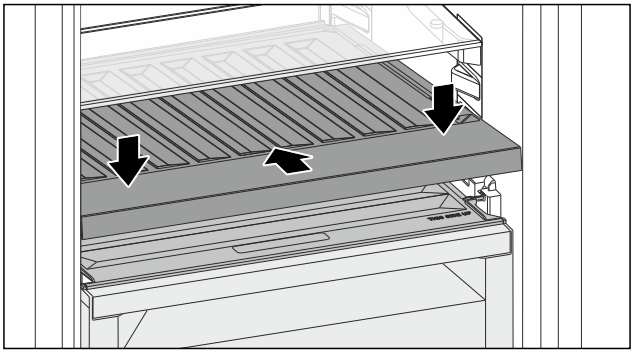

Sl. 143

▶ Promenljivu policu za flaše umetnite do kraja i pritisnite nadole.
▷ Utikač na zadnjoj strani promenljive police za flaše se automatski spaja.
▷ LED svetli.
▶ Postavite staklenu ploču. (vidi 8.6.2 Upotreba staklene ploče)

-ili-

▶ Koristite promenljivu policu za flaše.

9.8 Poklopac odeljka Fruit & Vegetable

Poklopac odeljka možete ukloniti radi čišćenja.

9.8.1 Uklanjanje poklopca odeljka

Obezbedite da budu ispunjeni sledeći preduslovi:

❑ Staklena ploča neposredno iznad promenljive police za flaše je uklonjena.
❑ Promenljiva polica za flaše je uklonjena.
❑ Fioka neposredno ispod poklopca odeljka je izvađena. (vidi 8.7 Fioke)

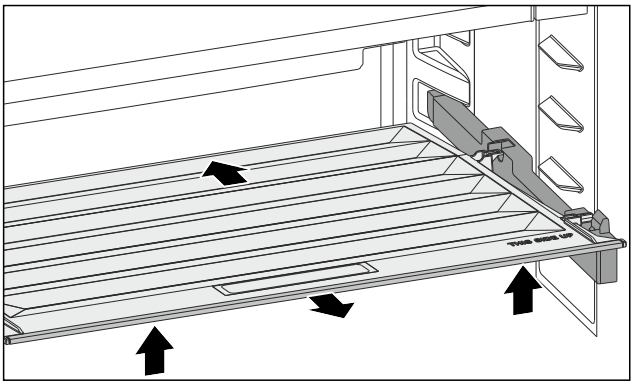

Sl. 144

▶ Poklopac odeljka gurnite unazad.
▶ Podignite poklopac odeljka sa prednje strane.
▶ Izvadite ukoso nagore poklopac odeljka sa prednje strane.

9.8.2 Postavljanje poklopca odeljka

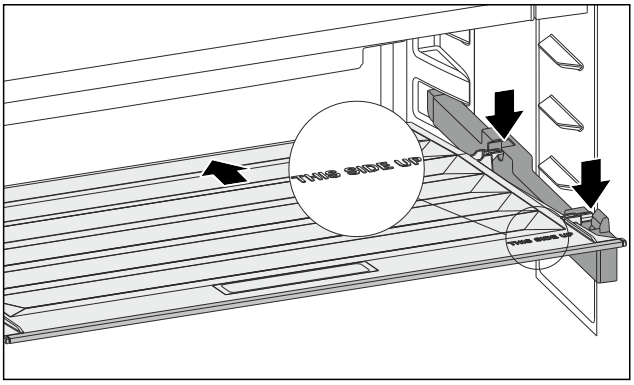

Sl. 145

Ako se natpis THIS SIDE UP nalazi gore:

▶ Zadnje držače postavite u odgovarajuće zadnje otvore.
▶ Poklopac odeljka gurnite unazad.
▶ Spustite poklopac odeljka sa prednje strane i uglavite prednje držače u otvore.
▶ Postavite poklopac odeljka u željeni položaj.

9.9 Otapanje uređaja

UPOZORENJE
Nepravilno otapanje uređaja!
Povrede i oštećenja.

▶ Za ubrzanje procesa otapanja ne koristite nikakve druge mehaničke uređaje ili druga sredstva osim onih koje je preporučio proizvođač.
▶ Ne koristite električne grejalice ili paročistače, otvoreni plamen ili sprejeve za otapanje.
▶ Nemojte da uklanjate led oštrim predmetima.

Otapanje se vrši automatski. Otopljena voda otiče preko otvora za oticanje i isparava.

▶ Redovno čistite otvor za oticanje. (vidi 9.10 Čišćenje uređaja)

9.10 Čišćenje uređaja

9.10.1 Priprema

UPOZORENJE
Opasnost od strujnog udara!

▶ Izvadite utikač rashladnog uređaja ili prekinite dovod struje.

UPOZORENJE
Opasnost od požara

▶ Nemojte da oštetite cevi rashladnog sistema.

▶ Ispraznite uređaj.
▶ Izvucite utikač iz struje.

-ili-

▶ Aktivirajte CleaningMode. (vidi CleaningMode)

9.10.2 Čišćenje kućišta

PAŽNJA
Nepravilno čišćenje!
Oštećenja na uređaju.

▶ Koristite isključivo mekane krpe za čišćenje i pH-neutralno univerzalno sredstvo za čišćenje.
▶ Ne koristiti oštre ili abrazivne sunđere ili čeličnu vunu.
▶ Ne koristiti oštra, abrazivna, sredstva za čišćenje koja sadrže pesak, hlorida ili kiseline.

UPOZORENJE
Opasnost od povreda i oštećenja usled vrele pare!
Vrela para može da dovede do opekotina i da oštećenja površina.

▶ Ne koristiti paročistače!

▶ Kućište brišite mekanom, čistom krpom. U slučaju jake zaprljanosti koristite mlaku vodu sa neutralnim deterdžentom. Staklene ploče se dodatno mogu čistiti sredstvom za čišćenje stakla.

9.10.3 Čišćenje unutrašnjosti

PAŽNJA
Nepravilno čišćenje!
Oštećenja na uređaju.

▶ Koristite isključivo mekane krpe za čišćenje i pH-neutralno univerzalno sredstvo za čišćenje.
▶ Ne koristiti oštre ili abrazivne sunđere ili čeličnu vunu.
▶ Ne koristiti oštra, abrazivna, sredstva za čišćenje koja sadrže pesak, hlorida ili kiseline.

▶ Površine od plastike: Ručno očistite mekom, čistom krpom, mlakom vodom, sa malo tečnosti za pranje.
▶ Površine od metala: Ručno očistite mekom, čistom krpom, mlakom vodom, sa malo tečnosti za pranje.
▶ Odvodni otvor: Uklonite naslage pomoću tankog pomoćnog sredstva, npr. štapića sa vatom.

9.10.4 Čišćenje opreme

PAŽNJA
Nepravilno čišćenje!
Oštećenja na uređaju.

▶ Koristite isključivo mekane krpe za čišćenje i pH-neutralno univerzalno sredstvo za čišćenje.
▶ Ne koristiti oštre ili abrazivne sunđere ili čeličnu vunu.
▶ Ne koristiti oštra, abrazivna, sredstva za čišćenje koja sadrže pesak, hlorida ili kiseline.

Čišćenje mekom, čistom krpom, mlakom vodom, sa malo tečnosti za pranje:

- Polica za odlaganje
- Višedelna polica za odlaganje
- VarioSafe
- Poklopac odeljka Fruit & Vegetable
- Fioka
- Promenljive police za flaše
- FlexSystem*

Čišćenje vlažnom krpom:

- Teleskopske šine
  Vodite računa: Mast u šinama služi za podmazivanje i ne sme da se uklanja!

Pranje u mašini za pranje posuđa do 60 °C:

- Polica za vrata
- VarioBox
- Držač flaša
- Noseći delovi višedelne police za odlaganje
- HydroBreeze rezervoar za vodu i poklopac rezervoara za vodu*
- Posuda za sakupljanje vode*
- Polica za jaja
- Posuda za maslac
- FlexCube*

▶ Rastavljanje opreme: pogledajte odgovarajuće poglavlje.
▶ Očistite opremu.

9.10.5 Čišćenje InfinitySpring *

Jedinica za izdavanje InfinitySpring i okolino područje mogu da se čiste bez odvajanja uređaja sa električne mreže.

Čišćenje se mora izvršiti prilikom:

❑ Prvog puštanja u rad
❑ Nekorišćenje duže od 5 dana.

▶ Pritisnite donji taster dispensera.
▷ Jedinica za izdavanje izlazi napolje.
▶ Ispust za vodu i površinu oko njega očistite mekom, čistom krpom, mlakom vodom, sa malo tečnosti za pranje.
▶ Otpustite donji taster.
▶ 2 l vode izvucite iz InfinitySpring i odložite je.

9.10.6 Čišćenje HydroBreeze*

Čišćenje se mora izvršiti prilikom:

❑ Prvog puštanja u rad
❑ HydroBreeze je deaktiviran duže od 48 sati.
❑ Ponovo napunite rezervoar za vodu.

Obezbedite da budu ispunjeni sledeći preduslovi:

❑ HydroBreeze je deaktiviran (vidi HydroBreeze*) .
❑ Rezervoar za vodu je izvađen i opran u mašini za pranje posuđa.

▶ Izrez obrišite vlažnom krpom.
▶ Postavite rezervoar za vodu.
▶ Aktivirajte HydroBreeze.

9.10.7 Nakon čišćenja

▶ Osušite uređaj i delove opreme.
▶ Priključite uređaj i uključite ga.
Kada je temperatura dovoljno hladna:
▶ Stavite namirnice.
▶ Čišćenje obavljajte redovno.

10 Pomoć za korisnike

10.1 Tehnički podaci

Opseg temperatura	
Hlađenje	3 °C do 9 °C
BioFresh	0 °C do 3 °C

Opseg temperatura	
Fish & SeaFood*	-2 °C do 0 °C* Moguća podešavanja :* 0 °C | 0 °C* -2 °C | 0 °C* -2 °C | -2 °C*

Osvetljenje	
Klasa energetske efikasnosti[1]	Izvor svetlosti
Ovaj proizvod sadrži jedan ili više izvora svetlosti klase energetske efikasnosti G.	LED

[1] *Uređaj se može dobiti sa izvorima svetlosti različitih klasa efikasnosti. Navedena je najniža klasa efikasnosti.*

Za uređaje sa WLAN-vezom:

Specifikacija frekvencije	
Frekventni opseg	2,4 GHz
Maksimalna izračena snaga	< 100 mW
Namena bežičnog uređaja	Povezivanje sa lokalnom WLAN mrežom za prenos podataka

10.2 Radna buka

Uređaj tokom rada pravi različitu radnu buku.

- Kod **manje snage hlađenja,** uređaj radi sa štednjom energije, ali duže. Jačina zvuka je **manja**.
- Pri **većoj snazi hlađenja**, namirnice se brže hlade. Jačina zvuka je **veća**.

  Primeri:
  - aktivirane funkcije (vidi 7.2 Funkcije uređaja)
  - ventilator radi
  - sveže stavljene namirnice
  - visoka temperatura okoline
  - duže otvorena vrata

buka	Mogući uzroci	Vrsta buke
Žuborenje i prskanje	Rashladno sredstvo teče u cevima rashladnog sistema.	Normalna radna buka
Pištanje i šištanje	Rashladno sredstvo se ubrizgava u cevi rashladnog sistema.	Normalna radna buka
Brujanje	Uređaj se hladi. Jačina zvuka zavisi od rashladnog kapaciteta.	Normalna radna buka
Škripanje	Vrata sa prigušivačem za zatvaranje se otvaraju i zatvaraju.	Normalna radna buka
Zviždanje i pištanje	Ventilator radi.	Normalna radna buka
Kliktanje	Komponente se uključuju i isključuju.	Normalan zvuk uklapanja

buka	Mogući uzroci	Vrsta buke
Zveckanje ili zujanje	Ventili ili klapne su aktivni.	Normalan zvuk uklapanja

buka	Mogući uzroci	Vrsta buke	Otklanjanje
Vibracije	Neodgovarajuća struktura	Zvuk greške	Nivelišite uređaj vodoravno preko podesivih nožica.
Kloparanje	Oprema, Stvari u unutrašnjosti uređaja	Zvuk greške	Fiksirajte delove opreme. Ostavite razmak između stvari.

10.3 Tehnička smetnja

Vaš uređaj tako konstruisan i napravljen da pruža funkciju i dug upotrebni vek. Ukoliko se i pored toga u toku rada pojave smetnje, molimo Vas da proverite da li je uzrok smetnje greška u rukovanju. U tom slučaju će Vam i u toku garantnog roka biti naplaćeni nastali troškovi.

Sledeće smetnje možete sami da otklonite.

10.3.1 Funkcija uređaja

Greška	Uzrok	Otklanjanje
Uređaj ne radi.	→ Uređaj nije uključen.	▶ Uključite uređaj.
	→ Mrežni utikač nije pravilno umetnut u utičnicu.	▶ Proverite utikač.
	→ Osigurač utičnice je u kvaru.	▶ Proverite osigurač.
	→ Nestanak struje	▶ Uređaj držite zatvorenim.
	→ IEC utičnica nije pravilno umetnuta u uređaj.	▶ Proverite IEC utičnicu.
Temperatura nije dovoljno niska.	→ Vrata uređaja nisu pravilno zatvorena.	▶ Zatvorite vrata uređaja.
	→ Temperatura okoline je previsoka.	▶ Rešavanje problema: (vidi 1.2 Klimatske klase)
	→ Uređaj je prečesto ili predugo bio otvaran.	▶ Sačekajte da se potrebna temperatura samostalno ponovo uspostavi. Ukoliko to nije slučaj, obratite se korisničkoj službi. (vidi 10.4 Korisnička služba)
	→ Temperatura je pogrešno podešena.	▶ Podesite nižu temperaturu i proverite nakon 24 sata.
	→ Uređaj stoji preblizu izvoru toplote (šporet, grejanje itd.).	▶ Promenite lokaciju uređaja ili izvora toplote.
Zaptivka vrata je u kvaru ili je potrebno zameniti iz drugih razloga.	→ Zaptivka vrata se može zameniti. Može se menjati bez pomoći dodatnih alata.	▶ Obratite se korisničkoj službi. (vidi 10.4 Korisnička služba)
Uređaj je zamrznut ili stvara kondenzat.	→ Zaptivka vrata može da isklizne iz žleba.	▶ Proverite da li se zaptivka vrata nalazi u pravilnom položaju u žlebu.
Uređaj je vruć na spoljašnjim površinama.*	→ Toplota sistema rashladne tečnosti se koristi za sprečavanje stvaranja kondenzata.	▶ To je normalno.

10.3.2 Oprema

Greška	Uzrok	Otklanjanje
InfinitySpring ne funkcioniše.*	→ U sistemu za vodu nalazi se vazduh.	▶ Odzračite sistem za vodu. (vidi 4.2 Puštanje u rad InfinitySpring-a*)

Greška	Uzrok	Otklanjanje
	→ Priključak za vodu nije otvoren.	▶ Otvorite priključak za vodu.
Protok vode na InfinitySpring je neravnomeran.*	→ Aerator je zaprljan.	▶ Zamenite aerator. Obratite se korisničkoj službi. (vidi 10.4 Korisnička služba)
HydroBreeze ne navlažuje namirnice.*	→ HydroBreeze nije aktiviran.	▶ Aktivirajte HydroBreeze.
	→ U rezervoaru za vodu nema dovoljno vode.	▶ Napunite rezervoar za vodu.
	→ Ispred koncentratora ima prljavštine.	▶ Očistite HydroBreeze.
	→ Rezervoar za vodu nije pravilno ubačen u predviđeno udubljenje.	▶ Pravilno uglavite rezervoar za vodu.
	→ Poklopac odeljka Fruit & Vegetable je podešen na „nisku vlažnost vazduha“.	▶ Poklopac odeljka Fruit & Vegetable podesite na „visoku vlažnost vazduha“.
Unutrašnje osvetljenje ne svetli.	→ Uređaj nije uključen.	▶ Uključite uređaj.
	→ Vrata su bila otvorena duže od 15 minuta.	▶ Unutrašnje osvetljenje se automatski isključuje nakon približno 15 minuta od otvaranja vrata.
	→ LED osvetljenje je u kvaru ili je poklopac oštećen.	▶ Obratite se korisničkoj službi. (vidi 10.4 Korisnička služba)

10.4 Korisnička služba

Prethodno proverite da li sami možete da otklonite grešku (vidi 10 Pomoć za korisnike) . Ukoliko to nije slučaj, obratite se korisničkoj službi.

Adresu možete naći u priloženoj brošuri „Liebherr servis“ ili na adresi home.liebherr.com/service.

UPOZORENJE

Nestručna popravka!

Povrede.

- ▶ Popravke i intervencije na uređaju i na kablu za struju, koje nisu izričito navedene (vidi 9 Održavanje) , može da obavlja samo servisna služba.
- ▶ Zamenu oštećenog kabla za priključivanje na mrežu sme da vrši samo proizvođač, njegov korisnički servis ili osoba sa sličnim kvalifikacijama.
- ▶ Kod uređaja sa utikačima za aparate za domaćinstvo zamenu sme da vrši kupac.

10.4.1 Kontakt sa korisničkom službom

Uverite se da su spremne sledeće informacije o uređaju:

- ❑ Oznaka uređaja (model i indeks)
- ❑ Servisni br. (servis)
- ❑ Serijski br. (S-Nr)

- ▶ Pozovite informacije o uređaju preko displeja. (vidi Informacija o uređaju)

-ili-

- ▶ Informacije o uređaju možete naći na tipskoj pločici. (vidi 10.5 Tipska pločica)

- ▶ Zabeležite informacije o uređaju.
- ▶ Obaveštavanje korisničke službe: Prosledite greške i informacije o uređaju.
- ▷ Time se omogućava brz i ciljani servis.
- ▶ Sledite dalja uputstva korisničke službe.

10.5 Tipska pločica

Tipska pločica se nalazi na iza fioka na unutrašnjoj strani uređaja.

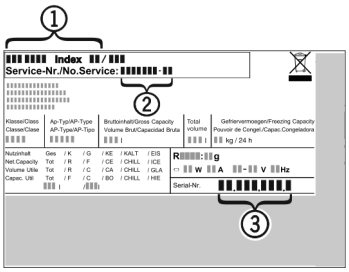

Sl. 146

(1) Oznaka uređaja
(2) Servisni br.
(3) Serijski br.

- ▶ Informacije pročitajte sa tipske pločice.

11 Stavljanje van pogona

- ▶ Ispraznite uređaj.
- ▶ Deaktivirajte HydroBreeze. (vidi Deaktiviranje HydroBreeze) *
- ▶ Isključite uređaj. (vidi Isključivanje i uključivanje uređaja)
- ▶ Izvucite mrežni utikač iz utičnice.
- ▶ Po potrebi uklonite IEC utičnicu: Izvucite IEC utičnicu iz utikača uređaja istovremeno pomerajući ulevo i udesno.
- ▶ Očistite uređaj. (vidi 9.10 Čišćenje uređaja)
- ▶ Ostavite otvorena vrata, kako se ne bi stvarali neprijatni mirisi.

12 Odlaganje na otpad

Obezbedite da budu ispunjeni sledeći preduslovi:

- ❑ Značenje simbola na uređaju je poznato. (vidi 1.14 Simboli na uređaju)
- ❑ Uputstva za odlaganje na otpad su poznata. (vidi 1.8 Odlaganje na otpad)

12.1 Priprema uređaja za odlaganje na otpad

▶ Stavite uređaj van funkcije. (vidi 11 Stavljanje van pogona)

12.2 Ekološko odlaganje uređaja u otpad

UPOZORENJE
Iscurelo rashladno sredstvo i ulje!
Požar. Sadržano rashladno sredstvo je ekološki prihvatljivo ali zapaljivo. Sadržano je takođe zapaljivo. Ispušteno rashladno sredstvo i ulje se pri odgovarajuće visokoj koncentraciji mogu zapaliti u kontaktu sa eksternim izvorom toplote.
▶ Nemojte oštetiti cevi rashladnog kruga ili kompresora.

▶ Vodite računa o napomenama za transport uređaja.
▶ Uređaji transportovati bez oštećenja.
▶ Uređaj odložite u skladu sa uputstvima.

home.liebherr.com/fridge-manuals

SR

Datum izdavanja: 20260204

Indeks br. artikala: 7083566-00

Liebherr-Hausgeräte Marica EOOD
Bezirk Plovdiv
4202 Radinovo
Bulgarien