Notice d'installation

Quality, Design and Innovation

home.liebherr.com/fridge-manuals

LIEBHERR

Sommaire

1 Consignes de sécurité générales 2

2 Conditions d'installation 3
2.1 Lieu d'installation 3
2.2 Position dans la pièce 3

3 Dimensions de l'appareil 4

4 Niche 4
4.1 Dimensions de la niche 4
4.2 Réglage en hauteur dans la niche 5

5 Exigences de ventilation 5

6 Faces avant du meuble 5
6.1 Dimensions de la façade du meuble 5
6.2 Poids de la façade du meuble 6

7 Raccordement d'eau 6
7.1 Dimensions pour le raccordement à l'eau 6
7.2 Pression de l'eau 6

8 Transporter l'appareil 7
8.1 Transporter l'appareil en vue de la mise en service initiale 7
8.2 Transporter l'appareil après la mise en service initiale 7

9 Déballer l'appareil 7

10 Montage de la sécurité anti-basculement 7
10.1 Montage de la sécurité anti-basculement en bas 7

11 Remplacer la charnière de porte 8

12 Raccorder l'appareil à l'arrivée d'eau 9
12.1 Brancher le flexible 9
12.2 Contrôler le système hydraulique 10

13 Encastrer l'appareil dans la niche 10
13.1 Mettre l'outillage à disposition 10
13.2 Préparation de l'appareil 10
13.3 Préparer le raccord d'eau 11
13.4 Montage de l'appareil dans la niche 11
13.5 Alignement de l'appareil 11
13.6 Fixation de l'appareil dans la niche 12
13.7 Monter la grille de ventilation 12

14 Montage des façades de meubles 13
14.1 Préparer le montage 13
14.2 Montage des façades de meubles de la partie réfrigérateur 14
14.3 Montage des façades de meubles du chariot à glissière 16

15 Filtre à eau 17
15.1 Installer le filtre à eau 17

16 Après le montage 17

17 Brancher l'appareil sur le secteur 18

18 Eliminer l'emballage 18

Le fabricant travaille sans cesse au perfectionnement de tous les modèles de ses produits. Nous comptons donc sur votre compréhension concernant des modifications éventuelles de forme, d'équipement et de technologie.

Symbole	Explication
	Lire le manuel d'utilisation Pour découvrir tous les avantages de votre nouvel appareil, veuillez lire attentivement les consignes figurant dans le présent manuel.
	Informations supplémentaires sur Internet Vous pouvez trouver les instructions au format numérique avec des informations complémentaires et dans d'autres langues sur Internet en scannant le QR-code sur la page de couverture de cette notice ou en saisissant votre numéro de service à l'adresse **home.liebherr.com/fridge-manuals**. Vous trouverez le numéro de service sur la plaque signalétique : *Fig.* Représentation à titre d'exemple
	Vérifier l'état de l'appareil Vérifier l'absence d'avaries de transport sur toutes les pièces. En cas de réclamation, adressez-vous au revendeur ou au service client.
	Divergences Le manuel d'utilisation est valable pour plusieurs modèles. Des divergences sont donc possibles. Les paragraphes concernant uniquement un certain type d'appareils sont indiqués par un astérisque (*).
	Instructions et résultats Les instructions sont indiquées par ▶. Les résultats sont indiqués par ▷.
	Vidéos Les vidéos des appareils sont disponibles sur la chaîne YouTube de Liebherr-Hausgeräte.

Licences open source :

L'appareil embarque des composants logiciels utilisant des licences open source. Vous trouverez des informations concernant les licences open source à cette adresse : **home.liebherr.com/open-source-licences**

1 Consignes de sécurité générales

- Conservez soigneusement cette notice de montage afin de pouvoir la consulter à tout moment.
- Si vous cédez l'appareil à un tiers, veuillez également remettre cette notice de montage au nouvel acquéreur.
- Pour garantir une utilisation conforme et sûre de l'appareil, lisez attentivement cette notice de montage avant d'installer et d'utiliser l'appareil. Respectez toujours les instructions ainsi que les consignes de sécurité et d'avertissement qui figurent dans la notice. Celles-ci jouent un rôle essentiel pour une installation et une exploitation sûres et sans heurts de l'appareil.
- Lisez tout d'abord les consignes de sécurité générales qui figurent au chapitre « Consignes de sécurité générales » dans la **notice d'utilisation**, qui fait partie de la présente notice de montage. Si vous ne retrouvez pas la **notice d'utilisation**, vous pouvez la télécharger sur Internet en saisissant le numéro de service sur **home.liebherr.com/fridge-manuals**. Vous trouverez

*** selon le modèle et l'équipement**

le numéro de service sur la plaque signalétique :

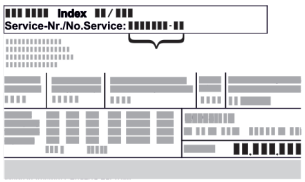

- **Respectez les consignes d’avertissement et les autres consignes spécifiques des autres chapitres lors de l’installation de l’appareil :**

⚠	DANGER	indique une situation dangereuse imminente entraînant la mort ou des blessures corporelles graves si elle n'est pas évitée.
⚠	AVERTIS-SEMENT	indique une situation dangereuse susceptible d'entraîner la mort ou des blessures corporelles graves si elle n'est pas évitée.
⚠	ATTENTION	indique une situation dangereuse susceptible d'entraîner des blessures corporelles moyennes ou légères si elle n'est pas évitée.
	ATTENTION	indique une situation dangereuse susceptible d'entraîner des dommages matériels si elle n'est pas évitée.
	Remarque	indique des remarques et conseils utiles.

2 Conditions d’installation

Les conditions d'installation sont déterminantes pour garantir un fonctionnement sûr, efficace et impeccable de votre appareil.

- Veuillez respecter toutes les consignes de sécurité.
- Tenez compte du lieu d’installation et de la position dans la pièce.

⚠ **AVERTISSEMENT**
Risque d’incendie en cas d'installation inappropriée !
Si un câble d'alimentation ou une fiche touche l'arrière de l'appareil, les vibrations de l'appareil peuvent endommager le câble d'alimentation ou la fiche, provoquant ainsi un court-circuit.
▶ Veillez à ce qu'aucun câble d'alimentation ne se coince sous l'appareil lorsque vous l'installez.
▶ Placer l'appareil de façon à ce qu'il n'y ait pas de contact avec la fiche ou le câble d´ alimentation.
▶ Ne brancher aucun appareil sur les prises situées à l’arrière de l’appareil.
▶ Les multiprises et autres appareils électroniques (p. ex. transformateurs halogènes) ne doivent **pas** être placés et exploités derrière l’appareil.

⚠ **AVERTISSEMENT**
Risque d'incendie dû à l'humidité !
Lorsque des pièces sous tension ou le câble de raccordement au secteur deviennent humides, un court-circuit peut se produire.
▶ L'appareil a été conçu pour être placé dans des locaux fermés. Ne pas exploiter l'appareil dehors ou dans des endroits humides non à l'abri de projections d'eau.

⚠ **AVERTISSEMENT**
Risque d’incendie en cas de fuite de réfrigérant et d’huile !
Le réfrigérant contenu est écologique, mais inflammable. L’huile contenue est elle aussi inflammable. Le réfrigérant et l’huile qui s’échappent peuvent s’enflammer si leur concentration est suffisamment élevée et s’ils entrent en contact avec une source de chaleur externe.
▶ N’endommagez pas les conduites du circuit frigorifique et du compresseur.

2.1 Lieu d’installation

- N’installer et n’utiliser l'appareil que dans des pièces fermées.
- N’utiliser l’appareil qu’une fois monté.
- Si l’appareil est installé dans un milieu très humide, de l’eau de condensation peut se former à l’extérieur de l’appareil.
  Assurez-vous toujours que la ventilation est suffisante sur le lieu d’installation.
- Plus la quantité de réfrigérant dans l’appareil est importante, plus la pièce d’installation de l’appareil doit être grande. Dans les pièces trop petites, en cas de fuite, un mélange gaz-air inflammable peut être produit. Pour 8 g de réfrigérant, la pièce d’installation doit présenter une superficie d’au moins 1 m^3. Les indications concernant le réfrigérant contenu sont indiquées sur la plaque signalétique à l'intérieur de l'appareil.
- Le sol doit être horizontal et plan.

2.2 Position dans la pièce

- Ne montez pas l'appareil à un endroit directement exposé aux rayons du soleil ni près d'un chauffage ou de tout autre équipement similaire.
- Vous pouvez monter l’appareil juste à côté d'un four.
- En cas de montage de l’appareil directement à côté d'un four, la consommation d’énergie peut légèrement augmenter. Cela dépend de la durée d'utilisation et de l’intensité d’utilisation du four.
- Il est interdit d’utiliser l'appareil dans les zones à risque d’explosion.

3 Dimensions de l'appareil

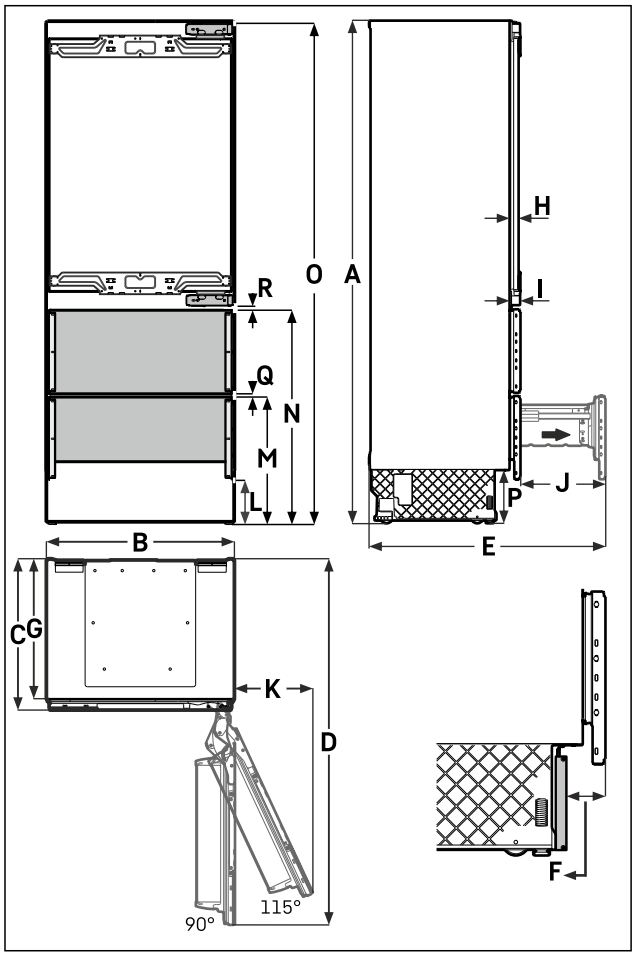

Fig. 1 Représentation à titre d'exemple

EC(B)N.. 78..	
A	2024 mm
B	757 mm
C	610 mm
D	1412 mm
E	952 mm
F	41 mm à 76 mm
G	565 mm
H	37 mm
I	43 mm
J	343 mm
K	318 mm
L	178 mm
M	512,5 mm
N	861 mm
O	2020 mm
P	213 mm
Q	13 mm
R	12 mm

4 Niche

4.1 Dimensions de la niche

L'appareil est au sol, entre deux meubles adjacents.

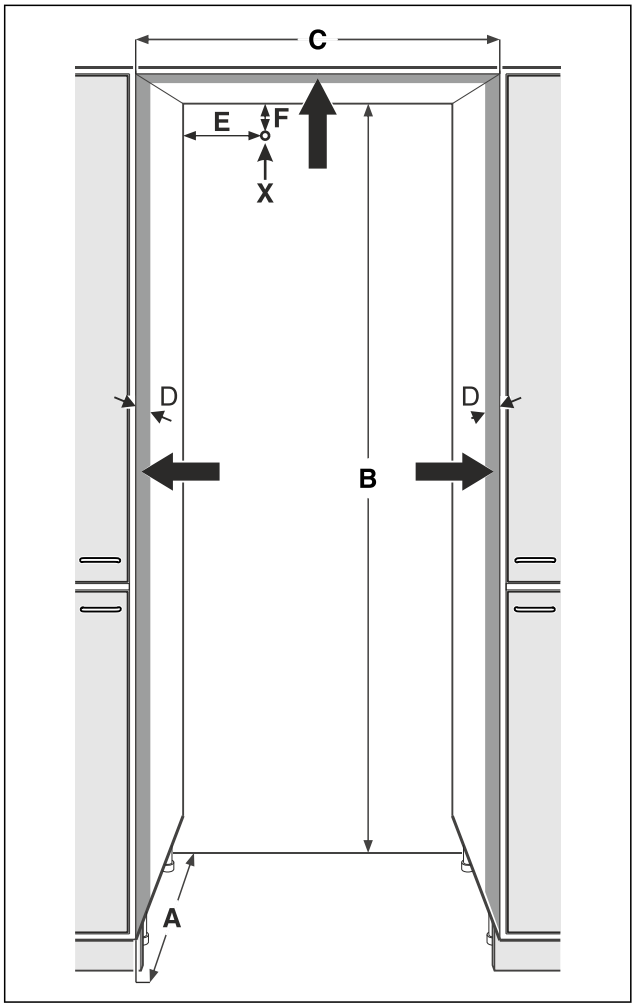

Fig. 2 Représentation à titre d'exemple

EC(B)N.. 78..	
A	Profondeur de niche avec façade du meuble située à l'extérieur 635 mm Profondeur de niche avec façade du meuble située à l'intérieur 635 mm + **épaisseur de façade du meuble.**
B	2032 mm
C	762 mm
D	Cette zone devient visible quand la porte de l'appareil est ouverte. Une surface esthétique doit être prévue.
E	200 mm
F	30 mm
X	À partir de ce point, la longueur libre du câble secteur est de 2200 mm.

*** selon le modèle et l'équipement**

4.2 Réglage en hauteur dans la niche

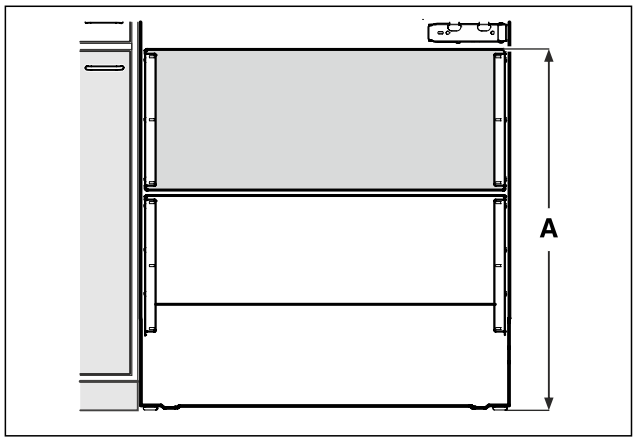

Fig. 3

Régler l'appareil dans la niche à la hauteur de référence A = 869 mm, mesurée du sol jusqu'au bord supérieur du tiroir de congélation supérieur.

Remarque
Ce réglage de la hauteur est très important. Il constitue le point de départ pour un agencement correct des façades de meubles.

5 Exigences de ventilation

ATTENTION
Ouvertures de ventilation recouvertes !
Dommages. L'appareil peut surchauffer, risquant de réduire la durée de vie de différentes parties de l'appareil et d'engendrer un fonctionnement limité.

- ▶ Toujours garantir une bonne aération et ventilation.
- ▶ Ne pas obstruer les ouvertures ou la grille d'aération dans le bâti de l'appareil et le meuble de cuisine (appareil encastrable).
- ▶ Toujours laisser dégagées les fentes d'aération du ventilateur.

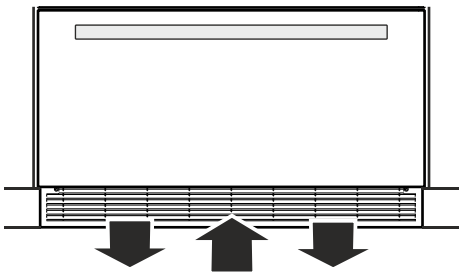

Fig. 4 Représentation à titre d'exemple

- L'aération et la ventilation se font à travers le socle de l'appareil.

Une arrivée et une évacuation de l'air suffisantes sont nécessaires au fonctionnement de l'appareil. La grille d'aération installée en usine sur l'appareil offre un orifice de ventilation effectif de 200 cm². Si vous remplacez la grille d'aération par un panneau, celui-ci doit avoir un orifice de ventilation au moins aussi gros voir supérieur à celui de la grille d'aération du fabricant.

6 Faces avant du meuble

6.1 Dimensions de la façade du meuble

6.1.1 Épaisseur de la façade du meuble

Épaisseur minimale de la façade du meuble = 16 mm.
Épaisseur maximale de la façade du meuble = 20 mm.

6.1.2 Façade de meuble située à l'intérieur

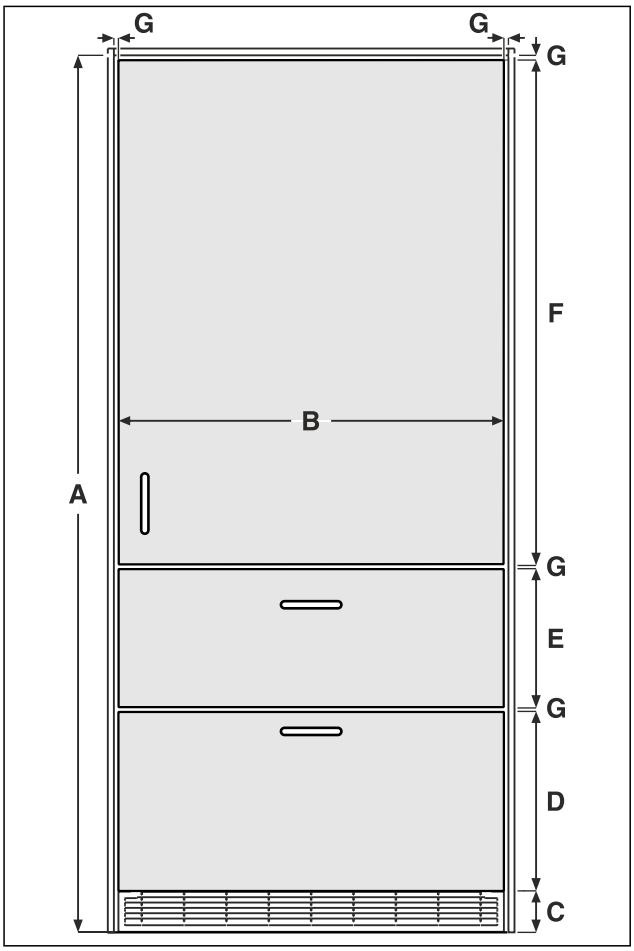

Fig. 5 Représentation à titre d'exemple

	EC(B)N.. 78..	EC(B)N.. 88..
A	2032 mm	
B	756 mm	909 mm
C	50 mm à 170 mm	
D	526 mm moins la hauteur de socle **C**	
E	341 mm	
F	1156 mm	
G	3 mm	

6.1.3 Façade de meuble située à l'extérieur

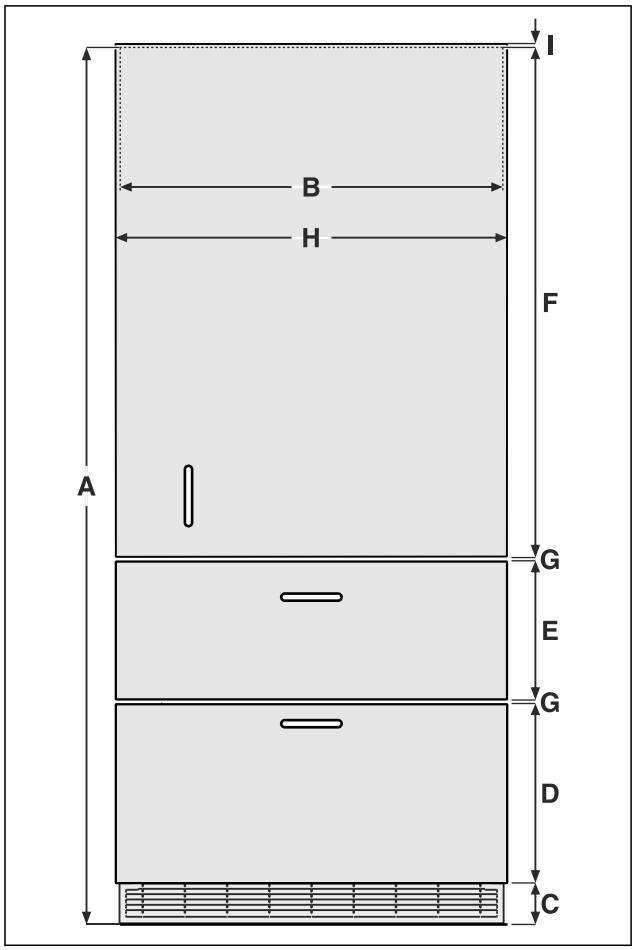

Fig. 6 Représentation à titre d'exemple

	EC(B)N.. 78..	EC(B)N.. 88..
A	2032 mm	
B	762 mm	915 mm
C	50 mm à 170 mm	
D	526 mm moins la hauteur de socle **C**	
E	341 mm	
F	1159 mm	
G	3 mm	
H	**B** + le chevauchement à droite et à gauche	
I	Chevauchement en haut	

6.2 Poids de la façade du meuble

Appareil	Poids maximal admissible par façade de meuble [kg]	
	Façade de meuble de la partie réfrigérateur	Façade de meuble de la partie congélateur
EC(B)N.. 78.. / 88..	27	12

7 Raccordement d'eau

Si votre réfrigérateur est équipé d'un raccordement d'eau fixe, un tuyau correspondant est fourni dans votre réfrigérateur.

Remarque
Vous pouvez acheter un tuyau d'une autre longueur comme accessoire.

Aperçu des dimensions pour le raccordement à l'eau :	(voir 7 Raccordement d'eau)
Exigences en matière de pression de l'eau :	(voir 7 Raccordement d'eau)
Réaliser le raccordement à l'eau :	(voir 12 Raccorder l'appareil à l'arrivée d'eau)

7.1 Dimensions pour le raccordement à l'eau

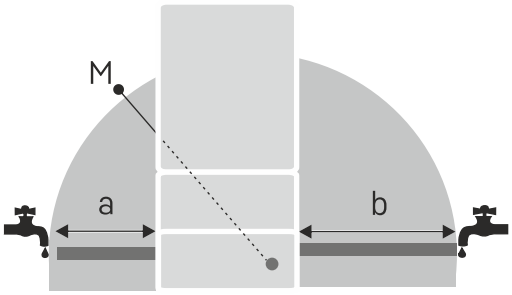

Fig. 7
(a) Longueur de flexible maximale disponible
(b) Longueur de flexible maximale disponible
(M) Électrovanne

a	b
~ 1 600 mm	~ 2300 mm

7.2 Pression de l'eau

Le tuyau d'arrivée d'eau et l'électrovanne du réfrigérateur sont adaptés à une pression d'eau allant jusqu'à 1 MPa (10 bar).

Pour être sûr que votre réfrigérateur fonctionne correctement (débit, taille des glaçons, niveau sonore), respectez la pression d'eau suivante :

Pression d'eau :	
bar	MPa
1,5 à 6,2	0,15 à 0,62

Pression d'eau en cas d'utilisation d'un filtre à eau :*	
bar*	MPa*
2,8 à 6,2	0,28 à 0,62

Si la pression est supérieure à 6,2 bar :
▶ Installer un réducteur de pression en amont.
▶ Réaliser le raccordement à l'eau.

*** selon le modèle et l'équipement**

8 Transporter l'appareil

8.1 Transporter l’appareil en vue de la mise en service initiale

S'assurer que les conditions suivantes sont bien respectées :

- ❑ L'appareil est emballé.
- ❑ L’appareil est à la verticale.

▶ Transporter l'appareil à deux personnes.
▶ Déballer l’appareil. (voir 9 Déballer l’appareil)

8.2 Transporter l’appareil après la mise en service initiale

Veuillez respecter les instructions suivantes si vous souhaitez transporter ou déplacer l'appareil après la mise en service initiale.

S'assurer que les conditions suivantes sont bien respectées :

- ❑ L'appareil est vidé.
- ❑ L’appareil est à la verticale.
- ❑ Appareil avec porte(s) : La porte est sécurisée contre toute ouverture inopinée.
- ❑ Appareil avec chariot à glissière : Le chariot à glissière est sécurisé contre toute ouverture inopinée.
- ❑ L'appareil est démonté.

▶ Transporter l'appareil à deux personnes.

9 Déballer l’appareil

ATTENTION
Risque d’endommagement du fait du déplacement de l’appareil !
Si vous déplacez l’appareil sans protéger le sol, vous risquez d’endommager ce dernier.
▶ Recouvrir suffisamment le sol avant de retirer l’emballage de l’appareil.

▶ Contrôler l’appareil et l’emballage : En cas de constat de dommages dus au transport, contacter le fournisseur avant même de procéder au branchement.

ATTENTION
Dommages matériels en cas d’utilisation d’objets pointus ou tranchants !
Si vous utilisez des objets pointus ou tranchants pour retirer les matériaux d’emballage, vous risquez d’endommager l’appareil.
▶ Ne pas utiliser d’objets pointus ou tranchants pour retirer les matériaux d’emballage.

▶ Retirer les matériaux d’emballage.

10 Montage de la sécurité anti-basculement

AVERTISSEMENT
Risque de blessures et de dommages en cas de basculement de l’appareil !
Danger de mort et risque d’endommagement de l’appareil.
Un appareil sans sécurité anti-basculement montée peut basculer, par exemple lorsque vous ouvrez la porte ou sortez des rangements.
▶ Avant de mettre l’appareil en service : **toujours** monter la sécurité anti-basculement comme indiqué.

ATTENTION
Risques de blessures et d’endommagements du fait de câbles et conduites endommagés !
Un montage incorrect endommage les câbles électriques ou les conduites d’eau.
▶ Avant le montage, s’assurer qu’aucun câble ou conduite ne se trouve dans la zone de montage.

- ❑ Montage réservé à des spécialistes qualifiés.
- ❑ Les vis 6 mm x 60 mm sont prévues pour des murs de pierre sèche standard.
- ❑ Si l’équerre de sécurité anti-basculement ne peut pas être fixée de manière sûre avec les vis 6 mm x 60 mm, utiliser des ancrages ou d’autres vis adéquats.
- ❑ En cas de fixation à des murs ou des sols en béton, des chevilles correspondantes doivent être utilisées.
- ❑ En cas de sols inclinés, l’équerre de sécurité anti-basculement doit être montée en équilibre. Placer des pièces d’espacement aux endroits concernés.
- ❑ Dans la zone de l’équerre de sécurité anti-basculement, il ne doit y avoir aucun câble électrique ni aucune conduite d’eau susceptible d’être endommagé par des vis ou une perceuse lors du montage.

10.1 Montage de la sécurité anti-basculement en bas

10.1.1 Positionnement de la sécurité anti-basculement

L’équerre de sécurité anti-basculement est vissée en bas au sol et sur l’entretoise.

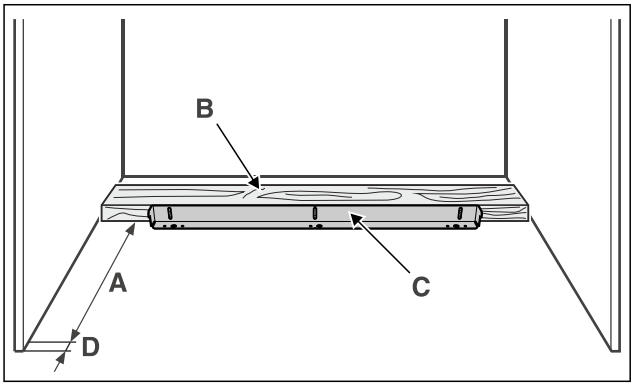

Fig. 8 Meuble de cuisine avec façade de meuble intérieure

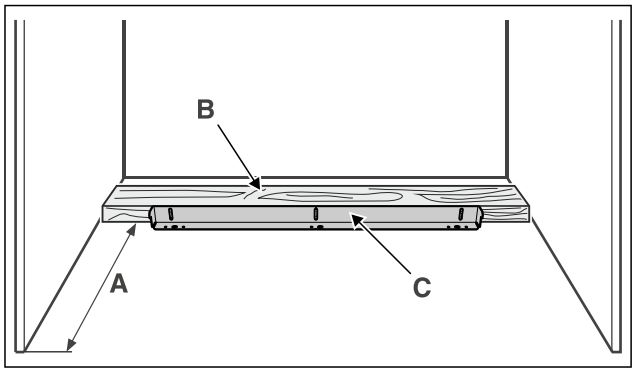

Fig. 9 Meuble de cuisine avec façade de meuble extérieure

A	610 mm
B	Une entretoise en bois doit être installée entre l'arrière de l'appareil et la paroi arrière du meuble (hauteur 40 mm).
C	Sécurité anti-basculement
D	Épaisseur de la façade du meuble

10.1.2 Montage de la sécurité anti-basculement en cas de sols en bois

S'assurer que les conditions suivantes sont bien respectées :

❑ L'entretoise est bien fixée au sol.

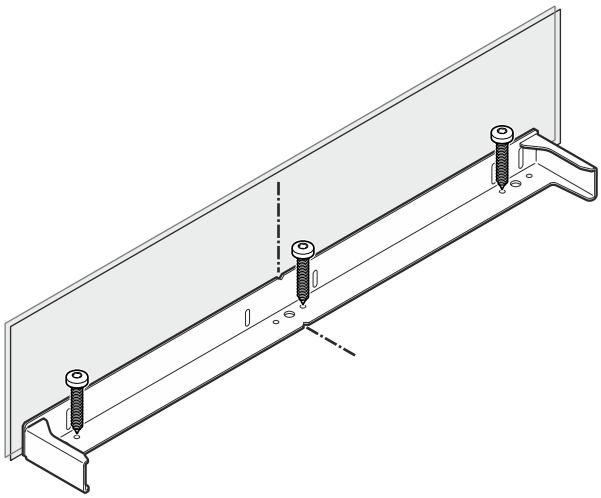

Fig. 10 Représentation à titre d'exemple

▶ Marquer le centre de l'appareil sur le mur.
▶ Aligner le milieu de l'équerre de sécurité anti-basculement au centre de l'appareil.
▶ Fixer l'équerre de sécurité anti-basculement au sol en bois à l'aide de vis. Percer les trous préalablement en cas de besoin.
▶ Fixer l'équerre de sécurité anti-basculement à la paroi arrière à l'aide de vis.

10.1.3 Montage de la sécurité anti-basculement en cas de sols en béton

S'assurer que les conditions suivantes sont bien respectées :

❑ L'entretoise est bien fixée au sol.

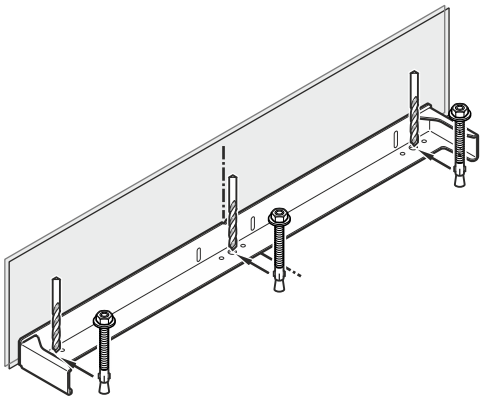

Fig. 11 Représentation à titre d'exemple

▶ Marquer le centre de l'appareil sur le paroi arrière.
▶ Aligner le milieu de l'équerre de sécurité anti-basculement au centre de l'appareil.
▶ À l'aide d'un foret en carbure de 10 mm, percer des trous aux emplacements indiqués. La profondeur des trous percés doit être supérieure à la longueur totale des ancrages.
▶ Nettoyer les trous percés.
▶ Enfiler la rondelle plate sur l'extrémité de l'ancrage et visser l'écrou hexagonal dessus.
▶ Enfoncer tous les ancrages.
▶ Aligner à nouveau le centre de l'équerre de sécurité anti-basculement sur la ligne centrale tracée sur la paroi arrière.
▶ Serrer les ancrages.

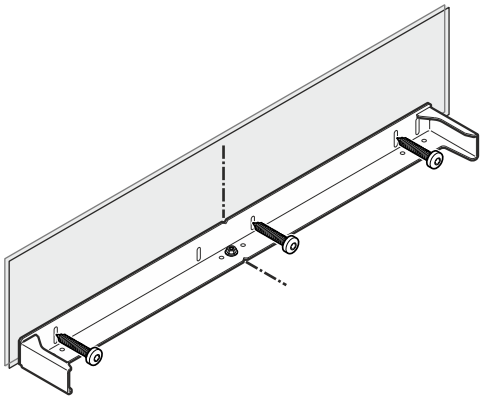

Fig. 12 Représentation à titre d'exemple

▶ Fixer l'équerre de sécurité anti-basculement à la paroi arrière à l'aide de vis.

11 Remplacer la charnière de porte

Le changement de la charnière de porte ne doit être effectué que par du personnel qualifié.

AVERTISSEMENT

Risque de blessure dû au rabattement des charnières !
Une charnière se rabattant par inadvertance peut causer des blessures graves.

▶ Ne confier le changement de la charnière de porte qu'à un personnel qualifié.

12 Raccorder l'appareil à l'arrivée d'eau

S'assurer que les conditions suivantes sont bien respectées :

- ❑ Les dimensions pour raccordement à l'arrivée d'eau sont connues et observées. (voir 7 Raccordement d'eau)
- ❑ La pression d'eau est maintenue. (voir 7 Raccordement d'eau)
- ❑ L'alimentation en eau vers l'appareil se fait via la conduite d'eau froide qui est résistante à la pression de service et raccordée à l'alimentation en eau potable.
- ❑ Tous les appareils et dispositifs utilisés pour l'alimentation en eau sont conformes à la réglementation en vigueur dans le pays concerné.
- ❑ L'arrière de l'appareil est accessible, afin que vous puissiez le raccorder au réseau d'eau potable.
- ❑ Le flexible fourni est utilisé. Les flexibles anciens sont éliminés.
- ❑ Le raccord de flexible est équipé d'un tamis avec joint.
- ❑ Un robinet est installé entre la conduite flexible et le raccordement à l'eau sanitaire, afin que vous puissiez couper l'alimentation en eau en cas de besoin.
- ❑ Le robinet d'eau se situe en dehors de la zone de la paroi arrière et est facilement accessible. Cela vous permet d'enfoncer l'appareil aussi profondément que possible dans la niche d'ameublement et de fermer le robinet d'eau rapidement en cas de besoin.

AVERTISSEMENT
Risque d'électrocution par l'eau !
- ▶ Avant le raccordement à la conduite d'eau : Débrancher l'appareil de la prise.
- ▶ Avant le raccordement à des conduites d'arrivée d'eau : Couper l'alimentation en eau
- ▶ S'assurer que seul un personnel qualifié raccorde le réfrigérateur à l'alimentation en eau potable.

AVERTISSEMENT
Risque d'intoxication par l'eau contaminée !
- ▶ Raccorder uniquement à une source d¡alimentation en eau potable.

12.1 Brancher le flexible

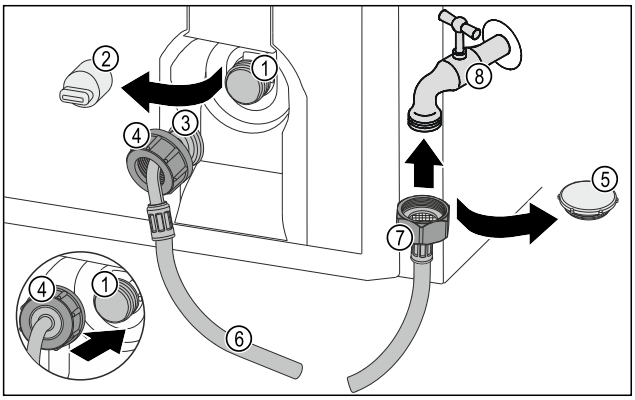

Fig. 13 Représentation à titre d'exemple

(1) Électrovanne : L'électrovanne se trouve à l'arrière de l'appareil. Elle dispose d'un raccord fileté R3/4.
(2) Couvercle
(3) Extrémité de flexible coudée
(4) Écrou
(5) Capuchon de fermeture
(6) Flexible
(7) Extrémité de flexible droite
(8) Robinet d'eau

ATTENTION
Risque d'endommagement en cas de montage incorrect !
- ▶ Ne pas endommager ou plier le tuyau lors du montage.
- ▶ Ne pas endommager ou plier le tuyau lors de son installation dans la niche du meuble.

Raccorder le flexible à l'appareil :
- ▶ Retirer le couvercle *Fig. 13 (2)*.

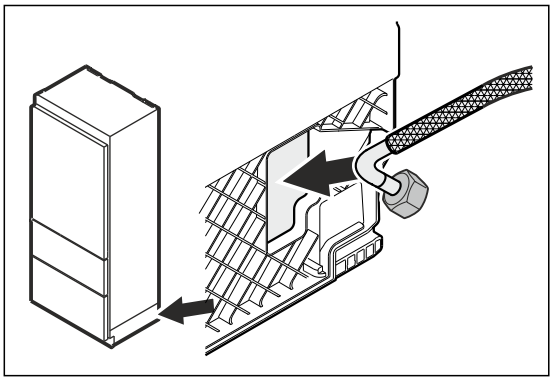

*Fig. 14 Représentation à titre d'exemple**

- ▶ Insérer l'extrémité de flexible coudée dans l'ouverture située sur le côté droit de l'appareil.
- ▶ Pousser l'écrou *Fig. 13 (4)* jusqu'en fin de l'extrémité de flexible coudée *Fig. 13 (3)* et l'y maintenir.

ATTENTION
Électrovanne non étanche en raison de filets endommagés !
Il y a un risque de fuite d'eau en cas de défaut d'étanchéité de l'électrovanne.
- ▶ Tenir compte des instructions ci-dessous pour le montage de l'écrou sur l'électrovanne.

- ▶ Prudemment placer l'écrou *Fig. 13 (4)* sur l'électrovanne *Fig. 13 (1)* et l'y maintenir.
- ▶ Serrer l'écrou *Fig. 13 (4)* manuellement et droit sur le filetage jusqu'à obtenir une fixation sûre et solide.

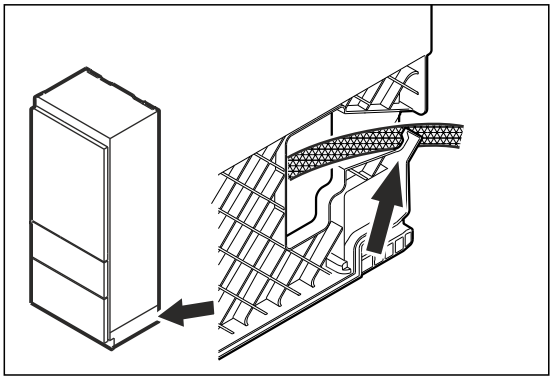

Fig. 15 Représentation à titre d'exemple

- ▶ Insérer le flexible d'eau dans le guidage du socle de l'appareil.
- ▷ Le flexible est raccordé à l'appareil.

Raccorder le flexible au robinet d'eau :
- ▶ Retirer le capuchon de fermeture *Fig. 13 (5)*.
- ▶ Placer l'extrémité de flexible droite *Fig. 13 (7)* sur le robinet d'eau *Fig. 13 (8)*.
- ▶ Serrer l'écrou sur l'extrémité de flexible droite *Fig. 13 (7)* dans le sens des aiguilles d'une montre.
- ▷ Le flexible est raccordé au robinet d'eau.

12.2 Contrôler le système hydraulique

Avant d'encastrer complètement l'appareil dans la niche d'ameublement, Liebherr recommande de vérifier l'étanchéité du circuit hydraulique.

▶ Lentement ouvrir le robinet d'eau.
▶ Vérifier l'étanchéité des flexibles, de l'arrivée d'eau et des raccords.
▷ L'étanchéité du système hydraulique est contrôlée.
▷ Le système hydraulique est étanche : Vous pouvez complètement encastrer l'appareil dans la niche d'ameublement.

Remarque
IceMaker : Vous devez nettoyer l'IceMaker avant la première utilisation. (reportez-vous au Quick Start Guide ou à la notice d'utilisation)

13 Encastrer l'appareil dans la niche

13.1 Mettre l'outillage à disposition

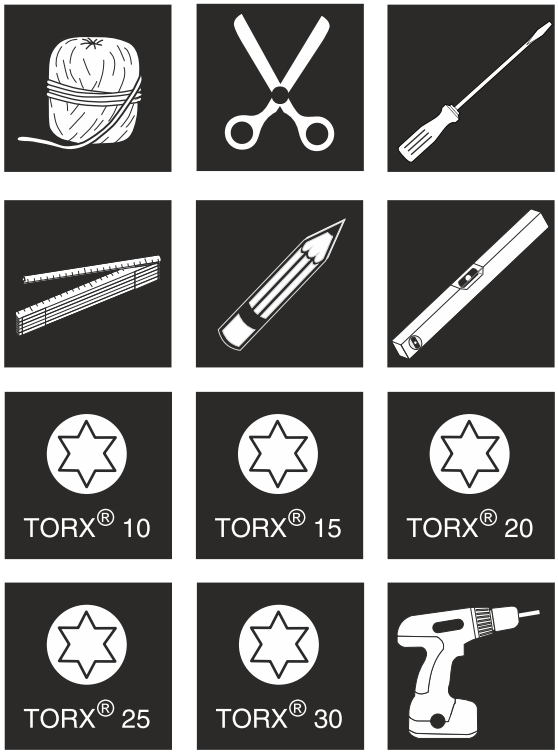

Fig. 16

13.2 Préparation de l'appareil

S'assurer que les conditions suivantes sont bien respectées avant d'encastrer l'appareil dans une niche :

❑ La charnière de porte est montée. Vous pouvez uniquement monter la charnière de porte hors de la niche, car il vous faut suffisamment d'espace. (voir 11 Remplacer la charnière de porte)
❑ L'appareil est devant la niche.

▶ Insérer complètement la fiche de l'appareil frigorifique du câble de raccordement au secteur dans le connecteur situé à l'arrière de l'appareil.
▶ Veiller à ce que la fiche de l'appareil frigorifique soit correctement branchée.

▶ À l'aide d'un cordon, brancher la fiche secteur dans une prise facilement accessible.

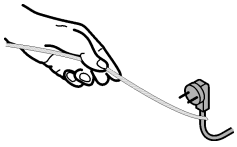

Fig. 17

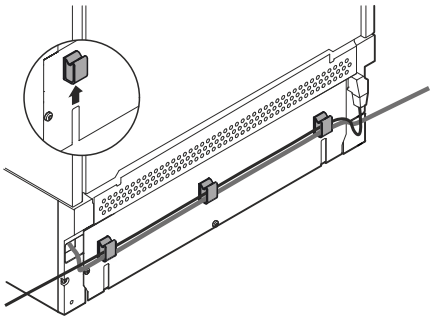

Fig. 18

Si la prise ou la conduite d'eau se trouve sur le côté opposé :

▶ Monter le porte-câbles à l'arrière de l'appareil.
▶ Insérer le câble de raccordement au secteur et a conduite d'eau dans le porte-câbles.

ATTENTION
Risque d'endommagement en cas de déplacement de l'appareil !
Si vous déplacez l'appareil, vous risquez d'endommager le sol ou de casser les pieds réglables de l'appareil.
Avant le déplacement :
▶ Visser entièrement les pieds réglables.
▶ Placer un morceau de carton (emballage p. ex.) d'env. 100 mm x 600 mm sous chaque pied réglable.
Lors du déplacement :
▶ Déplacer prudemment l'appareil.
▶ En cas d'irrégularités au sol : Soulever prudemment l'appareil.
Après le déplacement :
▶ Retirer les morceaux de carton.

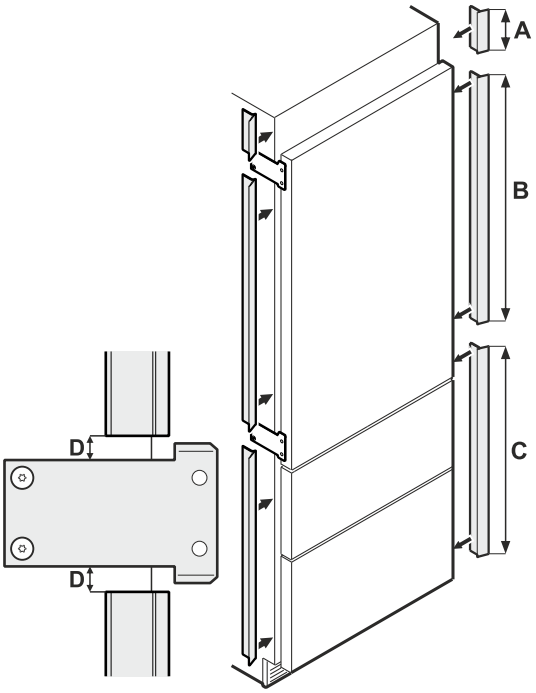

Fig. 19

A	93 mm
B	907 mm

*** selon le modèle et l'équipement**

C	722 mm Pour appareils ECBNe 8870 / 8871 841 mm
D	6 mm

▶ Couper la bande à la longueur requise.
▶ Installer la bande à distance par rapport aux pattes de fixation.

13.3 Préparer le raccord d'eau

▶ Préparer le raccord d'eau. (voir 12 Raccorder l'appareil à l'arrivée d'eau)

13.4 Montage de l'appareil dans la niche

AVERTISSEMENT
Risque d'incendie dû à un court-circuit !
▶ Si vous placez l'appareil dans une niche : ne pas couder, coincer, ni endommager le câble de raccordement au secteur.
▶ Ne jamais utiliser l'appareil si le câble de raccordement au secteur est défectueux.

AVERTISSEMENT
Risques de blessures et d'endommagements du fait du renversement de l'appareil !
Un appareil sans sécurité anti-basculement montée peut basculer, par exemple lorsque vous ouvrez la porte ou sortez des rangements.
▶ Avant la mise en service : monter la sécurité anti-basculement conformément aux instructions de montage.
▶ Pousser l'appareil dans la niche jusqu'à ce que l'appareil soit entièrement rentré dans le sécurité anti-basculement.

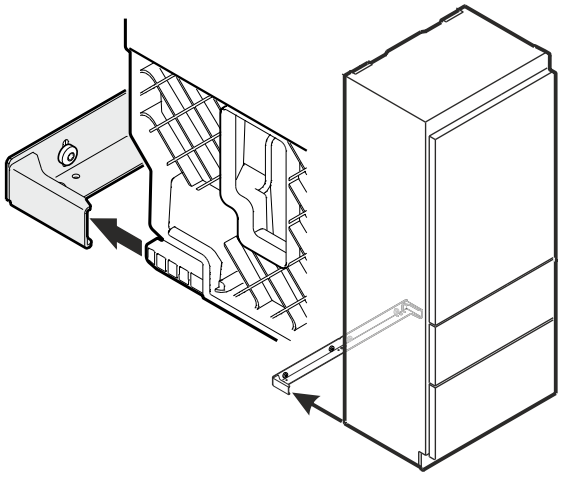

Fig. 20
▶ Pousser l'appareil dans la niche jusqu'à ce que l'appareil soit entièrement rentré dans le sécurité anti-basculement.

Remarque
Pour éviter des dommages :
▶ Tirer simultanément le câble de raccordement au secteur et la conduite d'eau vers l'arrière en les tendant légèrement.

▶ Brancher l'appareil et en vérifier le fonctionnement.
▶ Débrancher l'appareil.

▶ Fermer le raccord d'eau au robinet d'arrêt et en vérifier l'étanchéité. (voir 12 Raccorder l'appareil à l'arrivée d'eau)

13.5 Alignement de l'appareil

13.5.1 Régler l'appareil en hauteur à l'avant

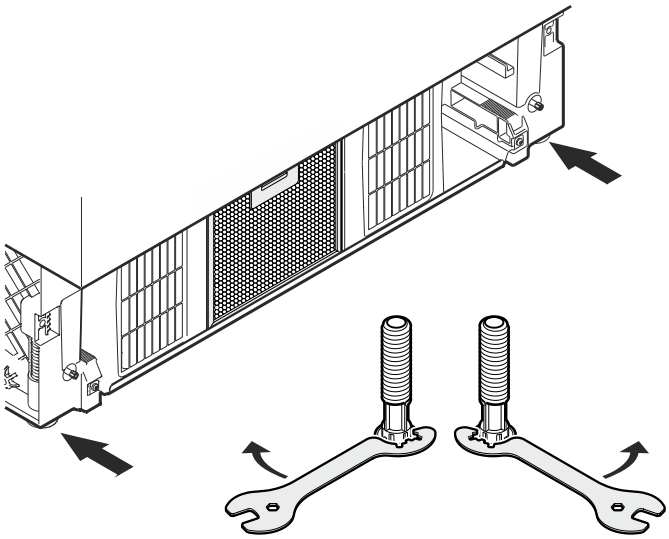

Fig. 21
▶ Régler la hauteur de l'appareil via les pieds réglables.

13.5.2 Régler l'appareil en hauteur à l'arrière

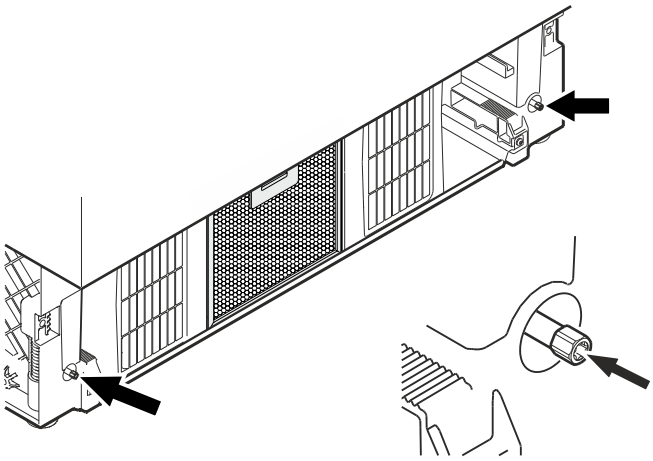

Fig. 22
▶ Régler la hauteur de l'appareil à l'arrière via les tiges d'ajustage.

13.6 Fixation de l'appareil dans la niche

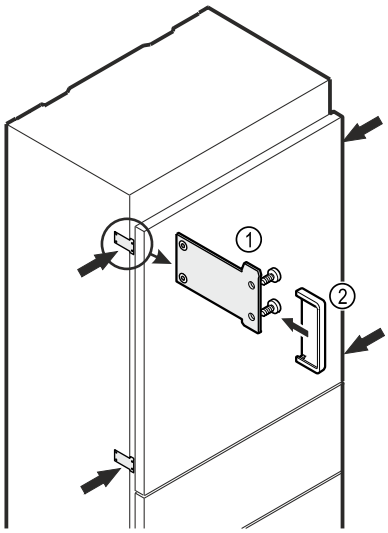

Fig. 23

▶ Visser l'appareil au corps de meuble via les pattes de fixation *Fig. 23 (1)* et avec respectivement deux vis 4x16.
▶ Monter le couvercle *Fig. 23 (2)*.

13.7 Monter la grille de ventilation

Pour assurer un fonctionnement irréprochable de l'appareil, la grille de ventilation jointe doit être montée. (voir 5 Exigences de ventilation)

S'assurer que les conditions suivantes sont bien respectées :

❑ Le chariot à glissière inférieur est sorti.

13.7.1 Monter le filtre à poussières

Le filtre à poussière fourni empêche l'encrassement du compartiment moteur et la diminution de la puissance de réfrigération. Pour cette raison, le filtre à poussière doit impérativement être monté.

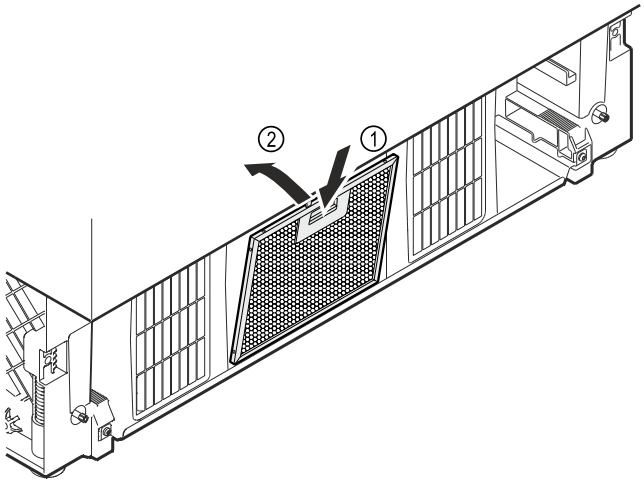

Fig. 24 Représentation à titre d'exemple

▶ Retirer le film protecteur du filtre à poussières.
▶ Appuyer la touche sur le filtre à poussières vers le bas *Fig. 24 (1)* et simultanément faire basculer le filtre à poussières vers l'avant et le prélever *Fig. 24 (2)*.

13.7.2 Préparer les supports

Les supports sont fournis dans le kit d'accessoires de l'appareil.

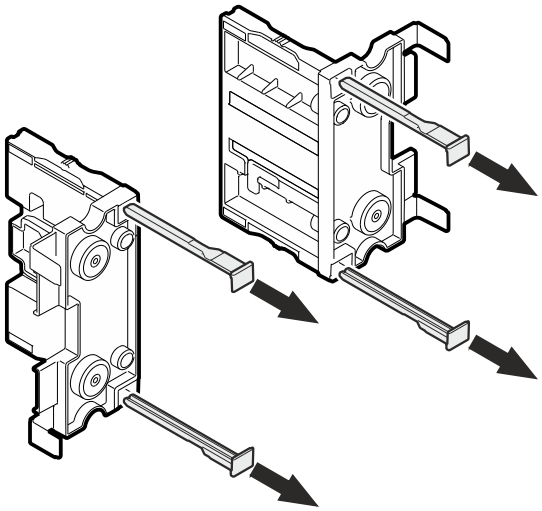

Fig. 25

▶ Retirer les goupilles de verrouillage des supports.

13.7.3 Monter les supports

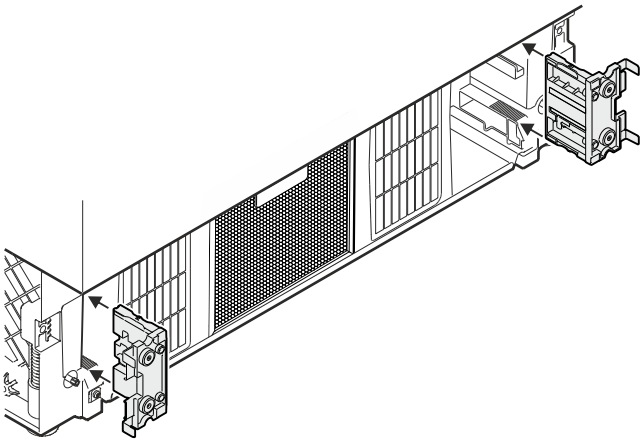

Fig. 26

▶ Insérer les supports.

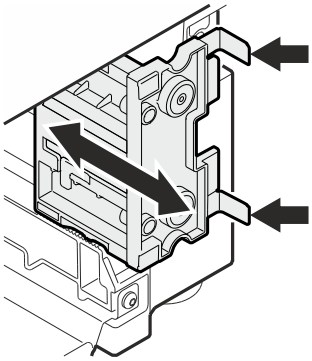

Fig. 27

▶ Régler les supports de façon à ce que le bord avant de l'équerre affleure la face avant de la grille de ventilation.

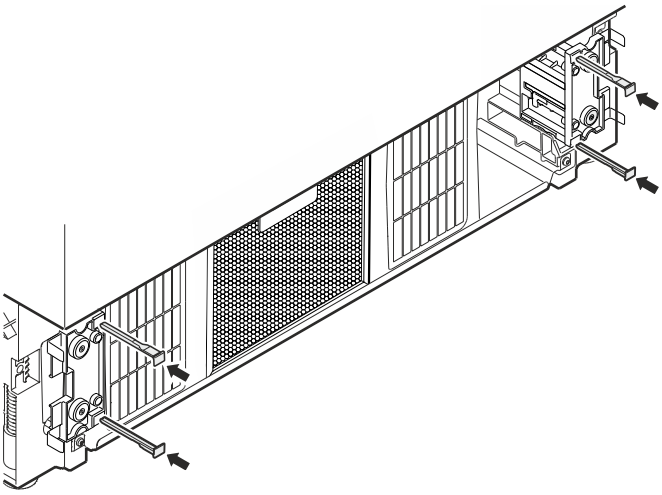

Fig. 28

▶ Insérer les goupilles de verrouillage dans les supports.

13.7.4 Insérer la grille de ventilation

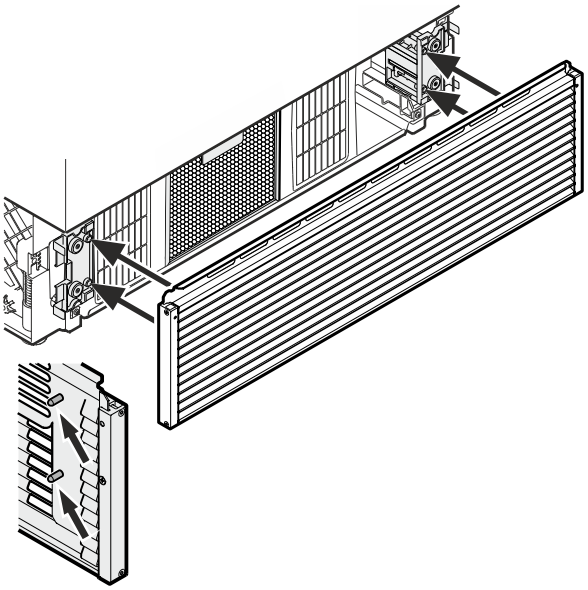

Fig. 29 Représentation à titre d'exemple

▶ Alignez les boulons de la grille de ventilation par rapport aux ouvertures des supports.
▶ Insérer la grille de ventilation.
▷ La grille de ventilation est montée.

13.7.5 Régler la grille de ventilation

La hauteur de la grille de ventilation peut être réglée comme suit :

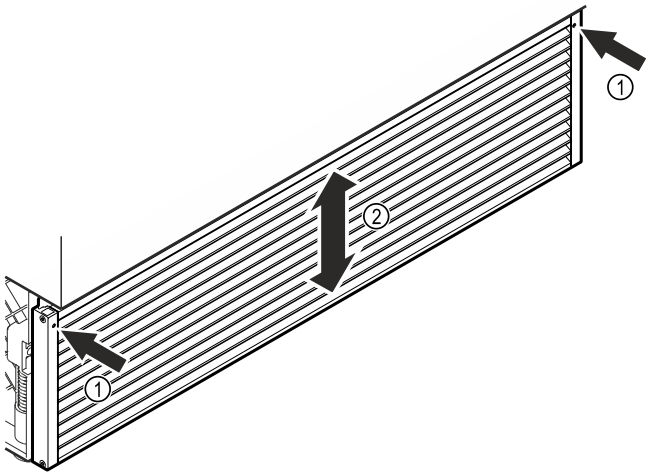

Fig. 30

▶ Desserrer les tiges filetées situées à l'avant de la grille de ventilation. *Fig. 30 (1)*
▶ Régler la grille de ventilation à la hauteur souhaitée. *Fig. 30 (2)*
▶ Serrer les tiges filetées.
▷ La grille de ventilation est réglée.

14 Montage des façades de meubles

14.1 Préparer le montage

Lors du montage, tenir compte des points suivants :

- Observez les recommandations spécifiques à nos appareils concernant les dimensions et le poids pour le montage de la porte fixe. (voir 6 Faces avant du meuble)
- La façade du meuble doit être montée de manière symétrique par rapport à la porte du réfrigérateur.
- La façade du meuble voisin doit se situer exactement au même niveau.
- Le rayon d'arête de la façade du meuble voisin doit être identique à celui de la façade de l'appareil.
- La façade du meuble est plane et aucune tension ne s'y exerce.
- Monter la poignée sur la façade du meuble : elle ne pourra plus être montée ultérieurement.

14.2 Montage des façades de meubles de la partie réfrigérateur

14.2.1 Démontage des pièces de montage de la porte de la partie réfrigérateur

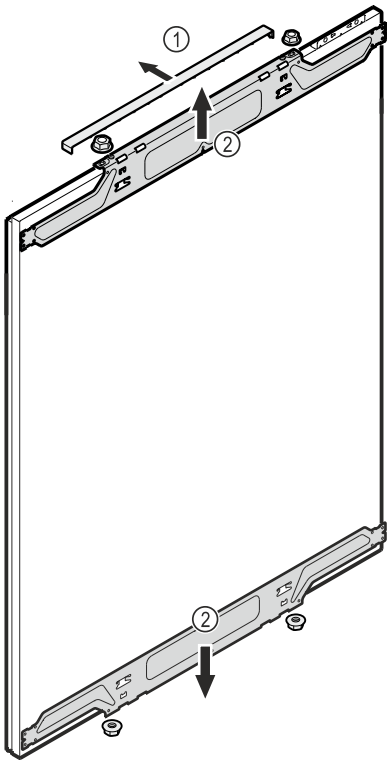

Fig. 31 Représentation à titre d'exemple

▶ Retirer le couvercle.
▶ Démonter l'équerre de fixation.

Remarque
Vous aurez besoin des pièces démontées pour poursuivre le montage des façades de meubles.

14.2.2 Monter l'équerre de fixation sur la façade du meuble

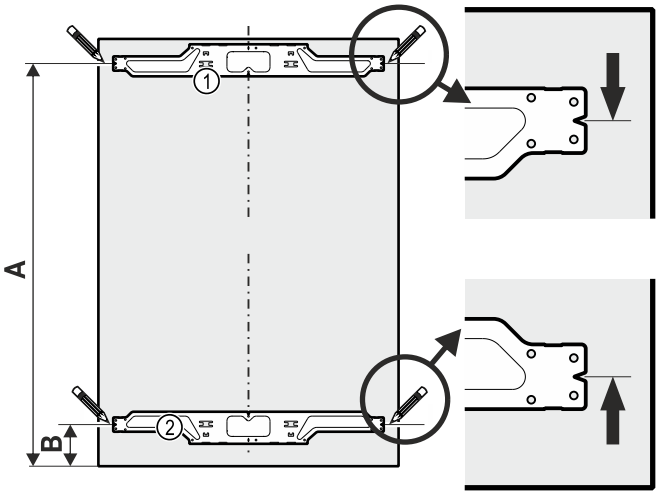

Fig. 32

(1) Équerre de fixation supérieure

(A) Distance entre le côté inférieur de la façade du meuble et l'équerre de fixation supérieure

(2) Équerre de fixation inférieure

(B) Distance entre le côté inférieur de la façade du meuble et l'équerre de fixation inférieure

A	1041 mm
B	107,5 mm

▶ Marquer la ligne dans l'écart *Fig. 32 (A)*.
▶ Marquer la ligne à distance *Fig. 32 (B)* du côté inférieur de la façade du meuble.
▶ Aligner l'équerre de fixation supérieure *Fig. 32 (1)* à distance *Fig. 32 (A)* et la monter avec au moins six vis 4x14.
▶ Aligner l'équerre de fixation inférieure *Fig. 32 (2)* à distance *Fig. 32 (B)* et la monter avec au moins six vis 4x14.

14.2.3 Montage de la façade du meuble de la partie réfrigérateur

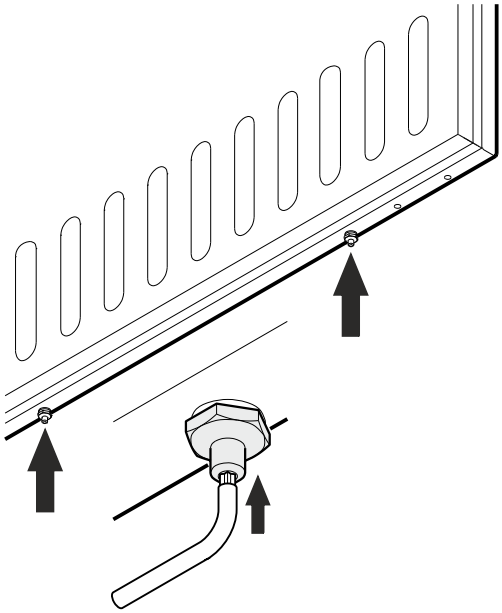

Fig. 33 Représentation à titre d'exemple

▶ Visser complètement les boulons d'ajustage sur le côté inférieur de la porte de la partie réfrigérateur.
▶ Ouvrir la porte de la partie réfrigérateur.

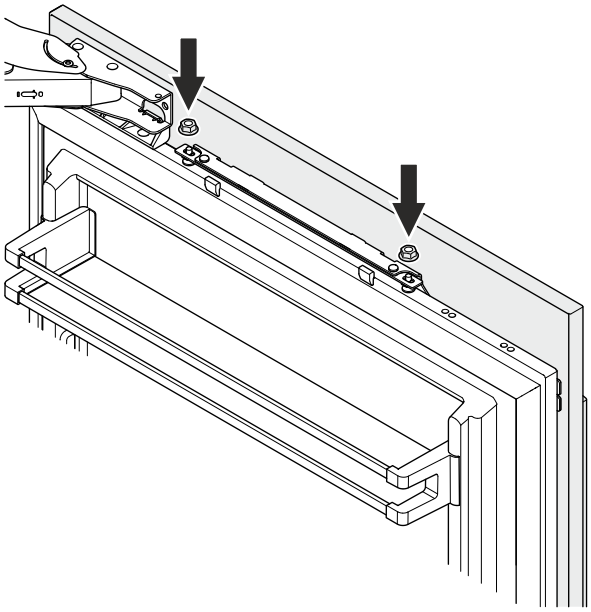

Fig. 34 Représentation à titre d'exemple

- ▶ Accrocher la façade du meuble aux boulons d'ajustage supérieurs.
- ▶ Visser les écrous de fixation aux boulons d'ajustage et les serrer légèrement.
- ▶ Fermer la porte de la partie réfrigérateur.

14.2.4 Régler la façade du meuble

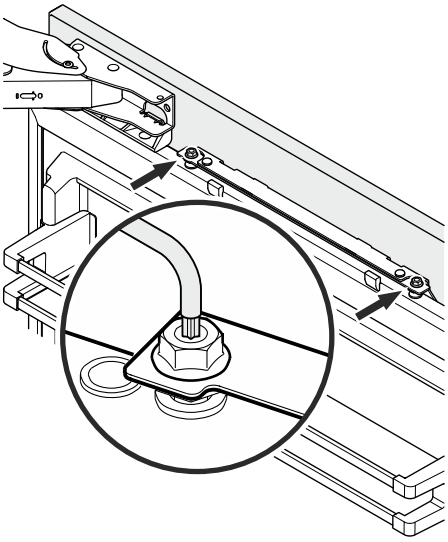

Fig. 35 Représentation à titre d'exemple

- ▶ Vérifier la hauteur de la façade du meuble.
- ▶ Régler la hauteur : Desserrer les écrous et les régler avec les boulons d'ajustage.
- ▶ Serrer les écrous.
- ▷ La façade du meuble est réglée en hauteur.

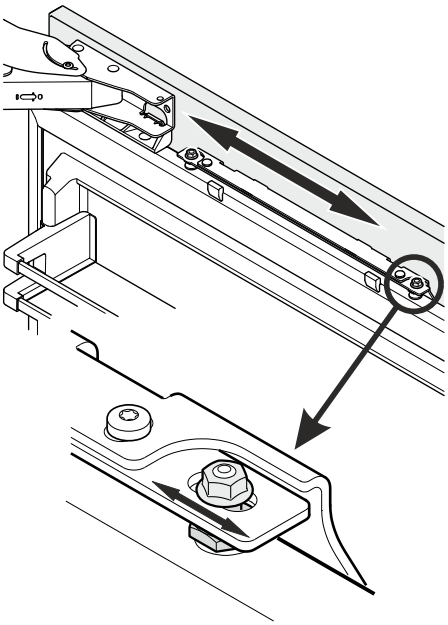

Fig. 36

- ▶ Régler les dimensions latérales : Desserre les écrous et décaler la façade du meuble à l'horizontale.
- ▶ Serrer les écrous.
- ▷ La façade du meuble est réglée latéralement.

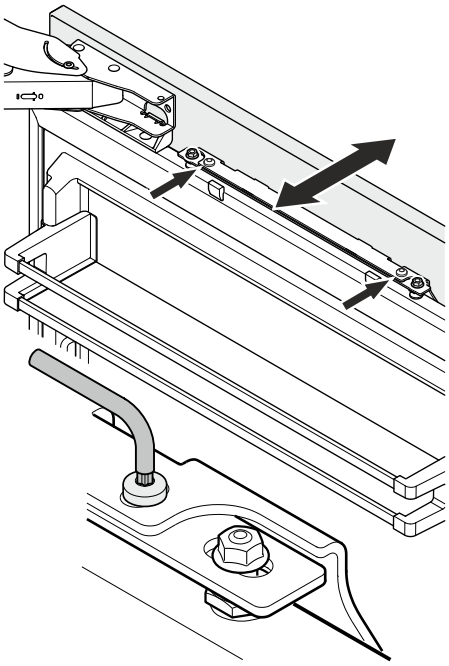

Fig. 37

- ▶ Régler la profondeur : Desserrer les vis sur le côté supérieur des équerres de fixation et régler la profondeur de la façade du meuble.
- ▶ Serrer les vis.
- ▷ La façade du meuble est réglée en profondeur.

14.2.5 Conclure le montage de la façade de meuble

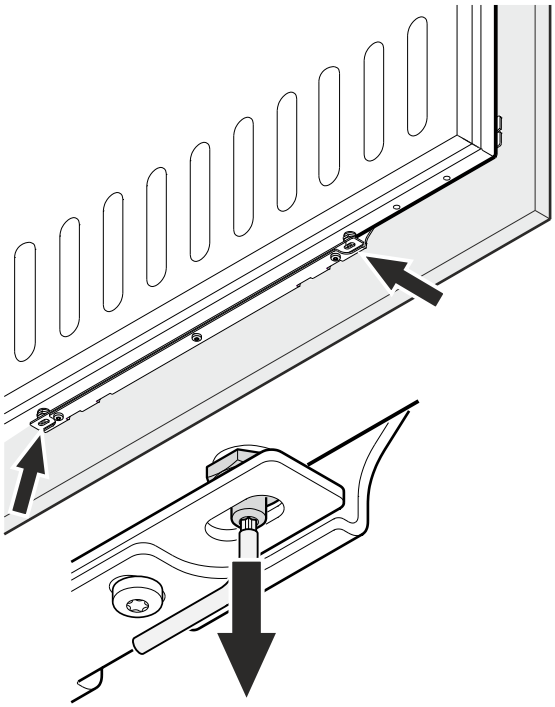

Fig. 38

- ▶ Dévisser les boulons d'ajustage jusqu'à l'équerre de fixation.

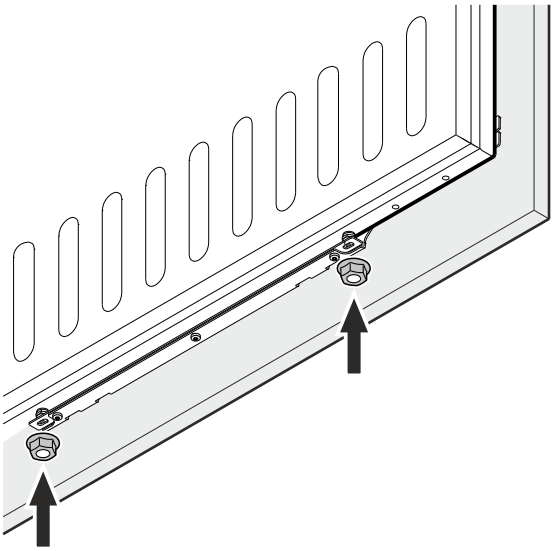

Fig. 39

▶ Sécuriser les boulons d'ajustage avec des écrous et les serrer.

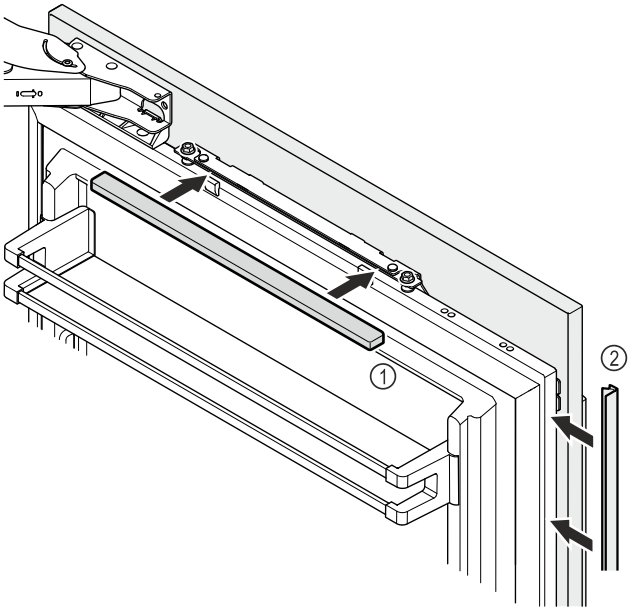

Fig. 40

▶ Monter les couvercles.
▶ Insérer la baguette de protection entre la porte de la partie réfrigérateur et la façade du meuble.
▷ Le montage de la façade du meuble est conclu.

14.3 Montage des façades de meubles du chariot à glissière

La description ne concerne qu'une façade du meuble. Le procédé est identique pour les deux façades du meuble.

14.3.1 Démontage des pièces de montage de la porte

▶ Monter la poignée sur la porte du meuble.
▶ Sortir le tiroir de congélation.

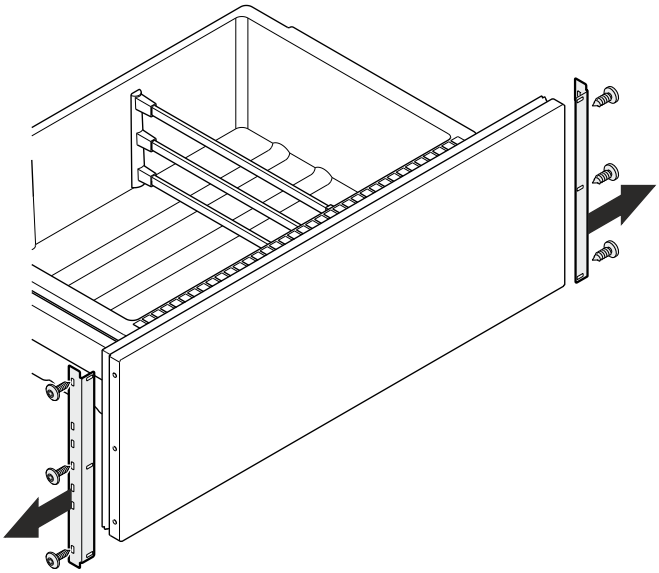

Fig. 41

▶ Démonter l'équerre de fixation.

Remarque
Vous aurez besoin des pièces démontées pour poursuivre le montage de la façade du meuble.

14.3.2 Monter l'équerre de fixation sur la façade du meuble

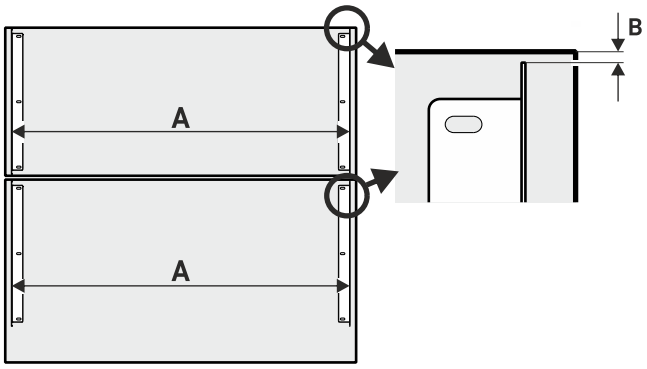

Fig. 42

(A) Distance entre les équerres de fixation

(B) Distance entre l'équerre de fixation et la façade du meuble

A	737 mm
B	3 mm

▶ Monter l'équerre de fixation sous prise en compte de la distance *Fig. 42 (A)* et de la distance *Fig. 42 (B)*.

14.3.3 Montage de la façade du meuble

▶ Sortir le chariot à glissière.

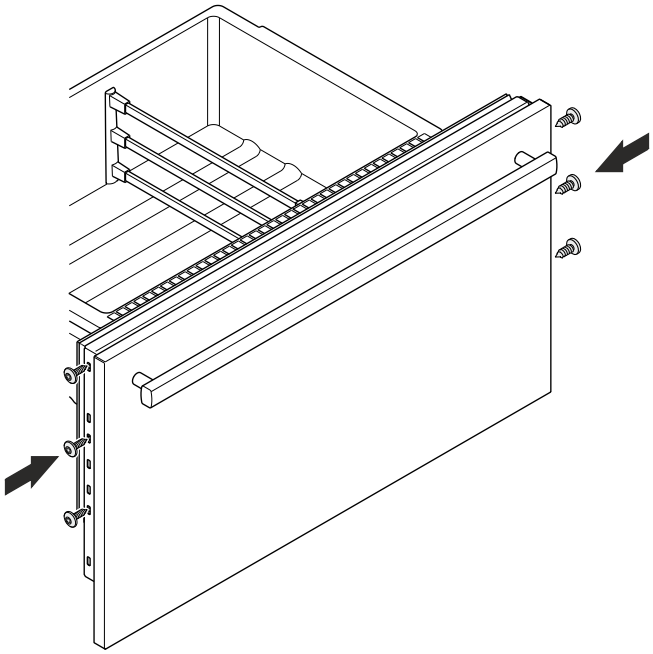

Fig. 43

▶ Monter la façade du meuble prémontée.
▶ Fermer le tiroir.

14.3.4 Régler la façade du meuble

▶ Vérifier la position de la façade du meuble.
▶ Régler la position : Desserrer les vis et régler la façade du meuble.
▶ Serrer les vis.
▷ La façade du meuble est réglée.

14.3.5 Conclure le montage de la façade de meuble

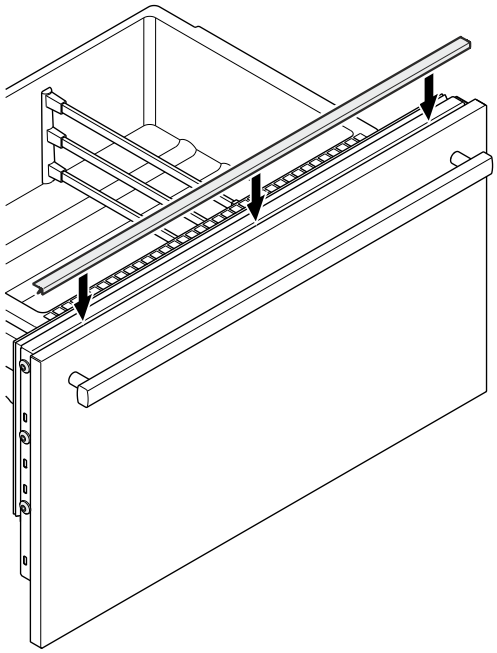

Fig. 44

▶ Insérer les baguettes jointes entre le chariot à glissière et la façade du meuble.
▷ Le montage de la façade du meuble est conclu.

15 Filtre à eau

Le filtre à eau se trouve en haut à droite dans la paroi arrière intérieure de la partie réfrigérateur.

Il absorbe des dépôts dans l'eau et réduit le goût de chlore.

❑ Remplacer le filtre à eau au plus tard tous les 6 mois en cas de performance prescrite, ou plus fréquemment, en cas de survenance d'une nette réduction du débit.
❑ Éliminez le filtre à eau via les ordures ménagères normales. Il contient du charbon actif.

Remarque
Vous pouvez vous procurer le filtre à eau dans la boutique Liebherr-Hausgeräte à l'adresse home.liebherr.com/shop/de/deu/zubehor.html.

15.1 Installer le filtre à eau

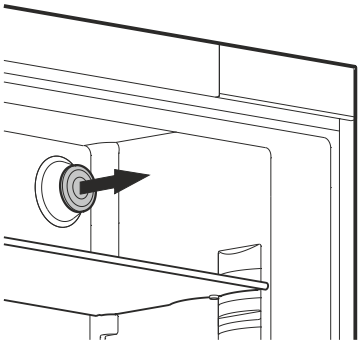

Fig. 45 Représentation à titre d'exemple

▶ Retirer le couvercle.

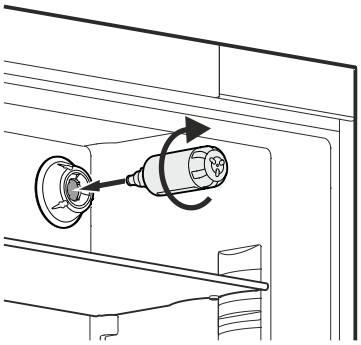

Fig. 46 Représentation à titre d'exemple

▶ Installer le filtre à eau et le tourner d'env. 90 ° jusqu'en butée vers la droite.
▶ Vérifier l'étanchéité du filtre et l'absence de fuite d'eau.

16 Après le montage

▶ Retirer tous les éléments destinés à protéger l'appareil pendant le transport situés à l'intérieur.

ATTENTION
Dommages matériels en cas d'utilisation d'objets pointus ou tranchants !
Si vous utilisez des objets pointus ou tranchants pour retirer les matériaux d'emballage, vous risquez d'endommager l'appareil.

▶ Ne pas utiliser d'objets pointus ou tranchants pour retirer les matériaux d'emballage.

▶ Retirer les films de protection situés à l'intérieur : retirer le film à plat le long du composant pour réduire la force d'adhérence du film.
▶ Nettoyer l'appareil.

▶ Noter le type (modèle, numéro), la désignation de l'appareil, le numéro de l'appareil/numéro de série, la date d'achat et l'adresse du revendeur.

17 Brancher l'appareil sur le secteur

AVERTISSEMENT
Risque d'électrocution et risque de blessures dues à un endommagement de l'appareil ou du câble d'alimentation !
Danger de mort et blessures par coupure. Si l'appareil ou le câble d'alimentation a été endommagé lors du transport, vous risquez une électrocution fatale. Vous risquez par ailleurs de vous couper au niveau de pièces endommagées du bâti de l'appareil.
▶ Vérifier que l'appareil et le câble de raccordement ne présentent aucun dommage à l'issue du transport.
▶ Ne jamais mettre l'appareil en service si l'appareil ou le câble de raccordement sont endommagés.
▶ Contacter le service client.

Vous raccordez votre appareil au secteur à l'aide du câble de raccordement fourni séparément. Le câble de raccordement est doté d'une prise pour appareil froid à une extrémité et d'une fiche secteur à l'autre extrémité.

S'assurer que les conditions suivantes sont bien respectées :

- L'appareil et le câble d'alimentation ne sont pas endommagés.
- L'appareil est monté conformément aux instructions. (voir 13 Encastrer l'appareil dans la niche)
- Les exigences relatives au raccordement électrique sont respectées.
- Les dimensions pour le raccordement réglementaire sont connues et respectées.
- La tension et la fréquence du réseau correspondent aux indications de la plaque signalétique.
- La prise de courant est reliée à la terre conformément aux prescriptions et protégée électriquement.
- Le courant de déclenchement du fusible se situe entre 10 et 16 A.
- La prise est facile d'accès et ne se trouve pas à l'arrière de l'appareil (voir 4 Niche) .

ATTENTION
Risque d'endommagement en cas de fonctionnement incorrect !
Endommagement des composants électriques de l'appareil.
▶ Utiliser exclusivement le câble d'alimentation fourni.

AVERTISSEMENT
Risque d'incendie en cas de raccordement inapproprié !
Brûlures.
Détérioration de l'appareil.
▶ Ne pas utiliser de rallonge électrique.
▶ Ne pas utiliser de barres de distribution.

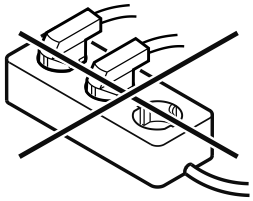

ATTENTION
Risque d'endommagement en cas de raccordement inapproprié !
Détérioration de l'appareil.
▶ Ne pas raccorder l'appareil à des onduleurs en site isolé tels que des installations solaires et des générateurs à essence.

▶ Raccorder le connecteur secteur du câble de raccordement au secteur à l'alimentation électrique. Veiller à ce que le connecteur secteur soit bien inséré dans la prise de courant.
▷ L'appareil est raccordé. Pour en savoir plus sur la mise en service initiale, voir les chapitres suivants ou la notice d'utilisation.

18 Eliminer l'emballage

AVERTISSEMENT
Risque d'étouffement avec les films et matériaux d'emballage !
▶ Ne pas laisser les enfants jouer avec les matériaux d'emballage.

L'emballage est fabriqué en matériaux recyclables :

- carton ondulé / carton
- pièces en polystyrène expansé
- films et sachets en polyéthylène
- colliers de serrage en polypropylène
- cadres en bois cloués avec plaque de polyéthylène*

▶ Déposer les matériaux d'emballage à un centre officiel de collecte des déchets.

* selon le modèle et l'équipement

home.liebherr.com/fridge-manuals

FR

Date de publication : 20260728

Index des réf. : 7086835-00

Liebherr Hausgeräte Lienz GmbH
Dr.-Hans-Liebherr-Strasse 1
A-9900 Lienz
Österreich