Istruzioni per l'uso e per il montaggio

IT ISTRUZIONI PER L'USO ORIGINALI

LIEBHERR

Indice

1 Indicazioni generali per la sicurezza..... 3
1.1 Utilizzo conforme alla destinazione d'uso..... 3
1.2 Gruppo utente..... 3
1.3 Avvertenze - Pericoli per l'utilizzatore..... 3
1.4 Guasti, danni e riparazioni..... 4
1.5 Indicazioni per lo smaltimento..... 4
1.6 Conformità..... 4
1.7 Classi climatiche..... 5
1.8 Sostanze estremamente preoccupanti (SVHC) in conformità con il regolamento REACH..... 5
1.9 Banca dati EPREL..... 5
1.10 Licenze Open Source..... 5
1.11 Pezzi di ricambio..... 5
1.12 Livelli di avvertimento..... 5

2 Panoramica dell'apparecchio..... 5
2.1 Standard di fornitura..... 5
2.2 Panoramica dell'apparecchiatura e degli elementi in dotazione..... 5
2.3 SmartDevice..... 6

3 Installazione e allacciamento..... 6
3.1 Condizioni di installazione..... 6
3.2 Dimensioni dell'apparecchiatura..... 7
3.3 Dimensioni della nicchia..... 7
3.4 Pesi dei frontali..... 8
3.5 Trasporto dell'apparecchio..... 8
3.6 Disimballaggio dell'apparecchio..... 9
3.7 Spiegazione dei simboli utilizzati..... 9
3.8 Inversione della battuta della porta del vano congelatore 4 stelle*..... 10
3.9 Cambio della battuta della porta..... 10
3.10 Installazione dell'apparecchio..... 12
3.11 Installazione di più apparecchi..... 12
3.12 Smaltimento dell'imballaggio..... 13
3.13 Installazione dell'apparecchio nella nicchia..... 13
3.14 Parti frontali dei mobili..... 20
3.15 Collegare il dispositivo all'alimentazione..... 21

4 Funzionamento del display Touch & Swipe..... 22
4.1 Navigazione e spiegazione dei simboli..... 22
4.2 Menu..... 22
4.3 Modalità di sospensione..... 23

5 Avviamento..... 23
5.1 Accensione dell'apparecchiatura (prima messa in funzione)..... 23

6 Deposito..... 23
6.1 Istruzioni per la conservazione..... 23
6.2 Vano frigorifero..... 24
6.3 BioFresh..... 24
6.4 Vano congelatore 4 stelle*..... 24
6.5 Tempi di conservazione..... 25

7 Risparmio energetico..... 26

8 Uso..... 26
8.1 Elementi di comando e di visualizzazione..... 26
8.1.1 Indicatore di stato..... 26
8.1.2 Simboli sul display..... 26
8.2 Funzioni dell'apparecchiatura..... 26
8.2.1 Note sulle funzioni del dispositivo..... 26
Spegnimento e accensione dell'apparecchio..... 26
Temperatura..... 27
BioFresh B-Value..... 27
C-Value*..... 27
D-Value..... 28
SuperCool..... 28
PartyMode..... 28
HolidayMode..... 29
SabbathMode..... 29
EnergySaver..... 30
CleaningMode..... 30
Blocco di inserimento..... 31
Promemoria..... 31
Lingua..... 31
Unità di temperatura..... 32
Luminosità del display..... 32
WiFi..... 32
Informazioni sull'apparecchio..... 33
Software..... 33
Allarme della porta..... 34
Modalità demo..... 34
Reset alle impostazioni di fabbrica..... 35
8.3 Messaggi..... 35
8.3.1 Panoramica degli avvertimenti..... 35
8.3.2 Chiusura degli avvertimenti..... 35
8.3.3 Panoramica dei promemoria..... 36
8.3.4 Chiusura dei promemoria..... 36

9 Dotazione..... 36
9.1 Vano congelatore a 4 stelle*..... 36
9.2 Balconcino controporta..... 36
9.3 Ripiani..... 38
9.4 Ripiano divisibile..... 40
9.5 VarioSafe *..... 40
9.6 Mensola portabottiglie variabile..... 43
9.7 Cassetti..... 43
9.8 Coperchio dello scomparto del vano di sicurezza Fruit & Vegetable..... 44
9.9 Burriera..... 45
9.10 Portauova..... 45
9.11 Fermabottiglie..... 45
9.12 FlexSystem..... 45
9.13 Vaschetta dei cubetti di ghiaccio con coperchio*.. 46

10 Manutenzione..... 46
10.1 Filtro a carboni attivi FreshAir..... 46
10.2 Smontaggio del balconcino controporta..... 47
10.3 Assemblaggio del balconcino controporta..... 47
10.4 Smontaggio/montaggio dei sistemi di estrazione. 48

*** A seconda del modello e delle dotazioni**

10.5 Rimozione / inserimento del ripiano variabile per bottiglie ... 48
10.6 Coperchio dello scomparto del vano di sicurezza Fruit & Vegetable ... 48
10.7 Sbrinamento dell'apparecchiatura ... 49
10.8 Sbrinamento manuale del vano congelatore* ... 49
10.9 Pulizia dell'apparecchio ... 49

11 Assistenza Clienti ... 50
11.1 Dati tecnici ... 50
11.2 Rumori di funzionamento ... 50
11.3 Guasto tecnico ... 51
11.4 Servizio clienti ... 52
11.5 Targhetta identificativa ... 52

12 Messa fuori servizio ... 52

13 Smaltimento ... 52
13.1 Preparazione dell'apparecchio per lo smaltimento 52
13.2 Smaltimento dell'apparecchio nel rispetto dell'ambiente ... 53

Il costruttore si impegna costantemente al perfezionamento di tutti i tipi e modelli. Certi della vostra comprensione, ci riserviamo pertanto il diritto di apportare modifiche nella forma, negli equipaggiamenti e nella tecnica.

Simbolo	Spiegazione
	Leggere le istruzioni Per apprendere tutti i vantaggi del vostro nuovo apparecchio, vi preghiamo di leggere attentamente le indicazioni contenute nelle presenti istruzioni.
	Maggiori informazioni su Internet Le istruzioni digitali con informazioni complementari e in altre lingue sono reperibili su Internet mediante codice QR posto nella parte anteriore delle istruzioni o inserendo il numero di assistenza alla pagina **home.liebherr.com/fridge-manuals**. Il numero di servizio è riportato sulla targhetta identificativa: 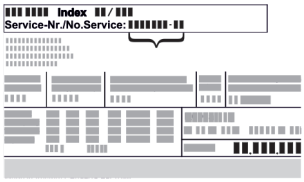 *Fig.* Rappresentazione esemplificativa
	Controllo dell'apparecchio Accertarsi che tutti i componenti non abbiano subito danni durante il trasporto. In caso di reclami rivolgersi al rivenditore o al servizio di assistenza clienti.
	Differenze Le istruzioni per l'uso sono valide per più modelli, pur non escludendo eventuali differenze. I paragrafi che si riferiscono solamente determinati apparecchi sono contrassegnati con un asterisco (*).
	Istruzioni e risultati di procedura Le istruzioni di procedura sono contrassegnate con ▶. I risultati di procedura sono contrassegnati con ▷.

Simbolo	Spiegazione
	Video I video per le apparecchiature sono disponibili sul canale YouTube di Liebherr-Hausgeräte.

Licenze Open Source:

L'apparecchio dispone di componenti software che utilizzano licenze Open Source. Le informazioni sulle licenze Open Source utilizzate possono essere reperite alla pagina: **home.liebherr.com/open-source-licences**

Le presenti informazioni per l'utente sono valide per i seguenti apparecchi:

IRB..i	40.. / 41.. / 45.. / 48.. / 51..
IKB	51Vc50i

1 Indicazioni generali per la sicurezza

Conservare con cura queste informazioni per l'utente in modo da poterle consultare in qualsiasi momento.

Se l'apparecchio viene venduto, si prega di trasmettere le informazioni per l'utente al successivo/a proprietario/a.

Per poter utilizzare l'apparecchio correttamente e in sicurezza, leggere attentamente queste informazioni per l'utente prima dell'installazione e l'utilizzo. Attenersi sempre alle istruzioni, alle indicazioni di sicurezza e alle avvertenze contenute. Sono importanti per poter installare e utilizzare l'apparecchio in modo sicuro e corretto.

1.1 Utilizzo conforme alla destinazione d'uso

- Questo apparecchio è concepito per essere utilizzato in abito domestico e in aree simili, come ad es.:
  - aree cucina per il personale in negozi, uffici e altri ambienti di lavoro
  - in agricoltura e da parte di ospiti in hotel, motel e altre strutture ricettive
  - bed & breakfast
  - nei catering e ambienti commerciali all'ingrosso simili
- Ulteriori utilizzi:
  - Questo apparecchio non è adatto al congelamento di generi alimentari.*
  - Non è ammesso nessun altro tipo di applicazione.

1.2 Gruppo utente

- Questo apparecchio non deve essere utilizzato da persone (compresi i bambini) con capacità fisiche, sensoriali o mentali ridotte o da persone con mancanza di esperienza e conoscenze, a meno che non siano sorvegliate da una persona responsabile della loro sicurezza oppure sia stato loro spiegato l'uso dell'apparecchio. I bambini devono essere sorvegliati per assicurarsi che non giochino con l'apparecchio.
- I bambini di età compresa tra 3 e 8 anni possono caricare e scaricare il frigorifero/congelatore.

1.3 Avvertenze - Pericoli per l'utilizzatore

- AVVERTENZA: Mantenere libere da ostacoli le aperture di ventilazione nell'alloggiamento dell'apparecchio o nella controcassa.

- AVVERTENZA: Non usare dispositivi meccanici o altri mezzi per accelerare il processo di sbrinamento se non quelli raccomandati dal produttore.
- AVVERTENZA: Non danneggiare il circuito del refrigerante.
- AVVERTENZA: Non utilizzare apparecchi elettrici all'interno del vano frigorifero/congelatore che non corrispondano al tipo raccomandato dal produttore.
- AVVERTENZA: Durante l'installazione dell'apparecchio assicurarsi che il cavo di alimentazione non venga schiacciato o danneggiato.
- AVVERTENZA: Non posizionare prese multiple portatili o alimentatori portatili sul retro dell'apparecchio.

Dopo l'incasso dell'apparecchio deve essere ancora possibile scollegare l'apparecchio dalla rete.

- Spina di rete accessibile (sopra, sotto o accanto all'apparecchio)
- Intervento del fusibile nell'impianto dell'edificio conformemente alle disposizioni di installazione.

AVVERTENZA: Pericolo di incendio / sostanze altamente infiammabili.

Il simbolo si trova sul compressore e può essere raffigurato anche in altri punti dell'apparecchio. Contrassegna il pericolo dovuto a sostanze infiammabili. Non rimuovere l'adesivo.

- Maggiore è la quantità di refrigerante nell'apparecchio, maggiori devono essere le dimensioni del locale nel quale si trova l'apparecchio stesso. In caso di locali troppo piccoli, una perdita può generare una miscela di gas-aria infiammabile. Ogni 8 g di refrigerante deve essere disponibile un locale di installazione di almeno 1 m^3. Le informazioni sul refrigerante contenuto sono riportate sulla targhetta identificativa all'interno dell'apparecchio.
- Le superfici che possono entrare in contatto con gli alimenti e i sistemi di scarico accessibili devono essere pulite regolarmente.
- Imballare la carne cruda o il pesce in contenitori puliti e chiusi. In questo modo si evita che carne o pesce gocciolino su o tocchino altri alimenti.
- Se il frigorifero/congelatore rimane vuoto per un periodo prolungato, spegnere l'apparecchio, sbrinarlo, pulirlo, asciugarlo e lasciare aperta la porta per evitare la formazione di muffa.
- Evitare il contatto prolungato della pelle con le superfici fredde o con i prodotti refrigerati. Per proteggersi, utilizzare ad es. i guanti.
- Conservare bevande alcoliche o altri fusti contenenti alcool solo se chiusi ermeticamente. L'alcool eventualmente fuoriuscito può prendere fuoco a causa della presenza di componenti elettrici.
- Aprite la porta solo per un breve periodo. In questo modo si evita che la temperatura all'interno dell'apparecchio aumenti.
- Durante l'apertura e la chiusura non sporgersi tra la porta e l'apparecchio. Le dita possono rimanerne incastrate.
- Non appoggiare oggetti nella zona anteriore del ripiano di vetro più basso, in modo da garantire la corretta chiusura della porta dell'apparecchio. (vedere 6.2 Vano frigorifero) (vedere 9.2 Balconcino controporta)
- AVVERTENZA: Questo apparecchio deve essere fissato conformemente alle istruzioni per l'uso, al fine di escludere pericoli dovuti a stabilità insufficiente.
- Osservare le istruzioni relative a incasso, fissaggio, dimensioni necessarie e collegamenti. (vedere 3 Installazione e allacciamento)

1.4 Guasti, danni e riparazioni

- Collegamento alla rete con connettore per apparecchi a freddo:
  se il cavo di alimentazione di questo apparecchio viene danneggiato, deve essere sostituito con un cavo di collegamento speciale disponibile presso il produttore o il suo servizio di assistenza clienti. La sostituzione può essere effettuata dal cliente.
- Le riparazioni e gli interventi sull'apparecchio possono essere eseguiti solo dal servizio di assistenza clienti o da personale specializzato appositamente formato.
- In caso di guasti ed errori dell'apparecchio, estrarre la spina di rete o disinserire il fusibile. Quando si scollega la spina di rete, afferrarla sempre dalla spina. Non tirare il cavo.

1.5 Indicazioni per lo smaltimento

Il cassonetto barrato indica che l'apparecchio non deve essere smaltito insieme ai rifiuti urbani indifferenziati, ma deve essere conferito alla raccolta separata. Contiene materiali riciclabili ed è eventualmente riutilizzabile.

Il simbolo può trovarsi sul compressore. Si riferisce all'olio nel compressore e presenta il seguente pericolo: **Può essere mortale se ingerito e se penetra nelle vie respiratorie.** Questa indicazione è rilevante solo a fini di riciclaggio. Durante il normale funzionamento, non sussiste alcun pericolo.

Questo adesivo o uno simile può trovarsi sul retro dell'apparecchio. Indica la presenza di pannelli isolanti sottovuoto (VIP) o pannelli in perlite nella porta e/o nell'alloggiamento. Questa indicazione è rilevante solo a fini di riciclaggio. Non rimuovere l'adesivo.

- Lo smaltimento degli apparecchi dismessi deve pertanto avvenire in modo corretto e professionale, nel rispetto delle prescrizioni e delle leggi vigenti a livello locale. Non danneggiare l'apparecchio fuori servizio sul circuito refrigerante durante il trasporto all'esterno, in quanto il refrigerante contenuto (indicazioni sulla targhetta identificativa) e l'olio possono fuoriuscire in modo incontrollato.
- Si prega di notare che la cancellazione di eventuali dati personali presenti è responsabilità del cliente.
- Per la Germania: il dispositivo può essere smaltito gratuitamente presso i centri di riciclaggio in loco, tramite i contenitori di raccolta di classe 1. Quando si acquista un nuovo frigorifero/congelatore e la superficie di vendita è > 400 m^2, il vecchio apparecchio viene anche ritirato gratuitamente da parte del rivenditore.
- UE: informarsi presso le autorità locali sulle possibilità di smaltimento dei vecchi apparecchi.

1.6 Conformità

Il circuito del refrigerante è a tenuta stagna. Allo stato di installazione l'apparecchio è conforme alla norme di sicurezza applicabili come anche alle direttive di pertinenza.

Per il mercato europeo:	L'apparecchio è conforme alla direttiva 2014/53/UE.
Per il mercato GB:	L'apparecchio è conforme alla Radio Equipment Regulations 2017 SI 2017 No. 1206.

Il testo completo della dichiarazione di conformità UE è disponibile al seguente indirizzo Internet: www.Liebherr.com

Lo scomparto BioFresh soddisfa i requisiti di uno scomparto raffreddatore in conformità alla norma DIN EN 62552:2020.

1.7 Classi climatiche

In funzione della classe climatica, l'apparecchio è concepito per il funzionamento a temperature ambiente limitate. La classe climatica dell'apparecchio è riportata sulla targhetta identificativa.

Nota

▶ Per garantire un funzionamento impeccabile, rispettare le temperature ambiente indicate.

Classe climatica	per temperature ambientali di
SN	Da 10 °C a 32 °C
N	Da 16 °C a 32 °C
ST	Da 16 °C a 38 °C
T	Da 16 °C a 43 °C
SN-ST	Da 10 °C a 38 °C
SN-T	Da 10 °C a 43 °C

1.8 Sostanze estremamente preoccupanti (SVHC) in conformità con il regolamento REACH

- È possibile utilizzare il seguente link per verificare se l’apparecchio contiene sostanze SVHC ai sensi del regolamento REACH:
  https://go.liebherr.com/z3eewm

1.9 Banca dati EPREL

- A partire dal 1° marzo 2021, le informazioni sull'etichettatura energetica e sui requisiti di progettazione ecologica saranno disponibili nella banca dati europea dei prodotti (EPREL). La banca dati dei prodotti è disponibile al seguente link https://eprel.ec.europa.eu/. Qui vi verrà richiesto di inserire l’identificativo del modello. L'identificazione del modello si trova sulla targhetta identificativa.

1.10 Licenze Open Source

- L'apparecchio dispone di componenti software che utilizzano licenze Open Source. Le informazioni sulle licenze Open Source utilizzate possono essere reperite qui:
  home.liebherr.com/open-source-licences

1.11 Pezzi di ricambio

- La disponibilità dei pezzi di ricambio per i componenti funzionali e le parti stoccabili della dotazione è pari a 15 anni.

1.12 Livelli di avvertimento

⚠ **PERICOLO**	Indica una situazione pericolosa immediata, che ha come conseguenza la morte o gravi lesioni corporali se non evitata.
⚠ **AVVERTIMENTO**	Indica una situazione pericolosa, le cui conseguenze possono essere la morte o gravi lesioni fisiche se non viene evitata.
⚠ **PRUDENZA**	Indica una situazione pericolosa, le cui conseguenze possono essere lesioni fisiche lievi e moderate se non viene evitata.
ATTENZIONE	Indica una situazione pericolosa, le cui conseguenze potrebbero essere danni materiali, se non viene evitata.
Avviso	Indica utili consigli e indicazioni.

2 Panoramica dell’apparecchio

2.1 Standard di fornitura

Verificare che non siano presenti danni di trasporto su nessun componente. In caso di reclami rivolgersi al rivenditore o al servizio di assistenza clienti. (vedere 11.4 Servizio clienti)

La fornitura comprende i seguenti componenti:

- Apparecchio da incasso
- Dotazione (a seconda del modello)
- Materiale di montaggio (a seconda del modello)
- “Quick Start Guide”
- “Installation Guide”*
- Libretto del servizio assistenza

2.2 Panoramica dell'apparecchiatura e degli elementi in dotazione

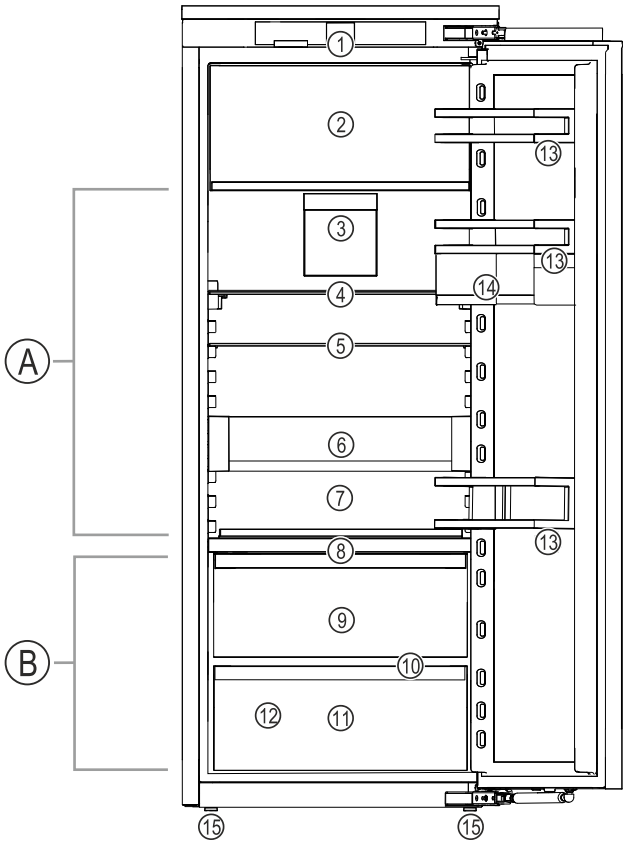

Fig. 1 Immagine a titolo di esempio

Intervallo di temperatura

(A) Vano frigorifero
(B) BioFresh

Elementi in dotazione

(1) Elementi di comando
(2) Freezer 4 stelle*
(3) Ventola con filtro ai carboni attivi FreshAir
(4) Ripiano divisibile
(5) Ripiano
(6) VarioSafe*
(7) Ripiano variabile per bottiglie
(8) Coperchio del cassetto Fruit & Vegetable
(9) Cassetto Fruit & Vegetable
(10) Foro di scarico
(11) Cassetto Meat & Dairy
(12) Targhetta di identificazione
(13) Ripiano portaoggetti
(14) VarioBox*
(15) Piedini regolabili

2.3 SmartDevice

SmartDevice è la soluzione di rete per il frigorifero.

Se la vostra apparecchiatura è compatibile con SmartDevice o è predisposta per il suo funzionamento, potete integrarla in modo rapido e semplice nella vostra rete WiFi. Con la app SmartDevice è possibile gestire l'apparecchiatura da un dispositivo mobile. Nella app SmartDevice sono disponibili ulteriori funzioni e possibilità di impostazione.

Apparecchiatura compatibile con SmartDevice:	Il dispositivo è SmartDevice. Per connettere il vostro dispositivo al Wi-Fi, dovete scaricare l'app SmartDevice.
Ulteriori informazioni relative a SmartDevice:	**smartdevice.liebherr.com**
Scaricare la app SmartDevice:	Dopo l'installazione e la configurazione dell'App SmartDevice è possibile collegare l'apparecchio alla propria WLAN per mezzo dell'App SmartDevice e della funzione dell'apparecchio WLAN (vedere WiFi) .

Nota
La funzione SmartDevice non è disponibile nei seguenti paesi: Russia, Bielorussia, Kazakistan.

3 Installazione e allacciamento

3.1 Condizioni di installazione

Le condizioni di installazione sono fondamentali per garantire che il proprio apparecchio possa funzionare in modo sicuro, economico e impeccabile.

- Rispettare tutte le indicazioni di sicurezza.
- Fare attenzione alla posizione di installazione e all'ubicazione nel locale.

AVVERTENZA
Pericolo di incendio dovuto a un'installazione non corretta!
Se il cavo di alimentazione o la spina toccano il lato posteriore dell'apparecchiatura, le vibrazioni dell'apparecchiatura possono danneggiare il cavo di alimentazione o la spina, causando un cortocircuito.

▶ Durante l'installazione dell'apparecchiatura, accertarsi che non vi siano cavi di alimentazione incastrati sotto l'apparecchiatura.
▶ Installare l'apparecchio in modo da evitare il contatto con il connettore o con il cavo di rete.
▶ Non collegare nessuna apparecchiatura alle prese sul lato posteriore dell'apparecchiatura.
▶ Le prese multiple o gli attacchi multipli e altri dispositivi elettronici (come ad es. i trasformatori alogeni) **non** devono essere posizionati e utilizzati sul lato posteriore delle apparecchiature.

AVVERTENZA
Pericolo di incendio a causa dell'umidità!
Se gli elementi sotto corrente o il cavo di allacciamento alla rete si bagnano, si può verificare un cortocircuito.

▶ L'apparecchio è progettato per l'utilizzo in ambienti chiusi. Non utilizzare l'apparecchio all'aperto o in ambienti umidi e caratterizzati da spruzzi d'acqua.

AVVERTENZA
Pericolo di incendio dovuto alla fuoriuscita di refrigerante e olio!
Il refrigerante contenuto è ecologico, ma infiammabile. L'olio contenuto è anch'esso infiammabile. Il refrigerante e l'olio che fuoriescono possono incendiarsi in alte concentrazioni e a contatto con una fonte di calore esterna.

▶ Non danneggiare le tubazioni del circuito del refrigerante e del compressore.

3.1.1 Posizione di installazione

- Installare e utilizzare l'apparecchio esclusivamente in locali chiusi.
- Azionare l'apparecchio solo se installato.
- Se l'apparecchio viene installato in ambienti molto umidi, può formarsi della condensa sul suo lato esterno. Provvedere sempre ad una ventilazione e a uno sfiato dell'aria corretti nella posizione di installazione.
- Maggiore è la quantità di refrigerante nell'apparecchio, maggiori devono essere le dimensioni del locale nel quale si trova l'apparecchio stesso. In caso di locali troppo piccoli, una perdita può generare una miscela di gas-aria infiammabile. Ogni 8 g di refrigerante deve essere disponibile un locale di installazione di almeno 1 m^3. Le informazioni sul refrigerante contenuto sono riportate sulla targhetta identificativa all'interno dell'apparecchio.
- Il pavimento del luogo di installazione deve essere orizzontale e piano.

3.1.2 Posizione nello spazio

- Non installare l'apparecchio né in aree soggette a irraggiamento solare diretto, né vicino a sorgenti di calore o simili.
- Si può installare l'apparecchio nelle dirette vicinanze di un forno.
- Se si installa l'apparecchio nelle dirette vicinanze di un forno, il consumo energetico può aumentare leggermente. Questo dipende dalla durata e dall'intensità di utilizzo del forno.

*** A seconda del modello e delle dotazioni**

- Montare l'apparecchio solo all'interno di mobili stabili.
- Non è consentito l'uso in aree a rischio di esplosione.

3.2 Dimensioni dell'apparecchiatura

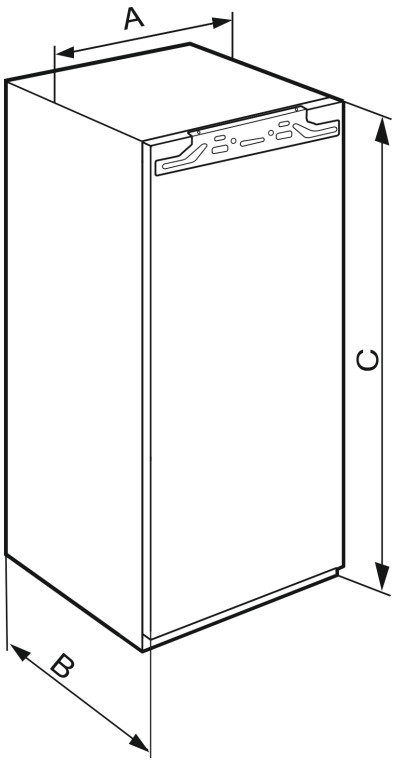

Fig. 2

IR(B)..(i) 40..	
A (mm)	559
B (mm)	546
C (mm)	1022

Altezza nicchia 1020 - Dispositivi a una porta

IR(B)..(i) 41.. / IRBbsbi 4170 / SIFN..i 41..	
A (mm)	559
B (mm)	546
C (mm)	1213

Altezza nicchia 1220 - Dispositivi a una porta

IR(B)..(i) 45.. / IRBbsbi 4570 / SIFN..i 45..	
A (mm)	559
B (mm)	546
C (mm)	1395

Altezza nicchia 1400 - Dispositivi a una porta

IRB..i 48..	
A (mm)	559
B (mm)	546
C (mm)	1572

Altezza nicchia 1580 - Dispositivi a una porta

IR(B)(P)..(i) 51.. / IRD..i 51.. / IRBbsci 5170 / IRBbsci 5171 / IRBPbsci 5170 / IKB 51Vc50i / IKB 51Vc51i / IK 51Ve00 / IK 51Ve01 / IK 51Vd00 / SIFN..(i) 51.. / SIFNbsdi 51.. / IK(B).. 1780 / IK(B).. 1784 / SIGN 51Vd28	
A (mm)	559
B (mm)	546
C (mm)	1770

Altezza nicchia 1780 - Dispositivi a una porta

3.3 Dimensioni della nicchia

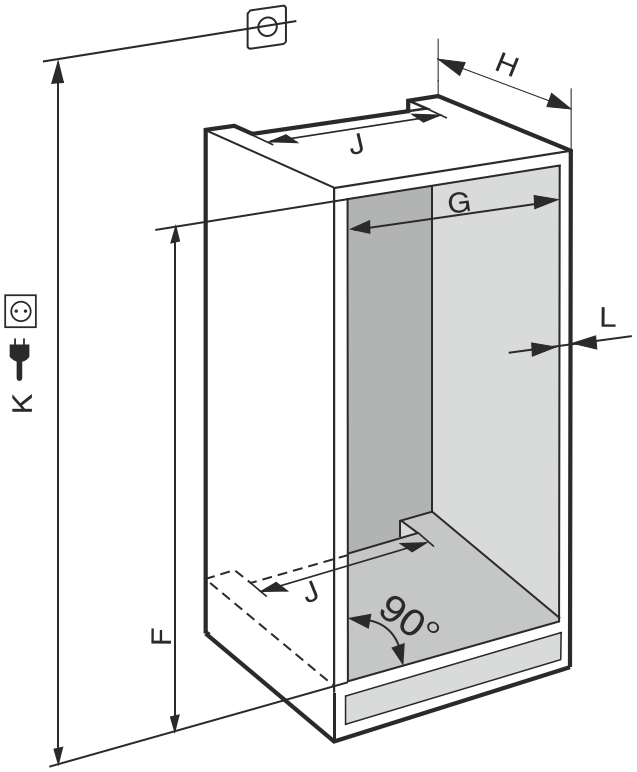

Fig. 3 ***(K):*** *max. 2100 mm*

Osservare le seguenti informazioni per gli apparecchi con collegamento dell'acqua fisso:

- Collegamento dell'acqua
- Collegare l'apparecchio all'alimentazione dell'acqua

IR(B)..(i) 40..	
F (mm)	da 1024 a 1040
G (mm)	da 560 a 570
H (mm)	min. 550, consigliato 560
J (mm)	min. 500
L (mm)	max. 19

IR(B)..(i) 41.. / IRBbsbi 4170 / SIFN..i 41..	
F (mm)	da 1216 a 1236
G (mm)	da 560 a 570
H (mm)	min. 550, consigliato 560
J (mm)	min. 500
L (mm)	max. 19

IR(B)..(i) 45.. / IRBbsbi 4570 / SIFN..i 45..	
F (mm)	da 1397 a 1413
G (mm)	da 560 a 570
H (mm)	min. 550, consigliato 560
J (mm)	min. 500
L (mm)	max. 19

IRB..i 48..	
F (mm)	da 1574 a 1590
G (mm)	da 560 a 570
H (mm)	min. 550, consigliato 560
J (mm)	min. 500
L (mm)	max. 19

IC(B)(N)..(i) 51.. / ICBNbsci 5173 / IKG 51Ve03 / IKGN 51Vc03 / ICNbsci 5173 / IKGN 51Ve03 / IKGBN 51Vd23i / IR(B)(P)..(i) 51.. / IRD..i 51.. / IRBbsci 5170 / IRBbsci 5171 / IRBPbsci 5170 / IKB 51Vc50i / IKB 51Vc51i / IK 51Vd00 / IK 51Ve00 / IK 51Ve01 / IK(B).. 1780 / IK(B).. 1784 / IKGNc 1783 / SICN..i 51.. / SIFN..(i) 51.. / SIFNbsdi 51.. / SIGN 51Vd28 / IC(B)Ndx 5173	
F (mm)	da 1772 a 1788
G (mm)	da 560 a 570
H (mm)	min. 550, consigliato 560
J (mm)	min. 500
L (mm)	max. 19

Il consumo energetico dichiarato è stato calcolato considerando una profondità del mobile da cucina di 560 mm. Con una profondità del mobile da cucina di 550 mm l'apparecchio è perfettamente funzionante, ma presenta un consumo energetico leggermente superiore.

▶ Controllare lo spessore delle pareti dei mobili adiacenti: La stessa deve essere min. pari a 16 mm .
▶ Installare l'apparecchiatura solo all'interno di mobili da cucina stabili e robusti. Fissare i mobili in modo che non possano rovesciarsi.
▶ Con una livella e una squadra allineare il mobile da cucina e se necessario livellare con spessori.
▶ Accertarsi che il fondo e i fianchi del mobile siano perpendicolari tra loro.

3.3.1 Requisiti per la ventilazione

ATTENZIONE
Aperture di ventilazione coperte!
Danni. L'apparecchiatura può surriscaldarsi e provocare una riduzione della durata di vita di diverse parti limitandone il funzionamento.

▶ Assicurare sempre una buona ventilazione.
▶ Tenere sempre libere le aperture o le griglie di ventilazione nell'alloggiamento dell'apparecchiatura e nei mobili della cucina (apparecchiatura da incasso).
▶ Tenere sempre libere le fessure per l'aria del ventilatore.

Rispettare assolutamente le sezioni di aerazione:

- La profondità del vano di ventilazione sulla parete posteriore del mobile deve essere di almeno 38 mm.
- Per le aperture di ventilazione e di sfiato nella base e nella parte superiore del mobile sono necessari almeno 200 cm^2.
- In linea di massima: quanto maggiore è la sezione di aerazione, tanto maggiore è il risparmio energetico dell'apparecchio.

Per il funzionamento dell'apparecchiatura sono necessari una ventilazione e uno sfiato sufficienti. Le griglie di ventilazione montate in fabbrica garantiscono una sezione di ventilazione sull'apparecchiatura di 200 cm^2. Se si sostituiscono le griglie di ventilazione con un pannello, il pannello deve avere una sezione di ventilazione uguale a quella delle griglie di ventilazione del produttore o maggiore.

3.4 Pesi dei frontali

ATTENZIONE
Pericolo di danni a causa del frontale troppo pesante!
Se il frontale è troppo pesante, non si possono escludere danni alle cerniere e conseguenti limitazioni del funzionamento.

▶ Prima di montare il frontale, assicurarsi che il peso consentito per il frontale non venga superato.

Altezza nicchia (mm)	Peso massimo del frontale (kg)
720	16
880	16
1020	13
1220	19
1400	21
1580	22
1780	26

frigoriferi e congelatori a un'anta

3.5 Trasporto dell'apparecchio

3.5.1 Trasporto dell'apparecchio per la prima messa in funzione

Accertarsi che siano state soddisfatte le seguenti condizioni preliminari:

❑ L'apparecchio è imballato.
❑ L'apparecchio è diritto.

▶ L'apparecchio deve essere trasportato da minimo due persone.
▶ Disimballare l'apparecchio. (vedere 3.6 Disimballaggio dell'apparecchio)

3.5.2 Trasporto dell'apparecchio dopo la prima messa in funzione

Rispettare le seguenti istruzioni quando si vuole trasportare o spostare di nuovo l'apparecchio dopo la prima messa in funzione.

Accertarsi che siano state soddisfatte le seguenti condizioni preliminari:

❑ L'apparecchio è svuotato.
❑ L'apparecchio è diritto.
❑ Apparecchio con porta/e: la porta è bloccata contro l'apertura accidentale.
❑ Apparecchio con carrello di estrazione: il carrello di estrazione è bloccato contro l'apertura accidentale.
❑ L'apparecchio è smontato.

*** A seconda del modello e delle dotazioni**

▶ L'apparecchio deve essere trasportato da minimo due persone.

3.6 Disimballaggio dell'apparecchio

ATTENZIONE
Pericolo di danni causati dallo spostamento dell'apparecchio!
Se si sposta l'apparecchio sul pavimento senza proteggerlo, si rischia di danneggiare il pavimento.
▶ Coprire adeguatamente il pavimento prima di rimuovere l'imballaggio dell'apparecchio.

▶ Controllare l'apparecchio e l'imballaggio: In caso di sospetti danni da trasporto, contattare il fornitore prima del collegamento.

ATTENZIONE
Danni materiali causati da oggetti appuntiti o taglienti!
L'uso di oggetti appuntiti o taglienti per rimuovere il materiale d'imballaggio può danneggiare l'apparecchio.
▶ Non utilizzare oggetti appuntiti o taglienti per rimuovere il materiale d'imballaggio.

▶ Rimuovere i materiali d'imballaggio.

3.7 Spiegazione dei simboli utilizzati

	In questo passo operativo sussiste il pericolo di lesioni! Rispettare le indicazioni di sicurezza!
	Le presenti istruzioni sono valide per diversi modelli. Eseguire questo passo solo se si riferisce al proprio apparecchio.
	Per il montaggio si prega di rispettare la descrizione dettagliata nella sezione di testo delle istruzioni.
	La sezione è valida o per un apparecchio a una porta o per un apparecchio a due porte.
	Si può scegliere tra due alternative: Apparecchio con battuta della porta a destra o apparecchio con battuta della porta a sinistra.
	Passaggio di montaggio necessario per IceMaker e / o InfinitySpring.
	Allentare solo le viti o stringerle leggermente.
	Stringere bene le viti.
	Verificare che il passaggio operativo successivo sia necessario per il proprio modello.
	Controllare il montaggio corretto / il posizionamento corretto dei componenti utilizzati.
	Misurare di nuovo le dimensioni definite e correggerle all'occorrenza.
	Utensile per il montaggio: Metro ripiegabile
TORX® 20	Utensile per il montaggio: Avvitatore a batterie e inserto Per una migliore raggiungibilità delle viti si consiglia un inserto più lungo.
	Utensile per il montaggio: Livella a bolla d'aria
SW7 SW10	Utensile per il montaggio: Chiave fissa da 7 e da 10
	Per questo passaggio operativo sono necessarie due persone.
	Il passo operativo ha luogo nel punto contrassegnato dell'apparecchio.
	Strumenti ausiliari per il montaggio: Spago
	Strumenti ausiliari per il montaggio: Squadra

	Strumenti ausiliari per il montaggio: Cacciavite
	Strumenti ausiliari per il montaggio: Forbici
	Strumenti ausiliari per il montaggio: Penna di marcatura, cancellabile
	Dotazione supplementare: Prelevare i componenti
	Smaltire in modo professionale i componenti non più necessari.

3.8 Inversione della battuta della porta del vano congelatore 4 stelle*

È possibile invertire la porta del vano congelatore 4 stelle durante un cambio della battuta della porta con una semplice operazione. Se è possibile aprire la porta dell'apparecchio refrigerante oltre 115° (1), il vano congelatore può essere aperto anche senza modificare la battuta della porta. Con un angolo di apertura minore (2) della porta dell'apparecchio, è necessario invertire la battuta della porta.

Il cursore per invertire la battuta della porta si trova nella parte inferiore sul retro della porta del vano congelatore 4 stelle.

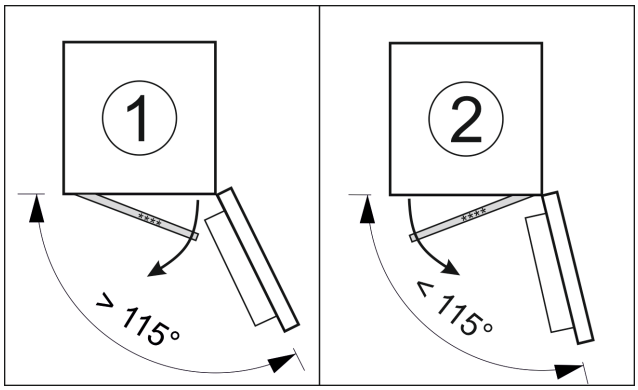

Fig. 4

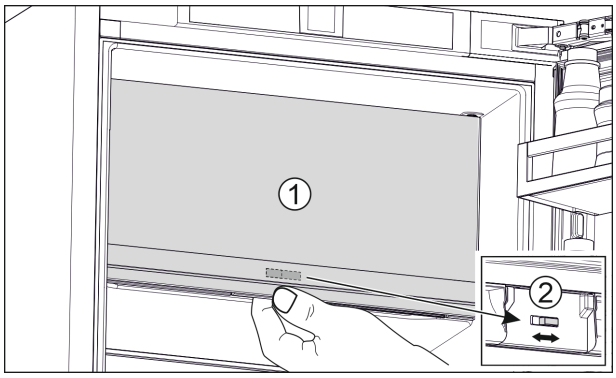

Fig. 5

▶ Chiudere la porta del vano congelatore 4 stelle (1).

▶ Afferrare dal basso la porta del vano congelatore 4 stelle.
▶ Spostare il cursore (2) verso destra oppure verso sinistra.

3.9 Cambio della battuta della porta

Attrezzo

Fig. 6

ATTENZIONE
Componenti sotto tensione!
Danno a componenti elettrici.
▶ Estrarre la spina di rete prima di eseguire la sostituzione della battuta della porta.

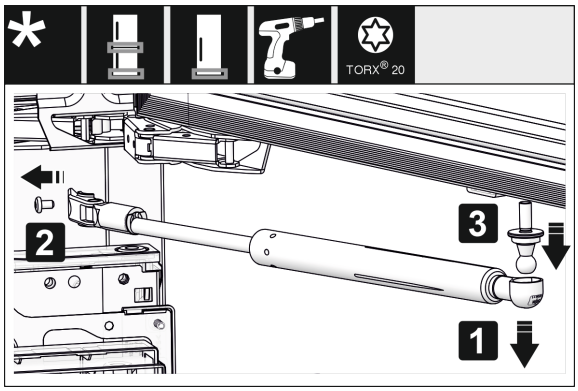

Fig. 7

▶ Eliminazione dell'ammortizzatore di chiusura: togliere l'ammortizzatore di chiusura dal perno sferico (1), svitare il supporto (2). Smontare il perno sferico con un cacciavite (3).

Nota
Se l'ammortizzatore di chiusura si trova appena sopra al pavimento, è possibile smontare il perno sferico solo a porta smontata.

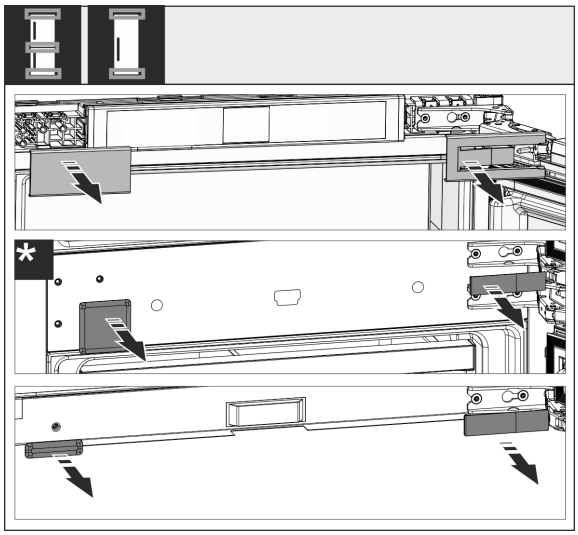

Fig. 8

▶ Togliere le coperture.

Nota
Quando si rimuovono le copertura assicurarsi di non graffiare la superficie.

*** A seconda del modello e delle dotazioni**

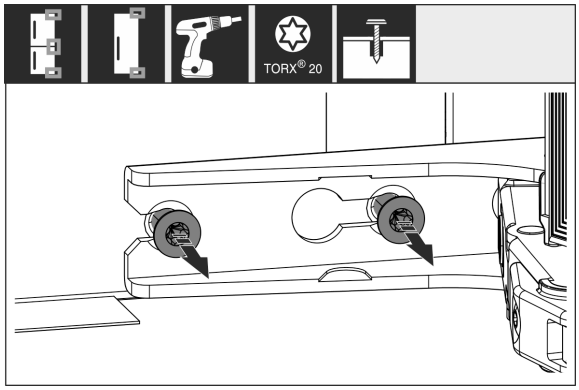

Fig. 9

▶ Allentare le viti in **tutte** le cerniere, non svitare.

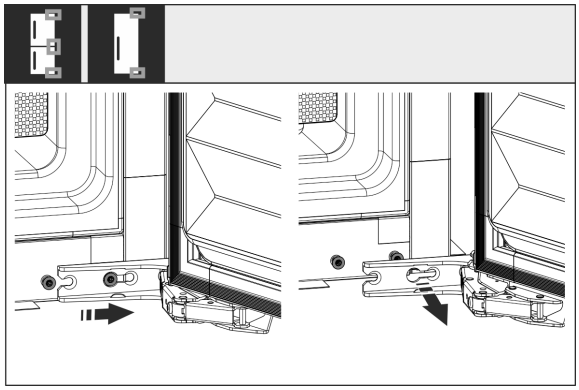

*Fig. 10 **

▶ Togliere la porta: spingere la porta in avanti e poi verso l'esterno, sganciare e riporre di lato.

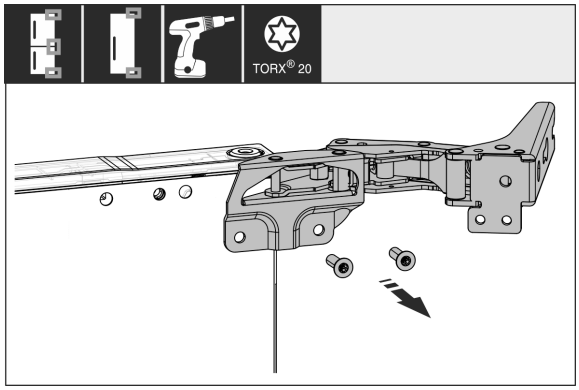

Fig. 11

▶ Svitare tutte le cerniere e metterle da parte con le viti.

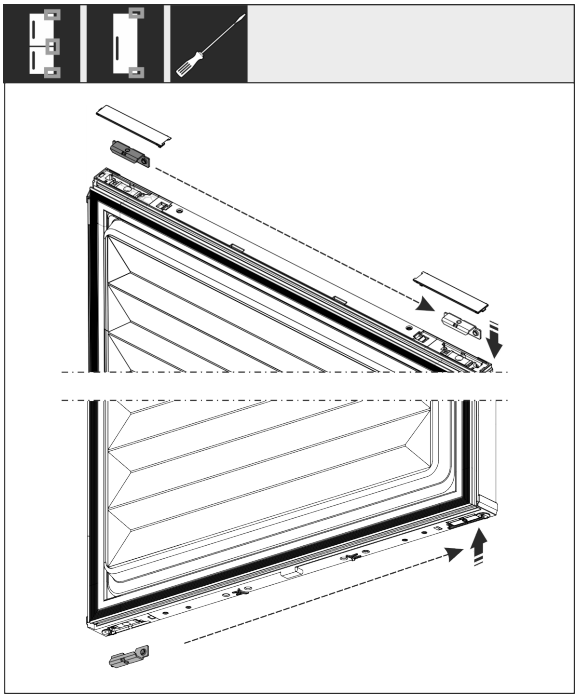

Fig. 12

▶ Staccare gli angolari superiore e inferiore dalla porta e spostare. L'angolare deve essere spostato per l'avvitamento delle cerniere.

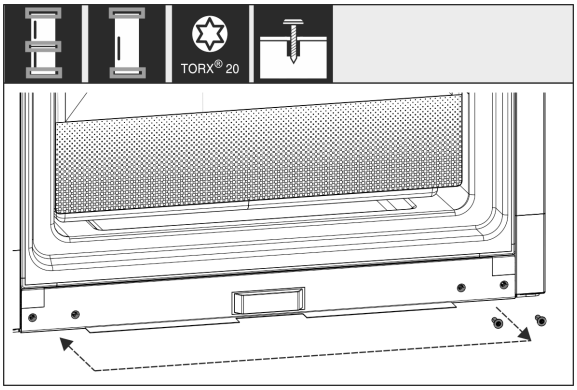

Fig. 13

▶ Spostare le viti per il fissaggio della cerniera. Non serrare le viti dopo il riposizionamento, le cerniere devono essere riattaccate in seguito.

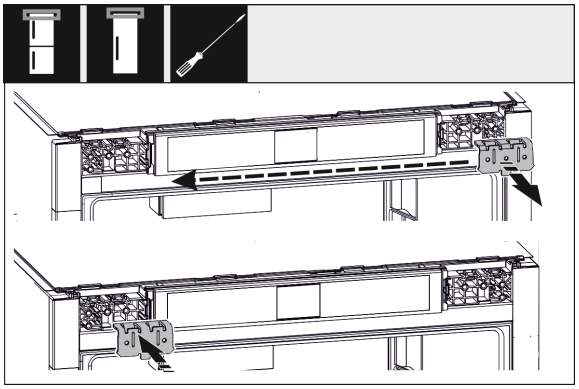

Fig. 14

▶ Spostare l'angolare di fissaggio sul lato opposto.

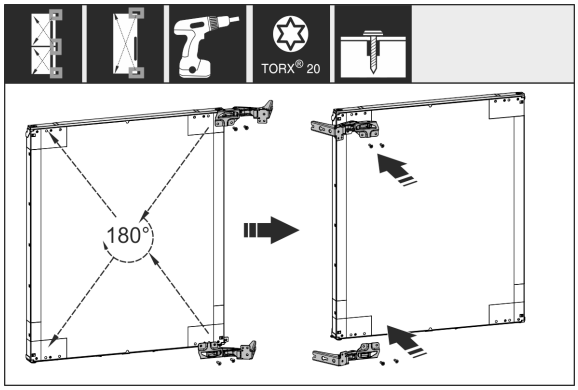

Fig. 15

▶ Ruotare tutte le cerniere di 180° e spostarle sul lato opposto e avvitarle saldamente.

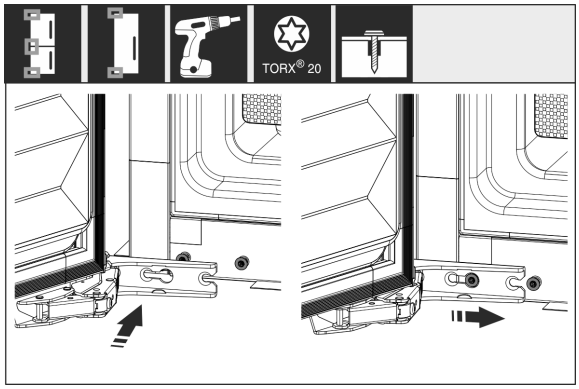

*Fig. 16 **

▶ Rimontare la porta: agganciare la porta con cerniere e serrare le viti.

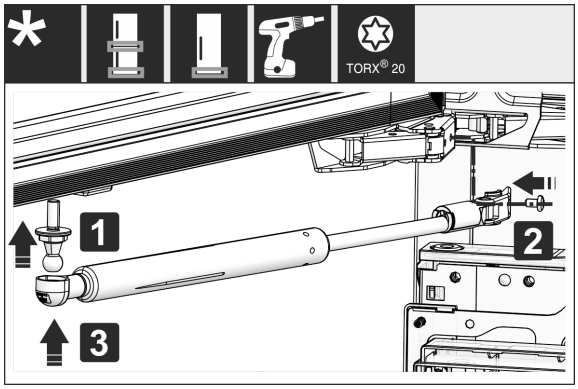

Fig. 17

▶ Montare nuovamente l'ammortizzatore di chiusura: avvitare il perno sferico (1), serrare il supporto (2) e agganciare l'ammortizzatore di chiusura nel perno sferico.

▶ Controllare tutte le viti ed eventualmente serrare.

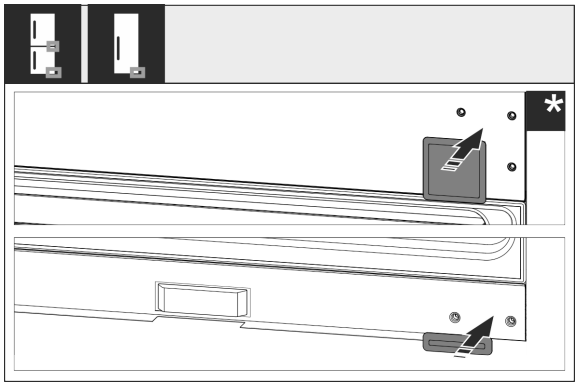

Fig. 18

▶ Rimontare la copertura inferiore e centrale. Rimontare le coperture rimanenti solo dopo che sono state installate nel mobile.

3.10 Installazione dell'apparecchio

ATTENZIONE

Pericolo di lesioni dovuto ad apparecchiatura pesante!

▶ Trasportare l'apparecchiatura nel luogo d'installazione sempre in due.

AVVERTENZA

Pericolo di lesioni e danni a causa di un'apparecchiatura instabile!

L'apparecchiatura può ribaltarsi.

▶ Fissare l'apparecchiatura seguendo le istruzioni.

AVVERTENZA

Pericolo di incendio e di danneggiamento!

▶ Non appoggiare apparecchi, ad. es. microonde, tostapane, ecc. sull'apparecchio!

Possibilmente fare installare l'apparecchio da un tecnico nel mobile della cucina.

Non installare l'apparecchio da soli.

3.10.1 Dopo l'installazione

▶ Rimuovere tutti gli elementi di protezione per il trasporto.

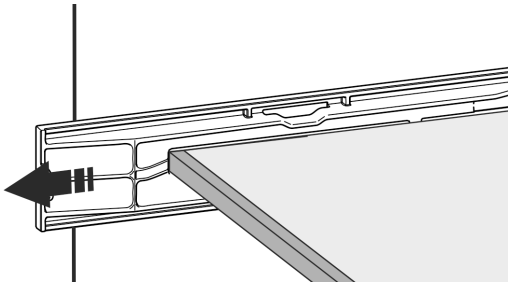

Fig. 19

▶ Estrarre la protezione per il trasporto sulla porta dell'apparecchiatura.

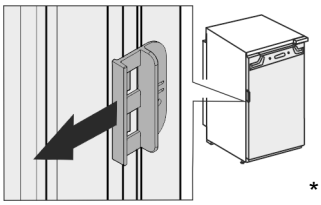

*

▶ Pulizia dell'apparecchio (vedere le istruzioni per l'uso, Pulizia dell'apparecchio).

3.11 Installazione di più apparecchi

Gli apparecchi sono sviluppati per diverse modalità di installazione. Se si desidera installare più apparecchi uno vicino all'altro o uno sull'altro, assicurarsi che siano soddisfatti i seguenti requisiti:

- ❑ Installare dunque gli apparecchi concepiti per questo uno vicino all'altro o uno sull'altro.
- ❑ Attenersi alle indicazioni e alla seguente tabella.

ATTENZIONE

Pericolo di danni a causa dell'acqua di condensa!

▶ Non installare il dispositivo direttamente vicino ad altre apparecchiature di raffreddamento/congelamento.

*** A seconda del modello e delle dotazioni**

ATTENZIONE
Pericolo di danni dovuti a condensa!
▶ Non installare l'apparecchio direttamente sopra ad altre apparecchiature di raffreddamento/congelamento.

Modello	Modalità di installazione
tutti i modelli	singolarmente
Modelli la cui denominazione inizia con **S...**.	Side-by-Side (SBS - fianco a fianco)
Modelli fino ad un'altezza massima della nicchia di 880 mm e con copertura riscaldata possono essere installati "uno sull'altro". Apparecchio superiore: fino a un'altezza massima della nicchia di 140 mm	Uno sull'altro

Modelli e relativa modalità di installazione

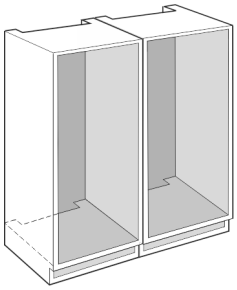

Fig. 20

Installare ogni apparecchio in una nicchia del mobile separata.

3.12 Smaltimento dell'imballaggio

AVVERTENZA
Pericolo di soffocamento a causa del materiale d'imballaggio e di film!
▶ Non lasciare giocare i bambini con il materiale d'imballaggio.

L'imballaggio è realizzato con materiali riutilizzabili:
- Cartone ondulato/cartone
- Pezzi di schiuma di polistirolo
- Film e buste di polietilene
- Reggette in polipropilene
- Telaio di legno inchiodato con disco in polietilene*

▶ Conferire il materiale di imballaggio presso un centro di raccolta autorizzato.

3.13 Installazione dell'apparecchio nella nicchia

Attrezzo

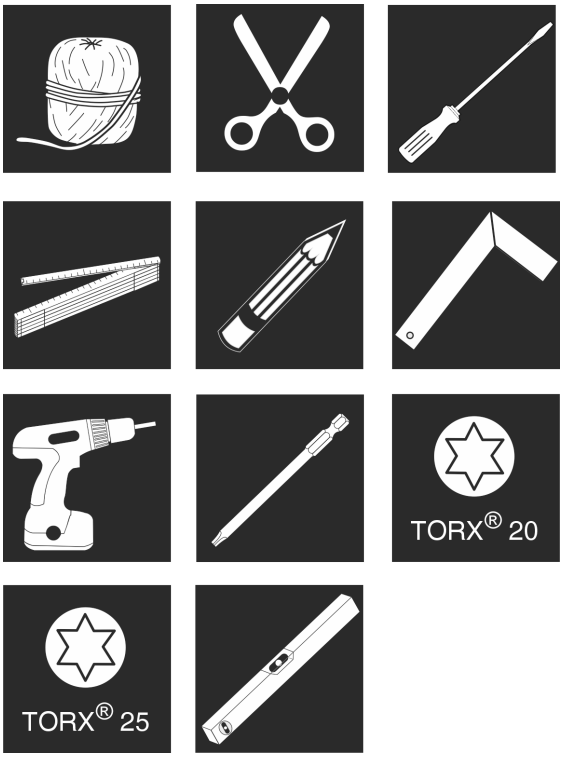

Fig. 21

Elementi di montaggio in dotazione

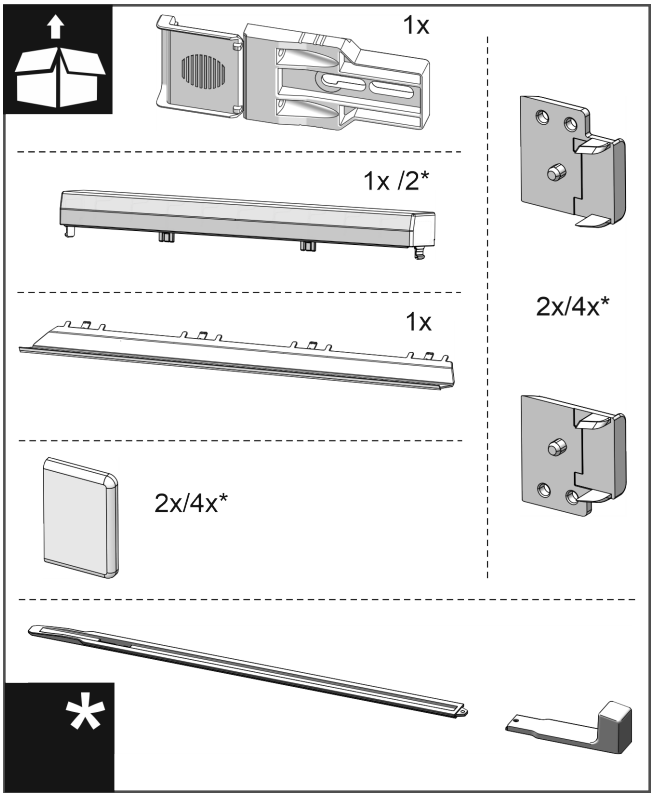

Fig. 22

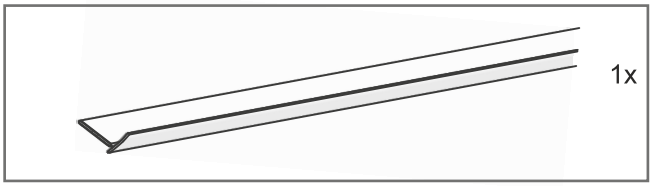

Fig. 23

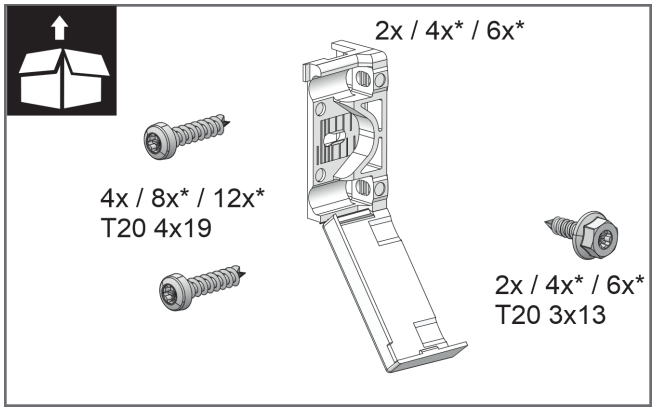

Fig. 24

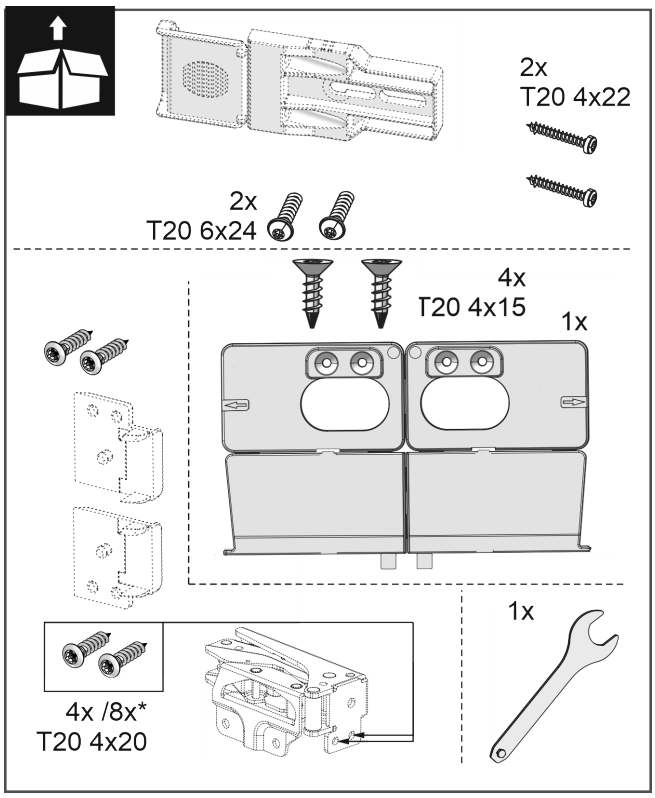

Fig. 25

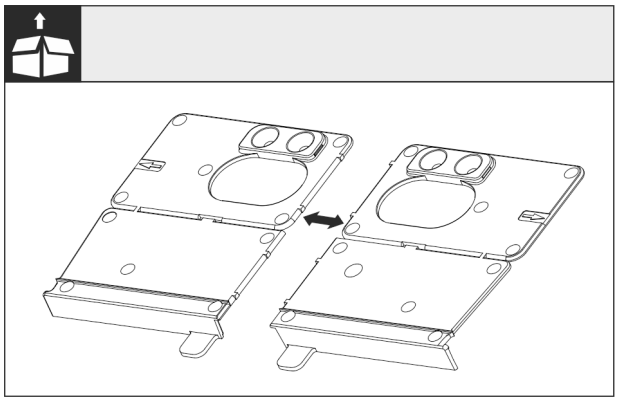

Fig. 26

▶ Separare l'angolare di montaggio del fondo sulla perforazione.

ATTENZIONE

Profondità di montaggio corretta dell'apparecchio.

▶ L'utilizzo dell'angolare di montaggio garantisce la corretta profondità di montaggio dell'apparecchio.

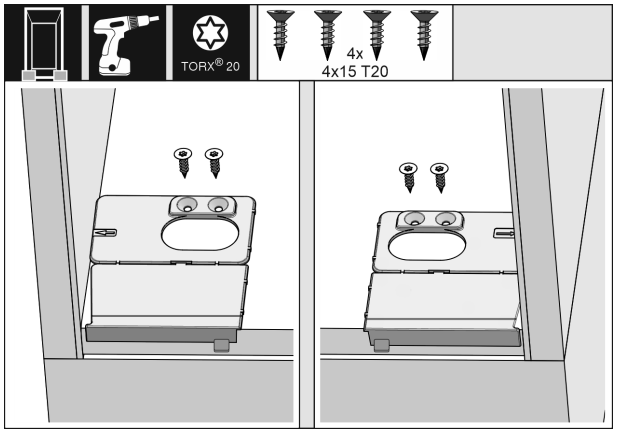

Fig. 27

▶ Avvitare la base dell'angolare di montaggio rispettivamente a destra e a sinistra a filo della parete laterale sulla base della nicchia del mobile.

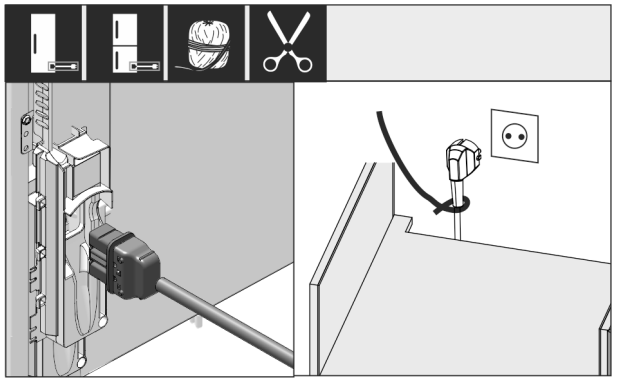

Fig. 28

▶ Prelevare la linea di allacciamento alla rete dal kit accessori.

▶ Inserire il connettore VDE della linea di allacciamento alla rete nella spina sul lato posteriore dell'apparecchiatura. Assicurarsi che il connettore VDE sia posizionato correttamente.

▶ Posizionare la spina di rete mediante una corsa nella presa liberamente accessibile.

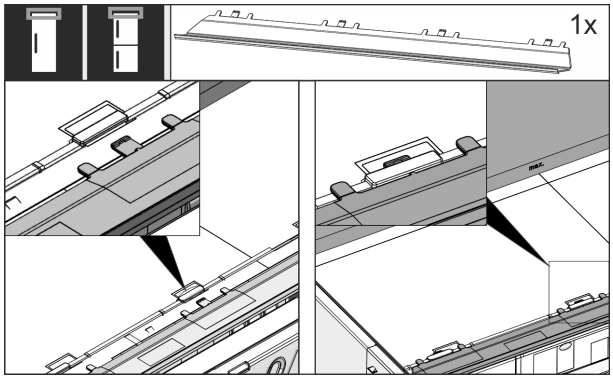

Fig. 29

▶ Inserire il listello di compensazione sulla parte superiore dell'apparecchio. Il listello può essere spostato verso entrambi i lati.

*** A seconda del modello e delle dotazioni**

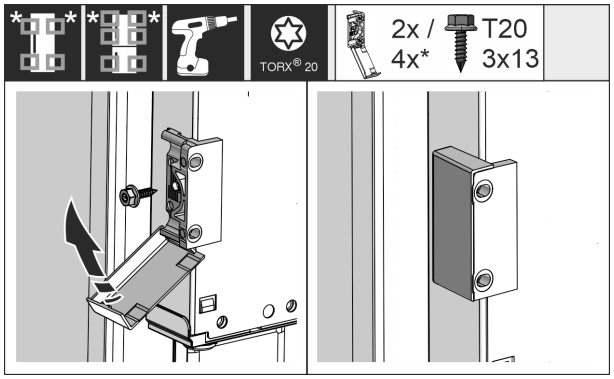

Fig. 30

▶ Montare la staffa di fissaggio. Applicare la staffa di fissaggio all'altezza della maniglia del mobile. Con una porta di grandi dimensioni, utilizzare quattro staffe di fissaggio.

▶ Dopo il montaggio coprire la staffa con le coperture.

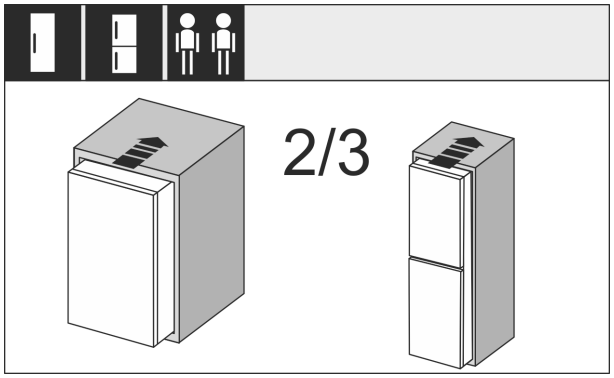

Fig. 31

▶ Infilare per 2/3 l'apparecchio nella nicchia del mobile.

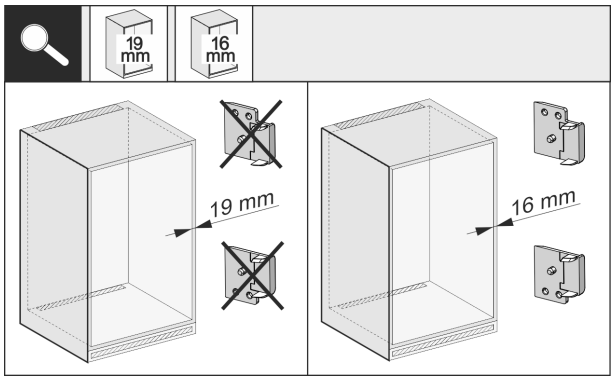

Fig. 32

▶ Controllare se lo spessore della parete laterale del mobile è di 16 mm o di 19 mm.

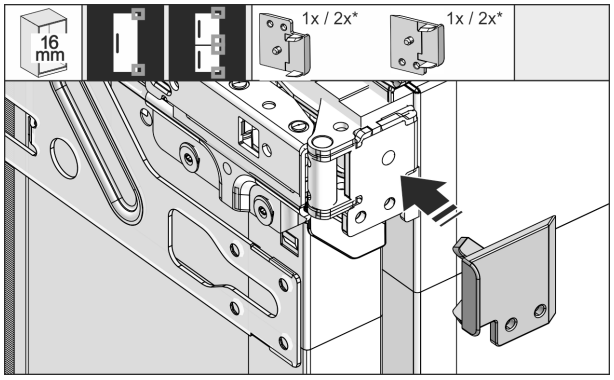

Fig. 33

▶ Parete del mobile con spessore di 16 mm: applicare un distanziatore su tutte le cerniere.

▶ Parete del mobile con spessore di 19 mm: non sono necessari distanziatori.

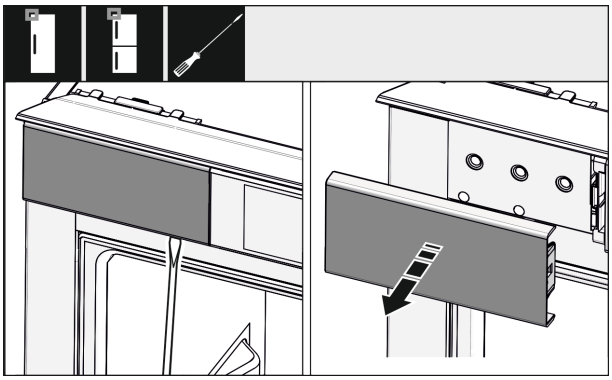

Fig. 34

▶ Con un cacciavite allentare la copertura in alto a sinistra e rimuoverla.

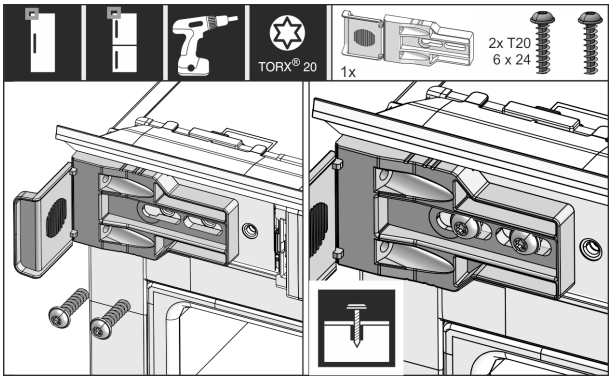

Fig. 35

▶ Avvitare leggermente l'angolare di fissaggio. Dovrebbe essere ancora possibile spostare con facilità l'angolare.

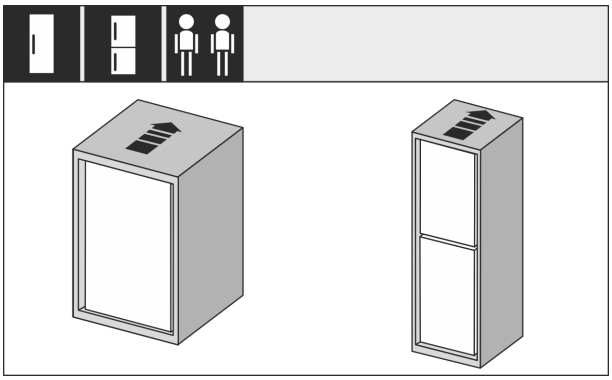

Fig. 36

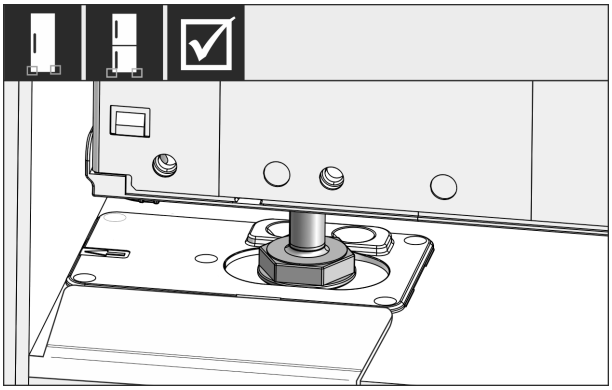

Fig. 37

AVVERTENZA

Pericolo di incendio a seguito di cortocircuito!

- ▶ Se è il dispositivo è inserito nella nicchia: Non piegare la linea di allacciamento alla rete, né bloccarla o danneggiarla.
- ▶ Non azionare il dispositivo con linea di allacciamento alla rete difettosa.

- ▶ Spingere completamente l'apparecchiatura nel mobile. I piedini di regolazione devono trovarsi su entrambi i lati nei fori degli angolari di arresto.

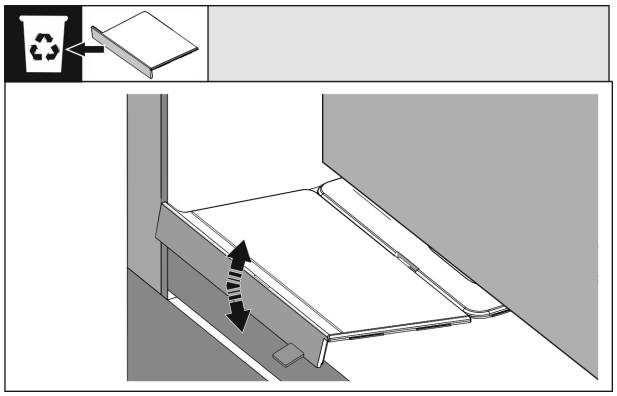

Fig. 38

- ▶ Rimuovere l'arresto dell'angolare di montaggio della base. Staccare l'arresto muovendolo e aiutandosi eventualmente con una pinza.

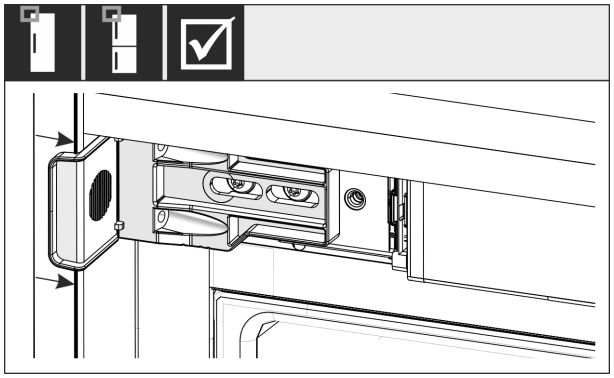

Fig. 39

- ▶ Controllare se l'apparecchiatura nel mobile è a filo. La staffa di fissaggio deve poggiare sulla parete laterale della nicchia del mobile.

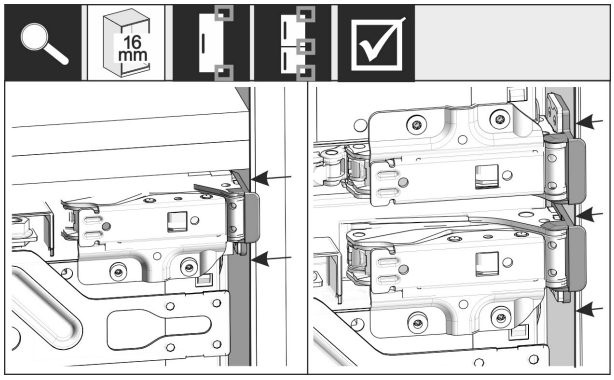

Fig. 40

Nota

Con pareti laterali del mobile di 16 mm di spessore i distanziatori devono poggiare sul mobile sul lato delle cerniere.

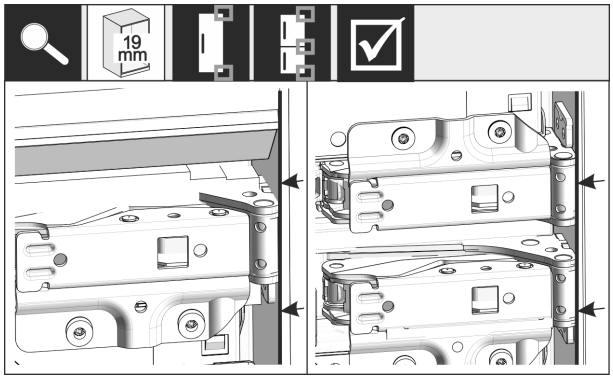

Fig. 41

- ▶ Parete del mobile con spessore di 19 mm: posizionare i bordi anteriori delle cerniere a filo con la parete anteriore della parete laterale del mobile.

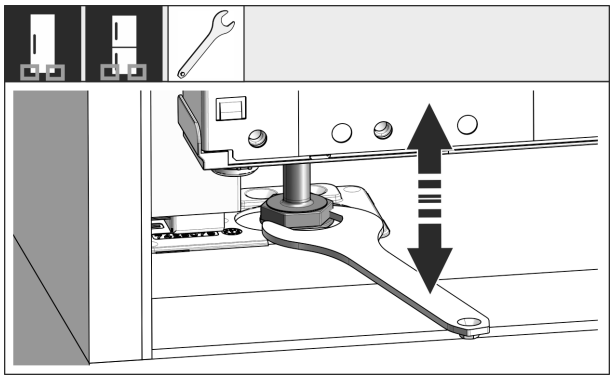

Fig. 42

- ▶ All'occorrenza allineare l'inclinazione dell'apparecchio agendo sui piedini di regolazione.

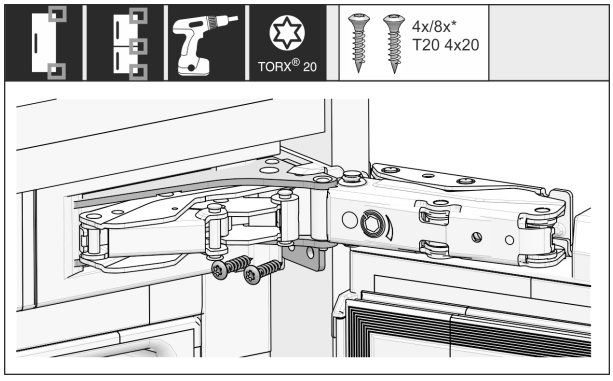

Fig. 43

- ▶ Avvitare l'apparecchiatura sul lato delle cerniere.

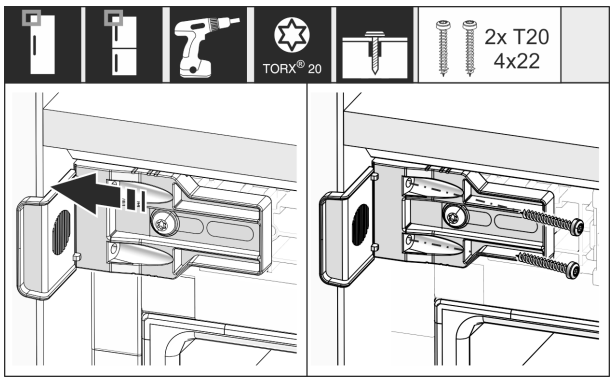

Fig. 44

- ▶ Spostare la staffa in modo che sia a filo con la parete laterale del mobile.
- ▶ Serrare saldamente tutte le viti.

*** A seconda del modello e delle dotazioni**

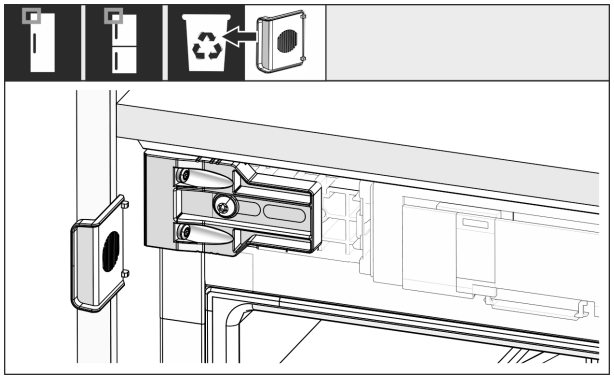

Fig. 45

▶ Sul lato maniglia in alto smontare la battuta dell'angolare ed eliminare.

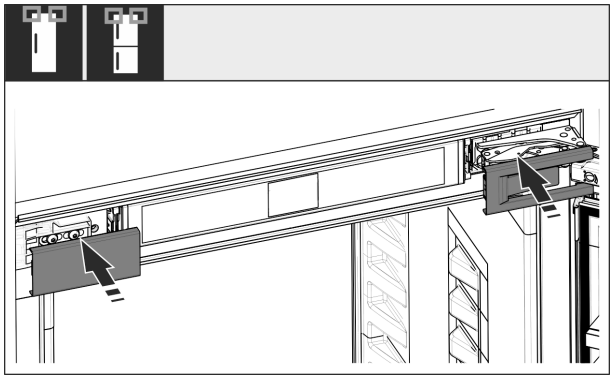

Fig. 46

▶ Applicare le coperture.

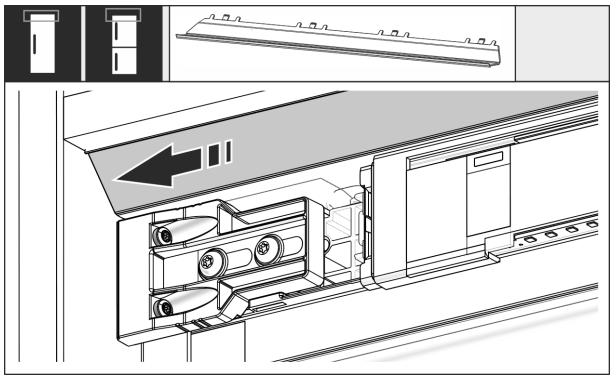

Fig. 47

▶ Spostare il pannello in modo che sia a filo sul lato della parete del mobile.

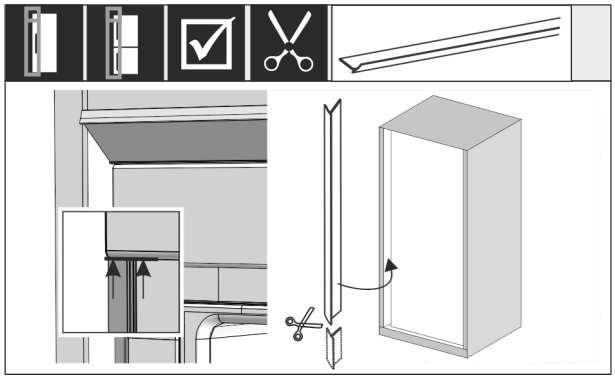

Fig. 48

▶ Se necessario: accorciare il listello alla lunghezza necessaria usando delle forbici affilate.

▶ Applicare il listello sotto la copertura superiore e premere. Il listello è magnetico.

A partire da un'altezza della nicchia 1400 mm, montare le guide di livellamento:

Fig. 49

A partire da un'altezza della nicchia di 1400 mm, si devono installare guide di livellamento sotto al dispositivo. Le guide di livellamento **riducono il livello di rumore**. Due guide di livellamento e un'impugnatura di montaggio sono di serie nel kit accessori a partire da un'altezza della nicchia di 1400 mm.

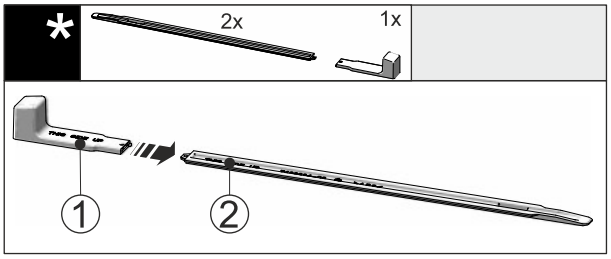

Fig. 50

▶ Inserire l'impugnatura di montaggio *Fig. 50 (1)* sulla guida di livellamento *Fig. 50 (2)*.

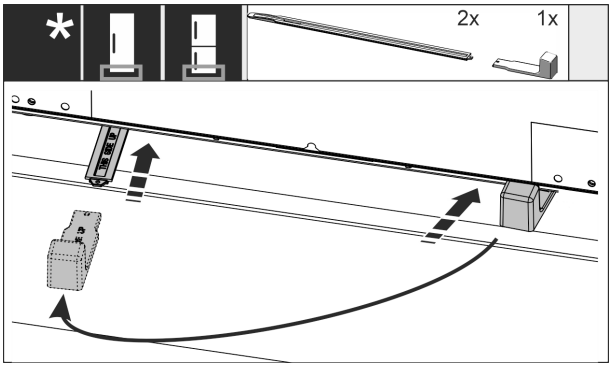

Fig. 51

▶ Inserire la guida di livellamento sulla guida di scorrimento sotto al fondo del dispositivo, fino all'arresto.

▶ Estrarre l'impugnatura di montaggio e inserirla sulla seconda guida di livellamento.

▶ Procedere allo stesso modo con la seconda guida di livellamento.

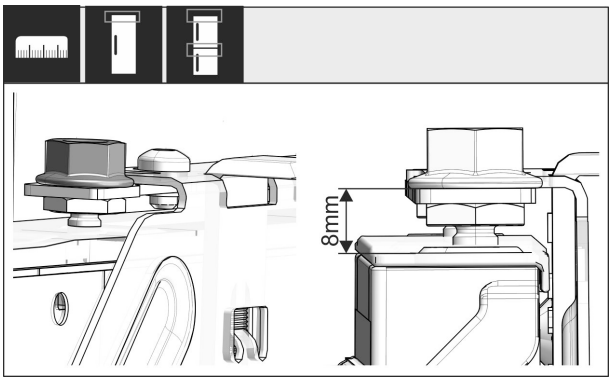

Fig. 52

▶ Chiudere la porta.

▶ Controllare la misura predefinita di 8 mm dal bordo superiore della porta dell'apparecchiatura fino al supporto della traversa.

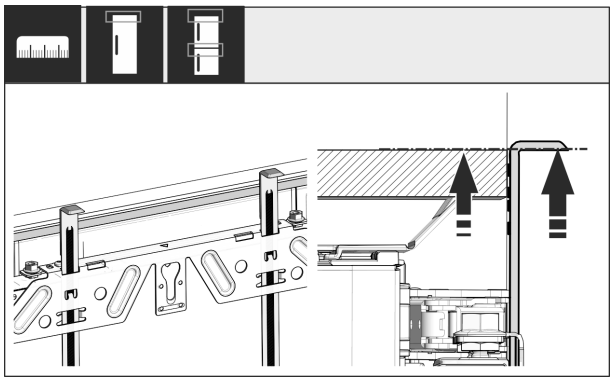

Fig. 53

▶ Spingere gli attrezzi di montaggio, all'altezza dell'anta del mobile. Bordo inferiore di battuta dell'attrezzo di montaggio = Bordo superiore dell'anta da montare.

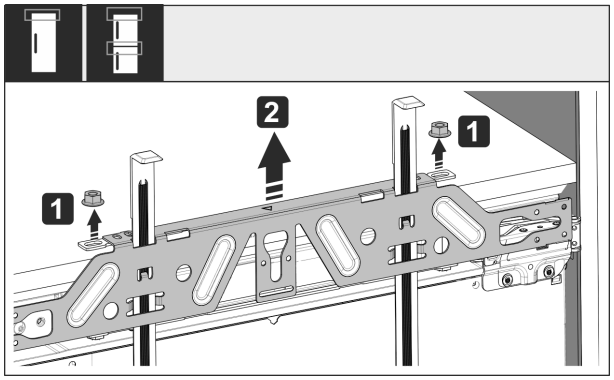

Fig. 54

▶ Svitare i controdadi *Fig. 54 (1)*.

▶ Togliere la traversa di fissaggio *Fig. 54 (2)*.

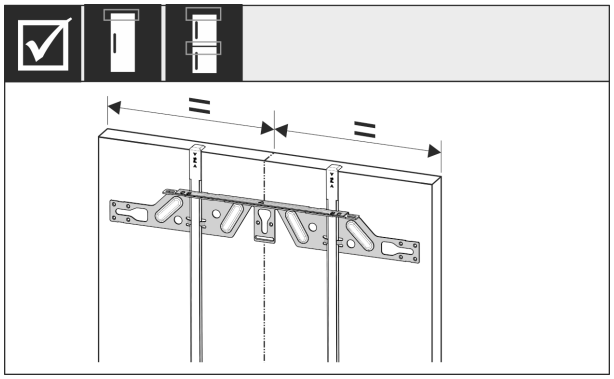

Fig. 55

▶ Agganciare la traversa di fissaggio sul lato interno dell'anta del mobile e centrare.

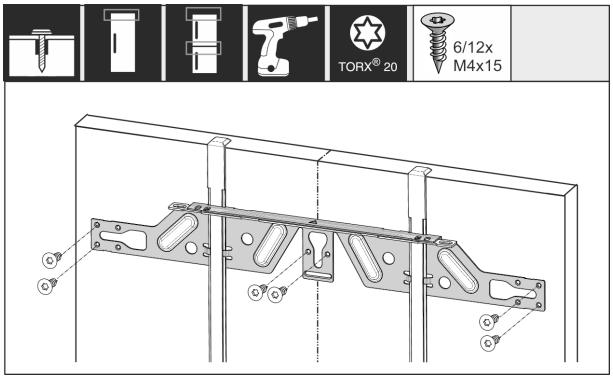

Fig. 56

▶ In caso di ante in truciolare montare la traversa di fissaggio con almeno 6 viti, in caso di ante a inglesina montare con almeno 4 viti.

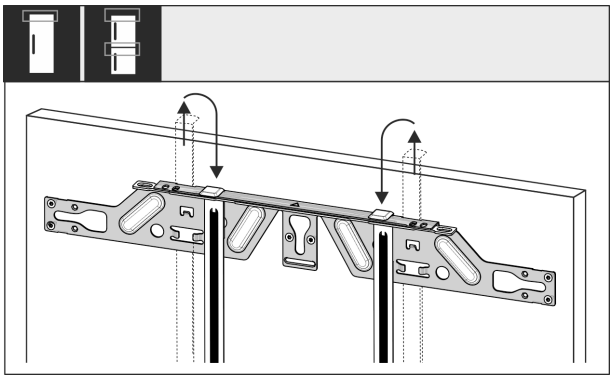

Fig. 57

▶ Estrarre gli attrezzi di montaggio e inserirli capovolti nell'apertura adiacente.

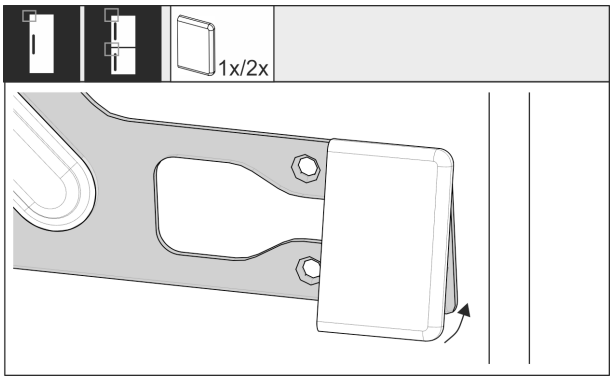

Fig. 58

▶ Sul lato maniglia agganciare la copertura alla traversa di fissaggio.

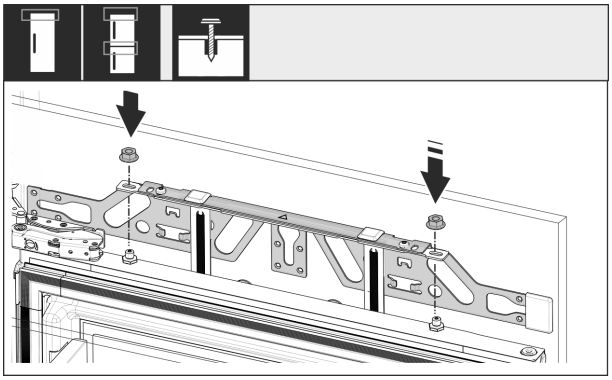

Fig. 59

▶ Agganciare l'anta del mobile e riavvitare leggermente i controdadi sui perni di regolazione.

*** A seconda del modello e delle dotazioni**

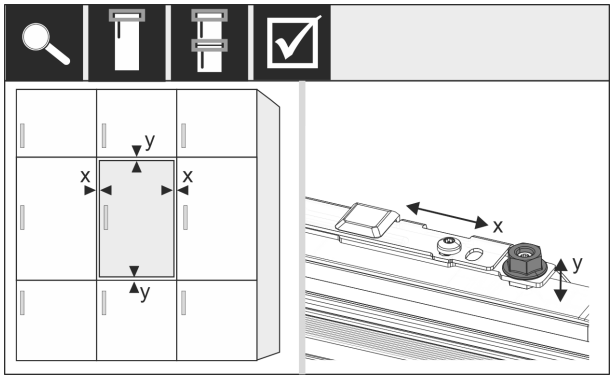

Fig. 60

▶ Regolare l'anta del mobile con i perni di regolazione muovendola in direzione X e Y.

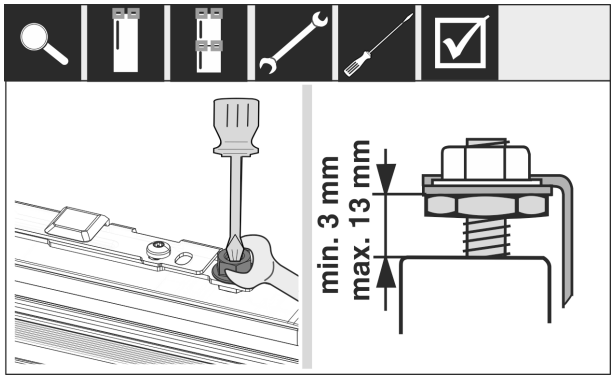

Fig. 61

▶ Serrare i controdadi.
▶ Controllare l'altezza regolata.

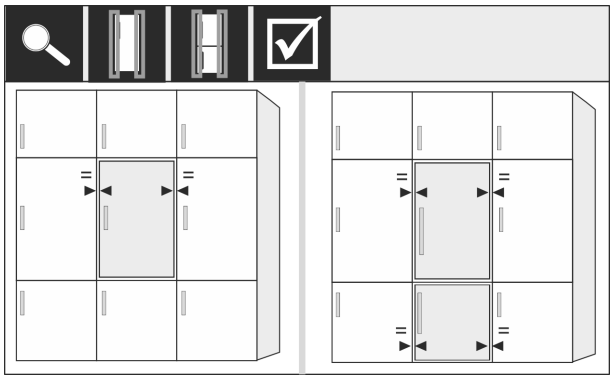

Fig. 62

Frontali di mobili con spessore superiore a 19 mm:

▶ Rispettare le misure, i pesi e le indicazioni nei seguenti capitoli: (vedere 3.4 Pesi dei frontali) (vedere 3.14 Parti frontali dei mobili)

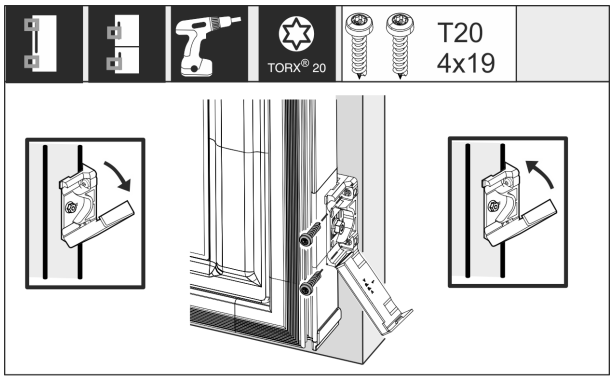

Fig. 63

Montaggio della staffa di fissaggio all'anta del mobile:

▶ Aprire la copertura.

Montaggio della staffa di fissaggio all'anta del mobile:

▶ Posizionare il bordo anteriore della staffa di fissaggio parallelamente al bordo dell'anta del mobile e avvitare la staffa.

Montaggio della staffa di fissaggio all'anta del mobile:

▶ Sollevare la copertura.

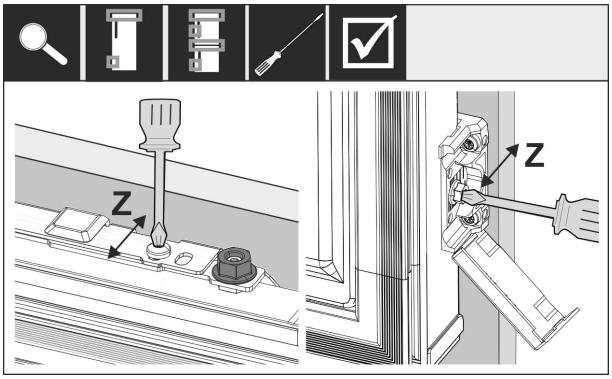

Fig. 64

Per allineare il frontale in direzione Z:

▶ Allentare la vite di regolazione sulla traversa di fissaggio e la vite sulla staffa di fissaggio.
▶ Chiudere la porta.

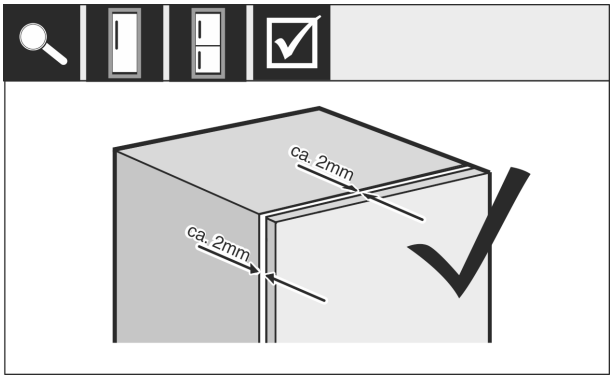

Fig. 65

▶ Controllare la distanza fra la porta del frontale e il corpo del mobile.
▶ Controllare e, se necessario, serrare tutte le viti.

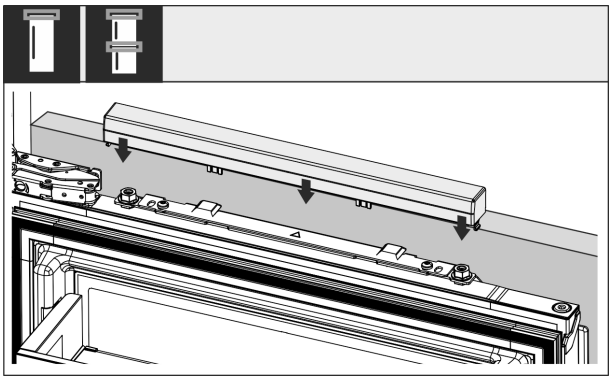

Fig. 66

▶ Applicare la copertura superiore.

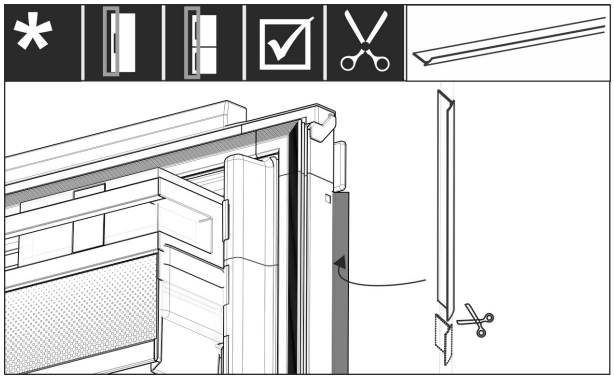

Fig. 67

▶ Tagliare il listello a misura.
▶ Inserire il listello tra l'anta del mobile e la porta dell'apparecchiatura.

Per assicurarsi che l'apparecchiatura sia installata correttamente, non si formi ghiaccio e condensa e non si verifichino malfunzionamenti, attenersi ai seguenti criteri:

- La porta deve chiudersi correttamente.
- L'anta del mobile non deve poggiare sul corpo del mobile.
- La guarnizione sull'angolo superiore del lato maniglia deve aderire perfettamente.

▶ Controllare il montaggio a incasso secondo i criteri descritti sopra.

3.14 Parti frontali dei mobili

3.14.1 Dimensioni

In funzione della variante di dispositivo, sono richieste una o due porte del mobile. Le dimensioni delle relative porte dei mobili (una o più) dipendono dalle dimensioni complessive della nicchia e dallo spessore del corpo del mobile.

Nota
Rispettare le relative dimensioni del dispositivo e della nicchia, come anche gli schemi di montaggio.

Disposizioni generali:

- Rispettare le nostre raccomandazioni specifiche per l'apparecchio relative a dimensioni e peso per il montaggio a porta fissa. (vedere 3.4 Pesi dei frontali)
- Lo spessore del corpo del mobile dovrebbe essere di minimo 16 mm e al massimo 19 mm.

Altra porta del mobile sopra, sotto o vicino:

- Il gioco verticale tra porte del mobile deve essere di 4 mm.
- Il gioco orizzontale tra porte del mobile deve essere di 4 mm. Controllare in questo caso le proprietà di collisione. (vedere 3.14.3 Regolazione della fessura senza collisioni)

Peso e cerniere:

- In caso di parti frontali dei mobili pesanti, le sollecitazioni sulla cerniera sono molto grandi. La cerniera può subire dei danni. Rispettare dunque le indicazioni di peso massimo per il proprio dispositivo riportate nel capitolo Pesi delle parti frontali dei mobili (vedere 3.4 Pesi dei frontali) .
- Qualora la parte frontale del mobile dovesse superare il peso massimo ammesso, un dispositivo con tecnologia di porta a traino può creare un rimedio, in quanto il peso può essere scaricato tramite più cerniere da incasso del mobile.
- Utilizzare parti frontali dei mobili lunghe, che sporgano bene sui dispositivi. Consigliamo un'ulteriore cerniera della porta (ad es. Kamat) che dispone necessariamente dello stesso punto di rotazione come quello della cerniera della porta fissa impiegata nel proprio dispositivo. Utilizzando un'ulteriore cerniera (Kamat) si scarica il peso su più punti. L'utilizzo di uno spessore di compensazione fresati è consigliato in caso di parti frontali alte dei mobili, per contrastare la contrazione (convessa/concava).

3.14.2 Montaggio delle parti frontali dei mobili (una o più)

Durante l'installazione osservare quanto segue:

- La parte frontale del mobile deve essere installata in modo simmetrico rispetto alla porta dell'apparecchio refrigerante.
- La parte frontale del mobile adiacente si trova esattamente alla stessa altezza.
- La parte frontale del mobile adiacente presenta lo stesso raggio angolare della parte frontale del dispositivo.
- La parte frontale del mobile è piana e priva di tensioni.
- La parte frontale del mobile presenta una regolazione della profondità minima di ca. 2 mm rispetto al corpo.

▶ Montare il dispositivo nella nicchia. (vedere 3.13 Installazione dell'apparecchio nella nicchia)
▶ Fissare la parte frontale del mobile alla porta del dispositivo. (vedere 3.13 Installazione dell'apparecchio nella nicchia)
▶ Regolare la fessura.
▶ Controllare la presenza di collisioni della parte frontale del mobile. (vedere 3.14.3 Regolazione della fessura senza collisioni)

3.14.3 Regolazione della fessura senza collisioni

3.14.3 Fessura con pannello laterale del mobile adiacente

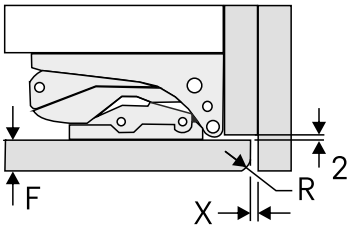

Fig. 68 Fessura con pannello laterale del mobile adiacente

(F) Spessore parte frontale
(R) Raggio angolare parte frontale del mobile
(X) Fessura min.

Spessore parte frontale F [mm]	Raggio angolare parte frontale del mobile R [mm]	Fessura min. X (verticale) [mm]
Da 16 a 20	Da 0 a 3	3
22	0	4
	1	4
	2	3
	3	3

*** A seconda del modello e delle dotazioni**

Spessore parte frontale F [mm]	Raggio angolare parte frontale del mobile R [mm]	Fessura min. X (verticale) [mm]
24	0	8
	1	7
	2	6
	3	6
26	Non consigliato.	

3.14.3 Fessura con porta del mobile adiacente

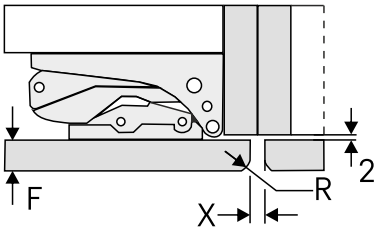

Fig. 69 Fessura con porta del mobile adiacente

(F) Spessore parte frontale
(R) Raggio angolare parte frontale del mobile
(X) Fessura min.

Spessore parte frontale F [mm]	Raggio angolare parte frontale del mobile R [mm]	Fessura min. X (verticale) [mm]
Da 16 a 20	Da 0 a 3	2
22	0	4
	1	3
	2	3
	3	2
24	0	6
	1	5
	2	5
	3	4
26	0	8
	1	7
	2	7
	3	6

3.15 Collegare il dispositivo all'alimentazione

AVVERTENZA
Pericolo di scossa elettrica e pericolo di danni a causa di un'apparecchiatura danneggiata o di un cavo di allacciamento alla rete danneggiato!
Pericolo di morte e lesioni da taglio. Se l'apparecchiatura o il cavo di allacciamento alla rete vengono danneggiati durante il trasporto, la scossa elettrica può causare la morte. Inoltre è possibile anche tagliarsi con le parti danneggiate del corpo dell'apparecchiatura.
▶ Dopo il trasporto, controllare se l'apparecchiatura e il cavo di allacciamento alla rete presentano danni.
▶ Non mettere in funzione in nessun caso l'apparecchiatura se quest'ultima o il cavo di allacciamento alla rete risultano danneggiati.
▶ Contattare il servizio di assistenza clienti.

Il dispositivo viene collegato alla presa di corrente utilizzando il cavo di collegamento alla rete fornito separatamente. Il cavo di collegamento alla rete è dotato di una presa IEC su un'estremità e di una spina di alimentazione sull'altra estremità.

Accertarsi che siano soddisfatte le seguenti condizioni preliminari:

- L'apparecchiatura e il cavo di collegamento alla rete non sono danneggiati.
- L'apparecchiatura è installata in conformità alle normative. (vedere 3.13 Installazione dell'apparecchio nella nicchia)
- I requisiti per il collegamento elettrico sono soddisfatti.
- Le dimensioni per il collegamento corretto sono note e rispettate.
- La tensione di rete e la frequenza corrispondono alle specifiche riportate sulla targa di identificazione.
- La presa deve essere dotata di messa a terra e protetta elettricamente secondo le normative vigenti.
- La corrente differenziale del fusibile deve essere compresa tra 10 A e 16 A.
- La presa è facilmente accessibile e non si trova dietro l'apparecchio. (vedere 3.3 Dimensioni della nicchia)

ATTENZIONE
Pericolo di danni dovuto a un funzionamento non corretto!
Danni ai componenti elettrici dell'apparecchiatura.
▶ Utilizzare esclusivamente il cavo di allacciamento alla rete fornito in dotazione.

AVVERTENZA
Pericolo di incendio dovuto a un collegamento non corretto!
Ustioni.
Danni all'apparecchiatura.
▶ Non utilizzare cavi prolunga.
▶ Non utilizzare attacchi multipli.

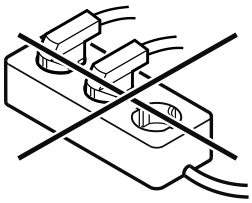

ATTENZIONE
Pericolo di danni dovuto a un collegamento non corretto!
Danni all'apparecchiatura.
▶ Non collegare l'apparecchiatura a inverter a isola come ad es. i sistemi di energia solare e i generatori a benzina.

▶ Collegare la spina di rete del cavo di allacciamento alla rete all'alimentazione elettrica. Assicurarsi che la spina di rete sia posizionata correttamente nella presa.
▷ Sul display appare il logo Liebherr.
▷ Il display passa al simbolo standby.
▷ Se entro 60 secondi non si verifica alcuna azione: il simbolo di standby scompare gradualmente o si spegne nell'immediato.
▷ L'apparecchio è collegato. Per la prima messa in funzione vedere il seguente capitolo o le istruzioni per l'uso.

4 Funzionamento del display Touch & Swipe

Utilizzate l'apparecchiatura con il display Touch & Swipe. Con il display Touch & Swipe (denominato di seguito display) selezionate le funzioni dell'apparecchiatura toccandolo o scorrendolo. Se non eseguite alcuna azione sul display per 10 secondi, l'indicatore torna al menu di livello superiore o direttamente all'indicatore di stato.

4.1 Navigazione e spiegazione dei simboli

Nelle illustrazioni vengono utilizzati vari simboli per navigare con il display. La tabella seguente descrive questi simboli.

Simbolo	Descrizione
	Toccare brevemente il display: Attivazione/disattivazione della funzione. Confermare la selezione. Aprire il sottomenu.
	Tenere premuto il display per un tempo specificato (ad es., 3 secondi): Attivare/disattivare la funzione o il valore.
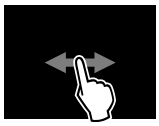	**Scorrere verso destra o verso sinistra:** Navigare nel menu.
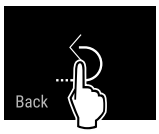	**Toccare brevemente il simbolo indietro:** Consente di tornare indietro di un livello di menu.
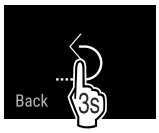	**Toccare il simbolo indietro per 3 secondi:** Consente di tornare all'indicatore di stato.
	Freccia con orologio: Sono necessari più di 10 secondi prima che venga visualizzato il seguente indicatore nel display.
	Freccia indicante l'ora: È necessario il tempo specificato prima che venga visualizzato il seguente indicatore nel display.
	Simbolo "Apri menu delle impostazioni": Accedere al menu delle impostazioni e aprirlo. Se necessario: Passare alla funzione desiderata nel menu delle impostazioni. (vedere 4.2.1 Aprire il menu delle impostazioni)
	Aprire l'icona "Menu esteso": Accedere al menu esteso e aprirlo. Se necessario: Passare alla funzione desiderata nel menu esteso. (vedere 4.2.2 Apertura menù esteso)
Nessuna azione entro 10 secondi	Se non eseguite alcuna azione sul display per 10 secondi, l'indicatore torna al menu di livello superiore o direttamente all'indicatore di stato.
Chiudere lo sportello e riaprirlo.	Se chiudete lo sportello e lo riaprite immediatamente, l'indicatore torna direttamente all'indicatore di stato.

Nota: Le illustrazioni del display sono riportate in inglese.

4.2 Menu

Le funzioni dell'apparecchiatura sono distribuite in diversi menu:

Menu	Descrizione
Menu principale	Quando accendete l'apparecchiatura, si accede automaticamente al menu principale. Da qui è possibile accedere alle funzioni principali dell'apparecchiatura, al menu impostazioni e al menu esteso.
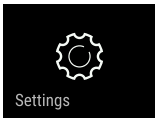 Menu delle impostazioni	Il menu delle impostazioni contiene funzioni aggiuntive per la configurazione dell'apparecchiatura.
Menu esteso	Il menu esteso contiene funzioni speciali per la configurazione dell'apparecchiatura. L'accesso al menu esteso è protetto dal codice numerico **1 5 1**.

4.2.1 Aprire il menu delle impostazioni

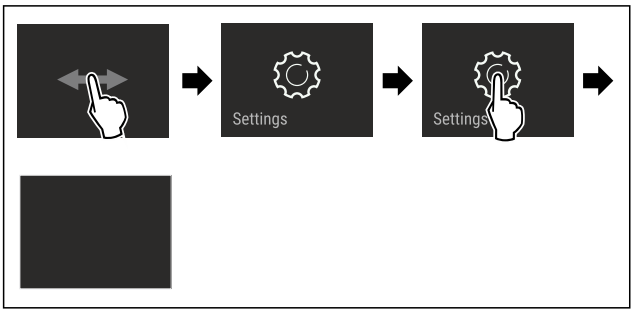

Fig. 70 Immagine a titolo di esempio

▶ Eseguire le operazioni come mostrato in figura.
▷ Il menu delle impostazioni è aperto.
▶ Se necessario: Passare alla funzione desiderata.

4.2.2 Apertura menù esteso

Fig. 71

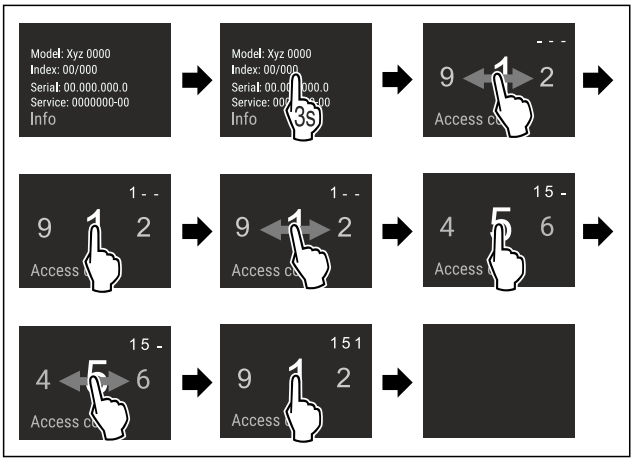

*Fig. 72 Immagine a titolo di esempio, accesso con codice numerico **151***

▶ Eseguire le operazioni come mostrato in figura.
▷ Il menù esteso è aperto.
▶ Se necessario: Passare alla funzione desiderata.

4.3 Modalità di sospensione

Se non toccate il display per 1 minuto, questo passa alla modalità di sospensione. In modalità di sospensione, la luminosità del display è attenuata.

4.3.1 Uscire dalla modalità di sospensione

▶ Toccare brevemente il display con il dito.
▷ La modalità di sospensione è terminata.

5 Avviamento

5.1 Accensione dell'apparecchiatura (prima messa in funzione)

Accertarsi che siano soddisfatte le seguenti condizioni preliminari:

❑ L'apparecchiatura è completamente montata e collegata secondo le istruzioni di montaggio.
❑ Sono state rimosse tutte le strisce adesive, le pellicole adesive e protettive e le protezioni per il trasporto all'interno e all'esterno dell'apparecchiatura.
❑ Tutti gli inserti pubblicitari sono stati rimossi dai cassetti.
❑ Il funzionamento Touch & Swipe del display è noto. (vedere 4 Funzionamento del display Touch & Swipe)

Accendere l'apparecchiatura dal display Touch & Swipe:

▶ Quando il display è in modalità di sospensione: Toccare brevemente il display.
▶ Eseguire le operazioni come mostrato in figura.

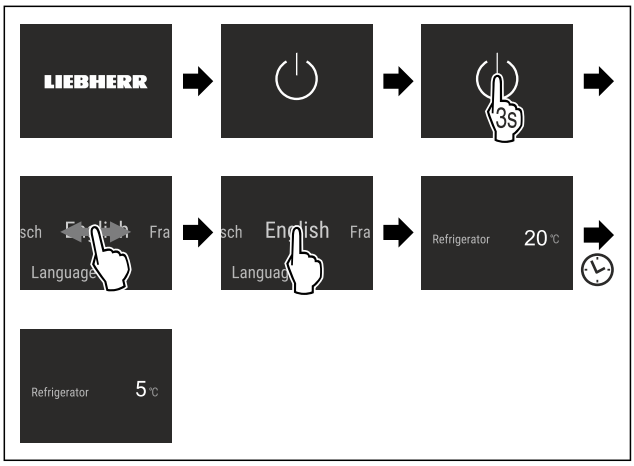

Fig. 73 Immagine a titolo di esempio

▷ Apparirà l'indicatore di stato.
▷ L'apparecchiatura si raffredda fino alla temperatura target impostata.
▷ L'apparecchiatura si avvia in modalità demo (viene visualizzato l'indicatore di stato con DEMO): Se l'apparecchiatura si avvia in modalità Demo, è possibile disattivare la modalità nei 5 minuti successivi. (vedere Modalità demo)

Per ulteriori informazioni:

- Avviare il funzionamento SmartDevice. (vedere 2.3 SmartDevice) e (vedere WiFi)

Nota
Il costruttore raccomanda:
▶ Inserire gli alimenti: Attendere circa 6 ore fino al raggiungimento della temperatura impostata.
▶ Inserire i **prodotti da congelare** a -18 °C o a temperature inferiori.*
▶ Istruzioni per la conservazione. (vedere 6.1 Istruzioni per la conservazione)

Nota
Gli accessori sono disponibili nello shop online Liebherr-Hausgeräte all'indirizzo home.liebherr.com/shop/de/deu/zubehor.html.

6 Deposito

6.1 Istruzioni per la conservazione

AVVERTENZA
Pericolo di incendio dovuto da apparecchi elettrici!
Se si utilizzano apparecchi elettrici nell'area di alimentazione dell'apparecchio, questi possono provocare un incendio.
▶ Non utilizzare apparecchi elettrici nell'area di alimentazione dell'apparecchio, se non raccomandato dal costruttore.

Nota
Il consumo energetico aumenta e la potenza frigorifera si riduce, se la ventilazione non è sufficiente.
▶ Tenere sempre libere le fessure per l'aria del ventilatore.

Osservare le seguenti specifiche di conservazione:
- Tenere libere le prese d'aria sulla ventola.
- Nel freezer: Imballare bene gli alimenti.*
- Imballare o coprire in contenitori chiusi qualsiasi alimento che possa facilmente assorbire o emettere odori o sapori.
- Conservare i liquidi in contenitori chiusi.
- Conservare gli alimenti a una certa distanza, in modo che l'aria possa circolare bene.
- Conservare gli alimenti come indicato sulla confezione.
- Attenersi sempre alla data di scadenza indicata sulla confezione.

Nota
La mancata osservanza di tali specifiche può comportare il deperimento degli alimenti.

6.2 Vano frigorifero

La circolazione dell'aria nell'apparecchiatura imposta diverse zone di temperatura. Potete trovare le diverse zone di temperatura nella panoramica dell'apparecchiatura e dell'attrezzatura. (vedere 2.2 Panoramica dell'apparecchiatura e degli elementi in dotazione)

6.2.1 Classificazione degli alimenti

ATTENZIONE
Pericolo di lesioni e danni dovuto a generi alimentari o oggetti posizionati in modo errato!
Se si posizionano generi alimentari o oggetti sul ripiano di vetro più basso, la porta non può chiudersi correttamente. In tal caso, il balconcino controporta potrebbe rompersi, i generi alimentari o gli oggetti potrebbero cadere e causare lesioni.
▶ Mantenere libera la zona anteriore del ripiano di vetro più basso.

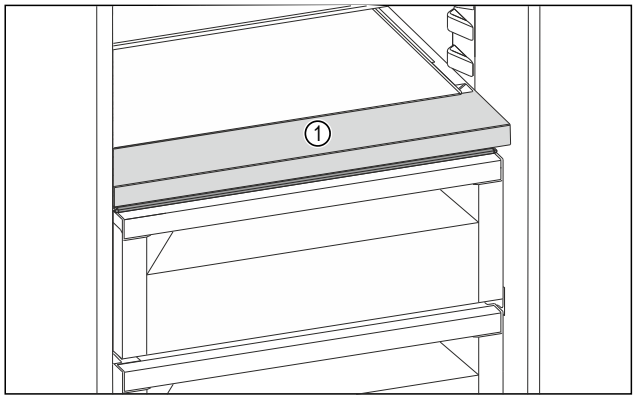

Fig. 74 Immagine a titolo di esempio
(1) Zona anteriore
▶ Area superiore e sportello: Conservare burro, formaggio, alimenti in scatola e tubetti.
▶ Zona di temperatura più fredda: Conservare alimenti deperibili, come quelli già pronti.

6.3 BioFresh

BioFresh prolunga il tempo di conservazione per alcuni alimenti freschi rispetto alla refrigerazione convenzionale.

Nota
Quando le temperature scendono sotto 0 °C, gli alimenti possono gelare.
▶ Conservare le verdure sensibili al freddo come cetrioli, melanzane, zucchine, così come la frutta esotica sensibile al freddo nel vano frigorifero.

6.3.1 Cassetto Fruit & Vegetable

In questo modo si crea un clima di conservazione prossimo a 0 °C. Il coperchio dello scomparto garantisce un'umidità permanente. Questo clima di conservazione è adatto alla conservazione di generi alimentari non confezionati con elevata umidità interna (ad es., insalata, verdure, frutta).

L'umidità nel vano dipende dal contenuto di umidità dei prodotti refrigerati e dalla frequenza di apertura. Potete regolare l'umidità.

Classificazione degli alimenti
▶ Conservare frutta e verdura non confezionate.
Se l'umidità è troppo alta:
▶ Regolare l'umidità.

6.3.2 Cassetto Meat & Dairy

In questo modo si crea un clima di conservazione prossimo a 0 °C. Questo clima di conservazione è adatto per alimenti sensibili (ad es., latticini, carne, pesce, salumi).

Classificazione degli alimenti
▶ Conservare gli alimenti secchi o confezionati.

6.4 Vano congelatore 4 stelle*

Qui si sviluppa un clima secco e gelido di conservazione di -18 °C. Il clima di conservazione ghiacciato è adatto per conservare alimenti surgelati per diversi mesi, per preparare cubetti di ghiaccio o per congelare alimenti freschi.

La temperatura dell'aria nel freezer, misurata con un termometro o un altro dispositivo di misurazione, può variare. Le fluttuazioni di temperatura sono maggiori in freezer parzialmente pieni o vuoti ed è possibile raggiungere temperature superiori a -18 °C.

6.4.1 Congelare gli alimenti

Potete congelare al massimo entro 24 ore tanti alimenti freschi quanti sono riportati nella targhetta di identificazione (vedere 11.5 Targhetta identificativa) sotto "Capacità di congelamento ... Kg/24 h".

Per garantire che gli alimenti si congelino rapidamente fino al centro, attenersi alle seguenti quantità per confezione:
- Frutta e verdura fino a 1 kg
- carne fino a 2,5 kg

Classificazione degli alimenti

ATTENZIONE
Pericolo di lesioni a causa di pezzi di vetro!
Bottiglie e barattoli con bevande possono esplodere durante il congelamento. Questo vale in particolare per bevande contenenti anidride carbonica.
▶ Non congelare bottiglie e lattine contenenti bevande!

▶ Per la massima capacità di congelamento: Rimuovere la piastra di vetro prima di congelare.*
▶ Riporre gli alimenti confezionati nel vano congelatore.

Scongelare gli alimenti

AVVERTENZA
Pericolo di avvelenamento alimentare!
▶ Non ricongelare gli alimenti scongelati.
▶ Utilizzare gli alimenti scongelati il prima possibile.

È possibile scongelare gli alimenti in vari modi:
- Nel vano frigorifero
- Nel microonde
- Nel forno/forno ventilato
- A temperatura ambiente

▶ Rimuovere solo il numero di alimenti necessario.

6.5 Tempi di conservazione

I tempi di conservazione indicati sono valori indicativi.

Per gli alimenti con l'indicazione della durata minima di conservazione vale sempre la data indicata sulla confezione.

6.5.1 Vano frigorifero

Per la durata minima di conservazione vale la data indicata sulla confezione.

6.5.2 BioFresh

Tempi di conservazione indicativi nel cassetto Meat & Dairy-Safe		
Burro	a 1 °C	fino a 90 giorni
Formaggio duro	a 1 °C	fino a 110 giorni
Latte	a 1 °C	fino a 12 giorni
Salumi, affettato	a 1 °C	fino a 8 giorni
Pollame	a 1 °C	fino a 6 giorni
Carne di maiale	a 1 °C	fino a 6 giorni
Carne di manzo	a 1 °C	fino a 6 giorni
Selvaggina	a 1 °C	fino a 6 giorni

Nota
▶ Considerare che gli alimenti ricchi di proteine si deteriorano più velocemente. Vale a dire che molluschi e crostacei si deteriorano più velocemente del pesce, il pesce più velocemente della carne.

Tempi di conservazione indicativi nel cassetto Fruit & Vegetable-Safe		
Verdura, insalata		
Carciofi	a 1 °C	fino a 14 giorni
Sedano	a 1 °C	fino a 28 giorni
Cavolfiore	a 1 °C	fino a 21 giorni
Broccoli	a 1 °C	fino a 13 giorni
Cicoria	a 1 °C	fino a 27 giorni
Insalata di campo	a 1 °C	fino a 19 giorni
Piselli	a 1 °C	fino a 14 giorni
Cavolo riccio	a 1 °C	fino a 14 giorni
Carote	a 1 °C	fino a 80 giorni
Aglio	a 1 °C	fino a 160 giorni
Cavolo rapa	a 1 °C	fino a 14 giorni
Lattuga cappuccina	a 1 °C	fino a 13 giorni
Erbe aromatiche	a 1 °C	fino a 13 giorni
Porro	a 1 °C	fino a 29 giorni
Funghi	a 1 °C	fino a 7 giorni
Ravanelli	a 1 °C	fino a 10 giorni
Cavoletti di Bruxelles	a 1 °C	fino a 20 giorni
Asparagi	a 1 °C	fino a 18 giorni
Spinaci	a 1 °C	fino a 13 giorni
Cavolo verza	a 1 °C	fino a 20 giorni
Frutta		
Albicocche	a 1 °C	fino a 13 giorni
Mele	a 1 °C	fino a 80 giorni
Pere	a 1 °C	fino a 55 giorni
More	a 1 °C	fino a 3 giorni
Datteri	a 1 °C	fino a 180 giorni
Fragole	a 1 °C	fino a 7 giorni
Fichi	a 1 °C	fino a 7 giorni
Mirtilli	a 1 °C	fino a 9 giorni
Lamponi	a 1 °C	fino a 3 giorni
Ribes	a 1 °C	fino a 7 giorni
Ciliegie, dolci	a 1 °C	fino a 14 giorni
Kiwi	a 1 °C	fino a 80 giorni
Pesche	a 1 °C	fino a 13 giorni
Prugne	a 1 °C	fino a 20 giorni
Mirtilli rossi	a 1 °C	fino a 60 giorni
Rabarbaro	a 1 °C	fino a 13 giorni
Uva spina	a 1 °C	fino a 13 giorni
Uva	a 1 °C	fino a 29 giorni

6.5.3 Vano congelatore*

Tempi di conservazione indicativi di vari alimenti		
Gelato	a -18 °C	da 2 a 6 mesi
Salame, prosciutto	a -18 °C	da 2 a 3 mesi
Pane, prodotti da forno	a -18 °C	da 2 a 6 mesi
Selvaggina, maiale	a -18 °C	da 6 a 9 mesi
Pesce grasso	a -18 °C	da 2 a 6 mesi
Pesce magro	a -18 °C	da 6 a 8 mesi
Formaggi	a -18 °C	da 2 a 6 mesi
Pollame, manzo	a -18 °C	da 6 a 12 mesi
Frutta e verdura	a -18 °C	da 6 a 12 mesi

*** A seconda del modello e delle dotazioni**

7 Risparmio energetico

- Assicurare sempre una buona ventilazione. Non coprire le griglie o i fori di ventilazione.
- Tenere sempre libere le fessure per l'aria del ventilatore.
- Non installare l'apparecchio né in aree soggette a irraggiamento solare diretto, né vicino a sorgenti di calore o simili.
- Se si installa l'apparecchio nelle dirette vicinanze di un forno, il consumo di energia può aumentare leggermente. Questo dipende dalla durata e dall'intensità di utilizzo del forno.
- Il consumo di energia dipende dalle condizioni di installazione, ad es. dalla temperatura ambiente . Con una temperatura ambiente piuttosto calda, il consumo di energia può aumentare.
- Aprire la porta per lo stretto tempo necessario.
- Più è bassa la temperatura impostata, maggiore è il consumo di energia.
- Conservare gli alimenti suddivisi con ordine: home.liebherr.com/food.
- Impacchettare correttamente tutti gli alimenti e conservarli coperti. Si evita in questo modo il formarsi della brina.
- Estrarre gli alimenti solo per il tempo necessario, per evitare che si riscaldino troppo.
- Introduzione di cibi caldi: solo dopo il raffreddamento fino alla temperatura ambiente.
- Scongelare i cibi surgelati nel vano frigorifero.*
- Se nell'apparecchio si forma uno spesso strato di brina: sbrinare l'apparecchio.*
- Per periodi di vacanza piuttosto prolungati impiegare la funzione HolidayMode (vedere HolidayMode) .

8 Uso

8.1 Elementi di comando e di visualizzazione

8.1.1 Indicatore di stato

Fig. 75 L'indicatore di stato mostra la temperatura reale.

(1) Display della temperatura del vano frigorifero

(2) Display della temperatura BioFresh

L'indicatore di stato mostra la temperatura reale e rappresenta l'indicazione di uscita. Da lì parte la navigazione verso funzioni e impostazioni.

8.1.2 Simboli sul display

I simboli sul display forniscono informazioni sull'attuale stato dell'apparecchio.

Simbolo	Stato dell'apparecchio
	Standby Apparecchio o zona di temperatura disattivati.
	Numero pulsante L'apparecchio funziona. La temperatura pulsa finché non è raggiunta la temperatura impostata.
	Simbolo pulsante L'apparecchio funziona. Viene eseguita la regolazione.

8.2 Funzioni dell'apparecchiatura

8.2.1 Note sulle funzioni del dispositivo

Le funzioni dell'apparecchiatura sono impostate in fabbrica per garantire che l'apparecchiatura stessa sia completamente funzionante.

Prima di modificare, attivare o disattivare le funzioni dell'apparecchio, verificate che siano soddisfatti i seguenti prerequisiti:

- ❑ Devono essere lette e comprese le descrizioni di funzionamento del display. (vedere 4 Funzionamento del display Touch & Swipe)
- ❑ Avere acquisito familiarità con gli elementi operativi e di visualizzazione dell'apparecchiatura.

Spegnimento e accensione dell'apparecchio

Con questa funzione si accende e si spegne l'intero apparecchio.

Spegnimento dell'apparecchio

Quando si spegne l'apparecchio, le impostazioni precedentemente eseguite rimangono memorizzate.

Accertarsi che siano state soddisfatte le seguenti condizioni preliminari:

- ❑ Le istruzioni operative (vedere 12 Messa fuori servizio) sono eseguite.

Fig. 76

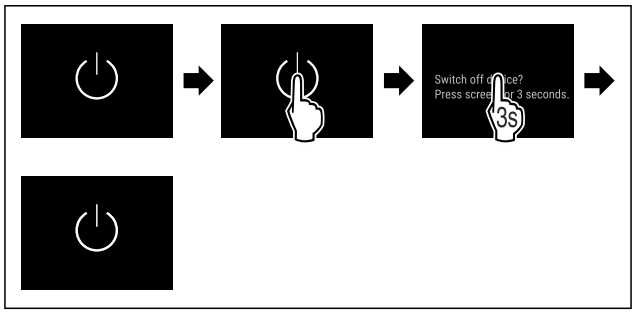

Fig. 77

▶ Eseguire i passaggi operativi in base alla figura.
▷ L'apparecchio è spento.
▷ Sul display appare il simbolo di standby.
▷ Il display diventa nero.

* A seconda del modello e delle dotazioni

Accensione dell'apparecchio

Quando il display si trova in modalità di sospensione:

▶ Toccare brevemente il display.

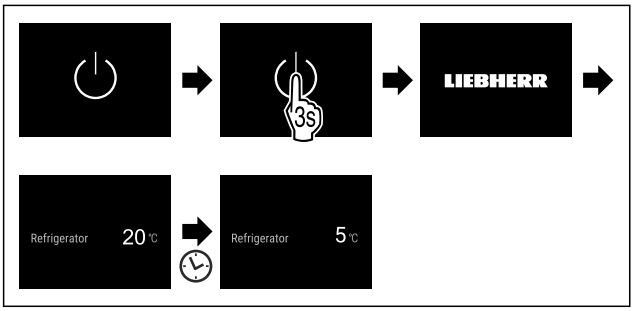

Fig. 78 Immagine a titolo di esempio

▶ Eseguire i passaggi operativi in base alla figura.

Quando l'apparecchio si avvia nella modalità demo:

▶ Disattivazione della modalità demo. (vedere Disattivazione della modalità demo)

▷ L'apparecchio è acceso.

▷ Le impostazioni precedentemente effettuate sono ripristinate.

▷ L'apparecchio si raffredda alla temperatura target impostata.

5 °C Temperatura

Utilizzate questa funzione per impostare la temperatura.

La temperatura dipende dai seguenti fattori:

- frequenza di apertura della porta
- durata di apertura della porta
- temperatura ambiente del luogo d'installazione
- tipo, temperatura e quantità degli alimenti

Zona di temperatura	Temperatura impostata in fabbrica	Impostazione raccomandata
5 °C Vano frigorifero	5 °C	4 °C
0 °C BioFresh	0 °C	B-Value (vedere BioFresh B-Value)

Regolazione della temperatura nel vano frigorifero

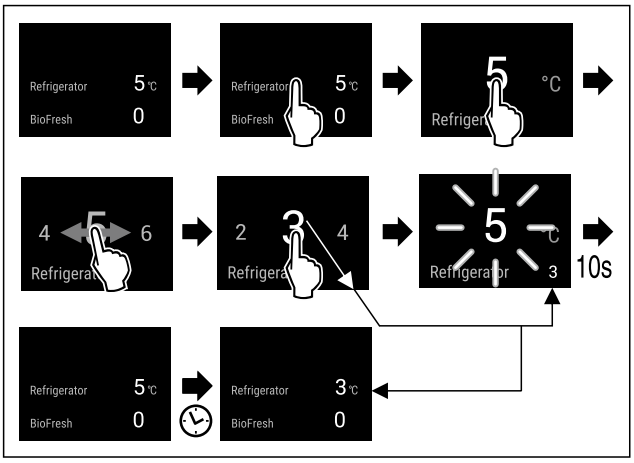

Fig. 79 Immagine a titolo di esempio

▶ Eseguire i passaggi operativi in base alla figura.

▷ La temperatura è impostata.

Regolazione della temperatura nel BioFresh

La temperatura si regola mediante il **BioFresh B-Value**. (vedere BioFresh B-Value)

B5 BioFresh B-Value

Con questa funzione è possibile impostare il BioFresh B-Value. È possibile utilizzare BioFresh B-Value per impostare BioFresh leggermente più caldo o più freddo, se necessario, a causa di una temperatura ambiente più alta o più bassa. Alla consegna BioFresh B-Value è impostato sul valore B5. Per la modifica di B-Value, fare riferimento alla tabella seguente:

Valore	Descrizione
B1	Temperatura minima
B1-B4	La temperatura può scendere sotto 0 °C e in queste condizioni gli alimenti possono gelare facilmente.*
B5	Temperatura preimpostata
B9	Temperatura massima

Impostazione BioFresh B-Value

Fig. 80

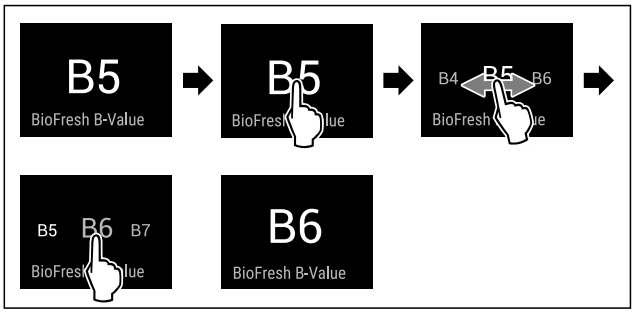

Fig. 82 Immagine a titolo di esempio: Passaggio da B5 a B6.

▶ Eseguire i passaggi operativi in base alla figura.

▷ Il BioFresh B-Value è impostato.

▷ L'indicatore di stato indica la temperatura nominale.

C5 C-Value*

Con questa funzione è possibile impostare il C-Value. Con il C-Value è possibile impostare il congelatore **** leggermente più caldo o più freddo. Alla consegna il C-Value è impostato sul valore C5.

Valore	Descrizione
da C1 a C4	Il congelatore **** diventa più freddo.
C5	valore pre-impostato
da C6 a C9	Il congelatore **** diventa più caldo.

Impostazione del C-Value

Fig. 83

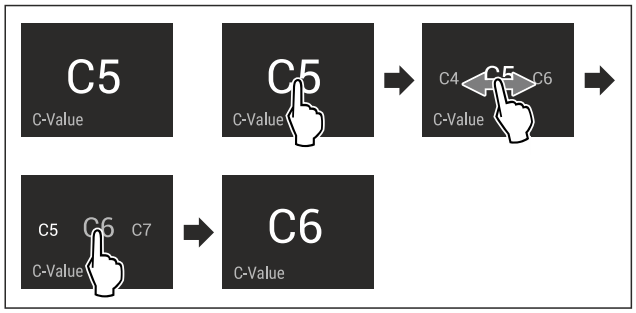

Fig. 85 Immagine a titolo di esempio: Passaggio da C5 a C6.

▶ Eseguire i passaggi operativi in base alla figura.
▷ Il C-Value è impostato.

D1 D-Value

Il D-Value è pre-impostato per il vostro apparecchio e non può essere modificato.

SuperCool

Con questa funzione attivate o disattivate la modalità SuperCool. Se si attiva SuperCool, allora l'apparecchio aumenta la resa di raffreddamento. Con la stessa si raggiungono temperature di raffreddamento più basse. Si può attivare SuperCool se si desiderano raffreddare rapidamente grandi quantità di alimenti.

Se si attiva SuperCool, si raggiungono inoltre temperature più basse nel vano congelatore ****. Si può attivare SuperCool se si desiderano congelare alimenti nel vano di congelamento *****.*

Se la funzione è attiva, l'apparecchio funziona con un livello di potenza superiore. Di conseguenza, il rumore di funzionamento dell'apparecchio può essere temporaneamente più alto e il consumo energetico più elevato.

Attivazione di SuperCool

Momento di attivazione della funzione:

- Se si desidera conservare alimenti freschi nel vano frigorifero: Attivare la funzione al momento dell'inserimento degli alimenti.
- Se si desidera conservare alimenti freschi nel vano congelatore ****: Attivare la funzione 3 ore prima del momento dell'inserimento degli alimenti.*

Fig. 86

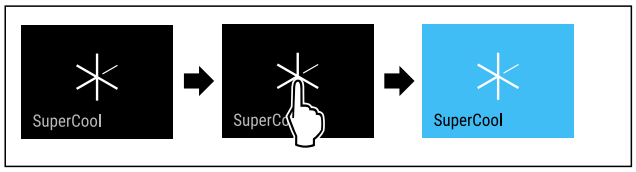

Fig. 87

▶ Eseguire i passaggi operativi in base alla figura.

-o-

▶ Attivare con l'App SmartDevice.

▷ SuperCool è attivo.
▷ L'indicatore di temperatura diventa blu.

Disattivazione SuperCool

SuperCool viene disattivato automaticamente dopo 18 ore. È possibile comunque disattivare la funzione SuperCool in ogni momento manualmente:

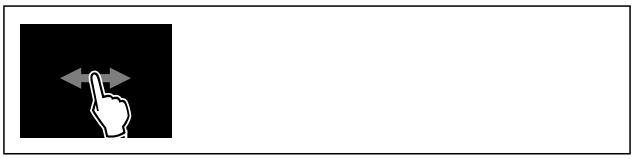

Fig. 88

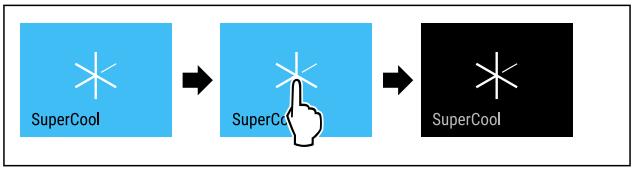

Fig. 89

▶ Eseguire i passaggi operativi in base alla figura.

-o-

▶ Disattivare con l'App SmartDevice.

▷ SuperCool è disattivato.
▷ L'apparecchio continua a funzionare nella modalità normale.
▷ L'apparecchio si raffredda alla temperatura impostata precedentemente.

PartyMode

Con questa funzione attivate o disattivate la modalità PartyMode. La modalità PartyMode attiva diverse funzioni utili in occasione di una festa.

PartyMode attiva le seguenti funzioni:

- SuperCool (vedere SuperCool)

È possibile impostare tutte le funzioni indicate individualmente e con flessibilità. Quando si disattiva PartyMode, si perde qualsiasi modifica.

Se la funzione è attiva, l'apparecchio funziona con un livello di potenza superiore. Di conseguenza, il rumore di funzionamento dell'apparecchio può essere temporaneamente più alto e il consumo energetico più elevato.

Attivazione PartyMode

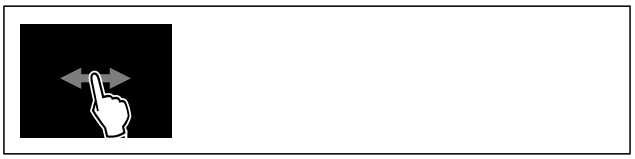

Fig. 90

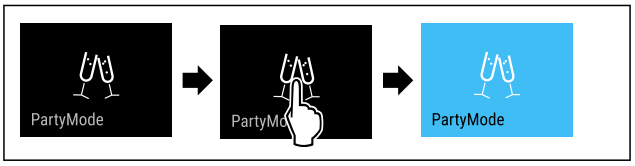

Fig. 91

▶ Eseguire i passaggi operativi in base alla figura.
▷ PartyMode e le relative funzioni sono attivate.
▷ L'indicatore di temperatura diventa blu.
▷ La temperatura attuale impostata lampeggia, fino a che la temperatura target è stata raggiunta.

Disattivazione PartyMode

PartyMode viene disattivata automaticamente dopo 24 ore. È possibile comunque disattivare la funzione PartyMode in ogni momento manualmente:

*** A seconda del modello e delle dotazioni**

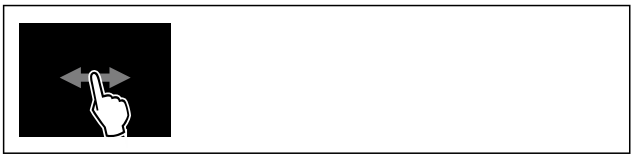

Fig. 92

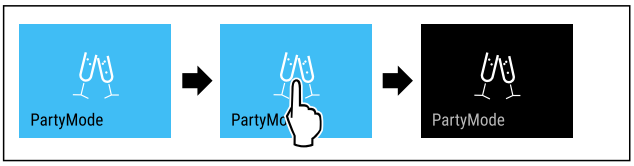

Fig. 93

▶ Eseguire i passaggi operativi in base alla figura.
▷ PartyMode è disattivato.
▷ L'apparecchio si raffredda alla temperatura impostata precedentemente: La temperatura attuale impostata lampeggia, fino a che la temperatura target è stata raggiunta.

HolidayMode

Con questa funzione attivate o disattivate la modalità HolidayMode. Se si attiva la HolidayMode, allora il vano frigorifero viene impostato su 15 °C. In questo caso, durante un periodo di assenza prolungato, si risparmia energia e si evitano cattivi odore e formazione di muffa.

Stato dell'apparecchio con attivazione della modalità HolidayMode
Il vano frigorifero raffredda a 15 °C.
BioFresh raffredda a 15 °C.
Nel vano congelatore **** la temperatura impostata rimane inalterata.*
PartyMode è disattivato.
SuperCool è disattivato.

Attivare HolidayMode

▶ Svuotare completamente il vano frigorifero.
▶ Svuotare completamente BioFresh.

Fig. 94

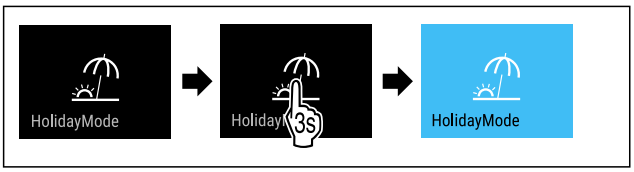

Fig. 95

▶ Eseguire i passaggi operativi in base alla figura.
▷ HolidayMode è attivo.
▷ L'indicatore di temperatura diventa blu e mostra il simbolo HolidayMode.

Disattivazione HolidayMode

Fig. 96

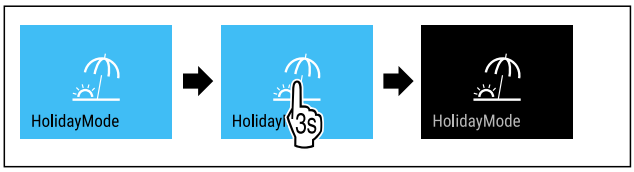

Fig. 97

▶ Eseguire i passaggi operativi in base alla figura.
▷ HolidayMode è disattivato.
▷ L'apparecchio si raffredda alla temperatura impostata precedentemente.

SabbathMode

Con questa funzione attivate o disattivate la modalità SabbathMode. Quando attivate questa funzione, alcune funzioni elettroniche vengono disattivate. In questo modo, il vostro apparecchio soddisfa le esigenze religiose nei giorni di festa ebraici, come ad es. dello Shabbat e corrisponde alla certificazione Kosher STAR-K.

Stato dell'apparecchio con attivazione della modalità SabbathMode
L'indicatore di stato indica costantemente SabbathMode.
Tutte le funzioni nel display, tranne la **funzione Disattivazione SabbathMode** sono bloccate.
Le funzioni attive rimangono attive.
Il display rimane illuminato quando chiudete la porta.
L'illuminazione interna è disattivata.
I promemoria non vengono visualizzati. L'intervallo di tempo impostato viene arrestato.
Promemoria e avvisi non vengono visualizzati.
Non è presente l'allarme della porta.
Non è presente l'allarme di temperatura.
Il ciclo di sbrinamento funziona solo per un tempo predefinito senza considerare l'utilizzo dell'apparecchio.
Dopo una caduta di corrente, l'apparecchio torna in modalità SabbathMode.

Stato dell'apparecchio

Nota

Questa apparecchiatura ha la certificazione dell'Istituto "Institute for Science and Halacha". (www.machonha-lacha.co.il)

In www.star-k.org/appliances è disponibile un elenco delle apparecchiature certificate Star-K.

Attivazione SabbathMode

AVVERTENZA

Pericolo di intossicazione a causa di alimenti avariati!
Se è stata attivata la modalità SabbathMode e si verifica un'interruzione di corrente, nell'indicazione di stato non compare alcun messaggio relativo all'interruzione di corrente. Al termine dell'interruzione di corrente, l'apparecchiatura riprende a funzionare in modalità SabbathMode. L'interruzione di corrente può causare il deterioramento degli alimenti e il loro consumo può causare un'intossicazione alimentare.
Dopo un'interruzione di corrente:
▶ Non consumare alimenti che erano congelati e si sono scongelati.

Fig. 98

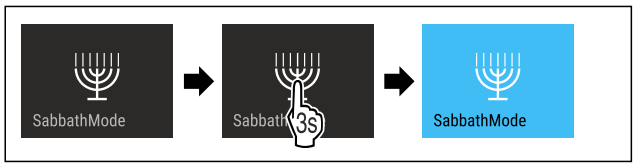

Fig. 99
▶ Eseguire i passaggi operativi in base alla figura.
▷ SabbathMode è attivo.
▷ L'indicatore di stato indica costantemente SabbathMode.

Disattivazione SabbathMode

SabbathMode viene disattivata automaticamente dopo 80 ore. È possibile comunque disattivare la funzione SabbathMode in ogni momento manualmente:

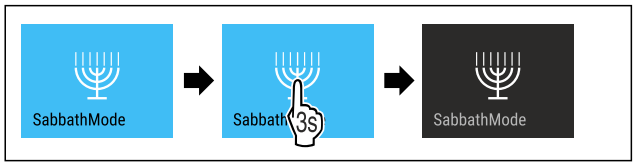

Fig. 100
▶ Eseguire i passaggi operativi in base alla figura.
▷ SabbathMode è disattivato.

EnergySaver

Con questa funzione attivate o disattivate la modalità di risparmio energetico. Se si attiva la modalità di risparmio energetico, il consumo di energia diminuisce e la temperatura dell'apparecchio aumenta. Gli alimenti rimangono freschi, ma la durata di conservazione si riduce.

Zona di temperatura	Impostazione consigliata (vedere Regolazione della temperatura nel vano frigorifero)	Temperatura con attivo EnergySaver
5 °C Vano frigorifero	4 °C	7 °C

Temperature

Attivazione EnergySaver

Fig. 101

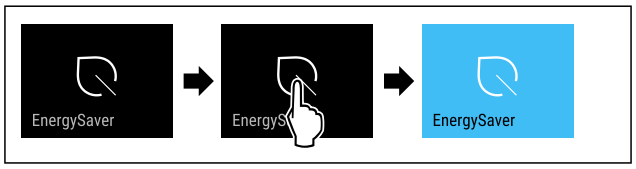

Fig. 102
▶ Eseguire i passaggi operativi in base alla figura.
▷ La modalità di risparmio energetico è attiva.

Disattivazione EnergySaver

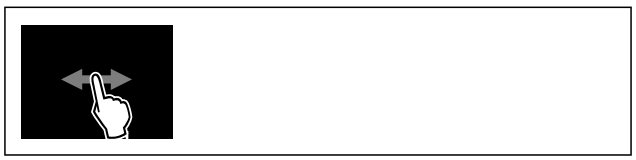

Fig. 103

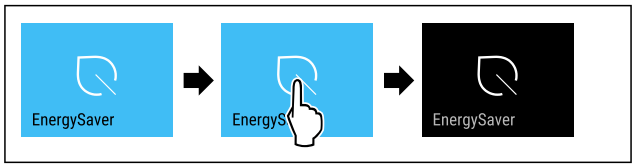

Fig. 104
▶ Eseguire i passaggi operativi in base alla figura.
▷ La modalità di risparmio energetico è disattivata.

CleaningMode

Con questa funzione attivate o disattivate la modalità CleaningMode. Il CleaningMode consente una comoda pulizia dell'apparecchio.

Questa impostazione fa riferimento al vano frigorifero.

Applicazione:
- Pulire il vano frigorifero. (vedere 10.9 Pulizia dell'apparecchio)

Stato dell'apparecchio con attivazione della modalità CleaningMode
L'indicatore di stato indica costantemente CleaningMode.
Il vano frigorifero è disattivato.
L'illuminazione interna è attivata.
I promemoria e gli avvisi non vengono visualizzati. Non viene emesso alcun segnale acustico.

Stato dell'apparecchio

CleaningMode attivazione

Fig. 105

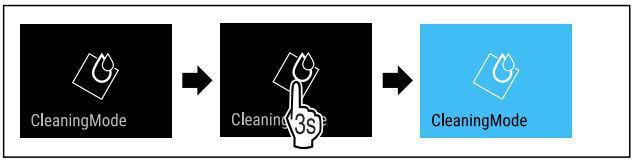

Fig. 106

▶ Eseguire i passaggi operativi in base alla figura.
▷ CleaningMode è attivo.
▷ L'indicatore di stato indica costantemente CleaningMode.

Disattivazione CleaningMode

Il CleaningMode viene disattivato automaticamente dopo 60 minuti. È possibile comunque disattivare la funzione CleaningMode in ogni momento manualmente:

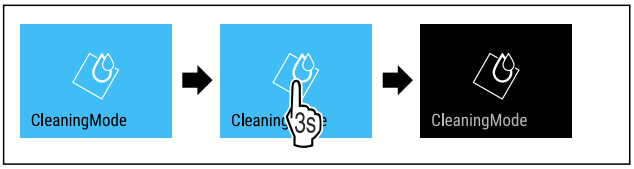

Fig. 107

▶ Eseguire i passaggi operativi in base alla figura.
▷ CleaningMode è disattivato.
▷ L'apparecchio si raffredda alla temperatura impostata precedentemente.

Blocco di inserimento

Con questa funzione attivate o disattivate il blocco di inserimento. Il blocco di inserimento impedisce un'accensione accidentale dell'apparecchio, ad es. da parte di bambini.

Applicazione:

- Evitare la modifica involontaria di funzioni.
- Evitare lo spegnimento involontario dell'apparecchio.
- Evitare un'impostazione involontaria della temperatura.

Attivazione del blocco di inserimento

Attivando il blocco di inserimento, è possibile continuare a navigare nei menù, tuttavia non è possibile selezionare o modificare altre funzioni.

Fig. 108

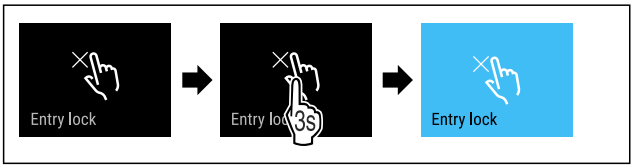

Fig. 109

▶ Eseguire i passaggi operativi in base alla figura.
▷ Il blocco di inserimento è attivato.

Disattivazione del blocco di inserimento

Fig. 110

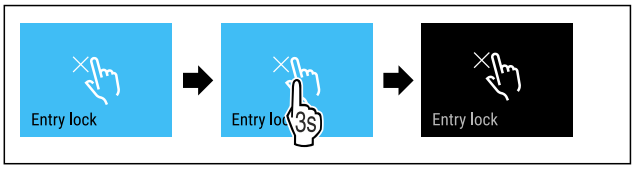

Fig. 111

▶ Eseguire i passaggi operativi in base alla figura.
▷ Il blocco di inserimento è disattivato.

Promemoria

Con questa funzione si attivano o si disattivano i promemoria. La funzione è attivata alla consegna.

Se la funzione è attivata, allora compaiono i seguenti promemoria:

- Sostituire il filtro a carboni attivi FreshAir (vedere Sostituire il filtro a carboni attivi FreshAir)

Attivazione del promemoria

Fig. 112

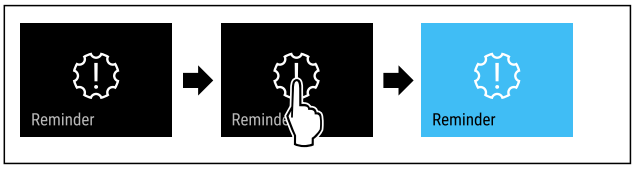

Fig. 113

▶ Eseguire i passaggi operativi in base alla figura.
▷ Il promemoria è attivato.

Disattivazione del promemoria

Fig. 114

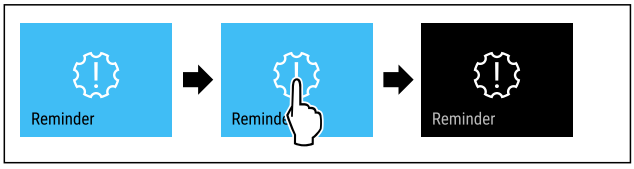

Fig. 115

▶ Eseguire i passaggi operativi in base alla figura.
▷ Il promemoria ferie è disattivato.

Lingua

Con questa funzione è possibile impostare la lingua di visualizzazione.

È possibile impostare le seguenti lingue:

- Tedesco
- Inglese
- Francese
- Spagnolo
- Italiano
- Neerlandese
- Ceco
- Polacco

- Portoghese
- Bulgaro
- Russo
- Cinese

Impostazione della lingua

Fig. 116

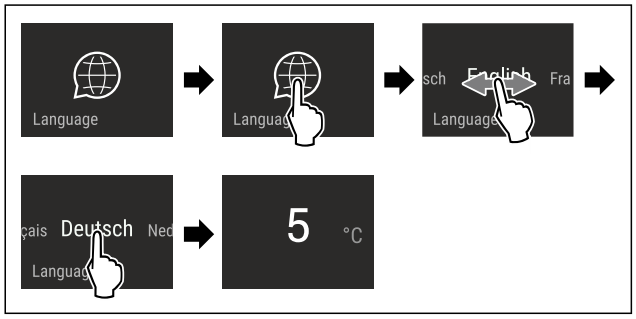

Fig. 117 Immagine a titolo di esempio a seconda della lingua e della temperatura

▶ Eseguire i passaggi operativi in base alla figura.
▷ La lingua è impostata.
▷ La visualizzazione torna all'indicatore dello stato.

Unità di temperatura

Con questa funzione è possibile impostare l'unità di temperatura. È possibile impostare i gradi Celsius o i gradi Fahrenheit come unità di temperatura.

Impostazione dell'unità di temperatura

Fig. 118

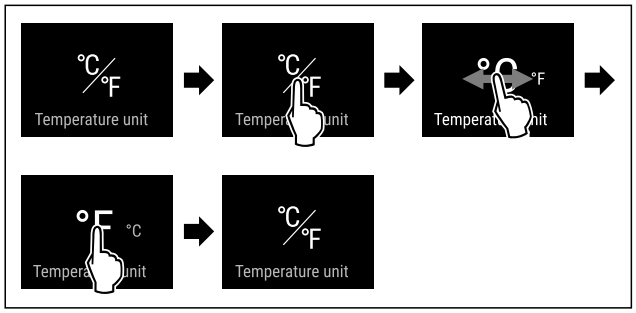

Fig. 120 Immagine a titolo di esempio: Passaggio dai gradi Celsius ai gradi Fahrenheit.

▶ Eseguire i passaggi operativi in base alla figura.
▷ L'unità di temperatura è impostata.

Luminosità del display

Con questa funzione è possibile regolare gradualmente la luminosità del display.

È possibile impostare i seguenti gradi di luminosità:

- 40 %
- 60 %
- 80 %
- 100 % (preimpostazione)

Impostazione della luminosità

Fig. 121

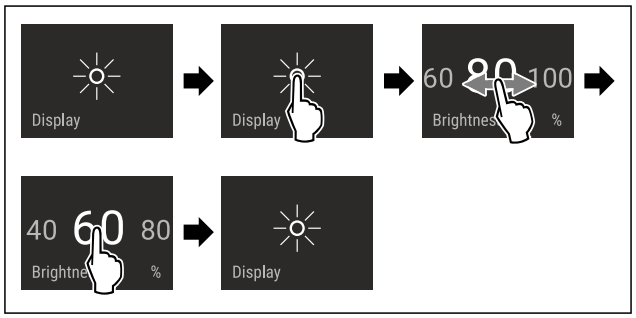

Fig. 122 Immagine a titolo di esempio: Passaggio dall'80 % al 60 %.

▶ Eseguire i passaggi operativi in base alla figura.
▷ L'illuminazione è così impostata.

WiFi

Utilizzate questa funzione per connettere la vostra apparecchiatura al Wi-Fi. Potete quindi utilizzare SmartDevice dall'app su un dispositivo mobile. Potete inoltre utilizzare questa funzione per disconnettere o ripristinare la connessione Wi-Fi.

Ulteriori informazioni su SmartDevice: (vedere 2.3 SmartDevice)

Nota
La funzione SmartDevice non è disponibile nei seguenti paesi: Russia, Bielorussia, Kazakistan.

Connettersi al Wi-Fi per la prima volta

Accertarsi che siano soddisfatte le seguenti condizioni preliminari:

❑ È stata installata la app SmartDevice (vedi apps.home.liebherr.com).
❑ La registrazione nella app SmartDevice è completata.

Fig. 123

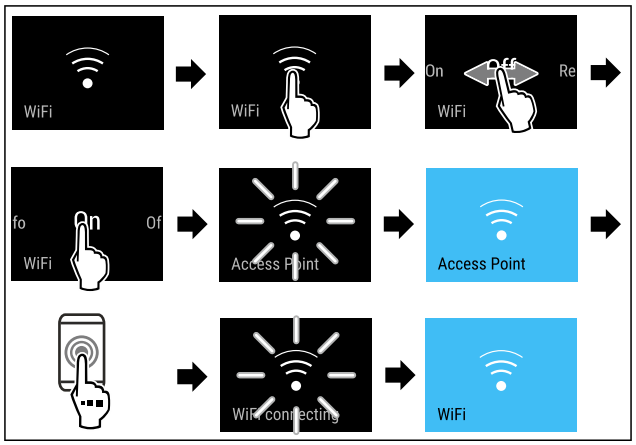

Fig. 124

▶ Eseguire le operazioni come mostrato in figura.
▷ La connessione è stabilita.

Scollegare la connessione WiFi

Fig. 125

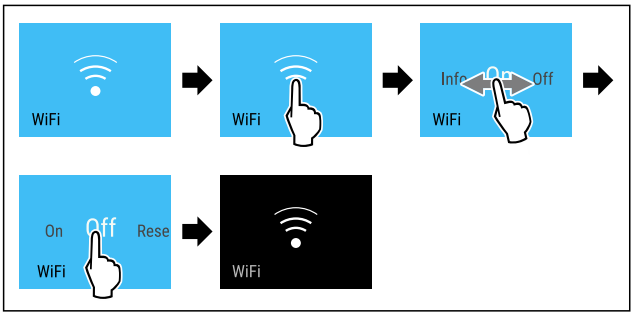

Fig. 126

▶ Eseguire le operazioni come mostrato in figura.
▷ La connessione è interrotta.

Ripristinare la connessione WiFi

Fig. 127

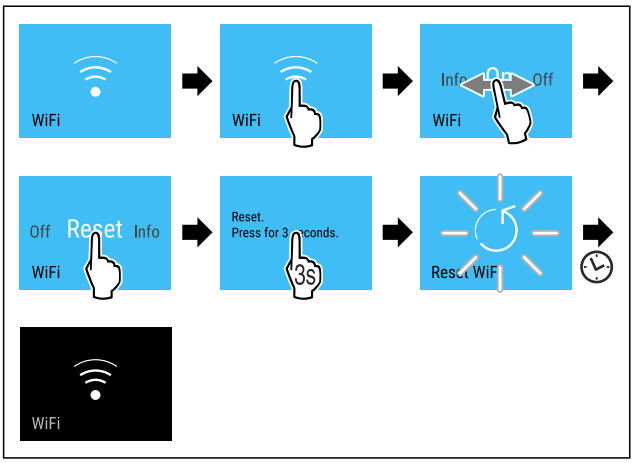

Fig. 128

▶ Eseguire le operazioni come mostrato in figura.
▷ La connessione Wi-Fi e altre impostazioni Wi-Fi vengono ripristinate ai valori di fabbrica.

Mostrare informazioni sulla connessione Wi-Fi

Fig. 129

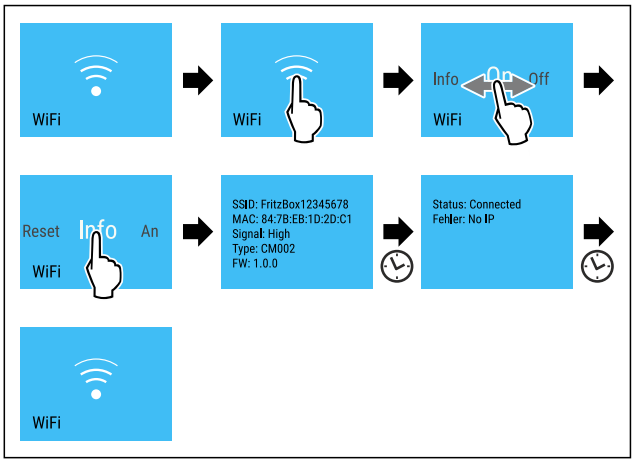

Fig. 130

▶ Eseguire le operazioni come mostrato in figura.

Informazioni sull'apparecchio

Utilizzare questa funzione per visualizzare il nome del modello, l'indice, il numero di serie e il numero di servizio dell'apparecchio. Le informazioni sull'apparecchio sono necessarie quando si contatta il servizio clienti. (vedere 11.4 Servizio clienti)

È possibile utilizzare questa funzione anche per aprire il menu esteso. (vedere 4 Funzionamento del display Touch & Swipe)

Visualizzazione delle informazioni sull'apparecchio

Fig. 131

Fig. 132

▶ Eseguire i passaggi operativi in base alla figura.
▷ Il display mostra le informazioni sull'apparecchio.

Software

Utilizzare questa funzione per visualizzare la versione software dell'apparecchio.

Visualizzazione della versione software

Fig. 133

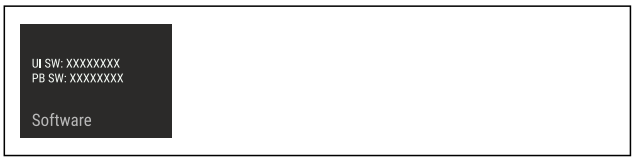

Fig. 134

▶ Eseguire i passaggi operativi in base alla figura.
▷ Il display visualizza la versione del software.

Allarme della porta

Con questa funzione attivate o disattivate la modalità allarme della porta. L'allarme della porta suona se la porta rimane aperta per troppo tempo. L'allarme della porta alla consegna è già attivo. È possibile impostare il tempo di apertura della porta prima che suoni l'allarme della porta.

È possibile impostare i seguenti valori:

- 1 minuto
- 2 minuti
- 3 minuti
- Off

Impostazione dell'allarme della porta

Fig. 135

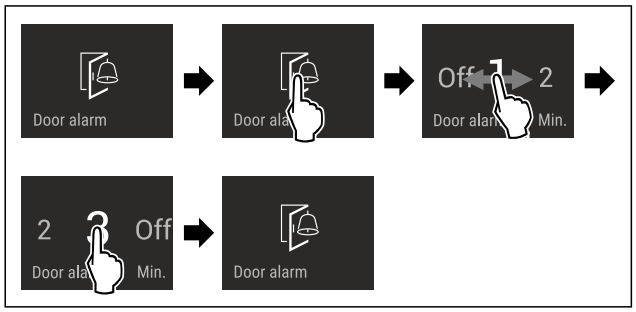

Fig. 136 Immagine a titolo di esempio: Modificare l'allarme della porta da 1 minuto a 3 minuti.

▶ Eseguire i passaggi operativi in base alla figura.
▷ L'allarme della porta è impostato.

Disattivazione dell'allarme della porta

Fig. 138

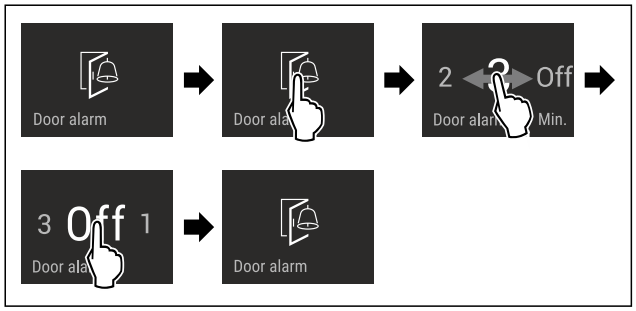

Fig. 139

▶ Eseguire i passaggi operativi in base alla figura.
▷ L'allarme della porta è disattivato.

Modalità demo

La modalità demo è una funzione speciale per i rivenditori che desiderano dimostrare le caratteristiche dell'apparecchiatura. Se si attiva la modalità demo, tutte le funzioni di refrigerazione vengono disattivate.

Se accendete il dispositivo e sul display di stato viene visualizzato "Demo", la modalità demo è già attivata.

Se si attiva e poi si disattiva la modalità demo, l'apparecchiatura ripristina le impostazioni di fabbrica. (vedere Reset alle impostazioni di fabbrica)

Attivazione della modalità demo

Fig. 140

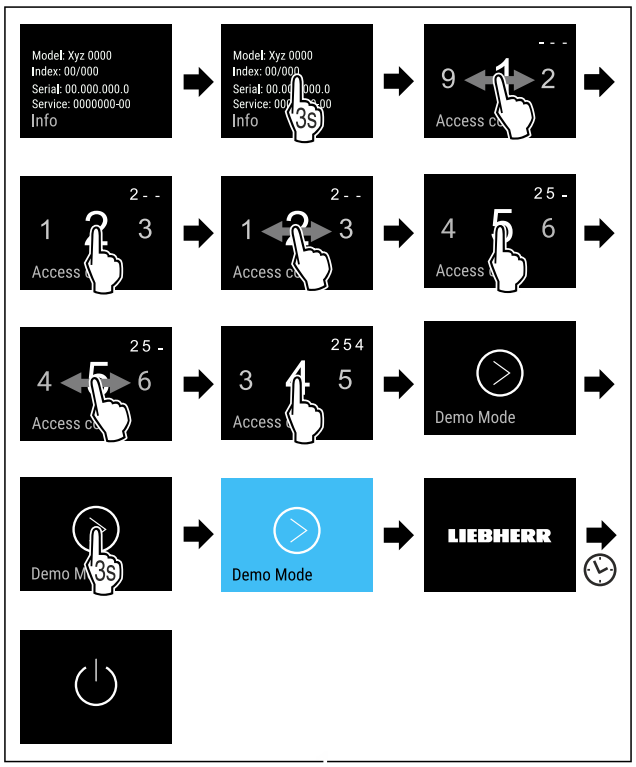

Fig. 141

▶ Eseguire le operazioni come mostrato in figura.
▷ La modalità demo è attivata.
▷ L'apparecchiatura è spenta.
▶ Accendere l'apaprecchiatura. (vedere 5.1 Accensione dell'apparecchiatura (prima messa in funzione))
▷ Sul display di stato viene visualizzato "DEMO".

Disattivazione della modalità demo

Fig. 142

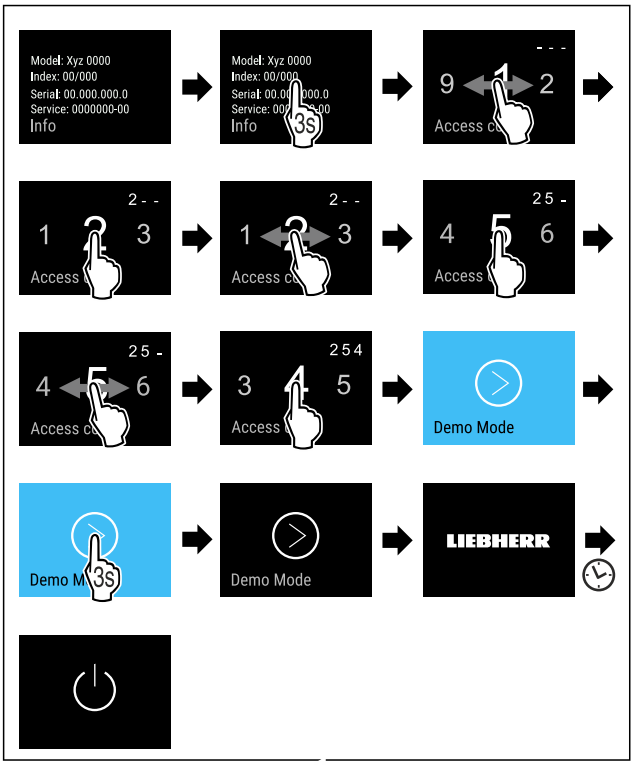

Fig. 143

▶ Eseguire le operazioni come mostrato in figura.
▷ La modalità demo è disattivata.
▷ L'apparecchiatura è spenta.
▶ Accendere l'apaprecchiatura. (vedere 5.1 Accensione dell'apparecchiatura (prima messa in funzione))
▷ L'apparecchiatura viene ripristinata alle impostazioni di fabbrica.

Reset alle impostazioni di fabbrica

Con questa funzione resettate tutte le impostazioni alle impostazioni di fabbrica. Tutte le impostazioni finora effettuate vengono resettate all'impostazione di fabbrica.

Effettuare un reset

Fig. 144

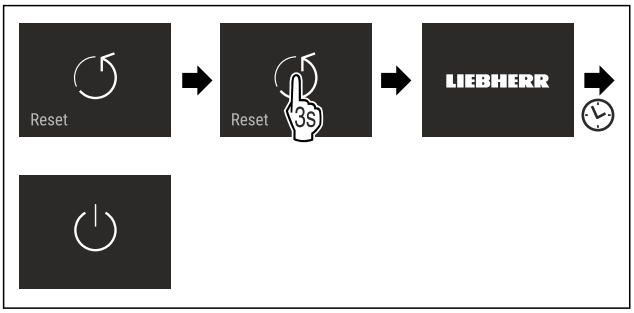

Fig. 145

▶ Eseguire i passaggi operativi in base alla figura.
▷ L'apparecchio è resettato.
▷ L'apparecchio è spento.
▶ Riavviare l'apparecchio. (vedere 5.1 Accensione dell'apparecchiatura (prima messa in funzione))

8.3 Messaggi

Sono presenti due categorie di messaggi:

Categoria	Significato
Avvertimento	Gli avvertimenti compaiono in caso di un allarme della porta o di malfunzionamenti. Si possono chiudere autonomamente gli avvertimenti più semplici. In caso di malfunzionamenti più gravi, occorre contattare il servizio clienti. (vedere 11.4 Servizio clienti)
Promemoria	I promemoria evidenziano processi generali. Si possono eseguire questi processi e chiudere dunque il messaggio.

8.3.1 Panoramica degli avvertimenti

Comportamento del dispositivo in caso di avvertimenti:
- L'avvertimento compare sul display in rosso.
- Il segnale acustico di allarme viene emesso a un volume crescente.
- Per alcuni avvertimenti lampeggia l'illuminazione interna.

Messaggio	Causa	Chiusura del messaggio
Close the door. **Allarme della porta**	Il messaggio compare se la porta rimane aperta per troppo tempo.	Eseguire i passaggi operativi. (vedere Allarme della porta)
Error **Errore**	Il messaggio compare se sussiste un errore del dispositivo. Un componente del dispositivo presenta un errore.	Eseguire i passaggi operativi. (vedere Errore)
WiFi Error **Errore WLAN**	Il messaggio appare, se non è possibile collegare l'apparecchio con la WLAN. (vedere Connettersi al Wi-Fi per la prima volta) Il messaggio appare solo durante la prima installazione.	Eseguire i passaggi operativi. (vedere Errore WLAN)

8.3.2 Chiusura degli avvertimenti

Allarme della porta

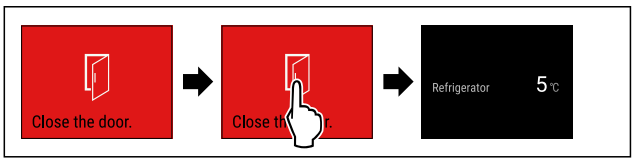

Fig. 146 Immagine a titolo di esempio

▶ Eseguire i passaggi operativi in base alla figura.
-o-
▶ Chiudere la porta.

▷ Il display passa all'indicazione di stato.

È possibile impostare il tempo di apertura della porta prima che suoni l'allarme della porta. (vedere Impostazione dell'allarme della porta)

Errore

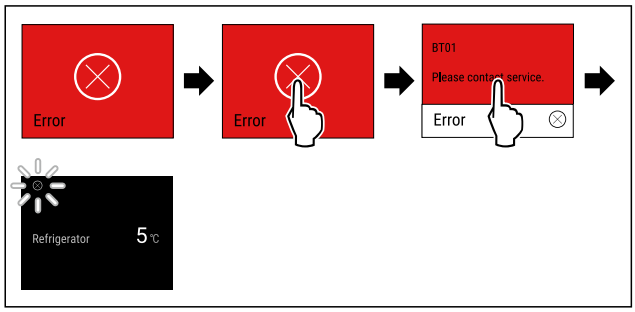

Fig. 147 Immagine a titolo di esempio

▶ Toccare brevemente il display.
▷ Viene visualizzato il codice dell'errore.
▶ Prendere nota del codice di errore.
▶ Toccare brevemente il display.
▷ Il display passa all'indicazione di stato.
▶ Rivolgersi al servizio di assistenza clienti. (vedere 11.4 Servizio clienti)

Errore WLAN

▶ Controllare il collegamento WLAN.
▶ Ricollegare l'apparecchio con la WLAN. (vedere WiFi)

8.3.3 Panoramica dei promemoria

Comportamento del dispositivo in caso di promemoria:

- Il promemoria compare sul display in giallo.
- Viene emesso un segnale acustico di allarme.
- Per alcuni promemoria lampeggia l'illuminazione interna.

Si possono disattivare i seguenti promemoria (vedere Disattivazione del promemoria) :

- Sostituire il filtro a carboni attivi FreshAir

Messaggio	Causa	Chiusura del messaggio
FreshAir filter **Sostituire il filtro a carboni attivi FreshAir**	Il messaggio compare se occorre sostituire il filtro a carboni attivi FreshAir.	Eseguire i passaggi operativi. (vedere Sostituire il filtro a carboni attivi FreshAir)

8.3.4 Chiusura dei promemoria

Sostituire il filtro a carboni attivi FreshAir

Liebherr raccomanda: Sostituire il filtro a carboni attivi FreshAir ogni 6 mesi.

Nota
Il filtro a carboni attivi FreshAir è disponibile nello shop online Liebherr-Hausgeräte all'indirizzo home.liebherr.com/shop/de/deu/zubehor.html.

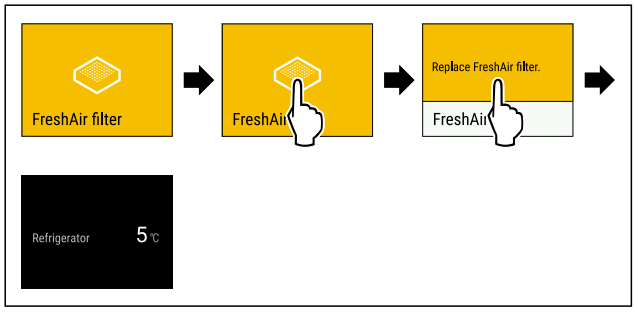

Fig. 148 Immagine a titolo di esempio

▶ Toccare brevemente il display.
▷ Il display mostra informazioni sul promemoria.
▶ Toccare brevemente il display.
▶ Sostituire il filtro a carboni attivi. (vedere 10.1 Filtro a carboni attivi FreshAir)
▷ Il filtro a carboni attivi garantisce una qualità dell'aria ottimale nell'unità di raffreddamento.
▷ Il promemoria riappare dopo 6 mesi.

Se si desidera che il promemoria non compaia più, si può a quel punto disattivare il promemoria. (vedere Disattivazione del promemoria)

9 Dotazione

9.1 Vano congelatore a 4 stelle*

9.1.1 Apertura / chiusura del vano congelatore

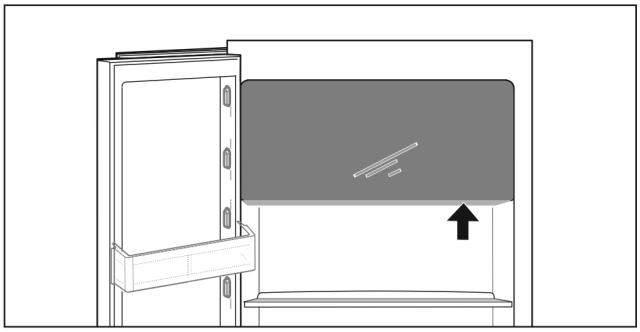

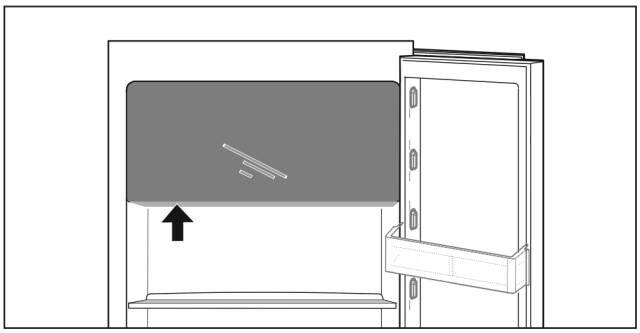

Fig. 149

Aprire il vano congelatore:
▶ Afferrare dal basso il campo di presa.
▶ Premere la piastra della maniglia e tirare contemporaneamente in avanti la porta.

Chiudere il vano congelatore:
▶ Chiudere la porta e premere contemporaneamente.
▷ La porta è innestata.

9.2 Balconcino controporta

I balconcini controporta sono adatti alla conservazione di bevande e alimenti. È possibile spostare i balconcini controporta per un utilizzo individuale e smontarli per la pulizia. Tuttavia, Liebherr consiglia di utilizzare i balconcini controporta nella posizione consegnata nello sportello.

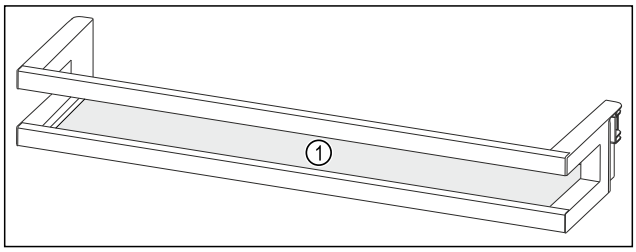

*** A seconda del modello e delle dotazioni**

Fig. 150 Immagine a titolo di esempio balconcino controporta
(1) Ripiano

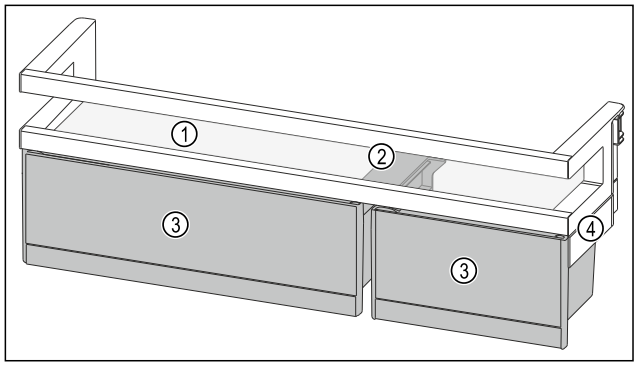

*Fig. 151 Rappresentazione a titolo di esempio balconcino controporta con VarioBox**
(1) Ripiano
(2) Elemento di tenuta per VarioBox
(3) VarioBox
(4) Elemento laterale

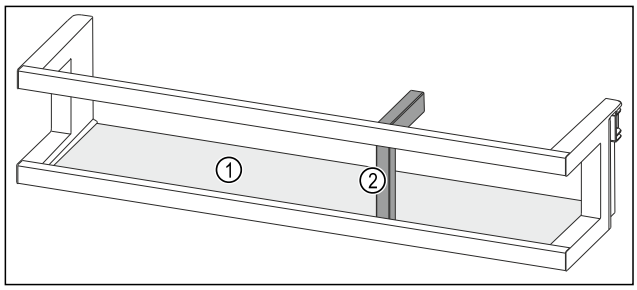

Fig. 152 Rappresentazione a titolo di esempio balconcino controporta con portabottiglie
(1) Ripiano
(2) Portabottiglie

La seguente tabella mostra alcuni esempi di ciò che può essere riposto nel rispettivo balconcino controporta.

Balconcino controporta	Generi alimentari
Balconcino controporta (vedere Fig. 150)	Burro, formaggi,conserve, tubetti
Balconcino controporta con portabottiglie (vedere Fig. 152)	Bottiglie Con i portabottiglie scorrevoli le bottiglie vengono fissate nel balconcino controporta.
Balconcino controporta con VarioBox (vedere Fig. 151) *	piccoli generi alimentari*

9.2.1 Rimuovere VarioBox*

È possibile utilizzare uno oppure entrambe i VarioBox. Se si desidera collocare bottiglie particolarmente alte nel ripiano balconcino controporta sotto al balconcino controporta con VarioBox, allora è possibile estrarre uno o entrambi i VarioBox.

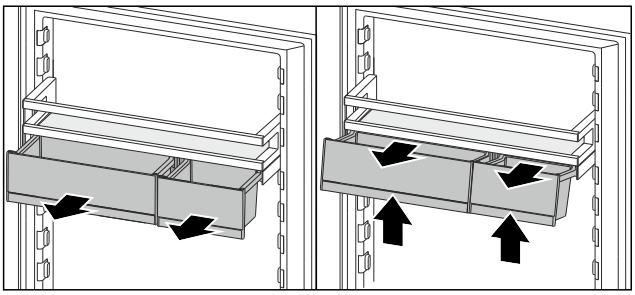

Fig. 153

▶ Estrarre VarioBox fino all'arresto.
▶ Sollevare la parte anteriore di VarioBox.
▶ Estrarre VarioBox da davanti.

9.2.2 Estrazione del balconcino controporta

Accertarsi che siano state soddisfatte le seguenti condizioni preliminari:

❑ I VarioBox sono rimossi. (vedere 9.2.1 Rimuovere VarioBox*) *

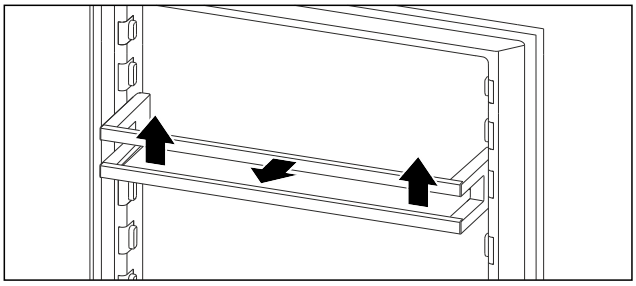

Fig. 154 Immagine a titolo di esempio

▶ Spingere il balconcino controporta verso l'alto.
▶ Estrarre il balconcino controporta da davanti.

9.2.3 Inserimento del balconcino controporta

Nota
Formazione di condensa sul vano congelatore 4 stelle a causa di una posizione errata del balconcino controporta con VarioBox!*
Se l'apparecchio è dotato di un vano congelatore 4 stelle, il balconcino controporta con VarioBox può compromettere la distribuzione dell'aria nel vano frigorifero e può formarsi la condensa sul vano congelatore 4 stelle.
Per una distribuzione dell'aria ottimale nel comparto frigorifero, Liebherr consiglia:

▶ Porre il balconcino controporta con VarioBox ad un'altezza inferiore al vano congelatore 4 stelle.

ATTENZIONE
Pericolo di lesioni e danni dovuto a generi alimentari o oggetti posizionati in modo errato!
Se si posizionano generi alimentari o oggetti sul ripiano di vetro più basso, la porta non può chiudersi correttamente. In tal caso, il balconcino controporta potrebbe rompersi, i generi alimentari o gli oggetti potrebbero cadere e causare lesioni.

▶ Mantenere libera la zona anteriore del ripiano di vetro più basso.

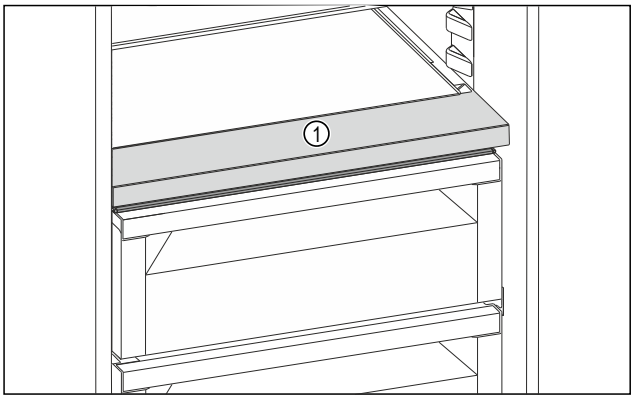

Fig. 155 Immagine a titolo di esempio
(1) Zona anteriore

Accertarsi che siano state soddisfatte le seguenti condizioni preliminari:

❑ I VarioBox sono rimossi. (vedere 9.2.1 Rimuovere VarioBox*) *

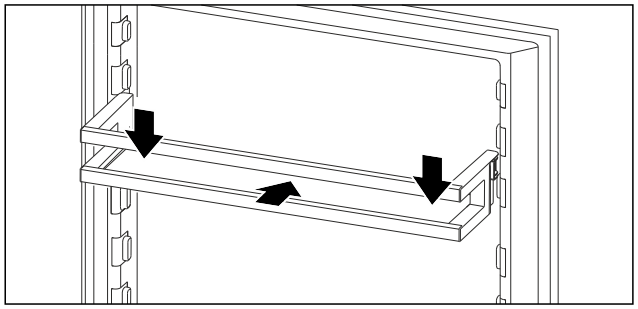

Fig. 156 Immagine a titolo di esempio

▶ Inserire il balconcino controporta.
▶ Spingere il balconcino controporta verso il basso.

9.2.4 Inserimento dei VarioBox*

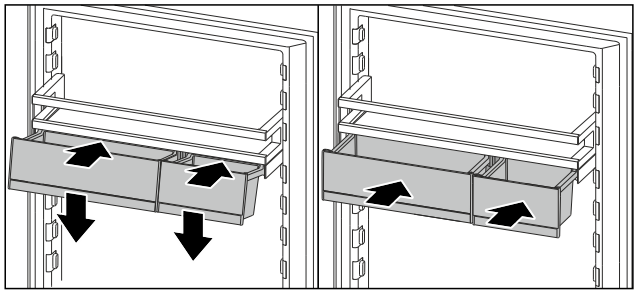

Fig. 157

▶ Posizionare i VarioBox in posizione inclinata sulla nervatura del balconcino controporta.
▶ Abbassare i VarioBox.
▶ Inserire i VarioBox.

9.2.5 Spostare i VarioBox*

Accertarsi che siano state soddisfatte le seguenti condizioni preliminari:

❑ I VarioBox sono rimossi. (vedere 9.2.1 Rimuovere VarioBox*)
❑ Il balconcino controporta è stato estratto. (vedere 9.2.2 Estrazione del balconcino controporta)

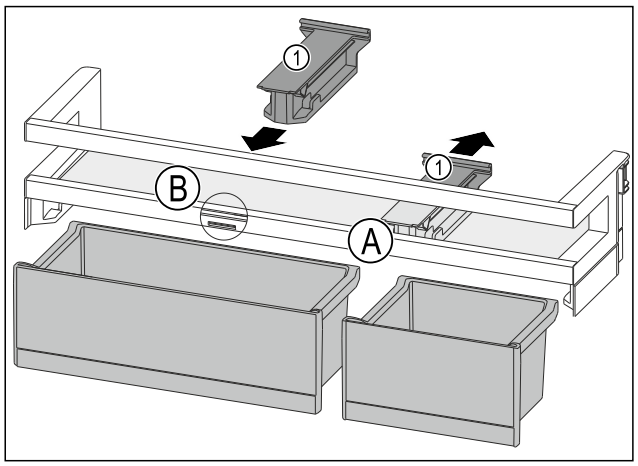

Fig. 158

▶ Tirare l'elemento di tenuta *Fig. 158 (1)* all'indietro per portarlo in posizione *Fig. 158 (A)*.
▶ Inserire l'elemento di tenuta *Fig. 158 (1)* in posizione *Fig. 158 (B)*.
▶ Inserimento del balconcino controporta. (vedere 9.2.3 Inserimento del balconcino controporta)

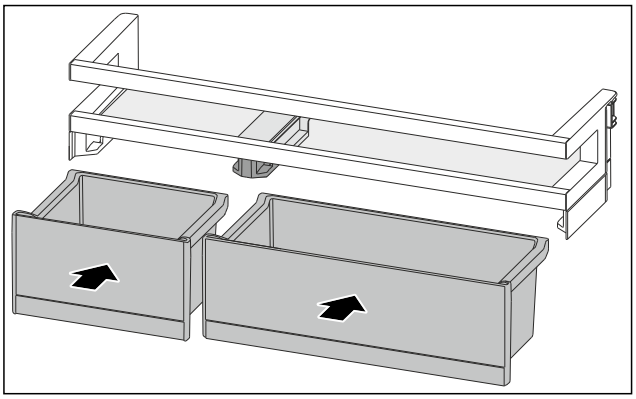

Fig. 159

▶ Inserire i VarioBox in posizione scambiata. (vedere Fig. 159)

9.3 Ripiani

Sono disponibili diversi ripiani a seconda del tipo di apparecchio:

- ripiano monoblocco
- ripiano divisibile
- vano bottiglie variabile (vedere 9.6 Mensola portabottiglie variabile)

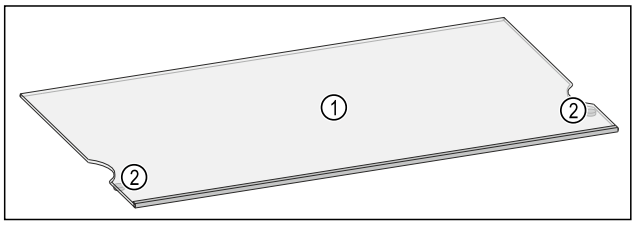

Fig. 160 Immagine a titolo di esempio del ripiano
(1) Ripiano **(2)** Fermo di estrazione

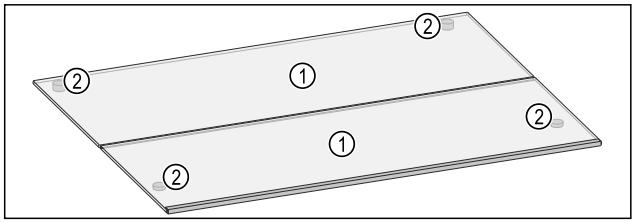

Fig. 161 Immagine a titolo di esempio del ripiano divisibile
(1) Ripiano **(2)** Fermo di estrazione

9.3.1 Utilizzo dei ripiani

È possibile spostare i ripiani in altezza, rimuoverli completamente oppure estrarli per la pulizia.

Accertarsi che siano state soddisfatte le seguenti condizioni preliminari:

❑ I ripiani sono vuoti.

Rimozione del ripiano

I ripiani sono protetti contro l'estrazione accidentale mediante fermi di estrazione.

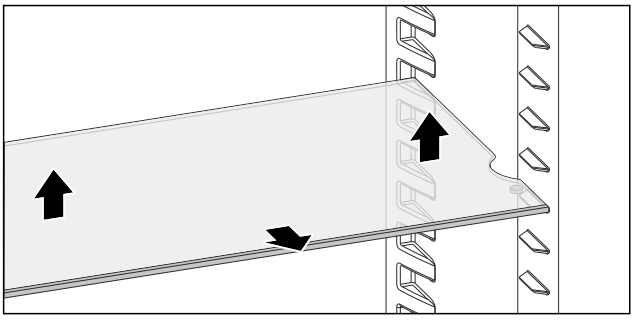

Fig. 162

▶ Sollevare il ripiano.
▶ Estrarre il ripiano verso la parte anteriore.

-o-

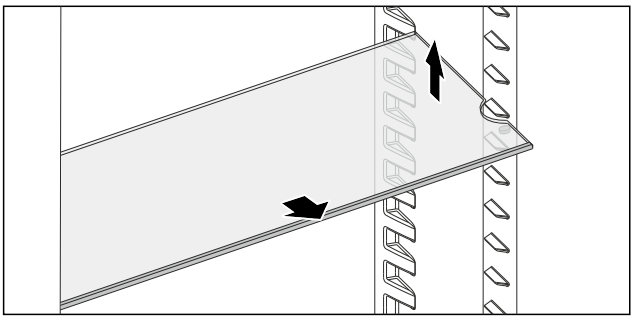

Fig. 163

▶ Rimozione facilitata: inclinare il ripiano ed estrarlo verso la parte anteriore.

▷ I ripiani sono stati rimossi.
▷ È possibile inserire i ripiani a un'altezza diversa.

Inserimento dei ripiani

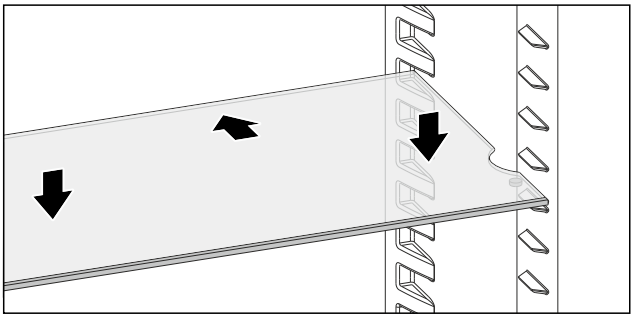

Fig. 164

Se i fermi di estrazione sono rivolti verso il basso:

▶ Spingere il ripiano fino a battuta.
▶ Abbassare il ripiano.

-o-

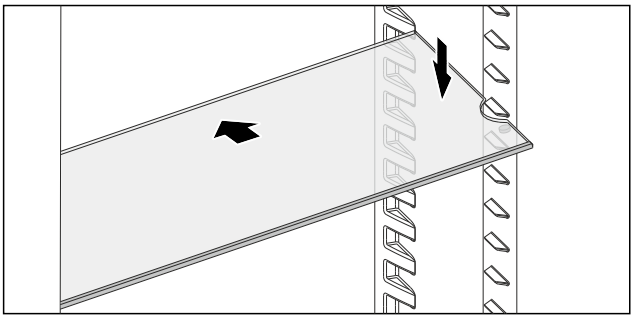

Fig. 165

▶ Inserire il ripiano inclinato e abbassarlo.

▷ I fermi di estrazione si trovano dietro la superficie di appoggio anteriore.

9.3.2 Utilizzo dei ripiani divisibili

È possibile utilizzare il ripiano divisibile nella posizione compatta fornita di fabbrica, regolarlo in altezza oppure rimuoverlo per la pulizia.

Accertarsi che siano state soddisfatte le seguenti condizioni preliminari:

❑ I ripiani sono vuoti.

Compattare il ripiano divisibile

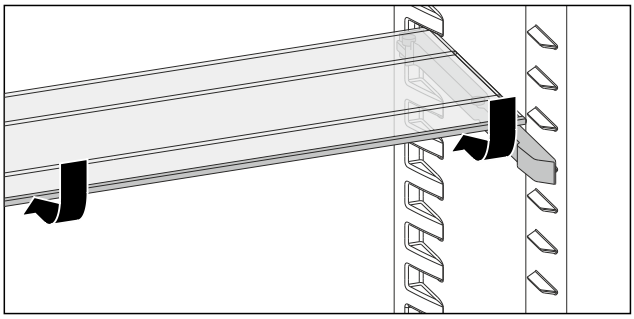

Fig. 166

▶ Far scorrere il ripiano anteriore sotto come mostrato nell'illustrazione.
▷ Il ripiano divisibile è compattato.
▷ Si crea spazio per alimenti più alti sul ripiano installato sotto.

Utilizzo di entrambe le parti del ripiano divisibile

▶ Con una mano afferrare il ripiano inserito sotto e tirarlo in avanti.
▷ Il listello è rivolto verso la parte anteriore.
▷ I fermi di estrazione sono rivolti verso il basso.

Regolazione in altezza dei ripiani divisibili

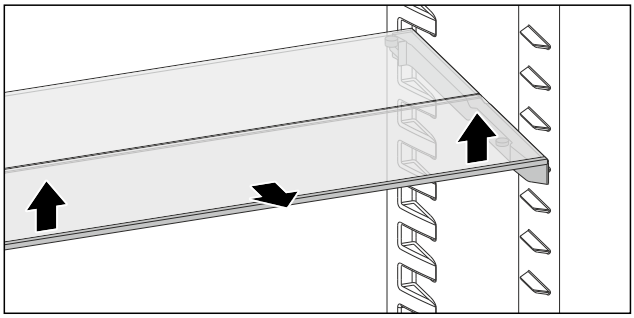

Fig. 167

▶ Sollevare anteriormente il ripiano anteriore.
▶ Estrarre il ripiano anteriore verso la parte anteriore.

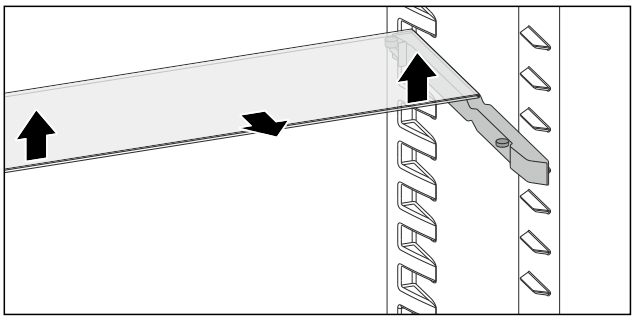

Fig. 168

▶ Eseguire le stesse operazioni anche per il ripiano posteriore.

ATTENZIONE

Apparecchi con vano congelatore:*

▶ Non installare le guide di appoggio e i ripiani divisibili davanti al ventilatore.

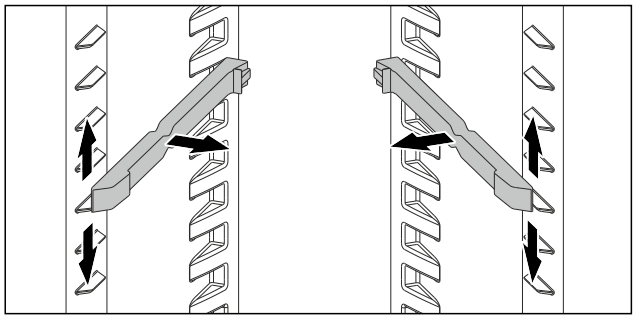

Fig. 169

▶ Estrarre le guide di appoggio.
▶ Inserire le guide di appoggio all'altezza desiderata.

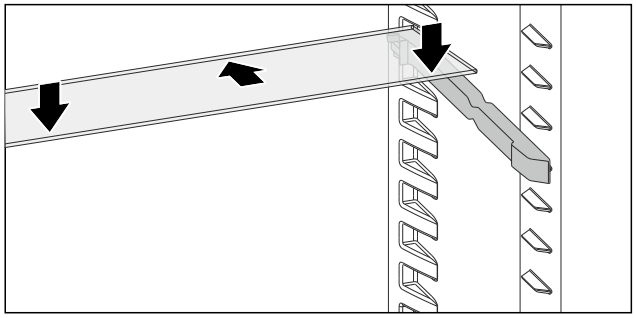

Fig. 170

▶ Inserire il ripiano con i fermi di estrazione alti fino a battuta.
▶ Abbassare il ripiano.
▷ I fermi di estrazione si trovano dietro la superficie di appoggio posteriore.

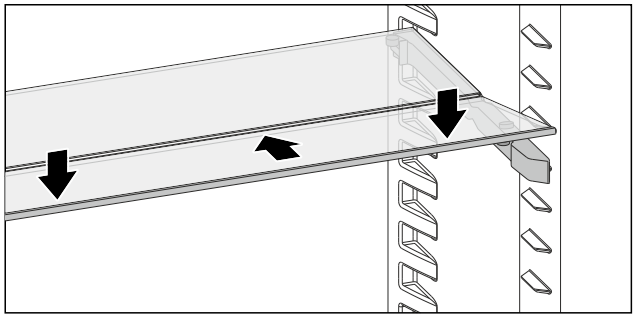

Fig. 171

▶ Eseguire le stesse operazioni anche per il ripiano anteriore.

Rimozione del ripiano divisibile

Rimuovere i ripiani divisibili come per lo spostamento dei ripiani. (vedere Regolazione in altezza dei ripiani divisibili)

9.4 Ripiano divisibile

9.4.1 Utilizzo del ripiano divisibile

I ripiani sono bloccati da fermi in modo da non poter essere estratti involontariamente.

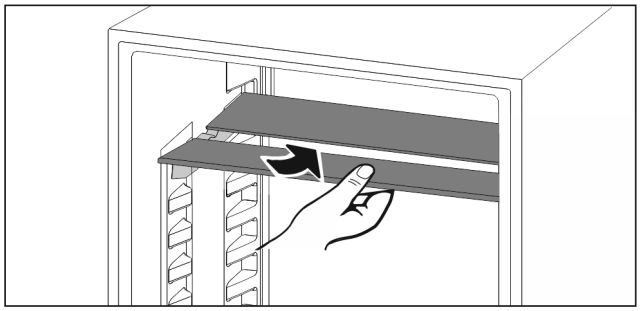

Fig. 172

▶ Far rientrare il ripiano divisibile come illustrato nella figura.

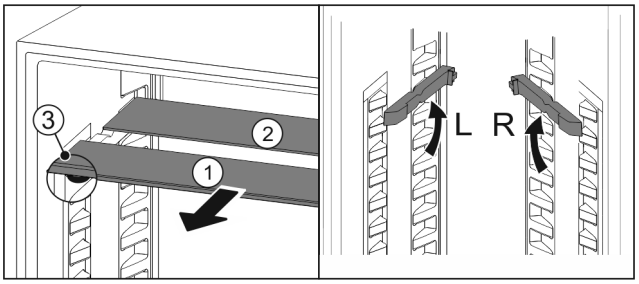

Fig. 173

Spostamento in altezza:

▶ estrarre i ripiani di vetro singolarmente tirando in avanti *Fig. 173 (1)*.
▶ Estrarre le guide dal bloccaggio e innestarle all'altezza desiderata.
▶ Inserire in successione i singoli ripiani di vetro.
▷ Fermi piatti davanti, direttamente dietro la guida.
▷ Fermi alti posteriormente.

Utilizzo dei due ripiani divisibili:

▶ Afferrare con una mano il piano in vetro inferiore e tirarlo in avanti.
▷ Il piano in vetro *Fig. 173 (1)* con il motivo ornamentale è nella parte anteriore.
▷ I fermi *Fig. 173 (3)* sono rivolti verso il basso.
Apparecchi dotati di vano congelatore:*
▶ non applicare davanti al ventilatore guide e ripiani divisibili.*

9.5 VarioSafe *

Il cassetto VarioSafe fornisce spazio nel vano frigorifero, ad esempio per piccoli alimenti, confezioni, tubetti e vasetti.

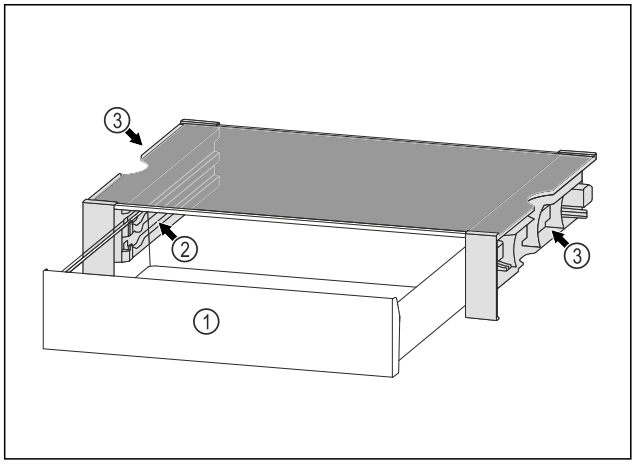

Fig. 174

(1) Cassetto VarioSafe

(2) Pannelli laterali con nervature per il cassetto VarioSafe

(3) Incavi sui pannelli laterali sinistro e destro

*** A seconda del modello e delle dotazioni**

9.5.1 Inserire il cassetto VarioSafe

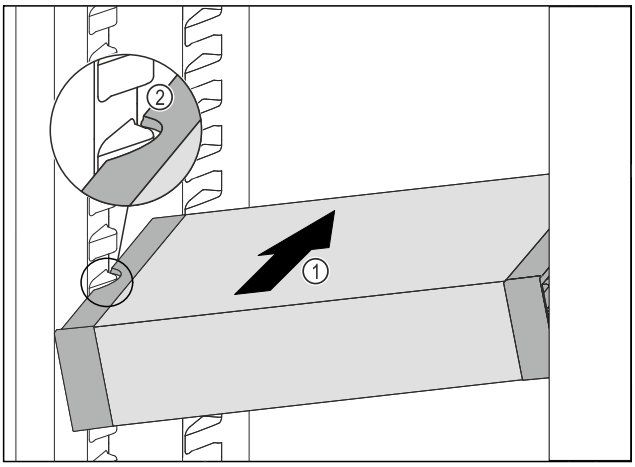

Fig. 175

▶ Inserire VarioSafe ad angolo nel vano frigorifero *Fig. 175 (1)*, fino a quando le cavità laterali *Fig. 175 (2)* di VarioSafe non si trovano al livello della nervatura del contenitore nel vano frigorifero.

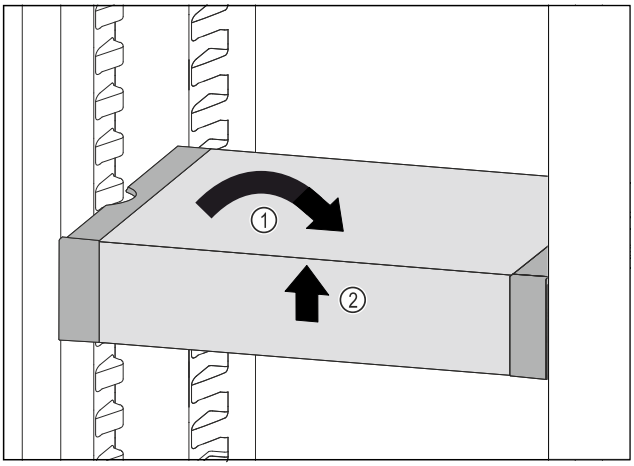

Fig. 176

▶ Collocare VarioSafe in maniera dritta. *Fig. 176 (1)*
▶ Sollevare VarioSafe dal lato anteriore. *Fig. 176 (2)*

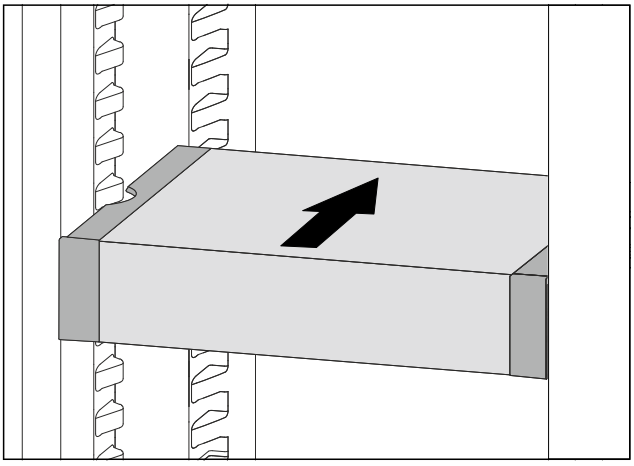

Fig. 177

▶ Sollevare VarioSafe in avanti.
▶ Inserire VarioSafe spingendo verso il lato posteriore.
▶ Abbassare VarioSafe.
▷ VarioSafe si incastra sul lato posteriore in modo udibile.
▷ VarioSafe è inserito.

9.5.2 Spostamento di VarioSafe

È possibile spostare VarioSafe come pezzo unico nel vano di raffreddamento.

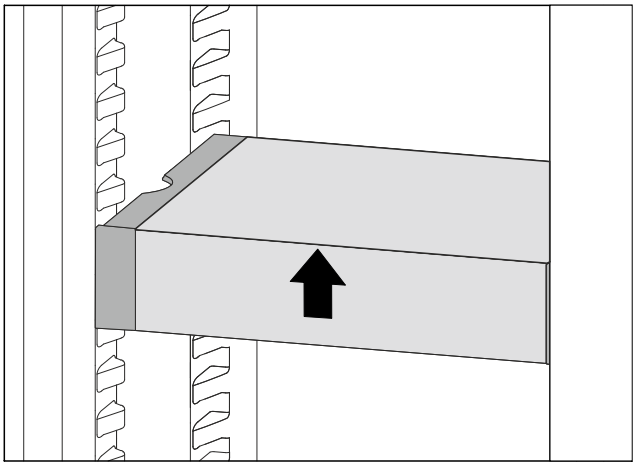

Fig. 178

▶ Sollevare VarioSafe dal lato anteriore.

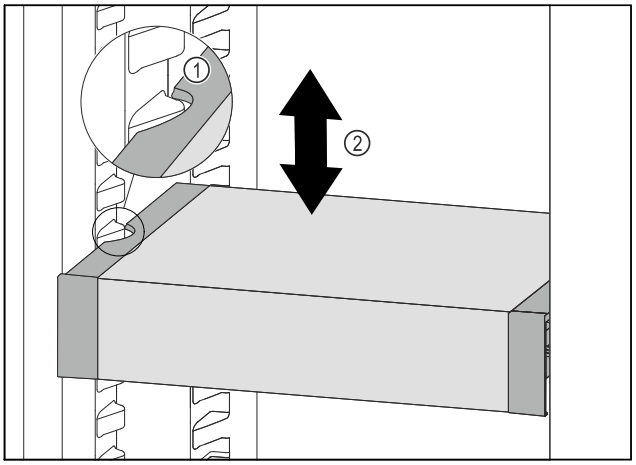

Fig. 179

▶ Tirare VarioSafe in avanti fino a quando le cavità laterali di VarioSafe non si trovano al livello della nervatura del contenitore nel vano frigorifero. *Fig. 179 (1)*
▶ Spostare VarioSafe verso l'alto o verso il basso nel vano frigorifero fino a raggiungere l'altezza desiderata. *Fig. 179 (2)*

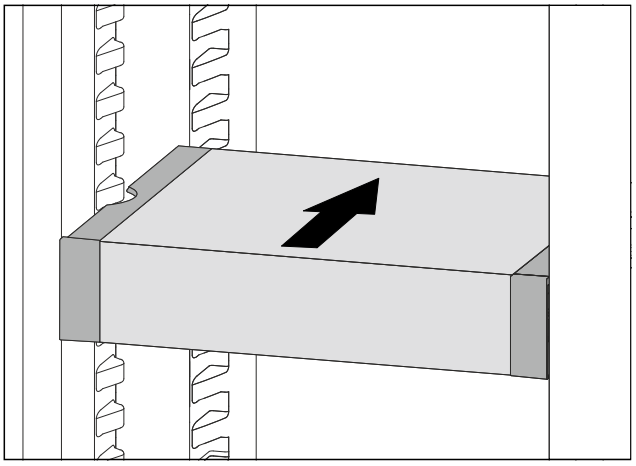

Fig. 180

▶ Sollevare VarioSafe dal lato anteriore.
▶ Inserire VarioSafe spingendo verso il lato posteriore.
▷ VarioSafe si incastra sul lato posteriore in modo udibile.
▷ VarioSafe è regolabile in altezza.

9.5.3 Spostare il cassetto VarioSafe

È possibile inserire il cassetto VarioSafe a due altezze diverse. Se si desidera conservare gli alimenti più alti nel cassetto VarioSafe, far scorrere il cassetto VarioSafe sulla nervatura inferiore. Se si desidera conservare gli alimenti più bassi nel cassetto VarioSafe, far scorrere il cassetto VarioSafe sulla nervatura superiore.

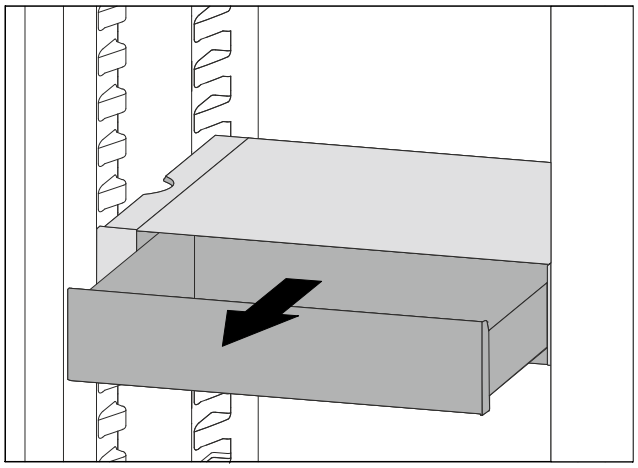

Fig. 181

▶ Estrarre il cassetto VarioSafe fino all'arresto.
▶ Sollevare il cassetto VarioSafe dal davanti.
▶ Rimuovere il cassetto VarioSafe tirandolo in avanti.

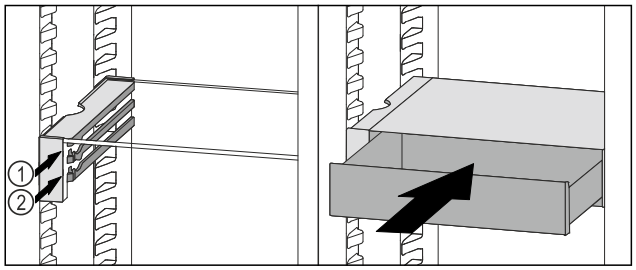

Fig. 182

▶ Sollevare il cassetto VarioSafe dal davanti.
▶ Posizionare il cassetto VarioSafe dietro i tappi sulla nervatura desiderata *Fig. 182 (1)* o *Fig. 182 (2)*.
▷ Il cassetto VarioSafe è sfalsato in altezza.

9.5.4 Rimuovere VarioSafe

È possibile rimuovere VarioSafe come pezzo unico.

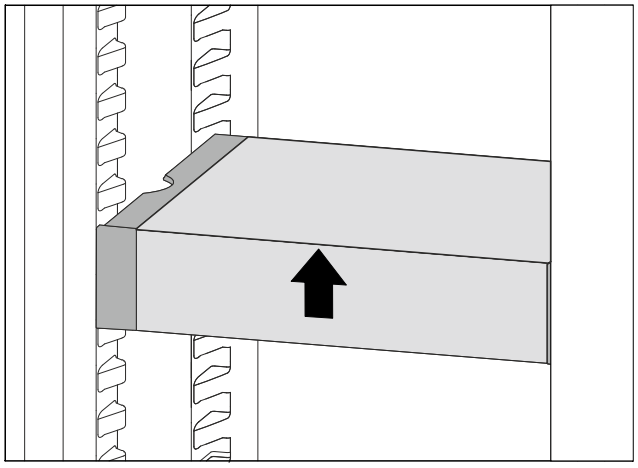

Fig. 183

▶ Sollevare VarioSafe dal lato anteriore.

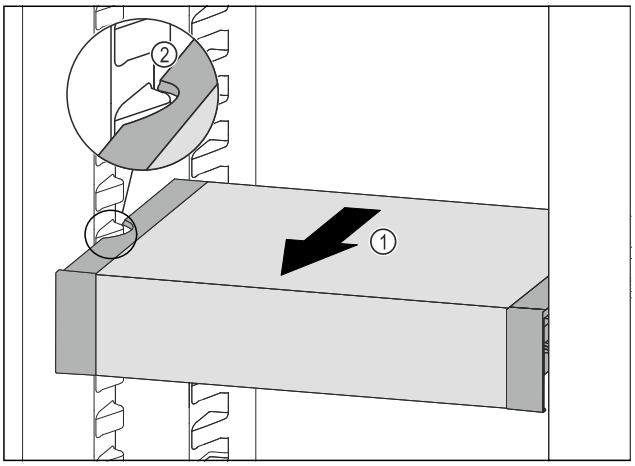

Fig. 184

▶ Tirare VarioSafe in avanti *Fig. 184 (1)* fino a quando le cavità laterali di VarioSafe non si trovano al livello della nervatura del contenitore nel vano frigorifero. *Fig. 184 (2)*

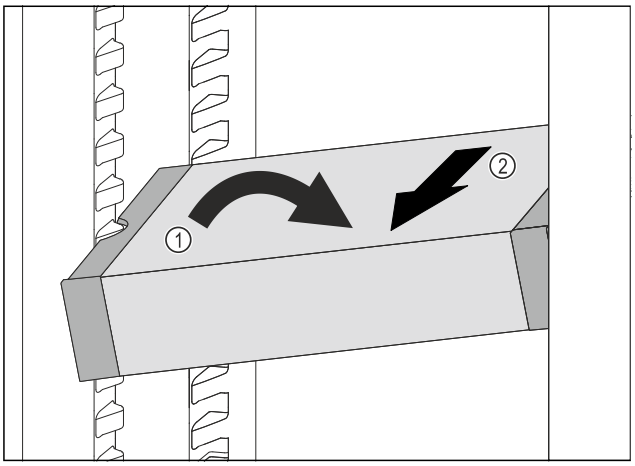

Fig. 185

▶ Impostare il vano frigorifero di VarioSafe ad angolo. *Fig. 185 (1)*
▶ Rimuovere VarioSafe tirando in avanti. *Fig. 185 (2)*
▷ VarioSafe è estratto.

9.5.5 Smontaggio di VarioSafe

È possibile smontare VarioSafe se si desidera pulire VarioSafe o installare o rimuovere parti.

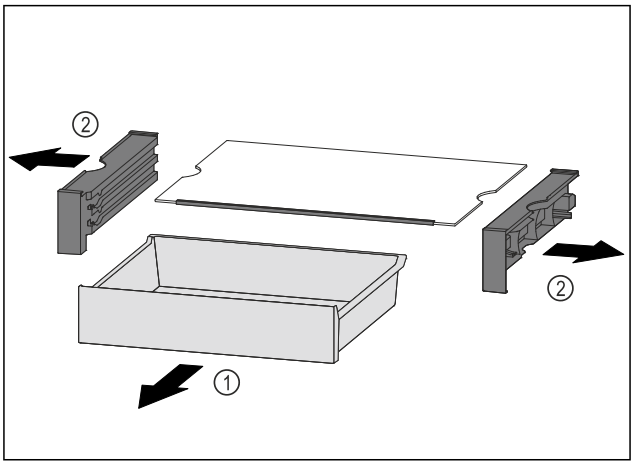

Fig. 186

▶ Rimuovere VarioSafe come pezzo unico. (vedere 9.5.4 Rimuovere VarioSafe)
▶ Smontare VarioSafe come mostrato in figura.

9.6 Mensola portabottiglie variabile

Sul fondo del vano frigorifero è possibile utilizzare a scelta o il ripiano in vetro o il ripiano variabile per bottiglie. Il ripiano di vetro è inserito alla consegna.

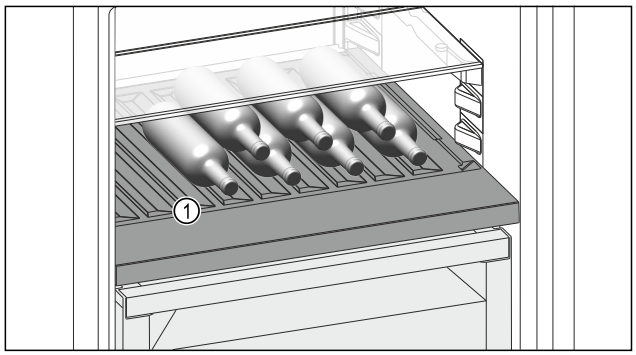

Fig. 187 Immagine a titolo di esempio
(1) Ripiano variabile per bottiglie

9.6.1 Utilizzo del ripiano variabile per bottiglie

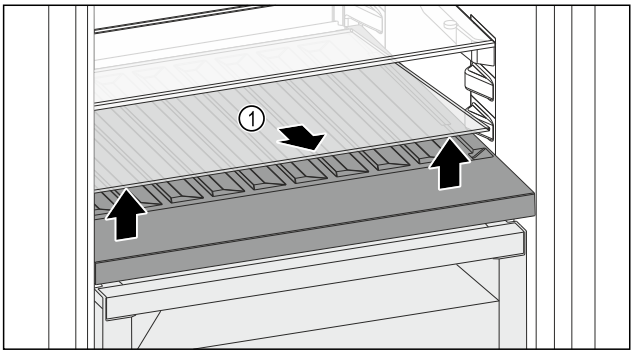

Fig. 188

▶ Sollevare il ripiano di vetro *Fig. 188 (1)* dall'incavo anteriore e rimuoverlo.
▶ Conservare il ripiano di vetro *Fig. 188 (1)* fuori dall'apparecchio in un luogo sicuro.
▶ Inserire il ripiano di vetro *(2)* sotto il vano bottiglie variabile.

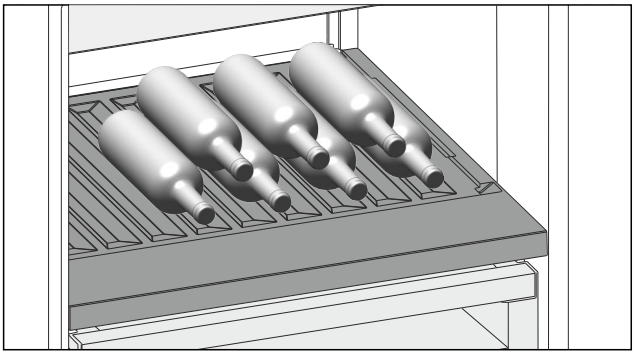

Fig. 189 Immagine a titolo di esempio

▶ Inserire le bottiglie con il fondo rivolto verso la parte posteriore. (vedere Fig. 189)

Nota
Se le bottiglie sporgono anteriormente dal ripiano variabile per bottiglie:
▶ Alzare di una posizione il balconcino controporta inferiore.

9.6.2 Utilizzo del ripiano di vetro

Accertarsi che siano state soddisfatte le seguenti condizioni preliminari:

❑ Le bottiglie sono state rimosse.
❑ Il ripiano variabile per bottiglie è stato pulito.
(vedere 10.5 Rimozione / inserimento del ripiano variabile per bottiglie)
(vedere 10.9.3 Pulizia della dotazione)

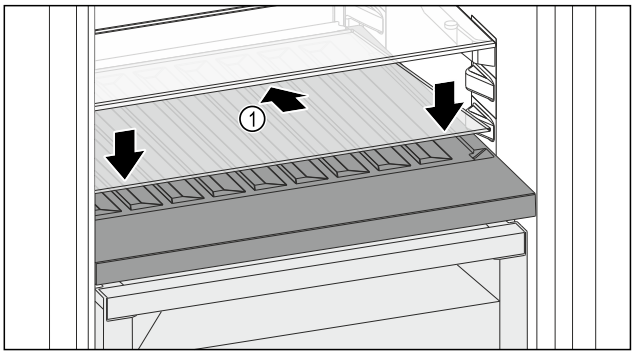

Fig. 190

▶ Posizionare il ripiano di vetro *Fig. 190 (1)* inclinato indietro e verso il basso.
▶ Abbassare la parte anteriore del ripiano di vetro *Fig. 190 (1)*.

9.7 Cassetti

È possibile rimuovere i cassetti per la pulizia.

La rimozione e l'inserimento dei cassetti variano a seconda del tipo di sistema di estrazione. L'apparecchiatura può comprendere diversi sistemi di estrazione.

Nota
Il consumo energetico aumenta e la potenza frigorifera si riduce, se la ventilazione non è sufficiente.
▶ Tenere sempre libere le bocchette di ventilazione all'interno sulla parete posteriore.

9.7.1 Cassetto su guide telescopiche

Il cassetto scorre con guide estraibili (guide telescopiche). Sono presenti guide telescopiche a estrazione totale e guide telescopiche a estrazione parziale. I cassetti a estrazione totale possono essere estratti completamente dall'apparecchiatura. I cassetti a estrazione parziale non possono essere estratti completamente dall'apparecchiatura. Il sistema della vostra apparecchiatura dipende dal tipo di apparecchiatura.

Estrazione completa*

Si riconosce se il cassetto è a estrazione completa da un morsetto situato nella parte posteriore sinistra e destra della guida.

Rimozione del cassetto

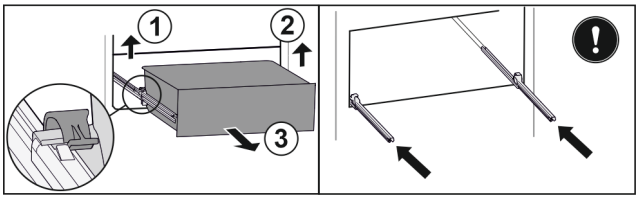

Fig. 191

▶ Estrarre il cassetto fino all'arresto.
▶ Sollevare il morsetto sinistro e allo stesso tempo tirare in avanti il cassetto sinistro. *Fig. 191 (1)*
▶ Sollevare il morsetto destro e allo stesso tempo tirare in avanti il cassetto destro. *Fig. 191 (2)*

▶ Rimuovere il cassetto tirandolo in avanti. *Fig. 191 (3)*
▶ Inserire le guide.

Inserimento del cassetto

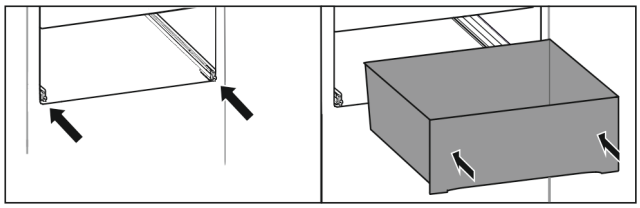

Fig. 192

▶ Inserire le guide.
▶ Appoggiare il cassetto sulle guide.
▶ Inserire il cassetto spingendo verso il lato posteriore.
▷ Il cassetto si innesta sul lato posteriore in modo udibile.

Estrazione parziale del vano frigorifero*

Rimozione del cassetto

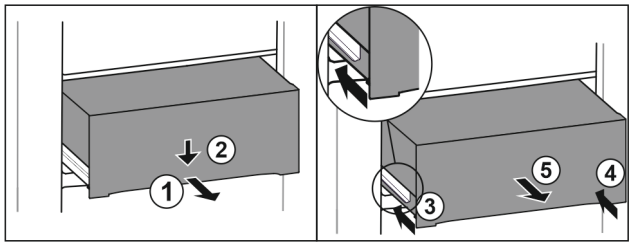

Fig. 193

▶ Estrarre il cassetto a metà. *Fig. 193 (1)*
▶ Premere il cassetto sul lato anteriore verso il basso. *Fig. 193 (2)*
▶ Spingere la guida sinistra di circa 2 cm verso l'interno. *Fig. 193 (3)*
▶ Spingere la guida destra di circa 2 cm verso l'interno. *Fig. 193 (4)*
▶ Rimuovere il cassetto tirandolo in avanti. *Fig. 193 (5)*

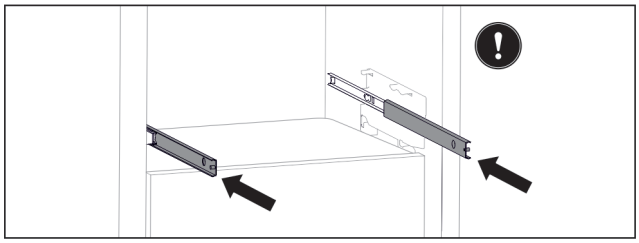

Fig. 194

Se le guide non sono ancora completamente inserite dopo la rimozione del cassetto:

▶ Inserire completamente le guide.

Inserimento del cassetto

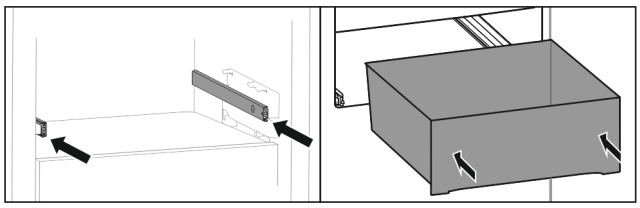

Fig. 195

▶ Inserire le guide.
▶ Appoggiare il cassetto sulle guide.
▶ Inserire il cassetto spingendo verso il lato posteriore.

9.8 Coperchio dello scomparto del vano di sicurezza Fruit & Vegetable

Il coperchio dello scomparto garantisce un'umidità permanente.

Il coperchio dello scomparto si trova direttamente sul cassetto e può essere coperto attraverso ripiani o cassetti supplementari.

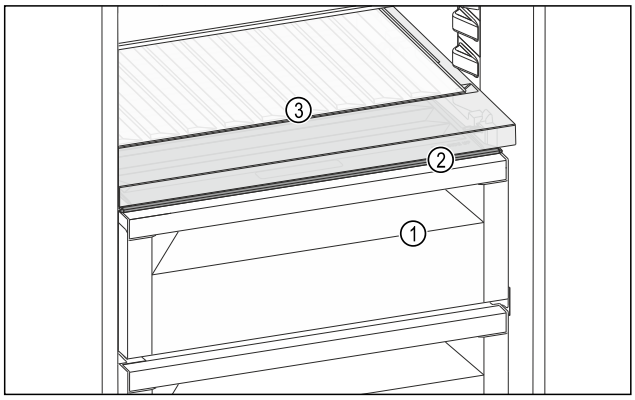

Fig. 196 Rappresentazione a titolo di esempio del coperchio dello scomparto del vano di sicurezza Fruit & Vegetable

(1) Vano di sicurezza Fruit & Vegetable
(2) Coperchio dello scomparto del vano di sicurezza Fruit & Vegetable
(3) Ripiano variabile per bottiglie

9.8.1 Riduzione dell'umidità dell'aria nel cassetto

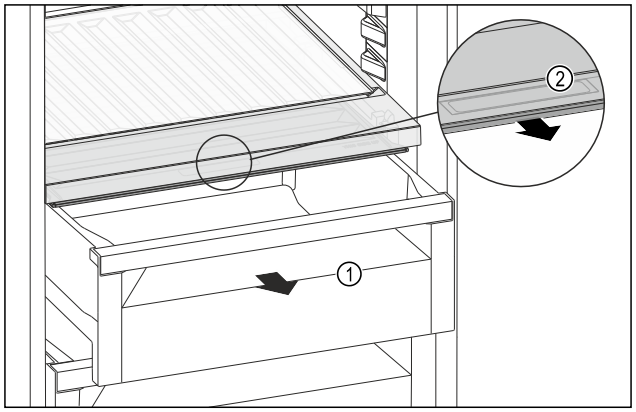

Fig. 197

▶ Estrarre il cassetto *Fig. 197 (1)*.
▶ Afferrare la maniglia incassata *Fig. 197 (2)* sul coperchio dello scomparto e tirare allo stesso tempo in avanti il coperchio dello scomparto.
▷ In caso di scomparto chiuso è presente una piccola fessura tra coperchio dello scomparto e cassetto.

*** A seconda del modello e delle dotazioni**

9.8.2 Aumento dell'umidità dell'aria nel cassetto

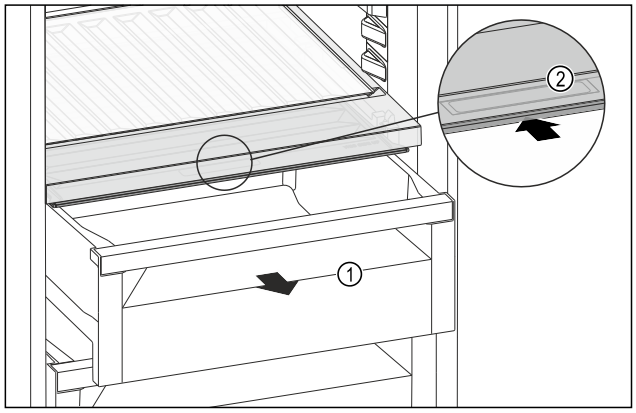

Fig. 198

▶ Estrarre il cassetto *Fig. 198 (1)*.
▶ Afferrare la maniglia incassata *Fig. 198 (2)* sul coperchio dello scomparto e spingere allo stesso tempo all'indietro il coperchio dello scomparto.
▷ In caso di cassetto chiuso, il coperchio dello scomparto si chiude a tenuta con il cassetto.

9.8.3 Utilizzo del vano di sicurezza Fruit & Vegetable come vano di sicurezza Meat & Dairy

Si può utilizzare il vano di sicurezza Fruit & Vegetable come vano di sicurezza Meat & Dairy. A tale proposito occorre ridurre l'umidità nel cassetto. (vedere 9.8.1 Riduzione dell'umidità dell'aria nel cassetto)

9.9 Burriera

9.9.1 Apertura / chiusura della burriera

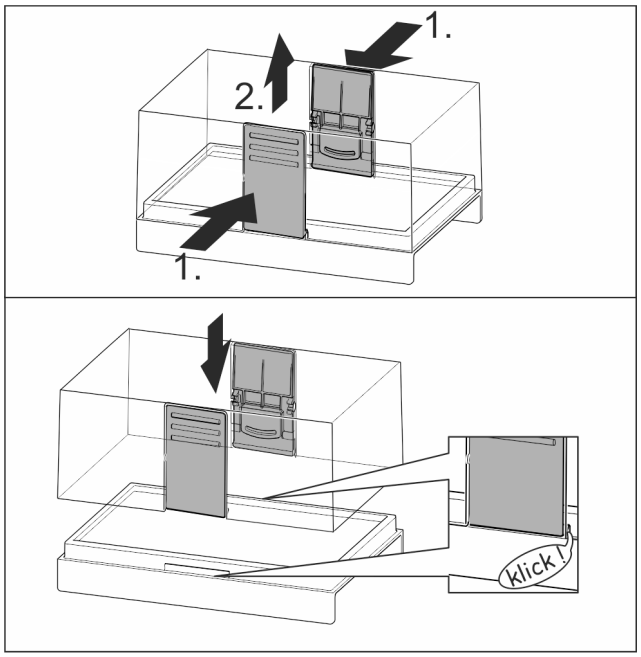

Fig. 199

9.9.2 Smontaggio della burriera

La burriera può essere smontata per la pulizia.

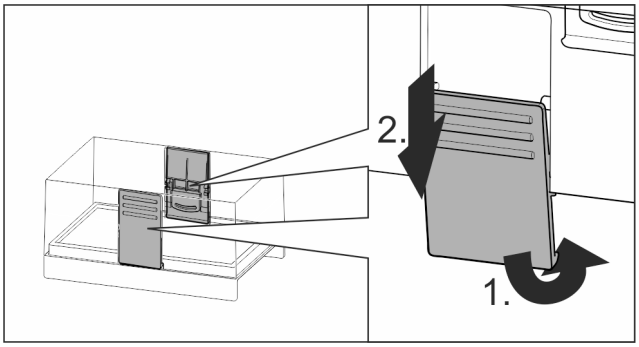

Fig. 200

▶ Smontare la burriera.

9.10 Portauova

Il vassoio portauova è estraibile e voltabile. Le due parti del vassoio portauova possono essere impiegate per evidenziare le differenze, come la data d'acquisto.

9.10.1 Utilizzo del vassoio portauova

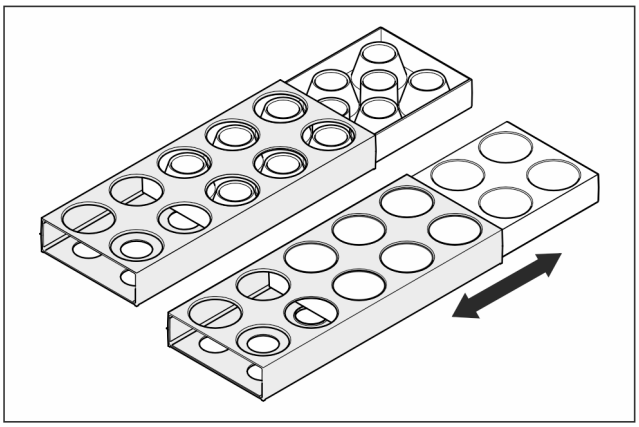

Fig. 201

▶ Lato superiore: per conservare le uova di gallina.
▶ Lato inferiore: per conservare le uova di quaglia.

9.11 Fermabottiglie

9.11.1 Utilizzo del fermabottiglie

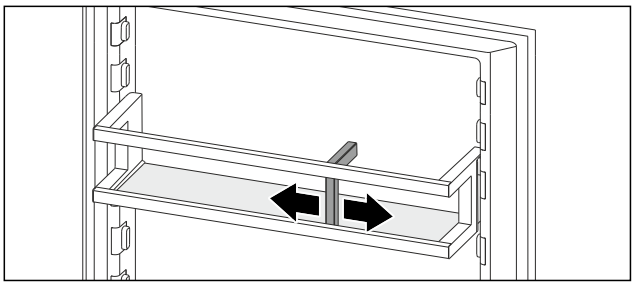

Fig. 202

▶ Far scorrere il fermabottiglie sulle bottiglie.
▷ Le bottiglie non si rovesciano.

9.12 FlexSystem

9.12.1 Utilizzo del FlexSystem

Il FlexSystem favorisce la conservazione e la disposizione chiara e flessibile degli alimenti. Permette ad esempio di suddividere con chiarezza frutta, verdura o in base alla data di scadenza.

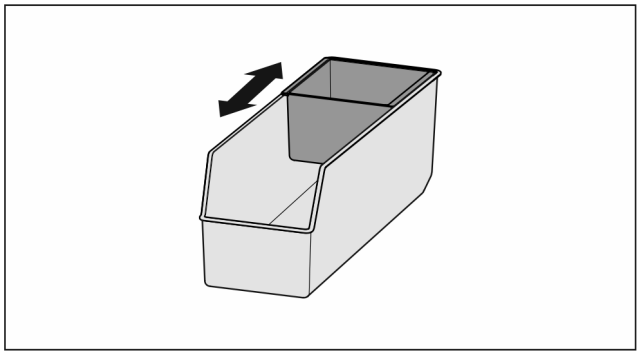

Fig. 203

▶ Spostare la vaschetta interna.

9.12.2 Rimozione del FlexSystem

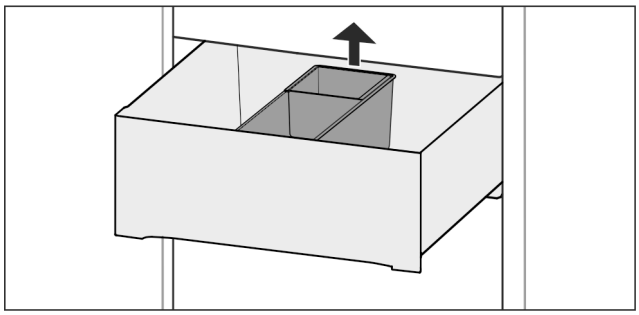

Fig. 204

▶ Sollevare il FlexSystem dietro.
▶ Rimuovere verso l'alto.

9.12.3 Inserimento del FlexSystem

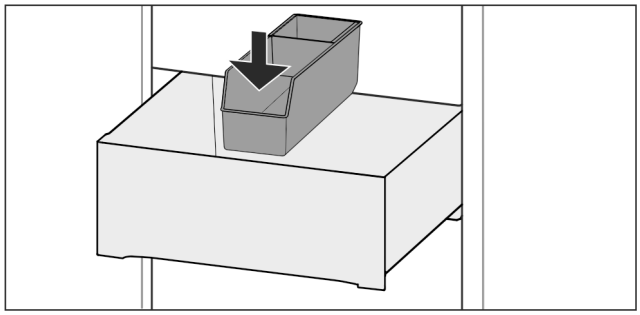

Fig. 205

▶ Inserire dapprima il FlexSystem davanti.
▶ Abbassare la parte posteriore.

9.12.4 Smontaggio del FlexSystem

Il FlexSystem può essere smontato per la pulizia.

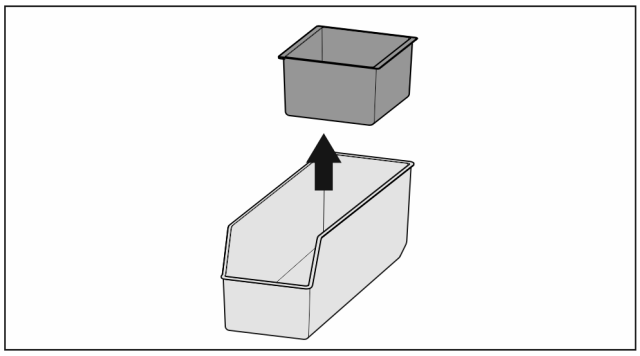

Fig. 206

▶ Smontare il FlexSystem.

9.13 Vaschetta dei cubetti di ghiaccio con coperchio*

9.13.1 Utilizzo della vaschetta dei cubetti di ghiaccio

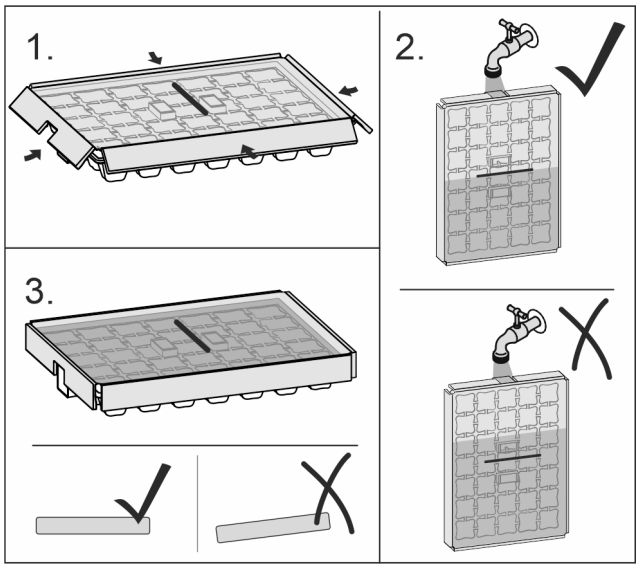

Fig. 207

Se l'acqua è congelata:

▶ tenere brevemente la vaschetta dei cubetti di ghiaccio sotto l'acqua calda.
▶ Togliere il coperchio.
▶ Ruotare leggermente le estremità della vaschetta dei cubetti di ghiaccio in direzione contraria.
▶ Staccare i cubetti di ghiaccio.

9.13.2 Smontaggio della vaschetta dei cubetti di ghiaccio

La vaschetta dei cubetti di ghiaccio può essere smontata per la pulizia.

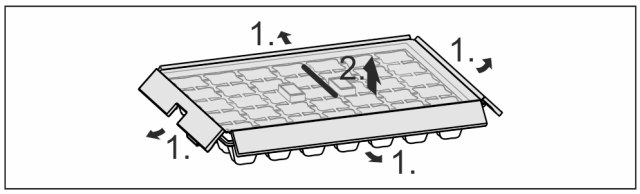

Fig. 208

▶ Smontare la vaschetta dei cubetti di ghiaccio.

10 Manutenzione

10.1 Filtro a carboni attivi FreshAir

Il filtro a carboni attivi FreshAir si trova nel vano sopra il ventilatore.

Garantisce una qualità ottimale dell'aria.

- ❑ Sostituire il filtro a carboni attivi ogni 6 mesi.
  Se la funzione memo è attivata, un messaggio sul display invita a sostituire il filtro.
- ❑ Il filtro a carboni attivi può essere smaltito con i normali rifiuti domestici.

Nota

Il filtro a carboni attivi FreshAir è disponibile nello shop online Liebherr-Hausgeräte all'indirizzo home.liebherr.com/shop/de/deu/zubehor.html.

10.1.1 Rimozione del filtro a carboni attivi FreshAir

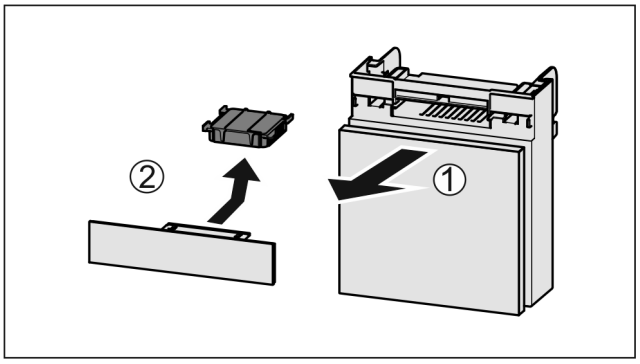

Fig. 209

▶ Estrarre il vano tirando in avanti *Fig. 209 (1)*.
▶ Rimuovere il filtro a carboni attivi *Fig. 209 (2)*.

10.1.2 Inserimento del filtro a carboni attivi FreshAir

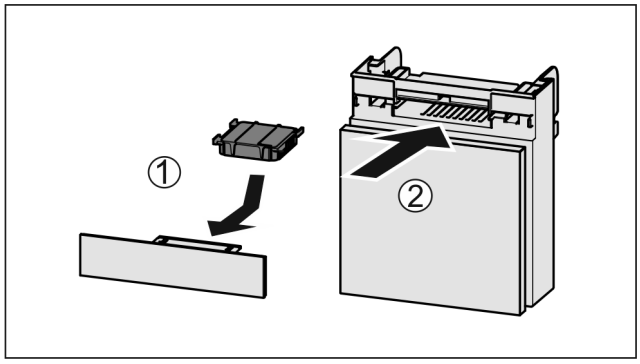

Fig. 210

▶ Inserire il filtro a carboni attivi come illustrato nella figura *Fig. 210 (1)*.
▷ Il filtro a carboni attivi scatta in posizione.
Se il filtro a carboni attivi è rivolto verso il basso:
▶ Inserire il vano *Fig. 210 (2)*.
▷ Il filtro a carboni attivi è ora pronto all'uso.

10.2 Smontaggio del balconcino controporta

È possibile smontare alcuni balconcini controporta, nel caso in cui si volesse pulirli o montare o smontare i pezzi di ricambio.

10.2.1 Smontaggio del balconcino controporta

Accertarsi che siano state soddisfatte le seguenti condizioni preliminari:

❑ Il balconcino controporta è stato estratto.
(vedere 9.2.2 Estrazione del balconcino controporta)

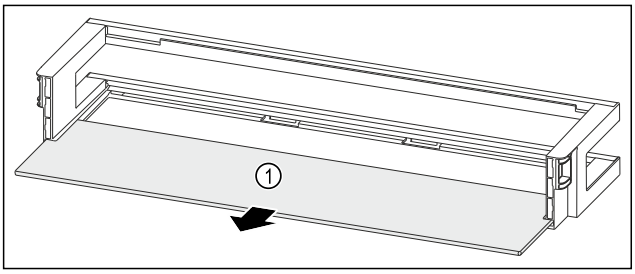

Fig. 211 Balconcino controporta con ripiano

▶ Rimuovere il ripiano *Fig. 211 (1)*.

10.2.2 Smontare balconcino controporta con VarioBox*

Accertarsi che siano state soddisfatte le seguenti condizioni preliminari:

❑ Il balconcino controporta è stato estratto.
(vedere 9.2.2 Estrazione del balconcino controporta)

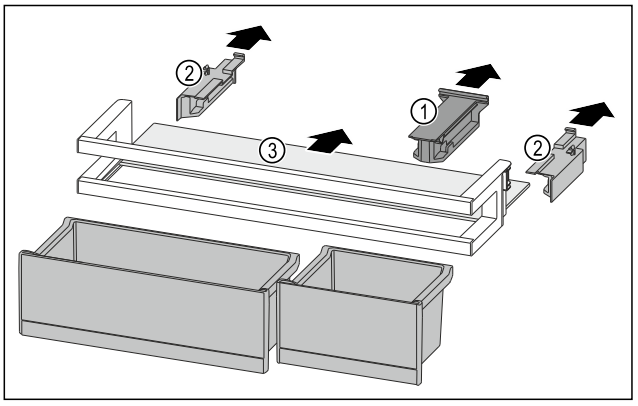

Fig. 212

▶ Rimuovere i VarioBox. (vedere 9.2.1 Rimuovere VarioBox*)
▶ Estrarre l'elemento di tenuta *Fig. 212 (1)*.
▶ Togliere gli elementi laterali *Fig. 212 (2)*.
▶ Rimuovere il ripiano *Fig. 212 (3)*.

10.2.3 Smontaggio del balconcino controporta con fermabottiglie

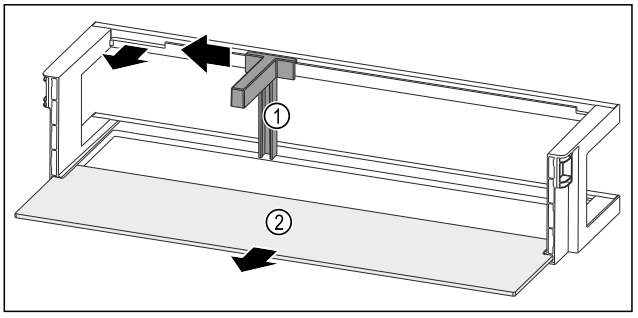

Fig. 213 Balconcino controporta con fermabottiglie e ripiano

▶ Spingere il fermabottiglie *Fig. 213 (1)* lateralmente fino all'incavo.
▶ Rimuovere il fermabottiglie *Fig. 213 (1)*.
▶ Rimuovere il ripiano *Fig. 213 (2)*.

10.3 Assemblaggio del balconcino controporta

10.3.1 Assemblaggio del balconcino controporta

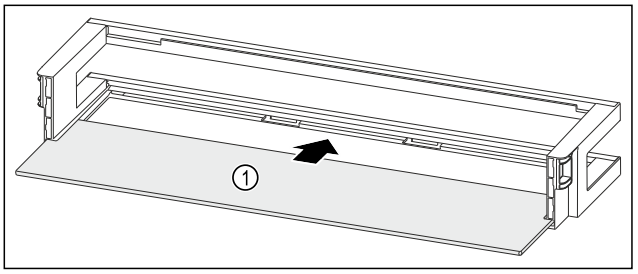

Fig. 214 Balconcino controporta con ripiano

▶ Inserire il ripiano *Fig. 214 (1)* negli incavi laterali.

10.3.2 Assemblare il balconcino controporta con VarioBox*

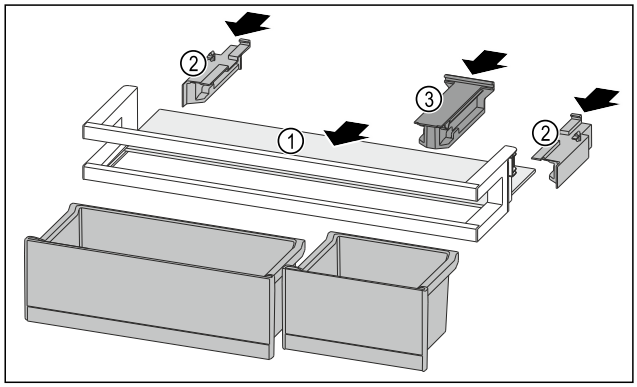

Fig. 215

- ▶ Inserire il ripiano *Fig. 215 (1)* negli incavi laterali.
- ▶ Inserire gli elementi laterali *Fig. 215 (2)*.
- ▶ Inserire l'elemento di tenuta *Fig. 215 (3)*.
- ▶ Inserire i VarioBox. (vedere 9.2.4 Inserimento dei VarioBox*)

10.3.3 Assemblaggio del balconcino controporta con fermabottiglie

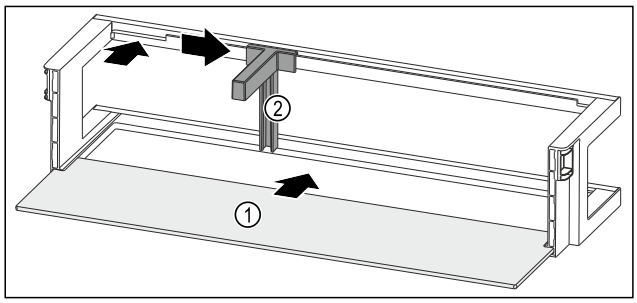

Fig. 216 Balconcino controporta con ripiano

- ▶ Inserire il ripiano *Fig. 216 (1)* negli incavi laterali.
- ▶ Inserire il fermabottiglie *Fig. 216 (2)* nell'incavo.
- ▶ Fare scorrere il fermabottiglie *Fig. 216 (2)* lateralmente alla posizione desiderata.

10.4 Smontaggio/montaggio dei sistemi di estrazione

10.4.1 Indicazioni per lo smontaggio

È possibile smontare alcuni sistemi di estrazione per la pulizia. L'apparecchiatura può comprendere diversi sistemi di estrazione.

I seguenti sistemi di estrazione sono o non sono smontabili:

Sistema di estrazione	smontabile non smontabile
Estrazione completa*	non smontabile*
Sistema di estrazione parziale vano frigorifero*	non smontabile*

10.5 Rimozione / inserimento del ripiano variabile per bottiglie

È possibile rimuovere il ripiano variabile per bottiglie per la pulizia.

10.5.1 Rimozione del ripiano variabile per bottiglie

Accertarsi che siano state soddisfatte le seguenti condizioni preliminari:

- ❑ Le bottiglie sono state rimosse.
- ❑ Il ripiano di vetro è stato estratto. (vedere 9.6.1 Utilizzo del ripiano variabile per bottiglie)

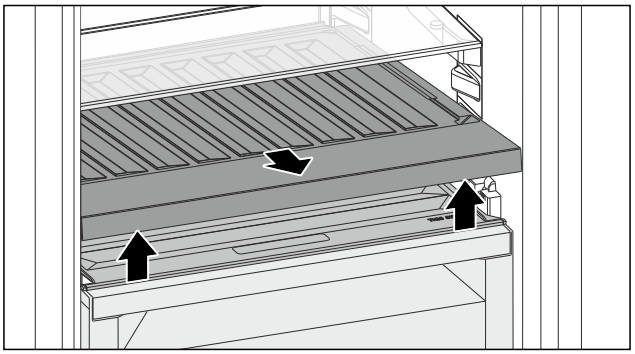

Fig. 217

- ▶ Sollevare la parte anteriore del ripiano variabile per bottiglie ed estrarlo.
- ▷ Il coperchio dello scomparto è visibile.

Nota

Liebherr raccomanda:

Non riporre prodotti sul coperchio dello scomparto sottostante.

10.5.2 Inserimento del ripiano variabile per bottiglie

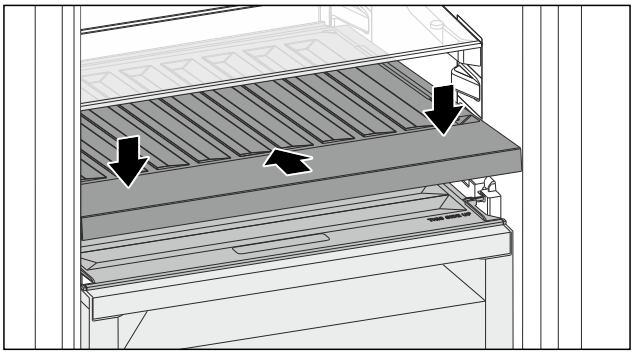

Fig. 218

- ▶ Inserire il ripiano variabile per bottiglie fino a battuta e premere verso il basso.
- ▷ Le prese su retro del ripiano variabile per bottiglie sono collegate automaticamente.
- ▷ Il LED è acceso.
- ▶ Inserire il ripiano di vetro. (vedere 9.6.2 Utilizzo del ripiano di vetro)

-o-

- ▶ Per le bottiglie, utilizzare il ripiano variabile per bottiglie.

10.6 Coperchio dello scomparto del vano di sicurezza Fruit & Vegetable

È possibile rimuovere il coperchio dello scomparto per la pulizia.

10.6.1 Estrazione del coperchio dello scomparto

Accertarsi che siano state soddisfatte le seguenti condizioni preliminari:

- ❑ Il ripiano in vetro direttamente sul ripiano variabile per bottiglie è estratto.
- ❑ Il ripiano variabile per bottiglie è estratto.
- ❑ Il cassetto direttamente sotto al coperchio dello scomparto è prelevato. (vedere 9.7 Cassetti)

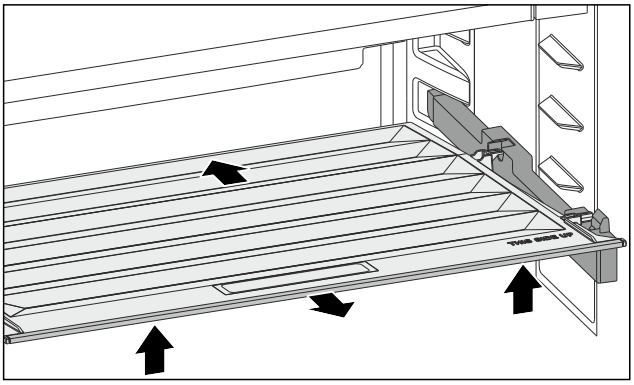

Fig. 219

- ▶ Spingere il coperchio dello scomparto all'indietro.
- ▶ Sollevare il coperchio dello scomparto avanti.
- ▶ Estrarre il coperchio dello scomparto anteriore trasversalmente in avanti.

10.6.2 Inserimento del coperchio dello scomparto

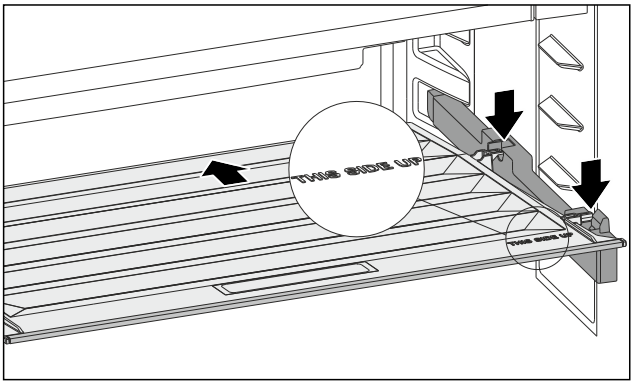

Fig. 220

Se la dicitura THIS SIDE UP è posta in alto:

- ▶ Inserire i componenti di tenuta posteriore nelle relative aperture posteriori.
- ▶ Spingere il coperchio dello scomparto all'indietro.
- ▶ Abbassare il coperchio dello scomparto e innestare i componenti di tenuta anteriori nella aperture.
- ▶ Portare il coperchio dello scomparto nella posizione desiderata.

10.7 Sbrinamento dell'apparecchiatura

AVVERTENZA

Sbrinamento non appropriato dell'apparecchio!
Lesioni e danni.

- ▶ Non utilizzare dispositivi meccanici o altri strumenti per accelerare il processo di sbrinamento, a parte quelli consigliati dal produttore.
- ▶ Non utilizzare apparecchi elettrici di riscaldamento o per pulizia a vapore, fiamme libere o spray sbrinatori.
- ▶ Non rimuovere il ghiaccio con oggetti appuntiti.

Lo sbrinamento avviene automaticamente. L'acqua di condensa defluisce attraverso il foro di scarico ed evapora.

- ▶ Pulire regolarmente il foro della canaletta di scarico. (vedere 10.9 Pulizia dell'apparecchio)

10.8 Sbrinamento manuale del vano congelatore*

Dopo un funzionamento prolungato si forma uno strato di brina o di ghiaccio.

I seguenti fattori accelerano la formazione di uno strato di brina o di ghiaccio:

- L'apparecchiatura viene aperta spesso.
- Vengono inseriti alimenti caldi.

- ▶ Spegnere l'apparecchio.
- ▶ Estrarre la spina di rete dalla presa o spegnere il fusibile.
- ▶ Avvolgere i surgelati in carta da giornale o in coperte e conservarli in luogo fresco.

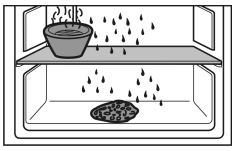

- ▶ Collocare su un ripiano centrale una pentola con acqua calda non bollente.
- ▷ In questo modo si accelera lo sbrinamento.
- ▶ Lasciare aperta la porta del vano e dell'apparecchiatura durante lo sbrinamento.
- ▶ Rimuovere i pezzi di ghiaccio che si staccano.
- ▶ All'occorrenza, rimuovere ripetutamente l'acqua di sbrinamento con una spugna o un panno.
- ▶ Pulire il dispositivo. (vedere 10.9 Pulizia dell'apparecchio)

10.9 Pulizia dell'apparecchio

10.9.1 Preparazione

AVVERTENZA

Pericolo di scosse elettriche!

- ▶ Sfilare la spina del frigorifero o interrompere l'alimentazione di corrente.

AVVERTENZA

Pericolo di incendio!

- ▶ Non danneggiare circuito refrigerante.

- ▶ Svuotare l'apparecchio.
- ▶ Estrarre la spina di rete.

-o-

- ▶ Attivare CleaningMode. (vedere CleaningMode)

10.9.2 Pulizia del vano interno

ATTENZIONE

Pulizia inappropriata!
Danni all'apparecchio.

- ▶ Utilizzare esclusivamente panni morbidi e detergenti multiuso con pH neutro.
- ▶ Non utilizzare spugne abrasive o graffianti o pagliette in acciaio.
- ▶ Non usare detergenti corrosivi, abrasivi, contenenti sabbia, cloruro o acidi.

- ▶ Superfici di plastica: pulire a mano con un panno morbido pulito, acqua tiepida e poco detersivo.
- ▶ Superfici di metallo: pulire a mano con un panno morbido pulito, acqua tiepida e poco detersivo.

▶ Apertura di scarico: eliminare i depositi con uno strumento sottile, ad es. un cotton fioc.

10.9.3 Pulizia della dotazione

ATTENZIONE
Pulizia inappropriata!
Danni all'apparecchio.
▶ Utilizzare esclusivamente panni morbidi e detergenti multiuso con pH neutro.
▶ Non utilizzare spugne abrasive o graffianti o pagliette in acciaio.
▶ Non usare detergenti corrosivi, abrasivi, contenenti sabbia, cloruro o acidi.

Pulizia con un panno morbido pulito, acqua tiepida e poco detersivo:

- Ripiani
- Ripiano divisibile
- VarioSafe*
- Coperchio dello scomparto del vano di sicurezza Fruit & Vegetable
- Cassetto
- Mensola portabottiglie variabile
- FlexSystem

Pulizia con un panno umido:

- Guide telescopiche
  Attenzione: il grasso nelle guide di scorrimento serve a lubrificare e non deve essere rimosso!

Pulizia in lavastoviglie fino a 60 °C:

- Balconcini
- VarioBox*
- Fermabottiglie
- Fermo del ripiano divisibile
- Portauova
- Burriera
- Vaschetta dei cubetti di ghiaccio*

▶ Smontare la dotazione: vedere il capitolo corrispondente.
▶ Pulire la dotazione.

10.9.4 Dopo la pulizia

▶ Asciugare strofinando l'apparecchio e le parti in dotazione.
▶ Allacciare l'apparecchio all'alimentazione elettrica ed accenderlo.
Quando la temperatura è sufficientemente fredda
▶ Inserire gli alimenti.
▶ Ripetere regolarmente la pulizia.

11 Assistenza Clienti

11.1 Dati tecnici

Campo di temperature	
Frigorifero	3 °C a 9 °C
BioFresh	da 0 °C a 3 °C

Quantità massima di prodotti da congelare / 24 ore	
Vano congelatore*	vedere targhetta identificativa sotto a “potenza frigorifera .../ 24 ore” *

Illuminazione	
Classe di efficienza energetica[1]	Fonte luminosa
Questo prodotto comprende una o più fonti luminose della classe di efficienza energetica G.	LED

[1] *L'apparecchio può contenere fonti luminosi con classi di efficienza energetica differenti. È indicata la classe di efficienza energetica più bassa.*

Per apparecchi con collegamento WLAN:

Informazioni sulla frequenza	
Banda di frequenza	2,4 GHz
Potenza massima irradiata	< 100 mW
Uso previsto dell'apparecchiatura radio	Integrazione nella rete WLAN locale per la comunicazione dei dati

11.2 Rumori di funzionamento

Durante il funzionamento l'apparecchio causa diversi rumori di fondo.

- Con **potenza frigorifera ridotta** l'apparecchio lavora risparmiando energia ma più a lungo. Il volume è **più basso**.
- Con **alta potenza refrigerante** gli alimenti si raffreddano più velocemente. Il volume è **più alto**.

  Esempi:
  - Funzioni attivate (vedere 8.2 Funzioni dell'apparecchiatura)
  - Ventilatore in funzione
  - Alimenti appena inseriti
  - Temperatura ambiente elevata
  - Apertura prolungata della porta

Rumore	Possibile causa	Tipo di rumore
Gorgoglio e scroscio	Il refrigerante scorre nel relativo circuito.	Normale rumore di lavoro
Sibilo e fischio	Il refrigerante viene iniettato nel relativo circuito.	Normale rumore di lavoro
Ronzio	L'apparecchio raffredda. Il rumore dipende dalla potenza frigorifera.	Normale rumore di lavoro
Rumore di risucchio	La porta con ammortizzatore di chiusura viene aperta e chiusa.	Normale rumore di lavoro
Brusio e fruscio	Il ventilatore è in funzione.	Normale rumore di funzionamento
Clic	I componenti vengono attivati e disattivati.	Normale rumore di commutazione
Strepito o rumorio	Valvole e regolatori sono attivi.	Normale rumore di commutazione

*** A seconda del modello e delle dotazioni**

Rumore	Possibile causa	Tipo di rumore	Rimedio
Vibrazione	Montaggio inadeguato	Rumore di anomalia	Verificare il montaggio. Allineare l'apparecchio.
Ticchettio	Dotazione, oggetti all'interno dell'apparecchio	Rumore di anomalia	Fissare le parti in dotazione. Lasciare spazio tra gli oggetti.

11.3 Guasto tecnico

L'apparecchio è progettato e realizzato in modo da garantire un funzionamento sicuro e una lunga durata. Se però durante il funzionamento dovesse verificarsi un guasto, verificare se il guasto è riconducibile ad un errore di comando. In tal caso anche durante il periodo di validità della garanzia devono essere conteggiati i costi derivanti.

I guasti indicati di seguito possono essere risolti autonomamente.

11.3.1 Funzionamento dell'apparecchio

Errore	Causa	Eliminazione
L'apparecchio non funziona.	→ L'apparecchio non è acceso.	▶ Accendere l'apparecchio.
	→ La spina di rete non si infila correttamente nella presa.	▶ Controllare la spina di rete.
	→ Il fusibile della presa non funziona bene.	▶ Controllare il fusibile.
	→ Interruzione di corrente elettrica	▶ Tenere chiuso l'apparecchio. ▶ Protezione dei prodotti alimentari: Qualora la caduta di corrente dovesse persistere a lungo, posizionare delle piastre eutettiche sopra i prodotti alimentari o utilizzare un altro apparecchio congelatore.* ▶ Non congelare una seconda volta i prodotti scongelati.*
	→ Il connettore VDE non si inserisce correttamente nel dispositivo.	▶ Controllare il connettore VDE.
La temperatura non è sufficientemente fredda.	→ La porta dell'apparecchio non è chiusa correttamente.	▶ Chiudere la porta dell'apparecchio.
	→ La ventilazione non è sufficiente.	▶ Liberare e pulire la griglia di ventilazione.
	→ La temperatura ambiente è troppo elevata.	▶ Soluzione del problema: (vedere 1.7 Classi climatiche)
	→ L'apparecchio è stato aperto troppo spesso o troppo a lungo.	▶ Attendere che la temperatura richiesta si regoli nuovamente da sola. In caso contrario, rivolgersi al servizio di assistenza clienti. (vedere 11.4 Servizio clienti)
	→ La temperatura è regolata in modo errato.	▶ Regolare la temperatura su valori più freddi e controllare dopo 24 ore.
	→ L'apparecchio è troppo vicino ad una sorgente di calore (cucina, calorifero ecc.).	▶ Cambiare l'ubicazione dell'apparecchio o della sorgente di calore.
	→ L'apparecchio non è stato montato correttamente nella nicchia.	▶ Verificare se l'apparecchio è installato correttamente e se la porta chiude bene.
La guarnizione della porta è difettosa oppure deve essere sostituita per altri motivi.	→ La guarnizione della porta è sostituibile. La sostituzione non richiede strumenti ausiliari.	▶ Rivolgersi al servizio di assistenza clienti. (vedere 11.4 Servizio clienti)
L'apparecchio è ghiacciato o si forma della condensa.	→ La guarnizione della porta può essere scivolata fuori dalla scanalatura.	▶ Controllare che la guarnizione della porta sia posizionata correttamente nella scanalatura.

11.3.2 Dotazione

Errore	Causa	Eliminazione
L'illuminazione interna non funziona.	→ L'apparecchio non è acceso.	▶ Accendere l'apparecchio.
	→ La porta è rimasta aperta per più di 15 minuti.	▶ L'illuminazione interna si disattiva automaticamente con la porta aperta dopo ca. 15 minuti.
	→ L'illuminazione a LED è difettosa oppure la copertura è danneggiata.	▶ Rivolgersi al servizio di assistenza clienti. (vedere 11.4 Servizio clienti)
Il vano congelatore non si può chiudere.*	→ La serratura è inserita quando la porta è aperta.	▶ Azionare di nuovo la maniglia.

11.4 Servizio clienti

Controllare prima se è possibile eliminare autonomamente il problema (vedere 11 Assistenza Clienti) . Se non è possibile, rivolgetevi al servizio di assistenza clienti.

L'indirizzo è disponibile nella brochure allegata “Liebherr-Service” o all'indirizzo home.liebherr.com/service.

AVVERTENZA

Riparazione non professionale!
Lesioni.

- ▶ Riparazioni e interventi sull’apparecchio e sul cavo di collegamento alla rete, non espressamente indicati nel (vedere 10 Manutenzione) , devono essere eseguiti solo dall’assistenza tecnica.
- ▶ Un cavo di collegamento alla rete danneggiato può essere sostituito solo dal produttore o dal suo servizio di assistenza clienti o da una persona qualificata in modo analogo.
- ▶ Nel caso di apparecchiature con una spina per apparecchi a freddo, la sostituzione può essere eseguita dal cliente.

11.4.1 Contattare il servizio clienti

Assicurarsi di disporre delle seguenti informazioni sull'apparecchiatura:

- ❑ Denominazione dell’apparecchio (modello e indice)
- ❑ N. di assistenza (Service)
- ❑ N. di serie (S-Nr.)

- ▶ Richiamare le informazioni sull'apparecchiatura tramite il display. (vedere Informazioni sull'apparecchio)

-o-

- ▶ Ricavare le informazioni sull'apparecchio dalla targa di identificazione. (vedere 11.5 Targhetta identificativa)

- ▶ Annotare le informazioni sull'apparecchio.
- ▶ Informare il servizio clienti: Comunicare l'errore e le informazioni relative all'apparecchiatura.
- ▷ Questi dati consentono di offrire un'assistenza rapida e mirata.
- ▶ Seguire le ulteriori istruzioni del servizio di assistenza clienti.

11.5 Targhetta identificativa

La targhetta identificativa si trova dietro i cassetti all'interno dell'apparecchio.

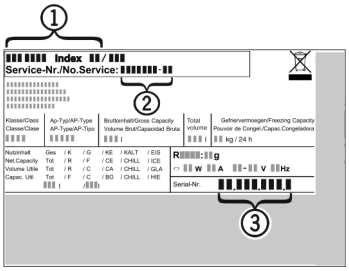

Fig. 221

(1) Denominazione dell'apparecchio
(2) N. di assistenza
(3) N. di serie

- ▶ Leggere le informazioni sulla targhetta identificativa.

12 Messa fuori servizio

- ▶ Svuotare l'apparecchio.
- ▶ Spegnere l'apparecchiatura. (vedere Spegnimento e accensione dell'apparecchio)
- ▶ Scollegare la spina dalla presa di corrente.
- ▶ Rimuovere se necessario il connettore VDE: Estrarre il connettore VDE dalla spina del dispositivo e muovere allo stesso tempo verso sinistra e destra.
- ▶ Pulire l'apparecchiatura. (vedere 10.9 Pulizia dell'apparecchio)
- ▶ Lasciare aperta la porta per fare fuoriuscire i cattivi odori.

13 Smaltimento

Accertarsi che siano state soddisfatte le seguenti condizioni preliminari:

- ❑ Il significato del simbolo sull'apparecchio è noto.
- ❑ Le indicazioni per lo smaltimento sono note. (vedere 1.5 Indicazioni per lo smaltimento)

13.1 Preparazione dell'apparecchio per lo smaltimento

- ▶ Mettere fuori servizio l'apparecchio. (vedere 12 Messa fuori servizio)

*** A seconda del modello e delle dotazioni**

13.2 Smaltimento dell’apparecchio nel rispetto dell'ambiente

AVVERTENZA

Pericolo di incendio dovuto alla fuoriuscita di refrigerante e olio!

Il refrigerante contenuto è ecologico, ma infiammabile. L'olio contenuto è anch'esso infiammabile. Il refrigerante e l'olio che fuoriescono possono incendiarsi in alte concentrazioni e a contatto con una fonte di calore esterna.

- ▶ Non danneggiare le tubazioni del circuito del refrigerante e del compressore.

- ▶ Osservare le istruzioni per il trasporto dell'apparecchio. (vedere 3.5 Trasporto dell'apparecchio)
- ▶ Trasportare fuori l’apparecchio senza causare danni.
- ▶ Smaltire l'apparecchio in base alle disposizioni.

Scan QR Code and find digital operating and installation instructions.

home.liebherr.com

20260727 7088656-00

Liebherr-Hausgeräte GmbH
Memminger Straße 77-79
88416 Ochsenhausen
Deutschland

Istruzioni per l'uso e per il montaggio

IT ISTRUZIONI PER L'USO ORIGINALI

LIEBHERR

Indice

1 Informazioni di sicurezza e avvertimenti..... 3
1.1 Utilizzo conforme alla destinazione d'uso..... 3
1.2 Gruppo utente..... 3
1.3 Installazione e messa in funzione..... 3
1.4 Gestione sicura dell'apparecchio..... 3
1.5 Pulizia..... 4
1.6 Guasti, danni e riparazioni..... 4
1.7 Smaltimento..... 4
1.8 Conformità..... 4
1.9 Classi climatiche..... 4
1.10 Sostanze estremamente preoccupanti (SVHC) in conformità con il regolamento REACH..... 4
1.11 Banca dati EPREL..... 4
1.12 Licenze Open Source..... 4
1.13 Pezzi di ricambio..... 4
1.14 Simboli sull'apparecchio..... 5
1.15 Livelli di avvertimento..... 5

2 Panoramica dell'apparecchio..... 5
2.1 Standard di fornitura..... 5
2.2 Panoramica dell'apparecchiatura e degli elementi in dotazione..... 5
2.3 SmartDevice..... 5

3 Installazione e allacciamento..... 6
3.1 Condizioni di installazione..... 6
3.2 Dimensioni dell'apparecchiatura..... 7
3.3 Dimensioni della nicchia..... 7
3.4 Pesi dei frontali..... 8
3.5 Trasporto dell'apparecchio..... 8
3.6 Disimballaggio dell'apparecchio..... 9
3.7 Spiegazione dei simboli utilizzati..... 9
3.8 Cambio della battuta della porta..... 10
3.9 Installazione dell'apparecchio..... 12
3.10 Installazione di più apparecchi..... 12
3.11 Smaltimento dell'imballaggio..... 12
3.12 Installazione dell'apparecchio nella nicchia..... 13
3.13 Parti frontali dei mobili..... 19
3.14 Collegare il dispositivo all'alimentazione..... 20

4 Funzionamento del display Touch & Swipe..... 21
4.1 Navigazione e spiegazione dei simboli..... 21
4.2 Menu..... 22
4.3 Modalità di sospensione..... 22

5 Avviamento..... 22
5.1 Accensione dell'apparecchiatura (prima messa in funzione)..... 22

6 Deposito..... 23
6.1 Istruzioni per la conservazione..... 23
6.2 Freezer..... 23
6.3 Tempi di conservazione..... 24

7 Risparmio energetico..... 24

8 Uso..... 24
8.1 Elementi di comando e di visualizzazione..... 24
8.1.1 Indicatore di stato..... 24
8.1.2 Simboli sul display..... 24
8.2 Funzioni dell'apparecchiatura..... 24
8.2.1 Note sulle funzioni del dispositivo..... 24
Spegnimento e accensione dell'apparecchio..... 25
Temperatura..... 25
SuperFrost..... 25
PartyMode..... 26
SabbathMode..... 26
EnergySaver..... 27
Blocco di inserimento..... 27
Lingua..... 28
Unità di temperatura..... 28
Luminosità del display..... 28
WiFi..... 29
Informazioni sull'apparecchio..... 30
Software..... 30
Avvio ciclo di sbrinamento..... 30
Allarme della porta..... 30
Modalità demo..... 31
Reset alle impostazioni di fabbrica..... 32
8.3 Messaggi..... 32
8.3.1 Panoramica degli avvertimenti..... 32
8.3.2 Chiusura degli avvertimenti..... 33
8.3.3 Panoramica dei promemoria..... 33

9 Dotazione..... 33
9.1 Cassetti..... 33
9.2 Ripiani in vetro..... 34
9.3 VarioSpace..... 35
9.4 Vaschetta dei cubetti di ghiaccio con coperchio..... 35

10 Manutenzione..... 36
10.1 Smontaggio/montaggio dei sistemi di estrazione. 36
10.2 Sbrinamento dell'apparecchiatura..... 37
10.3 Pulizia dell'apparecchio..... 37

11 Assistenza Clienti..... 37
11.1 Dati tecnici..... 37
11.2 Rumori di funzionamento..... 38
11.3 Guasto tecnico..... 38
11.4 Servizio clienti..... 40
11.5 Targhetta identificativa..... 40

12 Messa fuori servizio..... 40

13 Smaltimento..... 40
13.1 Preparazione dell'apparecchio per lo smaltimento 40
13.2 Smaltimento dell'apparecchio nel rispetto dell'ambiente..... 40

Il costruttore si impegna costantemente al perfezionamento di tutti i tipi e modelli. Certi della vostra comprensione, ci riserviamo pertanto il diritto di apportare modifiche nella forma, negli equipaggiamenti e nella tecnica.

Simbolo	Spiegazione
	Leggere le istruzioni Per apprendere tutti i vantaggi del vostro nuovo apparecchio, vi preghiamo di leggere attentamente le indicazioni contenute nelle presenti istruzioni.

*** A seconda del modello e delle dotazioni**

Simbolo	Spiegazione
	Maggiori informazioni su Internet Le istruzioni digitali con informazioni complementari e in altre lingue sono reperibili su Internet mediante codice QR posto nella parte anteriore delle istruzioni o inserendo il numero di assistenza alla pagina **home.liebherr.com/fridge-manuals**. Il numero di servizio è riportato sulla targhetta identificativa: 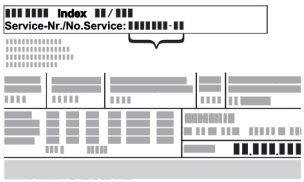 *Fig.* Rappresentazione esemplificativa
	Controllo dell'apparecchio Accertarsi che tutti i componenti non abbiano subito danni durante il trasporto. In caso di reclami rivolgersi al rivenditore o al servizio di assistenza clienti.
	Differenze Le istruzioni per l'uso sono valide per più modelli, pur non escludendo eventuali differenze. I paragrafi che si riferiscono solamente determinati apparecchi sono contrassegnati con un asterisco (*).
	Istruzioni e risultati di procedura Le istruzioni di procedura sono contrassegnate con ▶. I risultati di procedura sono contrassegnati con ▷.
	Video I video per le apparecchiature sono disponibili sul canale YouTube di Liebherr-Hausgeräte.

Licenze Open Source:

L'apparecchio dispone di componenti software che utilizzano licenze Open Source. Le informazioni sulle licenze Open Source utilizzate possono essere reperite alla pagina: **home.liebherr.com/open-source-licences**

Le presenti informazioni per l'utente sono valide per i seguenti apparecchi:

IFN..	35.. / 39..
SIFN..	39.. / 41.. / 45.. / 51..

Nota
Se la denominazione dell'apparecchiatura contiene una N, si tratta di un'apparecchiatura NoFrost.

1 Informazioni di sicurezza e avvertimenti

Conservare con cura queste informazioni per l'utente in modo da poterle consultare in qualsiasi momento.

Se l'apparecchio viene venduto, si prega di trasmettere le informazioni per l'utente al successivo/a proprietario/a.

Per poter utilizzare l'apparecchio correttamente e in sicurezza, leggere attentamente queste informazioni per l'utente prima dell'installazione e l'utilizzo. Attenersi sempre alle istruzioni, alle indicazioni di sicurezza e alle avvertenze contenute. Sono importanti per poter installare e utilizzare l'apparecchio in modo sicuro e corretto.

1.1 Utilizzo conforme alla destinazione d'uso

- Questo apparecchio è concepito per essere utilizzato in abito domestico e in aree simili, come ad es.:
  - nelle aree cucina del personale, nei negozi, negli uffici e in altre aree di lavoro
  - negli ambienti agricoli e dagli ospiti di alberghi, motel e altre strutture ricettive
  - nelle sale colazione
  - nei catering e ambienti commerciali all'ingrosso simili
- Ulteriori utilizzi:
  - Non è ammesso nessun altro tipo di applicazione.

1.2 Gruppo utente

- Lo strumento può essere utilizzato da bambini a partire da 8 anni di età, nonché da persone con facoltà fisiche, psichiche e mentali ridotte o che manchino di esperienza e conoscenze specifiche in merito al suo uso, nel caso siano sorvegliate o abbiano ricevuto un'adeguata formazione in merito all'uso dell'apparecchio e dei pericoli che possono derivarne.
- I bambini non devono giocare con l'apparecchio.
- I bambini non possono eseguire la pulizia o la manutenzione operativa senza un'adeguata sorveglianza.
- I bambini di 3-8 anni possono caricare e scaricare l'apparecchio.

1.3 Installazione e messa in funzione

- Montare e collegare l'apparecchio solo come indicato all'interno delle informazioni per l'utente.
- Montare l'apparecchio come indicato nelle informazioni per l'utente, per evitare che l'apparecchio si ribalti.
- Non chiudere le aperture di ventilazione nell'alloggiamento dell'apparecchio o nella controcassa.
- Non danneggiare le linee di allacciamento alla rete. Non azionare l'apparecchio con linea di allacciamento alla rete difettosa.
- Non posizionare sul retro dell'apparecchio prese multiple modificabili in loco o alimentatori di rete.
- La presa deve essere facilmente accessibile, in modo che l'apparecchio, in caso di emergenza, possa essere scollegato in modo semplice dalla corrente. Deve rimanere all'esterno dell'area laterale posteriore dell'apparecchio.

1.4 Gestione sicura dell'apparecchio

- Non conservare nell'apparecchio sostanze esplosive, come contenitori per aerosol con gas propellente infiammabile. Le rispettive bombolette spray sono riconoscibili dal simbolo della fiamma o dai dati riportati sull'etichetta del prodotto. I gas eventualmente fuoriusciti possono infiammarsi a causa di componenti elettrici.
- Tenere lontano dall'apparecchio candele accese, lampade e altri oggetti che presentano fiamme libere, in modo che queste non generino un incendio nell'apparecchio.
- Conservare bevande alcoliche o altri fusti contenenti alcool solo se chiusi ermeticamente. L'alcool eventualmente fuoriuscito può prendere fuoco a causa della presenza di componenti elettrici.
- Evitare il contatto prolungato della pelle con superfici fredde o prodotti refrigerati/da congelare. Per proteggersi, utilizzare ad es. i guanti.
- Il refrigerante contenuto è ecologico (dati sulla targhetta identificativa), ma infiammabile. In caso di fuoriuscita, il refrigerante può prendere fuoco.

  - Non danneggiare il circuito di raffreddamento.
  - Non utilizzare fonti di ignizione all'interno dell'apparecchio.
  - Non utilizzare dispositivi elettrici all'interno dell'apparecchio (ad es. apparecchi per la pulizia a vapore, riscaldatori).
  - Se fuoriesce del refrigerante: Rimuovere fiamme libere o sorgenti di accensione nei pressi del punto di fuoriuscita. Ventilare adeguatamente il locale. Informare il servizio clienti.
- Aprite la porta solo per un breve periodo. In questo modo si evita che la temperatura all'interno dell'apparecchio aumenti.
- Durante l'apertura e la chiusura non sporgersi tra la porta e l'apparecchio. Le dita possono rimanerne incastrate.
- Il valore di temperatura nell'area più calda dell'apparecchio può essere superiore al valore di temperatura impostato.

1.5 Pulizia

- Pulire regolarmente le superfici a contatto con gli alimenti.
- Per accelerare il processo di sbrinamento, non utilizzare nessun apparecchio di riscaldamento o di pulizia al vapore, fiamme libere o spray di sbrinamento.
- Non rimuovere il ghiaccio con oggetti appuntiti.

1.6 Guasti, danni e riparazioni

- Se le linee di allacciamento alla rete dell'apparecchio sono danneggiate, sostituire le linee di allacciamento.
- Le riparazioni e gli interventi sull'apparecchio possono essere eseguiti solo dal servizio di assistenza clienti o da personale specializzato appositamente formato.
- In caso di guasti ed errori dell'apparecchio, estrarre la spina di rete o disinserire il fusibile. Quando si scollega la spina di rete, afferrarla sempre dalla spina. Non tirare il cavo.

1.7 Smaltimento

- L'apparecchio contiene materiali preziosi ed è contrassegnato con il relativo simbolo. (vedere 1.14 Simboli sull'apparecchio)
  - Non smaltire l'apparecchio assieme ai rifiuti domestici.
  - Smaltire l'apparecchio gratuitamente presso centri di riciclaggio e valorizzazione usando serbatoi di raccolta di classe 1.
  - All'atto dell'acquisto di un nuovo apparecchio, restituire gratuitamente l'apparecchio vecchio al rivenditore.
  - Informarsi sulle possibilità di restituzione.
- Sul proprio apparecchio possono essere presenti dati personali.
  - Cancellare i dati personali prima dello smaltimento.
- L'apparecchio contiene refrigerante (dati sulla targhetta identificativa) e olio. Il refrigerante contenuto è ecologico, ma infiammabile. L'olio contenuto è anch'esso infiammabile. Il refrigerante e l'olio che fuoriescono possono incendiarsi in alte concentrazioni e a contatto con una fonte di calore esterna.
  - Non danneggiare il circuito di raffreddamento.
  - Smaltire l'apparecchio solo come indicato all'interno delle informazioni per l'utente.

1.8 Conformità

Il circuito del refrigerante è a tenuta stagna. Allo stato di installazione l'apparecchio è conforme alla norme di sicurezza applicabili come anche alle direttive di pertinenza.

Per il mercato europeo:	L'apparecchio è conforme alla direttiva 2014/53/UE.
Per il mercato GB:	L'apparecchio è conforme alla Radio Equipment Regulations 2017 SI 2017 No. 1206.

Il testo completo della dichiarazione di conformità UE è disponibile al seguente indirizzo Internet: www.Liebherr.com

1.9 Classi climatiche

In funzione della classe climatica, l'apparecchio è concepito per il funzionamento a temperature ambiente limitate. La classe climatica dell'apparecchio è riportata sulla targhetta identificativa.

Nota

▶ Per garantire un funzionamento impeccabile, rispettare le temperature ambiente indicate.

Classe climatica	per temperature ambientali di
SN	Da 10 °C a 32 °C
N	Da 16 °C a 32 °C
ST	Da 16 °C a 38 °C
T	Da 16 °C a 43 °C
SN-ST	Da 10 °C a 38 °C
SN-T	Da 10 °C a 43 °C

1.10 Sostanze estremamente preoccupanti (SVHC) in conformità con il regolamento REACH

- È possibile utilizzare il seguente link per verificare se l'apparecchio contiene sostanze SVHC ai sensi del regolamento REACH:
  https://go.liebherr.com/z3eewm

1.11 Banca dati EPREL

- A partire dal 1° marzo 2021, le informazioni sull'etichettatura energetica e sui requisiti di progettazione ecologica saranno disponibili nella banca dati europea dei prodotti (EPREL). La banca dati dei prodotti è disponibile al seguente link https://eprel.ec.europa.eu/. Qui vi verrà richiesto di inserire l'identificativo del modello. L'identificazione del modello si trova sulla targhetta identificativa.

1.12 Licenze Open Source

- L'apparecchio dispone di componenti software che utilizzano licenze Open Source. Le informazioni sulle licenze Open Source utilizzate possono essere reperite qui:
  home.liebherr.com/open-source-licences

1.13 Pezzi di ricambio

- La disponibilità dei pezzi di ricambio per i componenti funzionali e le parti stoccabili della dotazione è pari a 15 anni.

1.14 Simboli sull’apparecchio

	Questo simbolo può trovarsi sul compressore. Si riferisce all'olio nel compressore e presenta il seguente pericolo: Può essere mortale se ingerito e se penetra nelle vie respiratorie. Questa indicazione è rilevante solo a fini di riciclaggio. Durante il normale funzionamento, non sussiste alcun pericolo. Non rimuovere questo simbolo.
	Avvertimento: Pericolo di incendio dovuto a sostanze potenzialmente infiammabili. Questo simbolo si trova sul compressore e può essere individuato anche in altri punti sull'apparecchio. Questo simbolo indica la presenza di sostanze potenzialmente infiammabili. Non rimuovere questo simbolo.
	Questo simbolo o uno simile può trovarsi sul retro dell’apparecchio. Indica la presenza di pannelli isolanti sottovuoto (VIP) o pannelli in perlite nella porta e/o nell'alloggiamento. Questa indicazione è rilevante solo a fini di riciclaggio. Non rimuovere questo simbolo.
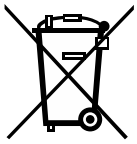	Questo simbolo può trovarsi sulla targhetta identificativa. Indica che l'apparecchio contiene materiali preziosi e non deve essere smaltito assieme ai rifiuti domestici. (vedere 1.7 Smaltimento)

1.15 Livelli di avvertimento

PERICOLO	Indica una situazione pericolosa immediata, che ha come conseguenza la morte o gravi lesioni corporali se non evitata.
AVVERTIMENTO	Indica una situazione pericolosa, le cui conseguenze possono essere la morte o gravi lesioni fisiche se non viene evitata.
PRUDENZA	Indica una situazione pericolosa, le cui conseguenze possono essere lesioni fisiche lievi e moderate se non viene evitata.
ATTENZIONE	Indica una situazione pericolosa, le cui conseguenze potrebbero essere danni materiali, se non viene evitata.
Avviso	Indica utili consigli e indicazioni.

2 Panoramica dell’apparecchio

2.1 Standard di fornitura

Verificare che non siano presenti danni di trasporto su nessun componente. In caso di reclami rivolgersi al rivenditore o al servizio di assistenza clienti. (vedere 11.4 Servizio clienti)

La fornitura comprende i seguenti componenti:

- Apparecchio da incasso
- Dotazione (a seconda del modello)
- Materiale di montaggio (a seconda del modello)
- “Quick Start Guide”
- “Installation Guide”*
- Libretto del servizio assistenza

2.2 Panoramica dell'apparecchiatura e degli elementi in dotazione

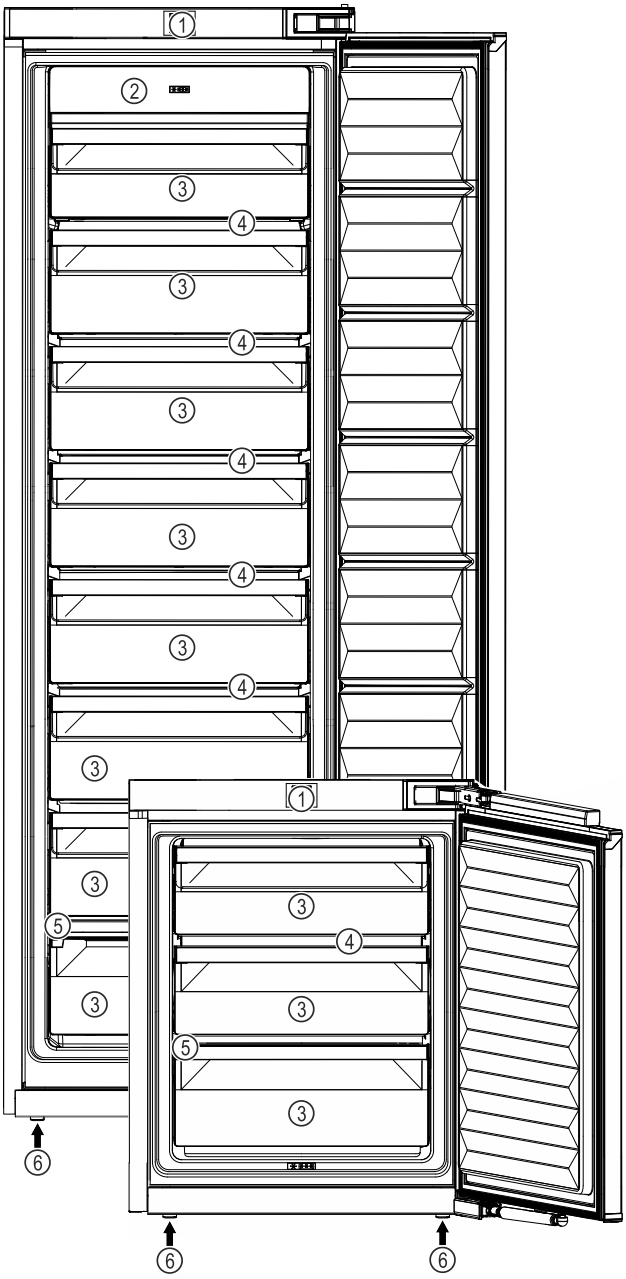

Fig. 1 Immagine a titolo di esempio

(1) Elementi di comando
(2) NoFrost
(3) Cassetto
(4) VarioSpace
(5) Targhetta di identificazione
(6) Piede di regolazione

2.3 SmartDevice

SmartDevice è la soluzione di rete per il congelatore.

Se la vostra apparecchiatura è compatibile con SmartDevice o è predisposta per il suo funzionamento, potete integrarla in modo rapido e semplice nella vostra rete WiFi. Con la app SmartDevice è possibile gestire l’apparecchiatura da un dispositivo mobile. Nella app SmartDevice sono disponibili ulteriori funzioni e possibilità di impostazione.

Apparecchiatura compatibile con SmartDevice:	Il dispositivo è SmartDevice. Per connettere il vostro dispositivo al Wi-Fi, dovete scaricare l'app SmartDevice.

Ulteriori informazioni relative a SmartDevice: **smartdevice.liebherr.com**

Scaricare la app SmartDevice:

Dopo l'installazione e la configurazione dell'App SmartDevice è possibile collegare l'apparecchio alla propria WLAN per mezzo dell'App SmartDevice e della funzione dell'apparecchio WLAN (vedere WiFi) .

Nota
La funzione SmartDevice non è disponibile nei seguenti paesi: Russia, Bielorussia, Kazakistan.

3 Installazione e allacciamento

3.1 Condizioni di installazione

Le condizioni di installazione sono fondamentali per garantire che il proprio apparecchio possa funzionare in modo sicuro, economico e impeccabile.

- Rispettare tutte le indicazioni di sicurezza.
- Fare attenzione alla posizione di installazione e all'ubicazione nel locale.

AVVERTENZA
Pericolo di incendio dovuto a un'installazione non corretta!
Se il cavo di alimentazione o la spina toccano il lato posteriore dell'apparecchiatura, le vibrazioni dell'apparecchiatura possono danneggiare il cavo di alimentazione o la spina, causando un cortocircuito.

▶ Durante l'installazione dell'apparecchiatura, accertarsi che non vi siano cavi di alimentazione incastrati sotto l'apparecchiatura.
▶ Installare l'apparecchio in modo da evitare il contatto con il connettore o con il cavo di rete.
▶ Non collegare nessuna apparecchiatura alle prese sul lato posteriore dell'apparecchiatura.
▶ Le prese multiple o gli attacchi multipli e altri dispositivi elettronici (come ad es. i trasformatori alogeni) **non** devono essere posizionati e utilizzati sul lato posteriore delle apparecchiature.

AVVERTENZA
Pericolo di incendio a causa dell'umidità!
Se gli elementi sotto corrente o il cavo di allacciamento alla rete si bagnano, si può verificare un cortocircuito.

▶ L'apparecchio è progettato per l'utilizzo in ambienti chiusi. Non utilizzare l'apparecchio all'aperto o in ambienti umidi e caratterizzati da spruzzi d'acqua.

AVVERTENZA
Pericolo di incendio dovuto alla fuoriuscita di refrigerante e olio!
Il refrigerante contenuto è ecologico, ma infiammabile. L'olio contenuto è anch'esso infiammabile. Il refrigerante e l'olio che fuoriescono possono incendiarsi in alte concentrazioni e a contatto con una fonte di calore esterna.

▶ Non danneggiare le tubazioni del circuito del refrigerante e del compressore.

3.1.1 Posizione di installazione

- Installare e utilizzare l'apparecchio esclusivamente in locali chiusi.
- Azionare l'apparecchio solo se installato.
- Se l'apparecchio viene installato in ambienti molto umidi, può formarsi della condensa sul suo lato esterno. Provvedere sempre ad una ventilazione e a uno sfiato dell'aria corretti nella posizione di installazione.
- Maggiore è la quantità di refrigerante nell'apparecchio, maggiori devono essere le dimensioni del locale nel quale si trova l'apparecchio stesso. In caso di locali troppo piccoli, una perdita può generare una miscela di gas-aria infiammabile. Ogni 8 g di refrigerante deve essere disponibile un locale di installazione di almeno 1 m^3. Le informazioni sul refrigerante contenuto sono riportate sulla targhetta identificativa all'interno dell'apparecchio.
- Il pavimento del luogo di installazione deve essere orizzontale e piano.

3.1.2 Posizione nello spazio

- Non installare l'apparecchio né in aree soggette a irraggiamento solare diretto, né vicino a sorgenti di calore o simili.
- Si può installare l'apparecchio nelle dirette vicinanze di un forno.
- Se si installa l'apparecchio nelle dirette vicinanze di un forno, il consumo energetico può aumentare leggermente. Questo dipende dalla durata e dall'intensità di utilizzo del forno.
- Montare l'apparecchio solo all'interno di mobili stabili.
- Non è consentito l'uso in aree a rischio di esplosione.

*** A seconda del modello e delle dotazioni**

3.2 Dimensioni dell'apparecchiatura

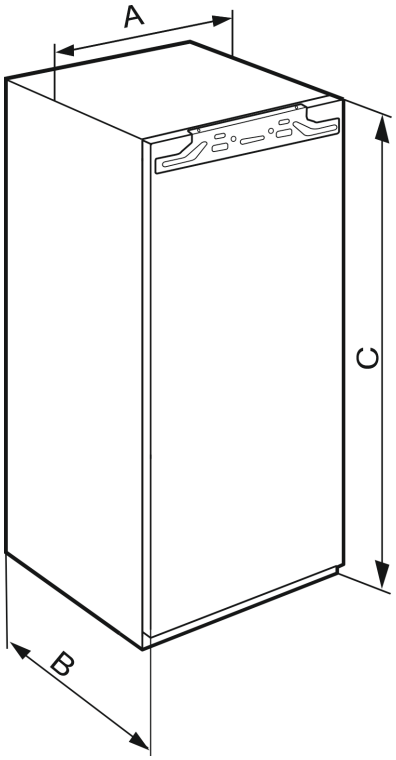

Fig. 2

IFN..(i) 35..	
A (mm)	559
B (mm)	546
C (mm)	712

Altezza nicchia 720 - Dispositivi a una porta

IFN..(i) 39.. / IR..(i) 39.. / SIBa20i 3905 / SIFN..i 39..	
A (mm)	559
B (mm)	546
C (mm)	872

Altezza nicchia 880 - Dispositivi a una porta

IR(B)..(i) 41.. / IRBbsbi 4170 / SIFN..i 41..	
A (mm)	559
B (mm)	546
C (mm)	1213

Altezza nicchia 1220 - Dispositivi a una porta

IR(B)..(i) 45.. / IRBbsbi 4570 / SIFN..i 45..	
A (mm)	559
B (mm)	546
C (mm)	1395

Altezza nicchia 1400 - Dispositivi a una porta

IR(B)(P)..(i) 51.. / IRD..i 51.. / IRBbsci 5170 / IRBbsci 5171 / IRBPbsci 5170 / IKB 51Vc50i / IKB 51Vc51i / IK 51Ve00 / IK 51Ve01 / IK 51Vd00 / SIFN..(i) 51.. / SIFNbsdi 51.. / IK(B).. 1780 / IK(B).. 1784 / SIGN 51Vd28	
A (mm)	559
B (mm)	546

IR(B)(P)..(i) 51.. / IRD..i 51.. / IRBbsci 5170 / IRBbsci 5171 / IRBPbsci 5170 / IKB 51Vc50i / IKB 51Vc51i / IK 51Ve00 / IK 51Ve01 / IK 51Vd00 / SIFN..(i) 51.. / SIFNbsdi 51.. / IK(B).. 1780 / IK(B).. 1784 / SIGN 51Vd28	
C (mm)	1770

Altezza nicchia 1780 - Dispositivi a una porta

3.3 Dimensioni della nicchia

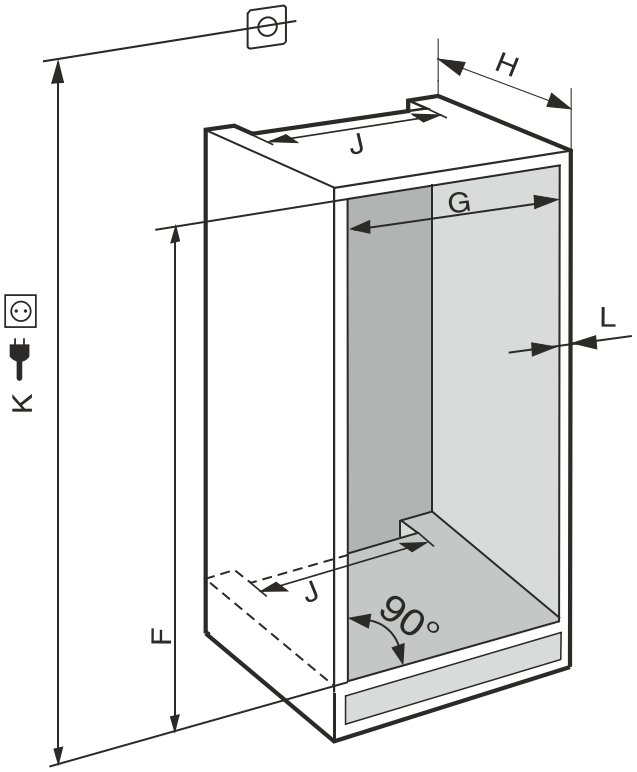

Fig. 3 ***(K):*** *max. 2100 mm*

Osservare le seguenti informazioni per gli apparecchi con collegamento dell'acqua fisso:

- Collegamento dell'acqua
- Collegare l'apparecchio all'alimentazione dell'acqua

IFN..(i) 35..	
F (mm)	da 714 a 730
G (mm)	da 560 a 570
H (mm)	min. 550, consigliato 560
J (mm)	min. 500
L (mm)	max. 19

IFN..(i) 39.. / IR..(i) 39.. / SIBa20i 3905 / SIFN..i 39..	
F (mm)	da 874 a 890
G (mm)	da 560 a 570
H (mm)	min. 550, consigliato 560
J (mm)	min. 500
L (mm)	max. 19

IR(B)..(i) 41.. / IRBbsbi 4170 / SIFN..i 41..	
F (mm)	da 1216 a 1236
G (mm)	da 560 a 570

IR(B)..(i) 41.. / IRBbsbi 4170 / SIFN..i 41..	
H (mm)	min. 550, consigliato 560
J (mm)	min. 500
L (mm)	max. 19

IR(B)..(i) 45.. / IRBbsbi 4570 / SIFN..i 45..	
F (mm)	da 1397 a 1413
G (mm)	da 560 a 570
H (mm)	min. 550, consigliato 560
J (mm)	min. 500
L (mm)	max. 19

IC(B)(N)..(i) 51.. / ICBNbsci 5173 / IKG 51Ve03 / IKGN 51Vc03 / ICNbsci 5173 / IKGN 51Ve03 / IKGBN 51Vd23i / IR(B)(P)..(i) 51.. / IRD..i 51.. / IRBbsci 5170 / IRBbsci 5171 / IRBPbsci 5170 / IKB 51Vc50i / IKB 51Vc51i / IK 51Vd00 / IK 51Ve00 / IK 51Ve01 / IK(B).. 1780 / IK(B).. 1784 / IKGNc 1783 / SICN..i 51.. / SIFN..(i) 51.. / SIFNbsdi 51.. / SIGN 51Vd28 / IC(B)Ndx 5173	
F (mm)	da 1772 a 1788
G (mm)	da 560 a 570
H (mm)	min. 550, consigliato 560
J (mm)	min. 500
L (mm)	max. 19

Il consumo energetico dichiarato è stato calcolato considerando una profondità del mobile da cucina di 560 mm. Con una profondità del mobile da cucina di 550 mm l'apparecchio è perfettamente funzionante, ma presenta un consumo energetico leggermente superiore.

▶ Controllare lo spessore delle pareti dei mobili adiacenti: La stessa deve essere min. pari a 16 mm .
▶ Installare l'apparecchiatura solo all'interno di mobili da cucina stabili e robusti. Fissare i mobili in modo che non possano rovesciarsi.
▶ Con una livella e una squadra allineare il mobile da cucina e se necessario livellare con spessori.
▶ Accertarsi che il fondo e i fianchi del mobile siano perpendicolari tra loro.

3.3.1 Requisiti per la ventilazione

ATTENZIONE
Aperture di ventilazione coperte!
Danni. L'apparecchiatura può surriscaldarsi e provocare una riduzione della durata di vita di diverse parti limitandone il funzionamento.

▶ Assicurare sempre una buona ventilazione.
▶ Tenere sempre libere le aperture o le griglie di ventilazione nell'alloggiamento dell'apparecchiatura e nei mobili della cucina (apparecchiatura da incasso).
▶ Tenere sempre libere le fessure per l'aria del ventilatore.

Rispettare assolutamente le sezioni di aerazione:

- La profondità del vano di ventilazione sulla parete posteriore del mobile deve essere di almeno 38 mm.
- Per le aperture di ventilazione e di sfiato nella base e nella parte superiore del mobile sono necessari almeno 200 cm^2.
- In linea di massima: quanto maggiore è la sezione di aerazione, tanto maggiore è il risparmio energetico dell'apparecchio.

Per il funzionamento dell'apparecchiatura sono necessari una ventilazione e uno sfiato sufficienti. Le griglie di ventilazione montate in fabbrica garantiscono una sezione di ventilazione sull'apparecchiatura di 200 cm^2. Se si sostituiscono le griglie di ventilazione con un pannello, il pannello deve avere una sezione di ventilazione uguale a quella delle griglie di ventilazione del produttore o maggiore.

3.4 Pesi dei frontali

ATTENZIONE
Pericolo di danni a causa del frontale troppo pesante!
Se il frontale è troppo pesante, non si possono escludere danni alle cerniere e conseguenti limitazioni del funzionamento.

▶ Prima di montare il frontale, assicurarsi che il peso consentito per il frontale non venga superato.

Altezza nicchia (mm)	Peso massimo del frontale (kg)
720	16
880	16
1020	13
1220	19
1400	21
1580	22
1780	26

frigoriferi e congelatori a un'anta

3.5 Trasporto dell'apparecchio

3.5.1 Trasporto dell'apparecchio per la prima messa in funzione

Accertarsi che siano state soddisfatte le seguenti condizioni preliminari:

❑ L'apparecchio è imballato.
❑ L'apparecchio è diritto.

▶ L'apparecchio deve essere trasportato da minimo due persone.
▶ Disimballare l'apparecchio. (vedere 3.6 Disimballaggio dell'apparecchio)

3.5.2 Trasporto dell'apparecchio dopo la prima messa in funzione

Rispettare le seguenti istruzioni quando si vuole trasportare o spostare di nuovo l'apparecchio dopo la prima messa in funzione.

Accertarsi che siano state soddisfatte le seguenti condizioni preliminari:

❑ L'apparecchio è svuotato.
❑ L'apparecchio è diritto.
❑ Apparecchio con porta/e: la porta è bloccata contro l'apertura accidentale.
❑ Apparecchio con carrello di estrazione: il carrello di estrazione è bloccato contro l'apertura accidentale.
❑ L'apparecchio è smontato.

▶ L'apparecchio deve essere trasportato da minimo due persone.

3.6 Disimballaggio dell'apparecchio

ATTENZIONE
Pericolo di danni causati dallo spostamento dell'apparecchio!
Se si sposta l'apparecchio sul pavimento senza proteggerlo, si rischia di danneggiare il pavimento.
▶ Coprire adeguatamente il pavimento prima di rimuovere l'imballaggio dell'apparecchio.

▶ Controllare l'apparecchio e l'imballaggio: In caso di sospetti danni da trasporto, contattare il fornitore prima del collegamento.

ATTENZIONE
Danni materiali causati da oggetti appuntiti o taglienti!
L'uso di oggetti appuntiti o taglienti per rimuovere il materiale d'imballaggio può danneggiare l'apparecchio.
▶ Non utilizzare oggetti appuntiti o taglienti per rimuovere il materiale d'imballaggio.

▶ Rimuovere i materiali d'imballaggio.

3.7 Spiegazione dei simboli utilizzati

	In questo passo operativo sussiste il pericolo di lesioni! Rispettare le indicazioni di sicurezza!
	Le presenti istruzioni sono valide per diversi modelli. Eseguire questo passo solo se si riferisce al proprio apparecchio.
	Per il montaggio si prega di rispettare la descrizione dettagliata nella sezione di testo delle istruzioni.
	La sezione è valida o per un apparecchio a una porta o per un apparecchio a due porte.
	Si può scegliere tra due alternative: Apparecchio con battuta della porta a destra o apparecchio con battuta della porta a sinistra.
	Passaggio di montaggio necessario per IceMaker e / o InfinitySpring.
	Allentare solo le viti o stringerle leggermente.
	Stringere bene le viti.
	Verificare che il passaggio operativo successivo sia necessario per il proprio modello.
	Controllare il montaggio corretto / il posizionamento corretto dei componenti utilizzati.
	Misurare di nuovo le dimensioni definite e correggerle all'occorrenza.
	Utensile per il montaggio: Metro ripiegabile
	Utensile per il montaggio: Avvitatore a batterie e inserto Per una migliore raggiungibilità delle viti si consiglia un inserto più lungo.
	Utensile per il montaggio: Livella a bolla d'aria
	Utensile per il montaggio: Chiave fissa da 7 e da 10
	Per questo passaggio operativo sono necessarie due persone.
	Il passo operativo ha luogo nel punto contrassegnato dell'apparecchio.
	Strumenti ausiliari per il montaggio: Spago
	Strumenti ausiliari per il montaggio: Squadra

	Strumenti ausiliari per il montaggio: Cacciavite
	Strumenti ausiliari per il montaggio: Forbici
	Strumenti ausiliari per il montaggio: Penna di marcatura, cancellabile
	Dotazione supplementare: Prelevare i componenti
	Smaltire in modo professionale i componenti non più necessari.

3.8 Cambio della battuta della porta

Attrezzo

Fig. 4

ATTENZIONE
Componenti sotto tensione!
Danno a componenti elettrici.
▶ Estrarre la spina di rete prima di eseguire la sostituzione della battuta della porta.

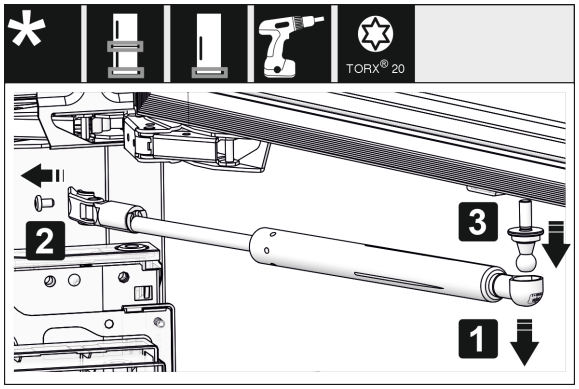

Fig. 5
▶ Eliminazione dell'ammortizzatore di chiusura: togliere l'ammortizzatore di chiusura dal perno sferico (1), svitare il supporto (2). Smontare il perno sferico con un cacciavite (3).

Nota
Se l'ammortizzatore di chiusura si trova appena sopra al pavimento, è possibile smontare il perno sferico solo a porta smontata.

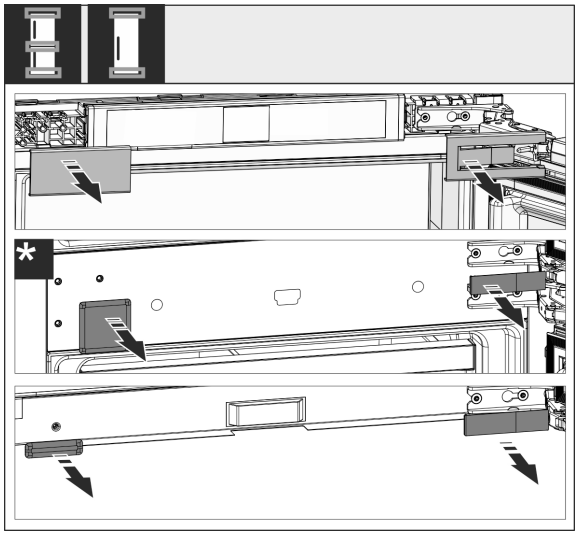

Fig. 6
▶ Togliere le coperture.

Nota
Quando si rimuovono le copertura assicurarsi di non graffiare la superficie.

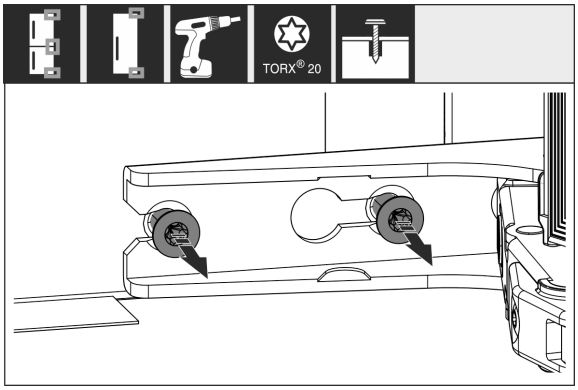

Fig. 7
▶ Allentare le viti in **tutte** le cerniere, non svitare.

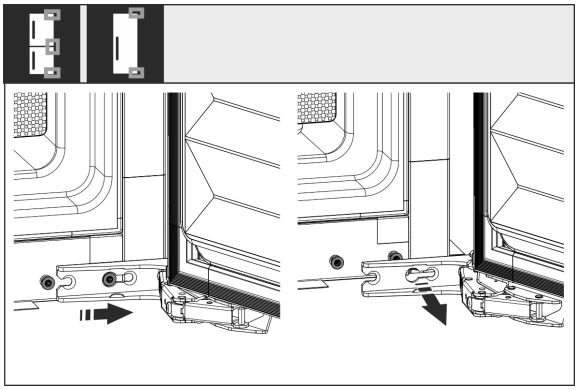

*Fig. 8 **
▶ Togliere la porta: spingere la porta in avanti e poi verso l'esterno, sganciare e riporre di lato.

*** A seconda del modello e delle dotazioni**

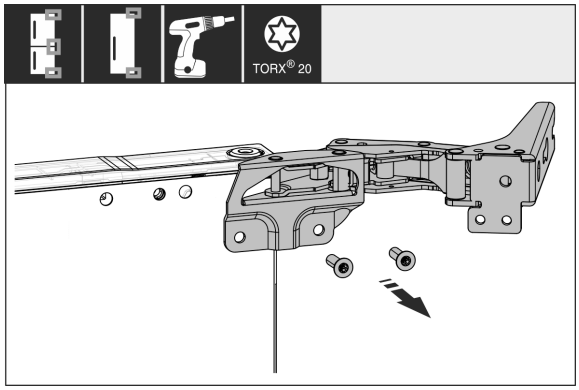

Fig. 9

▶ Svitare tutte le cerniere e metterle da parte con le viti.

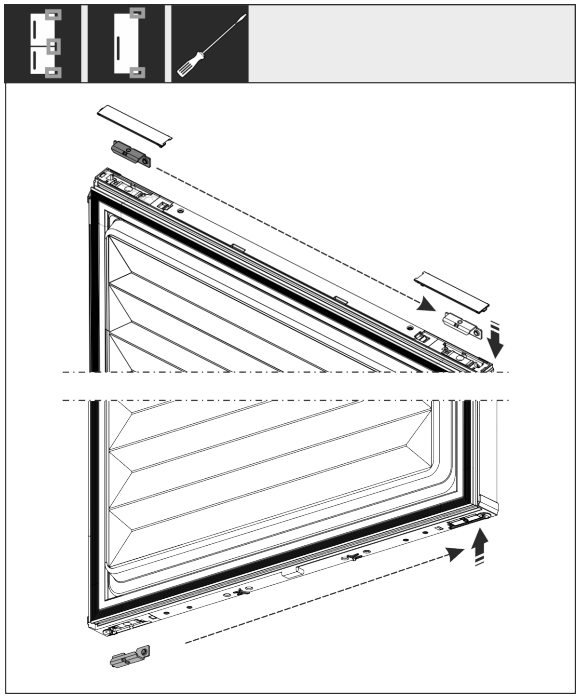

Fig. 10

▶ Staccare gli angolari superiore e inferiore dalla porta e spostare. L'angolare deve essere spostato per l'avvitamento delle cerniere.

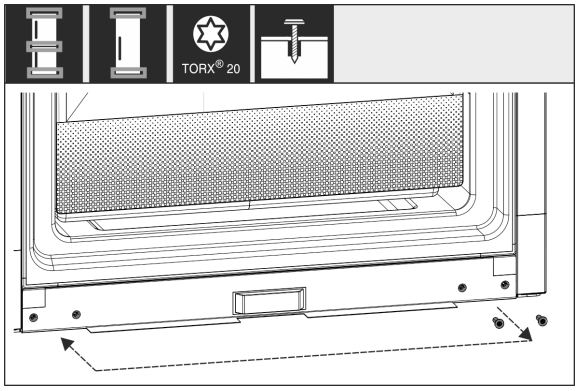

Fig. 11

▶ Spostare le viti per il fissaggio della cerniera. Non serrare le viti dopo il riposizionamento, le cerniere devono essere riattaccate in seguito.

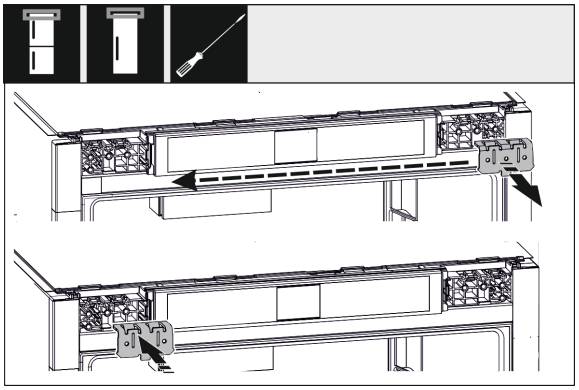

Fig. 12

▶ Spostare l'angolare di fissaggio sul lato opposto.

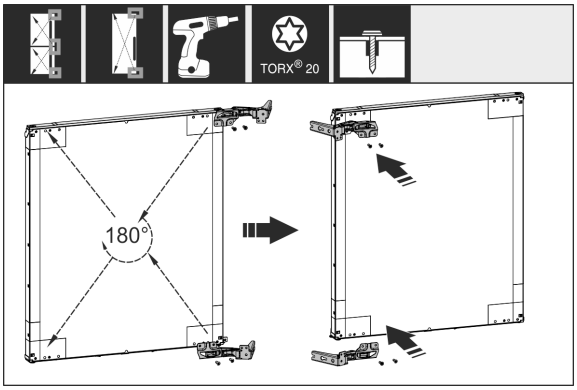

Fig. 13

▶ Ruotare tutte le cerniere di 180° e spostarle sul lato opposto e avvitarle saldamente.

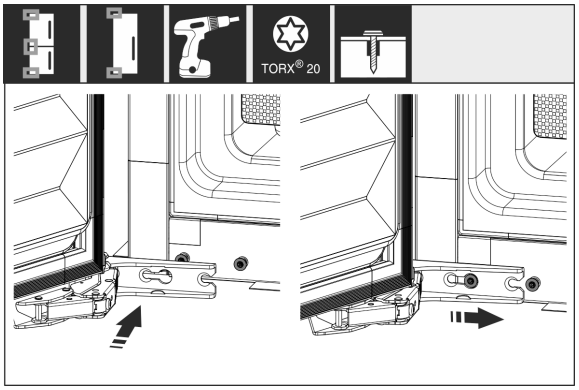

*Fig. 14 **

▶ Rimontare la porta: agganciare la porta con cerniere e serrare le viti.

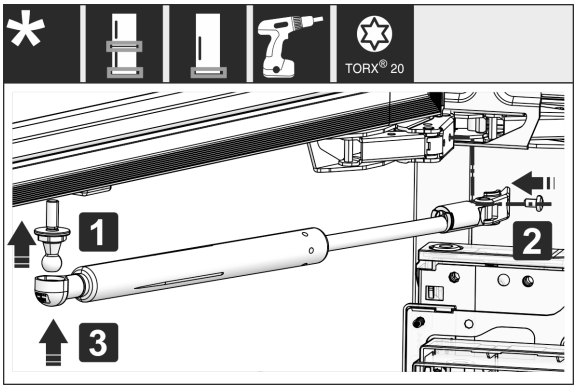

Fig. 15

▶ Montare nuovamente l'ammortizzatore di chiusura: avvitare il perno sferico (1), serrare il supporto (2) e agganciare l'ammortizzatore di chiusura nel perno sferico.

▶ Controllare tutte le viti ed eventualmente serrare.

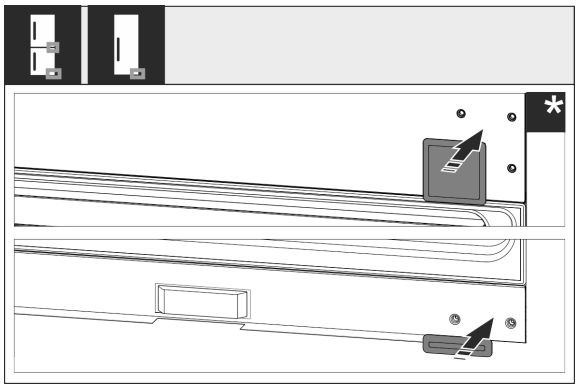

Fig. 16

▶ Rimontare la copertura inferiore e centrale. Rimontare le coperture rimanenti solo dopo che sono state installate nel mobile.

3.9 Installazione dell'apparecchio

ATTENZIONE
Pericolo di lesioni dovuto ad apparecchiatura pesante!
▶ Trasportare l'apparecchiatura nel luogo d'installazione sempre in due.

AVVERTENZA
Pericolo di lesioni e danni a causa di un'apparecchiatura instabile!
L'apparecchiatura può ribaltarsi.
▶ Fissare l'apparecchiatura seguendo le istruzioni.

AVVERTENZA
Pericolo di incendio e di danneggiamento!
▶ Non appoggiare apparecchi, ad. es. microonde, tostapane, ecc. sull'apparecchio!

Possibilmente fare installare l'apparecchio da un tecnico nel mobile della cucina.

Non installare l'apparecchio da soli.

3.9.1 Dopo l'installazione

▶ Rimuovere tutti gli elementi di protezione per il trasporto.

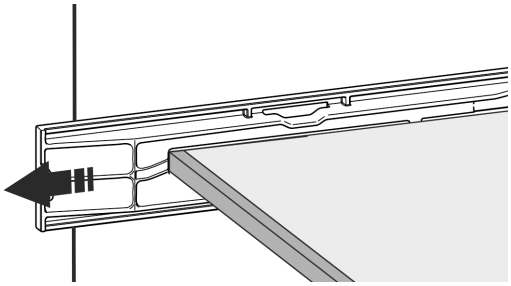

Fig. 17

▶ Estrarre la protezione per il trasporto sulla porta dell'apparecchiatura.

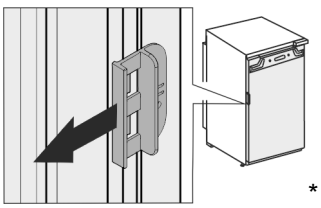

*

▶ Pulizia dell'apparecchio (vedere le istruzioni per l'uso, Pulizia dell'apparecchio).

3.10 Installazione di più apparecchi

Gli apparecchi sono sviluppati per diverse modalità di installazione. Se si desidera installare più apparecchi uno vicino all'altro o uno sull'altro, assicurarsi che siano soddisfatti i seguenti requisiti:

- ❑ Installare dunque gli apparecchi concepiti per questo uno vicino all'altro o uno sull'altro.
- ❑ Attenersi alle indicazioni e alla seguente tabella.

ATTENZIONE
Pericolo di danni a causa dell'acqua di condensa!
▶ Non installare il dispositivo direttamente vicino ad altre apparecchiature di raffreddamento/congelamento.

ATTENZIONE
Pericolo di danni dovuti a condensa!
▶ Non installare l'apparecchio direttamente sopra ad altre apparecchiature di raffreddamento/congelamento.

Modello	Modalità di installazione
tutti i modelli	singolarmente
Modelli la cui denominazione inizia con **S...**.	Side-by-Side (SBS - fianco a fianco)
Modelli fino ad un'altezza massima della nicchia di 880 mm e con copertura riscaldata possono essere installati "uno sull'altro". Apparecchio superiore: fino a un'altezza massima della nicchia di 140 mm	Uno sull'altro

Modelli e relativa modalità di installazione

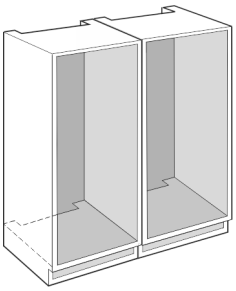

Fig. 18

Installare ogni apparecchio in una nicchia del mobile separata.

3.11 Smaltimento dell'imballaggio

AVVERTENZA
Pericolo di soffocamento a causa del materiale d'imballaggio e di film!
▶ Non lasciare giocare i bambini con il materiale d'imballaggio.

L'imballaggio è realizzato con materiali riutilizzabili:

- Cartone ondulato/cartone
- Pezzi di schiuma di polistirolo
- Film e buste di polietilene
- Reggette in polipropilene
- Telaio di legno inchiodato con disco in polietilene*

*** A seconda del modello e delle dotazioni**

▶ Conferire il materiale di imballaggio presso un centro di raccolta autorizzato.

3.12 Installazione dell'apparecchio nella nicchia

Attrezzo

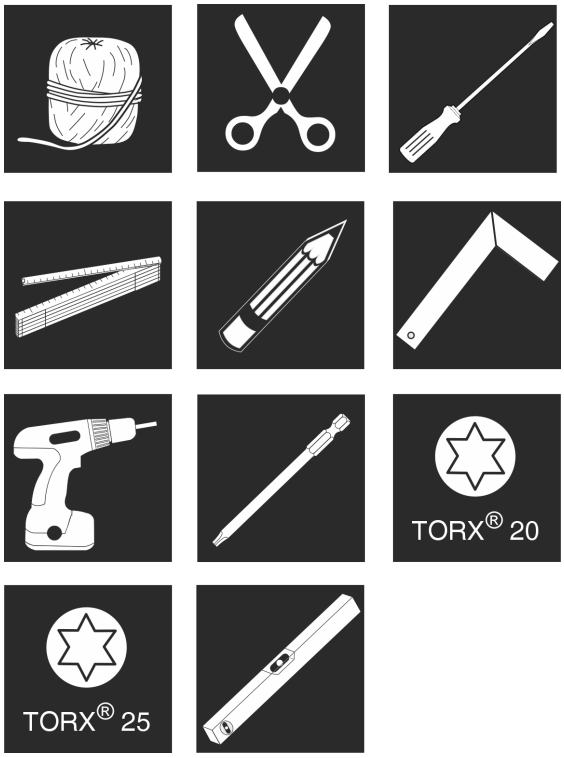

Fig. 19

Elementi di montaggio in dotazione

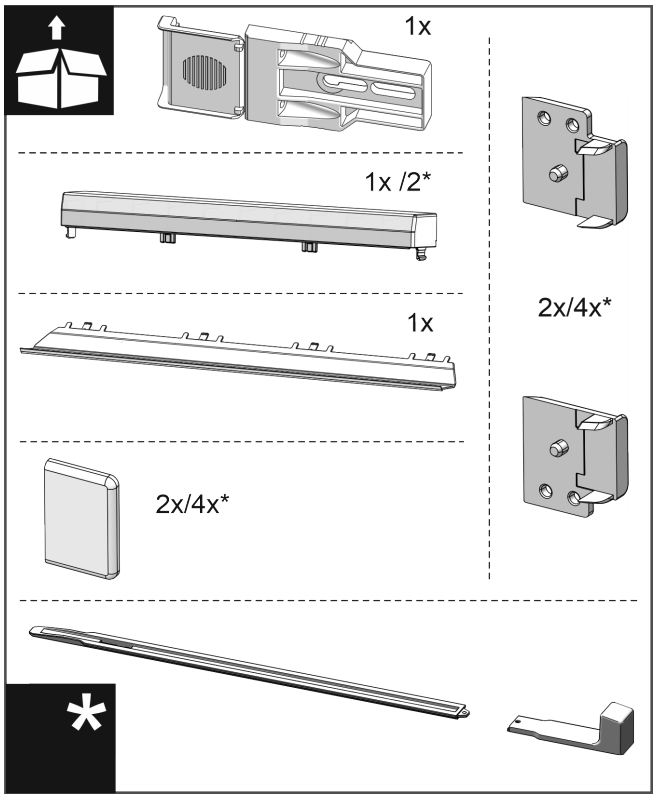

Fig. 20

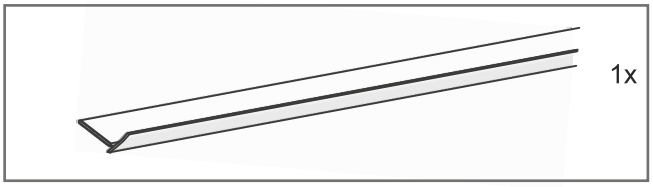

Fig. 21

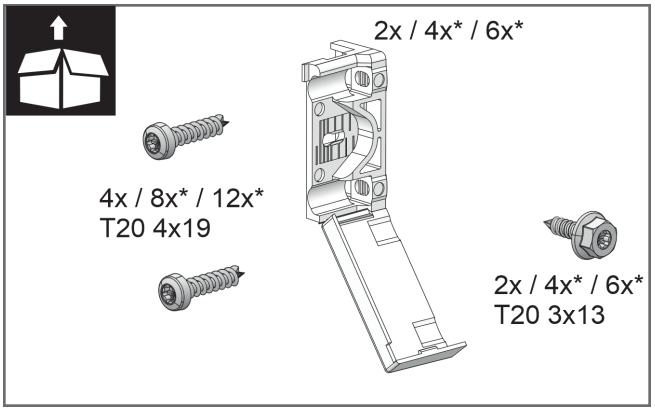

Fig. 22

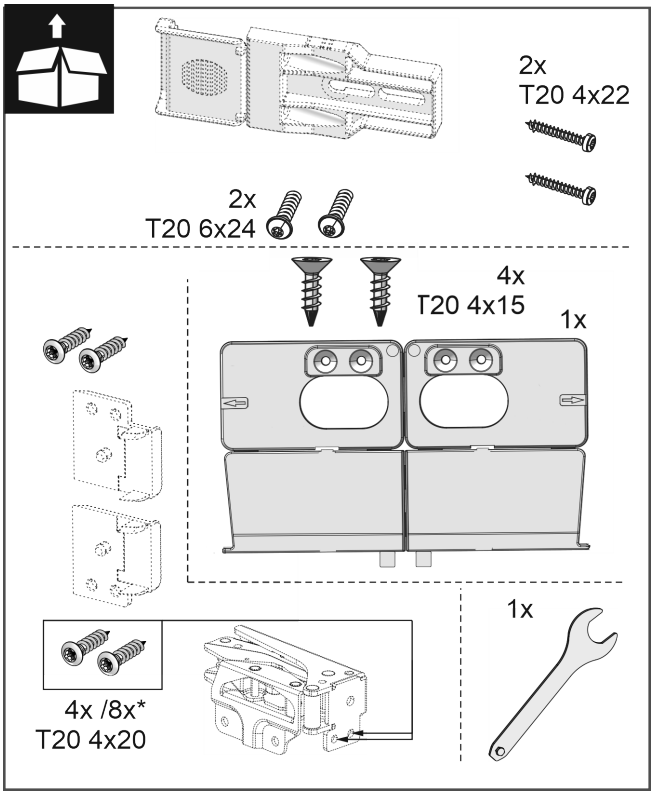

Fig. 23

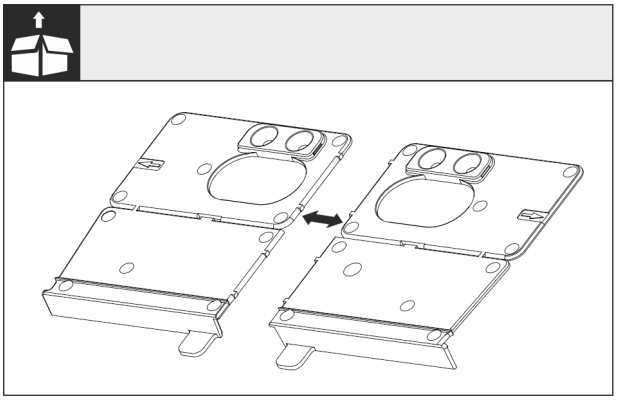

Fig. 24

▶ Separare l'angolare di montaggio del fondo sulla perforazione.

ATTENZIONE

Profondità di montaggio corretta dell'apparecchio.

▶ L'utilizzo dell'angolare di montaggio garantisce la corretta profondità di montaggio dell'apparecchio.

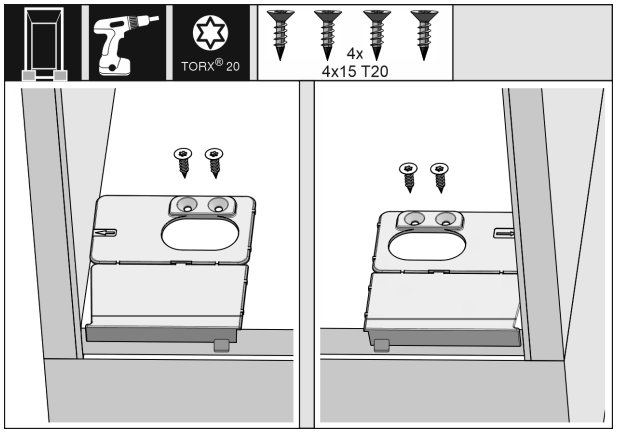

Fig. 25

▶ Avvitare la base dell'angolare di montaggio rispettivamente a destra e a sinistra a filo della parete laterale sulla base della nicchia del mobile.

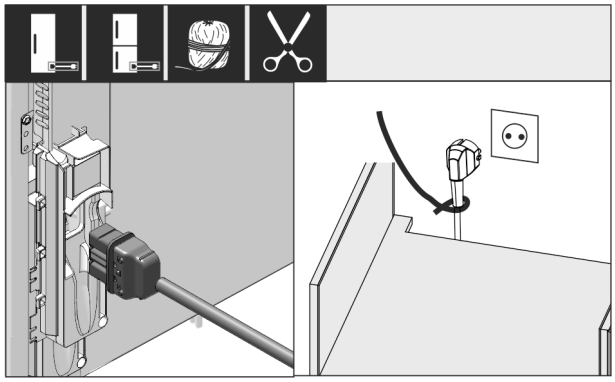

Fig. 26

▶ Prelevare la linea di allacciamento alla rete dal kit accessori.

▶ Inserire il connettore VDE della linea di allacciamento alla rete nella spina sul lato posteriore dell'apparecchiatura. Assicurarsi che il connettore VDE sia posizionato correttamente.

▶ Posizionare la spina di rete mediante una corsa nella presa liberamente accessibile.

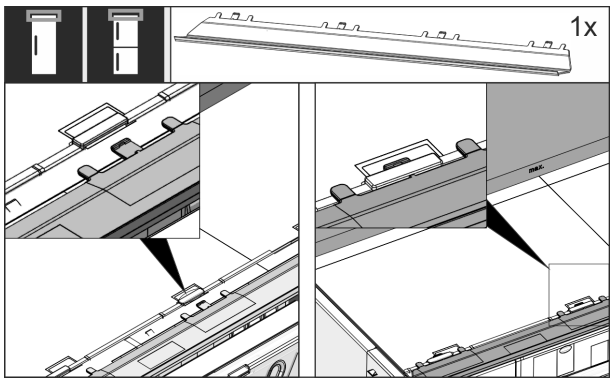

Fig. 27

▶ Inserire il listello di compensazione sulla parte superiore dell'apparecchio. Il listello può essere spostato verso entrambi i lati.

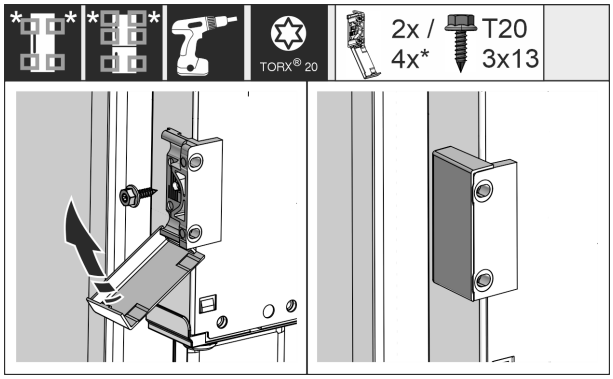

Fig. 28

▶ Montare la staffa di fissaggio. Applicare la staffa di fissaggio all'altezza della maniglia del mobile. Con una porta di grandi dimensioni, utilizzare quattro staffe di fissaggio.

▶ Dopo il montaggio coprire la staffa con le coperture.

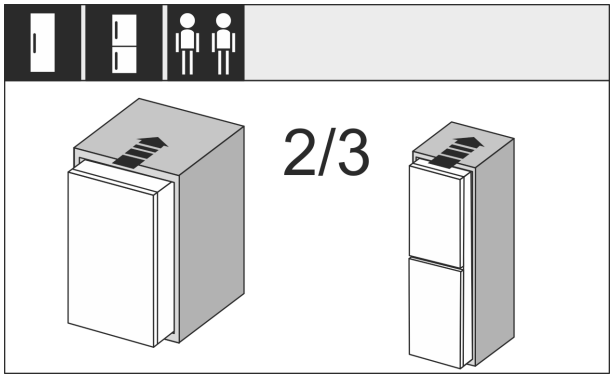

Fig. 29

▶ Infilare per 2/3 l'apparecchio nella nicchia del mobile.

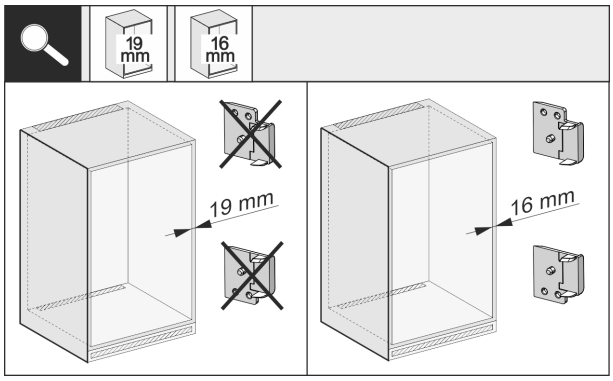

Fig. 30

▶ Controllare se lo spessore della parete laterale del mobile è di 16 mm o di 19 mm.

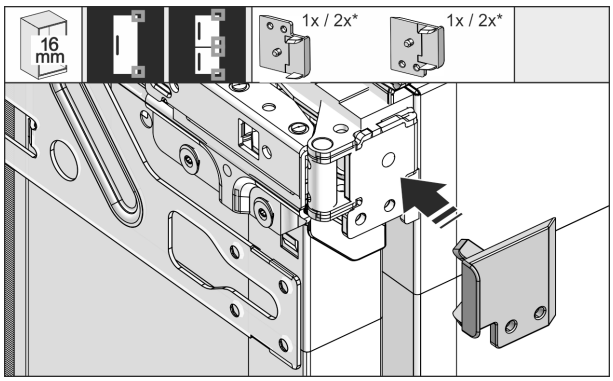

Fig. 31

▶ Parete del mobile con spessore di 16 mm: applicare un distanziatore su tutte le cerniere.

*** A seconda del modello e delle dotazioni**

▶ Parete del mobile con spessore di 19 mm: non sono necessari distanziatori.

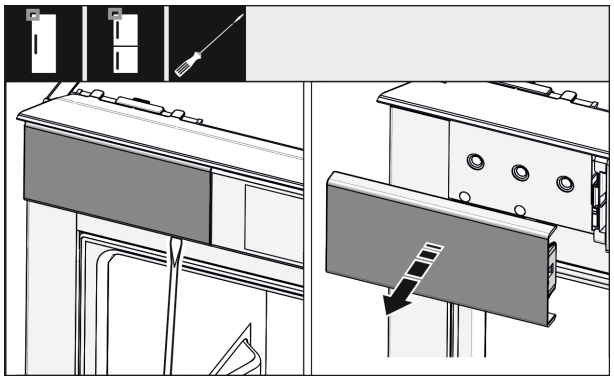

Fig. 32

▶ Con un cacciavite allentare la copertura in alto a sinistra e rimuoverla.

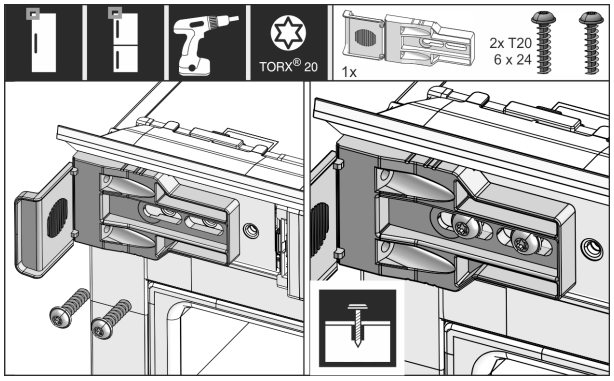

Fig. 33

▶ Avvitare leggermente l'angolare di fissaggio. Dovrebbe essere ancora possibile spostare con facilità l'angolare.

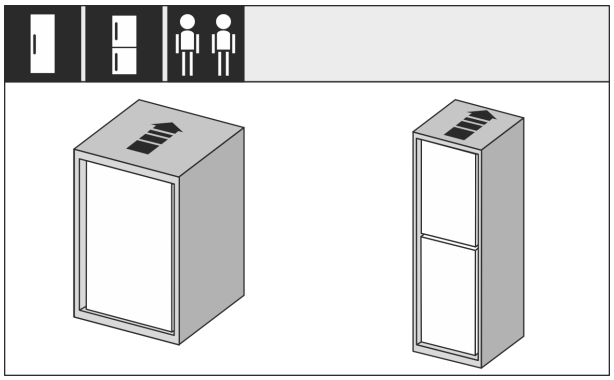

Fig. 34

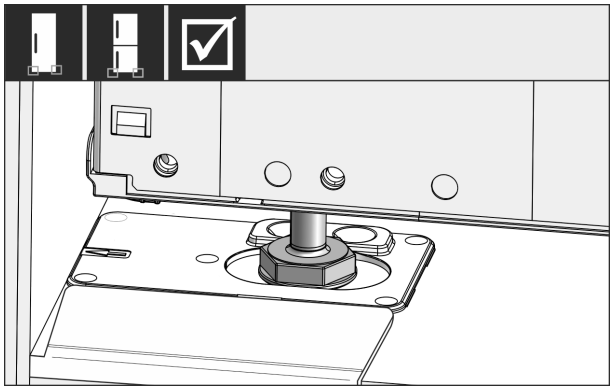

Fig. 35

AVVERTENZA

Pericolo di incendio a seguito di cortocircuito!

▶ Se è il dispositivo è inserito nella nicchia: Non piegare la linea di allacciamento alla rete, né bloccarla o danneggiarla.

▶ Non azionare il dispositivo con linea di allacciamento alla rete difettosa.

▶ Spingere completamente l'apparecchiatura nel mobile. I piedini di regolazione devono trovarsi su entrambi i lati nei fori degli angolari di arresto.

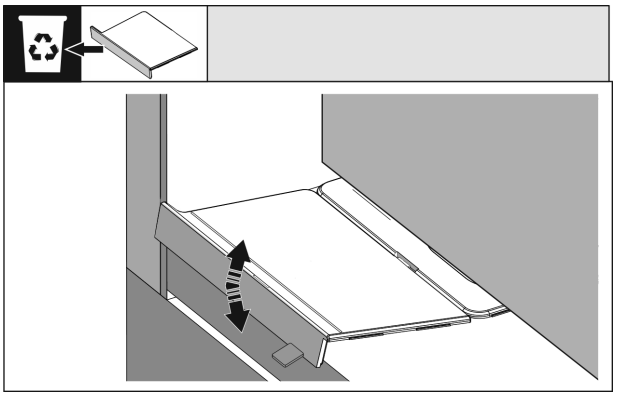

Fig. 36

▶ Rimuovere l'arresto dell'angolare di montaggio della base. Staccare l'arresto muovendolo e aiutandosi eventualmente con una pinza.

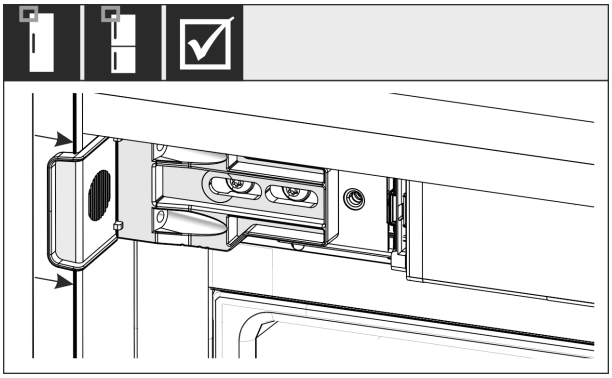

Fig. 37

▶ Controllare se l'apparecchiatura nel mobile è a filo. La staffa di fissaggio deve poggiare sulla parete laterale della nicchia del mobile.

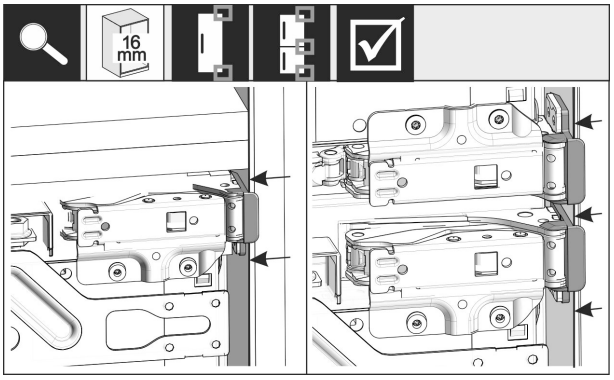

Fig. 38

Nota

Con pareti laterali del mobile di 16 mm di spessore i distanziatori devono poggiare sul mobile sul lato delle cerniere.

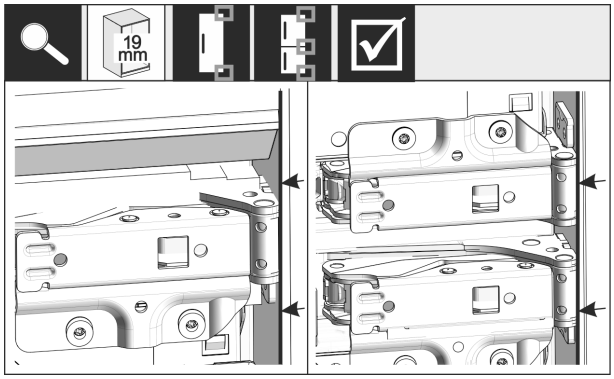

Fig. 39

▶ Parete del mobile con spessore di 19 mm: posizionare i bordi anteriori delle cerniere a filo con la parte anteriore della parete laterale del mobile.

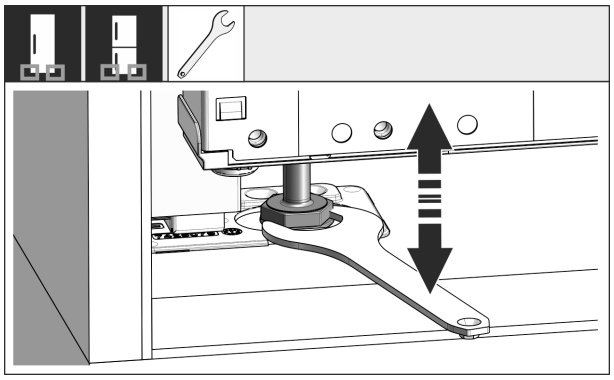

Fig. 40

▶ All'occorrenza allineare l'inclinazione dell'apparecchio agendo sui piedini di regolazione.

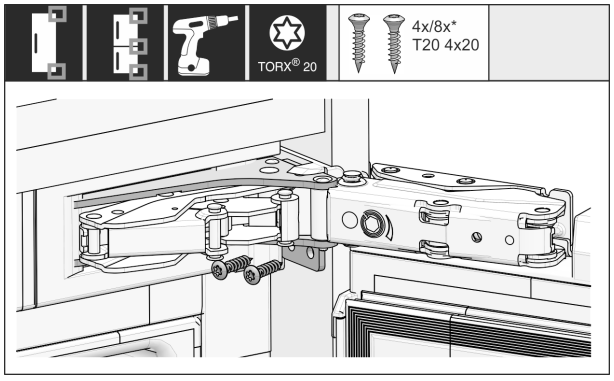

Fig. 41

▶ Avvitare l'apparecchiatura sul lato delle cerniere.

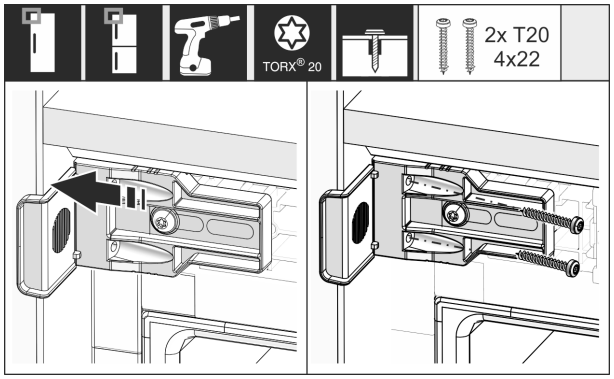

Fig. 42

▶ Spostare la staffa in modo che sia a filo con la parete laterale del mobile.

▶ Serrare saldamente tutte le viti.

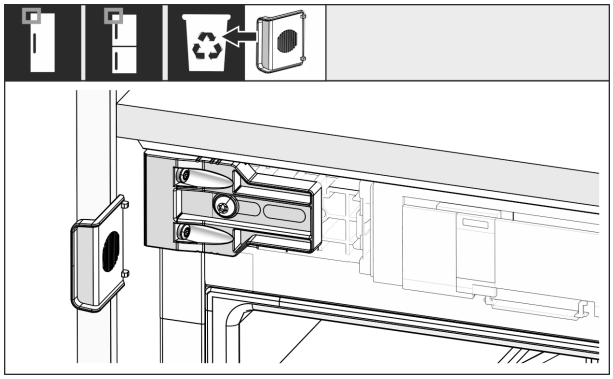

Fig. 43

▶ Sul lato maniglia in alto smontare la battuta dell'angolare ed eliminare.

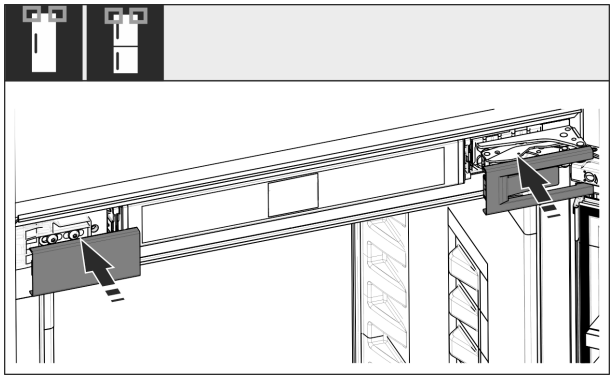

Fig. 44

▶ Applicare le coperture.

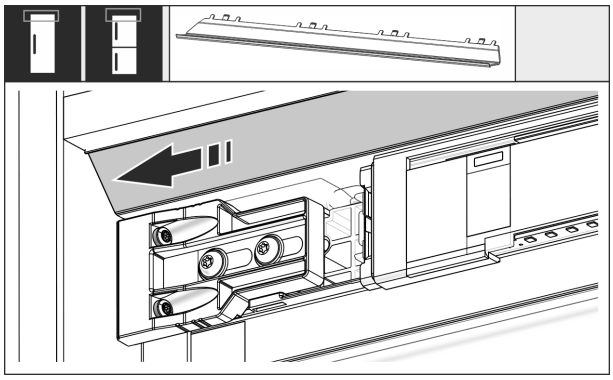

Fig. 45

▶ Spostare il pannello in modo che sia a filo sul lato della parete del mobile.

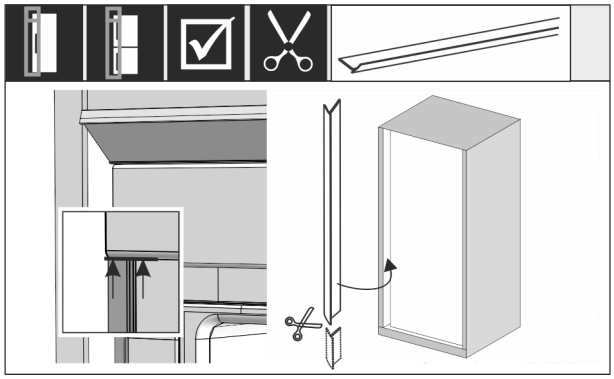

Fig. 46

▶ Se necessario: accorciare il listello alla lunghezza necessaria usando delle forbici affilate.

▶ Applicare il listello sotto la copertura superiore e premere. Il listello è magnetico.

*** A seconda del modello e delle dotazioni**

A partire da un'altezza della nicchia 1400 mm, montare le guide di livellamento:

Fig. 47

A partire da un'altezza della nicchia di 1400 mm, si devono installare guide di livellamento sotto al dispositivo. Le guide di livellamento **riducono il livello di rumore**. Due guide di livellamento e un'impugnatura di montaggio sono di serie nel kit accessori a partire da un'altezza della nicchia di 1400 mm.

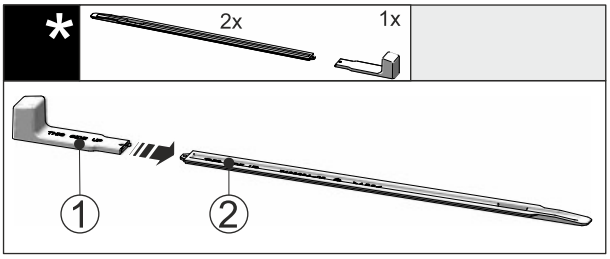

Fig. 48

▶ Inserire l'impugnatura di montaggio *Fig. 48 (1)* sulla guida di livellamento *Fig. 48 (2)*.

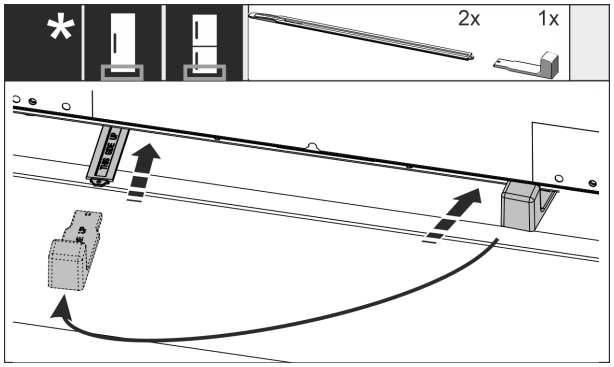

Fig. 49

▶ Inserire la guida di livellamento sulla guida di scorrimento sotto al fondo del dispositivo, fino all'arresto.
▶ Estrarre l'impugnatura di montaggio e inserirla sulla seconda guida di livellamento.
▶ Procedere allo stesso modo con la seconda guida di livellamento.

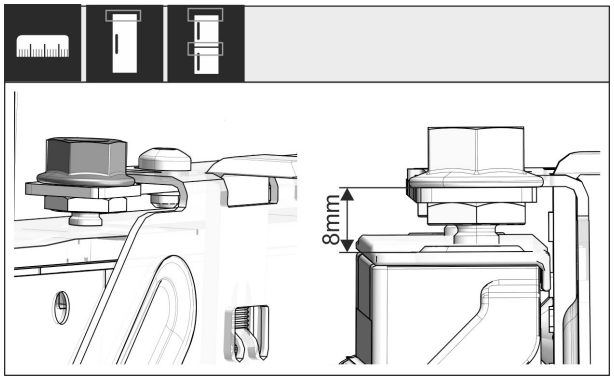

Fig. 50

▶ Chiudere la porta.
▶ Controllare la misura predefinita di 8 mm dal bordo superiore della porta dell'apparecchiatura fino al supporto della traversa.

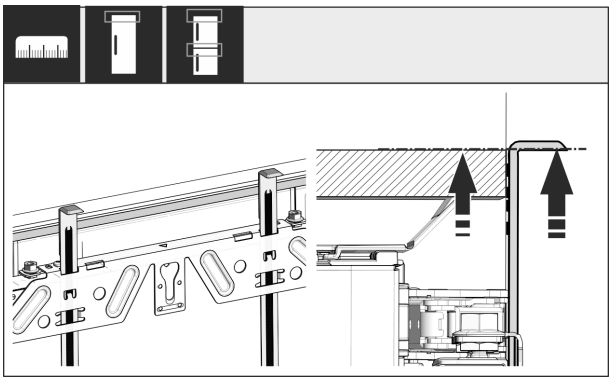

Fig. 51

▶ Spingere gli attrezzi di montaggio, all'altezza dell'anta del mobile. Bordo inferiore di battuta dell'attrezzo di montaggio = Bordo superiore dell'anta da montare.

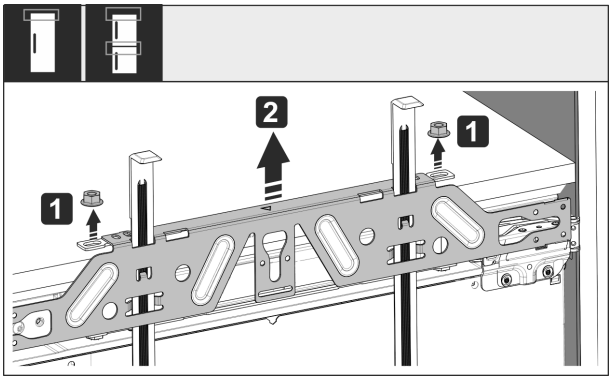

Fig. 52

▶ Svitare i controdadi *Fig. 52 (1)*.
▶ Togliere la traversa di fissaggio *Fig. 52 (2)*.

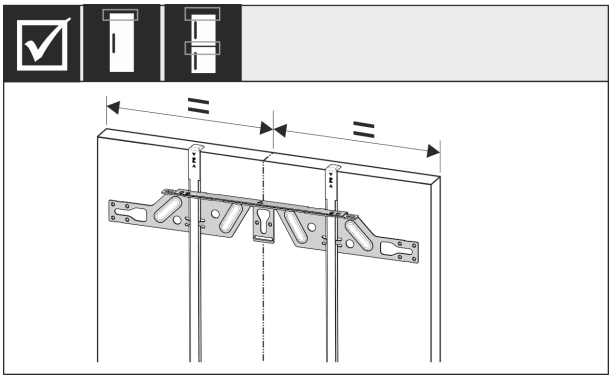

Fig. 53

▶ Agganciare la traversa di fissaggio sul lato interno dell'anta del mobile e centrare.

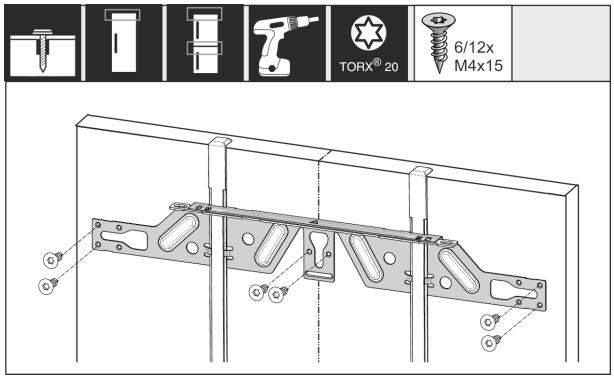

Fig. 54

▶ In caso di ante in truciolare montare la traversa di fissaggio con almeno 6 viti, in caso di ante a inglesina montare con almeno 4 viti.

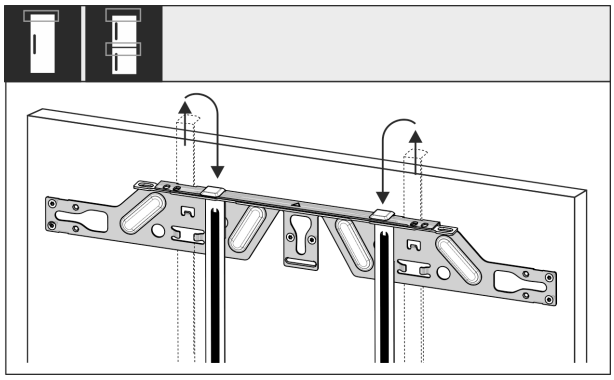

Fig. 55

▶ Estrarre gli attrezzi di montaggio e inserirli capovolti nell'apertura adiacente.

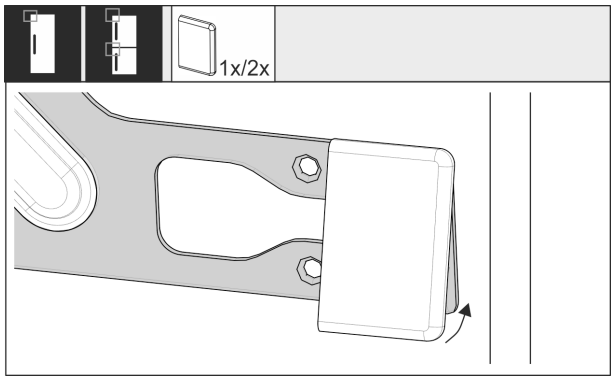

Fig. 56

▶ Sul lato maniglia agganciare la copertura alla traversa di fissaggio.

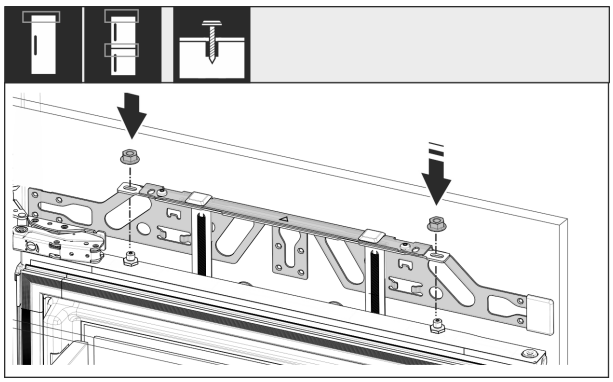

Fig. 57

▶ Agganciare l'anta del mobile e riavvitare leggermente i controdadi sui perni di regolazione.

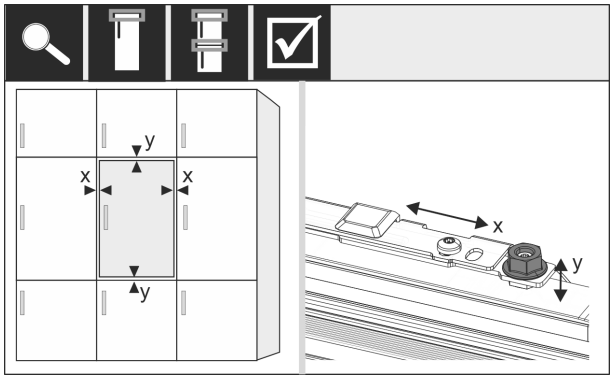

Fig. 58

▶ Regolare l'anta del mobile con i perni di regolazione muovendola in direzione X e Y.

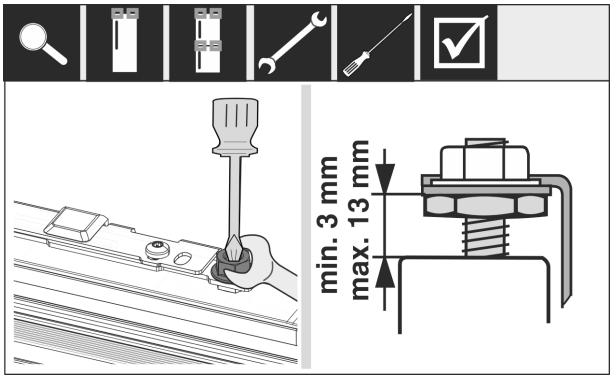

Fig. 59

▶ Serrare i controdadi.

▶ Controllare l'altezza regolata.

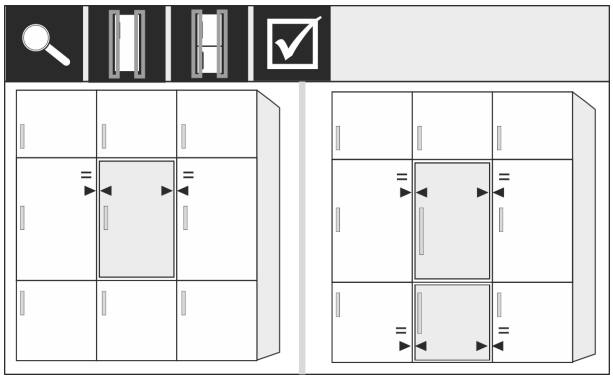

Fig. 60

Frontali di mobili con spessore superiore a 19 mm:

▶ Rispettare le misure, i pesi e le indicazioni nei seguenti capitoli: (vedere 3.4 Pesi dei frontali) (vedere 3.13 Parti frontali dei mobili)

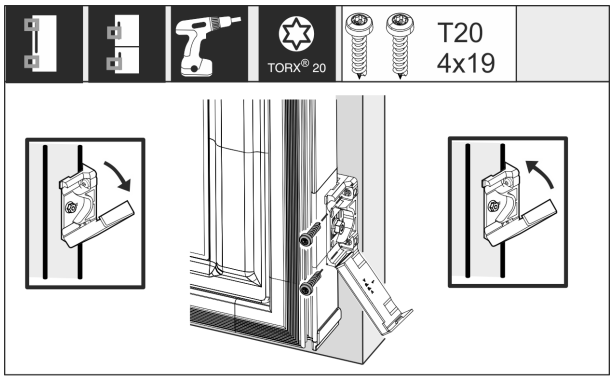

Fig. 61

*** A seconda del modello e delle dotazioni**

Montaggio della staffa di fissaggio all'anta del mobile:
▶ Aprire la copertura.
Montaggio della staffa di fissaggio all'anta del mobile:
▶ Posizionare il bordo anteriore della staffa di fissaggio parallelamente al bordo dell'anta del mobile e avvitare la staffa.
Montaggio della staffa di fissaggio all'anta del mobile:
▶ Sollevare la copertura.

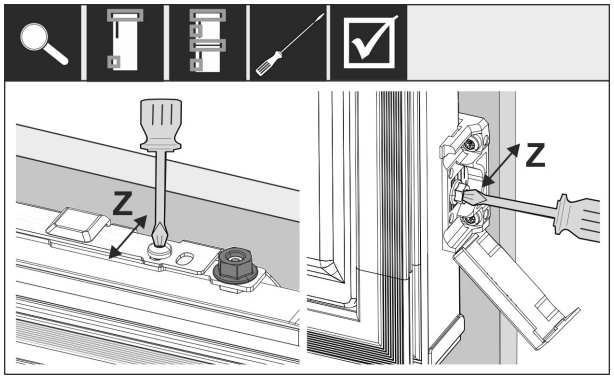

Fig. 62

Per allineare il frontale in direzione Z:
▶ Allentare la vite di regolazione sulla traversa di fissaggio e la vite sulla staffa di fissaggio.
▶ Chiudere la porta.

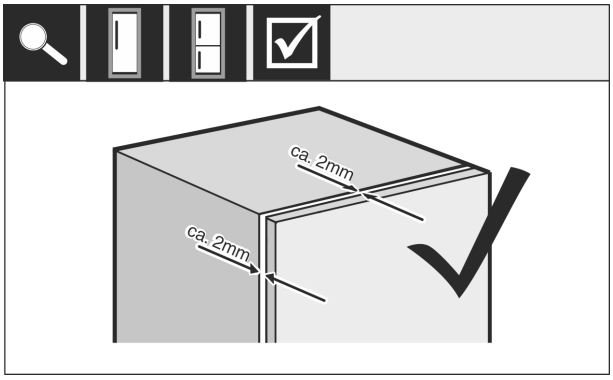

Fig. 63
▶ Controllare la distanza fra la porta del frontale e il corpo del mobile.
▶ Controllare e, se necessario, serrare tutte le viti.

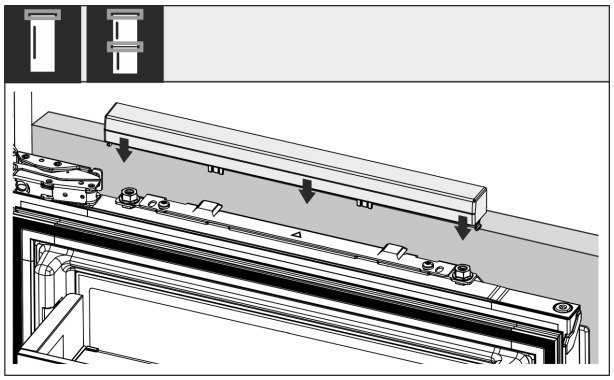

Fig. 64
▶ Applicare la copertura superiore.

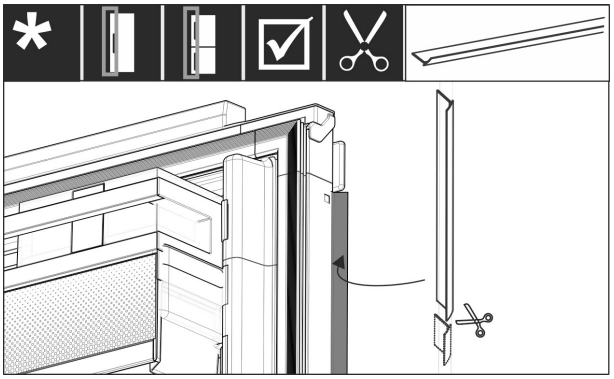

Fig. 65
▶ Tagliare il listello a misura.
▶ Inserire il listello tra l'anta del mobile e la porta dell'apparecchiatura.

Per assicurarsi che l'apparecchiatura sia installata correttamente, non si formi ghiaccio e condensa e non si verifichino malfunzionamenti, attenersi ai seguenti criteri:

- La porta deve chiudersi correttamente.
- L'anta del mobile non deve poggiare sul corpo del mobile.
- La guarnizione sull'angolo superiore del lato maniglia deve aderire perfettamente.

▶ Controllare il montaggio a incasso secondo i criteri descritti sopra.

3.13 Parti frontali dei mobili

3.13.1 Dimensioni

In funzione della variante di dispositivo, sono richieste una o due porte del mobile. Le dimensioni delle relative porte dei mobili (una o più) dipendono dalle dimensioni complessive della nicchia e dallo spessore del corpo del mobile.

Nota
Rispettare le relative dimensioni del dispositivo e della nicchia, come anche gli schemi di montaggio.

Disposizioni generali:

- Rispettare le nostre raccomandazioni specifiche per l'apparecchio relative a dimensioni e peso per il montaggio a porta fissa. (vedere 3.4 Pesi dei frontali)
- Lo spessore del corpo del mobile dovrebbe essere di minimo 16 mm e al massimo 19 mm.

Altra porta del mobile sopra, sotto o vicino:

- Il gioco verticale tra porte del mobile deve essere di 4 mm.
- Il gioco orizzontale tra porte del mobile deve essere di 4 mm. Controllare in questo caso le proprietà di collisione. (vedere 3.13.3 Regolazione del gioco senza collisioni)

Peso e cerniere:

- In caso di parti frontali dei mobili pesanti, le sollecitazioni sulla cerniera sono molto grandi. La cerniera può subire dei danni. Rispettare dunque le indicazioni di peso massimo per il proprio dispositivo riportate nel capitolo Pesi delle parti frontali dei mobili (vedere 3.4 Pesi dei frontali) .

- Qualora la parte frontale del mobile dovesse superare il peso massimo ammesso, un dispositivo con tecnologia di porta a traino può creare un rimedio, in quanto il peso può essere scaricato tramite più cerniere da incasso del mobile.
- Utilizzare parti frontali dei mobili lunghe, che sporgano bene sui dispositivi. Consigliamo un'ulteriore cerniera della porta (ad es. Kamat) che dispone necessariamente dello stesso punto di rotazione come quello della cerniera della porta fissa impiegata nel proprio dispositivo. Utilizzando un'ulteriore cerniera (Kamat) si scarica il peso su più punti. L'utilizzo di uno spessore di compensazione fresati è consigliato in caso di parti frontali alte dei mobili, per contrastare la contrazione (convessa/concava).

3.13.2 Montaggio delle parti frontali dei mobili (una o più)

Durante l'installazione osservare quanto segue:

- La parte frontale del mobile deve essere installata in modo simmetrico rispetto alla porta dell'apparecchio refrigerante.
- La parte frontale del mobile adiacente si trova esattamente alla stessa altezza.
- La parte frontale del mobile adiacente presenta lo stesso raggio angolare della parte frontale del dispositivo.
- La parte frontale del mobile è piana e priva di tensioni.
- La parte frontale del mobile presenta una regolazione della profondità minima di ca. 2 mm rispetto al corpo.

▶ Montare il dispositivo nella nicchia. (vedere 3.12 Installazione dell'apparecchio nella nicchia)
▶ Fissare la parte frontale del mobile alla porta del dispositivo. (vedere 3.12 Installazione dell'apparecchio nella nicchia)
▶ Controllare la presenza di collisioni della parte frontale del mobile. (vedere 3.13.3 Regolazione del gioco senza collisioni)

3.13.3 Regolazione del gioco senza collisioni

Dopo che le parti frontali dei mobili (una o più) sono state montate, occorre controllare che le parti frontali dei mobili non collidano.

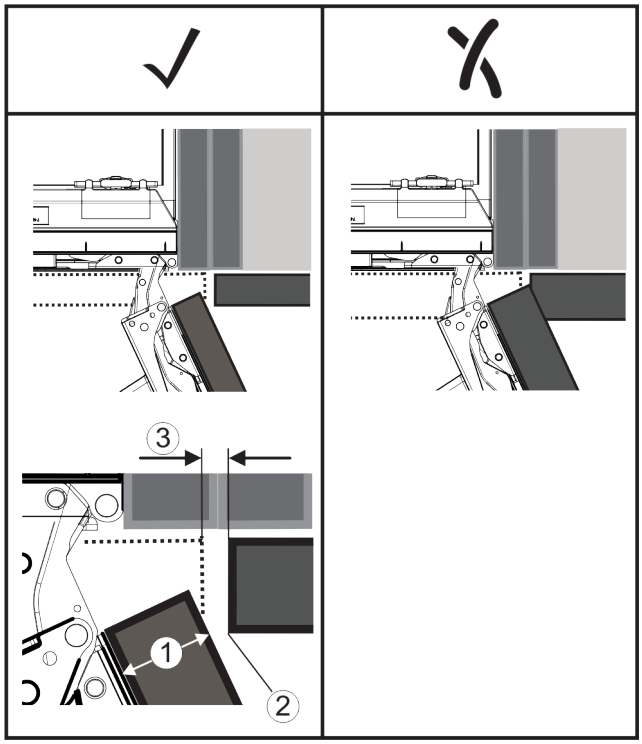

Fig. 66

(1) Spessore della parte frontale (FD)
(2) Raggio angolare (R)
(3) Gioco (S)

	R (2) = 0 mm		R = 1,2 mm		R = 2 mm		R = 3 mm	
FD(1) (mm)	Gmin	Gmax	Gmin	Gmax	Gmin	Gmax	Gmin	Gmax
16	0,3	0,9	0,1	0,4	0,1	0,2	0,1	0,2
19	0,7	2,4	0,3	1,9	0,5	2,3	0,1	0,8
20	2	4,3	1,5	3,6	1	3,1	0,6	2,7
22	3,5	6,3	3	5,6	2,6	5,3	2,1	4,6
24	5,5	8,3	5	7,8	4,5	7,4	4	6,9
26	7,6	10,7	7	10,3	6,6	9,9	6,2	9,4

*Fig. 67 Tabella campo limite gioco**

G_{min} = campo limite inferiore del gioco in mm*

G_{max} = campo limite superiore del gioco in mm*

Nota
In caso di correzioni, assicurarsi sempre che la parte frontale del mobile si adatti all'aspetto generale della parte anteriore.

Verificare le proprietà di collisione e correggerle in modo adeguato:

▶ Definire lo spessore della parte frontale e il raggio angolare.
▶ Nella tabella rilevare il campo limite per il gioco.
▶ Confrontare il gioco con i valori della tabella.
▶ Eseguire una delle seguenti azioni in funzione del gioco esaminato.

Gioco	Descrizione
$S > G_{max}$	Se il gioco è superiore ai due valori limite, non si devono apportare correzioni.
$S < G_{min}$	Se il gioco è inferiore ai valori limite, si deve aumentare il gioco. Un'altra opzione è legata all'aumento del raggio angolare.
$G_{min} \leq S \leq G_{max}$	Se il gioco è compreso tra i valori limite, occorre lavorare con estrema precisione. È probabile che si verifichino in quei casi delle collisioni.

3.14 Collegare il dispositivo all'alimentazione

AVVERTENZA
Pericolo di scossa elettrica e pericolo di danni a causa di un'apparecchiatura danneggiata o di un cavo di allacciamento alla rete danneggiato!
Pericolo di morte e lesioni da taglio. Se l'apparecchiatura o il cavo di allacciamento alla rete vengono danneggiati durante il trasporto, la scossa elettrica può causare la morte. Inoltre è possibile anche tagliarsi con le parti danneggiate del corpo dell'apparecchiatura.

▶ Dopo il trasporto, controllare se l'apparecchiatura e il cavo di allacciamento alla rete presentano danni.
▶ Non mettere in funzione in nessun caso l'apparecchiatura se quest'ultima o il cavo di allacciamento alla rete risultano danneggiati.
▶ Contattare il servizio di assistenza clienti.

Il dispositivo viene collegato alla presa di corrente utilizzando il cavo di collegamento alla rete fornito separatamente. Il cavo di collegamento alla rete è dotato di una presa IEC su un'estremità e di una spina di alimentazione sull'altra estremità.

Accertarsi che siano soddisfatte le seguenti condizioni preliminari:

*** A seconda del modello e delle dotazioni**

- L'apparecchiatura e il cavo di collegamento alla rete non sono danneggiati.
- L'apparecchiatura è installata in conformità alle normative. (vedere 3.12 Installazione dell'apparecchio nella nicchia)
- I requisiti per il collegamento elettrico sono soddisfatti.
- Le dimensioni per il collegamento corretto sono note e rispettate.
- La tensione di rete e la frequenza corrispondono alle specifiche riportate sulla targa di identificazione.
- La presa deve essere dotata di messa a terra e protetta elettricamente secondo le normative vigenti.
- La corrente differenziale del fusibile deve essere compresa tra 10 A e 16 A.
- La presa è facilmente accessibile e non si trova dietro l'apparecchio. (vedere 3.3 Dimensioni della nicchia)

ATTENZIONE
Pericolo di danni dovuto a un funzionamento non corretto!
Danni ai componenti elettrici dell'apparecchiatura.
▶ Utilizzare esclusivamente il cavo di allacciamento alla rete fornito in dotazione.

AVVERTENZA
Pericolo di incendio dovuto a un collegamento non corretto!
Ustioni.
Danni all'apparecchiatura.
▶ Non utilizzare cavi prolunga.
▶ Non utilizzare attacchi multipli.

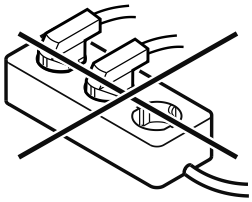

ATTENZIONE
Pericolo di danni dovuto a un collegamento non corretto!
Danni all'apparecchiatura.
▶ Non collegare l'apparecchiatura a inverter a isola come ad es. i sistemi di energia solare e i generatori a benzina.

▶ Collegare la spina di rete del cavo di allacciamento alla rete all'alimentazione elettrica. Assicurarsi che la spina di rete sia posizionata correttamente nella presa.
▷ Sul display appare il logo Liebherr.
▷ Il display passa al simbolo standby.
▷ Se entro 60 secondi non si verifica alcuna azione: il simbolo di standby scompare gradualmente o si spegne nell'immediato.
▷ L'apparecchio è collegato. Per la prima messa in funzione vedere il seguente capitolo o le istruzioni per l'uso.

4 Funzionamento del display Touch & Swipe

Utilizzate l'apparecchiatura con il display Touch & Swipe. Con il display Touch & Swipe (denominato di seguito display) selezionate le funzioni dell'apparecchiatura toccandolo o scorrendolo. Se non eseguite alcuna azione sul display per 10 secondi, l'indicatore torna al menu di livello superiore o direttamente all'indicatore di stato.

4.1 Navigazione e spiegazione dei simboli

Nelle illustrazioni vengono utilizzati vari simboli per navigare con il display. La tabella seguente descrive questi simboli.

Simbolo	Descrizione
	Toccare brevemente il display: Attivazione/disattivazione della funzione. Confermare la selezione. Aprire il sottomenu.
	Tenere premuto il display per un tempo specificato (ad es., 3 secondi): Attivare/disattivare la funzione o il valore.
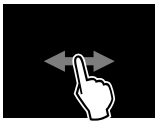	**Scorrere verso destra o verso sinistra:** Navigare nel menu.
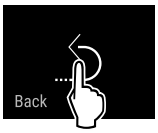	**Toccare brevemente il simbolo indietro:** Consente di tornare indietro di un livello di menu.
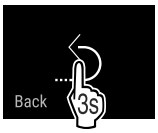	**Toccare il simbolo indietro per 3 secondi:** Consente di tornare all'indicatore di stato.
	Freccia con orologio: Sono necessari più di 10 secondi prima che venga visualizzato il seguente indicatore nel display.
	Freccia indicante l'ora: È necessario il tempo specificato prima che venga visualizzato il seguente indicatore nel display.
	Simbolo "Apri menu delle impostazioni": Accedere al menu delle impostazioni e aprirlo. Se necessario: Passare alla funzione desiderata nel menu delle impostazioni. (vedere 4.2.1 Aprire il menu delle impostazioni)
	Aprire l'icona "Menu esteso": Accedere al menu esteso e aprirlo. Se necessario: Passare alla funzione desiderata nel menu esteso. (vedere 4.2.2 Apertura menù esteso)
Nessuna azione entro 10 secondi	Se non eseguite alcuna azione sul display per 10 secondi, l'indicatore torna al menu di livello superiore o direttamente all'indicatore di stato.
Chiudere lo sportello e riaprirlo.	Se chiudete lo sportello e lo riaprite immediatamente, l'indicatore torna direttamente all'indicatore di stato.

Nota: Le illustrazioni del display sono riportate in inglese.

4.2 Menu

Le funzioni dell'apparecchiatura sono distribuite in diversi menu:

Menu	Descrizione
Menu principale	Quando accendete l'apparecchiatura, si accede automaticamente al menu principale. Da qui è possibile accedere alle funzioni principali dell'apparecchiatura, al menu impostazioni e al menu esteso.
Settings Menu delle impostazioni	Il menu delle impostazioni contiene funzioni aggiuntive per la configurazione dell'apparecchiatura.
Menu esteso	Il menu esteso contiene funzioni speciali per la configurazione dell'apparecchiatura. L'accesso al menu esteso è protetto dal codice numerico **1 5 1**.

4.2.1 Aprire il menu delle impostazioni

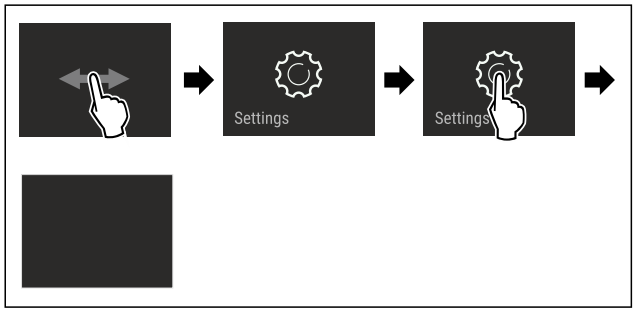

Fig. 68 Immagine a titolo di esempio

▶ Eseguire le operazioni come mostrato in figura.
▷ Il menu delle impostazioni è aperto.
▶ Se necessario: Passare alla funzione desiderata.

4.2.2 Apertura menù esteso

Fig. 69

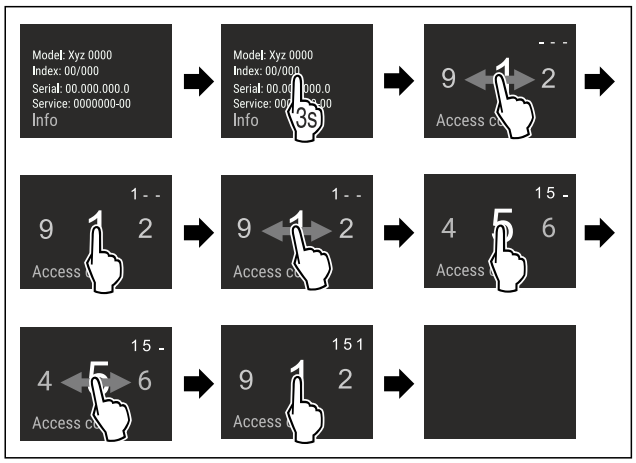

*Fig. 70 Immagine a titolo di esempio, accesso con codice numerico **151***

▶ Eseguire le operazioni come mostrato in figura.
▷ Il menù esteso è aperto.
▶ Se necessario: Passare alla funzione desiderata.

4.3 Modalità di sospensione

Se non toccate il display per 1 minuto, questo passa alla modalità di sospensione. In modalità di sospensione, la luminosità del display è attenuata.

4.3.1 Uscire dalla modalità di sospensione

▶ Toccare brevemente il display con il dito.
▷ La modalità di sospensione è terminata.

5 Avviamento

5.1 Accensione dell'apparecchiatura (prima messa in funzione)

Accertarsi che siano soddisfatte le seguenti condizioni preliminari:

- ❑ L'apparecchiatura è completamente montata e collegata secondo le istruzioni di montaggio.
- ❑ Sono state rimosse tutte le strisce adesive, le pellicole adesive e protettive e le protezioni per il trasporto all'interno e all'esterno dell'apparecchiatura.
- ❑ Tutti gli inserti pubblicitari sono stati rimossi dai cassetti.
- ❑ Il funzionamento Touch & Swipe del display è noto. (vedere 4 Funzionamento del display Touch & Swipe)

Accendere l'apparecchiatura dal display Touch & Swipe:

▶ Quando il display è in modalità di sospensione: Toccare brevemente il display.
▶ Eseguire le operazioni come mostrato in figura.

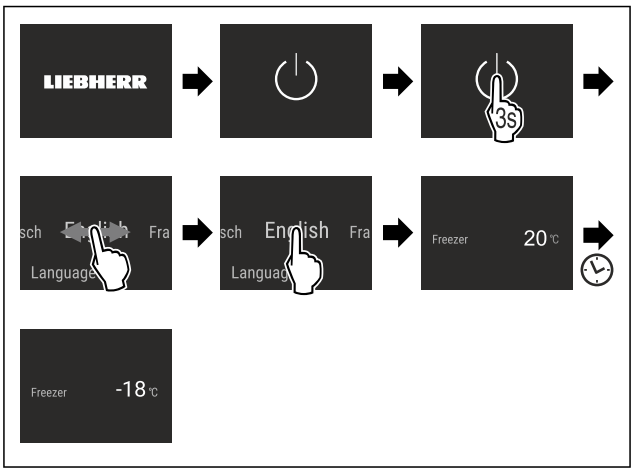

Fig. 71 Immagine a titolo di esempio

▷ Apparirà l'indicatore di stato.
▷ L'apparecchiatura si raffredda fino alla temperatura target impostata.
▷ L'apparecchiatura si avvia in modalità demo (viene visualizzato l'indicatore di stato con DEMO): Se l'apparecchiatura si avvia in modalità Demo, è possibile disattivare la modalità nei 5 minuti successivi. (vedere Modalità demo)

Per ulteriori informazioni:

- Avviare il funzionamento SmartDevice. (vedere 2.3 SmartDevice) e (vedere WiFi)

*** A seconda del modello e delle dotazioni**

Nota
Il costruttore raccomanda:
▶ Inserire i **prodotti da congelare** a -18 °C o a temperature inferiori.
▶ Istruzioni per la conservazione. (vedere 6.1 Istruzioni per la conservazione)

Nota
Gli accessori sono disponibili nello shop online Liebherr-Hausgeräte all'indirizzo home.liebherr.com/shop/de/deu/zubehor.html.

6 Deposito

6.1 Istruzioni per la conservazione

AVVERTENZA
Pericolo di incendio dovuto da apparecchi elettrici!
Se si utilizzano apparecchi elettrici nell'area di alimentazione dell'apparecchio, questi possono provocare un incendio.
▶ Non utilizzare apparecchi elettrici nell'area di alimentazione dell'apparecchio, se non raccomandato dal costruttore.

Nota
Il consumo energetico aumenta e la potenza frigorifera si riduce, se la ventilazione non è sufficiente.
▶ Tenere sempre libere le fessure per l'aria del ventilatore.

Osservare le seguenti specifiche di conservazione:
- Imballare bene gli alimenti.
- Imballare la carne cruda o il pesce in contenitori puliti e chiusi; in questo modo si evita che carne o pesce gocciolino su o tocchino altri alimenti.
- Conservare gli alimenti a una certa distanza, in modo che l'aria possa circolare bene.
- Conservare gli alimenti come indicato sulla confezione.
- Attenersi sempre alla data di scadenza indicata sulla confezione.

Nota
La mancata osservanza di tali specifiche può comportare il deperimento degli alimenti.

6.2 Freezer

Qui si sviluppa un clima secco e gelido di conservazione di -18 °C. Il clima di conservazione ghiacciato è adatto per conservare prodotti da congelare per diversi mesi, per preparare cubetti di ghiaccio o per congelare alimenti freschi.

6.2.1 Congelare gli alimenti

Quantità congelata

Potete congelare al massimo entro 24 ore tanti alimenti freschi quanti sono riportati nella targhetta di identificazione (vedere 11.5 Targhetta identificativa) sotto "Capacità di congelamento ... Kg/24 h".

Per garantire che gli alimenti si congelino rapidamente fino al centro, attenersi alle seguenti quantità per confezione:
- Frutta e verdura fino a 1 kg
- carne fino a 2,5 kg

Congelare gli alimenti con SuperFrost

A seconda della quantità da congelare, prima del congelamento è possibile attivare SuperFrost al fine di raggiungere temperature di congelamento più basse. (vedere SuperFrost)
▶ Attivare SuperFrost se la quantità di congelamento è superiore a circa 2 kg.

Il tempo di attivazione di SuperFrost dipende dalla quantità di congelamento:

Quantità congelata	Tempo di attivazione di SuperFrost
Piccola quantità di congelamento	Attivare SuperFrost circa 6 ore prima del congelamento. Non appena l'apparecchio disattiva automaticamente SuperFrost, è possibile classificare i generi alimentari.
Quantità massima di congelamento	Attivare SuperFrost circa 24 ore prima del congelamento. Non appena l'apparecchio disattiva automaticamente SuperFrost, è possibile classificare i generi alimentari.

Classificazione degli alimenti

ATTENZIONE
Rischio di lesioni dovute alla rottura del vetro!
Durante il congelamento potrebbero scoppiare bevande in bottiglia e lattina; ciò vale in particolare per le bevande gassate.
▶ Congelare bevande in bottiglia e lattina solo se è stata attivata la funzione BottleTimer nell'app SmartDevice.

Altezza del dispositivo < 1220 mm	
Quantità congelata	Classificazione degli alimenti
Piccola quantità di congelamento	Distribuire gli alimenti confezionati in tutti i cassetti. Se possibile, disporre gli alimenti nella parte posteriore del cassetto in prossimità della parete posteriore.
Quantità massima di congelamento	Distribuire gli alimenti confezionati in tutti i cassetti. Se possibile, disporre gli alimenti nella parte posteriore del cassetto in prossimità della parete posteriore.

Altezza del dispositivo ≥ 1220 mm	
Quantità congelata	Classificazione degli alimenti
Piccola quantità di congelamento	Distribuire gli alimenti confezionati in tutti i cassetti senza però utilizzare quello superiore.
Quantità massima di congelamento	Distribuire gli alimenti confezionati in tutti i cassetti. Se possibile, disporre gli alimenti nella parte posteriore del cassetto in prossimità della parete posteriore.

6.2.2 Scongelare gli alimenti

AVVERTENZA
Pericolo di avvelenamento alimentare!
▶ Non ricongelare gli alimenti scongelati.
▶ Utilizzare gli alimenti scongelati il prima possibile.

È possibile scongelare gli alimenti in vari modi:
- In un'unità di raffreddamento
- Nel microonde
- Nel forno/forno ventilato
- A temperatura ambiente

▶ Rimuovere solo il numero di alimenti necessario.

6.2.3 Vaschetta per il congelamento

Con la vaschetta di congelamento potete congelare frutti di bosco, erbe, verdure e altri piccoli alimenti surgelati senza farli attaccare insieme. Il cibo congelato rimane in gran parte nella sua forma e una successiva porzionatura è più facile.
▶ Distribuire gli alimenti disimballati a una certa distanza sulla vaschetta di congelamento.

6.3 Tempi di conservazione

I tempi di conservazione indicati sono valori indicativi.

Per gli alimenti con l'indicazione della durata minima di conservazione vale sempre la data indicata sulla confezione.

Tempi di conservazione indicativi di vari alimenti		
Gelato	a -18 °C	da 2 a 6 mesi
Salumi, prosciutti	a -18 °C	da 2 a 3 mesi
Pane, dolci	a -18 °C	da 2 a 6 mesi
Selvaggina, maiale	a -18 °C	da 6 a 9 mesi
Pesce, grasso	a -18 °C	da 2 a 6 mesi
Pesce, magro	a -18 °C	da 6 a 8 mesi
Formaggi	a -18 °C	da 2 a 6 mesi
Pollame, manzo	a -18 °C	da 6 a 12 mesi
Verdura, frutta	a -18 °C	da 6 a 12 mesi

7 Risparmio energetico

- Assicurare sempre una buona ventilazione. Non coprire le griglie o i fori di ventilazione.
- Tenere sempre libere le fessure per l'aria del ventilatore.
- Non installare l'apparecchio né in aree soggette a irraggiamento solare diretto, né vicino a sorgenti di calore o simili.
- Se si installa l'apparecchio nelle dirette vicinanze di un forno, il consumo di energia può aumentare leggermente. Questo dipende dalla durata e dall'intensità di utilizzo del forno.
- Il consumo di energia dipende dalle condizioni di installazione, ad es. dalla temperatura ambiente . Con una temperatura ambiente piuttosto calda, il consumo di energia può aumentare.
- Aprire la porta per lo stretto tempo necessario.
- Più è bassa la temperatura impostata, maggiore è il consumo di energia.
- Impacchettare correttamente tutti gli alimenti e conservarli coperti. Si evita in questo modo il formarsi della brina.
- Introduzione di cibi caldi: solo dopo il raffreddamento fino alla temperatura ambiente.

8 Uso

8.1 Elementi di comando e di visualizzazione

8.1.1 Indicatore di stato

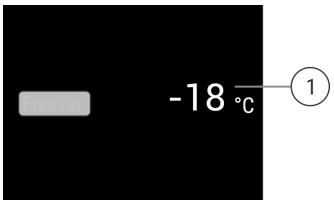

Fig. 72 L'indicatore di stato mostra la temperatura reale.
(1) Display della temperatura

L'indicatore di stato mostra la temperatura reale e rappresenta l'indicazione di uscita. Da lì parte la navigazione verso funzioni e impostazioni.

8.1.2 Simboli sul display

I simboli sul display forniscono informazioni sull'attuale stato dell'apparecchio.

Simbolo	Stato dell'apparecchio
	Standby Apparecchio o zona di temperatura disattivati.
	Numero pulsante L'apparecchio funziona. La temperatura pulsa finché non è raggiunta la temperatura impostata.
	Simbolo pulsante L'apparecchio funziona. Viene eseguita la regolazione.

8.2 Funzioni dell'apparecchiatura

8.2.1 Note sulle funzioni del dispositivo

Le funzioni dell'apparecchiatura sono impostate in fabbrica per garantire che l'apparecchiatura stessa sia completamente funzionante.

Prima di modificare, attivare o disattivare le funzioni dell'apparecchio, verificate che siano soddisfatti i seguenti prerequisiti:
❑ Devono essere lette e comprese le descrizioni di funzionamento del display. (vedere 4 Funzionamento del display Touch & Swipe)
❑ Avere acquisito familiarità con gli elementi operativi e di visualizzazione dell'apparecchiatura.

Spegnimento e accensione dell'apparecchio

Con questa funzione si accende e si spegne l'intero apparecchio.

Spegnimento dell'apparecchio

Quando si spegne l'apparecchio, le impostazioni precedentemente eseguite rimangono memorizzate.

Accertarsi che siano state soddisfatte le seguenti condizioni preliminari:

❑ Le istruzioni operative (vedere 12 Messa fuori servizio) sono eseguite.

Fig. 73

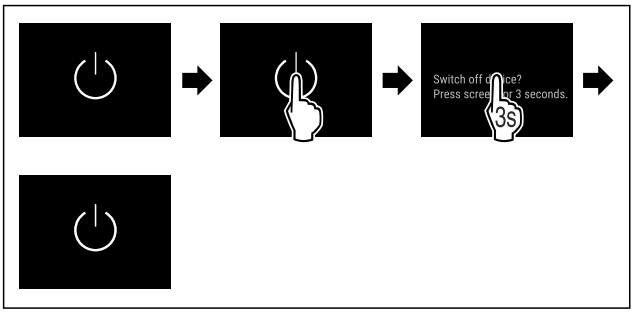

Fig. 74

▶ Eseguire i passaggi operativi in base alla figura.
▷ L'apparecchio è spento.
▷ Sul display appare il simbolo di standby.
▷ Il display diventa nero.

Accensione dell'apparecchio

Quando il display si trova in modalità di sospensione:

▶ Toccare brevemente il display.

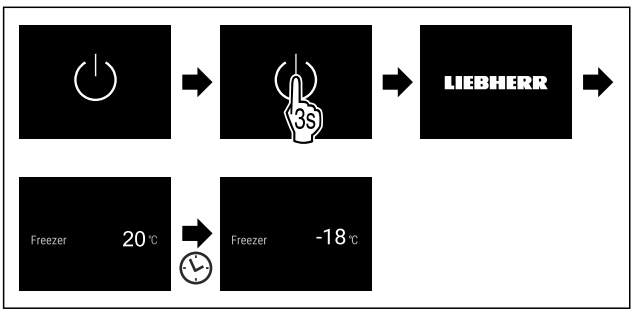

Fig. 75 Immagine a titolo di esempio

▶ Eseguire i passaggi operativi in base alla figura.
Quando l'apparecchio si avvia nella modalità demo:
▶ Disattivazione della modalità demo. (vedere Disattivazione della modalità demo)
▷ L'apparecchio è acceso.
▷ Le impostazioni precedentemente effettuate sono ripristinate.
▷ L'apparecchio si raffredda alla temperatura target impostata.

-18 °C Temperatura

Utilizzate questa funzione per impostare la temperatura.

La temperatura dipende dai seguenti fattori:

- frequenza di apertura della porta
- durata di apertura della porta
- temperatura ambiente del luogo d'installazione
- tipo, temperatura e quantità degli alimenti

Vano congelatore	Temperatura impostata in fabbrica	Impostazione raccomandata
-18 °C	-18 °C	-18 °C

Regolazione della temperatura

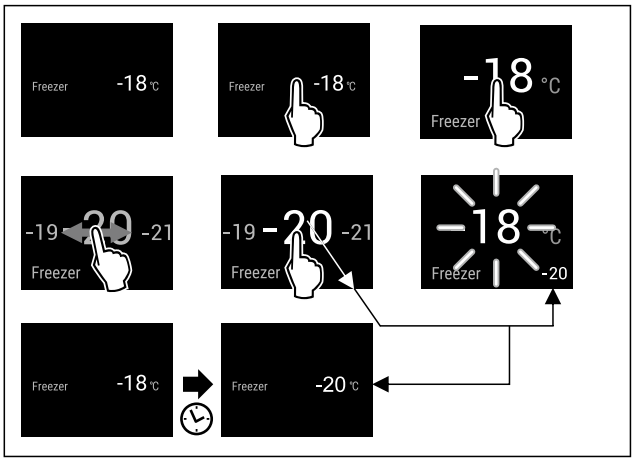

Fig. 76 Immagine a titolo di esempio

▶ Eseguire i passaggi operativi in base alla figura.
▷ La temperatura è impostata.

SuperFrost

Con questa funzione attivate o disattivate la modalità SuperFrost. Se si attiva SuperFrost, allora l'apparecchio aumenta la resa di congelamento. Con la stessa si raggiungono temperature di congelamento più basse.

Applicazione:

- Congelare gli alimenti freschi rapidamente fino al nucleo. Questo garantisce che valori nutrizionali, aspetto e sapore degli alimenti rimangano inalterati.
- Aumentare le riserve di freddo nei prodotti congelati immagazzinati, prima che l'apparecchio venga sbrinato.

Se la funzione è attiva, l'apparecchio funziona con un livello di potenza superiore. Di conseguenza, il rumore di funzionamento dell'apparecchio può essere temporaneamente più alto e il consumo energetico più elevato.

Se la porta rimane aperta troppo a lungo, ad es. durante il riempimento dell'apparecchio, l'apparecchio verifica automaticamente se la temperatura effettiva all'interno corrisponde alla temperatura impostata. Se la differenza supera un determinato valore, l'apparecchio aumenta automaticamente la potenza di raffreddamento. Di conseguenza, la temperatura visualizzata sul display può risultare più alta della temperatura effettiva all'interno dell'apparecchio. Questo comportamento è normale e indica che l'apparecchio funziona correttamente.*

Attivazione di SuperFrost

Accertarsi che siano state soddisfatte le seguenti condizioni preliminari:

❑ Quantità da congelare e momento per l'attivazione di SuperFrost sono tenuti in considerazione. (vedere Congelare gli alimenti con SuperFrost)

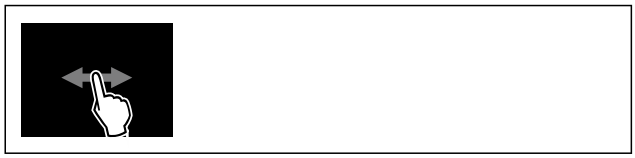

Fig. 77

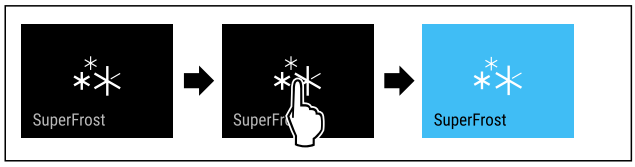

Fig. 78

▶ Eseguire i passaggi operativi in base alla figura.

-o-

▶ Attivare con l'App SmartDevice.

▷ SuperFrost è attivo.
▷ L'indicatore di temperatura diventa blu.

Disattivazione SuperFrost

SuperFrost viene disattivato automaticamente, in funzione della quantità introdotta di alimenti, dopo 56 - 72 ore. È possibile comunque disattivare la funzione SuperFrost in ogni momento manualmente:

Fig. 79

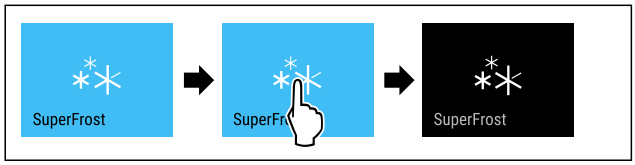

Fig. 80

▶ Eseguire i passaggi operativi in base alla figura.

-o-

▶ Disattivare con l'App SmartDevice.

▷ SuperFrost è disattivato.
▷ L'apparecchio continua a funzionare nella modalità normale.
▷ L'apparecchio si raffredda alla temperatura impostata precedentemente.

PartyMode

Con questa funzione attivate o disattivate la modalità PartyMode. La modalità PartyMode attiva diverse funzioni utili in occasione di una festa.

PartyMode attiva le seguenti funzioni:

- SuperFrost (vedere SuperFrost)

È possibile impostare tutte le funzioni indicate individualmente e con flessibilità. Quando si disattiva PartyMode, si perde qualsiasi modifica.

Se la funzione è attiva, l'apparecchio funziona con un livello di potenza superiore. Di conseguenza, il rumore di funzionamento dell'apparecchio può essere temporaneamente più alto e il consumo energetico più elevato.

Attivazione PartyMode

Fig. 81

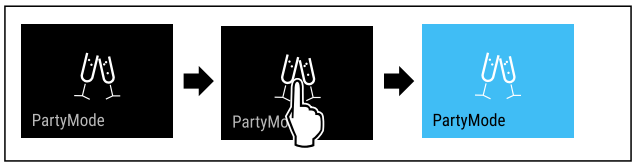

Fig. 82

▶ Eseguire i passaggi operativi in base alla figura.
▷ PartyMode e le relative funzioni sono attivate.
▷ L'indicatore di temperatura diventa blu.
▷ La temperatura attuale impostata lampeggia, fino a che la temperatura target è stata raggiunta.

Disattivazione PartyMode

PartyMode viene disattivata automaticamente dopo 24 ore. È possibile comunque disattivare la funzione PartyMode in ogni momento manualmente:

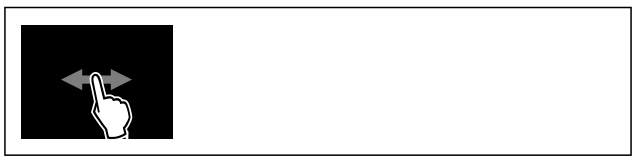

Fig. 83

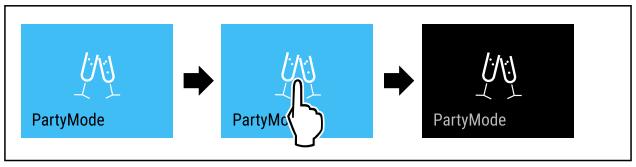

Fig. 84

▶ Eseguire i passaggi operativi in base alla figura.
▷ PartyMode è disattivato.
▷ L'apparecchio si raffredda alla temperatura impostata precedentemente: La temperatura attuale impostata lampeggia, fino a che la temperatura target è stata raggiunta.

SabbathMode

Con questa funzione attivate o disattivate la modalità SabbathMode. Quando attivate questa funzione, alcune funzioni elettroniche vengono disattivate. In questo modo, il vostro apparecchio soddisfa le esigenze religiose nei giorni di festa ebraici, come ad es. dello Shabbat e corrisponde alla certificazione Kosher STAR-K.

Stato dell'apparecchio con attivazione della modalità SabbathMode
L'indicatore di stato indica costantemente SabbathMode.
Tutte le funzioni nel display, tranne la **funzione Disattivazione SabbathMode** sono bloccate.
Le funzioni attive rimangono attive.
Il display rimane illuminato quando chiudete la porta.
L'illuminazione interna è disattivata.
I promemoria non vengono visualizzati. L'intervallo di tempo impostato viene arrestato.

*** A seconda del modello e delle dotazioni**

Stato dell'apparecchio con attivazione della modalità SabbathMode
Promemoria e avvisi non vengono visualizzati.
Non è presente l'allarme della porta.
Non è presente l'allarme di temperatura.
Il ciclo di sbrinamento funziona solo per un tempo predefinito senza considerare l'utilizzo dell'apparecchio.
Dopo una caduta di corrente, l'apparecchio torna in modalità SabbathMode.

Stato dell'apparecchio

Nota
Questa apparecchiatura ha la certificazione dell'Istituto "Institute for Science and Halacha". (www.machonha-lacha.co.il)

In www.star-k.org/appliances è disponibile un elenco delle apparecchiature certificate Star-K.

Attivazione SabbathMode

AVVERTENZA
Pericolo di intossicazione a causa di alimenti avariati!
Se è stata attivata la modalità SabbathMode e si verifica un'interruzione di corrente, nell'indicazione di stato non compare alcun messaggio relativo all'interruzione di corrente. Al termine dell'interruzione di corrente, l'apparecchiatura riprende a funzionare in modalità SabbathMode. L'interruzione di corrente può causare il deterioramento degli alimenti e il loro consumo può causare un'intossicazione alimentare.
Dopo un'interruzione di corrente:
▶ Non consumare alimenti che erano congelati e si sono scongelati.

Fig. 85

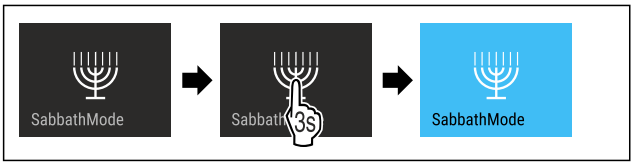

Fig. 86
▶ Eseguire i passaggi operativi in base alla figura.
▷ SabbathMode è attivo.
▷ L'indicatore di stato indica costantemente SabbathMode.

Disattivazione SabbathMode

SabbathMode viene disattivata automaticamente dopo 80 ore. È possibile comunque disattivare la funzione SabbathMode in ogni momento manualmente:

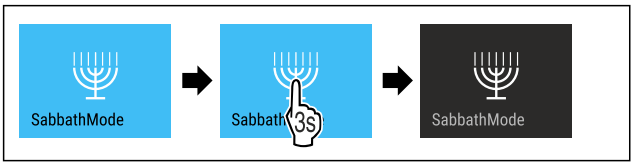

Fig. 87
▶ Eseguire i passaggi operativi in base alla figura.
▷ SabbathMode è disattivato.

EnergySaver

Con questa funzione attivate o disattivate la modalità di risparmio energetico. Se si attiva la modalità di risparmio energetico, il consumo di energia diminuisce e la temperatura dell'apparecchio aumenta. Gli alimenti rimangono freschi, ma la durata di conservazione si riduce.

Zona di temperatura	Impostazione consigliata (vedere Regolazione della temperatura)	Temperatura con attivo EnergySaver
-18 °C	-18 °C	-16 °C

Temperature

Attivazione EnergySaver

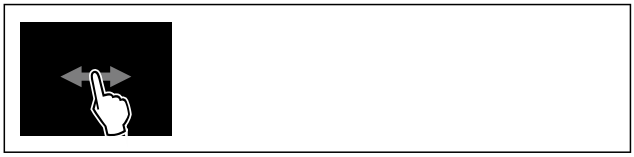

Fig. 88

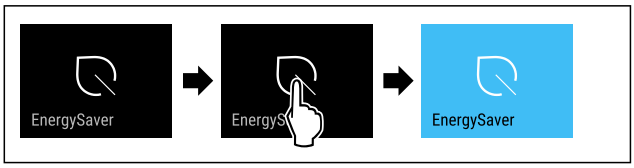

Fig. 89
▶ Eseguire i passaggi operativi in base alla figura.
▷ La modalità di risparmio energetico è attiva.

Disattivazione EnergySaver

Fig. 90

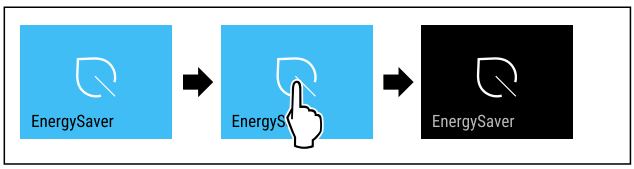

Fig. 91
▶ Eseguire i passaggi operativi in base alla figura.
▷ La modalità di risparmio energetico è disattivata.

Blocco di inserimento

Con questa funzione attivate o disattivate il blocco di inserimento. Il blocco di inserimento impedisce un'accensione accidentale dell'apparecchio, ad es. da parte di bambini.

Applicazione:
- Evitare la modifica involontaria di funzioni.
- Evitare lo spegnimento involontario dell'apparecchio.
- Evitare un'impostazione involontaria della temperatura.

Attivazione del blocco di inserimento

Attivando il blocco di inserimento, è possibile continuare a navigare nei menù, tuttavia non è possibile selezionare o modificare altre funzioni.

Fig. 92

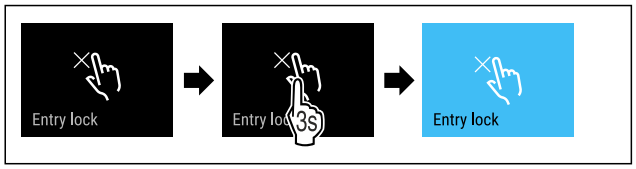

Fig. 93

▶ Eseguire i passaggi operativi in base alla figura.
▷ Il blocco di inserimento è attivato.

Disattivazione del blocco di inserimento

Fig. 94

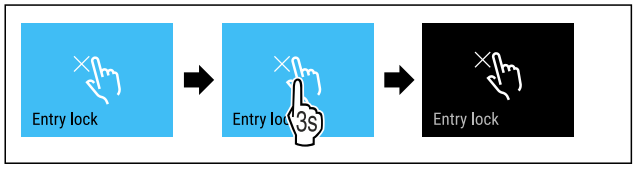

Fig. 95

▶ Eseguire i passaggi operativi in base alla figura.
▷ Il blocco di inserimento è disattivato.

Lingua

Con questa funzione è possibile impostare la lingua di visualizzazione.

È possibile impostare le seguenti lingue:

- Tedesco
- Inglese
- Francese
- Spagnolo
- Italiano
- Neerlandese
- Ceco
- Polacco
- Portoghese
- Bulgaro
- Russo
- Cinese

Impostazione della lingua

Fig. 96

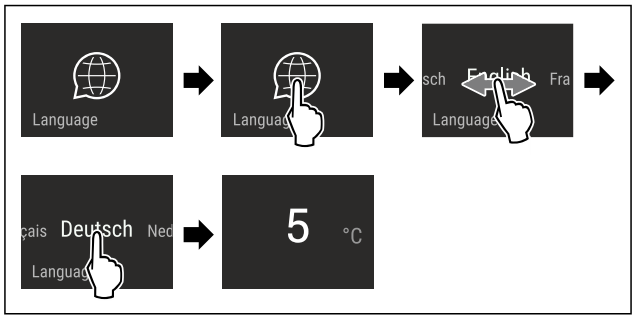

Fig. 97 Immagine a titolo di esempio a seconda della lingua e della temperatura

▶ Eseguire i passaggi operativi in base alla figura.
▷ La lingua è impostata.
▷ La visualizzazione torna all'indicatore dello stato.

Unità di temperatura

Con questa funzione è possibile impostare l'unità di temperatura. È possibile impostare i gradi Celsius o i gradi Fahrenheit come unità di temperatura.

Impostazione dell'unità di temperatura

Fig. 98

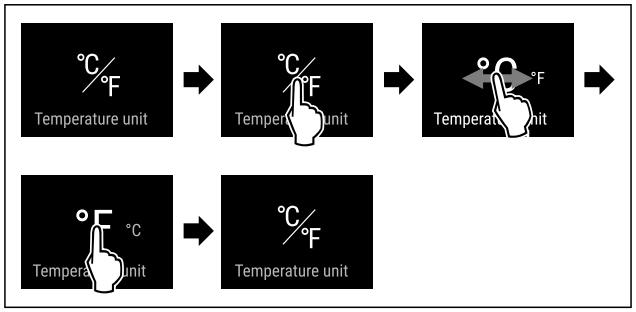

Fig. 100 Immagine a titolo di esempio: Passaggio dai gradi Celsius ai gradi Fahrenheit.

▶ Eseguire i passaggi operativi in base alla figura.
▷ L'unità di temperatura è impostata.

Luminosità del display

Con questa funzione è possibile regolare gradualmente la luminosità del display.

È possibile impostare i seguenti gradi di luminosità:

- 40 %
- 60 %
- 80 %
- 100 % (preimpostazione)

Impostazione della luminosità

Fig. 101

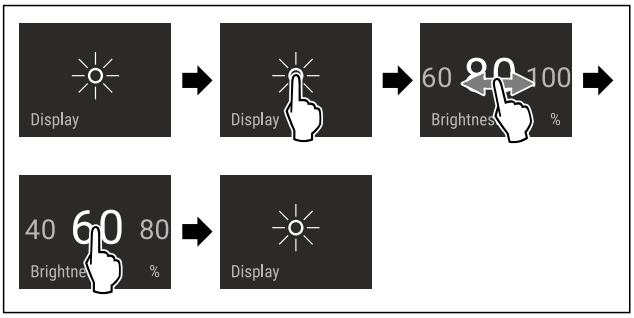

Fig. 102 Immagine a titolo di esempio: Passaggio dall'80 % al 60 %.

▶ Eseguire i passaggi operativi in base alla figura.
▷ L'illuminazione è così impostata.

WiFi

Utilizzate questa funzione per connettere la vostra apparecchiatura al Wi-Fi. Potete quindi utilizzare SmartDevice dall'app su un dispositivo mobile. Potete inoltre utilizzare questa funzione per disconnettere o ripristinare la connessione Wi-Fi.

Ulteriori informazioni su SmartDevice: (vedere 2.3 SmartDevice)

Nota
La funzione SmartDevice non è disponibile nei seguenti paesi: Russia, Bielorussia, Kazakistan.

Connettersi al Wi-Fi per la prima volta

Accertarsi che siano soddisfatte le seguenti condizioni preliminari:

- ❑ È stata installata la app SmartDevice (vedi apps.home.liebherr.com).
- ❑ La registrazione nella app SmartDevice è completata.

Fig. 103

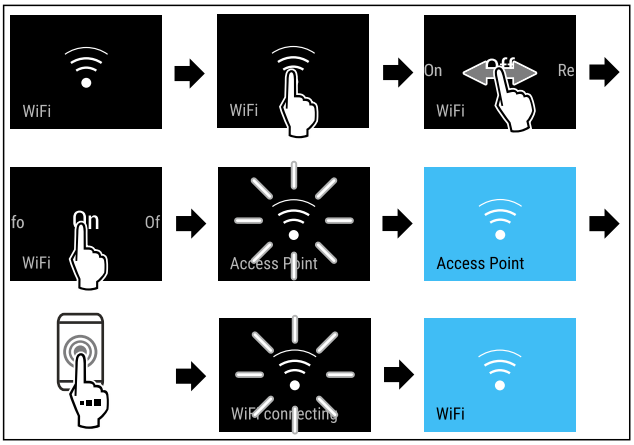

Fig. 104

▶ Eseguire le operazioni come mostrato in figura.
▷ La connessione è stabilita.

Scollegare la connessione WiFi

Fig. 105

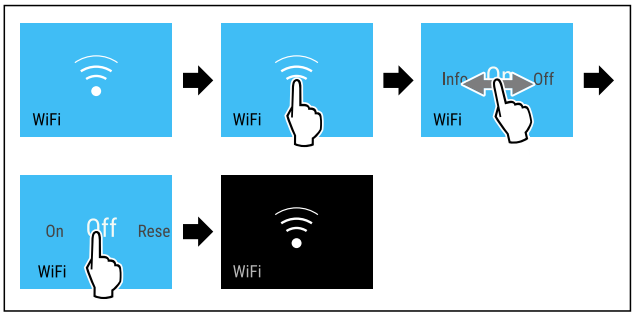

Fig. 106

▶ Eseguire le operazioni come mostrato in figura.
▷ La connessione è interrotta.

Ripristinare la connessione WiFi

Fig. 107

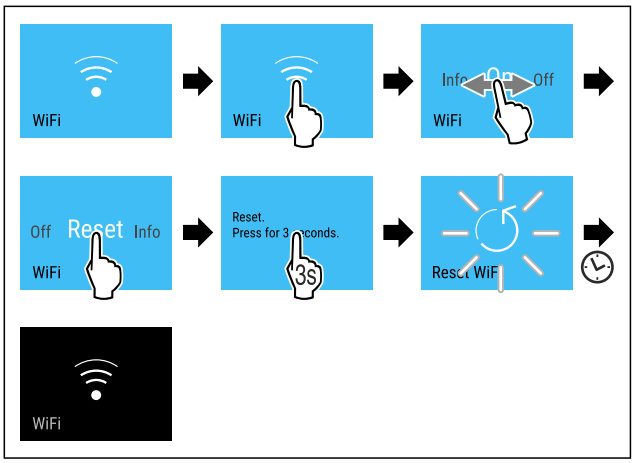

Fig. 108

▶ Eseguire le operazioni come mostrato in figura.
▷ La connessione Wi-Fi e altre impostazioni Wi-Fi vengono ripristinate ai valori di fabbrica.

Mostrare informazioni sulla connessione Wi-Fi

Fig. 109

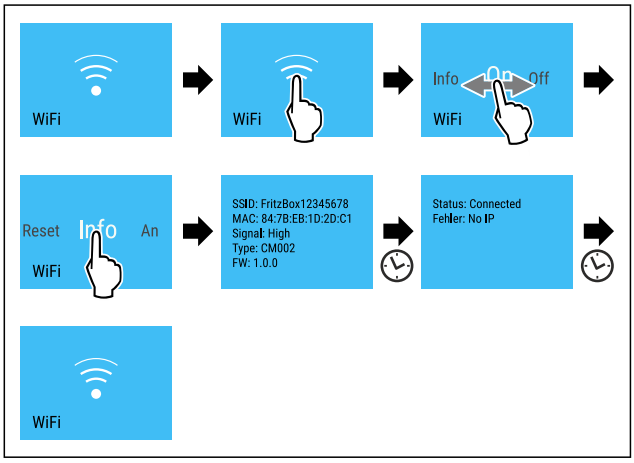

Fig. 110

▶ Eseguire le operazioni come mostrato in figura.

Informazioni sull'apparecchio

Utilizzare questa funzione per visualizzare il nome del modello, l'indice, il numero di serie e il numero di servizio dell'apparecchio. Le informazioni sull'apparecchio sono necessarie quando si contatta il servizio clienti. (vedere 11.4 Servizio clienti)

È possibile utilizzare questa funzione anche per aprire il menu esteso. (vedere 4 Funzionamento del display Touch & Swipe)

Visualizzazione delle informazioni sull'apparecchio

Fig. 111

Fig. 112

▶ Eseguire i passaggi operativi in base alla figura.
▷ Il display mostra le informazioni sull'apparecchio.

Software

Utilizzare questa funzione per visualizzare la versione software dell'apparecchio.

Visualizzazione della versione software

Fig. 113

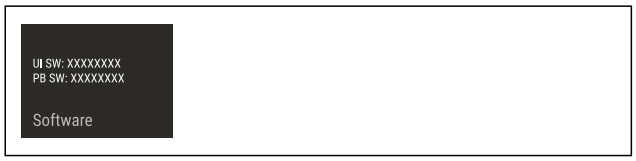

Fig. 114

▶ Eseguire i passaggi operativi in base alla figura.
▷ Il display visualizza la versione del software.

Avvio ciclo di sbrinamento

Con questa funzione si avvia il ciclo di sbrinamento automatico a mano, se il ciclo di sbrinamento non si avvia in caso di errore.

Avviare ciclo di sbrinamento

Fig. 115

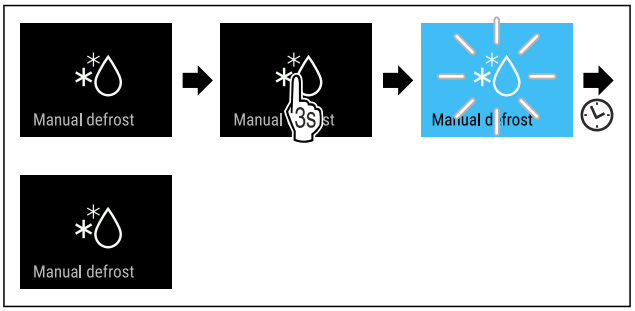

Fig. 116

▶ Eseguire i passaggi operativi in base alla figura.
▷ Il ciclo di sbrinamento è avviato: Il simbolo lampeggia, fin a che il ciclo di sbrinamento termina automaticamente.
▷ Quando il ciclo di sbrinamento è terminato: L'apparecchio continua a funzionare nella modalità normale.

Interrompere ciclo di sbrinamento

Il ciclo di sbrinamento termina automaticamente. È comunque possibile interrompere il ciclo di sbrinamento in ogni momento durante il processo:

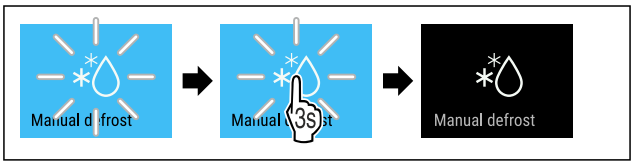

Fig. 117

▶ Eseguire i passaggi operativi in base alla figura.
▷ Il ciclo di sbrinamento è interrotto.
▷ L'apparecchio continua a funzionare nella modalità normale.

Allarme della porta

Con questa funzione attivate o disattivate la modalità allarme della porta. L'allarme della porta suona se la porta rimane aperta per troppo tempo. L'allarme della porta alla consegna è già attivo. È possibile impostare il tempo di apertura della porta prima che suoni l'allarme della porta.

È possibile impostare i seguenti valori:

- 1 minuto
- 2 minuti
- 3 minuti
- Off

Impostazione dell'allarme della porta

Fig. 118

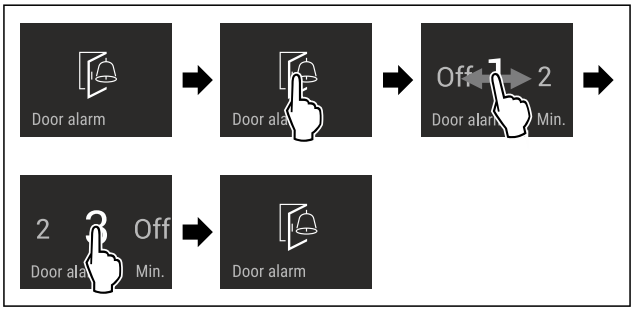

Fig. 119 Immagine a titolo di esempio: Modificare l'allarme della porta da 1 minuto a 3 minuti.

▶ Eseguire i passaggi operativi in base alla figura.

▷ L'allarme della porta è impostato.

Disattivazione dell'allarme della porta

Fig. 121

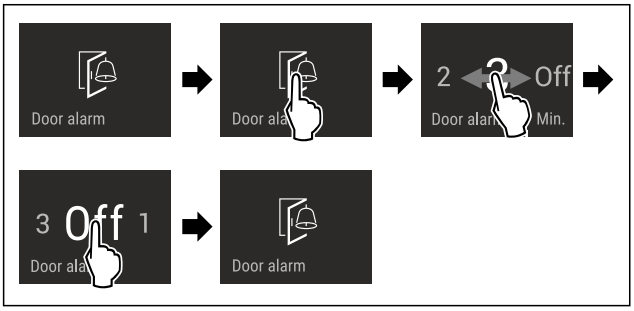

Fig. 122

▶ Eseguire i passaggi operativi in base alla figura.
▷ L'allarme della porta è disattivato.

Modalità demo

La modalità demo è una funzione speciale per i rivenditori che desiderano dimostrare le caratteristiche dell'apparecchiatura. Se si attiva la modalità demo, tutte le funzioni di refrigerazione vengono disattivate.

Se accendete il dispositivo e sul display di stato viene visualizzato "Demo", la modalità demo è già attivata.

Se si attiva e poi si disattiva la modalità demo, l'apparecchiatura ripristina le impostazioni di fabbrica. (vedere Reset alle impostazioni di fabbrica)

Attivazione della modalità demo

Fig. 123

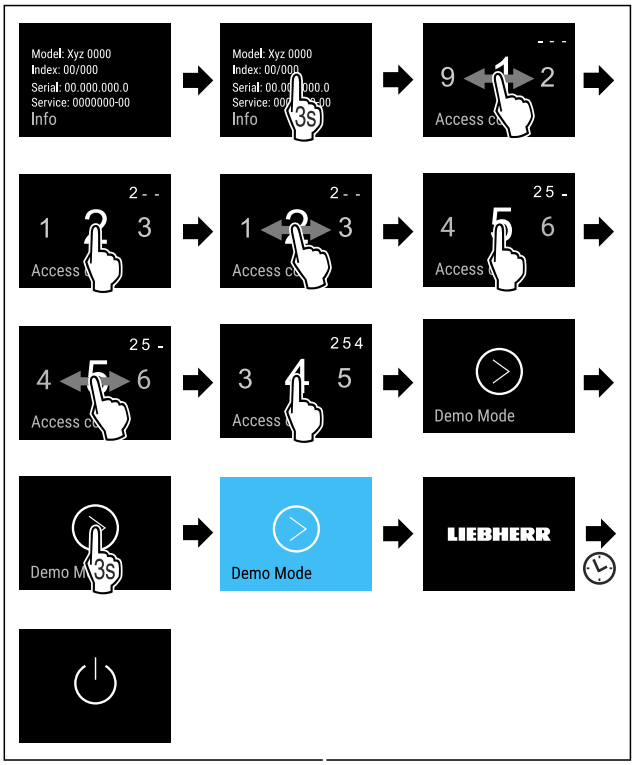

Fig. 124

▶ Eseguire le operazioni come mostrato in figura.
▷ La modalità demo è attivata.
▷ L'apparecchiatura è spenta.
▶ Accendere l'apaprecchiatura. (vedere 5.1 Accensione dell'apparecchiatura (prima messa in funzione))
▷ Sul display di stato viene visualizzato "DEMO".

Disattivazione della modalità demo

Fig. 125

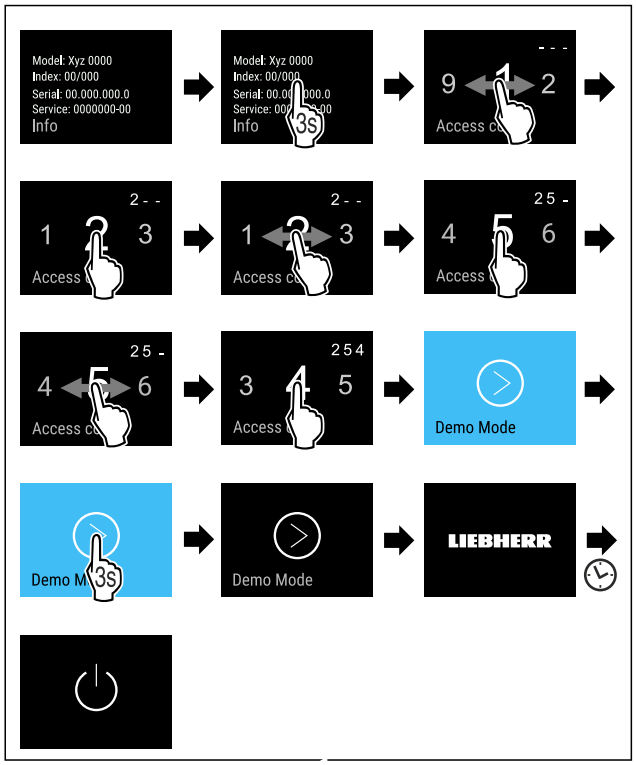

Fig. 126

▶ Eseguire le operazioni come mostrato in figura.
▷ La modalità demo è disattivata.
▷ L'apparecchiatura è spenta.
▶ Accendere l'apaprecchiatura. (vedere 5.1 Accensione dell'apparecchiatura (prima messa in funzione))
▷ L'apparecchiatura viene ripristinata alle impostazioni di fabbrica.

Reset alle impostazioni di fabbrica

Con questa funzione resettate tutte le impostazioni alle impostazioni di fabbrica. Tutte le impostazioni finora effettuate vengono resettate all'impostazione di fabbrica.

Effettuare un reset

Fig. 127

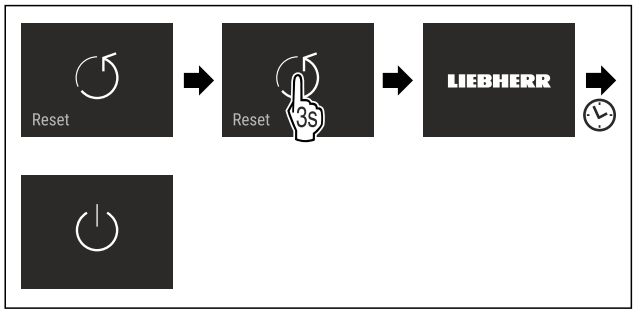

Fig. 128

▶ Eseguire i passaggi operativi in base alla figura.
▷ L'apparecchio è resettato.
▷ L'apparecchio è spento.
▶ Riavviare l'apparecchio. (vedere 5.1 Accensione dell'apparecchiatura (prima messa in funzione))

8.3 Messaggi

Sono presenti due categorie di messaggi:

Categoria	Significato
Avvertimento	Gli avvertimenti compaiono in caso di un allarme della porta o di malfunzionamenti. Si possono chiudere autonomamente gli avvertimenti più semplici. In caso di malfunzionamenti più gravi, occorre contattare il servizio clienti. (vedere 11.4 Servizio clienti)
Promemoria	I promemoria evidenziano processi generali. Si possono eseguire questi processi e chiudere dunque il messaggio.

8.3.1 Panoramica degli avvertimenti

Comportamento del dispositivo in caso di avvertimenti:
- L'avvertimento compare sul display in rosso.
- Il segnale acustico di allarme viene emesso a un volume crescente.
- Per alcuni avvertimenti lampeggia l'illuminazione interna.

Messaggio	Causa	Chiusura del messaggio
Close the door. **Allarme della porta**	Il messaggio compare se la porta rimane aperta per troppo tempo.	Eseguire i passaggi operativi. (vedere Allarm e della porta)
Power failure **Allarme di caduta di corrente**	Il messaggio compare se la temperatura di congelamento è salita a causa di una caduta di corrente.	
Temperature alarm **Allarme di temperatura**	Il messaggio appare, se la temperatura di congelamento non corrisponde alla temperatura impostata.	Eseguire i passaggi operativi. (vedere Allarm e di temperatura)
Error **Errore**	Il messaggio compare se sussiste un errore del dispositivo. Un componente del dispositivo presenta un errore.	Eseguire i passaggi operativi. (vedere Errore)
WiFi Error **Errore WLAN**	Il messaggio appare, se non è possibile collegare l'apparecchio con la WLAN. (vedere Connettersi al Wi-Fi per la prima volta) Il messaggio appare solo durante la prima installazione.	Eseguire i passaggi operativi. (vedere Errore WLAN)

8.3.2 Chiusura degli avvertimenti

Allarme della porta

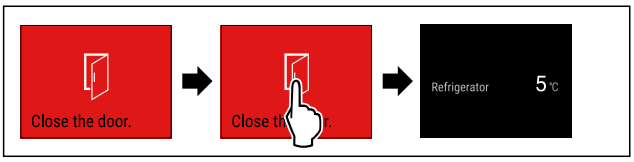

Fig. 129 Immagine a titolo di esempio

▶ Eseguire i passaggi operativi in base alla figura.

-o-

▶ Chiudere la porta.

▷ Il display passa all'indicazione di stato.
▷ L'apparecchio raffredda con maggiore intensità, per cui la temperatura visualizzata sul display può risultare più alta rispetto alla temperatura effettiva all'interno dell'apparecchio.*
▷ I rumori di funzionamento dell'apparecchio possono risultare più forti.*

È possibile impostare il tempo di apertura della porta prima che suoni l'allarme della porta. (vedere Impostazione dell'allarme della porta)

Allarme di caduta di corrente

Al termine dell'interruzione di corrente, l'apparecchio si raffredda automaticamente alla temperatura di riferimento precedentemente impostata, senza che sia necessario confermare il messaggio. Affinché questo messaggio possa scomparire dal display, deve essere confermato.

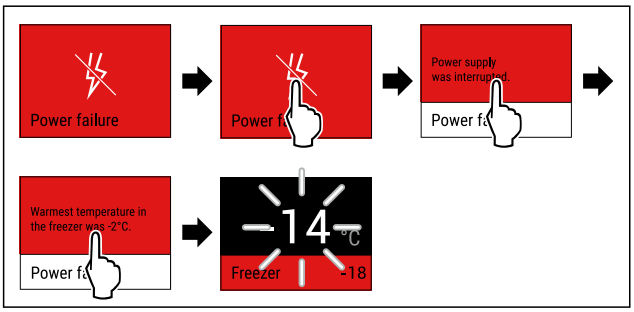

Fig. 130 Immagine a titolo di esempio

▶ Toccare brevemente il display.
▷ Il display mostra informazioni sull'avvertimento.
▶ Toccare brevemente il display.
▷ Viene visualizzata la temperatura di congelamento superiore.
▷ Se la temperatura di congelamento scende sotto a -9 °C: i generi alimentari possono ancora essere consumati.
Se la temperatura di congelamento sale sopra a -9 °C:
▶ Controllare gli alimenti.
▶ Toccare brevemente il display.
▷ Il display passa all'indicazione di stato: Sono visualizzate la temperatura attuale e la temperatura target.

Allarme di temperatura

La causa di differenze di temperatura può essere:

- Sono stati inseriti alimenti caldi e freschi.
- Nella suddivisione e il prelievo degli alimenti è stata introdotta troppa aria ambientale calda.
- Si è verificata una caduta di corrente prolungata.
- L'apparecchio è difettoso.

▶ Eliminare la causa.
▷ L'apparecchio si raffredda alla temperatura target impostata precedentemente.

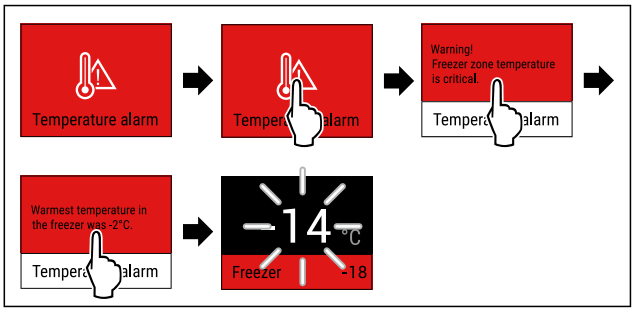

Fig. 131 Immagine a titolo di esempio

▶ Toccare brevemente il display.
▷ Il display mostra informazioni sull'avvertimento.
▶ Toccare brevemente il display.
▷ Viene visualizzata la temperatura di congelamento superiore.
▷ Se la temperatura di congelamento scende sotto a -9 °C: i generi alimentari possono ancora essere consumati.
Se la temperatura di congelamento sale sopra a -9 °C:
▶ Controllare gli alimenti.
▶ Toccare brevemente il display.
▷ Il display passa all'indicazione di stato: Sono visualizzate la temperatura attuale e la temperatura target.

Errore

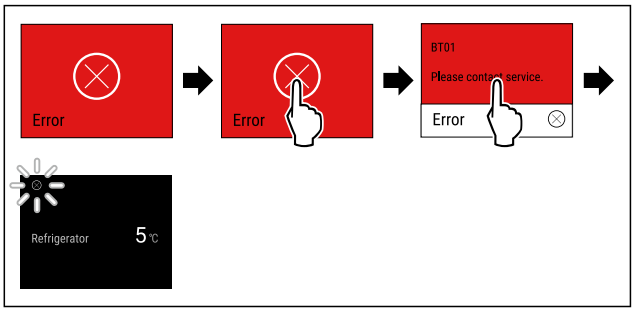

Fig. 132 Immagine a titolo di esempio

▶ Toccare brevemente il display.
▷ Viene visualizzato il codice dell'errore.
▶ Prendere nota del codice di errore.
▶ Toccare brevemente il display.
▷ Il display passa all'indicazione di stato.
▶ Rivolgersi al servizio di assistenza clienti.
(vedere 11.4 Servizio clienti)

Errore WLAN

▶ Controllare il collegamento WLAN.
▶ Ricollegare l'apparecchio con la WLAN. (vedere WiFi)

8.3.3 Panoramica dei promemoria

Comportamento del dispositivo in caso di promemoria:

- Il promemoria compare sul display in giallo.
- Viene emesso un segnale acustico di allarme.
- Per alcuni promemoria lampeggia l'illuminazione interna.

9 Dotazione

9.1 Cassetti

È possibile rimuovere i cassetti per la pulizia.

È possibile rimuovere i cassetti per utilizzare VarioSpace.

La rimozione e l'inserimento dei cassetti variano a seconda del tipo di sistema di estrazione. L'apparecchiatura può comprendere diversi sistemi di estrazione.

Nota
Il consumo energetico aumenta e la potenza frigorifera si riduce, se la ventilazione non è sufficiente.
▶ Lasciare il cassetto inferiore nell'apparecchio.
▶ Tenere sempre libere le bocchette di ventilazione all'interno sulla parete posteriore.

9.1.1 Cassetto sul fondo dell'apparecchiatura o sul ripiano in vetro

Il cassetto scorre direttamente sulla base dell'apparecchiatura o su un ripiano in vetro. Non sono presenti guide.

Quando si rimuovono i cassetti, è possibile utilizzare i ripiani in vetro sottostanti come mensole.

Rimozione del cassetto

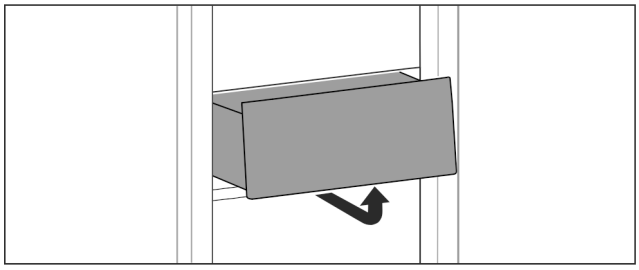

Fig. 133
▶ Rimuovere il cassetto come illustrato nella figura.

Inserimento del cassetto

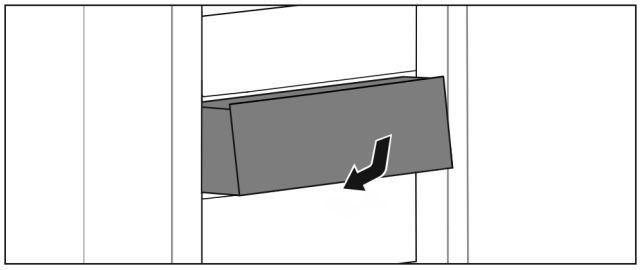

Fig. 134
▶ Inserire il cassetto come illustrato nella figura.

9.1.2 Cassetto superiore ribaltabile*

Quando si estrae il cassetto superiore, quest'ultimo si inclina in avanti consentendo una migliore visibilità al suo interno. La funzione dipende dall'altezza dell'apparecchiatura.

Quando si toglie il cassetto superiore inclinabile, è possibile utilizzare il ripiano in vetro sottostante come ripiano.

Rimozione del cassetto

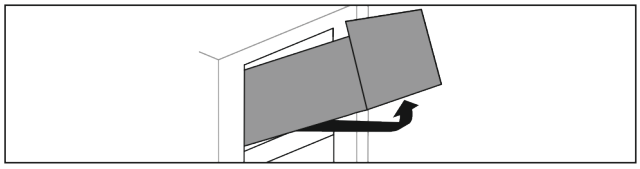

Fig. 135
▶ Estrarre il cassetto fino all'arresto.
▶ Sollevare il cassetto dal davanti e contemporaneamente premere dal basso il lato posteriore verso l'alto.
▶ Rimuovere il cassetto tirandolo in avanti.

Inserimento del cassetto

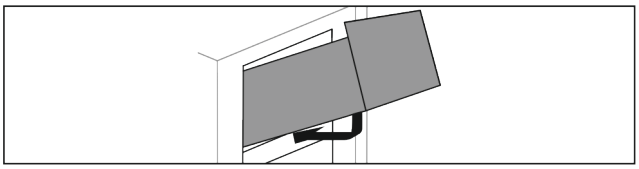

Fig. 136
▶ Posizionare il cassetto come illustrato nella figura.
▷ Il cassetto poggia sul piano in vetro.
▶ Sollevare leggermente il lato posteriore del cassetto dal basso e spingere oltre la sporgenza.
▶ Inserire il cassetto spingendo verso il lato posteriore.

9.1.3 Cassetto con scorrimento guidato sulla nervatura del contenitore

Il cassetto scorre direttamente sulla nervatura del contenitore. Non sono presenti guide.

Rimozione del cassetto

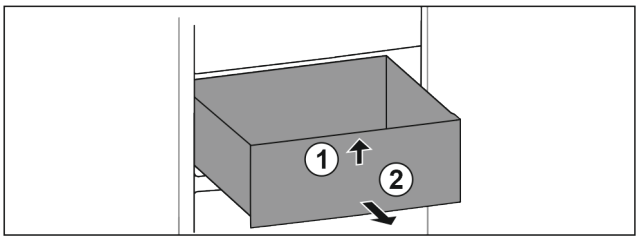

Fig. 137
▶ Estrarre il cassetto fino all'arresto.
▶ Sollevare il cassetto dal davanti. *Fig. 137 (1)*
▶ Rimuovere il cassetto tirandolo in avanti. *Fig. 137 (2)*

Inserimento del cassetto

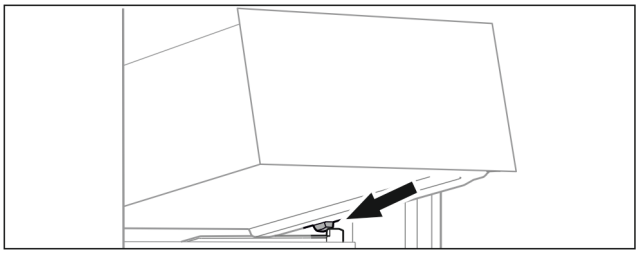

Fig. 138
▶ Applicare il cassetto inclinandolo dietro i fermi sulla nervatura del contenitore. (vedere Fig. 138)
▶ Abbassare il cassetto.
▶ Inserire il cassetto spingendo verso il lato posteriore.

9.2 Ripiani in vetro

È possibile rimuovere il ripiano in vetro sotto i cassetti per la pulizia.

È possibile rimuovere il ripiano in vetro sotto i cassetti per utilizzare VarioSpace.

9.2.1 Estrazione/installazione del ripiano in vetro sotto il cassetto ribaltabile*

Il ripiano in vetro è posizionato sotto il cassetto superiore ribaltabile.

Accertarsi che siano soddisfatte le seguenti condizioni preliminari:

❑ Il cassetto è estratto. (vedere 9.1.2 Cassetto superiore ribaltabile*)

Rimozione del ripiano in vetro

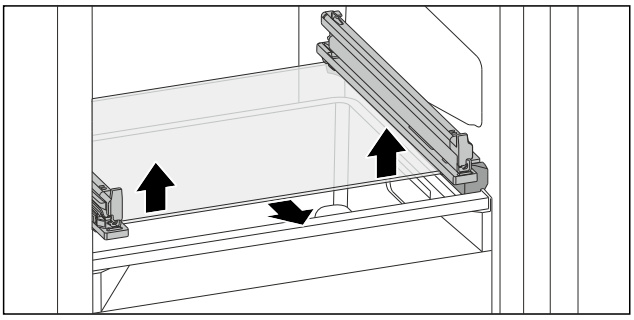

Fig. 139 Ripiano in vetro del cassetto ribaltabile

▶ Premere il ripiano in vetro dal basso verso l'alto su entrambi i lati. (vedere Fig. 139)
▶ Rimuovere il ripiano in vetro tirando in avanti.

Inserimento del ripiano in vetro

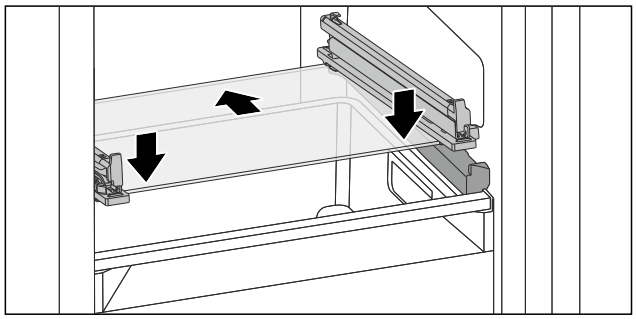

Fig. 140 Ripiano in vetro del cassetto ribaltabile

▶ Applicare il ripiano in vetro obliquamente dietro i fermi. (vedere Fig. 140)
▶ Abbassare il ripiano in vetro.
▶ Inserire il ripiano in vetro spingendo verso il lato posteriore.
▷ Il ripiano in vetro si innesta.

9.2.2 Rimozione/installazione del ripiano in vetro

Il ripiano in vetro può trovarsi sotto il cassetto a seconda della dotazione.*

Accertarsi che siano soddisfatte le seguenti condizioni preliminari:

❑ Ripiano in vetro sotto il cassetto: il cassetto è estratto. (vedere 9.1 Cassetti)

Rimozione del ripiano in vetro

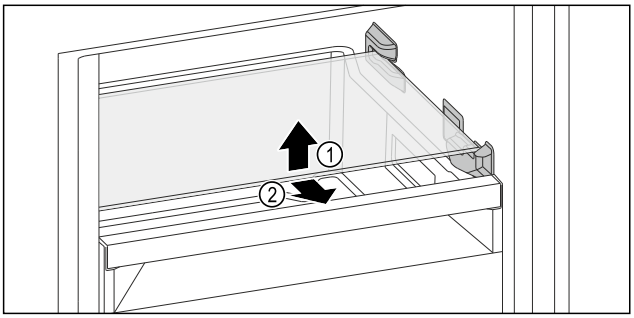

Fig. 141 Rappresentazione a titolo di esempio del ripiano di vetro

▶ Sollevare il ripiano di vetro anteriore.
▶ Estrarre il ripiano di vetro in avanti.

Inserimento del ripiano in vetro

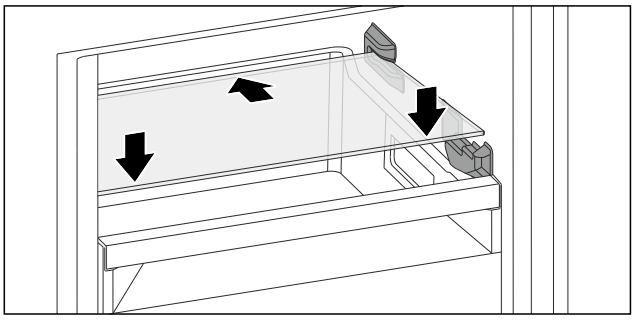

Fig. 142 Rappresentazione a titolo di esempio del ripiano di vetro

▶ Applicare il ripiano di vetro in trasversale dietro ai sistemi di fermo.
▶ Abbassare il ripiano in vetro.
▶ Inserire il ripiano in vetro spingendo verso il lato posteriore.

9.3 VarioSpace

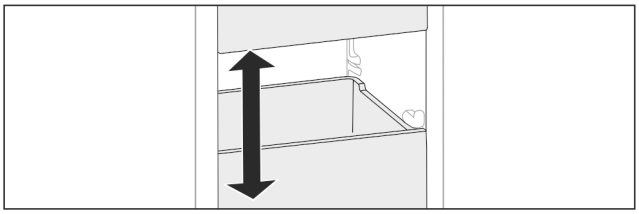

Fig. 143

I cassetti e i ripiani in vetro possono essere estratti dall'apparecchiatura. Si ottiene così spazio per alimenti di grandi dimensioni come pollame, carne, pezzi di selvaggina e prodotti da forno alti. Questi possono essere congelati interi e cucinati successivamente.

▶ Osservare i limiti di carico dei cassetti e dei ripiani in vetro (vedere 11.1 Dati tecnici) .

9.4 Vaschetta dei cubetti di ghiaccio con coperchio

9.4.1 Utilizzo della vaschetta dei cubetti di ghiaccio

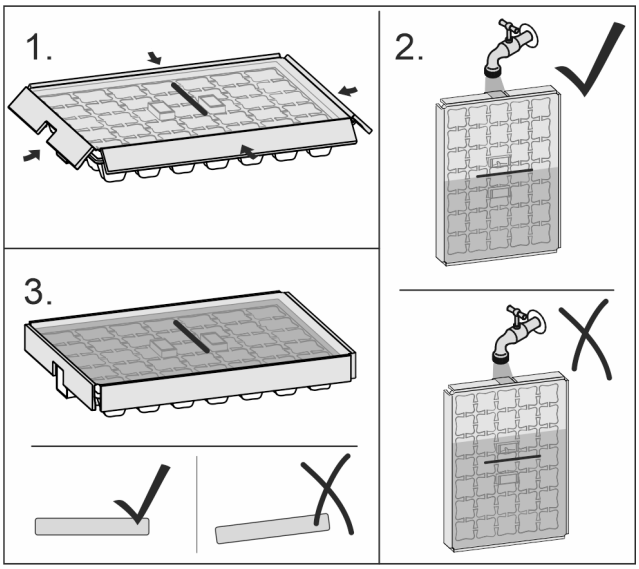

Fig. 144

Se l'acqua è congelata:

- ▶ tenere brevemente la vaschetta dei cubetti di ghiaccio sotto l'acqua calda.
- ▶ Togliere il coperchio.
- ▶ Ruotare leggermente le estremità della vaschetta dei cubetti di ghiaccio in direzione contraria.
- ▶ Staccare i cubetti di ghiaccio.

9.4.2 Smontaggio della vaschetta dei cubetti di ghiaccio

La vaschetta dei cubetti di ghiaccio può essere smontata per la pulizia.

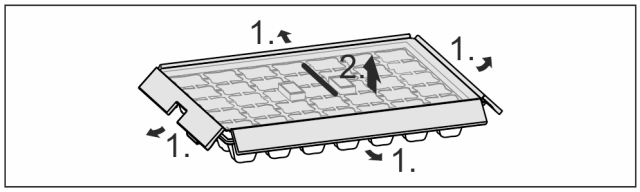

Fig. 145

- ▶ Smontare la vaschetta dei cubetti di ghiaccio.

10 Manutenzione

10.1 Smontaggio/montaggio dei sistemi di estrazione

10.1.1 Indicazioni per lo smontaggio

È possibile smontare alcuni sistemi di estrazione per la pulizia. L'apparecchiatura può comprendere diversi sistemi di estrazione.

I seguenti sistemi di estrazione sono o non sono smontabili:

Sistema di estrazione	smontabile non smontabile
Cassetto sul fondo dell'apparecchiatura o sul ripiano in vetro	non smontabile
Cassetto superiore ribaltabile*	smontabile (vedere 10.1.2 Cassetto superiore ribaltabile*) *
Cassetto condotto sulla nervatura del contenitore	smontabile (vedere 10.1.3 Cassetto con scorrimento guidato sulla nervatura del contenitore)

10.1.2 Cassetto superiore ribaltabile*

Smontaggio del sistema di estrazione

Accertarsi che siano soddisfatte le seguenti condizioni preliminari:

- ❑ Il cassetto è estratto. (vedere 9.1.2 Cassetto superiore ribaltabile*)
- ❑ Il ripiano in vetro è estratto. (vedere 9.2 Ripiani in vetro)

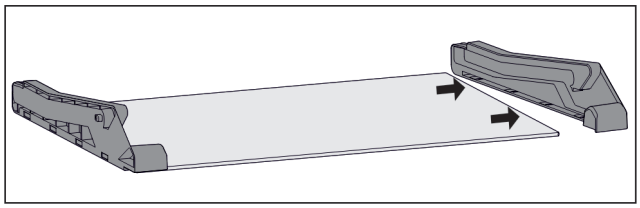

Fig. 146 Ripiano in vetro con elementi laterali

- ▶ Rimuovere l'elemento laterale della piastra in vetro di lato.

Montaggio del sistema di estrazione

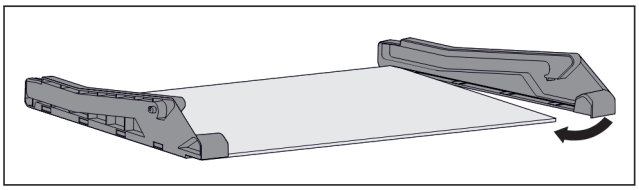

Fig. 147 Ripiano in vetro con elementi laterali

- ▶ Posizionare l'elemento laterale sul lato posteriore.
- ▶ Premere l'elemento laterale dal davanti sul ripiano in vetro.

10.1.3 Cassetto con scorrimento guidato sulla nervatura del contenitore

Smontaggio del sistema di estrazione

Accertarsi che siano soddisfatte le seguenti condizioni preliminari:

- ❑ Il cassetto è estratto. (vedere 9.1.3 Cassetto con scorrimento guidato sulla nervatura del contenitore)

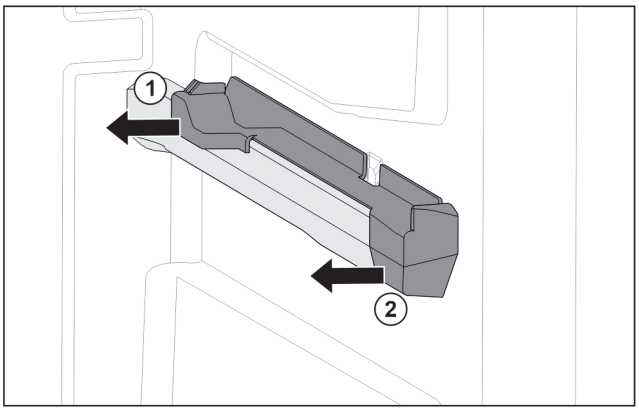

Fig. 148 Elemento inseribile sulla nervatura destra del contenitore

- ▶ Afferrare l'elemento inseribile in basso sul lato posteriore.
- ▶ Estrarre l'elemento inseribile dal lato posteriore di lato. *Fig. 148 (1)*
- ▶ Estrarre l'elemento inseribile dal lato anteriore di lato. *Fig. 148 (2)*

Montaggio del sistema di estrazione

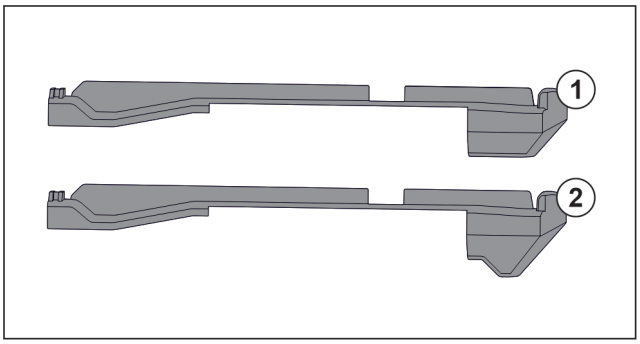

Fig. 149 Confronto degli elementi inseribili

Nell'apparecchiatura si trovano due diversi elementi inseribili. L'elemento inseribile sopra il cassetto più in basso *Fig. 149 (2)* presenta un bordo triangolare. Tutti gli altri elementi inseribili *Fig. 149 (1)* dispongono di un bordo diritto.

- ▶ Applicare l'elemento inseribile *Fig. 149 (2)* con il bordo triangolare sopra il cassetto più in basso.
- ▶ Applicare l'elemento inseribile *Fig. 149 (1)* con il bordo diritto su tutti gli altri punti.

*** A seconda del modello e delle dotazioni**

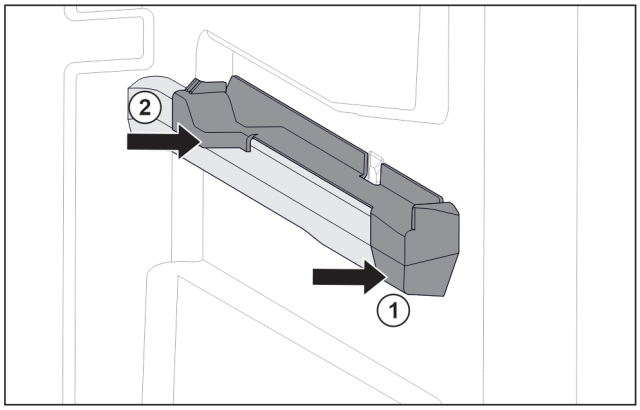

Fig. 150 Elemento inseribile sulla nervatura destra del contenitore

▶ Posizionare l'elemento inseribile sulla parte anteriore della nervatura del contenitore. *Fig. 150 (1)*
▶ Premere l'elemento inseribile sulla parte posteriore. *Fig. 150 (2)*

10.2 Sbrinamento dell'apparecchiatura

10.2.1 Sbrinamento con NoFrost

Lo sbrinamento avviene automaticamente grazie al sistema NoFrost. L'umidità si condensa sull'evaporatore, si scongela periodicamente ed evapora.

Il dispositivo non deve essere sbrinato.

10.3 Pulizia dell'apparecchio

10.3.1 Operazioni preliminari

AVVERTENZA
Pericolo di scosse elettriche!
▶ Sfilare la spina del frigorifero o interrompere l'alimentazione di corrente.

AVVERTENZA
Pericolo di incendio
▶ Non danneggiare circuito refrigerante.

▶ Svuotare l'apparecchio.
▶ Estrarre la spina.

10.3.2 Pulizia del vano interno

ATTENZIONE
Pulizia inappropriata!
Danni all'apparecchio.
▶ Utilizzare esclusivamente panni morbidi e detergenti multiuso con pH neutro.
▶ Non utilizzare spugne abrasive o graffianti o pagliette in acciaio.
▶ Non usare detergenti corrosivi, abrasivi, contenenti sabbia, cloruro o acidi.

▶ Superfici di plastica: pulire a mano con un panno morbido pulito, acqua tiepida e poco detersivo.
▶ Superfici di metallo: pulire a mano con un panno morbido pulito, acqua tiepida e poco detersivo.

10.3.3 Pulizia della dotazione

ATTENZIONE
Pulizia inappropriata!
Danni all'apparecchio.
▶ Utilizzare esclusivamente panni morbidi e detergenti multiuso con pH neutro.
▶ Non utilizzare spugne abrasive o graffianti o pagliette in acciaio.
▶ Non usare detergenti corrosivi, abrasivi, contenenti sabbia, cloruro o acidi.

Pulizia con un panno morbido pulito, acqua tiepida e poco detersivo:

- Cassetto
- Vaschetta per il congelatore

Pulizia in lavastoviglie fino a 60 °C:

- Vaschetta dei cubetti di ghiaccio

▶ Smontare la dotazione: vedere il capitolo corrispondente.
▶ Pulire la dotazione.

10.3.4 Dopo la pulizia

▶ Asciugare strofinando l'apparecchio e le parti in dotazione.
▶ Allacciare l'apparecchio all'alimentazione elettrica ed accenderlo.
▶ Attivare SuperFrost (vedere 8.2 Funzioni dell'apparecchiatura) .
Quando la temperatura è sufficientemente fredda
▶ Inserire gli alimenti.
▶ Ripetere regolarmente la pulizia.

11 Assistenza Clienti

11.1 Dati tecnici

Campo di temperature	
Congelatore	da -28 °C a -15 °C

Quantità massima di prodotti da congelare / 24 ore	
Vano congelatore	vedere targhetta identificativa sotto a "potenza frigorifera .../ 24 ore"

Peso massimo di carico della dotazione			
Dotazione	Larghezza apparecchiatura 550 mm (vedere istruzioni di montaggio, dimensioni apparecchiatura)	Larghezza apparecchiatura 600 mm (vedere istruzioni di montaggio , dimensioni apparecchiatura)	Larghezza apparecchiatura 700 mm (vedere istruzioni di montaggio, dimensioni apparecchiatura)
Cassetto su ripiano di vetro (vedere 9.1.1 Cassetto sul fondo dell'apparecchiatura o sul ripiano in vetro)	12 kg	15 kg	--

Peso massimo di carico della dotazione			
Dotazione	Larghezza apparecchiatura 550 mm (vedere istruzioni di montaggio, dimensioni apparecchiatura)	Larghezza apparecchiatura 600 mm (vedere istruzioni di montaggio, dimensioni apparecchiatura)	Larghezza apparecchiatura 700 mm (vedere istruzioni di montaggio, dimensioni apparecchiatura)
Cassetto condotto sulla nervatura del contenitore (vedere 9.1.3 Cassetto con scorrimento guidato sulla nervatura del contenitore)	14 kg	19 kg	19 kg
Cassetto più basso	--	11 kg	19 kg
Cassetto superiore ribaltabile* (vedere 9.1.2 Cassetto superiore ribaltabile*) *	--*	19 kg*	19 kg*

Illuminazione	
Classe di efficienza energetica[1]	Fonte luminosa
Questo prodotto comprende una o più fonti luminose della classe di efficienza energetica G.	LED

[1] *L'apparecchio può contenere fonti luminosi con classi di efficienza energetica differenti. È indicata la classe di efficienza energetica più bassa.*

Per apparecchi con collegamento WLAN:

Informazioni sulla frequenza	
Banda di frequenza	2,4 GHz
Potenza massima irradiata	< 100 mW
Uso previsto dell'apparecchiatura radio	Integrazione nella rete WLAN locale per la comunicazione dei dati

11.2 Rumori di funzionamento

Durante il funzionamento l'apparecchio causa diversi rumori di fondo.

- Con **potenza frigorifera ridotta** l'apparecchio lavora risparmiando energia ma più a lungo. Il volume è **più basso**.
- Con **alta potenza refrigerante** gli alimenti si raffreddano più velocemente. Il volume è **più alto**.

Esempi:

- Funzioni attivate (vedere 8.2 Funzioni dell'apparecchiatura)
- Ventilatore in funzione
- Alimenti appena inseriti
- Temperatura ambiente elevata
- Apertura prolungata della porta

Rumore	Possibile causa	Tipo di rumore
Gorgoglio e scroscio	Il refrigerante scorre nel relativo circuito.	Normale rumore di lavoro
Sibilo e fischio	Il refrigerante viene iniettato nel relativo circuito.	Normale rumore di lavoro
Ronzio	L'apparecchio raffredda. Il rumore dipende dalla potenza frigorifera.	Normale rumore di lavoro
Rumore di risucchio	La porta con ammortizzatore di chiusura viene aperta e chiusa.	Normale rumore di lavoro
Brusio e fruscio	Il ventilatore è in funzione.	Normale rumore di funzionamento
Clic	I componenti vengono attivati e disattivati.	Normale rumore di commutazione
Strepito o rumorio	Valvole e regolatori sono attivi.	Normale rumore di commutazione

Rumore	Possibile causa	Tipo di rumore	Rimedio
Vibrazione	Montaggio inadeguato	Rumore di anomalia	Verificare il montaggio. Allineare l'apparecchio.
Ticchettio	Dotazione, oggetti all'interno dell'apparecchio	Rumore di anomalia	Fissare le parti in dotazione. Lasciare spazio tra gli oggetti.

11.3 Guasto tecnico

L'apparecchio è progettato e realizzato in modo da garantire un funzionamento sicuro e una lunga durata. Se però durante il funzionamento dovesse verificarsi un guasto, verificare se il guasto è riconducibile ad un errore di comando. In tal caso anche durante il periodo di validità della garanzia devono essere conteggiati i costi derivanti.

I guasti indicati di seguito possono essere risolti autonomamente.

11.3.1 Funzionamento dell'apparecchio

Errore	Causa	Eliminazione
L'apparecchio non funziona.	→ L'apparecchio non è acceso.	▶ Accendere l'apparecchio.

*** A seconda del modello e delle dotazioni**

Errore	Causa	Eliminazione
	→ La spina di rete non si infila correttamente nella presa.	▶ Controllare la spina di rete.
	→ Il fusibile della presa non funziona bene.	▶ Controllare il fusibile.
	→ Interruzione di corrente elettrica	▶ Tenere chiuso l'apparecchio. ▶ Protezione dei prodotti alimentari: Qualora la caduta di corrente dovesse persistere a lungo, posizionare delle piastre eutettiche sopra i prodotti alimentari o utilizzare un altro apparecchio congelatore. ▶ Non ricongelare gli alimenti scongelati.
	→ Il connettore VDE non si inserisce correttamente nel dispositivo.	▶ Controllare il connettore VDE.
La temperatura non è sufficientemente fredda.	→ La porta dell'apparecchio non è chiusa correttamente.	▶ Chiudere la porta dell'apparecchio.
	→ La ventilazione non è sufficiente.	▶ Liberare e pulire la griglia di ventilazione.
	→ La temperatura ambiente è troppo elevata.	▶ Soluzione del problema:
	→ L'apparecchio è stato aperto troppo spesso o troppo a lungo.	▶ Attendere che la temperatura richiesta si regoli nuovamente da sola. In caso contrario, rivolgersi al servizio di assistenza clienti. (vedere 11.4 Servizio clienti)
	→ Sono state introdotte quantità eccessive di alimenti freschi senza SuperFrost.	▶ Soluzione problemi: (vedere SuperFrost)
	→ La temperatura è regolata in modo errato.	▶ Regolare la temperatura su valori più freddi e controllare dopo 24 ore.
	→ L'apparecchio è troppo vicino ad una sorgente di calore (cucina, calorifero ecc.).	▶ Cambiare l'ubicazione dell'apparecchio o della sorgente di calore.
	→ L'apparecchio non è stato montato correttamente nella nicchia.	▶ Verificare se l'apparecchio è installato correttamente e se la porta chiude bene.
La temperatura visualizzata sul display risulta più alta della temperatura effettiva all'interno dell'apparecchio.*	→ La porta dell'apparecchio è rimasta aperta a lungo e l'allarme della porta si è attivato automaticamente. Di conseguenza, l'apparecchio raffredda con maggiore intensità.	▶ Chiudere la porta dell'apparecchio.
La guarnizione della porta è difettosa oppure deve essere sostituita per altri motivi.	→ La guarnizione della porta è sostituibile. La sostituzione non richiede strumenti ausiliari.	▶ Rivolgersi al servizio di assistenza clienti. (vedere 11.4 Servizio clienti)
L'apparecchio è ghiacciato o si forma della condensa.	→ La guarnizione della porta può essere scivolata fuori dalla scanalatura.	▶ Controllare che la guarnizione della porta sia posizionata correttamente nella scanalatura.

11.3.2 Dotazione

Errore	Causa	Eliminazione
L'illuminazione interna non funziona.	→ L'apparecchio non è acceso.	▶ Accendere l'apparecchio.
	→ La porta è rimasta aperta per più di 15 minuti.	▶ L'illuminazione interna si disattiva automaticamente con la porta aperta dopo ca. 15 minuti.

Errore	Causa	Eliminazione
	→ L'illuminazione a LED è difettosa oppure la copertura è danneggiata.	▶ Rivolgersi al servizio di assistenza clienti. (vedere 11.4 Servizio clienti)

11.4 Servizio clienti

Controllare prima se è possibile eliminare autonomamente il problema (vedere 11 Assistenza Clienti) . Se non è possibile, rivolgetevi al servizio di assistenza clienti.

L'indirizzo è disponibile nella brochure allegata "Liebherr-Service" o all'indirizzo home.liebherr.com/service.

AVVERTENZA
Riparazione non professionale!
Lesioni.
- ▶ Riparazioni e interventi sull'apparecchio e sul cavo di collegamento alla rete, non espressamente indicati nel (vedere 10 Manutenzione) , devono essere eseguiti solo dall'assistenza tecnica.
- ▶ Un cavo di collegamento alla rete danneggiato può essere sostituito solo dal produttore o dal suo servizio di assistenza clienti o da una persona qualificata in modo analogo.
- ▶ Nel caso di apparecchiature con una spina per apparecchi a freddo, la sostituzione può essere eseguita dal cliente.

11.4.1 Contattare il servizio clienti

Assicurarsi di disporre delle seguenti informazioni sull'apparecchiatura:

- ❑ Denominazione dell'apparecchio (modello e indice)
- ❑ N. di assistenza (Service)
- ❑ N. di serie (S-Nr.)

▶ Richiamare le informazioni sull'apparecchiatura tramite il display. (vedere Informazioni sull'apparecchio)

-o-

▶ Ricavare le informazioni sull'apparecchio dalla targa di identificazione. (vedere 11.5 Targhetta identificativa)

▶ Annotare le informazioni sull'apparecchio.
▶ Informare il servizio clienti: Comunicare l'errore e le informazioni relative all'apparecchiatura.
▷ Questi dati consentono di offrire un'assistenza rapida e mirata.
▶ Seguire le ulteriori istruzioni del servizio di assistenza clienti.

11.5 Targhetta identificativa

La targhetta identificativa si trova dietro i cassetti all'interno dell'apparecchio.

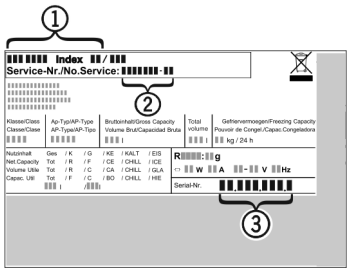

Fig. 151

(1) Denominazione dell'apparecchio
(2) N. di assistenza
(3) N. di serie

▶ Leggere le informazioni sulla targhetta identificativa.

12 Messa fuori servizio

▶ Svuotare l'apparecchio.
▶ Spegnere l'apparecchiatura. (vedere Spegnimento e accensione dell'apparecchio)
▶ Scollegare la spina dalla presa di corrente.
▶ Rimuovere se necessario il connettore VDE: Estrarre il connettore VDE dalla spina del dispositivo e muovere allo stesso tempo verso sinistra e destra.
▶ Pulire l'apparecchiatura. (vedere 10.3 Pulizia dell'apparecchio)
▶ Lasciare aperta la porta per fare fuoriuscire i cattivi odori.

13 Smaltimento

Accertarsi che siano state soddisfatte le seguenti condizioni preliminari:

- ❑ Il significato del simbolo sull'apparecchio è noto. (vedere 1.14 Simboli sull'apparecchio)
- ❑ Le indicazioni per lo smaltimento sono note. (vedere 1.7 Smaltimento)

13.1 Preparazione dell'apparecchio per lo smaltimento

▶ Mettere fuori servizio l'apparecchio. (vedere 12 Messa fuori servizio)

13.2 Smaltimento dell'apparecchio nel rispetto dell'ambiente

AVVERTENZA
Fuoriuscita di refrigerante e olio!
Incendio. Il refrigerante contenuto nell'apparecchiatura è ecologico, ma infiammabile. Anche l'olio contenuto nell'apparecchiatura è infiammabile. Il refrigerante e l'olio che fuoriescono possono incendiarsi se presenti in concentrazioni considerevolmente alte e se entrano in contatto con una fonte di calore esterna.
- ▶ Non danneggiare i tubi del circuito del refrigerante e del compressore.

▶ Osservare le istruzioni per il trasporto dell'apparecchio. (vedere 3.5 Trasporto dell'apparecchio)
▶ Trasportare fuori l'apparecchio senza causare danni.
▶ Smaltire l'apparecchio in base alle disposizioni.

Scan QR Code and find digital operating and installation instructions.

home.liebherr.com

20260701 7088679-00

Liebherr-Hausgeräte GmbH
Memminger Straße 77-79
88416 Ochsenhausen
Deutschland