Lietošanas un montāžas instrukcija



LV **ORIĢINĀLĀ EKSPLUATĀCIJAS INSTRUKCIJA**

LIEBHERR

Saturs

1 Vispārējie drošības norādījumi..... 3
1.1 Noteikumiem atbilstoša lietošana..... 3
1.2 Lietotāju grupa..... 3
1.3 Brīdinājuma norādes – bīstamība lietotājam..... 3
1.4 Traucējumi, bojājumi un remonts..... 4
1.5 Utilizācijas norādes..... 4
1.6 Atbilstība..... 4
1.7 Klimata klases..... 4
1.8 SVHC vielas atbilstoši REACH regulai..... 4
1.9 EPREL datu bāze..... 4
1.10 Atvērtā pirmkoda licences..... 4
1.11 Rezerves daļas..... 5
1.12 Brīdinājuma pakāpes..... 5

2 Ierīces pārskats..... 5
2.1 Piegādes komplektācija..... 5
2.2 Ierīces un aprīkojuma pārskats..... 5
2.3 SmartDevice..... 5

3 Uzstādīšana un pievienošana..... 6
3.1 Uzstādīšanas nosacījumi..... 6
3.2 Pieplūdes ventilācijas prasības..... 6
3.3 Elektroapgādes pieslēgumu parametri..... 7
3.4 Ierīces transportēšana..... 7
3.5 Ierīces izpakošana..... 7
3.6 Durvju atdures maiņa..... 7
3.7 Ierīces uzstādīšana..... 13
3.8 Ierīces nolīmeņošana..... 13
3.9 Darbības pēc uzstādīšanas..... 13
3.10 Vairāku ierīču uzstādīšana..... 13
3.11 Ierīces iebūve virtuves iekārtā..... 14
3.12 Iepakojuma otrreizēja pārstrāde..... 15
3.13 Ierīces pievienošana pie elektroapgādes..... 15

4 Touch & Swipe displeja darbības princips..... 15
4.1 Navigācijas un simbolu skaidrojums..... 15
4.2 Izvēlnes..... 16
4.3 Miera režīms..... 16

5 Ekspluatācijas uzsākšana..... 16
5.1 Ierīces ieslēgšana (pirmreizējā ekspluatācija)..... 16

6 Uzglabāšana..... 17
6.1 Norādes par uzglabāšanu..... 17
6.2 Ledusskapja nodalījums..... 17
6.3 BioFresh..... 17
6.4 Uzglabāšanas ilgums..... 18

7 Enerģijas taupīšana..... 18

8 Vadība..... 19
8.1 Vadības un indikācijas elementi..... 19
8.1.1 Statusa rādījums..... 19
8.1.2 Indikatora simboli..... 19
8.2 Ierīces funkcijas..... 19
8.2.1 Norādes par ierīces funkcijām..... 19
Ierīces izslēgšana un ieslēgšana..... 19
Temperatūra..... 19
D-Value..... 20
SuperCool..... 20
HolidayMode..... 20
SabbathMode..... 21
EnergySaver..... 21
CleaningMode..... 22
Ievades bloķēšanas mehānisms..... 22
Atgādinājums..... 23
Valoda..... 23
Temperatūras mērvienība..... 23
Displeja spilgtums..... 23
WLAN..... 24
Ierīces informācija..... 25
Programmatūra..... 25
Durvju trauksmes signāls..... 25
Demonstrācijas režīms..... 25
Atiestate uz rūpnīcas iestatījumiem..... 26
8.3 Ziņojumi..... 27
8.3.1 Brīdinājumu pārskats..... 27
8.3.2 Brīdinājumu aizvēršana..... 27
8.3.3 Atgādinājumu pārskats..... 27
8.3.4 Atgādinājumu aizvēršana..... 27

9 Aprīkojums..... 28
9.1 Durvju plaukts..... 28
9.2 Plaukti..... 29
9.3 Dalāmais plaukts..... 29
9.4 VarioSafe..... 30
9.5 Atvilktnes..... 32
9.6 Fruit & Vegetable atvilktnes nodalījuma vāks..... 33
9.7 Sviesta trauks..... 34
9.8 Nodalījums olām..... 34
9.9 Pudeļu turētājs..... 34

10 Apkope..... 34
10.1 FreshAir aktīvās ogles filtrs..... 34
10.2 Durvju plaukta izjaukšana..... 35
10.3 Durvju plaukta salikšana..... 35
10.4 Izvelkamo sistēmu izjaukšana / montāža..... 36
10.5 Fruit & Vegetable atvilktnes nodalījuma vāks..... 36
10.6 Ierīces atkausēšana..... 36
10.7 Ierīces tīrīšana..... 37

11 Palīdzība klientam..... 37
11.1 Tehniskie rādītāji..... 37
11.2 Darbības trokšņi..... 38
11.3 Tehnisks traucējums..... 38
11.4 Klientu serviss..... 39
11.5 Datu plāksnīte..... 39

12 Ekspluatācijas izbeigšana..... 39

13 Utilizācija..... 39
13.1 Ierīces sagatavošana utilizācijai..... 40
13.2 Ierīces ekoloģiski nekaitīga utilizācija..... 40

Ražotājs pastāvīgi strādā pie visu tipu un modeļu pilnveidošanas. Tādēļ ceram uz jūsu izpratni un paturam tiesības veikt izmaiņas formā, aprīkojumā un tehnoloģijā.

Simbols	Skaidrojums
	**Instrukcijas lasīšana** Lai iepazītos ar visām jaunās ierīces priekšrocībām, uzmanīgi izlasiet šajā pamācībā sniegtās norādes.
	**Papildinformācija internetā** Elektronisko pamācību ar izvērstu informāciju dažādās valodās atradīsiet internetā, noskenējot pamācības priekšējā lappusē esošo kvadrātkodu vai ievadot servisa numuru tīmekļvietnē **home.liebherr.com/fridge-manuals**. Servisa numuru atradīsiet datu plāksnītē: 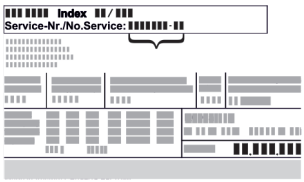 *Fig.* Piemēra attēlojums
	**Ierīces pārbaude** Pārbaudiet visas daļas, vai transportēšanas laikā nav radušies bojājumi. Pretenziju gadījumā vērsieties tirdzniecības uzņēmumā vai klientu apkalpošanas dienestā.
	**Atšķirības** Šī instrukcija attiecas uz vairākiem modeļiem, tādēļ ir iespējamas atšķirības. Nodaļas, kas attiecas tikai uz noteiktām ierīcēm, apzīmētas ar zvaigznīti (*).
	**Norādes par veicamajam darbībām un veicamo darbību rezultāti** Norādes par veicamajam darbībām ir atzīmētas ar ▶. Veicamo darbību rezultāti ir atzīmēti ar ▷.
	**Videomateriāli** Videomateriāli par ierīcēm ir pieejami videotēkas “YouTube” kanālā “Liebherr-Hausgeräte”.

Atvērtā pirmkoda licences:

Ierīce satur programmatūras komponentus, kuri izmanto atvērtā pirmkoda licences. Informāciju par izmantotajām atvērtā pirmkoda licencēm varat lejupielādēt šeit: **home.liebherr.com/open-source-licences**

Šī lietotāja informācija ir paredzēta šādām ierīcēm:

RB..	525i

1 Vispārējie drošības norādījumi

Rūpīgi uzglabājiet šo lietotāja informāciju, lai jūs jebkurā brīdī varētu tai piekļūt.

Ja jūs ierīci nododat tālāk, tad nododiet kopā ar to arī šo lietotāja informāciju turpmākajiem īpašniekiem.

Lai pienācīgi un droši izmantotu ierīci, pirms uzstādīšanas un lietošanas rūpīgi izlasiet šo lietotāja informāciju. Vienmēr ievērojiet tajā iekļautās norādes, drošības norādījumus un brīdinājuma norādījumus. Tie ir svarīgi, lai droši un nevainojami varētu uzstādīt un lietot ierīci.

1.1 Noteikumiem atbilstoša lietošana

- Šo ierīci paredzēts lietot mājsaimniecībā un līdzīgās lietošanas jomās, piem.:
  - Personāla virtuvēs veikalos, birojos un citās darba zonās
  - Lauksaimniecības jomā un ko lieto viesi viesnīcās, moteļos un citās naktsmītnēs
  - Brokastu pansijās
  - pārtikas piegādē un līdzīgā vairumtirdzniecībā
- Papildu izmantošana:
  - Šī ierīce nav piemērota pārtikas produktu sasaldēšanai.
  - Lietošana citiem mērķiem nav pieļaujama.

1.2 Lietotāju grupa

- Šo ierīci nedrīkst lietot personas (ieskaitot bērnus) ar ierobežotām fiziskām, uztveres vai garīgām spējām vai personas, kurām nav pietiekama pieredze un zināšanas, ja vien šīs personas neuzrauga persona, kas atbildīga par viņu drošību, vai tās bija instruētas par ierīces lietošanu. Bērnus vajadzētu uzraudzīt, lai nodrošinātu, ka viņi nerotaļājas ar ierīci.
- Bērni vecumā no 3 līdz 8 gadiem drīkst ievietot ledusskapī / saldētavā un izņemt no tā / tās produktus.

1.3 Brīdinājuma norādes – bīstamība lietotājam

- BRĪDINĀJUMS! Turiet brīvas ventilācijas atveres ierīces korpusā vai iebūvējamajā korpusā.
- BRĪDINĀJUMS! Nelietojiet kādas citas mehāniskas ierīces vai citus līdzekļus atkausēšanas procesa paātrināšanai, kā tikai tos, ko ir ieteicis ražotājs.
- BRĪDINĀJUMS! Nesabojājiet saldēšanas aģenta sistēmu.
- BRĪDINĀJUMS! Nelietojiet dzesēšanas / saldētavas nodalījumā elektroierīces, kuras neatbilst ražotāja ieteiktajai konstrukcijai.
- BRĪDINĀJUMS! Uzstādot ierīci, jāpārliecinās, vai netiek iespiests vai bojāts tīkla pieslēguma vads.
- BRĪDINĀJUMS! Neizvietojiet pārvietojamas daudzdaļīgas kontaktligzdas vai tīkla barošanas blokus ierīces mugurpusē.

Pēc veiktās ierīces iebūvēšanas joprojām jābūt iespējai atvienot ierīci no elektrotīkla.

- Pieejamā tīkla kontaktdakša (virs, zem vai blakus ierīcei)
- Drošinātāja nostrādāšana ēkas elektroinstalācijā saskaņā ar ierīkošanas noteikumiem.



BRĪDINĀJUMS! Ugunsbīstamība / ugunsnedrošas vielas.

Šis simbols atrodas uz kompresora, un tas var būt attēlots arī citās vietās uz ierīces. Tas apzīmē ugunsnedrošu vielu risku. Nenoņemiet šo uzlīmi.

- Jo lielāks saldēšanas aģenta daudzums atrodas ierīcē, jo lielākai jābūt telpai, kurā novietota ierīce. Pārāk mazās telpās noplūdes gadījumā var rasties aizdedzināms gāzes-gaisa maisījums. Uz katriem 8 g saldēšanas aģenta uzstādīšanas vietai jābūt vismaz 1 m^3 lielai. Dati par esošo saldēšanas aģentu norādīti datu plāksnītē ierīces iekšpusē.
- Regulāri tīriet virsmas, kas var nonākt saskarē ar pārtikas produktiem un pieejamām novades sistēmām.

- Ievietojiet svaigu gaļu vai svaigas zivis tīros, slēgtos traukos. Šādi jūs novērsīsiet gaļas vai zivju saskari ar citiem pārtikas produktiem vai pilēšanu uz tiem.
- Ja ledusskapis / saldētava ilgstoši stāv tukša, izslēdziet, atkausējiet, iztīriet, nosusiniet ierīci un atstājiet durvis vaļā, lai nepieļautu pelējuma veidošanos.
- Nepieļaujiet ilgstošu ādas kontaktu ar aukstām virsmām vai atdzesējamiem produktiem. Aizsardzībai izmantojiet, piem., cimdus.
- Alkoholiskos dzērienus vai citus alkoholu saturošus iepakojumus uzglabājiet tikai cieši aizvērtā traukā. Eventuāli izliets alkohols, nonākot saskarē ar ierīces elektriskajām daļām, var uzliesmot.
- Atveriet durvis tikai uz īsu brīdi. Šādi jūs novērsīsiet temperatūras paaugstināšanos ierīces iekšienē.
- Atvēršanas un aizvēršanas laikā nelieciet rokas starp durvīm un ierīci. Var notikt pirkstu iespiešana.
- Nenovietojiet priekšmetus apakšējā stikla plaukta priekšējā zonā, lai nodrošinātu ierīces durvju nevainojamu aizvēršanu. (skat. 6.2 Ledusskapja nodalījums) (skat. 9.1 Durvju plaukts)
- BRĪDINĀJUMS! Šī ierīce jānostiprina atbilstoši lietošanas pamācībai, lai izslēgtu riskus, ko rada nepietiekama stabilitāte.
- Ievērojiet uzstādīšanas un pievienošanas norādes. (skat. 3 Uzstādīšana un pievienošana)

1.4 Traucējumi, bojājumi un remonts

- Tīkla pieslēgums ar vājstrāvas ierīces kontaktspraudni: Ja šīs ierīces tīkla pieslēguma vads tiek bojāts, tas jānomaina ar īpašu pieslēguma vadu, kas ir pieejams pie ražotāja vai viņa klientu apkalpošanas servisā. Nomaiņu drīkst veikt klients.
- Uzticiet remontu un iejaukšanos ierīcē veikt tikai klientu servisam vai citiem šim nolūkam sagatavotiem speciālistiem.
- Traucējumu un ierīces kļūdu gadījumā atvienojiet tīkla kontaktdakšu vai izslēdziet drošinātāju. Atvienojot tīkla kontaktdakšu, vienmēr satveriet kontaktdakšu. Nevelciet aiz kabeļa.

1.5 Utilizācijas norādes



Nosvītrots atkritumu konteiners norāda uz to, ka ierīci nedrīkst utilizēt, izmetot nešķirotajos sadzīves atkritumos, un tā jānodod šķirošanas punktā. Tā satur otrreizējās izejvielas, un zināmos apstākļos tās ir atkārtoti izmantojamas.



Simbols var atrasties uz kompresora. Tas attiecas uz eļļu kompresorā un norāda uz šādu risku: **pēc norīšanas un iekļūšanas elpvados var būt nāvējošs.** Šai norādei ir nozīme tikai attiecībā uz otrreizēju pārstrādi. Parastā darba režīmā riska nav.



Šāda vai līdzīga uzlīme var atrasties ierīces mugurpusē. Tā norāda uz to, ka durvīs un / vai korpusā atrodas vakuumizolācijas paneļi (VIP) vai perlīta paneļi. Šai norādei ir nozīme tikai attiecībā uz otrreizēju pārstrādi. Nenoņemiet šo uzlīmi.

- Tādēļ nolietotu ierīču utilizācija jāveic tehniski pareizi un lietpratīgi atbilstoši attiecīgajā vietā spēkā esošajiem noteikumiem un likumiem. Transportējot nolietoto ierīci, nesabojājiet aukstuma kontūru, lai tur esošais saldēšanas aģents (norādes uz datu plāksnītes) un eļļa nevarētu nekontrolēti izplūst.
- Ņemiet vērā, ka iespējami pieejamo personīgo datu dzēšana ir klienta uzdevums.
- Vācijai: Vietējos otrreizējās pārstrādes / materiālu nodošanas laukumos ierīci var utilizēt, ievietojot 1. klases savākšanas tvertnēs. Iegādājoties jaunu ledusskapi / saldētavu, un ja tirdzniecības platība ir > 400 m^2, tad nolietoto ierīci bez maksas pieņem atpakaļ tirdzniecības vietā.
- ES: Saņemiet informāciju par nolietoto ierīču utilizācijas iespējām vietējās iestādēs.

1.6 Atbilstība

Saldēšanas aģenta cirkulācijas sistēmas hermētiskums ir pārbaudīts. Ierīce atbilst attiecīgajiem drošības noteikumiem, kā arī atbilstošo direktīvu prasībām.

ES tirgum:	Ierīce atbilst direktīvas 2014/53/ES prasībām.
GB tirgum:	Ierīce atbilst Radio Equipment Regulations 2017 SI 2017 No. 1206 prasībām.

ES atbilstības deklarācijas pilns teksts ir pieejams šādā interneta adresē: www.Liebherr.com

BioFresh nodalījums atbilst ledusskapja nodalījuma prasībām saskaņā ar standartu DIN EN 62552:2020.

1.7 Klimata klases

Ierīces parametri ir aprēķināti tā, lai atbilstu noteiktām vides temperatūras robežām, atkarībā no klimata klases. Klimata klase, kurai paredzēta Jūsu iegādātā ierīce, norādīta datu plāksnītē.

Norāde

▶ Lai nodrošinātu nevainojamu darbību, ievērojiet norādīto vides temperatūru.

Klimata klase	atbilstoši vides temperatūrai
SN	10 °C līdz 32 °C
N	16 °C līdz 32 °C
ST	16 °C līdz 38 °C
T	16 °C līdz 43 °C
SN-ST	10 °C līdz 38 °C
SN-T	10 °C līdz 43 °C

1.8 SVHC vielas atbilstoši REACH regulai

- Pēc turpmākās saites varat pārbaudīt, vai šī ierīce satur SVHC vielas atbilstoši REACH regulai: https://go.liebherr.com/z3eewm

1.9 EPREL datu bāze

- Sākot ar 2021. gada 1. martu, informācija par enerģijas patēriņa marķējumu un ekoloģiskās prasības attiecībā uz enerģijas patēriņa ražojumiem būs atrodamas Eiropas ražojumu datu bāzē (EPREL). Izmantojot šo saiti https://eprel.ec.europa.eu/, jūs nonāksiet ražojumu datu bāzē. Šeit jūs tiksiet aicināts ievadīt modeļa identifikatoru. Modeļa identifikatoru atradīsiet datu plāksnītē.

1.10 Atvērtā pirmkoda licences

- Ierīce satur programmatūras komponentus, kuri izmanto atvērtā pirmkoda licences. Informāciju par izmantotajām atvērtā pirmkoda licencēm varat lejupielādēt šeit:

home.liebherr.com/open-source-licences

1.11 Rezerves daļas

- Rezerves daļu pieejamība attiecībā uz funkcionālajām daļām un aprīkojuma glabājamām daļām ir 15 gadi.

1.12 Brīdinājuma pakāpes

BĪSTAMI	Apzīmē tiešu bīstamu situāciju, kuras sekas ir nāve vai smagi miesas bojājumi, ja to pieļauj.
BRĪDINĀJUMS	Apzīmē bīstamu situāciju, kuras sekas varētu būt nāve vai smagi miesas bojājumi, ja to pieļauj.
UZMANĪBU	Apzīmē bīstamu situāciju, kuras sekas varētu būt viegli vai vidēji miesas bojājumi, ja to pieļauj.
IEVĒRĪBAI	Apzīmē bīstamu situāciju, kuras sekas varētu būt mantas bojājumi, ja to pieļauj.
Norāde	Apzīmē noderīgas norādes un padomus.

2 Ierīces pārskats

2.1 Piegādes komplektācija

Pārbaudiet visas daļas, vai transportēšanas laikā nav radušies bojājumi. Pretenziju gadījumā vērsieties tirdzniecības uzņēmumā vai klientu servisā. (skat. 11.4 Klientu serviss)

Piegāde sastāv no šādām daļām:
- Atsevišķi stāvoša ierīce
- Aprīkojums (atkarībā no modeļa)
- Montāžas materiāls (atkarībā no modeļa)
- «Quick Start Guide»
- «Installation Guide»*
- Servisa grāmatiņa

2.2 Ierīces un aprīkojuma pārskats

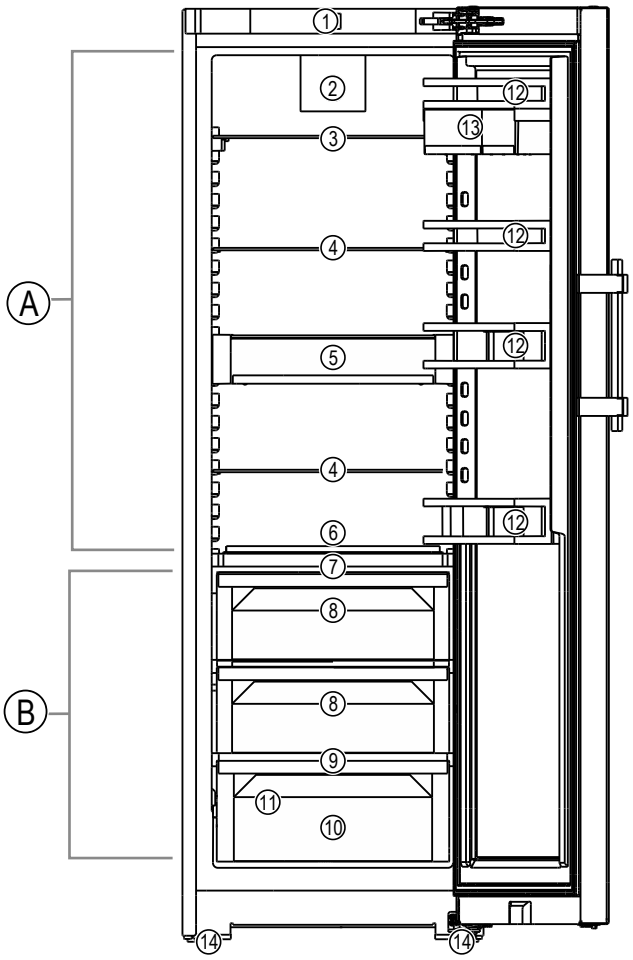

Fig. 1 Ilustratīvs attēlojums

Temperatūru diapazons

(A) Ledusskapja nodalījums
(B) BioFresh

Aprīkojums

(1) Vadības elementi
(2) Ventilators ar FreshAir aktīvās ogles filtru
(3) Dalāmais plaukts
(4) Plaukts
(5) VarioSafe
(6) Maināma pudeļu novietne
(7) Fruit & Vegetable atvilktnes nodalījuma vāks
(8) Fruit & Vegetable atvilktne
(9) Izplūdes atvere
(10) Meat & Dairy atvilktne
(11) Datu plāksnīte
(12) Durvju plaukts
(13) VarioBox
(14) Kājiņa

2.3 SmartDevice

SmartDevice ir šī ledusskapja tīkla izveides risinājums.

Ja jūsu ierīce ir saderīga ar SmartDevice vai ir sagatavota šim nolūkam, jūs varat ātri un vienkārši integrēt šo ierīci savā WLAN tīklā. Ar SmartDevice lietotni varat vadīt šo ierīci no mobilās gala iekārtas. SmartDevice lietotnē jums ir pieejamas papildu funkcijas un iestatīšanas iespējas.

Ar SmartDevice saderīga ierīce:	Šī ierīce ir ar SmartDevice funkciju. Lai šo ierīci varētu savienot ar WLAN tīklu, jums jālejupielādē SmartDevice lietotne.
Papildu informācija par SmartDevice:	**smartdevice.liebherr.com**

Lejupielādējiet SmartDevice lietotni:

Pēc lietotnes SmartDevice instalēšanas un konfigurēšanas varat pievienot savu ierīci bezvadu tīklam WLAN, izmantojot lietotni SmartDevice un ierīces funkciju WLAN (skat. WLAN) .

Norāde
Šādās valstīs SmartDevice funkcija nav pieejama: Krievija, Baltkrievija, Kazahstāna.

3 Uzstādīšana un pievienošana

3.1 Uzstādīšanas nosacījumi

Uzstādīšanas apstākļi ir izšķirīgi ierīces drošas, efektīvas un netraucētas darbības nodrošināšanai.

- Ievērojiet visas drošības norādes.
- Ņemiet vērā uzstādīšanas vietu un pozīciju telpā.

BRĪDINĀJUMS
Ugunsbīstamība, ko rada nelietpratīga uzstādīšana!
Ja tīkla kabelis vai kontaktdakša saskaras ar ierīces mugurpusi, ierīces vibrācija var sabojāt tīkla kabeli vai kontaktdakšu, tā ka var notikt īssavienojums.
▶ Uzmaniet, lai zem ierīces neiestrēgtu tīkla kabelis, kad uzstādāt ierīci.
▶ Ierīci uzstādīt tā, lai tā nesaskartos ar kontaktdakšām vai tīkla kabeļiem.
▶ Nepievienojiet pie kontaktligzdām ierīces aizmugures zonā nekādas ierīces.
▶ **Nenovietojiet un nelietojiet** daudzdaļīgas kontaktligzdas vai sadalītājus, kā arī citas elektroniskās ierīces (piem., halogēna transformatorus) ierīču aizmugurē.

BRĪDINĀJUMS
Ugunsgrēka bīstamība mitruma dēļ!
Ja strāvas vadošās daļas vai tīkla pieslēguma vadi kļūst mitri, var notikt īssavienojums.
▶ Ierīce ir izstrādāta izmantošanai slēgtās telpās. Nedarbiniet ierīci brīvā dabā vai mitruma un ūdens strūklas apvidū.

BRĪDINĀJUMS
Ugunsbīstamība, ko rada izplūstošs saldēšanas aģents un eļļa!
Ierīcē izmantotais saldēšanas aģents ir videi nekaitīgs, taču aizdedzināms. Ierīcē izmantotā eļļa arī ir ugunsnedroša. Izplūstošais saldēšanas aģents un eļļa atbilstoši augstas koncentrācijas un saskares ar ārēju siltuma avotu gadījumā var aizdegties.
▶ Nebojājiet saldēšanas aģenta kontūra un kompresora cauruļvadus.

3.1.1 Uzstādīšanas vieta

- Uzstādiet un izmantojiet ierīci tikai slēgtās telpās.
- Optimāla uzstādīšanas vieta ir sausa un labi vēdināma telpa.
- Uzstādot ierīci ļoti mitrā vidē, uz tās ārējās malas var veidoties kondensāts.
  Vienmēr ievērojiet labu pieplūdes un izplūdes ventilāciju uzstādīšanas vietā.
- Jo lielāks saldēšanas aģenta daudzums atrodas ierīcē, jo lielākai jābūt telpai, kurā novietota ierīce. Pārāk mazās telpās noplūdes gadījumā var rasties aizdedzināms gāzes-gaisa maisījums. Uz katriem 8 g saldēšanas aģenta uzstādīšanas vietai jābūt vismaz 1 m^3 lielai. Dati par esošo saldēšanas aģentu norādīti datu plāksnītē ierīces iekšpusē.
- Ierīces atrašanās vietā grīdai jābūt horizontālai un līdzenai.

3.1.2 Pozīcija telpā

- Neuzstādiet ierīci vietā, kas pakļauta tiešiem saules stariem vai atrodas tuvu apsildes ķermeņiem vai tamlīdzīgiem siltuma avotiem.
- Varat uzstādīt ierīci tieši blakus cepeškrāsnij.
- Uzstādot ierīci tieši blakus cepeškrāsnij, var nedaudz palielināties enerģijas patēriņš. Tas ir atkarīgs no cepeškrāsns lietošanas ilguma un intensitātes.
- Ierīci ar aizmuguri novietojiet tieši pie sienas.
- Izmantošana sprādzienbīstamās zonās nav pieļaujama.

3.1.3 Integrēšana virtuves iekārtā

- Ap ierīci varat izvietot virtuves skapīšus. (skat. 3.11 Ierīces iebūve virtuves iekārtā)

3.2 Pieplūdes ventilācijas prasības

IEVĒRĪBAI
Bojājuma risks, ko rada pārkaršana nepietiekamas pieplūdes ventilācijas dēļ!
Pārāk mazas pieplūdes ventilācijas gadījumā kompresors var sabojāties.
▶ Ievērojiet pietiekamu pieplūdes ventilāciju.
▶ Ievērojiet pieplūdes ventilācijas prasības.

Ja ierīci iebūvē virtuves sekcijā, noteikti ievērojiet šādas pieplūdes ventilācijas prasības:*

- Principā ir spēkā nosacījums: jo lielāka ir ventilācijas sprauga, jo ekonomiskāk darbosies ierīce.*

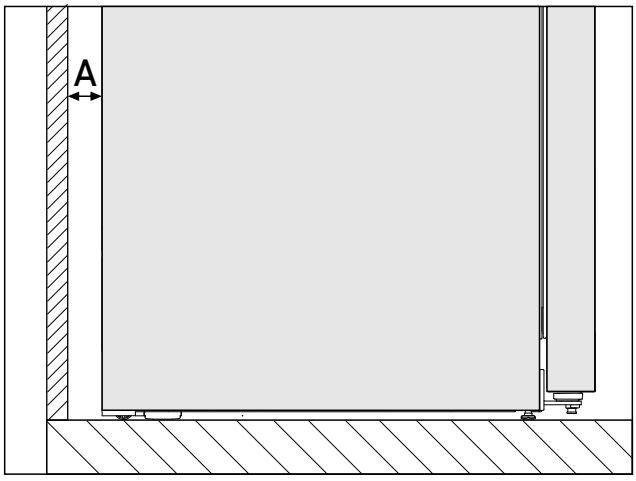

*Fig. 2 **

Atstatums no sienas A*
25 mm*

Enerģijas patēriņš bija noteikts ar atstatumu no sienas *Fig. 2 (A)* starp ierīces mugurpusi un sienu. Ja atstatums no sienas ir mazāks par *Fig. 2 (A)*, tas nekādi neietekmē ierīces darbspēju. Ja ir mazāks atstatums no sienas, enerģijas patēriņš var mazliet palielināties un var notikt kondensāta veidošanās uz ierīces aizmugurējās sienas.*

3.3 Elektroapgādes pieslēgumu parametri

Pieslēgums elektroapgādes avotam atrodas ierīces mugurpusē. Lai ierīci varētu droši pieslēgt, pārliecinieties, vai ir izpildīti šādi priekšnoteikumi:

- ❑ Ir zināmi un tiek ievēroti pieslēguma pie elektroapgādes parametri. Skatīt turpmāk redzamo tabulu.
- ❑ Pieslēgums pie elektroapgādes jāizveido saskaņā ar pamācību. (skat. 3.13 Ierīces pievienošana pie elektroapgādes)

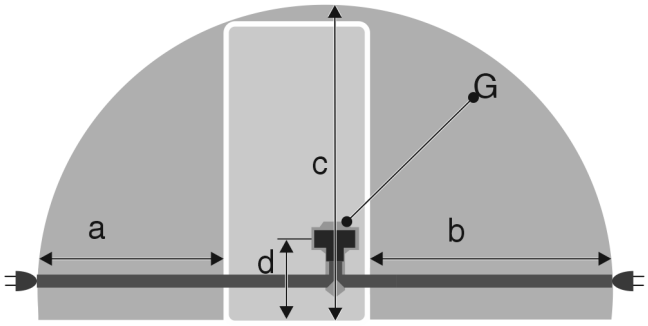

Fig. 3 Ledusskapji

(a) Barošanas kabeļa maksimāli pieejamais garums
(b) Barošanas kabeļa maksimāli pieejamais garums
(c) Barošanas kabeļa maksimāli pieejamais vertikālais garums
(d) Ierīces kontaktdakšas attālums līdz grīdai
(G) Ierīces kontaktdakša

600 mm platām ierīcēm:	
a	~ 1350 mm
b	~ 1800 mm
c	~ 2050 mm
d	~ 150 mm

3.4 Ierīces transportēšana

3.4.1 Ierīces transportēšana pirmreizējai ekspluatācijai

Pārliecinieties, vai ir izpildīti šādi priekšnoteikumi:

- ❑ Ierīce ir iepakota.
- ❑ Ierīce atrodas vertikāli.

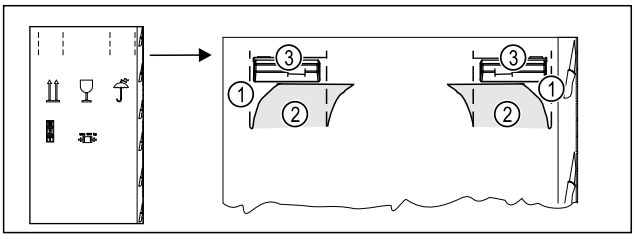

Fig. 4

- ▶ Iespiediet iepakojuma kartonu augšā pie perforējuma *Fig. 4 (1)*.
- ▶ Izvelciet iespiestās plāksnītes *Fig. 4 (2)*.
- ▷ Labajā un kreisajā pusē ir redzams pārvietošanas rokturis *Fig. 4 (3)*.
- ▶ Turiet ierīci aiz pārvietošanas rokturiem *Fig. 4 (3)*.
- ▶ Transportējiet ierīci, piesaistot divas personas.
- ▶ Izpakojiet ierīci. (skat. 3.5 Ierīces izpakošana)

3.4.2 Ierīces transportēšana pēc pirmreizējās ekspluatācijas

Ja pēc pirmreizējās ekspluatācijas vēlaties vēlreiz transportēt vai pārbīdīt, ņemiet vērā turpmāk minētās norādes.

Pārliecinieties, vai ir izpildīti šādi priekšnoteikumi:

- ❑ Ierīce ir iztukšota.
- ❑ Ierīce atrodas vertikāli.
- ❑ Ierīce ar durvīm: Durvis ir nodrošinātas pret nejaušu atvēršanos.
- ❑ Ierīce ar izvelkamo sekciju: Izvelkamā sekcija ir nodrošināta pret nejaušu atvēršanos.
- ❑ Ierīce ar kājiņām: Kājiņas ir ieskrūvētas.

- ▶ Turiet ierīci aiz pārvietošanas rokturiem.
- ▶ Transportējiet ierīci, piesaistot divas personas.

Pēc transportēšanas:

- ▶ Izskrūvējiet pie ierīces esošās kājiņas.
- ▶ Nolīmeņojiet ierīci. (skat. 3.8 Ierīces nolīmeņošana)

3.5 Ierīces izpakošana

IEVĒRĪBAI
Bojājumu risks, ko rada ierīces pārvietošana!
Ja jūs pārvietojat ierīci bez grīdas aizsardzības, ierīce var sabojāt grīdu

- ▶ Pirms noņemat ierīces iepakojumu, pietiekamā mērā nosedziet grīdu.

- ▶ Pārbaudiet ierīci un iepakojumu: Ja ir aizdomas par transportēšanas laikā radušies bojājumiem, pirms pievienošanas sazinieties ar piegādātāju.

IEVĒRĪBAI
Mantas bojājums, ko rada smaili vai asi priekšmeti!
Ja izmantojat smailus vai asus priekšmetus, lai noņemtu iepakojuma materiālu, varat sabojāt ierīci.

- ▶ Neizmantojiet smailus vai asus priekšmetus, lai noņemtu iepakojuma materiālu.

- ▶ Noņemiet iepakojuma materiālus.
- ▶ Ierīce ir uzstādīta pareizajā pozīcijā: Noņemiet aizsargplēves no durvīm un sānu sieniņām.

3.6 Durvju atdures maiņa

Instruments

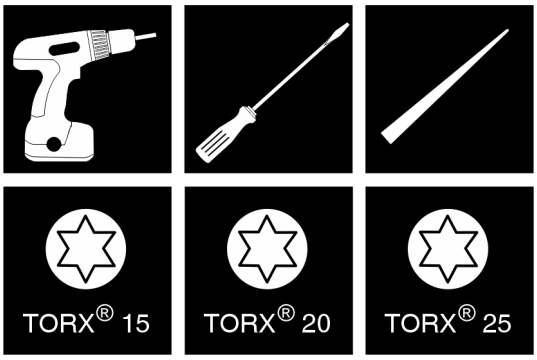

Fig. 5

IEVĒRĪBAI
Bojājumu risks, ko rada durvju sadursme!
Ierīču bojājums, veicot Side-by-Side uzstādīšanu. Ja jūs uzstādāt divas ierīces citu citai blakus noteiktā Side-by-Side izkārtojumā, abu ierīču durvju atturis ir norādīts rūpnīcas izpildījumā.
▶ Side-by-Side uzstādīšana: nemainiet durvju atturi.

Ierīcēm **ar durvju amortizatoru** ir spēkā sadaļas:
❑ Ierīcēm **ar** durvju amortizatoru
❑ Visām ierīcēm

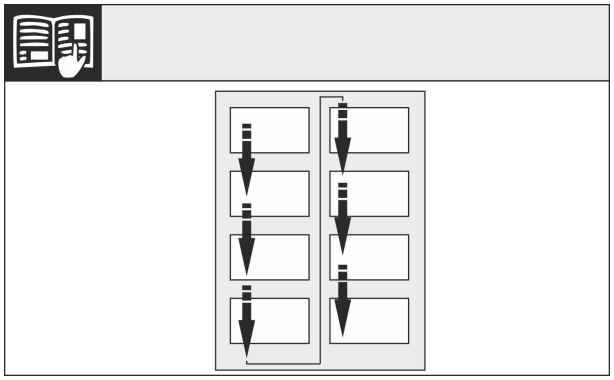

Fig. 6

Ievērojiet lasīšanas virzienu.

3.6.1 Durvju amortizatora noņemšana

Ierīcēm ar durvju amortizatoru:

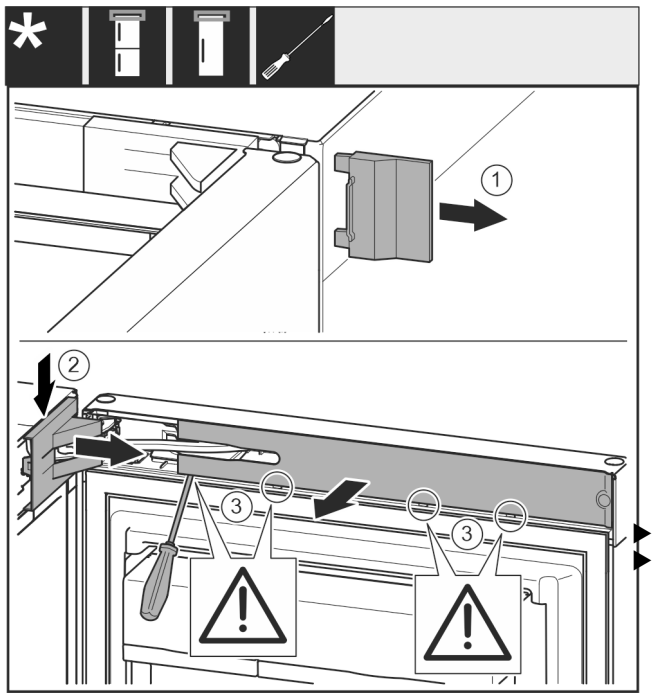

Fig. 7

▶ Atveriet durvis.

IEVĒRĪBAI
Bojājumu risks, ko rada skrūvgriezis!
Ja sabojājat durvju blīvējumu, tad durvis neaizveras pareizi, un dzesēšana nav pietiekama.
▶ Izmantojiet skrūvgriezi uzmanīgi kā palīglīdzekli.
▶ Nesabojājiet durvju blīvējumu ar skrūvgriezi.

▶ Noņemiet pārsegu *Fig. 7 (1)*.
▶ Atbrīvojiet un atvienojiet gultņa balsta pārsegu *Fig. 7 (2)*.
▶ Noņemiet gultņa balsta pārsegu *Fig. 7 (2)*.
▶ Atbrīvojiet aizsegu *Fig. 7 (3)* ar plakano skrūvgriezi un pagrieziet uz sāniem.

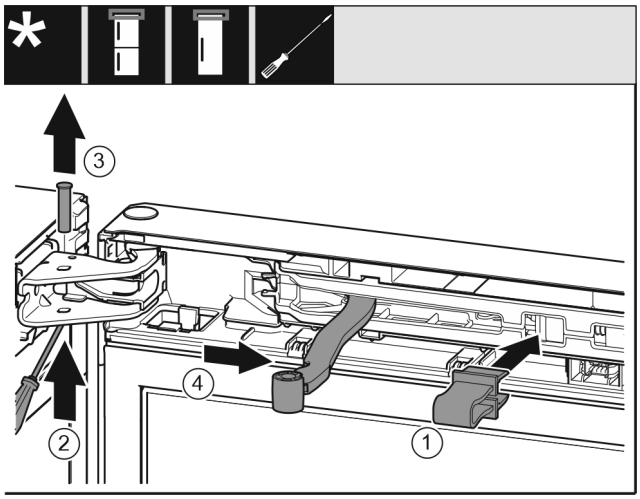

Fig. 8

UZMANĪBU
Saspiešanas risks, ko rada saliekams šarnīrs!
▶ Nofiksējiet aizturi.

▶ Nofiksējiet aizturi *Fig. 8 (1)* atverē.
▶ Izbīdiet tapu *Fig. 8 (2)*.
▶ Izņemiet ārā tapu *Fig. 8 (3)* uz augšu.
▶ Pagrieziet šarnīru *Fig. 8 (4)* durvju virzienā.

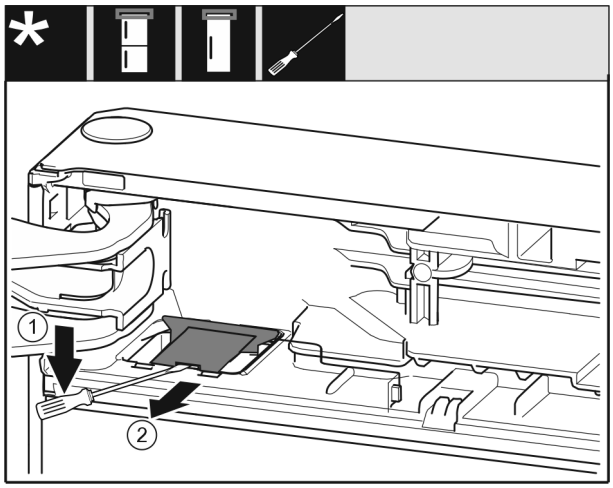

Fig. 9

▶ Atbrīvojiet pārsegu *Fig. 9 (1)* ar plakano skrūvgriezi.
▶ Izņemiet pārsegu *Fig. 9 (2)*.

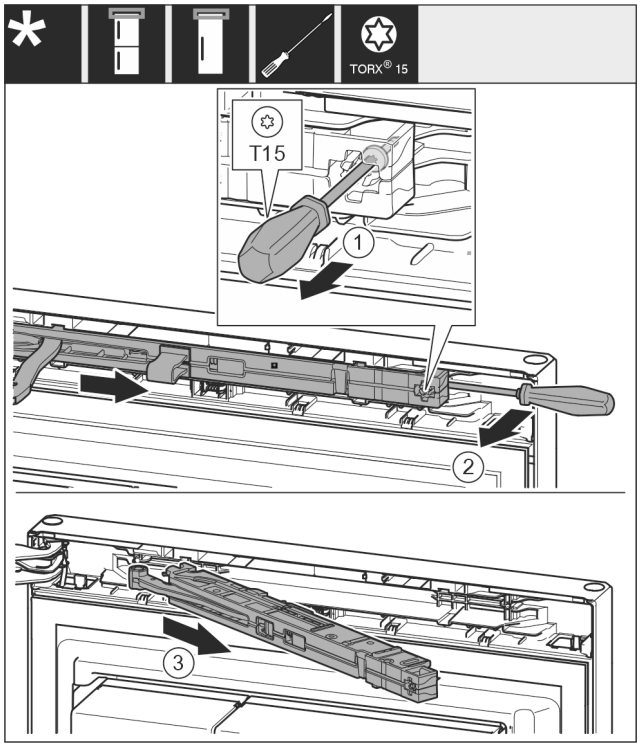

Fig. 10

- ▶ Atskrūvējiet durvju amortizatora mezgla skrūvi *Fig. 10 (1)* ar skrūvgriezi 14 mm.
- ▶ Izceliet durvju amortizatora mezglu *Fig. 10 (2)* roktura pusē ar skrūvgriezi uz priekšu.
- ▶ Izvelciet durvju amortizatora mezglu *Fig. 10 (3)*.

3.6.2 Durvju plaukta iztukšošana

- ▶ Izņemiet no durvju plauktiem pārtikas produktus.
- ▷ Pārtikas produkti nekrīt ārā no durvīm, kad demontējat durvis.

3.6.3 Durvju demontāža

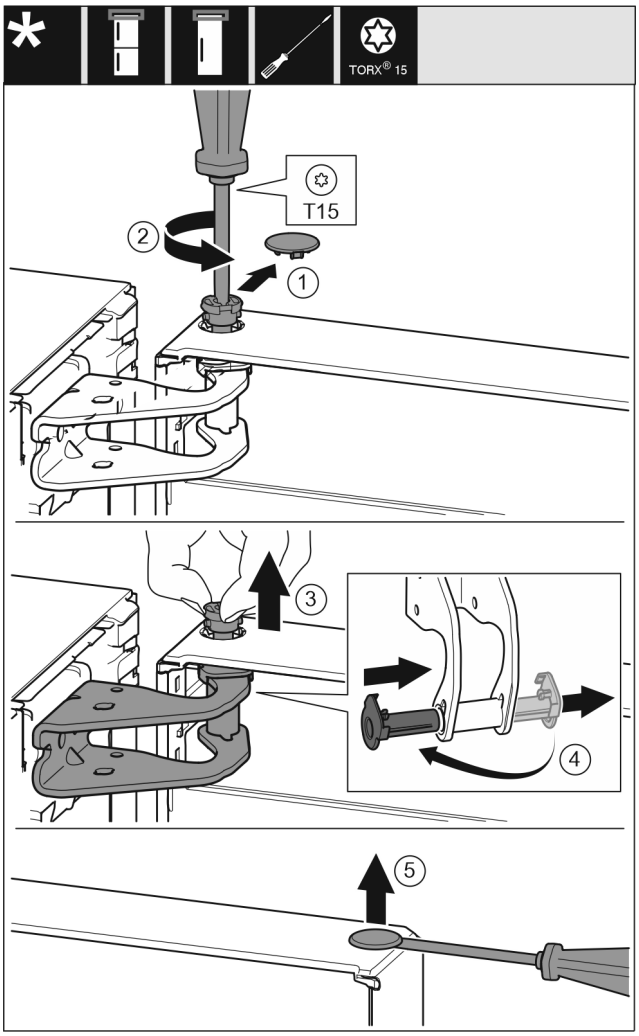

Fig. 11

- ▶ Noņemiet pārsegu *(1)* uzmanīgi.
- ▶ Izskrūvējiet mazliet tapu *(2)* ar skrūvgriezi.

UZMANĪBU

Savainošanās risks, ko rada izkrītošas durvis!
Ja pilnīgi izņemat tapu no durvīm, durvis var izkrist, un jūs varat savainoties.

- ▶ Noturiet durvis, pirms izņemat tapu.

- ▶ Noturiet durvis.
- ▶ Izvelciet ar pirkstiem tapu *(3)*.
- ▶ Izvelciet gultņa ieliktni *(4)* no vadotnes.
- ▶ Ievietojiet un nofiksējiet gultņa ieliktni *(4)* otrajā pusē.
- ▶ Paceliet un novietojiet durvis.
- ▶ Paceliet uzmanīgi ar skrūvgriezi un noņemiet pārsegu *(5)*.

3.6.4 Augšējo gultņa daļu pārlikšana

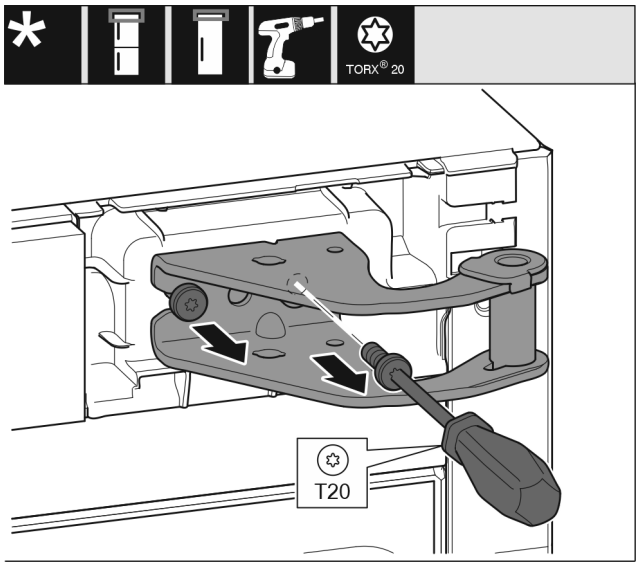

Fig. 12

- ▶ Izskrūvējiet skrūves.
- ▶ Paceliet un izņemiet gultņa balstu.

BRĪDINĀJUMS
Savainošanās risks, ko rada durvju izkrišana!
Ja balsta daļas nav pietiekami pieskrūvētas, durvis var izkrist. Tās var radīt smagus savainojumus. Turklāt iespējams, ka durvis kārtīgi neaizveras, līdz ar to ierīce dzesē nepareizi.

- ▶ Pieskrūvējiet gultņu balstus / gultņu skrūves ar 4 Nm.
- ▶ Pārbaudiet visas skrūves un, ja nepieciešams, papildus pievelciet.

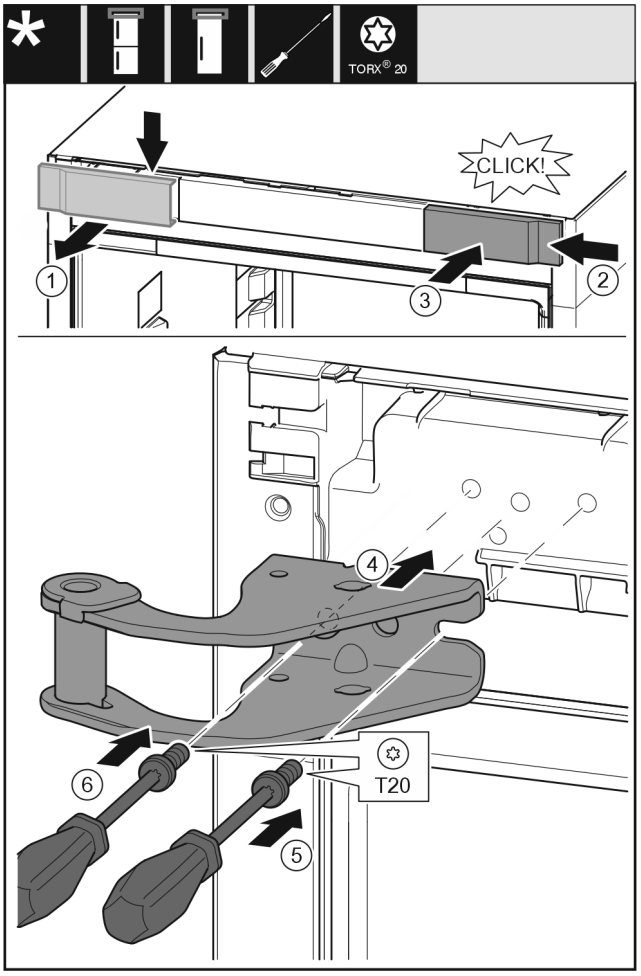

Fig. 13

- ▶ Noņemiet pārsegu *(1)* no augšas uz priekšu.
- ▶ Iekabiniet pārsegu *(2)*, pagrieztu par 180°, otrajā pusē no labās puses.
- ▶ Nofiksējiet pārsegu *(3)*.
- ▶ Pielieciet augšējo gultņa balstu *(4)*.
- ▶ Aizskrūvējiet skrūvi *(5)*.
- ▶ Aizskrūvējiet skrūvi *(6)*.

3.6.5 Apakšējo gultņa daļu pārlikšana

Visām ierīcēm:

BRĪDINĀJUMS
Savainošanās risks, ko rada durvju izkrišana!
Ja balsta daļas nav pietiekami pieskrūvētas, durvis var izkrist. Tās var radīt smagus savainojumus. Turklāt iespējams, ka durvis kārtīgi neaizveras, līdz ar to ierīce dzesē nepareizi.

- ▶ Pieskrūvējiet gultņu balstus / gultņu skrūves ar 4 Nm.
- ▶ Pārbaudiet visas skrūves un, ja nepieciešams, papildus pievelciet.

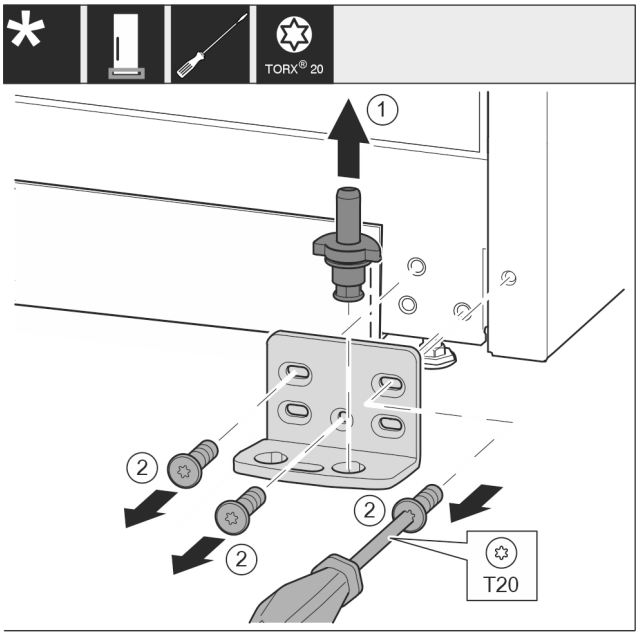

Fig. 14

- ▶ Pilnīgi izvelciet ārā uz augšu gultņa tapu *Fig. 14 (1)*.
- ▶ Ar skrūvgriezi izskrūvējiet skrūves *Fig. 14 (2)* un noņemiet gultņa balstu.

Visām ierīcēm:

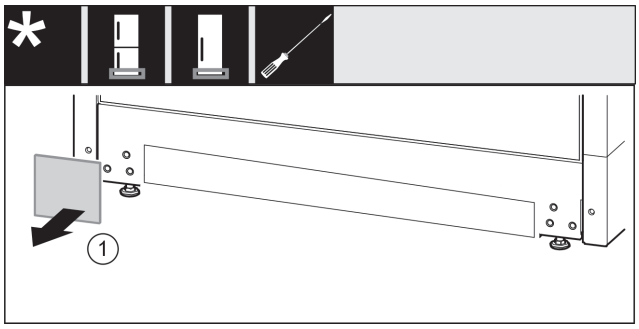

Fig. 15

- ▶ Noņemiet pārsegu *Fig. 15 (1)*.

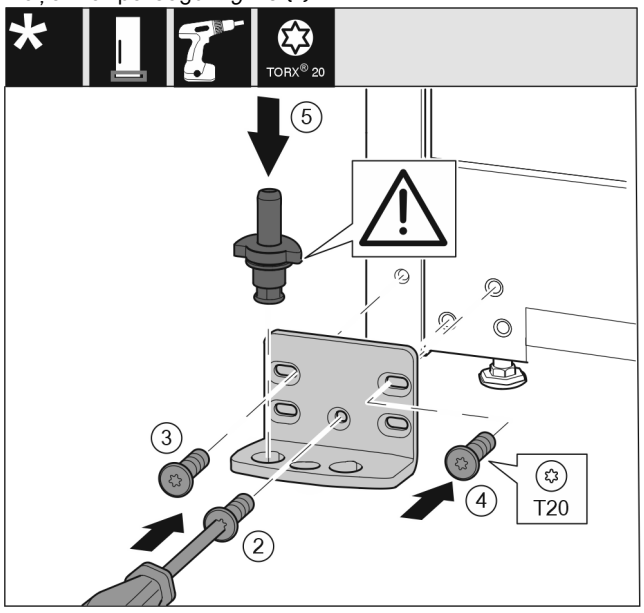

Fig. 16

- ▶ Pielieciet gultņa balstu otrā pusē un pieskrūvējiet, izmantojot skrūvgriezi. Sāciet apakšā pa vidu ar skrūvi *Fig. 16 (2)*.
- ▶ Pieskrūvējiet skrūvi *Fig. 16 (3)* un skrūvi *Fig. 16 (4)*.
- ▶ Pilnīgi ievietojiet gultņa tapu *Fig. 16 (5)*. Uzmaniet, lai fiksācijas izcilnis būtu vērsts virzienā uz aizmuguri.

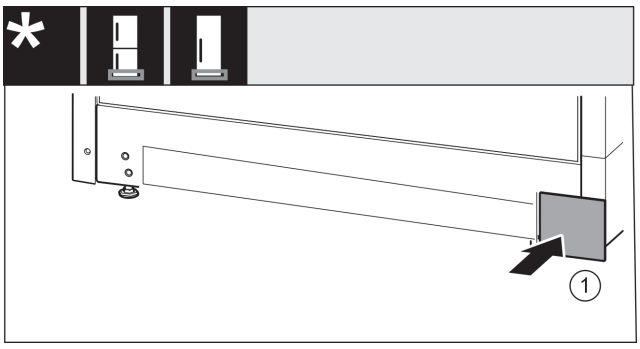

Fig. 17

- ▶ Uzlieciet atpakaļ pārsegu *Fig. 17 (1)* otrajā pusē.

3.6.6 Rokturu pārlikšana

Visām ierīcēm:

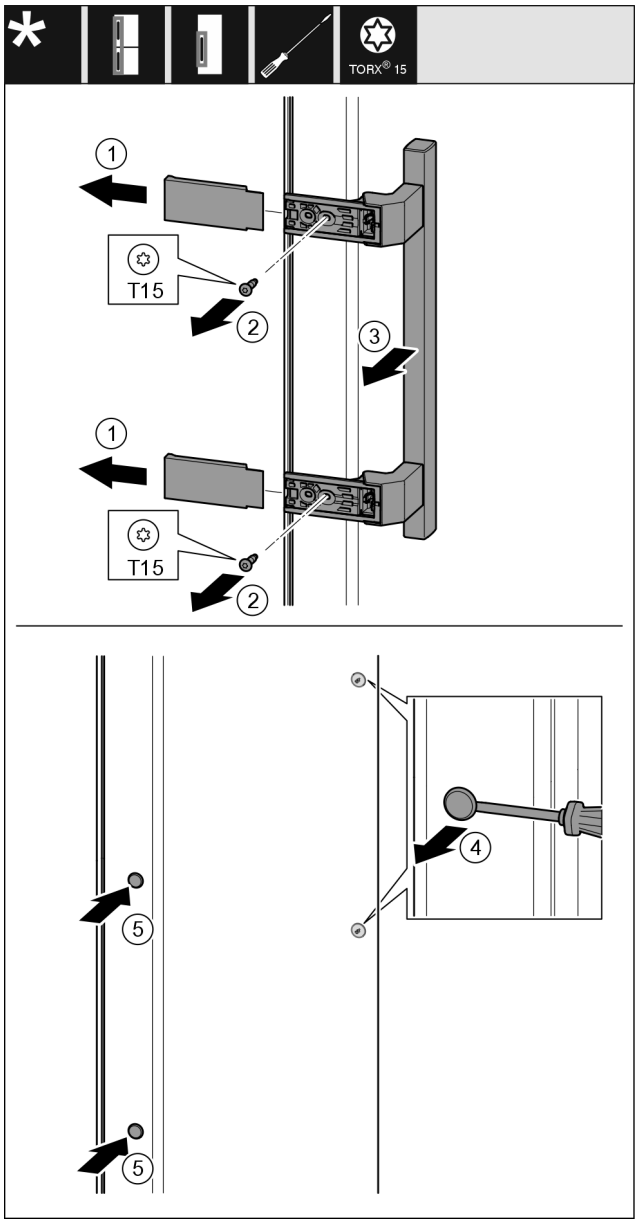

Fig. 18

- ▶ Noņemiet pārsegu *Fig. 18 (1)*.
- ▶ Ar skrūvgriezi izskrūvējiet skrūves *Fig. 18 (2)*.
- ▶ Noņemiet rokturi *Fig. 18 (3)*.
- ▶ Paceliet uzmanīgi ar plakano skrūvgriezi un izvelciet ārā sānu aizbāzni *Fig. 18 (4)*.
- ▶ Ievietojiet atpakaļ aizbāzni *Fig. 18 (5)* otrajā pusē.

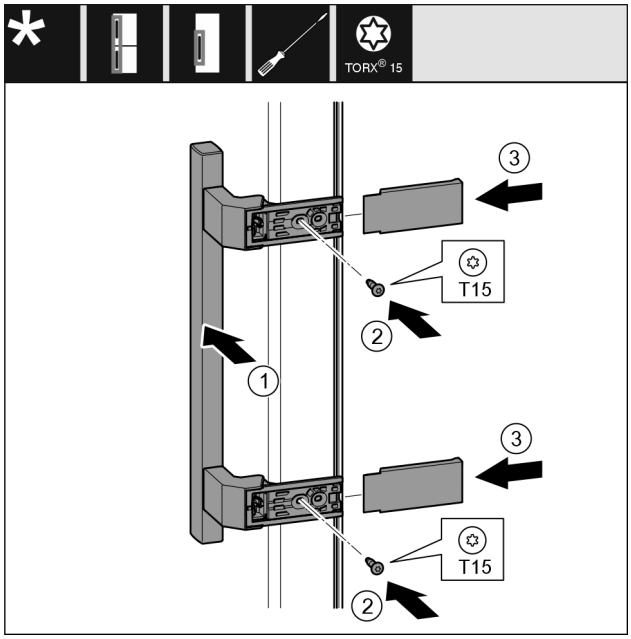

Fig. 19

- ▶ Pielieciet rokturi *Fig. 19 (1)* pretējā pusē.
- ▷ Skrūvju caurumiem jāatrodas tieši vienam virs otra.
- ▶ Ar skrūvgriezi pieskrūvējiet skrūves *Fig. 19 (2)*.
- ▶ Sānos pielieciet un uzbīdiet pārsegus *Fig. 19 (3)*.
- ▷ Ievērojiet pareizo nofiksēšanos.

3.6.7 Durvju montāža

- ▶ Uzlieciet durvis uz apakšējā gultņa balsta.

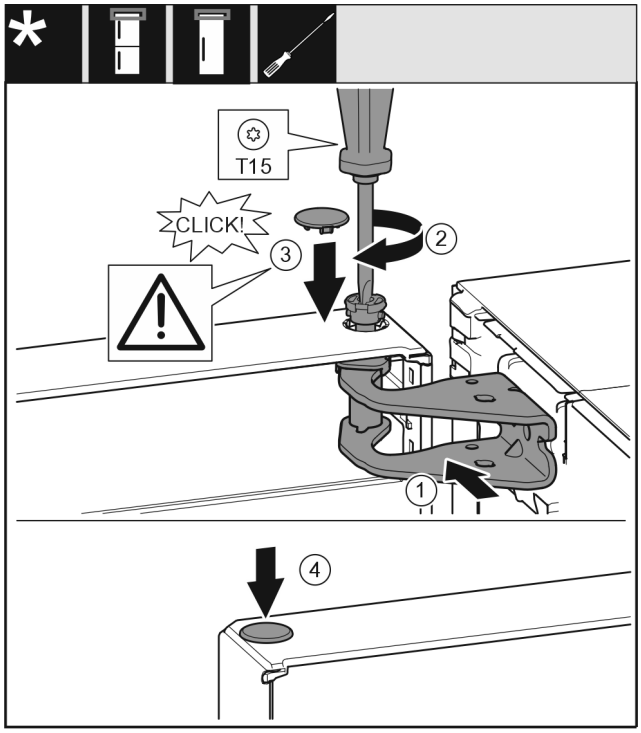

Fig. 20

- ▶ Nolīmeņojiet durvju augšdaļu pret atveri gultņa balstā *Fig. 20 (1)*.
- ▶ Ievietojiet tapu *Fig. 20 (2)* un pieskrūvējiet ar skrūvgriezi.
- ▶ Ievietojiet pārsegu *Fig. 20 (3)*.
- ▶ Pārbaudiet, lai pārsegs *Fig. 20 (3)* piekļautos pie durvīm.
- ▶ Ievietojiet pārsegu *Fig. 20 (4)*.

3.6.8 Durvju līmeņošana

Visām ierīcēm:

BRĪDINĀJUMS

Savainošanās risks, ko rada durvju izkrišana!
Ja balsta daļas nav pietiekami pieskrūvētas, durvis var izkrist. Tās var radīt smagus savainojumus. Turklāt iespējams, ka durvis kārtīgi neaizveras, līdz ar to ierīce dzesē nepareizi.

- ▶ Pieskrūvējiet gultņu balstus ar 4 Nm.
- ▶ Pārbaudiet visas skrūves un, ja nepieciešams, papildus pievelciet.

- ▶ Nolīmeņojiet iespējami durvis ar abiem iegarenajiem caurumiem apakšējā gultņa balstā paralēli ierīces korpusam. Izskrūvējiet šim nolūkam ar klātpievienoto T20 instrumentu vidējo skrūvi apakšējā gultņa balstā. Atskrūvējiet atlikušās skrūves mazliet ar T20 instrumentu vai skrūvgriezi T20 un nolīmeņojiet iegarenajos caurumos.
- ▶ Atbalstiet durvis: izskrūvējiet ar dakšveida uzgriežņatslēgu SW10 no gultņa balsta apakšā kājiņu, līdz tā balstās uz grīdas, tad pagrieziet vēl par 90°.

3.6.9 Ierīces ar durvju amortizatoru: Durvju amortizatora montāža

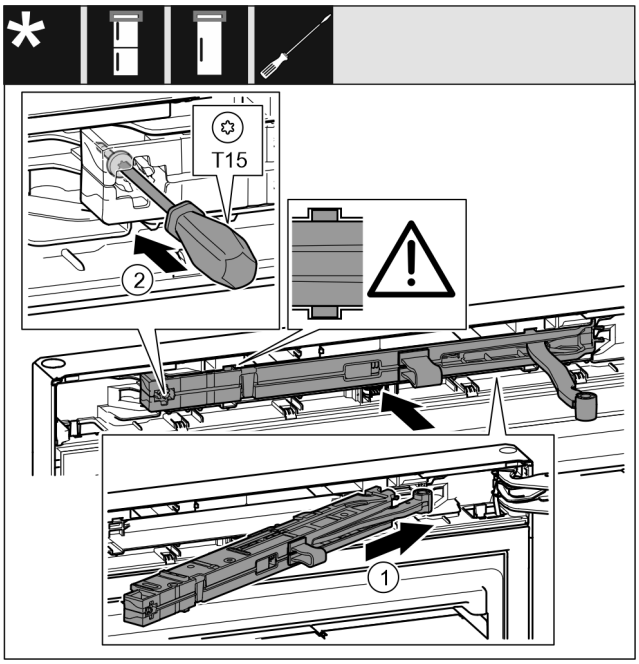

Fig. 21

- ▶ Iebīdiet slīpi durvju amortizatora mezglu *Fig. 21 (1)* gultņa balsta pusē līdz galam padziļinājumā.
- ▶ Pilnīgi iebīdiet durvju amortizatora mezglu.
- ▷ Durvju amortizatora mezgls ir pareizi novietots, ja durvju amortizatora mezgla riba atrodas vadotnē korpusā.
- ▶ Pieskrūvējiet skrūvi *Fig. 21 (2)* ar skrūvgriezi.

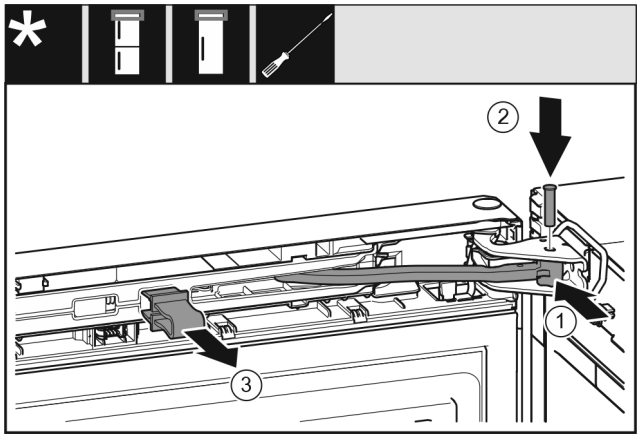

Fig. 22

Durvis ir atvērtas par 90°.

▶ Pagrieziet šarnīru *Fig. 22 (1)* gultņa balstā.
▶ Ievietojiet tapu *Fig. 22 (2)* gultņa balstā un šarnīrā. Uzmaniet, lai fiksācijas izcilnis pareizi atrastos rievā.
▶ Noņemiet aizturi *Fig. 22 (3)*.

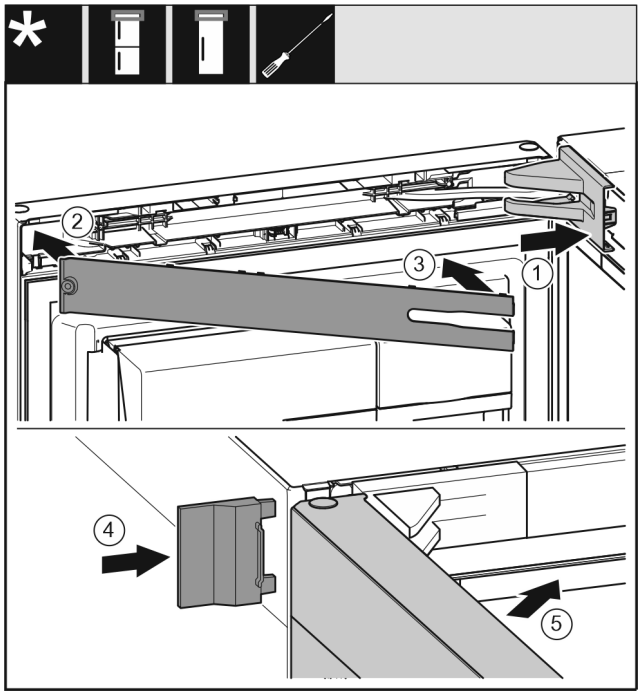

Fig. 23

▶ Uzlieciet un nofiksējiet gultņa balsta pārsegu *Fig. 23 (1)*, ja nepieciešams, uzmanīgi atspiediet.
▶ Uzlieciet aizsegu *Fig. 23 (2)*.
▶ Pievirziet un nofiksējiet aizsegu *Fig. 23 (3)*.
▶ Uzbīdiet ārējo pārsegu *Fig. 23 (4)*.
▶ Aizveriet augšējās durvis *Fig. 23 (5)*.

3.7 Ierīces uzstādīšana

UZMANĪBU

Savainošanās risks, ko rada smaga ierīce!

▶ Ierīce uz uzstādīšanas vietu jāpārvieto divām personām.

BRĪDINĀJUMS

Ugunsbīstamība, ko rada īssavienojums!

▶ Kad jūs uzstādāt ierīci: Nesalokiet, neiespiediet vai nebojājiet tīkla pieslēguma vadu.
▶ Nelietojiet ierīci ar bojātu tīkla pieslēguma vadu.

BRĪDINĀJUMS

Ugunsgrēka un savainojumu bīstamība!

▶ Uz ierīces aizliegts novietot siltumu radošas ierīces, piemēram, mikroviļņu krāsni, tosteri utt.!

Pārliecinieties, vai ir ievēroti šādi priekšnosacījumi:

❑ Pārbīdiet ierīci vienīgi nepiepildītā stāvoklī.
❑ Uzstādiet ierīci vienīgi ar palīdzību.

▶ Izņemiet tīkla pieslēguma vadu no papildaprīkojuma komplekta.
▶ Ievietojiet pilnīgi tīkla pieslēguma vada vājstrāvas ierīces ligzdu ierīces kontaktdakšā ierīces aizmugurē. Ievērojiet vājstrāvas ierīces ligzdas nostiprinājumu.
▶ Izvietojiet tīkla kontaktdakšu pēc vajadzības ar auklas palīdzību kā brīvi pieejamu tīkla kontaktdakšu.

3.8 Ierīces nolīmeņošana

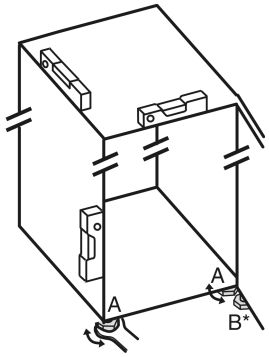

Fig. 24

▶ Izmantojot pievienoto uzgriežņu atslēgu un līmeņrādi, izskrūvējiet kājiņas *Fig. 24 (A)*, līdz ierīce ir noregulēta stabilā un taisnā stāvoklī.

UZMANĪBU

Savainošanās un bojājumu risks, ko rada ierīces apgāšanās! Ja papildu kājiņa apakšējā gultņa balstā nepareizi balstās uz grīdas, ierīce var apgāzties. Tas var radīt materiālos zaudējumus un savainojumus.

▶ Saskaņā ar norādījumiem izskrūvējiet papildu kājiņu pie gultņa balsta.

▶ Izmantojot pievienoto uzgriežņu atslēgu, izskrūvējiet kājiņu *Fig. 24 (B)* no gultņa balsta, līdz tas atrodas uz grīdas.
▶ Pagrieziet kājiņu *Fig. 24 (B)* vēl par 90°.
▷ Ierīce ir nolīmeņota.

3.9 Darbības pēc uzstādīšanas

▶ Noņemiet visas transportēšanas stiprinājumu daļas.
▶ Noņemiet aizsargplēves no korpusa ārējā sāna.
▶ Noņemiet aizsargplēves no dekoratīvajām apmalēm.*
▶ No tērauda aizmugurējās sienas novelciet aizsargplēvi.
▶ Notīriet ierīci. (Skatiet lietošanas pamācību.)
▶ Pierakstiet veidu (modeli, numuru), ierīces apzīmējumu, ierīces/sērijas numuru, pirkšanas datumu un tirdzniecības uzņēmuma adresi.

3.10 Vairāku ierīču uzstādīšana

Ierīces ir izstrādātas atšķirīgiem uzstādīšanas veidiem. Ja vēlaties uzstādīt vairākas ierīces vienu blakus otrai vai vienu virs otras, pārliecinieties, vai ir izpildīti šādi priekšnoteikumi:

- ❑ Uzstādiet vienīgi tādas ierīces vienu blakus otrai vai vienu virs otras, kuras ir izstrādātas šim nolūkam.
- ❑ Ievērojiet norādes un turpmāko tabulu.

IEVĒRĪBAI
Bojājumu bīstamība no kondensāta!
▶ Neuzstādiet ierīci tieši blakus citam ledusskapim/saldētavai.

Modelis	Uzstādīšanas veids
Visi modeļi	Atsevišķi
Modeļi, kura modeļa apzīmējums sākas ar **S...**	Side-by-Side (SBS)
Modeļi bez sānu sieniņas apsildes	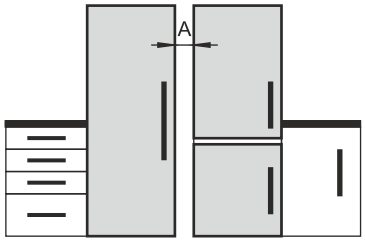 **Viena blakus otrai:** Uzstādiet ar atstatumu **A** 70 mm starp ierīcēm. Ja jūs neievērojat šo atstatumu, tad starp ierīcēm pie sānu sieniņām veidojas kondensāts. 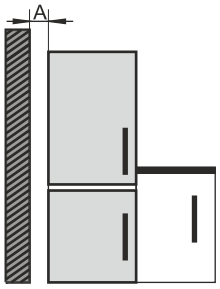 **Pie ārējās sieniņas:** Uzstādiet ar atstatumu **A**, kā veic uzstādīšanu vienu blakus otrai. Ja jūs neievērojat šo atstatumu, tad pie ierīces sānu sieniņas var veidoties kondensāts.

Modeļi un to uzstādīšanas veids

Samontējiet ierīces saskaņā ar atsevišķo montāžas pamācību.

3.11 Ierīces iebūve virtuves iekārtā

Ierīci varat iebūvēt virtuves iekārtā. Turklāt ievērojiet turpmāk aprakstītos uzstādīšanas nosacījumus:

- Ja virs ierīces uzstādāt uzliekamu skapīti, jums skapīša aizmugurē jāizveido atbilstoša dziļuma ventilācijas profils.
- Ja uzstādāt ierīci ar eņģēm blakus sienai, tas jāņem vērā attālums līdz ierīces sānam.
- Lai nodrošinātu pilnīgu durvju atvēršanu, ierīcei ir jābūt izvirzītai par priekšējās daļas biezumu. Atkarībā no nišas dziļuma ierīci var izvirzīt vēl vairāk.

Norāde
Ierīcēm ar durvju amortizatoru komplektu durvju atvēršanas leņķa ierobežošanai līdz 90° var iegādāties klientu apkalpošanas dienestā.

BRĪDINĀJUMS
Ugunsbīstamība, ko rada īssavienojums!
▶ Kad jūs uzstādāt ierīci: Nesalokiet, neiespiediet vai nebojājiet tīkla pieslēguma vadu.
▶ Nelietojiet ierīci ar bojātu tīkla pieslēguma vadu.

Pārliecinieties, vai ir izpildīti šādi priekšnoteikumi:

- ❑ Kontaktligzda ir viegli pieejama un neatrodas ierīces aizmugurē.
- ❑ Pieplūdes ventilācijas prasības ir ievērotas. (skat. 3.2 Pieplūdes ventilācijas prasības)
- ❑ Ir ņemti vērā pieslēgumu parametri. (skat. 3.13 Ierīces pievienošana pie elektroapgādes)

3.11.1 Nišas izmēri ierīcēm ar sviras rokturi

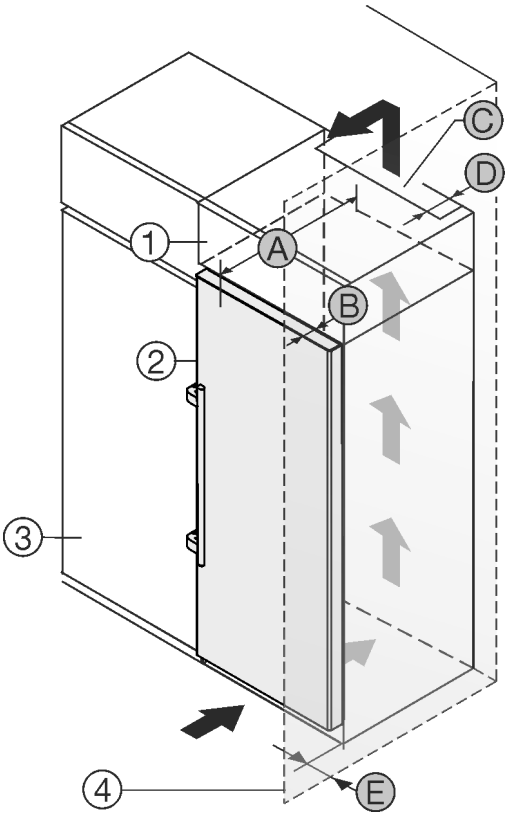

Fig. 25

(1) Uzliekams skapītis
(2) Ierīce
(3) Virtuves skapis
(4) Siena
(A) Ierīces dziļums
(B) Durvju dziļums
(C) Ventilācijas šķērsgriezums
(D) Ierīces mugurpuses attālums
(E) Attālums līdz ierīces sānam

Ierīces ar sviras rokturi:	
A	675 mm[x]
B	75 mm
C	vismaz 300 cm^2
D	vismaz 50 mm
E	vismaz 57 mm

3.12 Iepakojuma otrreizēja pārstrāde

BRĪDINĀJUMS
Briesmas noslāpt, rotaļājoties ar iepakojuma materiālu un plēvēm!
▶ Neļaut bēriem rotaļāties ar iepakojuma materiāliem.

Iepakojums ir izgatavots no otrreizēji izmantojamām izejvielām:
- Gofrētais kartons/kartons
- Daļas no putu polistirola
- Plēves un maisiņi - no polietilēna
- Stiprinājuma lentes - no polipropilēna
- naglots koka rāmis ar polietilēna paplāksni*

▶ Nogādāt iepakojuma materiālu oficiālā savākšanas vietā.

3.13 Ierīces pievienošana pie elektroapgādes

BRĪDINĀJUMS
Elektriskā trieciena risks un savainošanās risks, ko rada bojāta ierīce vai bojāts tīkla pieslēguma vads!
Briesmas dzīvībai un griezti savainojumi. Ja ierīce vai tīkla pieslēguma vads transportēšanas laikā bija bojāts, tad jūs varat gūt nāvējošu elektrisko triecienu. Turklāt jūs varat sagriezties pie ierīces korpusa bojātajām daļām.
▶ Pārbaudiet ierīci un tīkla pieslēguma vadu pēc transportēšanas, vai nav bojājumu.
▶ Nesāciet lietot ierīci nekādā gadījumā, ja ir bojāta ierīce vai tīkla pieslēguma vads.
▶ Sazinieties ar klientu servisu.

Jūs pievienojat šo ierīci pie elektrotīkla, izmantojot atsevišķi piegādāto tīkla pieslēguma vadu. Tīkla pieslēguma vada vienā galā ir vājstrāvas ierīces ligzda un otrā galā tīkla kontaktdakša.

Pārliecinieties, vai ir izpildīti šādi priekšnoteikumi:
- Ierīce un tīkla pieslēguma vads nav bojāti.
- Ierīce ir uzstādīta atbilstoši noteikumiem. (skat. 3.7 Ierīces uzstādīšana)
- Ir ievērotas elektriskā pieslēguma prasības.
- Izmēri pieslēgumam atbilstoši noteikumiem ir zināmi un ievēroti. (skat. 3.3 Elektroapgādes pieslēgumu parametri)
- Tīkla spriegums un frekvence atbilst norādēm datu plāksnītē.
- Kontaktligzda ir iezemēta atbilstoši noteikumiem un elektriski aizsargāta ar drošinātāju.
- Drošinātāja atkrišanas strāva atrodas diapazonā no 10 A līdz 16 A.
- Kontaktligzda ir viegli pieejama un neatrodas ierīces aizmugurē. (skat. 3.3 Elektroapgādes pieslēgumu parametri)

IEVĒRĪBAI
Bojājumu risks, ko rada nelietpratīga lietošana!
Ierīces elektrisko komponentu bojājums.
▶ Izmantojiet vienīgi komplektā iekļauto tīkla pieslēguma vadu.

BRĪDINĀJUMS
Ugunsbīstamība, ko rada nelietpratīga pievienošana!
Apdegumi.
Ierīces bojājumi.
▶ Neizmantojiet pagarinātājus.
▶ Neizmantojiet sadales ierīces.

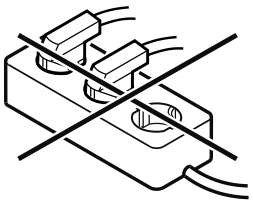

IEVĒRĪBAI
Bojājumu risks, ko rada nelietpratīga pievienošana!
Ierīces bojājumi.
▶ Nepievienot ierīci pie savrupa strāvas pārveidotāja, piem., saules elektrostacijām un benzīna ģeneratoriem.

▶ Pievienojiet tīkla pieslēguma vada tīkla kontaktdakšu pie elektroapgādes. Ievērojiet tīkla kontaktdakšas nostiprinājumu kontaktligzdā.
▷ Displejā parādās Liebherr logotips.
▷ Rādījums pārslēdzas uz gaidstāves simbolu.
▷ Ja 60 sekunžu laikā nenotiek nekādas darbības: Gaidstāves simbols izbalē vai izzūd.
▷ Ierīce ir pievienota. Pirmreizējo ekspluatāciju skatiet šādās nodaļās vai lietošanas pamācībā.

4 Touch & Swipe displeja darbības princips

Jūs vadāt šo ierīci, izmantojot Touch & Swipe displeju. Izmantojot Touch & Swipe displeju (turpmāk tekstā saukts displejs), jūs izvēlaties ierīces funkcijas, viegli pieskaroties vai slidinot pirkstu. Ja jūs 10 sekundes neveicat nevienu darbību displejā, tad rādījums atgriežas vai nu augstākstāvošā izvēlnē, vai tieši uz statusa rādījumu.

4.1 Navigācijas un simbolu skaidrojums

Attēlos izmanto dažādus simbolus navigācijai ar displeju. Turpmākajā tabulā ir aprakstīti šie simboli.

Simbols	Apraksts
	**Īslaicīga pieskaršanās displejam:** Aktivizējiet / deaktivizējiet funkciju. Apstipriniet izvēli. Atveriet apakšizvēlni.
	**Ilgstoša pieskaršanās displejam ar sniegto laika norādi (piem., 3 sekundes):** Aktivizējiet / deaktivizējiet funkciju vai vērtību.
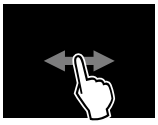	**Pirksta slidināšana pa labi vai pa kreisi:** Pārvietojieties izvēlnē.
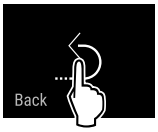	**Īslaicīga pieskaršanās simbolam Atpakaļ:** Atgriezieties par vienu izvēlnes līmeni.
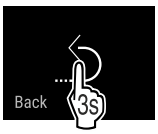	**3 sekunžu pieskaršanās simbolam Atpakaļ:** Atgriezieties uz statusa rādījumu.

Simbols	Apraksts
	**Bultiņa ar pulksteni:** Paiet vairāk par 10 sekundēm, līdz turpmākais rādījums parādās displejā.
	**Bultiņa ar laika norādi:** Paiet norādītais laiks, līdz turpmākais rādījums parādās displejā.
	**Simbols "Iestatījumu izvēlnes atvēršana":** Pārejiet uz iestatījumu izvēlni un atveriet iestatījumu izvēlni. Ja nepieciešams: Pārvietojieties iestatījumu izvēlnē līdz vajadzīgajai funkcijai. (skat. 4.2.1 Iestatījumu izvēlnes atvēršana)
	**Simbola "Paplašināta izvēlne" atvēršana:** Pārejiet uz paplašināto izvēlni un atveriet paplašināto izvēlni. Ja nepieciešams: Pārvietojieties paplašinātajā izvēlnē līdz vajadzīgajai funkcijai. (skat. 4.2.2 Paplašinātas izvēlnes atvēršana)
Nekādas darbības 10 sekunžu laikā	Ja jūs 10 sekundes neveicat nevienu darbību displejā, tad rādījums atgriežas vai nu augstākstāvošā izvēlnē, vai tieši uz statusa rādījumu.
Durvju atvēršana un atkārtota aizvēršana.	Ja jūs aizverat durvis un uzreiz tās atkal atverat, rādījums atgriežas tieši uz statusa rādījumu.

Piezīme: Displeja attēlus parāda ar jēdzieniem angļu valodā.

4.2 Izvēlnes

Ierīces funkcijas ir sadalītas dažādās izvēlnēs:

Izvēlne	Apraksts
Galvenā izvēlne	Kad jūs ieslēdzat ierīci, tad jūs automātiski atrodaties galvenajā izvēlnē. No šejienes jūs pārvietojaties uz svarīgākajām ierīces funkcijām, uz iestatījumu izvēlni un uz paplašināto izvēlni.
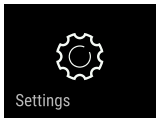 Iestatījumu izvēlne	Iestatījumu izvēlne satur papildu ierīces funkcijas par šīs ierīces iestatīšanu.
Paplašināta izvēlne	Paplašināta izvēlne satur īpašas ierīces funkcijas par šīs ierīces iestatīšanu. Piekļuve paplašinātai izvēlnei ir aizsargāta ar ciparu kodu **1 5 1**.

4.2.1 Iestatījumu izvēlnes atvēršana

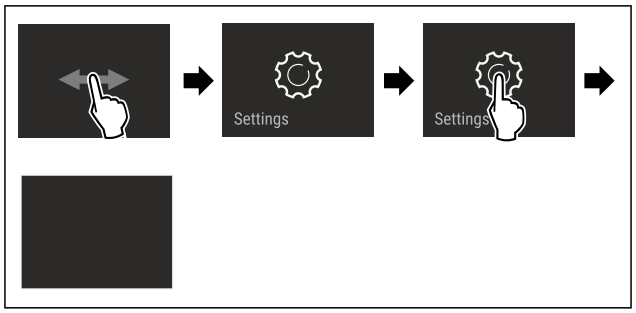

Fig. 26 Ilustratīvs attēlojums

▶ Veiciet darbības soļus, kā parādīts attēlā.
▷ Iestatījumu izvēlne ir atvērta.
▶ Ja nepieciešams: Pārvietojieties līdz vajadzīgajai funkcijai.

4.2.2 Paplašinātas izvēlnes atvēršana



Fig. 27

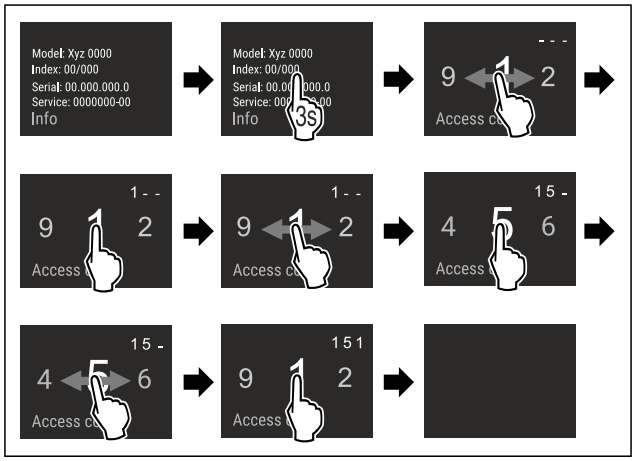

*Fig. 28 Ilustratīvs attēlojums, piekļuve ar ciparu kodu **151***

▶ Veiciet darbības soļus, kā parādīts attēlā.
▷ Paplašināta izvēlne ir atvērta.
▶ Ja nepieciešams: Pārvietojieties līdz vajadzīgajai funkcijai.

4.3 Miera režīms

Ja jūs 1 minūti nepieskaraties displejam, tad displejs pāriet miera režīmā. Miera režīmā rādījuma spilgtums ir apslāpēts.

4.3.1 Miera režīma pabeigšana

▶ Pieskarieties īslaicīgi ar pirkstu displejam.
▷ Miera režīms ir pabeigts.

5 Ekspluatācijas uzsākšana

5.1 Ierīces ieslēgšana (pirmreizējā ekspluatācija)

Pārliecinieties, vai ir izpildīti šādi priekšnoteikumi:

❑ Ierīce ir uzstādīta un pievienota atbilstoši montāžas pamācībai.

- ❑ Visas līmlentes, līmējamās plēves un aizsargplēves, kā arī transportēšanas stiprinājumi ierīcē un uz ierīces ir noņemti.
- ❑ No atvilktnēm ir izņemti visi reklāmas materiāli.
- ❑ Touch & Swipe displeja darbības princips ir zināms. (skat. 4 Touch & Swipe displeja darbības princips)

Ieslēdziet ierīci, izmantojot Touch & Swipe displeju:

▶ Ja displejs ir miera režīmā: Pieskarieties īslaicīgi displejam.
▶ Veiciet darbības soļus, kā parādīts attēlā.

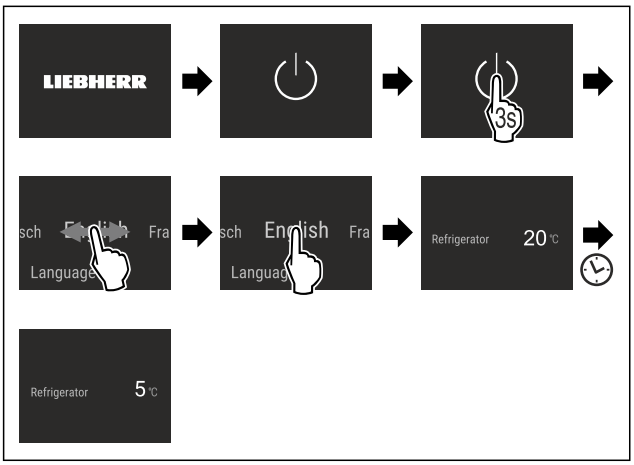

Fig. 29 Ilustratīvs attēlojums

▷ Redzams statusa indikators.
▷ Ierīce dzesē produktus līdz iestatītajai mērķa temperatūrai.
▷ Ierīce sāk darboties demonstrācijas režīmā (parādās statusa rādījums ar vārdu DEMO): Ja ierīce palaižas demonstrācijas režīmā, tad nākamo 5 minūšu laikā jūs varat deaktivizēt demonstrācijas režīmu. (skat. Demonstrācijas režīms)

Papildu informācija:

- SmartDevice lietošanas sākšana. (skat. 2.3 SmartDevice) un (skat. WLAN)

Norāde
Ražotājs iesaka:
▶ Ievietojiet pārtikas produktus: Gaidiet apmēram 6 stundas, līdz ir sasniegta iestatītā temperatūra.
▶ Ievērojiet norādes par uzglabāšanu. (skat. 6.1 Norādes par uzglabāšanu)

Norāde
Jūs saņemsiet piederumus Liebherr-Hausgeräte internetveikalā tīmekļa vietnē home.liebherr.com/shop/de/deu/zubehor.html.

6 Uzglabāšana

6.1 Norādes par uzglabāšanu

BRĪDINĀJUMS
Ugunsbīstamība, ko rada elektriskās ierīces!
Ja jūs izmantojat elektriskas ierīces šīs ierīces pārtikas produktu nodalījumā, tās var izraisīt ugunsgrēku.
▶ Neizmantojiet elektriskās ierīces šīs ierīces pārtikas produktu nodalījumā, ja to nav ieteicis veikt ražotājs.

Norāde
Enerģijas patēriņš paaugstinās un dzesēšanas jauda pazeminās, ja ir nepietiekama ventilācija.
▶ Režģis vienmēr jātur neapklāts.

Ievērojiet šādas norādes par uzglabāšanu:

- Turiet brīvas ventilatora gaisa spraugas.
- Pārtikas produktus, kas viegli zaudē garšu vai uzsūc smaržas, ievietojiet slēgtos traukos vai apklājiet.
- Uzglabājiet šķidrumus slēgtās tvertnēs.
- Pārtikas produktus novietojiet atstatus citu no cita, lai gaiss varētu brīvi cirkulēt.
- Uzglabājiet pārtikas produktus atbilstoši norādēm uz iepakojuma.
- Vienmēr ievērojiet uz iepakojuma norādīto minimālo derīguma termiņu.

Norāde
Šo norāžu neievērošana var radīt pārtikas produktu sabojāšanos.

6.2 Ledusskapja nodalījums

Pateicoties gaisa cirkulācijai, ierīcē ir noregulējušās dažādas temperatūras zonas. Jūs atradīsiet dažādas temperatūras zonas ierīces un aprīkojuma pārskatā. (skat. 2.2 Ierīces un aprīkojuma pārskats)

6.2.1 Pārtikas produktu sakārtošana

▶ Augšējā zona un durvis: Uzglabājiet sviestu, sieru, konservus un tūbiņas.
▶ Zemākās temperatūras zona: Uzglabājiet pārtikas produktus, kas ātri bojājas, piem., gatavi ēdieni.

6.3 BioFresh

BioFresh pagarina dažu svaigu pārtikas produktu glabāšanas laiku, nekā tradicionālajos ledusskapju nodalījumos.

Norāde
Ja temperatūra nokrītas zem 0 °C, tad pārtikas produkti var piesalt.
▶ Uzglabājiet pret aukstumu uzņēmīgus dārzeņus, piem., gurķus, baklažānus, kabačus, kā arī pret aukstumu uzņēmīgus dienvidu augļus ledusskapja nodalījumā.

6.3.1 Fruit & Vegetable-Safe

Šajā gadījumā stabilizējas uzglabāšanas klimats tuvu 0 °C. Nodalījuma vāks nodrošina nepārtraukti valdošo gaisa mitrumu. Šis uzglabāšanas klimats ir piemērots neiepakotu pārtikas produktu uzglabāšanai ar augstu dabīgo mitrumu (piem., salāti, dārzeņi, augļi).

Gaisa mitrums atvilktnē ir atkarīgs no ievietotā atdzesējamā produkta mitruma satura un no tā, cik bieži atvilktne tiek izvilkta. Jūs varat paši regulēt gaisa mitrumu.

Pārtikas produktu sakārtošana

▶ Uzglabājiet neiepakotus augļus un dārzeņus.
Ja gaisa mitrums ir pārāk augsts:
▶ Regulējiet gaisa mitrumu.

6.3.2 Meat & Dairy-Safe

Šajā gadījumā stabilizējas uzglabāšanas klimats tuvu 0 °C. Šis uzglabāšanas klimats ir piemērots uzņēmīgiem pārtikas produktiem (piem., piena produktiem, gaļai, zivīm, desai).

Pārtikas produktu sakārtošana

▶ Uzglabājiet sausus vai iepakotus pārtikas produktus.

6.4 Uzglabāšanas ilgums

Norādītie uzglabāšanas laiki ir orientējošas vērtības.

Uz pārtikas produktiem, kam ir norāde par maksimālo derīguma termiņu, vienmēr attiecas uz iepakojuma uzrādītais datums.

6.4.1 Ledusskapja nodalījums

Ir jāievēro uz iepakojuma norādītais minimālais derīguma termiņš.

6.4.2 BioFresh

Orientējošas vērtības uzglabāšanas laikam nodalījumā Meat & Dairy-Safe		
Sviests	pie 1 °C	līdz 90 dienām
Cietais siers	pie 1 °C	līdz 110 dienām
Piens	pie 1 °C	līdz 12 dienām
Desa, sagriezta gaļa	pie 1 °C	līdz 8 dienām
Putnu gaļa	pie 1 °C	līdz 6 dienām
Cūkgaļa	pie 1 °C	līdz 6 dienām
Liellopu gaļa	pie 1 °C	līdz 6 dienām
Medījumi	pie 1 °C	līdz 6 dienām

Norāde

▶ Ievērojiet, ka pārtikas produkti ar lielu olbaltumvielu saturu bojājas ātrāk. Tas nozīmē, ka moluski un vēžveidīgie bojājas ātrāk nekā zivis, bet zivis – ātrāk nekā gaļa.

Orientējošas vērtības uzglabāšanas laikam nodalījumā Fruit & Vegetable-Safe		
Dārzeņi, salāti		
Artišoki	pie 1 °C	līdz 14 dienām
Selerijas	pie 1 °C	līdz 28 dienām
Ziedkāposti	pie 1 °C	līdz 21 dienām
Brokoļi	pie 1 °C	līdz 13 dienām
Cigoriņi	pie 1 °C	līdz 27 dienām
Salātu cigoriņi	pie 1 °C	līdz 19 dienām
Zirņi	pie 1 °C	līdz 14 dienām
Lapu kāposti	pie 1 °C	līdz 14 dienām
Burkāni	pie 1 °C	līdz 80 dienām
Ķiploki	pie 1 °C	līdz 160 dienām
Kolrābji	pie 1 °C	līdz 14 dienām
Galviņsalāti	pie 1 °C	līdz 13 dienām
Garšaugi	pie 1 °C	līdz 13 dienām
Puravi	pie 1 °C	līdz 29 dienām
Sēnes	pie 1 °C	līdz 7 dienām
Redīsi	pie 1 °C	līdz 10 dienām
Briseles kāposti	pie 1 °C	līdz 20 dienām
Sparģeļi	pie 1 °C	līdz 18 dienām
Spināti	pie 1 °C	līdz 13 dienām
Virziņkāposti	pie 1 °C	līdz 20 dienām
Augļi		

Orientējošas vērtības uzglabāšanas laikam nodalījumā Fruit & Vegetable-Safe		
Aprikozes	pie 1 °C	līdz 13 dienām
Āboli	pie 1 °C	līdz 80 dienām
Bumbieri	pie 1 °C	līdz 55 dienām
Kazenes	pie 1 °C	līdz 3 dienām
Dateles	pie 1 °C	līdz 180 dienām
Zemenes	pie 1 °C	līdz 7 dienām
Vīģes	pie 1 °C	līdz 7 dienām
Mellenes	pie 1 °C	līdz 9 dienām
Avenes	pie 1 °C	līdz 3 dienām
Jāņogas	pie 1 °C	līdz 7 dienām
Ķirši, saldie	pie 1 °C	līdz 14 dienām
Kivi	pie 1 °C	līdz 80 dienām
Firziķi	pie 1 °C	līdz 13 dienām
Plūmes	pie 1 °C	līdz 20 dienām
Brūklenes	pie 1 °C	līdz 60 dienām
Rabarberi	pie 1 °C	līdz 13 dienām
Ērkšķogas	pie 1 °C	līdz 13 dienām
Vīnogas	pie 1 °C	līdz 29 dienām

7 Enerģijas taupīšana

- Centieties vienmēr nodrošināt labu gaisa cirkulāciju. Neaizsedziet ventilācijas atveres vai režģi.
- Ventilatora režģis vienmēr jātur neapklāts.
- Neuzstādiet ierīci vietā, kas pakļauta tiešiem saules stariem vai atrodas tuvu apsildes ķermeņiem vai tamlīdzīgiem siltuma avotiem.
- Uzstādot ierīci tieši blakus cepeškrāsnij, var nedaudz palielināties enerģijas patēriņš. Tas ir atkarīgs no cepeškrāsns lietošanas ilguma un intensitātes.
- Enerģijas patēriņš ir atkarīgs no uzstādīšanas apstākļiem, piem., vides temperatūras . Siltākas vides temperatūras gadījumā enerģijas patēriņš var palielināties.
- Turiet ierīci atvērtu pēc iespējas īsāku brīdi.
- Jo zemāka temperatūra tiek iestatīta, jo lielāks ir elektroenerģijas patēriņš.
- Sašķirojiet pārtikas produktus: home.liebherr.com/food.
- Visus pārtikas produktus uzglabājiet kārtīgi iesaiņotus un apklātus. Tādējādi tiek novērsta sarmas veidošanās.
- Pārtikas produktus izņemiet tikai tik ilgi, cik nepieciešams, lai tie pārāk nesasiltu.
- Siltu ēdienu ievietošana: pirms tam atdzesējiet līdz istabas temperatūrai.
- Ilgāka atvaļinājuma gadījumā izmantojiet HolidayMode (skat. HolidayMode) .

8 Vadība

8.1 Vadības un indikācijas elementi

8.1.1 Statusa rādījums



Fig. 30 Statusa rādījums rāda faktisko temperatūru.

(1) Ledusskapja nodalījuma temperatūras indikators

(2) Temperatūras indikators BioFresh

Statusa rādījums rāda faktisko temperatūru un ir sākuma rādījums. No turienes veic navigāciju uz funkcijām un iestatījumiem.

8.1.2 Indikatora simboli

Indikatora simboli sniedz ziņas par pašreizējo ierīces stāvokli.

Simbols	Ierīces stāvoklis
	Gaidstāve (Standby) Ierīce vai temperatūras zona ir izslēgta.
5 °C	**Pulsējošs skaitlis** Ierīce darbojas. Temperatūra pulsē līdz iestatītā vērtība ir sasniegta.
-18 °C -20	
	Pulsējošs simbols Ierīce darbojas. Veic iestatījumu.

8.2 Ierīces funkcijas

8.2.1 Norādes par ierīces funkcijām

Ierīces funkcijas rūpnīcā ir iestatītas tā, ka šī ierīce ir pilnīgi gatava ekspluatācijai.

Pirms jūs izmainât, aktivizējat vai deaktivizējat ierīces funkcijas, pārliecinieties, vai ir izpildīti šādi priekšnoteikumi:

- ❑ Jūs esat izlasījis un izpratis aprakstus par displeja darbības principu. (skat. 4 Touch & Swipe displeja darbības princips)
- ❑ Jūs esat iepazinies ar šīs ierīces vadības un indikācijas elementiem.

Ierīces izslēgšana un ieslēgšana

Ar šo funkciju ieslēdz un izslēdz visu ierīci.

Ierīces izslēgšana

Izslēdzot ierīci, saglabājas visi iepriekš iestatītie iestatījumi.

Pārliecinieties, vai ir izpildīti šādi priekšnoteikumi:

- ❑ Ir izpildītas (skat. 12 Ekspluatācijas izbeigšana) norādes par veicamajām darbībām.



Fig. 31

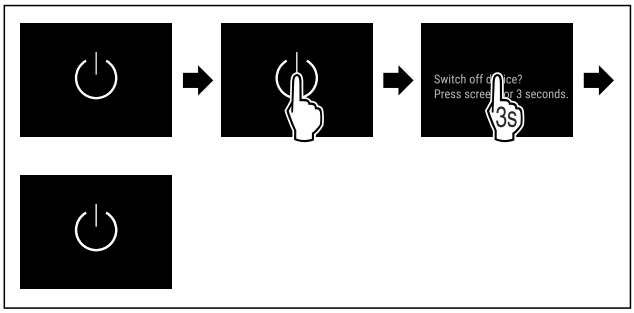

Fig. 32

▶ Izpildiet darbības, kā tās parādītas attēlā.
▷ Ierīce ir izslēgta.
▷ Ekrānā redzams gaidstāves simbols.
▷ Ekrāns kļūst melns.

Ierīces ieslēgšana

Ja ekrāns ir miera režīmā:

▶ Pieskarieties īslaicīgi ekrānam.

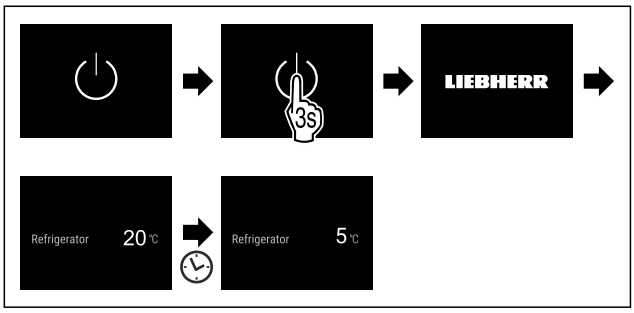

Fig. 33 Ilustratīvs attēlojums

▶ Izpildiet darbības, kā tās parādītas attēlā.
Ja ierīce ieslēdzas demonstrācijas režīmā:
▶ Deaktivizējiet demonstrācijas režīmu. (skat. Demonstrācijas režīma deaktivizēšana)
▷ Ierīce ir ieslēgta.
▷ Tiek aktivizēti iepriekš iestatītie iestatījumi.
▷ Ierīce atdzesē pārtiku līdz iestatītajai temperatūrai.

5 °C Temperatūra

Ar šo funkciju jūs iestatāt temperatūru.

Temperatūra ir atkarīga no šādiem faktoriem:

- Durvju atvēršanas biežums
- Durvju atvēršanas ilgums
- Telpas temperatūra, kur uzstādīta ierīce
- Pārtikas produktu veids, temperatūra un daudzums

Temperatūras zona	Rūpnīcā iestatītā temperatūra	Ieteicamais iestatījums
5 °C Ledusskapja nodalījums	5 °C	4 °C
0 °C BioFresh	0 °C	B-Value

Temperatūras iestatīšana ledusskapja nodalījumā

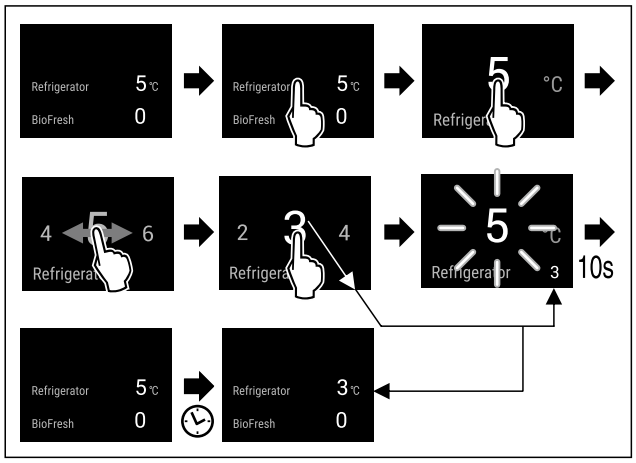

Fig. 34 Ilustratīvs attēlojums

▶ Veiciet darbības soļus, kā parādīts attēlā.
▷ Temperatūra ir iestatīta.

Temperatūras iestatīšana BioFresh nodalījumā

Jūs iestatāt temperatūru, izmantojot **BioFresh B-Value**.

D1 D-Value

D-Value ir iepriekš iestatīta šai ierīcei, un to nedrīkst izmainīt.

SuperCool

Ar šo funkciju aktivizē vai deaktivizē režīmu SuperCool. Aktivizējot režīmu SuperCool, tiek pastiprināta ierīces atdzesēšanas jauda. Līdz ar to tiek panākta zemāka dzesēšanas temperatūra. Ja vēlaties ātri atdzesēt lielu pārtikas daudzumu, varat aktivizēt režīmu SuperCool.

Ja funkcija ir aktīva, tad ierīce darbojas ar lielāku jaudu. Tādējādi troksnis ierīces darbības laikā var būt pārejoši skaļāks, un palielinās enerģijas patēriņš.

SuperCool aktivizēšana

Funkcijas aktivizēšanas brīdis:

- Ja vēlaties ledusskapja nodalījumā uzglabāt svaigu pārtiku: pēc pārtikas ievietošanas aktivizējiet funkciju.



Fig. 35

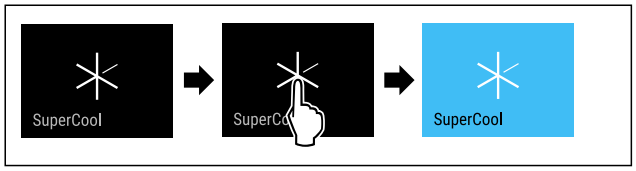

Fig. 36

▶ Izpildiet darbības, kā tās parādītas attēlā.
-vai-
▶ Aktivizējiet ar lietotni SmartDevice.

▷ SuperCool ir aktivizēta.
▷ Temperatūras indikators kļūst zils.

SuperCool deaktivizēšana

SuperCool pēc 18 stundām tiek automātiski deaktivizēta. Taču jūs varat arī jebkurā laikā manuāli deaktivizēt funkciju SuperCool:

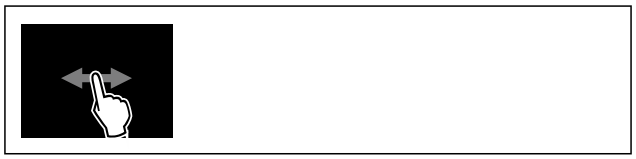

Fig. 37

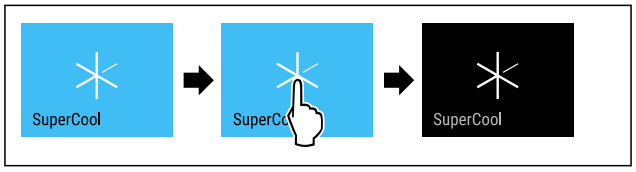

Fig. 38

▶ Izpildiet darbības, kā tās parādītas attēlā.
-vai-
▶ Deaktivizējiet ar lietotni SmartDevice.

▷ SuperCool ir deaktivizēta.
▷ Ierīce turpina darboties normālā darba režīmā.
▷ Ierīce dzesē produktus līdz iepriekš iestatītajai temperatūrai.

HolidayMode

Ar šo funkciju jūs aktivizējat vai deaktivizējat HolidayMode. Aktivizējot HolidayMode, ledusskapja nodalījums tiek iestatīts uz 15 °C. Tādējādi ilgākas prombūtnes laikā jūs ietaupāt enerģiju un nepieļaujat sliktus aromātus un pelējuma veidošanos.

Ierīces stāvoklis ar aktīvu HolidayMode
Ledusskapja nodalījums atdziest līdz 15 °C.
BioFresh atdziest līdz 15 °C.
SuperCool ir deaktivizēta.
PowerCool ir deaktivizēta.

HolidayMode aktivizēšana

▶ Pilnīgi iztukšojiet ledusskapja nodalījumu.
▶ Pilnīgi iztukšojiet BioFresh.



Fig. 39

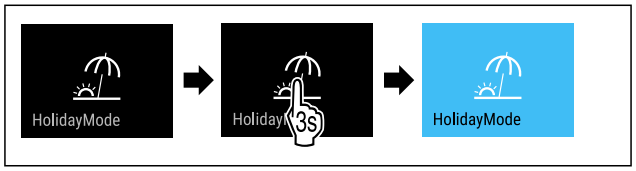

Fig. 40

▶ Veiciet darbības soļus, kā parādīts attēlā.
▷ HolidayMode ir aktivizēta.
▷ Temperatūras indikators kļūst zils un rāda simbolu HolidayMode.

HolidayMode deaktivizēšana



Fig. 41

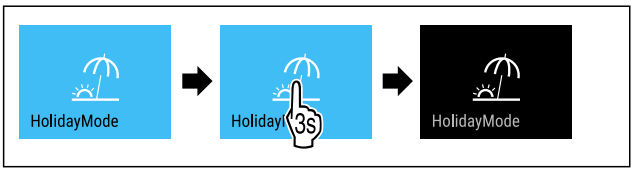

Fig. 42

▶ Veiciet darbības soļus, kā parādīts attēlā.
▷ HolidayMode ir deaktivizēta.
▷ Ierīce dzesē produktus līdz iepriekš iestatītajai temperatūrai.

SabbathMode

Ar šo funkciju jūs aktivizējat vai deaktivizējat SabbathMode. Ja jūs aktivizējat šo funkciju, dažas elektroniskās funkcijas tiek izslēgtas. Tādējādi šī ierīce izpilda ebreju brīvdienu reliģiskās prasības, piem., sabats un atbilst "STAR-K Kosher" sertifikācijai.

Ierīces stāvoklis ar aktīvu SabbathMode
Statusa indikators nepārtraukti parāda SabbathMode.
Visas funkcijas displejā, izņemot **funkciju SabbathMode deaktivizēšana** ir bloķētas.
Aktīvās funkcijas paliek aktīvas.
Displejs paliek spilgts, kad aizverat durvis.
Iekšējais apgaismojums ir deaktivizēts.
Neizpilda atgādinājumus. Aptur iestatīto laika intervālu.
Neparāda atgādinājumus un brīdinājumus.
Nav durvju trauksmes signāla.
Nav temperatūras trauksmes signāla.
Atkausēšanas cikls darbojas tikai norādītajā laikā, neņemot vērā ierīces lietošanu.
Pēc strāvas padeves pārtraukuma ierīce atgriežas atpakaļ SabbathMode.

Ierīces stāvoklis

Norāde
Šī ierīce saņēmusi institūta "Institute for Science and Halacha" sertifikāciju. (www.machonhalacha.co.il)
Ierīču sarakstu, kurām ir piešķirts "STAR-K" sertifikāts, atradīsiet tīmekļa vietnē www.star-k.org/appliances.

SabbathMode aktivizēšana

BRĪDINĀJUMS
Saindēšanās risks, ko rada sabojājušies pārtikas produkti! Ja jūs esat aktivizējis SabbathMode, un rodas strāvas padeves pārtraukums, statusa indikatorā neparādās ziņojums par strāvas padeves pārtraukumu. Ja strāvas padeves pārtraukums ir beidzies, ierīce turpina darboties SabbathMode. Strāvas padeves pārtraukuma dēļ pārtikas produkti var sabojāties, un to ēšana var radīt saindēšanos ar pārtikas produktiem.
Pēc strāvas padeves pārtraukuma:
▶ Neēdiet pārtikas produktus, kas bija sasaldēti un ir atkausējušies.



Fig. 43

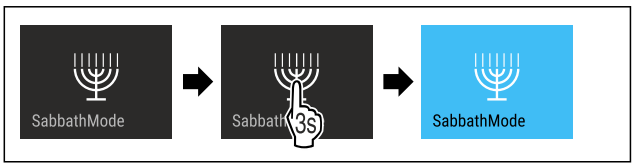

Fig. 44

▶ Veiciet darbības soļus, kā parādīts attēlā.
▷ SabbathMode ir aktivizēta.
▷ Statusa indikators nepārtraukti parāda SabbathMode.

SabbathMode deaktivizēšana

SabbathMode pēc 80 stundām tiek automātiski deaktivizēta. Taču jūs varat arī jebkurā laikā manuāli deaktivizēt SabbathMode:

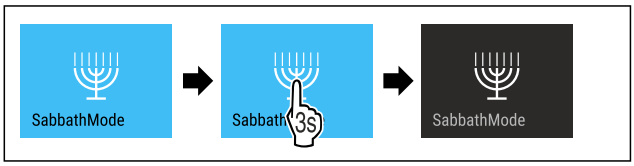

Fig. 45

▶ Veiciet darbības soļus, kā parādīts attēlā.
▷ SabbathMode ir deaktivizēta.

EnergySaver

Ar šo funkciju aktivizējat vai deaktivizējat enerģijas taupības režīmu. Ja aktivizējat enerģijas taupības režīmu, tad samazinās enerģijas patēriņš un tiek paaugstināta ierīcē esošā temperatūra. Pārtikas produkti saglabā svaigumu, taču saīsinās to derīguma termiņš.

Temperatūras zona	Ieteicamais iestatījums (skat. Temperatūras iestatīšana ledusskapja nodalījumā)	Temperatūra ar aktīvu EnergySaver
5 °C Ledusskapja nodalījums	4 °C	7 °C

Temperatūra

EnergySaver aktivizēšana



Fig. 46

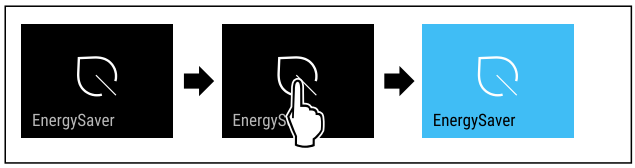

Fig. 47

▶ Izpildiet darbības, kā tās parādītas attēlā.
▷ Enerģijas taupības režīms ir aktivizēts.

EnergySaver deaktivizēšana



Fig. 48

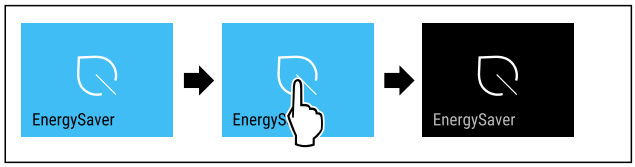

Fig. 49

▶ Izpildiet darbības, kā tās parādītas attēlā.
▷ Enerģijas taupības režīms ir deaktivizēts.

CleaningMode

Ar šo funkciju jūs aktivizējat vai deaktivizējat CleaningMode. CleaningMode nodrošina ierīces ērtu tīrīšanu.

Šis iestatījums attiecas uz ledusskapja nodalījumu.

Lietojums:

- Notīriet ledusskapja nodalījumu. (skat. 10.7 Ierīces tīrīšana)

Ierīces stāvoklis ar aktīvu CleaningMode
Statusa indikators nepārtraukti parāda CleaningMode.
Ledusskapja nodalījums ir izslēgts.
Iekšējais apgaismojums ir aktivizēts.
Neparāda atgādinājumus un brīdinājumus. Neatskan neviens skaņas signāls.

Ierīces stāvoklis

CleaningMode aktivizēšana



Fig. 50

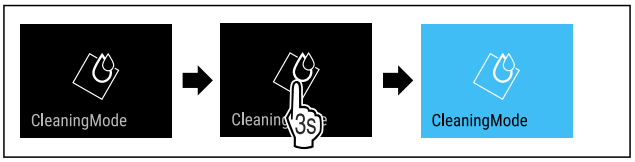

Fig. 51

▶ Veiciet darbības soļus, kā parādīts attēlā.
▷ CleaningMode ir aktivizēta.
▷ Statusa indikators nepārtraukti parāda CleaningMode.

CleaningMode deaktivizēšana

CleaningMode pēc 60 minūtēm tiek automātiski deaktivizēta. Taču jūs varat arī jebkurā laikā manuāli deaktivizēt CleaningMode:

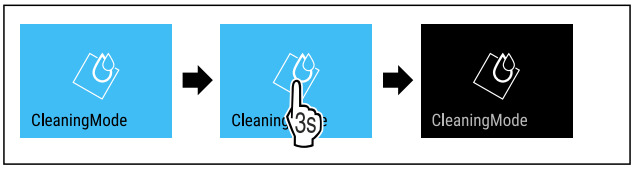

Fig. 52

▶ Veiciet darbības soļus, kā parādīts attēlā.
▷ CleaningMode ir deaktivizēta.
▷ Ierīce dzesē produktus līdz iepriekš iestatītajai temperatūrai.

Ievades bloķēšanas mehānisms

Ar šo funkciju jūs aktivizējat vai deaktivizējat ievades bloķēšanas mehānismu. Ievades bloķēšanas mehānisms novērš situāciju, kad ierīci nejauši vadīs, piem., bērni.

Lietojums:

- Funkciju nejaušas izmaiņas nepieļaušana.
- Ierīces nejaušas izslēgšanas nepieļaušana.
- Nejaušas temperatūras iestatīšanas nepieļaušana.

Ievades bloķēšanas mehānisma aktivizēšana

Kad jūs aktivizējat ievades bloķēšanas mehānismu, tad jūs joprojām varat pārvietoties izvēlnēs, taču jūs nevarat izvēlēties vai izmainīt citas funkcijas.



Fig. 53

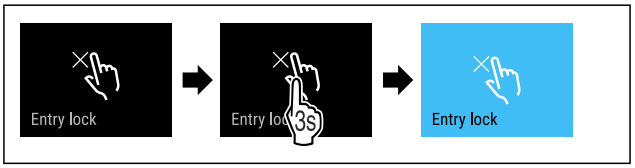

Fig. 54

▶ Veiciet darbības soļus, kā parādīts attēlā.
▷ Ievades bloķēšanas mehānisms ir aktivizēts.

Ievades bloķēšanas mehānisma deaktivizēšana



Fig. 55

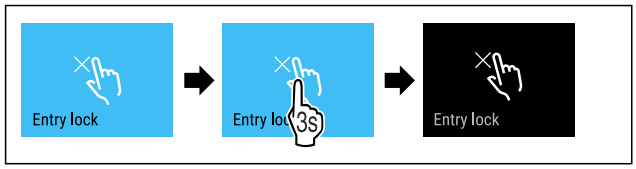

Fig. 56

▶ Veiciet darbības soļus, kā parādīts attēlā.
▷ Ievades bloķēšanas mehānisms ir deaktivizēts.

Atgādinājums

Ar šo funkciju jūs aktivizējat vai deaktivizējat atgādinājumus. Funkcija piegādes brīdī ir aktivizēta.

Ja funkcija ir aktivizēta, tad parādās šādi atgādinājumi:

- FreshAir aktīvās ogles filtra nomaiņa (skat. FreshAir aktīvās ogles filtra nomaiņa)

Atgādinājuma aktivizēšana



Fig. 57

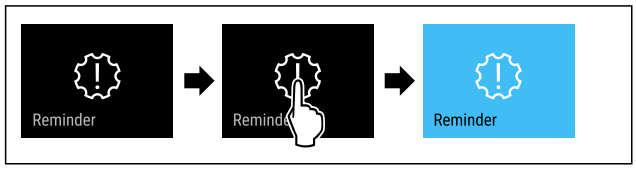

Fig. 58

▶ Veiciet darbības soļus, kā parādīts attēlā.
▷ Atgādinājums ir aktivizēts.

Atgādinājuma deaktivizēšana



Fig. 59

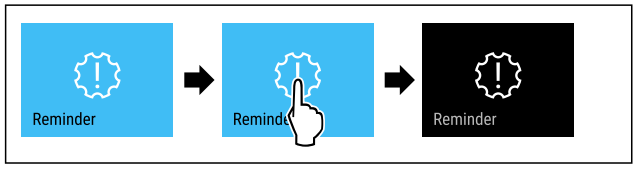

Fig. 60

▶ Veiciet darbības soļus, kā parādīts attēlā.
▷ Atgādinājums ir deaktivizēts.

Valoda

Ar šo funkciju jūs iestatāt rādījuma valodu.

Jūs varat iestatīt šādas valodas:

- Vācu
- Angļu
- Franču
- Spāņu
- Itāļu
- Nīderlandiešu
- Čehu
- Poļu
- Portugāļu
- Bulgāru
- Krievu
- Ķīniešu

Valodas iestatīšana



Fig. 61

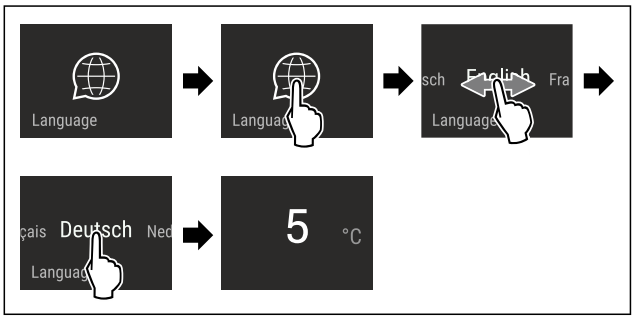

Fig. 62 Ilustratīvs attēlojums atkarībā no valodas un temperatūras

▶ Veiciet darbības soļus, kā parādīts attēlā.
▷ Valoda ir iestatīta.
▷ Rādījums atgriežas uz statusa rādījumu.

Temperatūras mērvienība

Ar šo funkciju jūs iestatāt temperatūras mērvienību. Jūs varat iestatīt Celsija grādu vai Fārenheita grādu kā temperatūras mērvienību.

Temperatūras vienības iestatīšana



Fig. 63

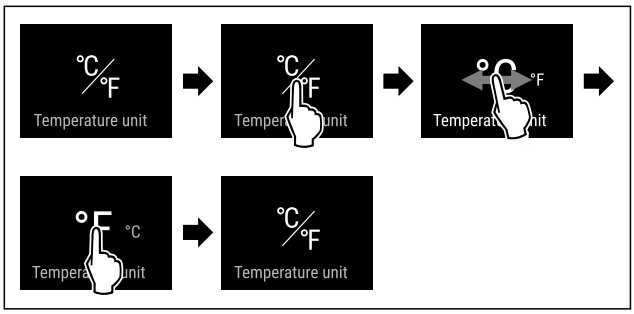

Fig. 65 Ilustratīvs attēlojums: Pārslēgšanās no Celsija grāda uz Fārenheita grādu.

▶ Veiciet darbības soļus, kā parādīts attēlā.
▷ Temperatūras mērvienība ir iestatīta.

Displeja spilgtums

Ar šo funkciju jūs pakāpeniski iestatāt displeja spilgtumu.

Jūs varat iestatīt šādas spilgtuma pakāpes:

- 40 %
- 60 %
- 80 %
- 100 % (noklusējums)

Spilgtuma iestatīšana



Fig. 66

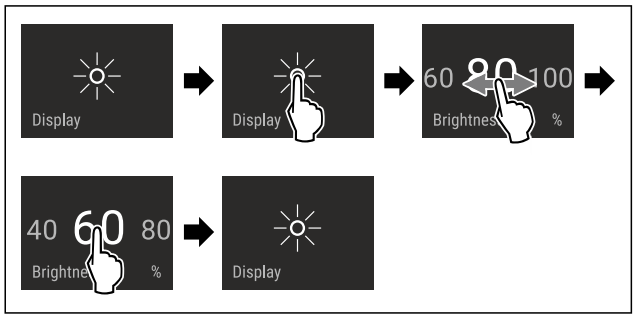

Fig. 67 Ilustratīvs attēlojums: Pārslēgšanās no 80 % uz 60 %.

▶ Veiciet darbības soļus, kā parādīts attēlā.
▷ Spilgtums ir iestatīts.

WLAN

Ar šo funkciju jūs savienojat šo ierīci ar WLAN tīklu. Tad jūs varat to vadīt, izmantojot SmartDevice lietotni mobilajā gala iekārtā. Ar šo funkciju jūs varat arī atkal atvienot vai atiestatīt WLAN savienojumu.

Papildu informācija par SmartDevice: (skat. 2.3 SmartDevice)

Norāde
Šādās valstīs SmartDevice funkcija nav pieejama: Krievija, Baltkrievija, Kazahstāna.

WLAN savienojuma pirmreizējā izveidošana

Pārliecinieties, vai ir izpildīti šādi priekšnoteikumi:

❑ SmartDevice lietotne ir uzinstalēta (skatiet apps.home.liebherr.com).
❑ Reģistrācija lietotnē SmartDevice ir pabeigta.



Fig. 68

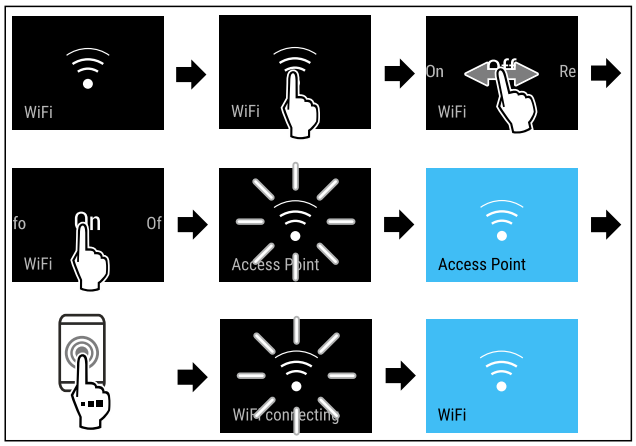

Fig. 69

▶ Veiciet darbības soļus, kā parādīts attēlā.
▷ Savienojums ir izveidots.

WLAN savienojuma atvienošana



Fig. 70

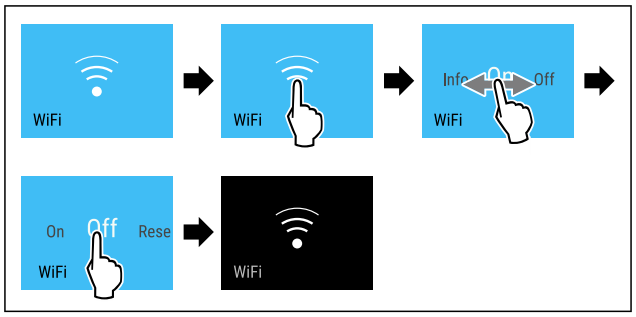

Fig. 71

▶ Veiciet darbības soļus, kā parādīts attēlā.
▷ Savienojums ir atvienots.

WLAN savienojuma atiestate



Fig. 72

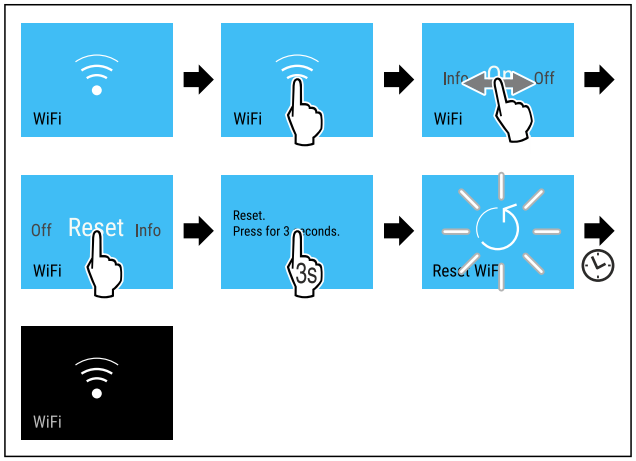

Fig. 73

▶ Veiciet darbības soļus, kā parādīts attēlā.
▷ WLAN savienojums un pārējie WLAN iestatījumi ir atiestatīti uz rūpnīcas iestatījumiem.

Informācijas par WLAN savienojumu parādīšana



Fig. 74

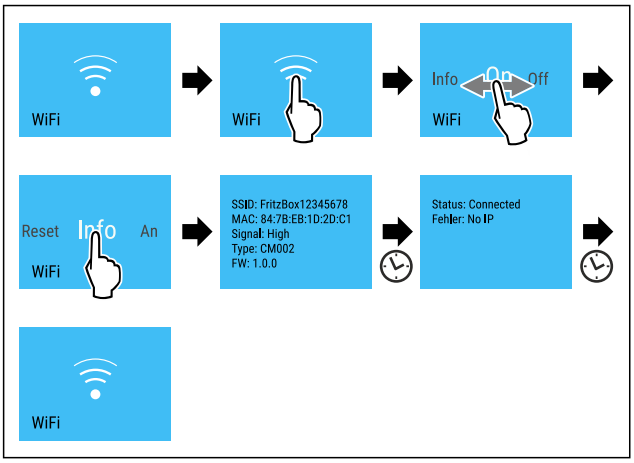

Fig. 75

▶ Veiciet darbības soļus, kā parādīts attēlā.

Ierīces informācija

Ar šo funkciju tiek parādīts ierīces modeļa nosaukums, indekss, sērijas numurs un apkopes numurs. Jums nepieciešama šī informācija, sazinoties ar klientu apkalpošanas dienestu. (skat. 11.4 Klientu serviss)

Ar šo funkciju varat atvērt arī paplašināto izvēlni. (skat. 4 Touch & Swipe displeja darbības princips)

Ierīces informācijas parādīšana



Fig. 76



Fig. 77

▶ Izpildiet darbības, kā tās parādītas attēlā.
▷ Ekrānā redzama ierīces informācija.

Programmatūra

Ar šo funkciju tiek parādīta jūsu ierīces programmatūras versija.

Programmatūras versijas attēlošana



Fig. 78

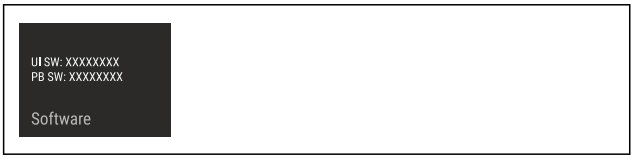

Fig. 79

▶ Izpildiet darbības, kā tās parādītas attēlā.
▷ Ekrānā redzama programmatūras versija.

Durvju trauksmes signāls

Ar šo funkciju aktivizējat vai deaktivizējat durvju trauksmes signālu. Durvju trauksmes signāls atskan, kad durvis ir atvērtas pārāk ilgi. Durvju trauksmes signāls piegādes brīdī ir aktivizēts. Jūs varat iestatīt, cik ilgi durvis var būt atvērtas, līdz atskan durvju trauksmes signāls.

Varat iestatīt šādus ilgumus:

- 1 minūte
- 2 minūtes
- 3 minūtes
- Izslēgts

Durvju trauksmes signāla iestatīšana



Fig. 80

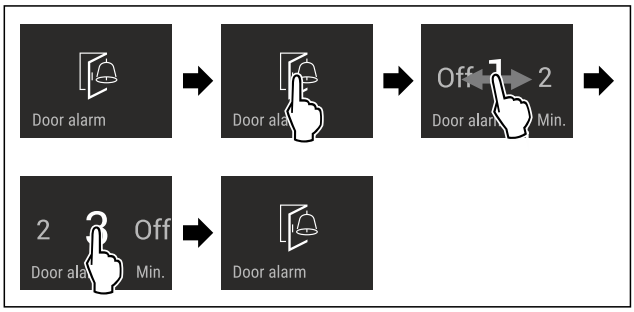

Fig. 81 Ilustratīvs attēls: durvju trauksmes signāla mainīšana no 1 minūtes uz 3 minūtēm.

▶ Izpildiet darbības, kā tās parādītas attēlā.
▷ Durvju trauksmes signāls ir iestatīts.

Durvju trauksmes signāla deaktivizēšana



Fig. 83

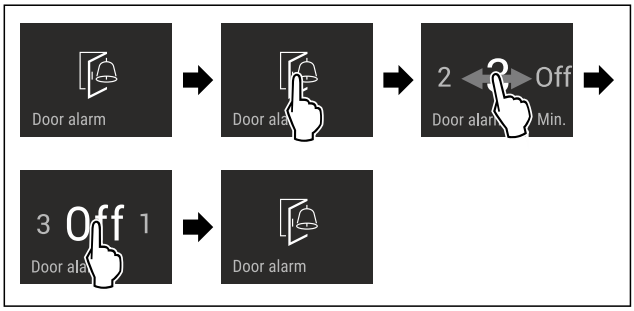

Fig. 84

▶ Izpildiet darbības, kā tās parādītas attēlā.
▷ Durvju trauksmes signāls ir deaktivizēts.

Demonstrācijas režīms

Demonstrācijas režīms ir īpaša funkcija tirdzniecības uzņēmumiem, kas vēlas demonstrēt ierīces funkcijas. Ja jūs aktivizējat demonstrācijas režīmu, tad visas ar dzesēšanas tehnoloģiju saistītās funkcijas ir deaktivizētas.

Ja jūs ieslēdzat šo ierīci un statusa rādījumā parādās "Demo", tad demonstrācijas režīms jau ir aktivizēts.

Ja jūs aktivizējat un pēc tam uzreiz deaktivizējat demonstrācijas režīmu, tad ierīce tiek atiestatīta uz rūpnīcas iestatījumiem. (skat. Atiestate uz rūpnīcas iestatījumiem)

Demonstrācijas režīma aktivizēšana



Fig. 85

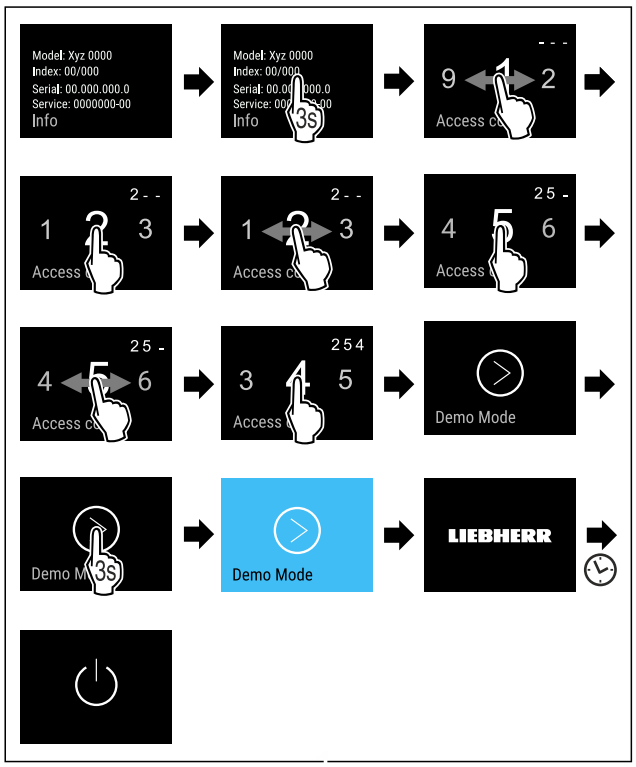

Fig. 86

▶ Veiciet darbības soļus, kā parādīts attēlā.
▷ Demonstrācijas režīms ir aktivizēts.
▷ Ierīce ir izslēgta.
▶ Ieslēdziet ierīci. (skat. 5.1 Ierīces ieslēgšana (pirmreizējā ekspluatācija))
▷ Statusa rādījumā parādās "DEMO".

Demonstrācijas režīma deaktivizēšana



Fig. 87

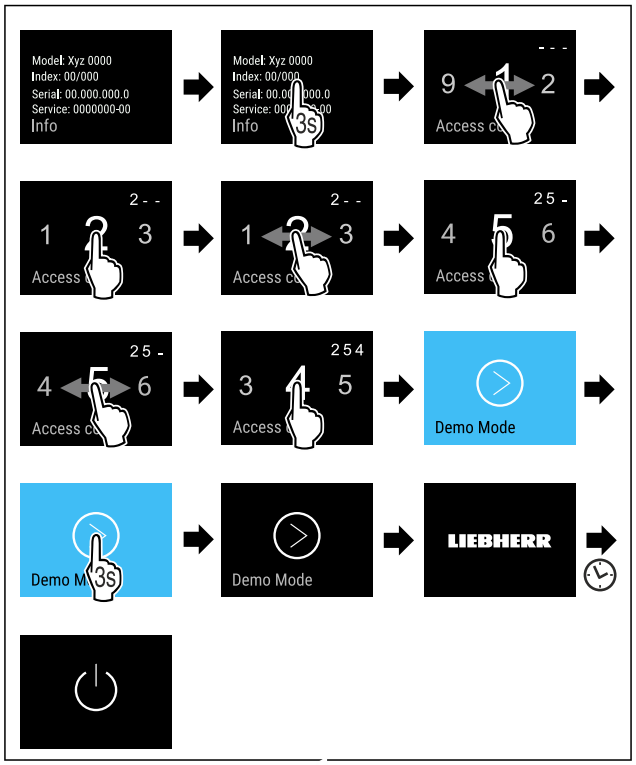

Fig. 88

▶ Veiciet darbības soļus, kā parādīts attēlā.
▷ Demonstrācijas režīms ir deaktivizēts.
▷ Ierīce ir izslēgta.
▶ Ieslēdziet ierīci. (skat. 5.1 Ierīces ieslēgšana (pirmreizējā ekspluatācija))
▷ Ierīce ir atiestatīta uz rūpnīcas iestatījumiem.

Atiestate uz rūpnīcas iestatījumiem

Ar šo funkciju jūs atiestatāt visus iestatījumus uz rūpnīcas iestatījumiem. Visi iestatījumi, kurus jūs līdz šim veicāt, tiek atiestatīti uz to sākotnējo iestatījumu.

Atiestates izpilde



Fig. 89

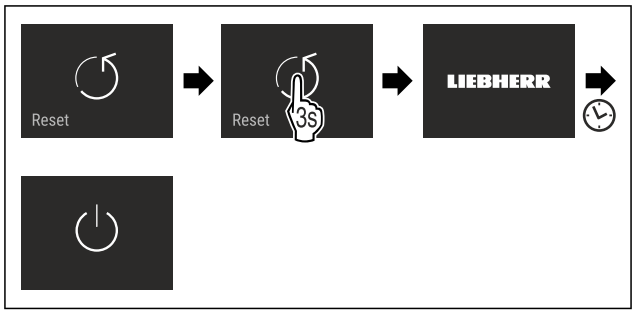

Fig. 90

▶ Izpildiet darbības, kā tās parādītas attēlā.
▷ Ierīce ir atiestatīta.
▷ Ierīce ir izslēgta.
▶ Pārstartēt ierīci. (skat. 5.1 Ierīces ieslēgšana (pirmreizējā ekspluatācija))

*** beroende på modell och utrustning**

8.3 Ziņojumi

Ir divas ziņojumu kategorijas:

Kategorija	Nozīme
Brīdinā-jums	Brīdinājumi parādās durvju trauksmes signāla vai darbības traucējumu gadījumā. Jūs varat paši aizvērt vienkāršos brīdinājumus. Nopietnu darbības traucējumu gadījumā jums jāsazinās ar klientu apkalpošanas dienestu. (skat. 11.4 Klientu serviss)
Atgādinā-jums	Atgādinājumi atgādina par vispārējiem proce-siem. Jūs varat veikt šos procesus un līdz ar to aizvērt ziņojumu.

8.3.1 Brīdinājumu pārskats

Ierīces īpašības brīdinājumu gadījumā:

- Displejā parādās brīdinājums sarkanā krāsā.
- Trauksmes skaņas signāls atskan ar pieaugošu skaļuma līmeni.
- Dažiem brīdinājumiem notiek iekšējā apgaismojuma pulsācija.

Ziņojums	Cēlonis	Ziņojuma aizvēršana
 **Durvju trauksmes signāls**	Ziņojums parādās, ja durvis ir pārāk ilgi atvērtas.	Veiciet darbības soļus. (skat. Durvju trauksmes signāls)
 **Kļūda**	Ziņojums parādās, ja pastāv ierīces kļūda. Ierīces detaļa uzrāda kļūdu.	Veiciet darbības soļus. (skat. Kļūda)
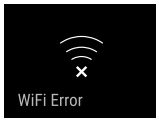 **WLAN kļūda**	Ziņojums parādās, ja ierīce nav spējusi savienoties ar WLAN. (skat. WLAN savienojuma pirm-reizējā izveidošana) Ziņojums parādās tikai sākotnējās iestatīšanas brīdī.	Veiciet darbības soļus. (skat. WLAN kļūda)

8.3.2 Brīdinājumu aizvēršana

Durvju trauksmes signāls

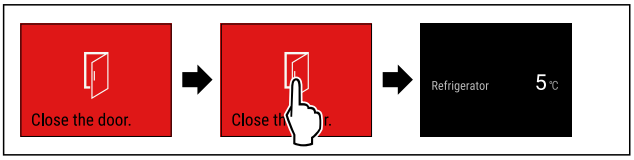

Fig. 91 Ilustratīvs attēlojums

▶ Veiciet darbības soļus, kā parādīts attēlā.

-vai-

▶ Aizveriet durvis.

▷ Displejs pāriet uz statusa rādījumu.

Jūs varat iestatīt, cik ilgi durvis drīkst būt atvērtas, līdz atskan durvju trauksmes signāls. (skat. Durvju trauksmes signāla iestatīšana)

Kļūda

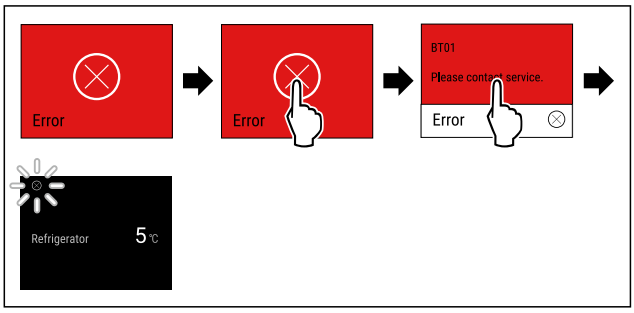

Fig. 92 Ilustratīvs attēlojums

▶ Pieskarieties īslaicīgi displejam.
▷ Parāda kļūdas kodu.
▶ Pierakstiet kļūdas kodu.
▶ Pieskarieties īslaicīgi displejam.
▷ Displejs pāriet uz statusa rādījumu.
▶ Vērsieties klientu servisā. (skat. 11.4 Klientu serviss)

WLAN kļūda

▶ Pārbaudiet WLAN savienojumu.
▶ Savienojiet ierīci atkārtoti ar WLAN. (skat. WLAN)

8.3.3 Atgādinājumu pārskats

Ierīces īpašības atgādinājumu gadījumā:

- Displejā parādās atgādinājums dzeltenā krāsā.
- Atskan trauksmes skaņas signāls.
- Dažiem atgādinājumiem notiek iekšējā apgaismojuma pulsācija.

Varat deaktivizēt šādus atgādinājumus (skat. Atgādinājuma deaktivizēšana) :

- FreshAir aktīvās ogles filtra nomaiņa

Ziņojums	Cēlonis	Ziņojuma aizvēr-šana
 **FreshAir aktīvās ogles filtra nomaiņa**	Ziņojums parādās, kad jānomaina Fres-hAir aktīvās ogles filtrs.	Veiciet darbības soļus. (skat. Fres-hAir aktīvās ogles filtra nomaiņa)

8.3.4 Atgādinājumu aizvēršana

FreshAir aktīvās ogles filtra nomaiņa

Liebherr iesaka: Nomainiet FreshAir aktīvās ogles filtru ik pēc 6 mēnešiem.

Norāde

Jūs saņemsiet FreshAir aktīvās ogles filtru Liebherr-Haus-geräte internetveikalā tīmekļa vietnē home.liebherr.com/shop/de/deu/zubehor.html.

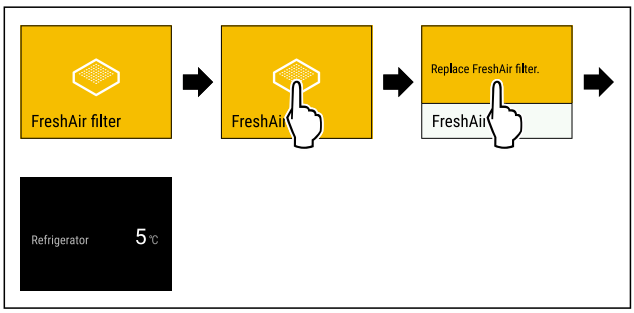

Fig. 93 Ilustratīvs attēlojums

▶ Pieskarieties īslaicīgi displejam.

▷ Displejs parāda informāciju par atgādinājumu.
▶ Pieskarieties īslaicīgi displejam.
▶ Nomainiet aktīvās ogles filtru. (skat. 10.1 FreshAir aktīvās ogles filtrs)
▷ Aktīvās ogles filtrs nodrošina optimālu gaisa kvalitāti ledusskapī.
▷ Atgādinājums atkārtoti parādās pēc 6 mēnešiem.

Ja vairs nevēlaties saņemt atgādinājumu, tad jūs varat deaktivizēt atgādinājumu. (skat. Atgādinājuma deaktivizēšana)

9 Aprīkojums

9.1 Durvju plaukts

Durvju plaukti ir piemēroti dzērienu un pārtikas produktu glabāšanai. Jūs varat pārvietot durvju plauktus individuālai lietošanai un tīrīšanai. Taču Liebherr iesaka izmantot durvju plauktus durvīs no rūpnīcas piegādātajā pozīcijā.

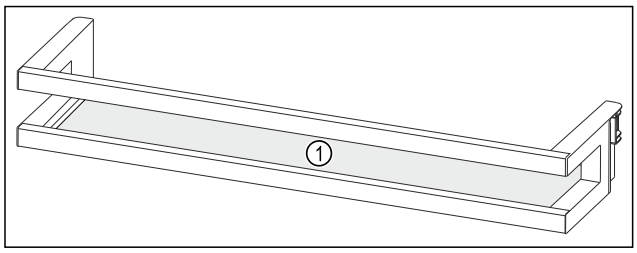

Fig. 94 Durvju plaukta ilustratīvs attēlojums
(1) Plaukts

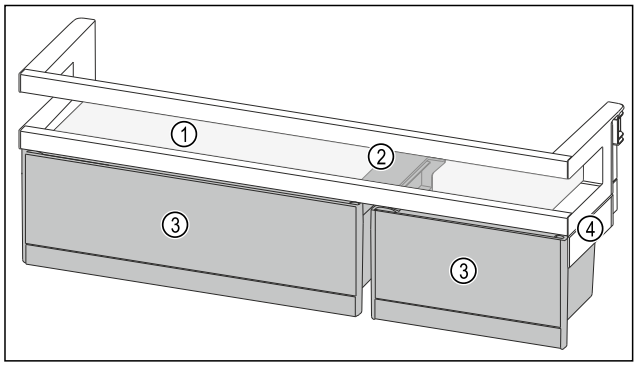

Fig. 95 Durvju plaukta ar VarioBox ilustratīvs attēlojums
(1) Plaukts
(2) VarioBox atbalsta daļa
(3) VarioBox
(4) Sāna daļa

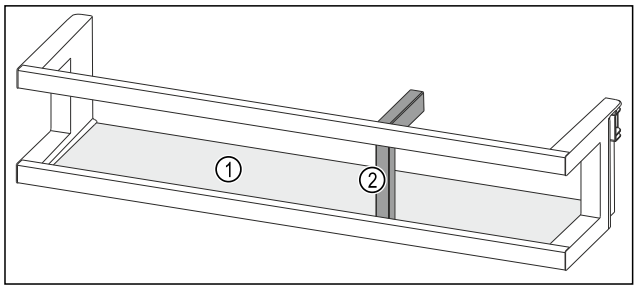

Fig. 96 Durvju plauka ar pudeļu turētāju ilustratīvs attēlojums
(1) Plaukts
(2) Pudeļu turētājs

Turpmākā tabula rāda piemērus, ko jūs varat glabāt attiecīgajā durvju plauktā.

Durvju plaukts	Pārtikas produkti
Durvju plaukts (skat. Fig. 94)	Sviests, siers, konservi, tūbiņas
Durvju plaukts ar pudeļu turētāju (skat. Fig. 96)	Pudeles Ar dažādiem pudeļu turētājiem jūs nostiprināt pudeles durvju plauktā.
Durvju plaukts ar VarioBox (skat. Fig. 95)	Neliela izmēra pārtikas produkti

9.1.1 VarioBox izņemšana

Jūs varat izmantot tikai vienu vai abas VarioBox. Ja durvju plauktā zem durvju plaukta ar VarioBox vēlaties novietot īpaši augstas pudeles, tad varat izņemt vienu vai abas VarioBox.

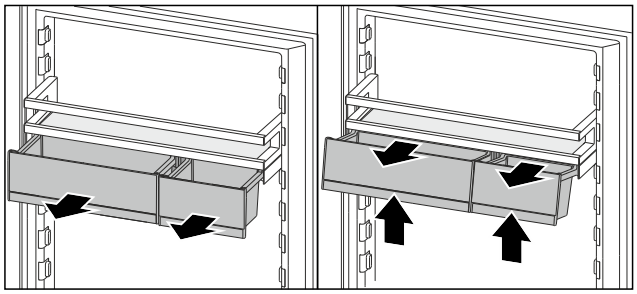

Fig. 97
▶ Izvelciet ārā VarioBox līdz galam.
▶ Paceliet VarioBox priekšpusē.
▶ Izņemiet VarioBox virzienā uz priekšu.

9.1.2 Durvju plaukta izņemšana

Pārliecinieties, vai ir izpildīti šādi priekšnoteikumi:
❑ VarioBox ir izņemtas. (skat. 9.1.1 VarioBox izņemšana)

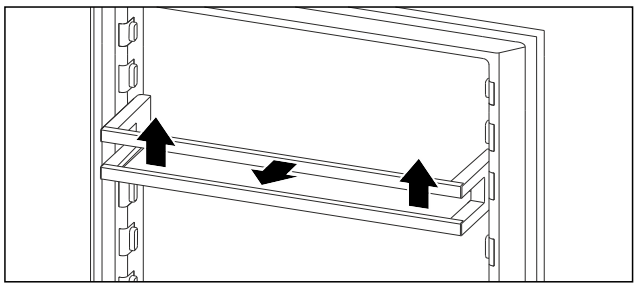

Fig. 98 Ilustratīvs attēlojums
▶ Pabīdiet durvju plauktu uz augšu.
▶ Pavelciet durvju plauktu uz priekšu.

9.1.3 Durvju plaukta ievietošana

Pārliecinieties, vai ir izpildīti šādi priekšnoteikumi:
❑ VarioBox ir izņemtas. (skat. 9.1.1 VarioBox izņemšana)

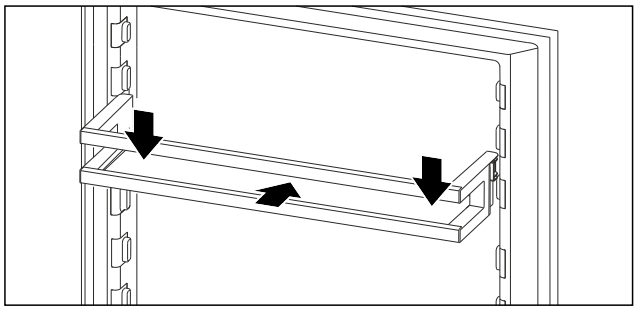

Fig. 99 Ilustratīvs attēlojums
▶ Iebīdiet durvju plauktu.
▶ Nospiediet durvju plauktu uz leju.

9.1.4 VarioBox ievietošana

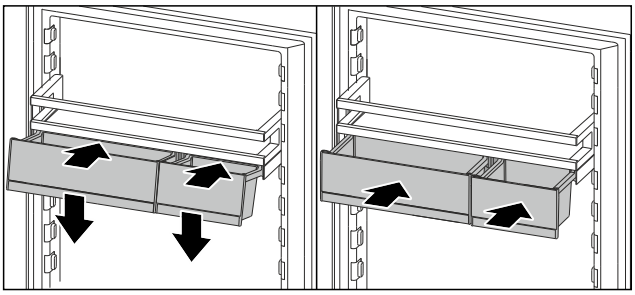

Fig. 100

- ▶ Uzlieciet VarioBox slīpi uz durvju plaukta ribas.
- ▶ Nolaidiet VarioBox.
- ▶ Iebīdiet VarioBox.

9.1.5 VarioBox pārlikšana

Pārliecinieties, vai ir izpildīti šādi priekšnoteikumi:

- ❑ VarioBox ir izņemtas. (skat. 9.1.1 VarioBox izņemšana)
- ❑ Durvju plaukts ir izņemts. (skat. 9.1.2 Durvju plaukta izņemšana)

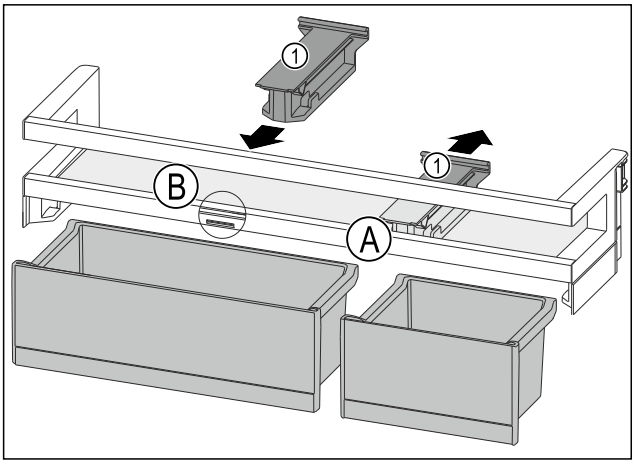

Fig. 101

- ▶ Noņemiet atbalsta daļu *Fig. 101 (1)* pozīcijā *Fig. 101 (A)* uz aizmuguri.
- ▶ Ievietojiet atbalsta daļu *Fig. 101 (1)* pozīcijā *Fig. 101 (B)*.
- ▶ Ievietojiet durvju plauktu. (skat. 9.1.3 Durvju plaukta ievietošana)

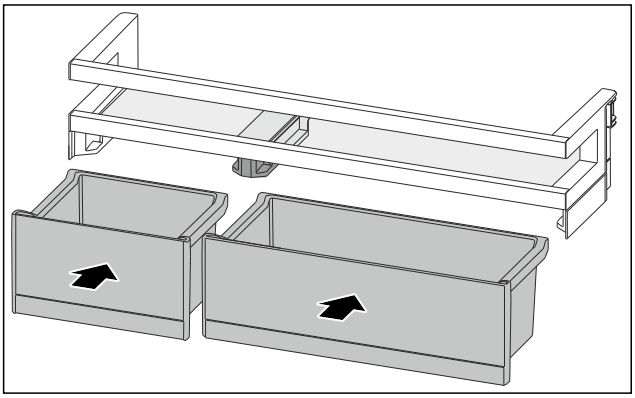

Fig. 102

- ▶ Ievietojiet VarioBox samainītajā kārtībā. (skat. Fig. 102)

9.2 Plaukti

9.2.1 Plauktu pārlikšana / izņemšana

Plaukti ar drošības slēgiem ir aizsargāti pret nejaušu izvilkšanu.

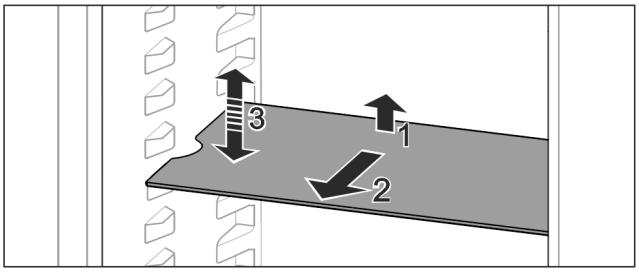

Fig. 103

- ▶ Paceliet plauktu un izvelciet uz priekšu.
- ▷ Sānu padziļinājums balsta pozīcijā.
- ▶ Pārlieciet plauktu: paceliet vai nolaidiet jebkurā augstumā un iebīdiet.

-vai-

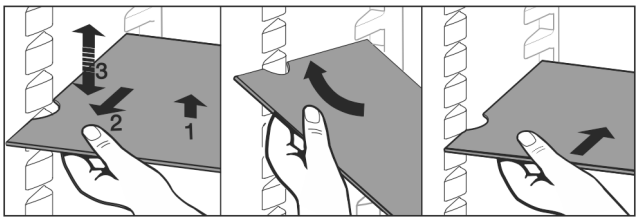

Fig. 104

- ▶ Izņemiet plauktu pilnīgi: izvelciet uz priekšu.
- ▶ Atvieglota izņemšana: Novietojiet plauktu slīpi.
- ▶ Ievietojiet plauktu atpakaļ: iebīdiet līdz galam.
- ▷ Drošības slēgi ir vērsti uz leju.
- ▷ Drošības slēgi atrodas aiz priekšējā plaukta.

9.3 Dalāmais plaukts

9.3.1 Dalāmā plaukta izmantošana

Plaukti ar drošības slēgiem ir aizsargāti pret nejaušu izvilkšanu.

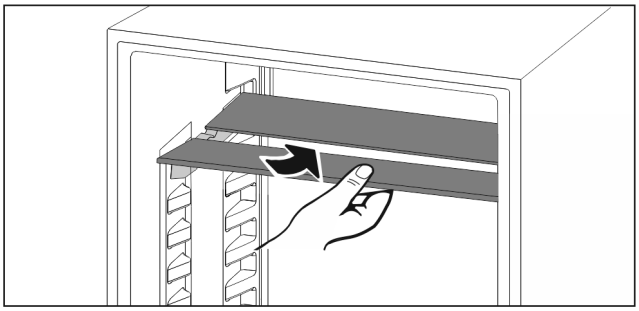

Fig. 105

- ▶ Pabīdiet apakšā dalāmo plauktu, kā parādīts attēlā.

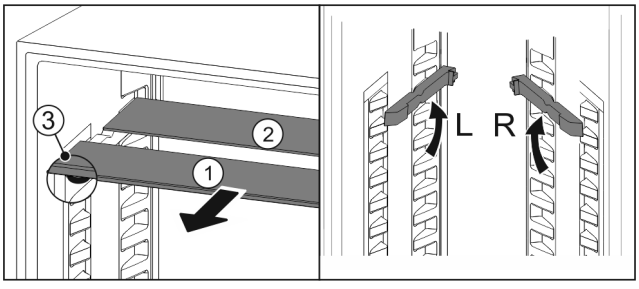

Fig. 106

Pārvietošana augstumā:

- ▶ Izvelciet stikla paneļus pa vienam uz priekšu *Fig. 106 (1)*.
- ▶ Izvelciet sliedes no fiksatora un nofiksējiet vajadzīgajā augstumā.
- ▶ Secīgi iebīdiet stikla paneļus.
- ▷ Lēzenie drošības slēgi priekšā, tieši aiz sliedes.
- ▷ Augstie drošības slēgi aizmugurē.

Abu plauktu izmantošana:
▶ Satveriet ar vienu roku apakšējo stikla paneli un pavelciet uz priekšu.
▷ Stikla panelis *Fig. 106 (1)* ar dekoratīvo uzliku atrodas priekšā.
▷ Apturi *Fig. 106 (3)* ir vērsti uz leju.

9.4 VarioSafe

VarioSafe nodrošina vietu ledusskapja nodalījumā, piem., maziem pārtikas produktiem, iepakojumiem, tūbiņām un glāzēm.

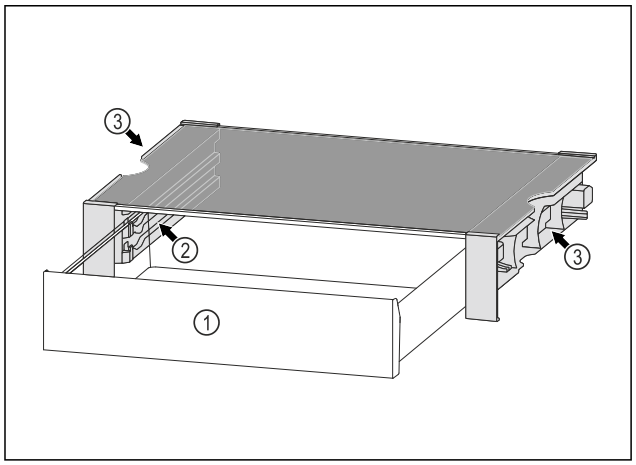

Fig. 107

(1) VarioSafe atvilktne

(2) Sānu sieniņas ar ribām paredzētas VarioSafe atvilktnei

(3) Padziļinājumi pie kreisās un labās sānu sieniņas

9.4.1 VarioSafe ievietošana

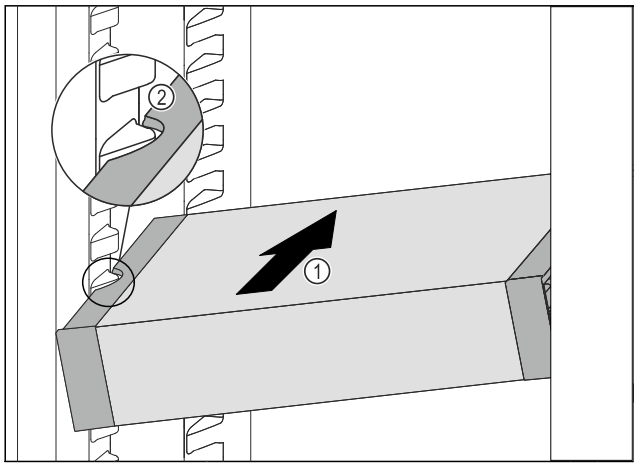

Fig. 108

▶ Iebīdiet VarioSafe slīpi ledusskapja nodalījumā *Fig. 108 (1)*, līdz VarioSafe sānu padziļinājumi *Fig. 108 (2)* atrodas tvertnes ribas augstumā ledusskapja nodalījumā.

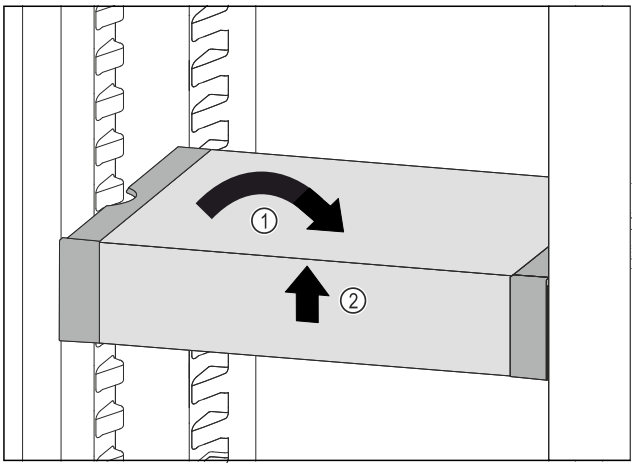

Fig. 109

▶ Novietojiet taisni VarioSafe. *Fig. 109 (1)*
▶ Paceliet priekšā VarioSafe. *Fig. 109 (2)*

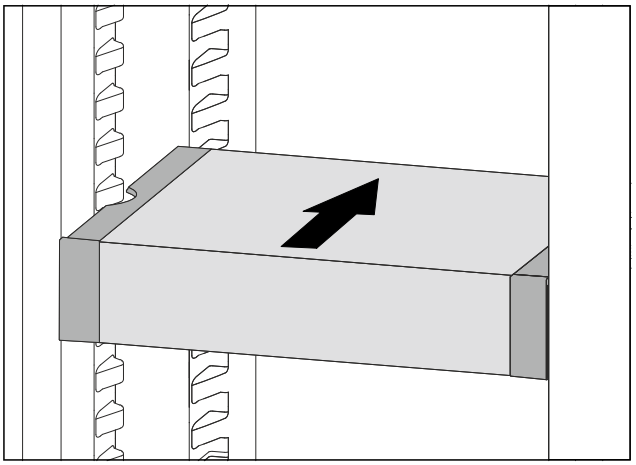

Fig. 110

▶ Paceliet VarioSafe uz priekšu.
▶ Iebīdiet VarioSafe uz aizmuguri.
▶ Nolaidiet VarioSafe.
▷ VarioSafe priekšā dzirdami nofiksējas.
▷ VarioSafe ir ievietots.

9.4.2 VarioSafe pārvietošana

Jūs varat VarioSafe pārvietot kā vienu veselu elementu ledusskapja nodalījumā.

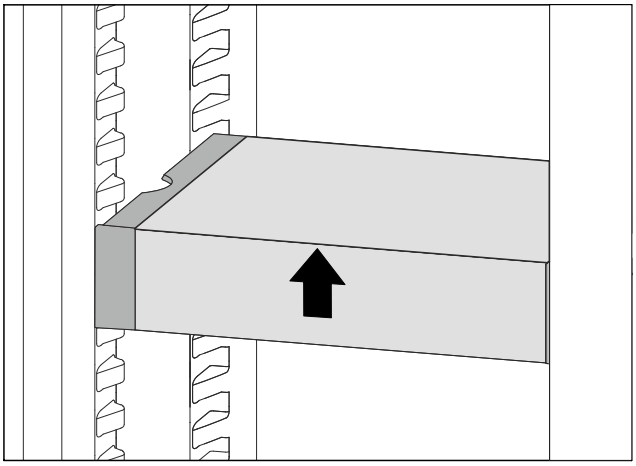

Fig. 111

▶ Paceliet priekšā VarioSafe.

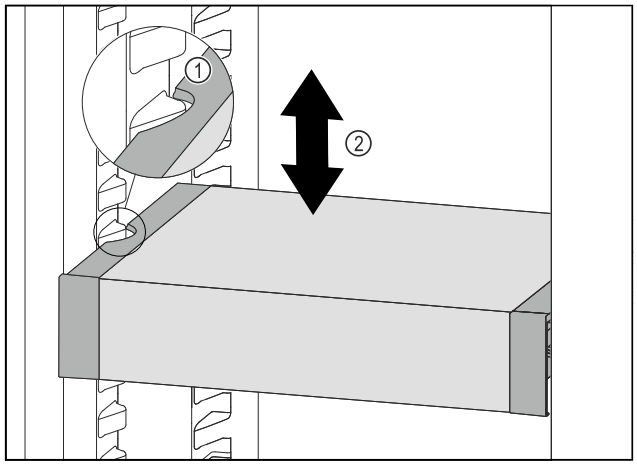

Fig. 112

▶ Pavelciet VarioSafe uz priekšu, līdz VarioSafe sānu padziļinājumi atrodas tvertnes ribas augstumā ledusskapja nodalījumā. *Fig. 112 (1)*

▶ Pārvietojiet VarioSafe ledusskapja nodalījumā uz augšu vai uz leju, līdz ir sasniegts vajadzīgais augstums. *Fig. 112 (2)*

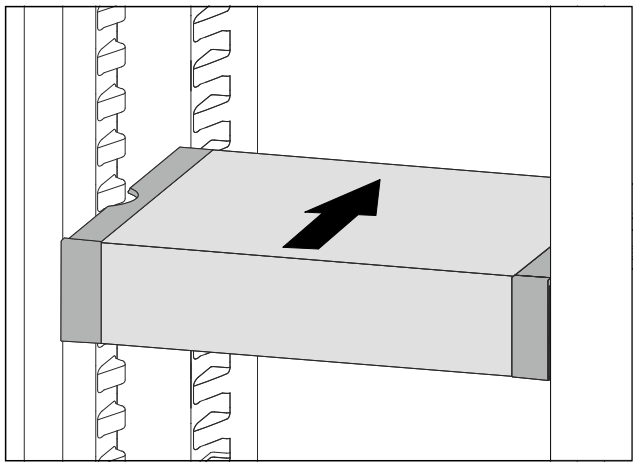

Fig. 113

▶ Paceliet priekšā VarioSafe.

▶ Iebīdiet VarioSafe uz aizmuguri.

▷ VarioSafe priekšā dzirdami nofiksējas.

▷ VarioSafe ir pārvietots augstumā.

9.4.3 VarioSafe atvilktnes pārvietošana

Jūs varat ievietot VarioSafe atvilktni divos dažādos augstumos. Ja vēlaties VarioSafe atvilktnē uzglabāt augstākus pārtikas produktus, tad iebīdiet VarioSafe atvilktni uz apakšējās ribas. Ja vēlaties VarioSafe atvilktnē uzglabāt zemākus pārtikas produktus, tad iebīdiet VarioSafe atvilktni uz augšējās ribas.

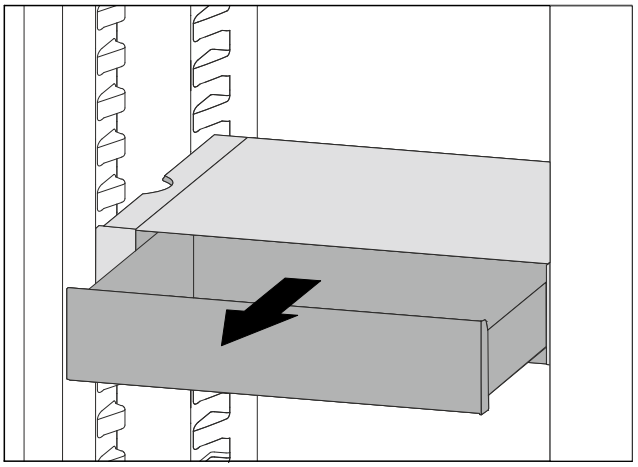

Fig. 114

▶ Izvelciet VarioSafe atvilktni līdz galam.

▶ Paceliet VarioSafe atvilktni priekšā.

▶ Izņemiet VarioSafe atvilktni uz priekšu.

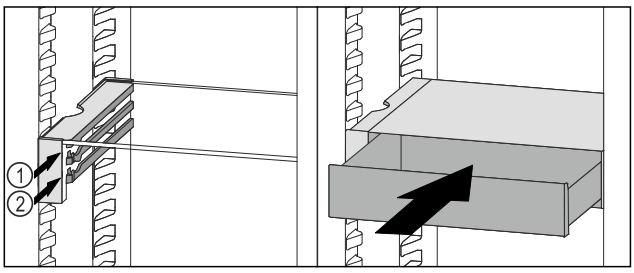

Fig. 115

▶ Paceliet VarioSafe atvilktni priekšā.

▶ Uzlieciet VarioSafe atvilktni aiz aizturiem uz vajadzīgās ribas *Fig. 115 (1)* vai *Fig. 115 (2)*.

▷ VarioSafe atvilktne ir pārvietota augstumā.

9.4.4 VarioSafe izņemšana

VarioSafe varat izņemt kā vienu veselu elementu.

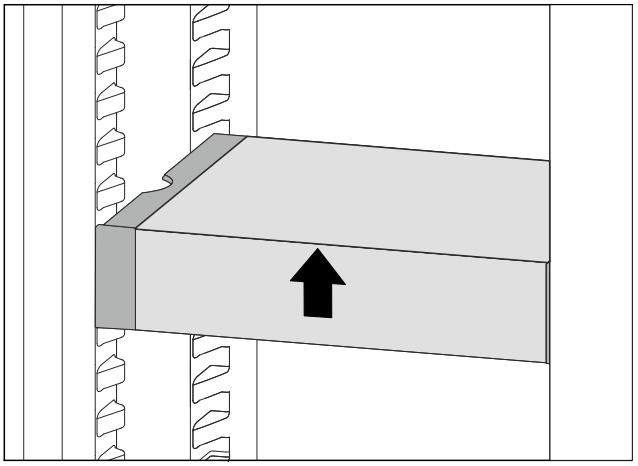

Fig. 116

▶ Paceliet priekšā VarioSafe.

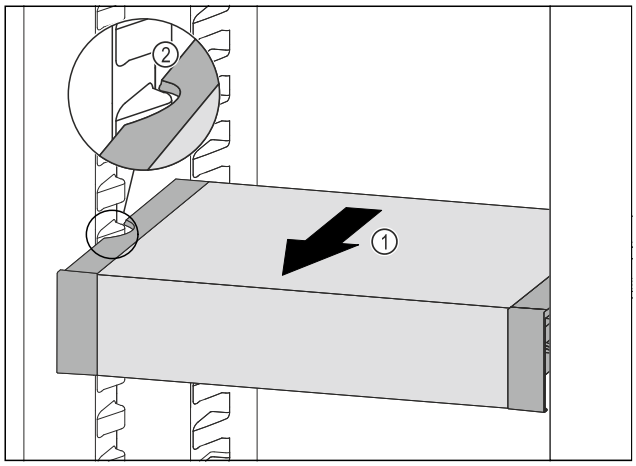

Fig. 117

▶ Pavelciet VarioSafe uz priekšu *Fig. 117 (1)*, līdz VarioSafe sānu padziļinājumi ledusskapja nodalījumā atrodas tvertnes ribas augstumā. *Fig. 117 (2)*

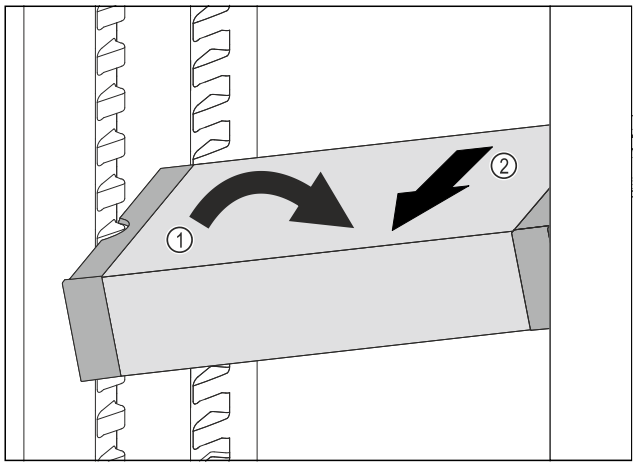

Fig. 118

▶ Novietojiet VarioSafe slīpi ledusskapja nodalījumā. *Fig. 118 (1)*
▶ Izņemiet VarioSafe uz priekšu. *Fig. 118 (2)*
▷ VarioSafe ir izņemts.

9.4.5 VarioSafe izjaukšana

Jūs varat izjaukt VarioSafe pa tās sastāvdaļām, ja vēlaties notīrīt VarioSafe vai uzstādīt vai demontēt rezerves daļas.

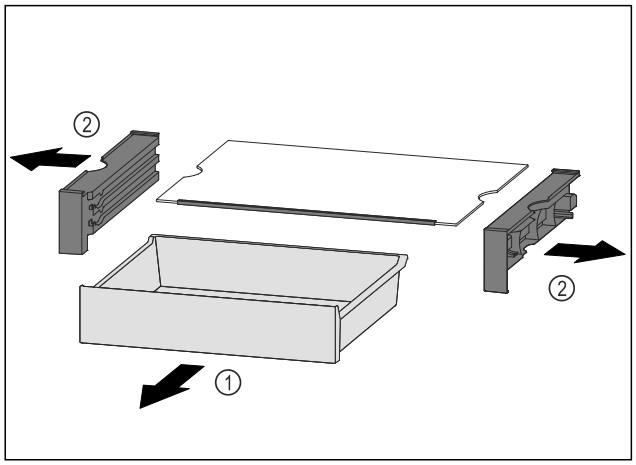

Fig. 119

▶ Izņemiet VarioSafe kā vienu veselu elementu. (skat. 9.4.4 VarioSafe izņemšana)
▶ Izjauciet VarioSafe saskaņā ar attēlu.

9.5 Atvilktnes

Jūs varat izņemt atvilktnes tīrīšanai.

Atvilktņu izņemšana un ievietošana atšķiras atkarībā no izvelkamās sistēmas. Šai ierīcei var būt dažādas izvelkamās sistēmas.

Norāde
Enerģijas patēriņš paaugstinās un dzesēšanas jauda pazeminās, ja ir nepietiekama pieplūdes ventilācija.
▶ Turiet vienmēr brīvas ventilatora gaisa spraugas aizmugurējās sienas iekšpusē.

9.5.1 Atvilktne uz vadsliedēm

Atvilktnes izņemšana

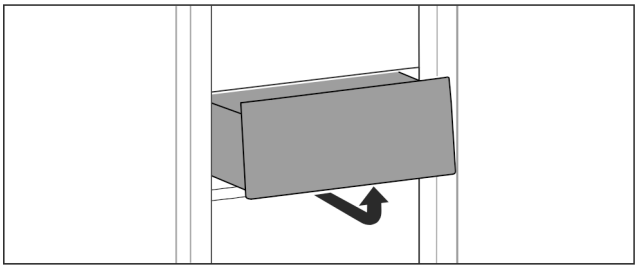

Fig. 120

▶ Izņemiet atvilktni, kā parādīts attēlā.

Atvilktnes ievietošana

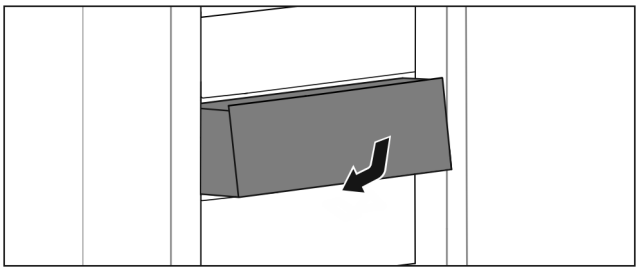

Fig. 121

▶ Ievietojiet atvilktni, kā parādīts attēlā.

9.5.2 Atvilktne uz teleskopiskajām sliedēm

Atvilktne pārvietojas ar izvelkamām sliedēm (teleskopiskajām sliedēm). Ir pilnībā izvelkamas un daļēji izvelkamas teleskopiskās sliedes. Pilnībā izvelkamas atvilktnes var pilnībā izņemt no ierīces. Daļēji izvelkamas atvilktnes nevar pilnībā izvilkt no ierīces. Kāda sistēma tiek izmantota jūsu ierīcē, ir atkarīgs no ierīces veida.

Ledusskapja nodalījuma daļēja izvilkšana

Atvilktnes izņemšana

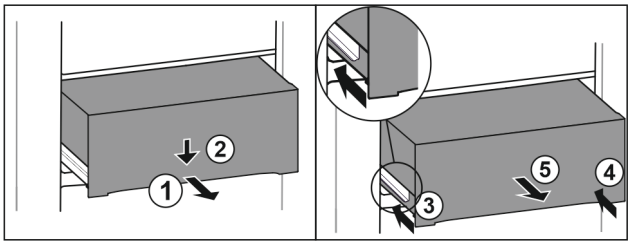

Fig. 122

▶ Izvelciet atvilktni līdz pusei. *Fig. 122 (1)*
▶ Spiediet atvilktni priekšpusē uz leju. *Fig. 122 (2)*
▶ Iebīdiet kreiso sliedi par aptuveni 2 cm. *Fig. 122 (3)*
▶ Iebīdiet labo sliedi par aptuveni 2 cm. *Fig. 122 (4)*
▶ Izņemiet atvilktni virzienā uz priekšu. *Fig. 122 (5)*

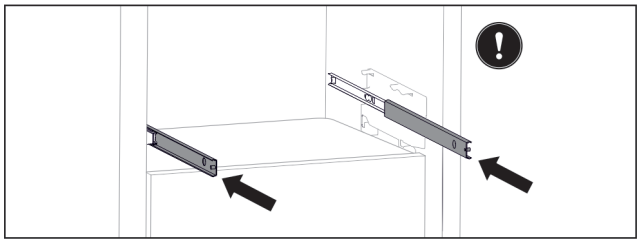

Fig. 123

Ja sliedes pēc atvilktnes izņemšanas vēl nav pilnīgi iebīdītas:

▶ Iebīdiet sliedes pilnīgi.

Atvilktnes ievietošana

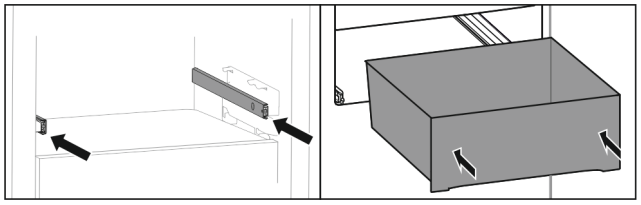

Fig. 124

▶ Iebīdiet sliedes.
▶ Uzlieciet atvilktni uz sliedēm.
▶ Iebīdiet atvilktni uz aizmuguri.

9.6 Fruit & Vegetable atvilktnes nodalījuma vāks

Nodalījuma vāks nodrošina nepārtraukti valdošo gaisa mitrumu.

Nodalījuma vāks atrodas tieši uz atvilktnes un to var aizklāt ar plauktiem vai papildu atvilktnēm.

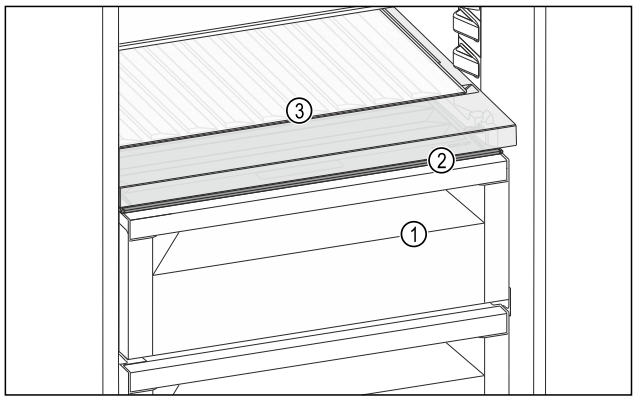

Fig. 125 Fruit & Vegetable atvilktnes nodalījuma vāka ilustratīvs attēlojums

(1) Fruit & Vegetable atvilktne
(2) Fruit & Vegetable atvilktnes nodalījuma vāks
(3) Maināma pudeļu novietne

9.6.1 Gaisa mitruma samazināšana atvilktnē

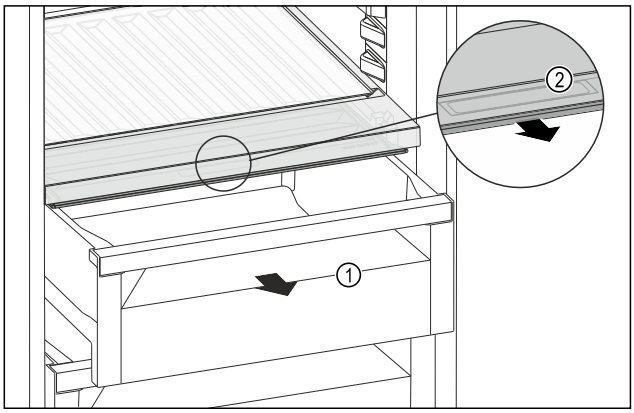

Fig. 126

▶ Izvelciet atvilktni *Fig. 126 (1)*.
▶ Satveriet nodalījuma vāka roktura padziļinājumu *Fig. 126 (2)* un vienlaikus pavelciet nodalījuma vāku uz priekšu.
▷ Aizvērtai atvilktnei ir pieejama neliela sprauga starp nodalījuma vāku un atvilktni.

9.6.2 Gaisa mitruma palielināšana atvilktnē

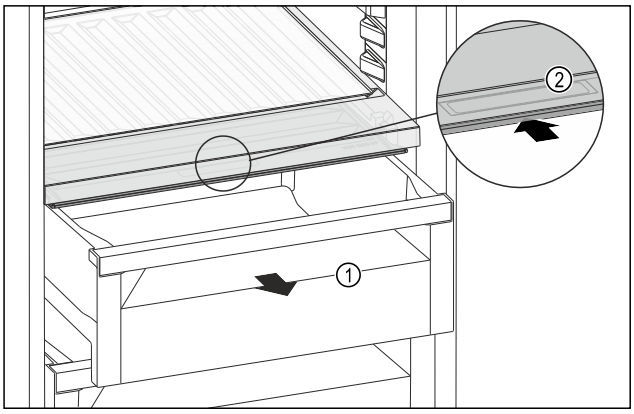

Fig. 127

▶ Izvelciet atvilktni *Fig. 127 (1)*.
▶ Satveriet nodalījuma vāka roktura padziļinājumu *Fig. 127 (2)* un vienlaikus pabīdiet nodalījuma vāku uz aizmuguri.
▷ Aizvērtai atvilktnei nodalījuma vāks blīvi noslēdzas ar atvilktni.

9.6.3 Fruit & Vegetable atvilktnes izmantošana kā Meat & Dairy atvilktni

Fruit & Vegetable atvilktni varat izmantot kā Meat & Dairy atvilktni. Šim nolūkam jāsamazina mitrums atvilktnē. (skat. 9.6.1 Gaisa mitruma samazināšana atvilktnē)

9.7 Sviesta trauks

9.7.1 Sviesta trauka atvēršana / aizvēršana

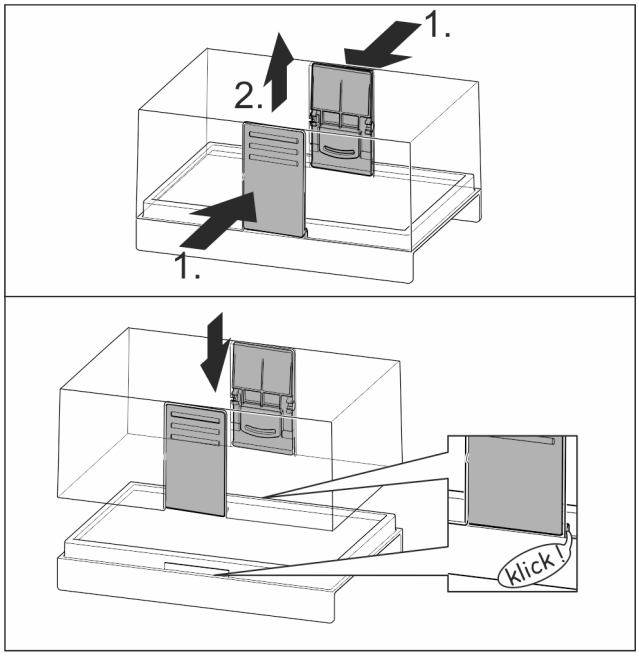

Fig. 128

9.7.2 Sviesta trauka izjaukšana

Ja nepieciešams tīrīt sviesta trauku, to var izjaukt.

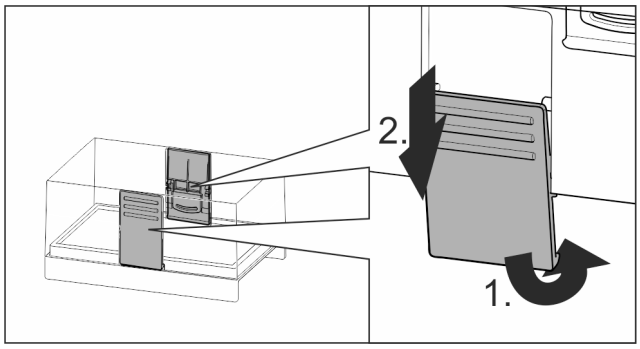

Fig. 129

▶ Izjauciet sviesta trauku.

9.8 Nodalījums olām

Nodalījums olām ir izvelkams un pagriežams. Nodalījuma olām abas daļas var izmanot, lai atzīmētu atšķirības, piem., pirkuma datumu.

9.8.1 Nodalījuma olām izmantošana

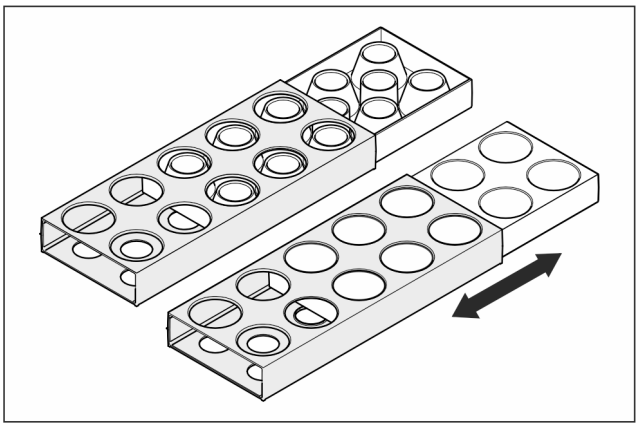

Fig. 130

▶ Augšējā puse: Uzglabājiet vistu olas.
▶ Apakšējā puse: Uzglabājiet paipalu olas.

9.9 Pudeļu turētājs

9.9.1 Pudeļu turētāja izmantošana

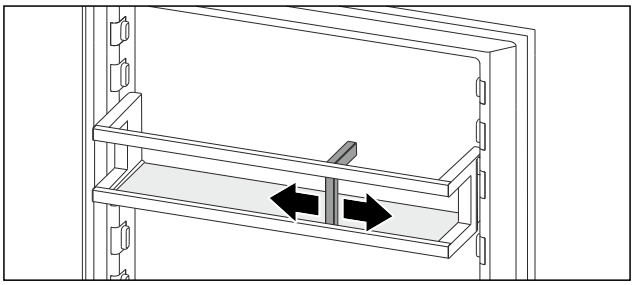

Fig. 131

▶ Pabīdiet pudeļu turētāju klāt pie pudelēm.
▷ Pudeles neapkrīt.

10 Apkope

10.1 FreshAir aktīvās ogles filtrs

FreshAir aktīvās ogles filtrs atrodas nodalījumā virs ventilatora.

Tas nodrošina optimālu gaisa kvalitāti.

❑ Nomainiet aktīvās ogles filtru ik pēc 6 mēnešiem. Ja ir aktivizēts atgādinājums, ziņojums indikatorā aicina veikt nomaiņu.
❑ Aktīvās ogles filtru var utilizēt kopā ar parastiem sadzīves atkritumiem.

Norāde
Jūs saņemsiet FreshAir aktīvās ogles filtru Liebherr-Hausgeräte internetveikalā tīmekļa vietnē home.liebherr.com/shop/de/deu/zubehor.html.

10.1.1 FreshAir aktīvās ogles filtra izņemšana

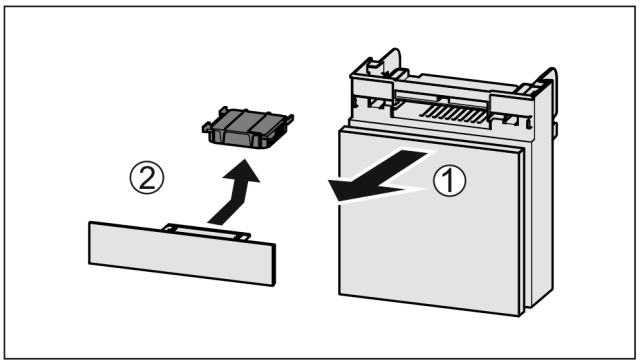

Fig. 132

▶ Izvelciet nodalījumu uz priekšu *Fig. 132 (1)*.
▶ Izņemiet aktīvās ogles filtru *Fig. 132 (2)*.

10.1.2 FreshAir aktīvās ogles filtra ievietošana

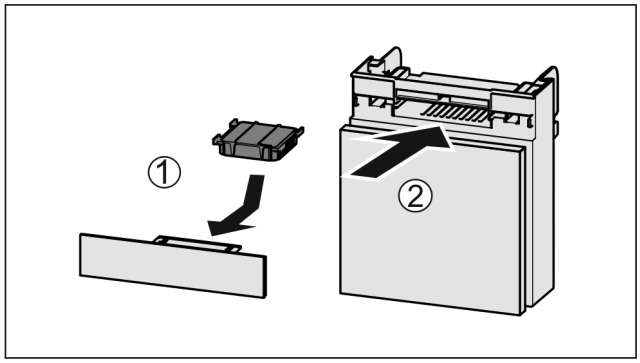

Fig. 133

▶ Ievietojiet aktīvās ogles filtru atbilstoši attēlam *Fig. 133 (1)*.
▷ Aktīvās ogles filtrs nofiksējas.
Ja aktīvās ogles filtrs ir vērsts uz leju:
▶ Iebīdiet nodalījumu *Fig. 133 (2)*.
▷ Tagad aktīvās ogles filtrs ir gatavs lietošanai.

10.2 Durvju plaukta izjaukšana

Jūs varat izjaukt dažus durvju plauktus, ja vēlaties notīrīt durvju plauktus vai uzstādīt vai demontēt rezerves daļas.

10.2.1 Durvju plaukta izjaukšana

Pārliecinieties, vai ir izpildīti šādi priekšnoteikumi:

❑ Durvju plaukts ir izņemts. (skat. 9.1.2 Durvju plaukta izņemšana)

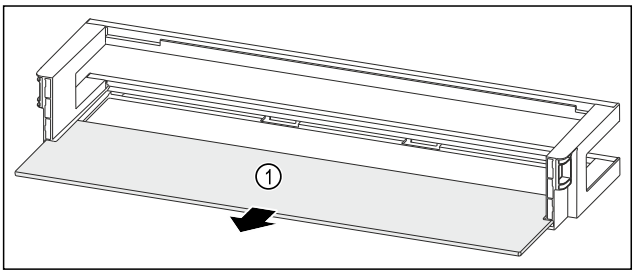

Fig. 134 Durvju plaukts ar plauktu

▶ Izņemiet plauktu *Fig. 134 (1)*.

10.2.2 Durvju plaukta ar VarioBox izjaukšana

Pārliecinieties, vai ir izpildīti šādi priekšnoteikumi:

❑ Durvju plaukts ir izņemts. (skat. 9.1.2 Durvju plaukta izņemšana)

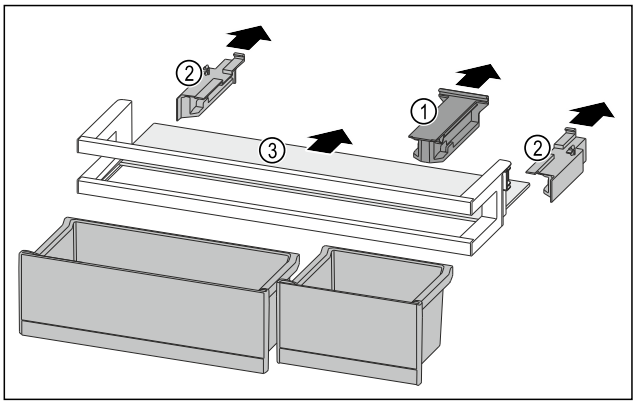

Fig. 135

▶ Izņemiet VarioBox. (skat. 9.1.1 VarioBox izņemšana)
▶ Noņemiet atbalsta daļu *Fig. 135 (1)*.
▶ Noņemiet sānu daļas *Fig. 135 (2)*.
▶ Izņemiet plauktu *Fig. 135 (3)*.

10.2.3 Durvju plaukta ar pudeļu turētāju izjaukšana

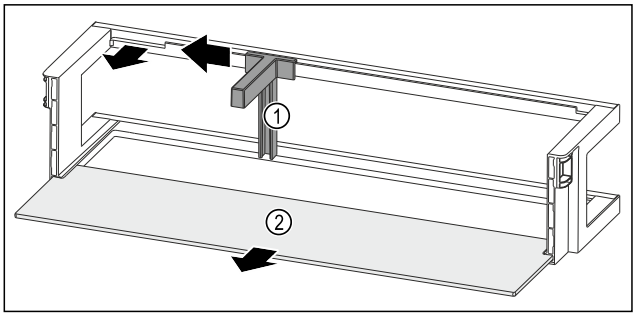

Fig. 136 Durvju plaukts ar pudeļu turētāju un plauktu

▶ Pabīdiet pudeļu turētāju *Fig. 136 (1)* līdz padziļinājumam uz sānu.
▶ Izņemiet pudeļu turētāju *Fig. 136 (1)*.
▶ Izņemiet plauktu *Fig. 136 (2)*.

10.3 Durvju plaukta salikšana

10.3.1 Durvju plaukta salikšana

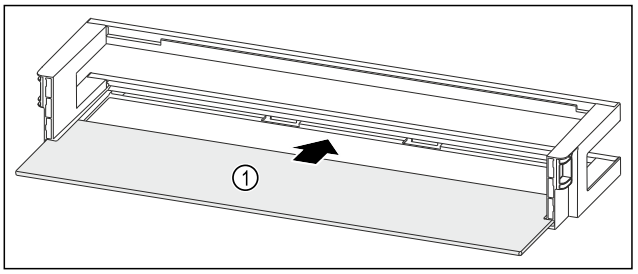

Fig. 137 Durvju plaukts ar plauktu

▶ Iebīdiet plauktu *Fig. 137 (1)* sānu padziļinājumos.

10.3.2 Durvju plaukta ar VarioBox salikšana

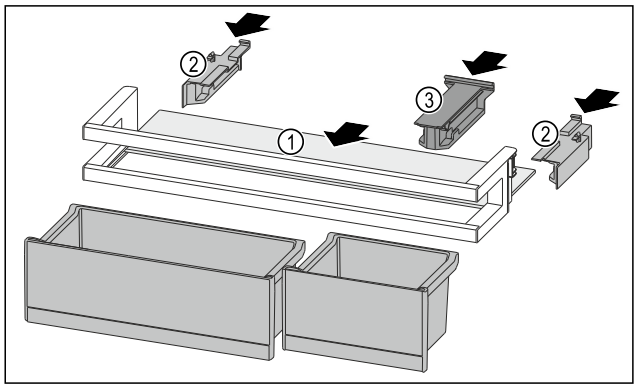

Fig. 138

- ▶ Iebīdiet plauktu *Fig. 138 (1)* sānu padziļinājumos.
- ▶ Ievietojiet sānu daļas *Fig. 138 (2)*.
- ▶ Ievietojiet atbalsta daļu *Fig. 138 (3)*.
- ▶ Ievietojiet VarioBox. (skat. 9.1.4 VarioBox ievietošana)

10.3.3 Durvju plaukta ar pudeļu turētāju salikšana

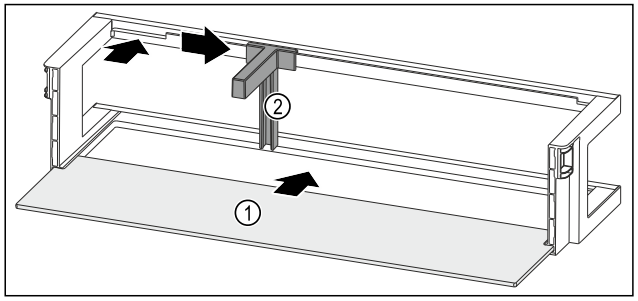

Fig. 139 Durvju plaukts ar plauktu

- ▶ Iebīdiet plauktu *Fig. 139 (1)* sānu padziļinājumos.
- ▶ Ievietojiet pudeļu turētāju *Fig. 139 (2)* padziļinājumā.
- ▶ Pabīdiet pudeļu turētāju *Fig. 139 (2)* vajadzīgajā pozīcijā uz sānu.

10.4 Izvelkamo sistēmu izjaukšana / montāža

10.4.1 Izjaukšanas norādes

Jūs varat izjaukt dažas izvelkamās sistēmas tīrīšanai. Šai ierīcei var būt dažādas izvelkamās sistēmas.

Var izjaukt vai nevar izjaukt šādas izvelkamās sistēmas:

Izvelkamā sistēma	izjaucama / nav izjaucama
Atvilktne uz ierīces pamatnes vai stikla plaukta	nav izjaucama
Atvilktne uz vadsliedēm	nav izjaucama
Daļēji izvelkams ledusskapja nodalījums	nav izjaucama

10.5 Fruit & Vegetable atvilktnes nodalījuma vāks

Jūs varat izņemt nodalījuma vāku tīrīšanai.

10.5.1 Nodalījuma vāka izņemšana

Pārliecinieties, vai ir izpildīti šādi priekšnoteikumi:

- ❑ Plaukts tieši virs atvilktnes ir izņemts. (skat. 9.2 Plaukti)
- ❑ Atvilktne tieši zem nodalījuma vāka ir izņemta. (skat. 9.5 Atvilktnes)

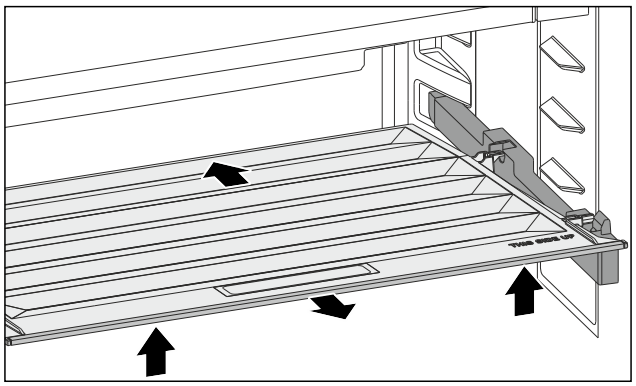

Fig. 140

- ▶ Pabīdiet nodalījuma vāku uz aizmuguri.
- ▶ Paceliet nodalījuma vāka priekšējo daļu.
- ▶ Izņemiet nodalījuma vāka priekšējo daļu slīpi uz augšu.

10.5.2 Nodalījuma vāka ievietošana

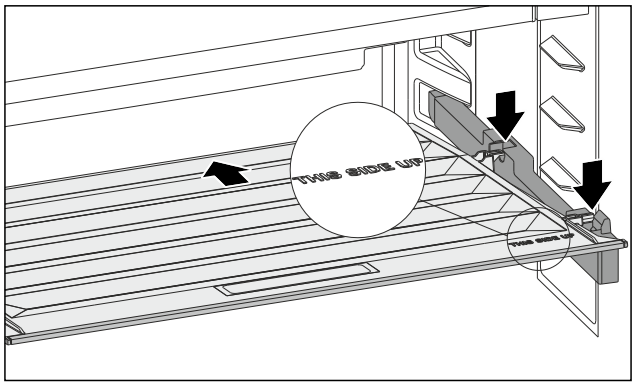

Fig. 141

Ja uzraksts THIS SIDE UP atrodas augšā:

- ▶ Ievietojiet aizmugurējās atbalsta daļas attiecīgajās aizmugurējās atverēs.
- ▶ Pabīdiet nodalījuma vāku uz aizmuguri.
- ▶ Nolaidiet nodalījuma vāka priekšējo daļu un nofiksējiet priekšējās atbalsta daļas atverēs.
- ▶ Novietojiet nodalījuma vāku vajadzīgajā pozīcijā.

10.6 Ierīces atkausēšana

BRĪDINĀJUMS

Ierīces nelietpratīga atkausēšana!
Savainojumi un bojājumi.

- ▶ Nelietojiet kādas citas mehāniskas ierīces vai citus līdzekļus atkausēšanas procesa paātrināšanai, kā tikai tos, ko ir ieteicis ražotājs.
- ▶ Neizmantojiet elektriskās sildierīces vai tvaika tīrīšanas ierīces, atklātu liesmu vai atkausēšanu paātrinošus aerosolus.
- ▶ Ledus noņemšanai neizmantojiet asus priekšmetus.

Atkausēšana noris automātiski. Kušanas ūdens izplūst pa izplūdes atveri un izgaro.

- ▶ Regulāri tīriet izplūdes atveri. (skat. 10.7 Ierīces tīrīšana)

10.7 Ierīces tīrīšana

10.7.1 Sagatavošanās darbi

BRĪDINĀJUMS
Elektriskās strāvas trieciena bīstamība!
▶ Atvienojiet kontaktdakšu no ledusskapja vai pārtrauciet strāvas padevi.

BRĪDINĀJUMS
Ugunsgrēka risks
▶ Nesabojājiet saldēšanas sistēmu.

▶ Iztukšojiet ierīci.
▶ Atvienojiet tīkla kontaktdakšu.
-vai-
▶ Aktivizējiet režīmu CleaningMode. (skat. CleaningMode)

10.7.2 Korpusa tīrīšana

IEVĒRĪBAI
Nelietpratīga tīrīšana!
Ierīces bojājumi.
▶ Izmantojiet vienīgi mīkstas slaukāmās drāniņas un ph neitrālus universālos tīrīšanas līdzekļus.
▶ Neizmantojiet abrazīvus vai skrāpējošus sūkļus vai tērauda vilnu.
▶ Neizmantojiet asus, abrazīvus, smiltis, hlorīdu vai skābes saturošus tīrīšanas līdzekļus.

BRĪDINĀJUMS
Ievainojumu un bojājumu risks no karstā tvaika!
Karstais tvaiks var izraisīt apdegumus un sabojāt virsmas.
▶ Neizmantojiet tvaika tīrīšanas ierīces!

▶ Noslaukiet korpusu ar mīkstu, tīru drānu. Izmantojiet remdenu ūdeni ar neitrālu tīrīšanas līdzekli lielu piesārņojumu gadījumā. Stikla virsmas var papildus tīrīt ar stikla tīrīšanas līdzekli.

10.7.3 Iekšpuses tīrīšana

IEVĒRĪBAI
Nelietpratīga tīrīšana!
Ierīces bojājumi.
▶ Izmantojiet vienīgi mīkstas slaukāmās drāniņas un ph neitrālus universālos tīrīšanas līdzekļus.
▶ Neizmantojiet abrazīvus vai skrāpējošus sūkļus vai tērauda vilnu.
▶ Neizmantojiet asus, abrazīvus, smiltis, hlorīdu vai skābes saturošus tīrīšanas līdzekļus.

▶ Plastmasas virsmas: ar roku tīriet, izmantojot mīkstu, tīru drānu, remdenu ūdeni un nedaudz mazgāšanas līdzekļa.
▶ Metāla virsmas: ar roku tīriet, izmantojot mīkstu, tīru drānu, remdenu ūdeni un nedaudz mazgāšanas līdzekļa.
▶ Izplūdes atvere: noņemiet nosēdumus ar tievu palīglīdzekli, piem., ar vates kociņu.

10.7.4 Aprīkojuma tīrīšana

IEVĒRĪBAI
Nelietpratīga tīrīšana!
Ierīces bojājumi.
▶ Izmantojiet vienīgi mīkstas slaukāmās drāniņas un ph neitrālus universālos tīrīšanas līdzekļus.
▶ Neizmantojiet abrazīvus vai skrāpējošus sūkļus vai tērauda vilnu.
▶ Neizmantojiet asus, abrazīvus, smiltis, hlorīdu vai skābes saturošus tīrīšanas līdzekļus.

Tīrīšana ar mīkstu, tīru drānu, ar remdenu ūdeni un nelielu trauku mazgāšanas šķidruma daļu:

- Plaukts
- Dalāmais plaukts
- VarioSafe
- Fruit & Vegetable atvilktnes nodalījuma vāks
- Atvilktne

Tīrīšana ar mitru drānu:

- Teleskopiskās sliedes
  Lūdzu, ievērojiet: Ziežviela vadotnēs paredzēta eļļošanai, un to nedrīkst notīrīt!

Tīrīšana trauku mazgāšanas mašīnā līdz 60 °C:

- Durvju plaukti
- VarioBox
- Pudeļu turētājs
- Dalāmā plaukta atbalsta daļas
- Nodalījums olām
- Sviesta trauks

▶ Izjauciet aprīkojumu: skatiet attiecīgo nodaļu.
▶ Tīriet aprīkojumu.

10.7.5 Pēc tīrīšanas

▶ Nosusiniet ierīci un atsevišķās daļas.
▶ Pievienojiet un ieslēdziet ierīci.
Kad temperatūra ir pietiekami zema:
▶ Ievietojiet pārtikas produktus.
▶ Regulāri atkārtojiet tīrīšanu.

11 Palīdzība klientam

11.1 Tehniskie rādītāji

Temperatūru diapazons	
Atdzesēšana	3 °C līdz 9 °C
BioFresh	0 °C līdz 3 °C

Apgaismojums	
Energoefektivitātes klase[1]	Gaismas avots
Šim ražojumam ir viens vai vairāki energoefektivitātes klases F gaismas avoti.	Gaismas diode

[1] *Ierīcei var būt gaismas avoti ar dažādām energoefektivitātes klasēm. Ir norādīta viszemākā energoefektivitātes klase.*

Ierīcēm ar WLAN savienojumu:

Frekvences norāde	
Frekvenču josla	2,4 GHz
Maksimāli izstarojuma jauda	< 100 mW

Frekvences norāde	
Radio aprīkojuma lietošanas mērķis	Integrēšana vietējā WLAN tīklā datu pārraidei

11.2 Darbības trokšņi

Ierīce darbības laikā izdala dažādus darbības trokšņus.

- Ja ir **neliela dzesēšanas jauda**, ierīce darbojas ekonomiski, taču ilgāk. Skaļums ir **mazāks**.
- Ja ir **liela dzesēšanas jauda**, pārtikas produkti tiek ātrāk atdzesēti. Skaļums ir **lielāks**.

  Piemēri:
  - aktivizētās funkcijas (skat. 8.2 Ierīces funkcijas)
  - darbojošs ventilators
  - tikko ielikti pārtikas produkti
  - augsta vides temperatūra
  - ilgi atvērtas durvis

Troksnis	Iespējamais cēlonis	Trokšņa veids
Klunkstēšana un šļakstīšanās	Aukstuma aģents plūst aukstuma kontūrā.	Normāls darba troksnis
Šņākšana un sīkšana	Aukstuma aģents tiek iesmidzināts aukstuma kontūrā.	Normāls darba troksnis
Dūkšana	Ierīce veic dzesēšanu. Skaļums ir atkarīgs no dzesēšanas jaudas.	Normāls darba troksnis
Šļūkšanas trokšņi	Durvis tiek atvērtas vai aizvērtas ar aizvēršanas amortizatoru.	Normāls darba troksnis
Rūkoņa un šalkoņa	Darbojas ventilators.	Normāls darbības troksnis
Klikšķināšana	Tiek ieslēgti un izslēgti komponenti.	Normāls pārslēgšanas troksnis
Grabēšana un džinkstēšana	Ir aktīvi vārsti vai aizvari.	Normāls pārslēgšanas troksnis

Troksnis	Iespējamais cēlonis	Trokšņa veids	Novēršana
Vibrācija	Nepiemērota uzstādīšana	Kļūdains troksnis	Horizontāli nolīmeņojiet ierīci, izmantojot kājiņas.
Klabēšana	Aprīkojums, priekšmeti ierīces iekšienē	Kļūdains troksnis	Nofiksējiet aprīkojuma daļas. Atstājiet atstatumu starp priekšmetiem.

11.3 Tehnisks traucējums

Šīs ierīces konstrukcija un izgatavošanas veids nodrošina tās ilgstošu darbmūžu un ekspluatācijas drošumu. Ja tomēr ierīces darbībā rodas kāds traucējums, pārbaudiet, vai traucējums nav izskaidrojams ar kādu vadības kļūdu. Šādā gadījumā izdevumi par labošanu netiks kompensēti, pat ja nebūs beidzies garantijas laiks.

Turpmākos traucējumus varat novērst patstāvīgi.

11.3.1 Ierīces funkcija

Kļūda	Iemesls	Novēršana
Ierīce nedarbojas.	→ Ierīce nav ieslēgta.	▶ Ieslēdziet ierīci.
	→ Tīkla kontaktdakša nav kārtīgi iesprausta kontaktligzdā.	▶ Pārbaudiet tīkla kontaktdakšu.
	→ Kontaktligzdas drošinātājs nav kārtībā.	▶ Pārbaudiet drošinātāju.
	→ Strāvas padeves pārtraukums	▶ Turiet ierīci aizvērtu.
	→ Vājstrāvas ierīces ligzda nav pareizi iesprausta ierīcē.	▶ Pārbaudiet vājstrāvas ierīces ligzdu.
Temperatūra nav pietiekami zema.	→ Ierīces durvis nav kārtīgi aizvērtas.	▶ Aizveriet ierīces durvis.
	→ Apkārtējās vides temperatūra ir par augstu.	▶ Problēmas risinājums: (skat. 1.7 Klimata klases)
	→ Ierīce tika pārāk bieži vai pārāk ilgi turēta atvērta.	▶ Nogaidiet, vai nepieciešamā temperatūra atkal noregulējas pati par sevi. Ja ne, tad vērsieties klientu servisā. (skat. 11.4 Klientu serviss)
	→ Temperatūra ir nepareizi iestatīta.	▶ Iestatiet zemāku temperatūru un pēc 24 stundām pārbaudiet.
	→ Ierīce atrodas pārāk tuvu kādam siltuma avotam (plītij, apsildes avotam utt).	▶ Izmainiet ierīces vai siltuma avota atrašanās vietu.

Kļūda	Iemesls	Novēršana
Durvju blīvējums ir bojāts, vai tas jānomaina citu iemeslu dēļ.	→ Durvju blīvējumu var nomainīt. To var nomainīt bez papildu palīginstrumentiem.	▶ Vērsieties klientu servisā. (skat. 11.4 Klientu serviss)
Ierīce ir apledojusi, vai veidojas kondensāts.	→ Durvju blīvējums var būt izslīdējis no rievas.	▶ Pārbaudiet, vai durvju blīvējums ir pareizi novietots rievā.
Ierīces ārējās virsmas ir siltas.*	→ Saldēšanas sistēmas siltumu lieto kondensāta nepieļaušanai.	▶ Tas ir normāli.

11.3.2 Aprīkojums

Kļūda	Iemesls	Novēršana
Nedeg iekšējais apgaismojums.	→ Ierīce nav ieslēgta.	▶ Ieslēdziet ierīci.
	→ Durvis bija atvērtas ilgāk par 15 minūtēm.	▶ Ja durvis ir atvērtas apmēram 15 minūtes, iekšējais apgaismojums izslēdzas automātiski.
	→ Ir bojāts LED apgaismojums vai pārsegs.	▶ Vērsieties klientu servisā. (skat. 11.4 Klientu serviss)

11.4 Klientu serviss

Vispirms pārbaudiet, vai varat kļūdu novērst pats (skat. 11 Palīdzība klientam) . Ja tas nav iespējams, tad vērsieties klientu servisā.

Adresi atradīsiet pievienotajā brošūrā «Liebherr serviss» vai tīmekļa vietnē home.liebherr.com/service.

BRĪDINĀJUMS

Nekvalificēts remonts!
Savainojumi.

- ▶ Remontdarbus un cita veida iejaukšanos ierīcē un elektropieslēgumā, kas nav konkrēti nosaukti nodaļā (skat. 10 Apkope) , ir jāveic tikai tehniskās apkopes dienestam.
- ▶ Uzticiet bojāto tīkla pieslēguma vadu nomainīt tikai ražotājam vai viņa klientu servisam, vai tamlīdzīgi kvalificētai personai.
- ▶ Ierīcēm ar vājstrāvas ierīces spraudni nomaiņu drīkst veikt klients.

11.4.1 Sazināšanās ar klientu servisu

Pārliecinieties, vai ir sagatavota šāda ierīces informācija:

- ❑ Ierīces apzīmējums (modelis un rādītājs)
- ❑ Servisa Nr. (serviss)
- ❑ Sērijas Nr. (S-Nr.)

▶ Atlasiet ierīces informāciju displejā. (skat. Ierīces informācija)

-vai-

▶ Skatiet informāciju par ierīci datu plāksnītē. (skat. 11.5 Datu plāksnīte)

▶ Pierakstiet ierīces informāciju.
▶ Informējiet klientu servisu: Paziņojiet kļūdas un ierīces informāciju.
▷ Tas nodrošina ātru un mērķtiecīgu servisu.
▶ Izpildiet pārējās klientu servisa norādes.

11.5 Datu plāksnīte

Datu plāksnīte atrodas aiz atvilktnēm ierīces iekšpusē.

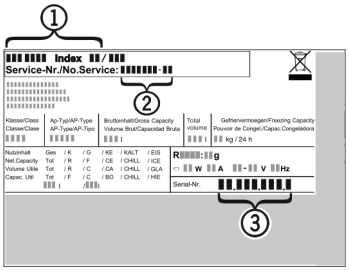

Fig. 142

(1) Ierīces apzīmējums
(2) Servisa Nr.
(3) Sērijas Nr.

▶ Nolasiet informāciju no datu plāksnītes.

12 Ekspluatācijas izbeigšana

▶ Iztukšojiet ierīci.
▶ Izslēdziet ierīci. (skat. Ierīces izslēgšana un ieslēgšana)
▶ Atvienojiet tīkla kontaktdakšu no kontaktligzdas.
▶ Noņemiet vājstrāvas ierīces ligzdu pēc vajadzības: Atvienojiet vājstrāvas ierīces ligzdu no ierīces kontaktdakšas un vienlaikus pārvietojiet uz kreiso pusi un labo pusi.
▶ Notīriet ierīci. (skat. 10.7 Ierīces tīrīšana)
▶ Atstājiet durvis atvērtas, lai neveicinātu sliktu smaku rašanos.

13 Utilizācija

Pārliecinieties, vai ir izpildīti šādi priekšnoteikumi:

- ❑ Ir zināma pie ierīces redzamo simbolu nozīme.
- ❑ Ir zināmas utilizācijas norādes. (skat. 1.5 Utilizācijas norādes)

13.1 Ierīces sagatavošana utilizācijai

▶ Pārtrauciet ierīces ekspluatāciju. (skat. 12 Ekspluatācijas izbeigšana)

13.2 Ierīces ekoloģiski nekaitīga utilizācija

BRĪDINĀJUMS
Izplūstošs saldēšanas aģents un eļļa!
Ugunsgrēks. Ierīcē izmantotais saldēšanas aģents ir videi nekaitīgs, taču ugunsnedrošs. Ierīcē izmantotā eļļa arī ir ugunsnedroša. Izplūstošais saldēšanas aģents un eļļa atbilstoši augstas koncentrācijas un saskares ar ārēju siltuma avotu gadījumā var aizdegties.
▶ Nebojājiet saldēšanas aģenta kontūra un kompresora cauruļvadus.

▶ Ievērojiet norādes par ierīces transportēšanu. (skat. 3.4 Ierīces transportēšana)
▶ Nogādājiet ierīci nebojātā veidā.
▶ Utilizējiet ierīci atbilstoši norādēm.

Scan QR Code and find digital operating and installation instructions.



home.liebherr.com

20260720 **7083943-00**

Liebherr-Hausgeräte Marica EOOD
Bezirk Plovdiv
4202 Radinovo
Bulgarien