Navodilo za uporabo in montažo



SL **ORIGINALNO NAVODILO ZA UPORABO**

LIEBHERR

Vsebina

1 Splošni varnostni napotki ... 3
1.1 Predvidena uporaba ... 3
1.2 Skupina uporabnikov ... 3
1.3 Opozorilni napotki – nevarnosti za uporabnika ... 3
1.4 Motnje, poškodbe in popravila ... 4
1.5 Napotki za odstranjevanje ... 4
1.6 Skladnost ... 4
1.7 Klimatski razredi ... 4
1.8 Snovi SVHC v skladu z Uredbo REACH ... 4
1.9 Zbirka podatkov EPREL ... 4
1.10 Licence odprtega vira ... 4
1.11 Nadomestni deli ... 4
1.12 Opozorilne stopnje ... 5

2 Kratek opis aparata ... 5
2.1 Obseg dobave ... 5
2.2 Pregled aparatov in opreme ... 5
2.3 SmartDevice ... 5

3 Postavitev in priključitev ... 5
3.1 Pogoji za postavitev ... 5
3.2 Mere aparata ... 6
3.3 Mere prostora za postavitev ... 7
3.4 Teža sprednjih delov pohištva ... 8
3.5 Transportiranje naprave ... 8
3.6 Razpakiranje aparata ... 8
3.7 Razlaga uporabljenih simbolov ... 8
3.8 Prestavitev tečaja vrat zamrzovalnega predala s 4 zvezdicami* ... 9
3.9 Zamenjava smeri odpiranja vrat ... 9
3.10 Postavitev aparata ... 11
3.11 Postavitev več naprav ... 12
3.12 Odstranjevanje embalaže v odpadke ... 12
3.13 Vgradnja aparata v kuhinjsko nišo ... 12
3.14 Sprednje strani pohištva ... 19
3.15 Priključitev aparata na električno napajanje ... 20

4 Način delovanja zaslona Touch ... 20
4.1 Krmarjenje in razlaga simbolov ... 20
4.2 Meniji ... 21
4.3 Način spanja ... 21

5 Zagon ... 21
5.1 Vklop naprave (prvi zagon) ... 21

6 Skladiščenje ... 22
6.1 Nasveti za shranjevanje ... 22
6.2 Hladilnik ... 22
6.3 EasyFresh ... 22
6.4 Zamrzovalni predal s 4 zvezdicami* ... 22
6.5 Časi hranjenja živil ... 23

7 Varčevanje z energijo ... 23

8 Upravljanje ... 23
8.1 Elementi za upravljanje in prikaz ... 23
8.1.1 Prikazovalnik Status ... 23
8.1.2 Prikazni simboli ... 23
8.2 Funkcije naprave ... 23
8.2.1 Napotki za funkcije naprave ... 23
Izklop in vklop naprave ... 23
Temperatura ... 24
C-Value* ... 24
SuperCool ... 24
PowerCool ... 25
PartyMode ... 25
HolidayMode ... 26
SabbathMode ... 26
E-Saver ... 27
CleaningMode ... 27
Blokada vnosa ... 28
Opomnik ... 28
Temperaturna enota ... 28
Svetlost zaslona ... 29
WLAN ... 29
Podatki o napravi ... 30
Programska oprema ... 30
Alarm na vratih ... 30
Demonstracijski način ... 31
Ponastavitev na tovarniške nastavitve ... 31
8.3 Sporočila ... 32
8.3.1 Pregled opozoril ... 32
8.3.2 Zapiranje opozoril ... 32
8.3.3 Pregled opomnikov ... 32
8.3.4 Zapiranje opomnikov ... 32

9 Oprema ... 33
9.1 Zamrzovalni predal s 4 zvezdicami* ... 33
9.2 Vratna polica ... 33
9.3 Odlagalne police ... 33
9.4 Deljiva odlagalna polica ... 34
9.5 VarioSafe ... 34
9.6 Predali ... 37
9.8 Izvlečna polica s košaro za steklenice ... 38
9.9 Steklene plošče* ... 39
9.10 Držalo za steklenice ... 39
9.11 FlexCube ... 39

10 Vzdrževanje ... 40
10.1 Aktivni ogleni filter FreshAir ... 40
10.2 Odstranjevanje/nameščanje držala za steklenice. 40
10.3 Demontaža/montaža izvlečnih sistemov ... 40
10.5 Odtajanje naprave ... 41
10.6 Ročno odtajanje zamrzovalnega predala* ... 41
10.7 Čiščenje aparata ... 42

11 Pomoč strankam ... 42
11.1 Tehnični podatki ... 42
11.2 Zvoki delovanja ... 43
11.3 Tehnične napake ... 43
11.4 Servisna služba ... 44
11.5 Nazivna ploščica ... 44

12 Zaustavljanje delovanja ... 45

13 Odstranjevanje ... 45
13.1 Napravo pripravite za odstranitev ... 45

13.2 Okolju prijazno odstranjevanje naprave..... 45

Proizvajalec ves čas deluje v smeri nadaljnjega razvoja vseh tipov in modelov. Prosimo za razumevanje, ker si pridržujemo pravico do sprememb oblike, opreme in tehnike.

Simbol	Obrazložitev
	**Preberite navodila** Pozorno preberite navodila v tem navodilu, da boste spoznali vse prednosti vašega novega aparata.
	**Dodatne informacije na voljo na spletu** Digitalna navodila z dodatnimi informacijami in v drugih jezikih so na voljo na spletu prek kode QR na sprednji strani teh navodil ali z vnosom servisne številke na naslovu **home.liebherr.com/fridge-manuals**. Servisna številka je navedena na tipski ploščici: 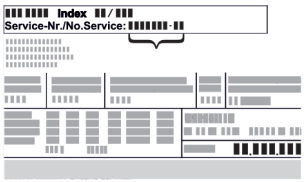 *Fig.* Simbolična slika
	**Preverjanje naprave** Vse dele preverite, ali so utrpeli poškodbe med transportom. V primeru reklamacij se obrnite na trgovca ali na službo za stranke.
	**Odstopanja** Navodila so veljavna za več modelov, odstopanja so mogoča. Poglavja, ki veljajo samo za določene modele, so označena z zvezdico (*).
	**Navodila za ravnanje in rezultati ravnanja** Navodila za ravnanje so označena z ▶. Rezultati ravnanja so označeni z ▷.
	**Videoposnetki** Videoposnetki o aparatih so na voljo na kanalu YouTube za gospodinjske aparate Liebherr-Hausgeräte.

Licence odprtega vira:

Naprava vsebuje programske komponente, ki uporabljajo licence odprtega vira. Informacije o uporabljenih licencah odprtega vira lahko pridobite na naslovu: **home.liebherr.com/open-source-licences**

Te uporabniške informacije veljajo za naslednje aparate:

IRD..i	51..

1 Splošni varnostni napotki

Te informacije za uporabnike hranite skrbno, tako da jih lahko kadar koli preberete.

Če napravo izročite novemu imetniku, mu izročite tudi te informacije za uporabnika.

Za pravilno in varno uporabo naprave pred inštalacijo in uporabo skrbno preberite te informacije za uporabnika. Vedno upoštevajte navodila, varnostne napotke in opozorila, navedena v njih. Ti razdelki so pomembni za varno in brezhibno inštalacijo in uporabo naprave.

1.1 Predvidena uporaba

- Ta aparat je predviden za uporabo v gospodinjstvu in na podobnih področjih, kot npr.:
  - Območja kuhinj za osebje v trgovinah, pisarnah in drugih delovnih okoljih
  - V kmetijstvu in od gostov v hotelih, motelih ter drugih nastanitvah
  - Penzioni z zajtrkom
  - Pri kateringu in podobnih storitvah v veletrgovinah
- Druge uporabe:
  - Ta aparat ni primeren za zmrzovanje živil.*
  - Katera koli druga uporaba ni dovoljena.

1.2 Skupina uporabnikov

- Tega aparata ne smejo uporabljati osebe (tudi otroci), ki so psihično, senzorično ali duhovno omejene, ali osebe, ki ne razpolagajo z zadostnimi izkušnjami in znanjem, razen takrat, ko jo nadzoruje druga oseba, odgovorna za njihovo varnost, ali jim ta razloži uporabo aparata. Otroke je treba nadzorovati, da se zagotovi, da se ne bodo igrali z aparatom.
- Otroci, stari od 3 do 8 let, lahko polnijo in praznijo hladilni/zamrzovalni aparat.

1.3 Opozorilni napotki – nevarnosti za uporabnika

- OPOZORILO: Odprtine za prezračevanje v ohišju aparata ali vgradnem ohišju vzdržujte v prehodnem stanju.
- OPOZORILO: Za pospeševanje postopka odmrzovanja ne uporabljajte nobenih drugih mehanskih naprav ali sredstev, ki jih proizvajalec ni priporočil.
- OPOZORILO: Poskrbite, da ne poškodujete krogotoka hladilnega sredstva.
- OPOZORILO: V notranjosti hladilnega/zamrzovalnega aparata ne uporabljajte električnih naprav, ki jih proizvajalec ni priporočil.
- OPOZORILO: Pri postavitvi aparata je treba zagotoviti, da se napajalni vodnik ne uklešči ali poškoduje.
- OPOZORILO: Prenosnih večkratnih razdelilnikov ali napajalnikov ne namestite na zadnjo stran aparata.

Po uspešni vgradnji aparata mora biti še naprej mogoče, da se aparat odklopi z omrežja.

- Dostopni omrežni vtič (nad, pod ali ob aparatu)
- Sproženje varovalke v inštalaciji zgradbe v dogovoru s predpisi za postavitev.



OPOZORILO: Nevarnost požara/vnetljive snovi.

Ta simbol se nahaja na tesnilu in morda tudi na drugih mestih na aparatu. Simbol opozarja na nevarnost vnetljivih snovi. Nalepke ne odstranite.

- Več kot je hladilnega sredstva v aparatu, tem večji mora biti prostor, v katerem je aparat postavljen. V premajhnih prostorih lahko ob puščanju nastane gorljiva mešanica plina in zraka. Prostor, v katerega boste postavili aparat, mora imeti za vsakih 8 g hladilnega sredstva prostornino vsaj 1 m^3. Podatki o vsebovanem hladilnem sredstvu se nahajajo na nazivni ploščici v notranjosti aparata.
- Površine, ki lahko pridejo v stik z živili in dostopnimi sistemi odtekanja, redno čistite.

- Surovo meso ali surove ribe zapakirajte v čiste, zaprte posode. S tem preprečite, da bo meso ali ribe v stiku z drugimi živili ali kapalo po teh.
- Če hladilni/zamrzovalni aparat stoji prazen dlje časa, ga izklopite, odmrznite, očistite, posušite in poskrbite, da so vrata odprta.
- Izogibajte se daljšemu stiku kože z mrzlo površino ali hlajenim blagom. Za zaščito uporabite npr. rokavice.
- Alkoholne pijače in druge posode, ki vsebujejo alkohol, hranite le trdno zaprte. Morebitno uhajajoč se alkohol se lahko zaradi električnih podsklopov vname.
- Vrata odprite samo na kratko. Tako preprečite, da bi se temperatura v notranjosti aparata povišala.
- Pri odpiranju in zapiranju vrat ne posegajte med vrata in aparat. Lahko ukleščite prste.
- V sprednjem območju najbolj spodnjih steklenih plošč ne odlagajte nobenih predmetov, da zagotovite brezhibno zapiranje vrat aparata. (glejte 6.2 Hladilnik) (glejte 9.2 Vratna polica)
- OPOZORILO: Ta aparat je treba pritrditi v skladu z navodili za uporabo, da se preprečijo nevarnosti zaradi nestabilnosti.
- Upoštevajte navodila za vgradnjo, pritrditev, potrebne mere in priključke. (glejte 3 Postavitev in priključitev)

1.4 Motnje, poškodbe in popravila

- Omrežni priključek z vtičem za hladilni aparat: Če se omrežni priključni kabel tega aparata poškoduje, ga je treba zamenjati s posebnim priključnim kablom, ki je na voljo pri proizvajalcu ali njegovi službi za pomoč strankam. Zamenjavo lahko izvede stranka.
- Popravila in posege na aparatu lahko opravlja samo servisna služba ali drugi ustrezno izšolani strokovnjaki.
- Če se pojavijo motnje in napake aparata, izvlecite omrežni vtič ali izklopite varovalko. Kadar odklapljate električni vtič, vedno primite za vtič. Ne vlecite za kabel.

1.5 Napotki za odstranjevanje

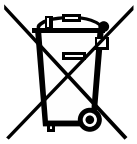

Simbol prečrtanega smetnjaka pomeni, da se aparata ne sme odstraniti med nesortirane komunalne odpadke in ga je treba oddati na mestu za ločeno zbiranje podatkov. Vsebuje delovne snovi in je po potrebi ponovno uporaben.



Simbol se lahko nahaja na kompresorju. Nanaša se na olje v kompresorju in opozarja na naslednjo nevarnost: **Lahko je smrtno, če ga pogoltnete ali če vdre v dihalne poti.** Ta napotek je pomemben samo za recikliranje. V normalnem načinu ne obstaja nobena nevarnost.



Takšno ali podobno nalepko boste lahko našli na zadnji strani aparata. Opozarja na to, da so v vratih in/ali v ohišju vakuumski izolacijski paneli (VIP) ali perlitovi paneli. Ta napotek je pomemben samo za recikliranje. Nalepke ne odstranite.

- Dotrajane aparate morate zato odstraniti med odpadke strokovno ter v skladu z lokalno veljavnimi predpisi in zakoni. Pri transportu ne poškodujte obtoka hlajenja dotrajanega aparata, da vsebovano hladilno sredstvo (podatki na nazivni ploščici) in olje ne moreta nekontrolirano iztekati.
- Upoštevajte, da je brisanje morebiti prisotnih osebnih podatkov naloga stranke.
- Za Nemčijo: Na lokalnih mestih za recikliranje/odlaganje gospodinjskih aparatov lahko aparat brezplačno zavržete v zbirne posode razreda 1. Pri nakupu novega hladilnika/zamrzovalnika in prodajni površini > 400 m^2, bodo izrabljen aparat brezplačno vzeli nazaj tudi v prodajalni.
- EU: O možnostih odstranitve rabljenih aparatov med odpadke se pozanimajte pri svojih lokalnih organih.

1.6 Skladnost

Tesnjenje krogotoka hladilnega sredstva je preizkušeno. Naprava v vgrajenem stanju ustreza zadevnim varnostnim predpisom in direktivam.

Za trg EU: Naprava ustreza Direktivi 2014/53/EU.

Za trg GB: Naprava ustreza dokumentu Radio Equipment Regulations 2017 SI 2017 No. 1206.

Celotno besedilo izjave EU o skladnosti je na voljo na spletnem mestu: www.Liebherr.com

1.7 Klimatski razredi

Aparat je proizveden skladno s klimatskim razredom za delovanje pri omejenih temperaturah okolice. Klimatski razred, v katerega spada vaš aparat, je natisnjen na tipski ploščici.

Nasvet

▶ Da zagotovite brezhibno delovanje, upoštevajte navedene temperature okolja.

Razred hlajenja	za temperaturo okolice od
SN	10 °C do 32 °C
N	16 °C do 32 °C
ST	16 °C do 38 °C
T	16 °C do 43 °C
SN-ST	10 °C do 38 °C
SN-T	10 °C do 43 °C

1.8 Snovi SVHC v skladu z Uredbo REACH

- Kliknite to povezavo, če želite preveriti, ali vaš aparat vključuje snovi SVHC v skladu z Uredbo REACH: https://go.liebherr.com/z3eewm

1.9 Zbirka podatkov EPREL

- Od 1. marca 2021 bodo podatki o oznaki porabe energije in okoljevarstvenih zahtevah na voljo v evropski zbirki podatkov o izdelkih (EPREL). Zbirka podatkov o izdelkih je na voljo na naslovu https://eprel.ec.europa.eu/. Pozvani boste, da vnesete oznako modela. Oznaka modela je navedena na tipski ploščici.

1.10 Licence odprtega vira

- Aparat vsebuje programske komponente, ki uporabljajo licence odprtega vira. Informacije o uporabljenih licencah odprtega vira lahko pridobite na naslovu: home.liebherr.com/open-source-licences

1.11 Nadomestni deli

- Razpoložljivost nadomestnih delov za funkcionalne dele in dele opreme, ki se lahko skladiščijo, znaša 15 let.

1.12 Opozorilne stopnje

NEVARNOST	Označuje neposredno nevarno situacijo, katere posledice so smrt ali težke telesne poškodbe, če je ne preprečite.
OPOZORILO	Označuje nevarno situacijo, katere posledica je lahko smrt ali težke telesne poškodbe, če je ne preprečite.
PREVIDNO	Označuje nevarno situacijo, katere posledica so lahko lažje ali srednje telesne poškodbe, če je ne preprečite.
OBVESTILO	Označuje nevarno situacijo, katere posledica je lahko materialna škoda, če je ne preprečite.
Nasvet	Označuje uporabne napotke in namige.

2 Kratek opis aparata

2.1 Obseg dobave

Vse dele preverite, ali so utrpeli poškodbe med transportom. V primeru reklamacij se obrnite na trgovca ali na servisno službo. (glejte 11.4 Servisna služba)

Pošiljka se sestavljena iz naslednjih delov:
- Vgradni aparat
- Oprema (odvisno od modela)
- Montažni material (odvisno od modela)
- „Quick Start Guide“
- „Installation Guide“*
- Servisna brošura

2.2 Pregled aparatov in opreme

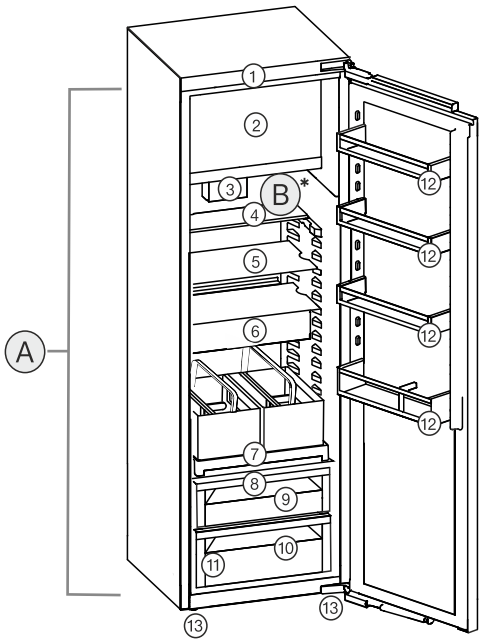

Fig. 1 Simbolična slika

Temperaturno območje

(A) Hladilnik **(B)** Najhladnejše območje

Oprema

(1) Upravljalni elementi
(2) Zamrzovalni predal s 4 zvezdicami*
(3) Ventilator z aktivnim oglenim filtrom FreshAir
(4) Deljiva odlagalna polica
(5) Odlagalna polica
(6) VarioSafe
(7) Izvlečna polica s košaro za steklenice
(8) Pokrov predala EasyFresh-Safe
(9) EasyFresh-Safe
(10) Predal za zelenjavo
(11) Tipska ploščica
(12) Vratna polica
(13) Nastavljiva noga

2.3 SmartDevice

SmartDevice je rešitev za povezovanje vašega hladilnika.

Če je vaš aparat združljiv s SmartDevice ali je nanj pripravljen, lahko svoj aparat hitro in enostavno povežete z svoje omrežje WLAN. Z aplikacijo SmartDevice lahko svoj aparat upravljate na mobilni končni napravi. V aplikaciji SmartDevice so vam na voljo dodatne funkcije in možnosti nastavitve.

Aparat, združljiv s SmartDevice:	Vaš aparat lahko izvaja funkcijo SmartDevice. Če želite svoj aparat povezati v omrežje WLAN, morate prenesti aplikacijo SmartDevice.
Več informacij o SmartDevice:	**smartdevice.liebherr.com**
Prenesite aplikacijo SmartDevice:	Po namestitvi in nastavitvi aplikacije SmartDevice lahko svojo napravo z aplikacijo SmartDevice in funkcijo naprave WLAN (glejte WLAN) povežete v svoje omrežje WLAN.

Nasvet
Funkcija SmartDevice ni na voljo v naslednjih državah: Rusija, Belorusija, Kazahstan.

3 Postavitev in priključitev

3.1 Pogoji za postavitev

Pogoji za postavitev so odločilnega pomena, da se zagotovi možnost varne in učinkovite uporabe brez motenj.
- Upoštevajte vsa varnostna navodila.
- Upoštevajte mesto in položaj postavitve v prostoru.

OPOZORILO
Nevarnost požara zaradi nepravilne postavitve!
Če se električni kabel ali vtič dotika hrbtne strani aparata, lahko vibracije aparata poškodujejo omrežni kabel ali vtič tako, da pride do kratkega stika.
- ▶ Ko postavljate aparat, pazite, da pod aparatom ni uklešČen omrežni kabel.
- ▶ Napravo namestite tako, da se je vtiči ali električni kabli ne dotikajo.
- ▶ V vtičnice na hrbtni strani aparata ne priključujte nobenega drugega aparata.
- ▶ Večdelne vtičnice/razdelilniki in druge elektronske naprave (npr. halogenski transformatorji) **ne** smejo biti nameščeni in aktivirani na zadnji strani aparata.

OPOZORILO
Nevarnost požara zaradi vlage!
Če deli, ki so pod napetostjo, ali omrežni priključki postanejo vlažni, lahko pride do kratkega stika.
- ▶ Aparat je narejen za uporabo v zaprtih prostorih. Aparata ne postavljajte na prosto ali na vlažna območja in na območja, kjer škropi voda.

OPOZORILO
Nevarnost požara zaradi uhajanje hladilnega sredstva in olja!
Vsebovano hladilno sredstvo je okolju prijazno, a vnetljivo. Vsebovano olje je vnetljivo. Uhajavo hladilno sredstvo in olje se lahko v primeru večje koncentracije in v stiku z zunanjim virom toplote vnameta.
- ▶ Ne poškodujte cevi obtoka hlajenja in kompresorja.

3.1.1 Mesto postavitve

- Napravo postavite in uporabljajte le v zaprtih prostorih.
- Aparat uporabljajte samo v vgrajenem stanju.
- Če bo naprava stala v zelo vlažnem okolju, lahko na zunanji strani naprave nastaja kondenzat.
  Vedno pazite na dobro prezračevanje in odzračevanje v prostoru.
- Več kot je hladilnega sredstva v napravi, tem večji mora biti prostor, v katerem je naprava postavljena. V premajhnih prostorih lahko ob puščanju nastane gorljiva mešanica plina in zraka. Prostor, v katerega boste postavili napravo, mora imeti za vsakih 8 g hladilnega sredstva prostornino vsaj 1 m^3. Podatki o vsebovanem hladilnem sredstvu se nahajajo na nazivni ploščici v notranjosti naprave.
- Tla na kraju postavitve morajo biti vodoravna in ravna.

3.1.2 Položaj v prostoru

- Naprave ne vgrajujte na mesta, ki so neposredno izpostavljena sončnim žarkom, poleg ogrevalnih in podobnih naprav.
- Napravo lahko vgradite neposredno ob pečico.
- Če napravo vgradite neposredno ob pečico, se poraba energije lahko malo poviša. To je odvisno od trajanja uporabe in intenzivnosti uporabe pečice.
- Napravo lahko vgradite samo v stabilno pohištvo.
- Uporaba v eksplozijsko ogroženih območjih ni dovoljena.

3.2 Mere aparata

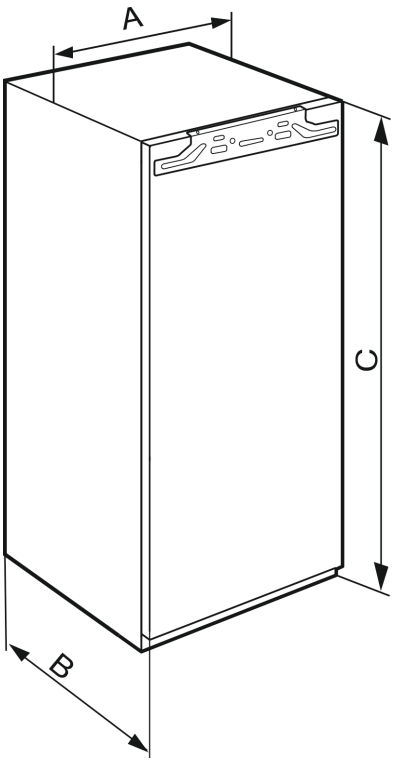

Fig. 2

IFN..(i) 39.. / IR..(i) 39.. / SIBa20i 3905 / SIFN..i 39..	
A (mm)	559
B (mm)	546
C (mm)	872

Višina odprtine 880 – naprave z enimi vrati

IR(B)..(i) 40..	
A (mm)	559
B (mm)	546
C (mm)	1022

Višina odprtine 1020 – naprave z enimi vrati

IR(B)..(i) 41.. / IRBbsbi 4170 / SIFN..i 41..	
A (mm)	559
B (mm)	546
C (mm)	1213

Višina odprtine 1220 – naprave z enimi vrati

IR(B)..(i) 45.. / IRBbsbi 4570 / SIFN..i 45..	
A (mm)	559
B (mm)	546
C (mm)	1395

Višina odprtine 1400 – naprave z enimi vrati

IR(B)(P)..(i) 51.. / IRD..i 51.. / IRBbsci 5170 / IRBbsci 5171 / IRBPbsci 5170 / IKB 51Vc50i / IKB 51Vc51i / IK 51Ve00 / IK 51Ve01 / IK 51Vd00 / SIFN..(i) 51.. / SIFNbsdi 51.. / IK(B).. 1780 / IK(B).. 1784 / SIGN 51Vd28	
A (mm)	559
B (mm)	546

IR(B)(P)..(i) 51.. / IRD..i 51.. / IRBbsci 5170 / IRBbsci 5171 / IRBPbsci 5170 / IKB 51Vc50i / IKB 51Vc51i / IK 51Ve00 / IK 51Ve01 / IK 51Vd00 / SIFN..(i) 51.. / SIFNbsdi 51.. / IK(B).. 1780 / IK(B).. 1784 / SIGN 51Vd28	
C (mm)	1770

Višina odprtine 1780 – naprave z enimi vrati

3.3 Mere prostora za postavitev

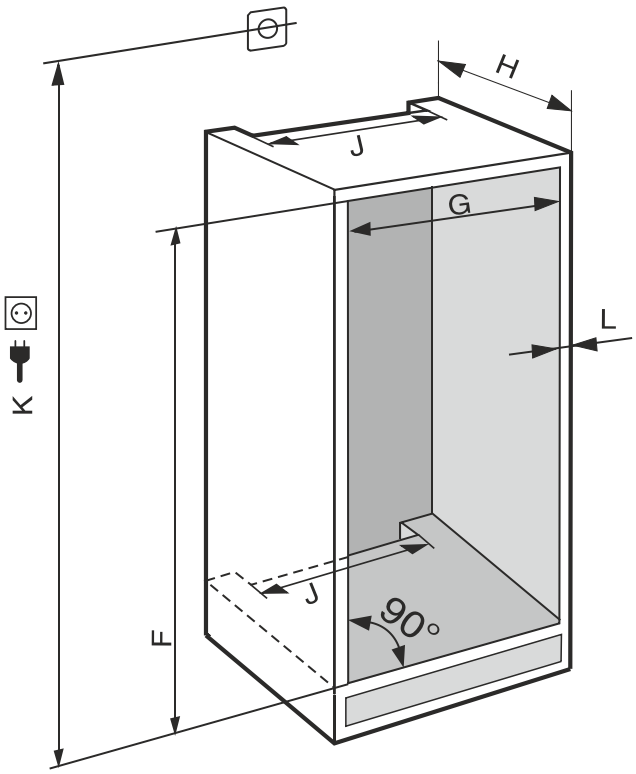

Fig. 3 ***(K):*** *maks. 2100 mm*

Pri napravah s fiksnim priključkom za vodo upoštevajte naslednje informacije:

- Priključek za vodo
- Priključitev naprave na oskrbo z vodo

IFN..(i) 39.. / IR..(i) 39.. / SIBa20i 3905 / SIFN..i 39..	
F (mm)	874 do 890
G (mm)	560 do 570
H (mm)	min. 550, priporočeno 560
J (mm)	min. 500
L (mm)	maks. 19

IR(B)..(i) 40..	
F (mm)	1024 do 1040
G (mm)	560 do 570
H (mm)	min. 550, priporočeno 560
J (mm)	min. 500
L (mm)	maks. 19

IR(B)..(i) 41.. / IRBbsbi 4170 / SIFN..i 41..	
F (mm)	1216 do 1236
G (mm)	560 do 570

IR(B)..(i) 41.. / IRBbsbi 4170 / SIFN..i 41..	
H (mm)	min. 550, priporočeno 560
J (mm)	min. 500
L (mm)	maks. 19

IR(B)..(i) 45.. / IRBbsbi 4570 / SIFN..i 45..	
F (mm)	1397 do 1413
G (mm)	560 do 570
H (mm)	min. 550, priporočeno 560
J (mm)	min. 500
L (mm)	maks. 19

IC(B)(N)..(i) 51.. / ICBNbsci 5173 / IKG 51Ve03 / IKGN 51Vc03 / ICNbsci 5173 / IKGN 51Ve03 / IKGBN 51Vd23i / IR(B)(P)..(i) 51.. / IRD..i 51.. / IRBbsci 5170 / IRBbsci 5171 / IRBPbsci 5170 / IKB 51Vc50i / IKB 51Vc51i / IK 51Vd00 / IK 51Ve00 / IK 51Ve01 / IK(B).. 1780 / IK(B).. 1784 / IKGNc 1783 / SICN..i 51.. / SIFN..(i) 51.. / SIFNbsdi 51.. / SIGN 51Vd28 / IC(B)Ndx 5173	
F (mm)	1772 do 1788
G (mm)	560 do 570
H (mm)	min. 550, priporočeno 560
J (mm)	min. 500
L (mm)	maks. 19

Navedena poraba energije je določena za kuhinjsko pohištvo globine 560 mm. Naprava je pri kuhinjskem pohištvu globine 550 mm popolnoma funkcionalna, vendar ima nekoliko višjo porabo energije.

- ▶ Preverite debelino sten sosednjega kosa pohištva: Znašati mora min. 16 mm .
- ▶ Aparat lahko vgradite samo v stabilno, trdno kuhinjsko pohištvo. Pohištvo zavarujte pred prevrnitvijo.
- ▶ Kuhinjsko pohištvo naravnajte z vodno tehtnico in zarisnim kotnikom ter ga po potrebi izravnajte s podlaganjem.
- ▶ Prepričajte se, da stranske stene stojijo v pravem kotu glede na tla pohištva.

3.3.1 Zahteve za prezračevanje

OBVESTILO
Pokrite prezračevalne odprtine!
Poškodbe. Aparat se lahko pregreje, kar skrajša življenjsko dobo različnih delov aparata in lahko vodi do omejenega delovanja.

- ▶ Vedno pazite na dobro prezračevanje in odzračevanje.
- ▶ Ne prekrivajte prezračevalnih odprtin in rešetk v ohišju aparata in v kuhinjskem pohištvu (vgradni aparat).
- ▶ Zračne reže ventilatorja morajo biti vedno proste.

Obvezno upoštevajte mere prezračevalnih odprtin:

- Globina odzračevalnega jaška na zadnji stranici pohištva mora znašati najmanj 38 mm.
- Za prezračevalne in odzračevalne zareze v pohištvu in ogrodju pohištva zgoraj je potrebnih najmanj 200 cm^2.
- Načeloma velja: Večji kot je prezračevalni prerez, varčneje naprava deluje.

Za delovanje aparata sta potrebna zadostno prezračevanje in odzračevanje. Tovarniško predvidene prezračevalne rešetke zagotavljajo učinkovito prezračevalno odprtino na aparatu, ki znaša 200 cm^2. Če prezračevalno mrežo zame-

njajte s pokrovom, mora ta imeti vsaj enako veliko ali večjo prezračevalno odprtino kot proizvajalčeva prezračevalna mreža.

3.4 Teža sprednjih delov pohištva

OBVESTILO
Nevarnost poškodb zaradi težkih vrat pohištva!
Če so vrata pohištva pretežka, se poškodb tečajev in posledičnih vplivov na delovanje ne da izključiti.
▶ Pred montažo vrat pohištva se prepričajte, da niste prekoračili dovoljene teže vrat pohištva.

Višina odprtine (mm)	Največja teža vrat pohištva (kg)
720	16
880	16
1020	13
1220	19
1400	21
1580	22
1780	26

Enovratni hladilniki in zamrzovalniki

3.5 Transportiranje naprave

3.5.1 Transport naprave pred prvim zagonom

Zagotovite, da so izpolnjeni naslednji pogoji:
❑ Naprava je zaprta v embalažo.
❑ Naprava stoji pokončno.

▶ Napravo naj transportirata dve osebi.
▶ Razpakirajte napravo. (glejte 3.6 Razpakiranje aparata)

3.5.2 Transport naprave po prvem zagonu

Če želite napravo ponovno transportirati ali premakniti po prvem zagonu, upoštevajte navodila v nadaljevanju.

Zagotovite, da so izpolnjeni naslednji pogoji:
❑ Naprava je prazna.
❑ Naprava stoji pokončno.
❑ Aparat z vrati: Vrata so zavarovana pred neželenim odpiranjem.
❑ Aparat z izvlečnim predalom: Izvlečni predal je zavarovan pred neželenim odpiranjem.
❑ Aparat je odstranjen.

▶ Napravo naj transportirata dve osebi.

3.6 Razpakiranje aparata

OBVESTILO
Nevarnost poškodb zaradi premikanja naprave!
Če napravo premikate brez zaščite na tleh, lahko naprava poškoduje tla.
▶ Pred odstranjevanjem embalaže prekrijte tla v zadostni meri.

▶ Preverjanje aparata in embalaže: V primeru suma na poškodbe pri transportu se pred priključitvijo obrnite na dobavitelja.

OBVESTILO
Materialna škoda zaradi koničastih ali ostrih predmetov!
Če pri odstranjevanju embalažnega materiala uporabite koničaste ali ostre predmete, lahko poškodujete svoj aparat.
▶ Za odstranjevanje embalažnega materiala ne uporabljajte koničastih ali ostrih predmetov.

▶ Odstranite embalažne materiale.

3.7 Razlaga uporabljenih simbolov

	Pri tem dejanju obstaja nevarnost poškodb! Upoštevajte varnostna navodila!
	Navodilo velja za več modelov. Ta korak opravite le, če je primeren za vašo napravo.
	Pri montaži upoštevajte natančen opis v besedilnem delu navodil.
	Razdelek velja za enovratne ali dvovratne naprave.
	Izberite med možnostmi: Naprava s tečaji vrat, ki se odpirajo v desno, ali naprava s tečaji vrat, ki se odpirajo v levo.
	Montažni korak pri IceMaker in/ali InfinitySpring je obvezen.
	Vijake le sprostite ali pa jih rahlo privijte.
	Vijake trdno privijte.
	Preverite, ali je naslednji delovni korak potreben za vaš model.
	Preverite ustrezno montažo/ pravilno pritrditev uporabljenega sestavnega dela.
	Izmerite navedeno mero in jo po potrebi popravite.
	Orodje za montažo: merilna palica

	Orodje za montažo: akumulatorski izvijač in vložek Za boljšo dosegljivost vijakov se priporoča dolg vijačni nastavek.
	Orodje za montažo: vodna tehtnica
	Orodje za montažo: viličasti ključ velikosti 7 in 10
	Ta delovni korak morata izvesti dve osebi.
	Delovni korak se izvede na označenem mestu naprave.
	Pripomoček za montažo: vrvica
	Pripomoček za montažo: vogelnik
	Pripomoček za montažo: Izvijač
	Pripomoček za montažo: škarje
	Pripomoček za montažo: pisalo za označevanje, ki ga je mogoče pobrisati
	Dodatek: vzemite ven sestavne dele
	Dele, ki jih ne potrebujete več, ustrezno zavrzite.

3.8 Prestavitev tečaja vrat zamrzovalnega predala s 4 zvezdicami*

Vrata zamrzovalnega predala s 4 zvezdicami lahko ob menjavi tečaja vrat prestavite z enostavnim posegom. Če lahko vrata hladilnega aparata odprete za več kot 115° (1), lahko zamrzovalni predal odpirate tudi brez menjave strani odpiranja vrat. Ob manjšem odpiralnem kotu (2) vrat aparata je treba zamenjati stran odpiranja vrat.

Drsnik za prestavljanje strani odpiranja vrat se nahaja spodaj, na hrbtni strani zamrzovalnega predala z vrati s 4 zvezdicami.

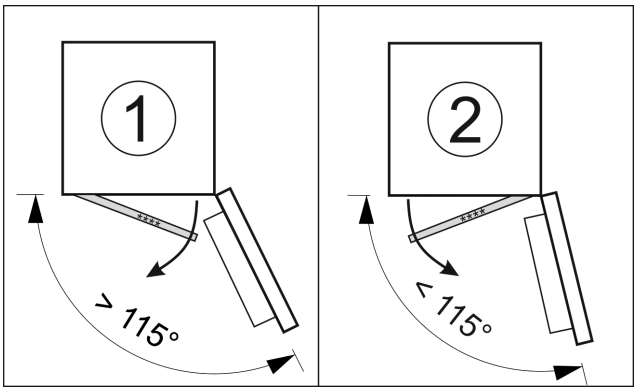

Fig. 4

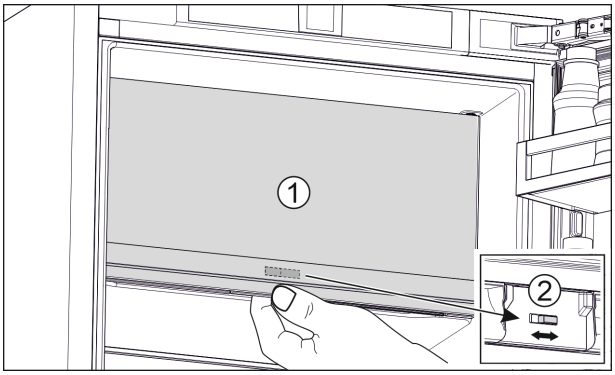

Fig. 5

- ▶ Zaprite vrata zamrzovalnega predala (1) s 4 zvezdicami.
- ▶ Sezite od spodaj proti vratom zamrzovalnega predala s 4 zvezdicami.
- ▶ Drsnik (2) potisnite v desno ali levo stran.

3.9 Zamenjava smeri odpiranja vrat

Orodje



Fig. 6

OBVESTILO
Deli, ki so pod napetostjo!
Poškodbe električnih sestavnih delov.
▶ Izvlecite omrežni vtič, preden zamenjate tečaj vrat.

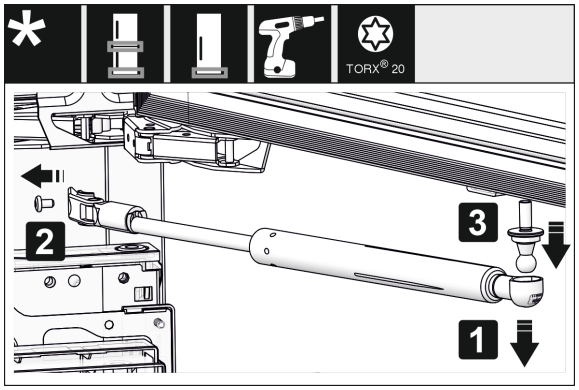

Fig. 7

▶ Snemanje blažilnika za zapiranje vrat: Blažilnik za zapiranje vrat snemite s krogelnega zatiča (1) in odvijte držalo (2). Krogelni zatič demontirajte z izvijačem (3).

Nasvet
Če je blažilnik za zapiranje vrat nameščen tik nad tlemi, lahko krogličnі čep odstranite šele, ko so vrata razstavljena.

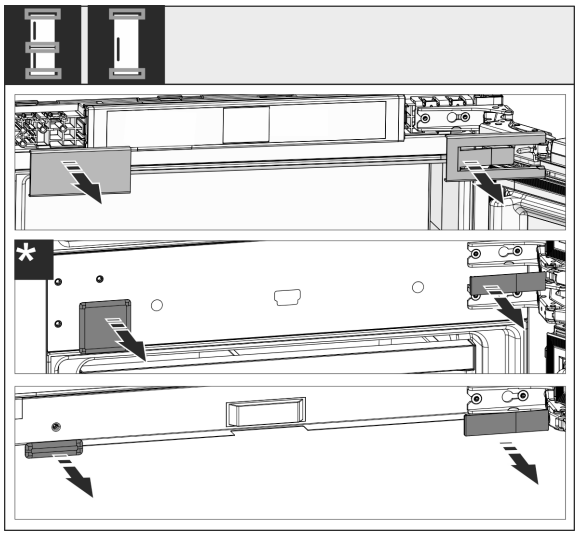

Fig. 8

▶ Odstranite pokrove.

Nasvet
Pri odstranjevanju pokrovov pazite, da ne opraskate površine.

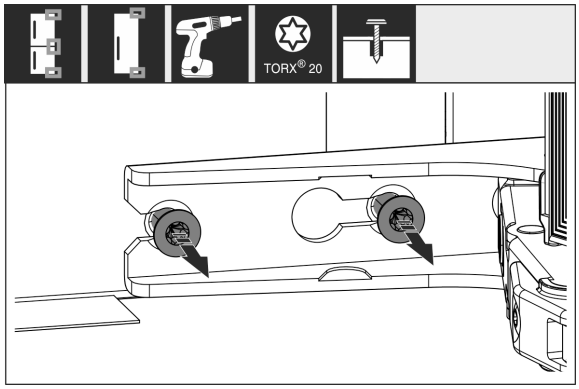

Fig. 9

▶ Odvijte **vse** vijake na tečajih, vendar jih ne odstranite.

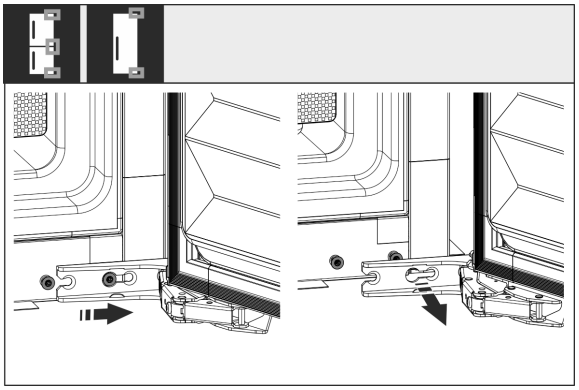

*Fig. 10 **

▶ Snemite vrata: Vrata potisnite naprej in nato navzven, snemite jih in odložite na stran.

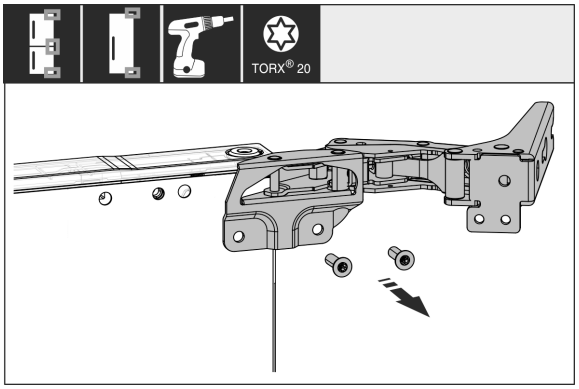

Fig. 11

▶ Odvijte vse tečaje in jih skupaj z vijaki odložite na stran.

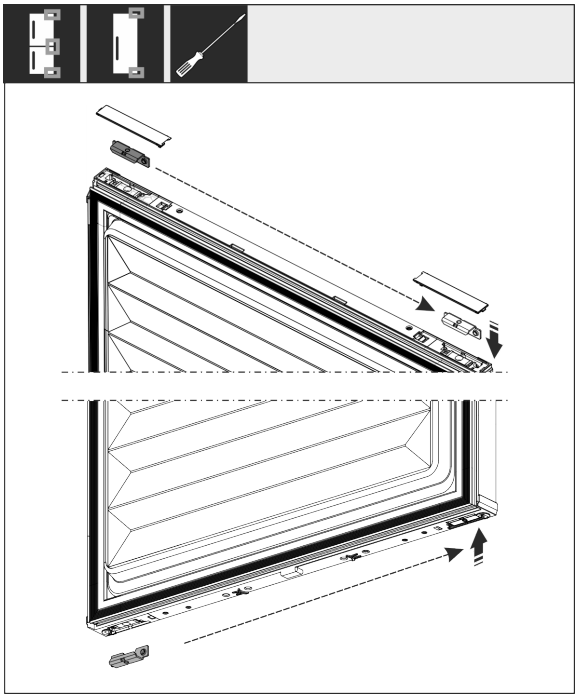

Fig. 12

▶ Sprostite kotnik zgoraj in spodaj in ga prestavite. Kotnik morate prestaviti zaradi privijanja tečajev.

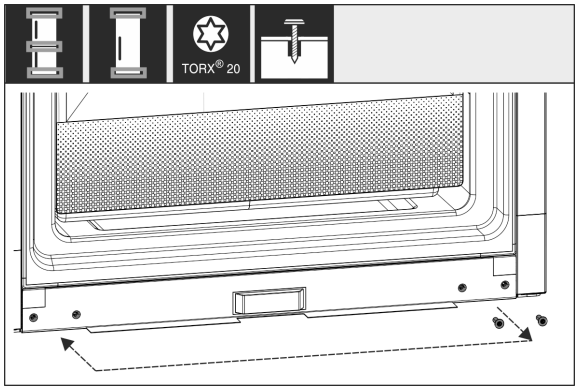

Fig. 13

▶ Prestavite vijake za pritrditev tečajev. Ko prestavite vijake, jih ne privijte močno, ker je treba tečaje pozneje obesiti.

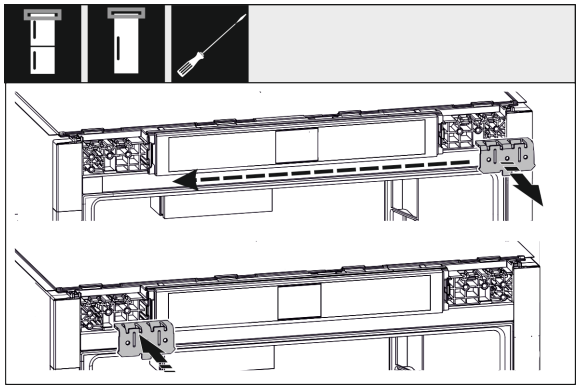

Fig. 14

▶ Pritrdilni kotnik prestavite na nasprotno stran.

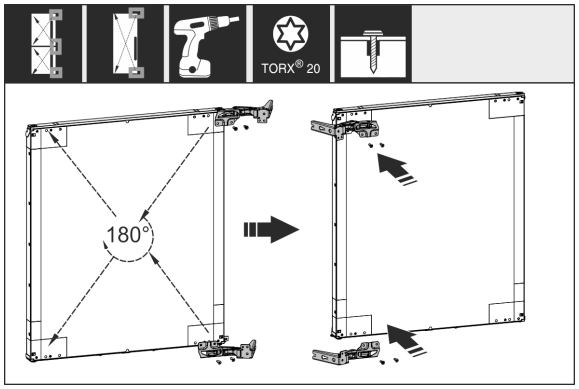

Fig. 15

▶ Vse tečaje obrnite za 180° in jih prestavite na drugo stran ter trdno privijte.

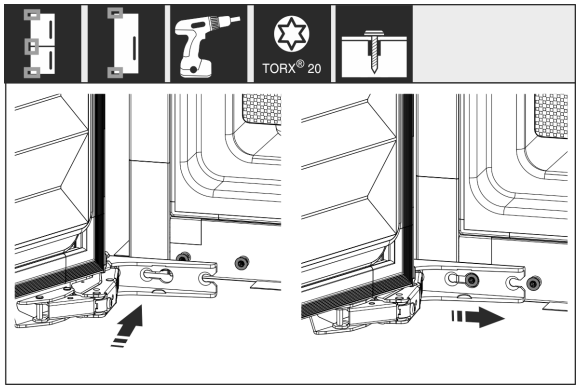

Fig. 16 *

▶ Ponovna montaža vrat: Nataknite vrata s tečaji in zategnite vijake.

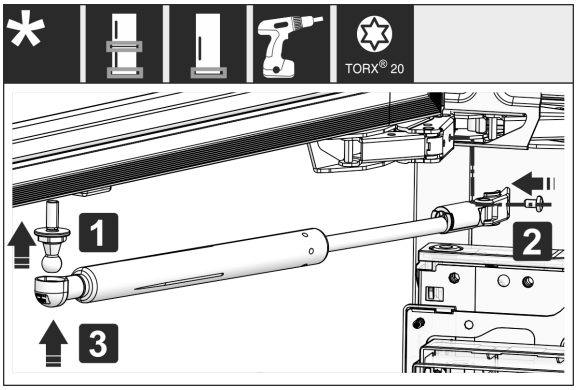

Fig. 17

▶ Ponovna montaža blažilnika za zapiranje vrat: Privijte krogelni zatič (1), zategnite držalo (2) in vstavite blažilnik za zapiranje vrat v krogelni zatič.

▶ Preverite vse vijake, po potrebi pritegnite.

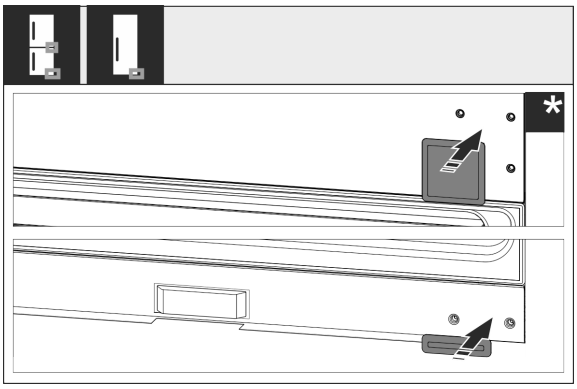

Fig. 18

▶ Ponovno montirajte oblogo in sredinski del. Preostale obloge namestite šele po vgradnji v pohištvo.

3.10 Postavitev aparata

POZOR

Nevarnost poškodb zaradi težkega aparata!

▶ Aparat naj do mesta postavitve prenašata dve osebi.

OPOZORILO

Nevarnost telesnih poškodb in poškodb aparata zaradi nestabilnega aparata!

Aparat se lahko prekucne.

▶ Aparat pritrdite skladno z navodili.

OPOZORILO

Nevarnost požara in poškodb!

▶ Aparatov, ki oddajajo toploto, npr. mikrovalovnih pečic, opekačev itd., ne postavljajte na aparat!

Aparat naj po možnosti vgradi strokovnjak za kuhinjsko pohištvo.

Aparata ne postavljajte brez pomoči.

3.10.1 Po postavitvi

▶ Odstranite vse dele transportnih varoval.

▶ Snemite varovalo za transport na vratih naprave.

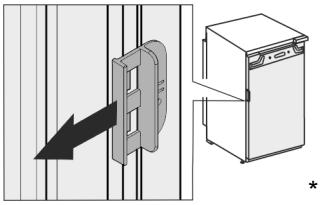

*

▶ Očistite aparat (v navodilih za uporabo glejte poglavje "Čiščenje aparata").

3.11 Postavitev več naprav

Napravo so zasnovani za različne načine postavitve. Če želite postaviti več naprav eno poleg druge ali eno nad drugo, poskrbite, da so izpolnjene naslednje zahteve:

❑ Drug poleg drugega ali drug na drugega postavite le naprave, ki so za to namenjene.
❑ Upoštevajte napotke in naslednje tabele.

OBVESTILO
Nevarnost poškodb zaradi kondenzacijske vode!
▶ Aparata ne postavite neposredno poleg drugega hladilnika/zamrzovalnika.

OBVESTILO
Nevarnost poškodb zaradi kondenzacijske vode!
▶ Naprave ne postavite neposredno nad drugim hladilnikom/zamrzovalnikom.

Model	Način postavitve
Vsi modeli	Posamični
Modeli, katerih oznaka modela se začne s **S...**	Side-by-Side (SBS)
Modele z največjo višino prostora za postavitev 880 mm in z ogrevano zgornjo stranjo lahko postavite „drugega nad drugim“. Zgornja naprava: do največje višine prostora za postavitev 140 mm	Drug nad drugim

Modeli in način postavitve

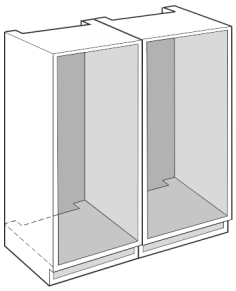

Fig. 19

Vsako napravo vgradite v lastno odprtino v pohištvu.

3.12 Odstranjevanje embalaže v odpadke

OPOZORILO
Nevarnost zadušitve z embalažnim materialom in folijami!
▶ Otroci naj se ne igrajo z embalažnim materialom

Embalaža je izdelana iz materialov, ki se lahko predelajo:
- valoviti karton/karton
- deli iz penastega polistirena
- folije in vrečke iz polietilena
- povezovalni trakovi iz polipropilena
- leseni okvir z žeblji in s ploščo iz polietilena*

▶ Embalažni material odnesite na mesta za sortiranje odpadkov.

3.13 Vgradnja aparata v kuhinjsko nišo

Orodje

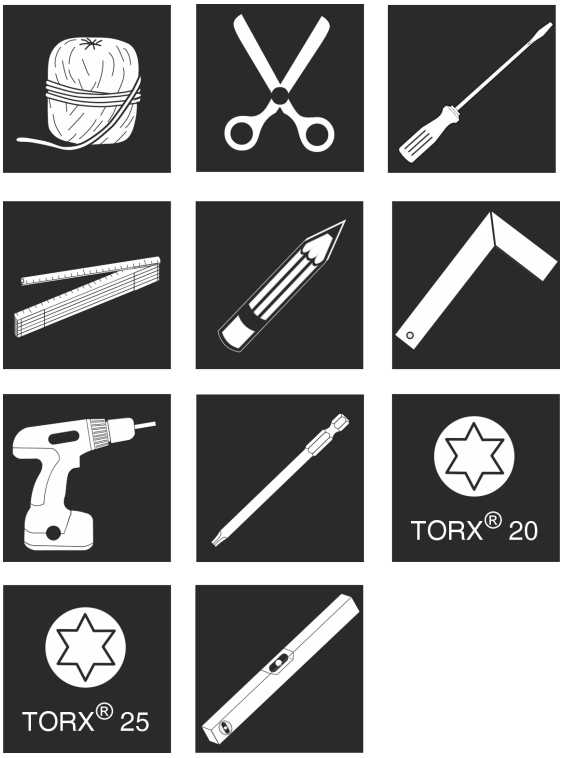

Fig. 20

Priloženi montažni deli

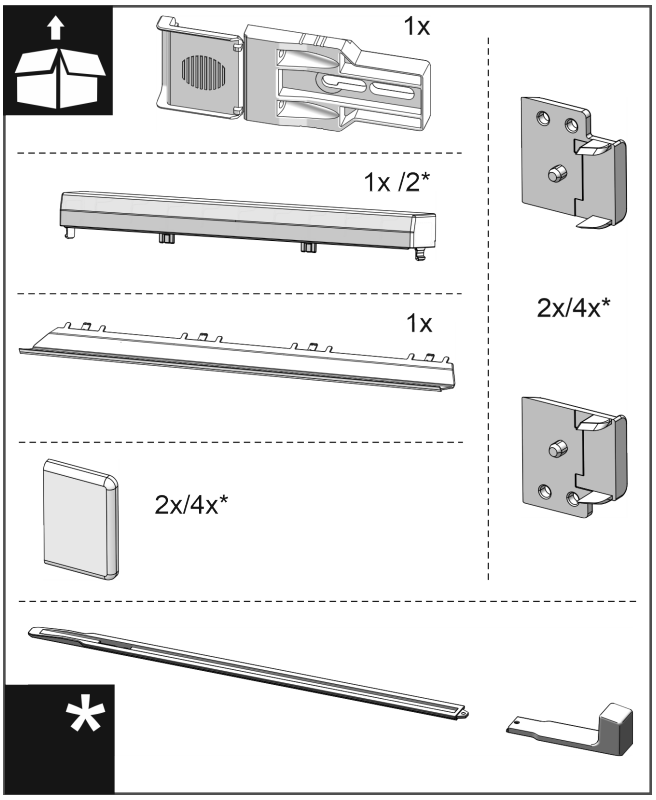

Fig. 21

* v odvisnosti od modela in opreme

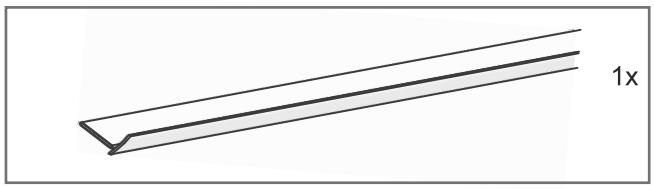

Fig. 22

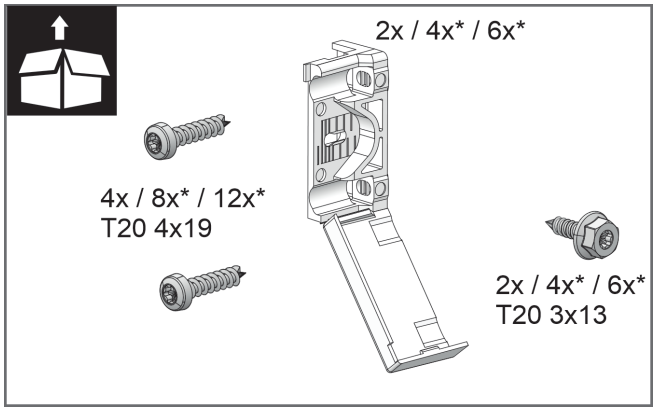

Fig. 23

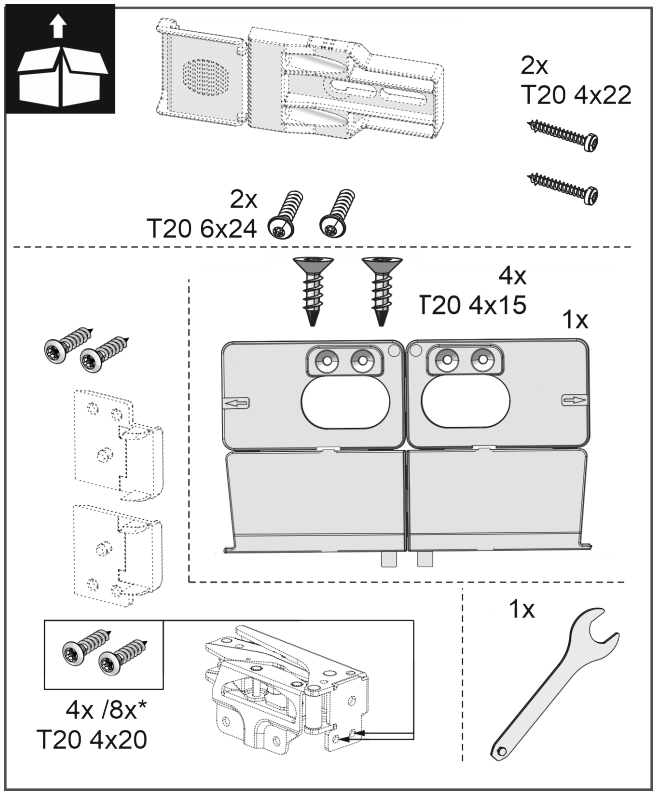

Fig. 24

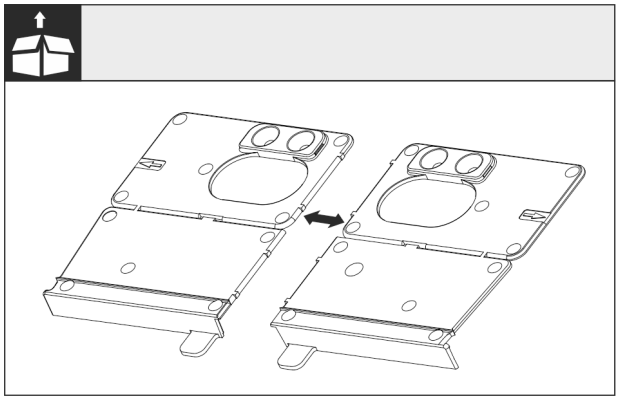

Fig. 25

▶ Ločite montažni kotnik za dno po perforaciji.

OBVESTILO

Ustrezna globina vgradnje aparata.

▶ Z uporabo montažnega kotnika zagotovite ustrezno vgradno globino aparata.

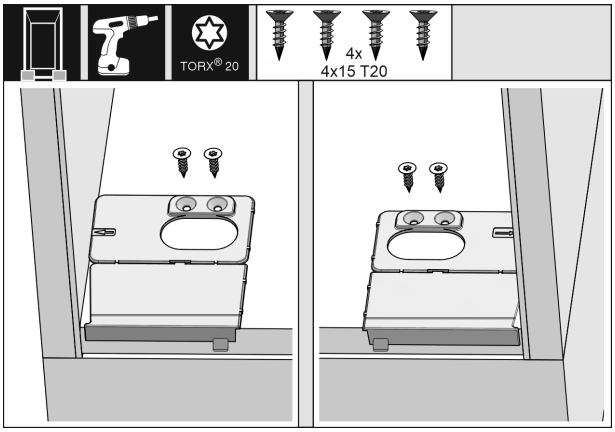

Fig. 26

▶ Montažna kotnika za dno na levi in desni strani poravnano s stransko steno privijte na dno odprtine v pohištvu.

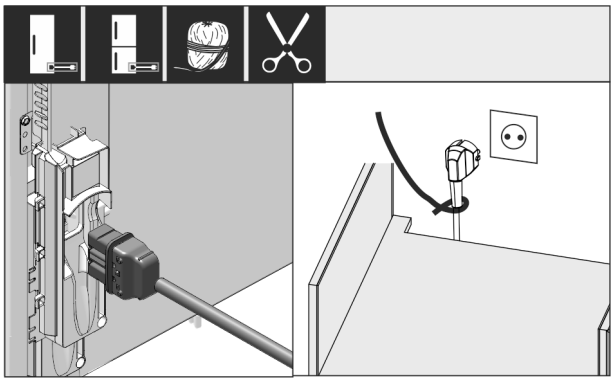

Fig. 27

▶ Odstranite omrežni priključni kabel iz kompleta.

▶ Vtičnico hladilne naprave napeljave omrežnega priključka vključite v vtič na zadnji strani aparata. Pazite na dobro namestitev vtičnice hladilne naprave.

▶ Električni vtič položite s pomočjo vrvice do prosto dostopne vtičnice.

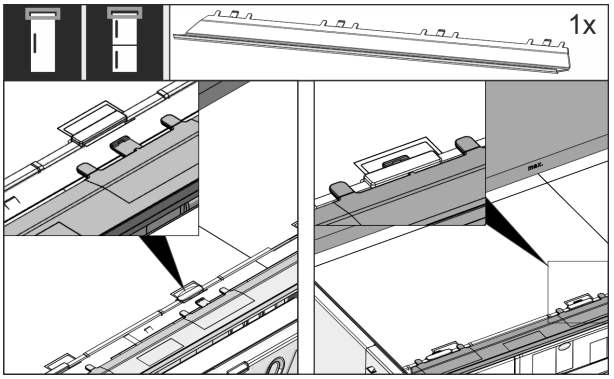

Fig. 28

▶ Vstavite izravnalno zaslonko na zgornjo stran aparata. Zaslonko lahko prestavite v obe smeri.

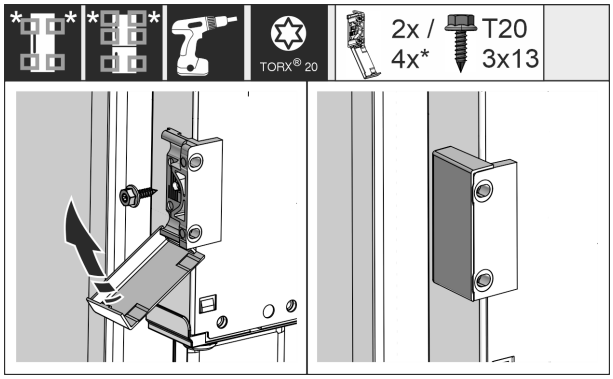

Fig. 29

▶ Montirajte pritrdilni kotnik. Pritrdilni kotnik namestite na višini ročaja vrat pohištva. Pri večjih vratih uporabite skupno štiri pritrdilne kotnike.

▶ Pokrove po montaži znova sklopite na kotnik.

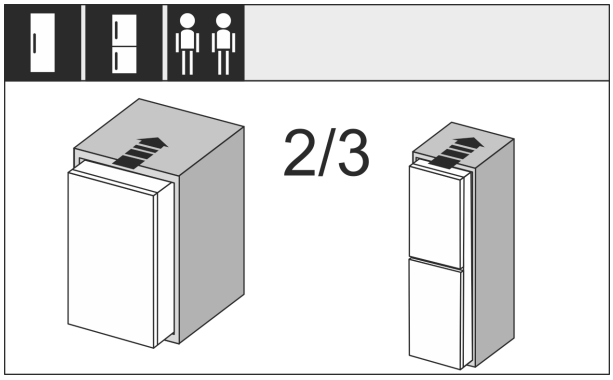

Fig. 30

▶ Aparat za 2/3 potisnite v odprtino v pohištvu.

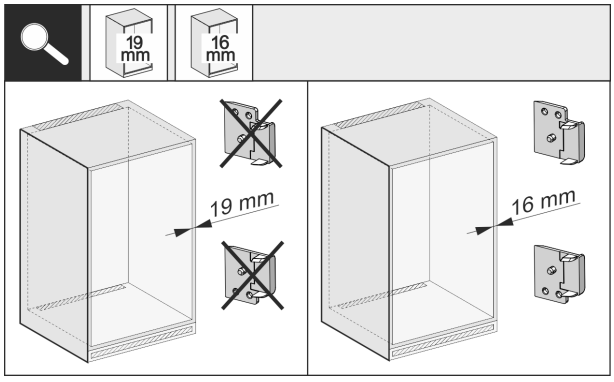

Fig. 31

▶ Preverite, če debelina stranice pohištva znaša 16 mm ali 19 mm.

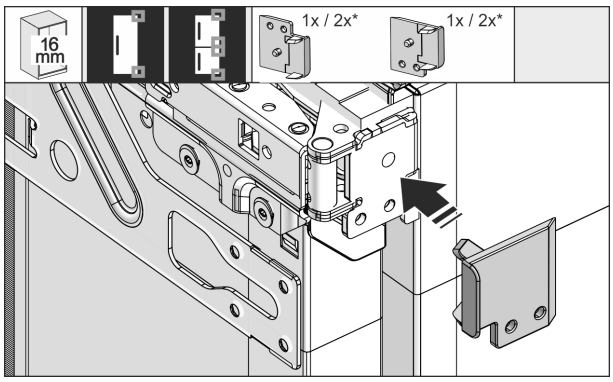

Fig. 32

▶ 16 mm debela stranica pohištva: Nataknite distančnike na vse tečaje.

▶ 19 mm debela stranica pohištva: Ne potrebujete distančnika.

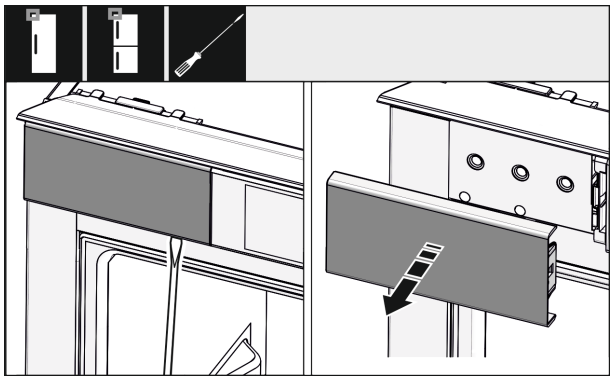

Fig. 33

▶ Z izvijačem odtegnite oblogo zgoraj levo in jo snemite.

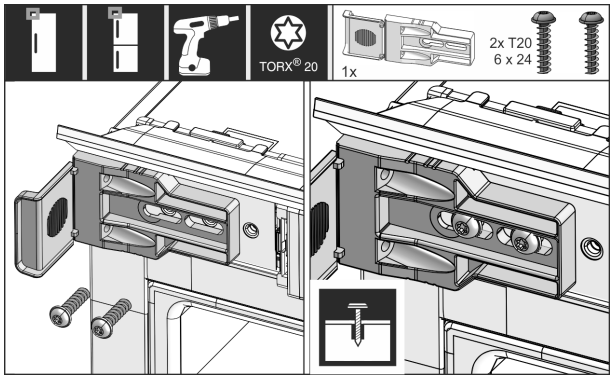

Fig. 34

▶ Pritrdilni kotnik rahlo privijte. Kotnik še more biti mogoče rahlo premikati.

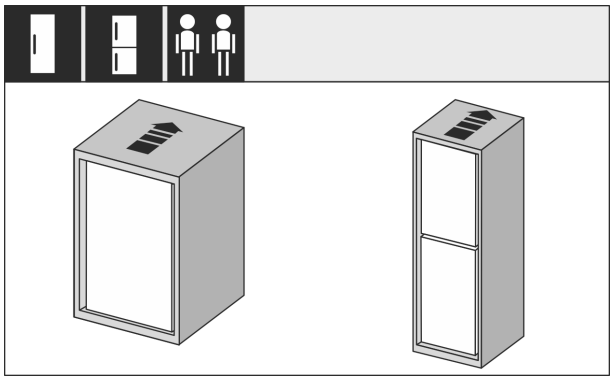

Fig. 35

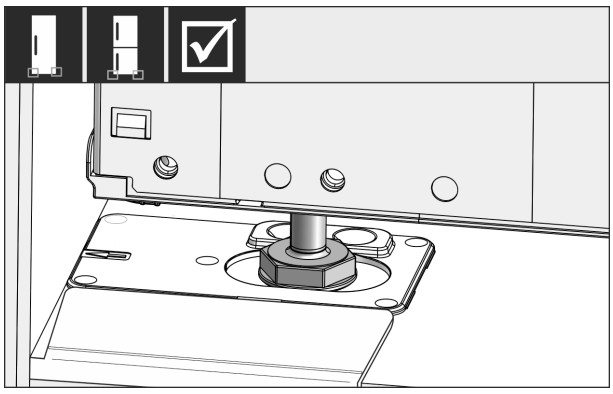

Fig. 36

OPOZORILO
Nevarnost požara zaradi kratkega stika!
- ▶ Pri vstavljanju aparata v nišo: Napeljave omrežnega priključka ne prepogibajte, ne stiskajte in ne poškodujte.
- ▶ Aparata ne uporabljajte s poškodovano omrežno napeljavo.

▶ Aparat v celoti potisnite v odprtino v pohištvu. Nastavljive noge morajo na obeh straneh ležati v odprtinah naslonskih kotnikov.

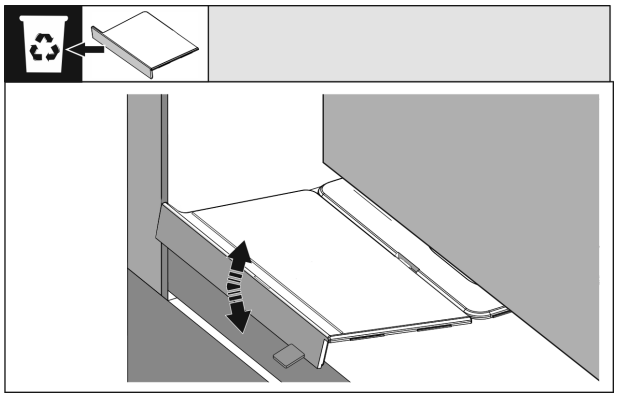

Fig. 37

▶ Odstranite omejevalnik montažnega kotnika za dno. Omejevalnik sprostite s premikanjem in ga po potrebi odtrgajte s kleščami.

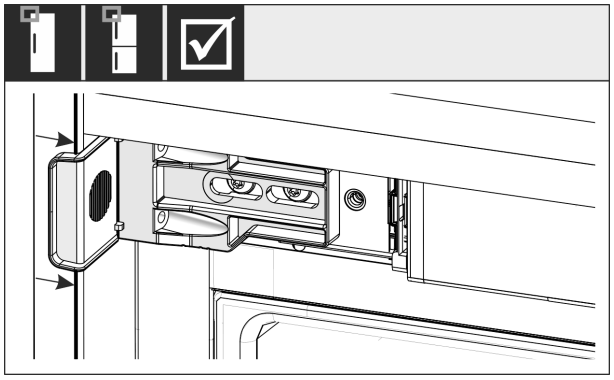

Fig. 38

▶ Preverite, ali aparat poravnano leži v odprtini v pohištvu. Pritrdilni kotnik se mora nalegati na stransko steno odprtine v pohištvu.

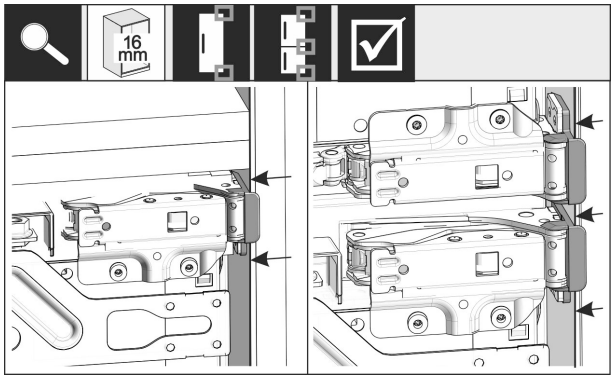

Fig. 39

Nasvet
Pri 16 mm debelih stenah pohištva so distančniki nameščeni na odprtini na strani tečajev.

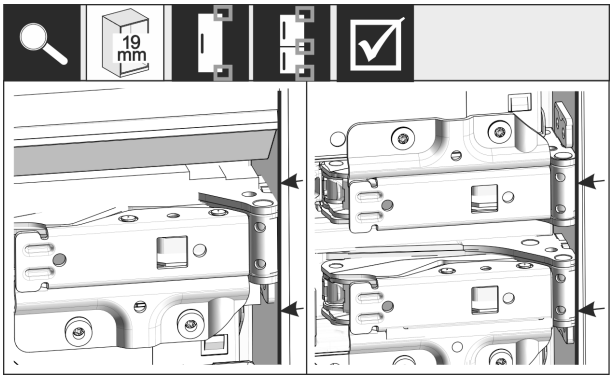

Fig. 40

▶ 19 mm debele stranice pohištva: Sprednje robove tečajev izravnajte s sprednjo stranjo stranice pohištva.

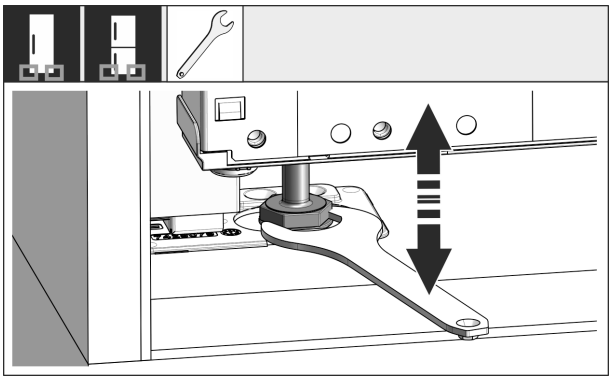

Fig. 41

▶ Po potrebi z nastavnimi nogami prilagodite nagib aparata.

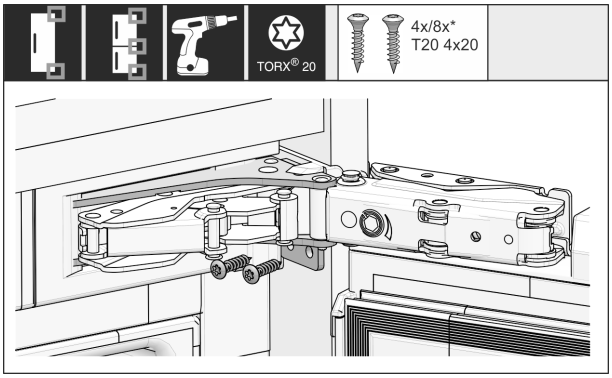

Fig. 42

▶ Aparat privijte na strani tečajev.

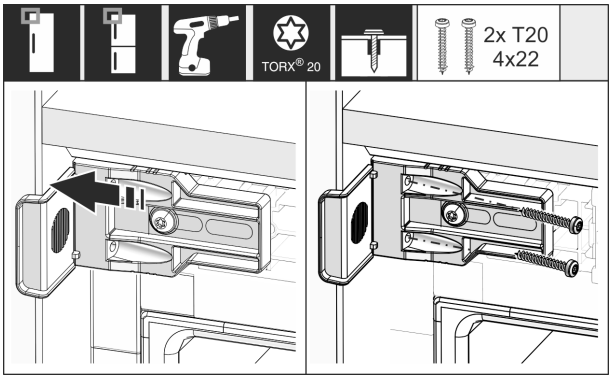

Fig. 43

▶ Kotnik prestavite tako, da leži poravnano na stranski steni odprtine v pohištvu.
▶ Vse vijake trdno zategnite.

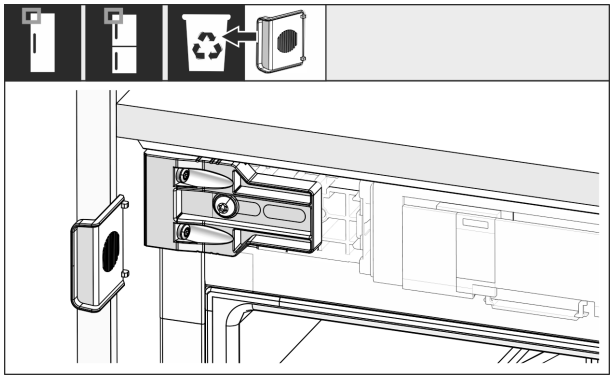

Fig. 44

▶ Na strani ročaja zgoraj odlomite rob s kotnika in ga zavrzite.

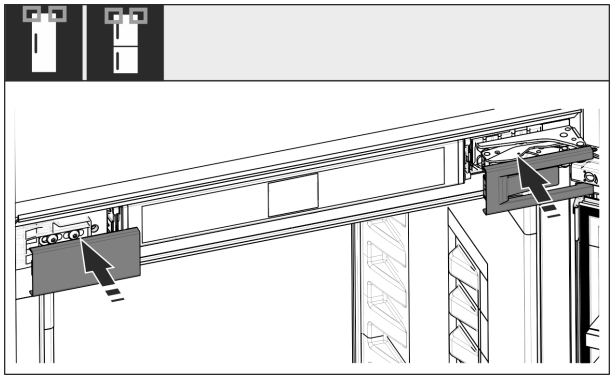

Fig. 45

▶ Namestite obloge.

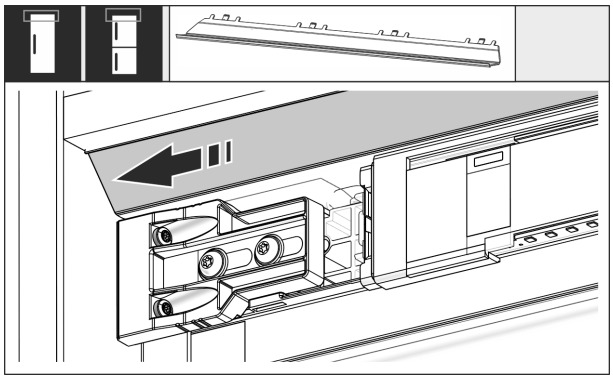

Fig. 46

▶ Zaslonko prestavite tako, da leži poravnano na strani stene pohištva.

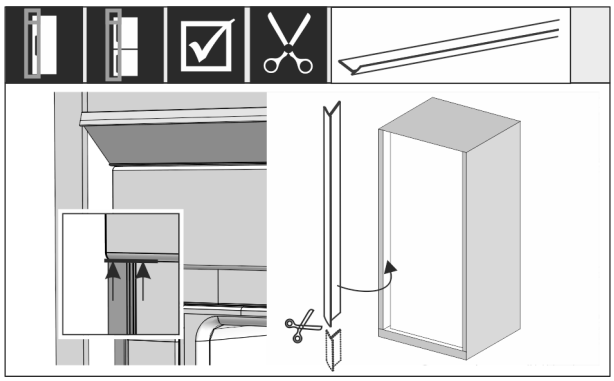

Fig. 47

▶ Po potrebi: Podložni trak skrajšajte z ostrimi škarjami na potrebno dolžino.

▶ Podložni trak namestite pod zgornji pokrov in ga pritisnite. Podložni trak je magneten.

Namestite izravnalna vodila od višine odprtine 1400 mm:



Fig. 48

Izravnalna vodila morate namestiti od višine odprtine 1400 mm pod aparatom. Izravnalna vodila **zmanjšujejo raven hrupa**. V kompletu so serijsko priložene dve izravnalni vodili in en montažni ročaj od višine odprtine 1400 mm.

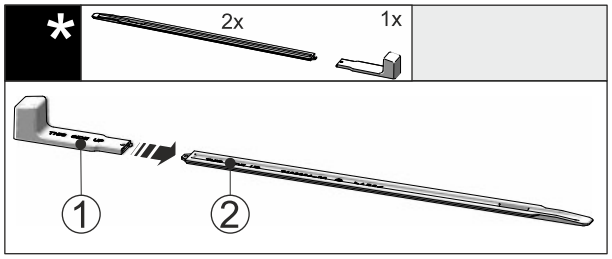

Fig. 49

▶ Montažni ročaj *Fig. 49 (1)* vstavite v izravnalno vodilo *Fig. 49 (2)*.

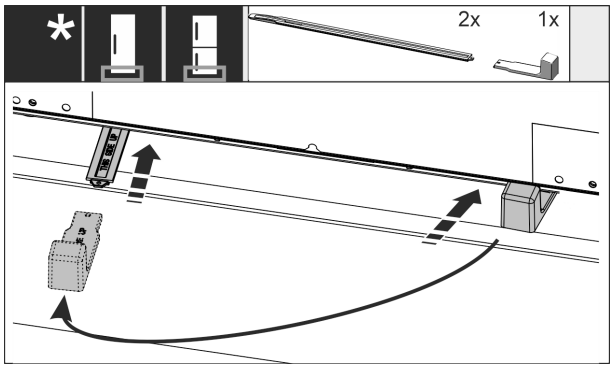

Fig. 50

▶ Izravnalno vodilo potisnite v vodilo pod dnom aparata do konca.

▶ Montažni ročaj izvlecite in ga vstavite v drugo izravnalno vodilo.

▶ Z drugim izravnalnim vodilom naredite enako.

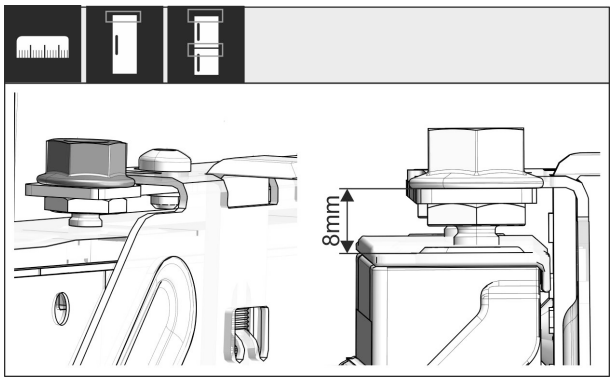

Fig. 51

▶ Zaprite vrata.

▶ Preverite prednastavitev 8 mm od zgornjega roba vrat naprave do ležišča prečnika.

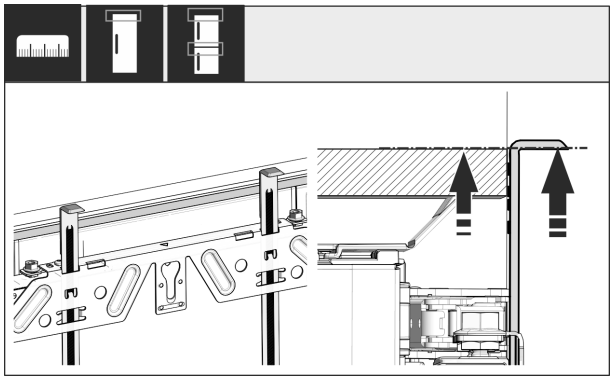

Fig. 52

▶ Montažni pripomoček pritisnite na višino vrat pohištva. Spodnji omejevalni rob montažnega pripomočka = zgornji rob vrat, ki jih montirate.

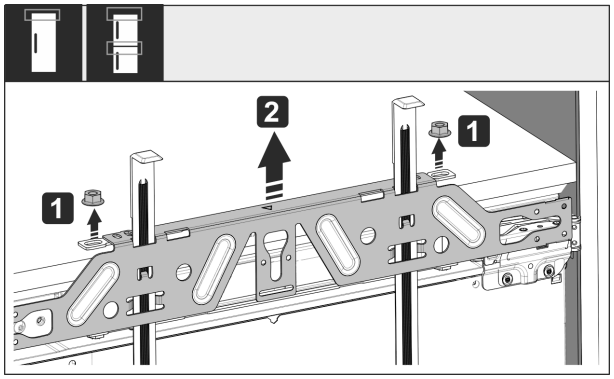

Fig. 53

▶ Odvijte protimatice *Fig. 53 (1)*.
▶ Snemite pritrdilni prečnik *Fig. 53 (2)*.

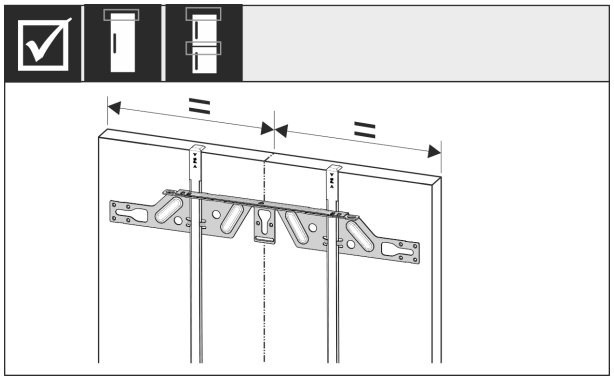

Fig. 54

▶ Pritrdilni prečnik obesite na notranjo stran vrat pohištva in ga poravnajte na sredino.

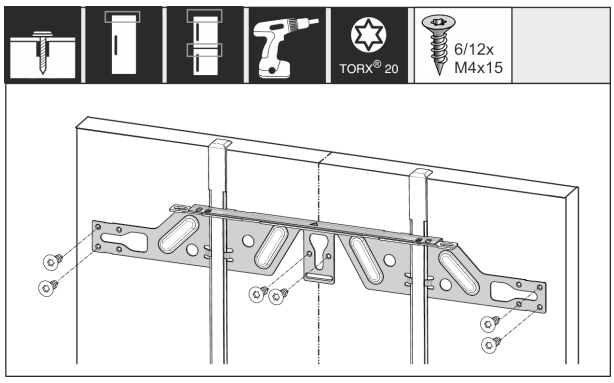

Fig. 55

▶ Pri vratih iz iverne plošče montirajte pritrdilni prečnik z najmanj 6 vijaki, pri kasetnih vratih pa z najmanj 4 vijaki.

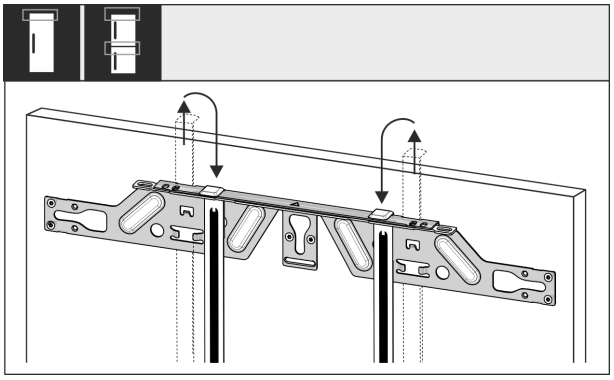

Fig. 56

▶ Izvlecite montažne pripomočke in jih potisnite v poleg ležečo odprtino.

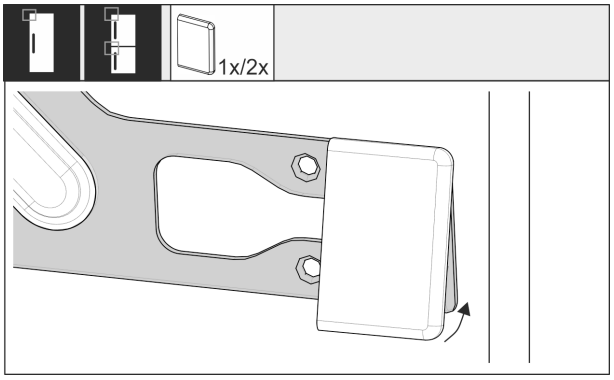

Fig. 57

▶ Na strani ročaja nataknite pokrov na pritrdilni prečnik.

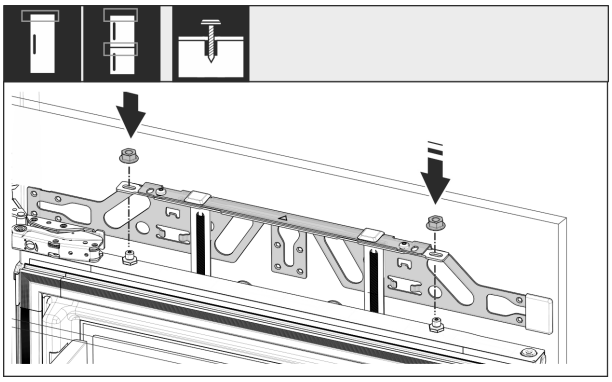

Fig. 58

▶ Vrata pohištva obesite na protimatice rahlo privijte na nastavitvene zatiče.

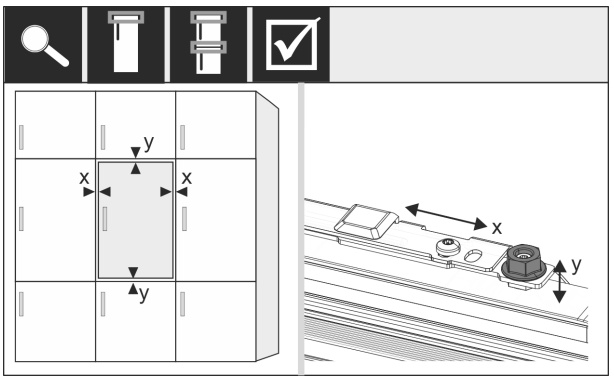

Fig. 59

▶ Vrata pohištva naravnajte z nastavitvenimi zatiči v smeri X in Y.

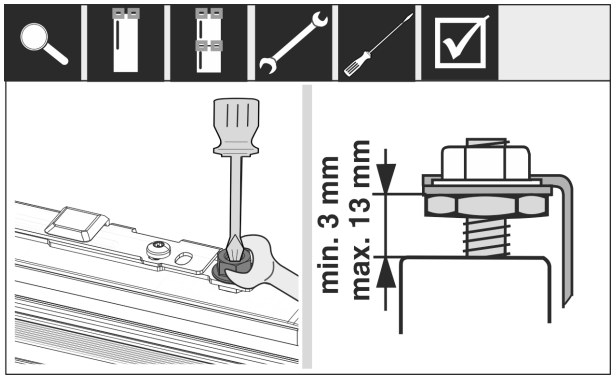

Fig. 60

▶ Zategnite protimatice.
▶ Preverite nastavljeno višino.

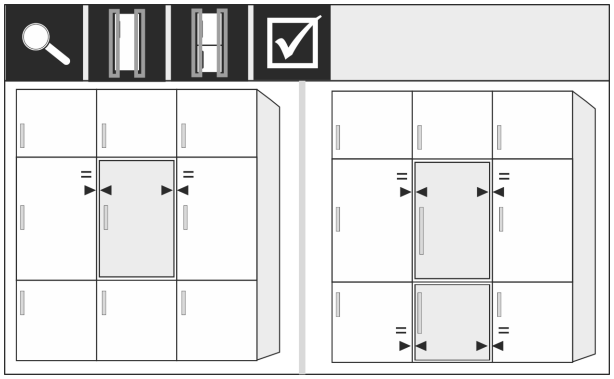

Fig. 61

Sprednji del pohištva, ki so debelejši od 19 mm:
▶ Upoštevajte mere, teže in nasvete v naslednjih poglavjih: (glejte 3.4 Teža sprednjih delov pohištva) (glejte 3.14 Sprednje strani pohištva)

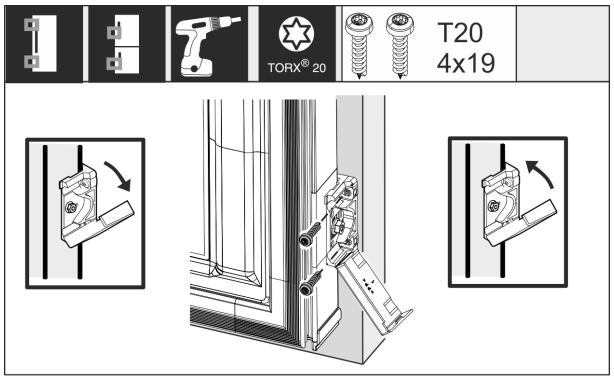

Fig. 62

Montaža pritrdilnega kotnika na vrata pohištva:
▶ Odprite pokrov.
Montaža pritrdilnega kotnika na vrata pohištva:
▶ Sprednji rob pritrdilnega kotnika naravnajte vzporedno z robom vrat pohištva in kotnik dobro privijte.
Montaža pritrdilnega kotnika na vrata pohištva:
▶ Pokrov sklopite navzgor.

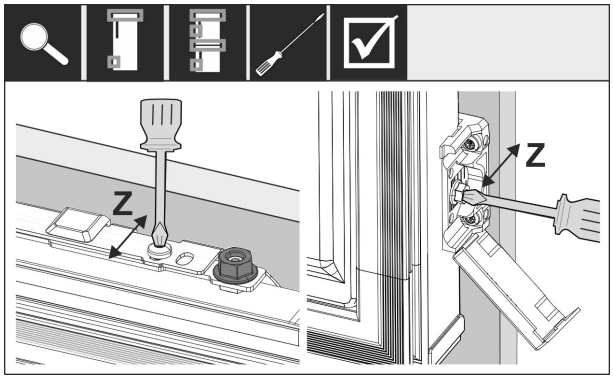

Fig. 63

Vrata pohištva naravnajte v smeri Z:
▶ Odvijte nastavitveni vijak na pritrdilnem prečniku in vijak na pritrdilnem kotniku.
▶ Premaknite vrata.

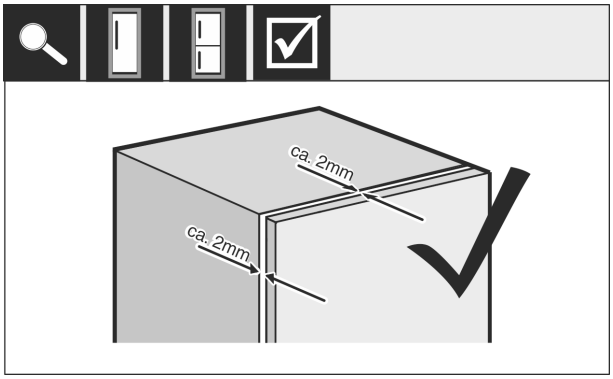

Fig. 64

▶ Preverite razdaljo med vrati pohištva in glavnim delom pohištva.
▶ Preverite vse vijake in jih po potrebi zategnite.

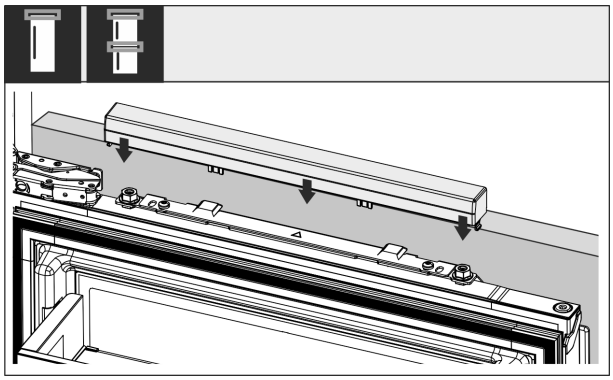

Fig. 65

▶ Nataknite zgornji pokrov.

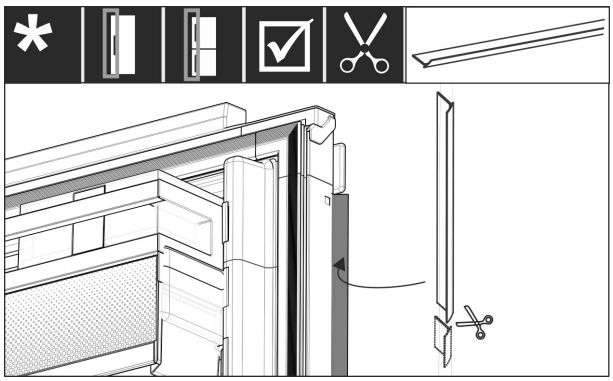

Fig. 66

▶ Podložni trak odrežite na ustrezno dolžino.

▶ Podložni trak vstavite med sprednja vrata pohištva in vrata naprave.

Za to, da se prepričate, da je aparat pravilno vgrajen in da ne more priti do zaledenitev, nastanka kondenzata in motenj v delovanju, obstajajo naslednji kriteriji:

- Vrata se morajo dobro zapirati.
- Vrata pohištva ne smejo nalegati na glavni del pohištva.
- Tesnilo v zgornjem kotu na strani ročaja mora dobro nalegati.

▶ Preverite vgradnjo v odprtino po zgoraj omenjenih kriterijih.

3.14 Sprednje strani pohištva

3.14.1 Mere

Odvisno od izvedbe aparata potrebujete ena vrata pohištva ali dvoje vrat pohištva. Velikost ustreznih vrat pohištva je odvisna od skupne velikosti niše in debeline glavnega dela pohištva.

Nasvet
Upoštevajte ustrezne mere aparata in niše ter skice za vgradnjo.

Splošni napotki:

- Pri montaži upoštevajte za aparat specifična priporočila glede velikosti in teže fiksnih vrat. (glejte 3.4 Teža sprednjih delov pohištva)
- Debelina glavnega dela pohištva mora znašati najmanj 16 mm in največ 19 mm.

Druga vrata pohištva zgoraj, spodaj ali ob strani:

- Navpična reža med vrati pohištva mora znašati 4 mm.
- Vodoravna reža med vrati pohištva mora znašati 4 mm. Atribute trčenja lahko preverite tukaj. (glejte 3.14.3 Nastavitev reže brez trčenja)

Teža in tečaji:

- Pri zelo težkih sprednjih straneh pohištva je tečaj zelo obremenjen. Tečaj se lahko pri tem poškoduje. Zato upoštevajte podatke o največji teži za vaš aparat iz poglavja Sprednje strani pohištva (glejte 3.4 Teža sprednjih delov pohištva) .
- Če sprednja stran pohištva presega največjo dovoljeno težo, lahko aparat podprete s tehnologijo drsnih vrat, saj se teža v tem primeru porazdeli prek več tečajev pohištva.
- Če so sprednje strani pohištva dolge in segajo daleč čez aparat, priporočamo, da namestite na vrata dodaten tečaj (npr. podjetja Kamat), ki mora imeti nujno enako vrtišče kot tečaj pritrdilnih vrat pri vašem aparatu. Z uporabo dodatnega tečaja (Kamat) se teža porazdeli na več točk. Pri visokih sprednjih straneh pohištva se priporoča uporaba izravnalnega okovja, ki preprečuje izkrivljanje (konveksno/konkavno).

3.14.2 Montaža sprednjih strani pohištva

Pri vgradnji pohištva upoštevajte:

- Sprednja stran pohištva mora biti vgrajena simetrično na vrata hladilnika.
- Sosednja sprednja stran pohištva leži na povsem enaki ravni.
- Sosednja sprednja stran pohištva ima enak polmer roba kot sprednja stran aparata.
- Sprednja stran pohištva je gladka in ni napeta.
- Najmanjša globina sprednje strani pohištva do glavnega elementa znaša pribl. 2 mm.

▶ Vgradite aparat v odprtino. (glejte 3.13 Vgradnja aparata v kuhinjsko nišo)
▶ Sprednjo stran pohištva namestite na vrata aparata. (glejte 3.13 Vgradnja aparata v kuhinjsko nišo)
▶ Preverite sprednji del pohištva glede trčenja. (glejte 3.14.3 Nastavitev reže brez trčenja)

3.14.3 Nastavitev reže brez trčenja

Po namestitvi sprednjih strani pohištva morate preveriti, da ne prihaja do trčenja.

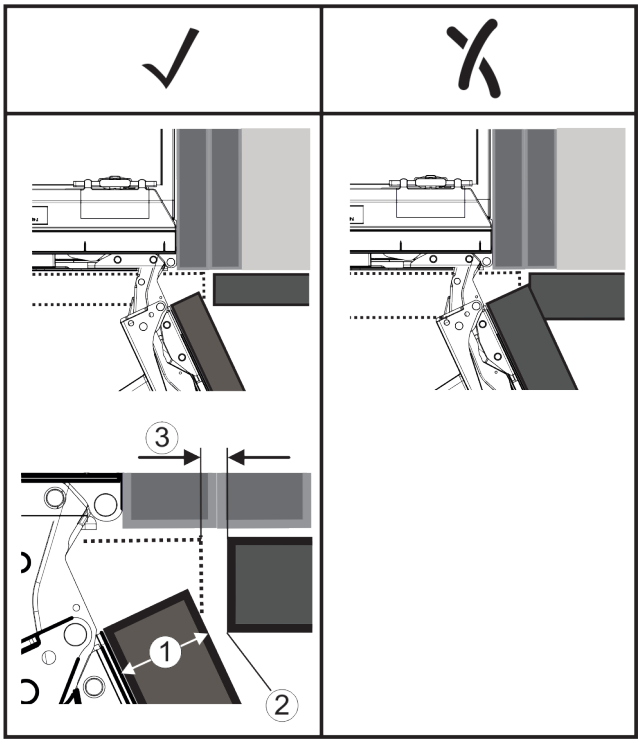

Fig. 67

(1) Debelina sprednjega dela (FD)
(2) Robni radij (R)
(3) Reža (S)

	R (2) = 0 mm		R = 1,2 mm		R = 2 mm		R = 3 mm	
FD(1) (mm)	Gmin	Gmax	Gmin	Gmax	Gmin	Gmax	Gmin	Gmax
16	0,3	0,9	0,1	0,4	0,1	0,2	0,1	0,2
19	0,7	2,4	0,3	1,9	0,5	2,3	0,1	0,8
20	2	4,3	1,5	3,6	1	3,1	0,6	2,7
22	3,5	6,3	3	5,6	2,6	5,3	2,1	4,6
24	5,5	8,3	5	7,8	4,5	7,4	4	6,9
26	7,6	10,7	7	10,3	6,6	9,9	6,2	9,4

*Fig. 68 Tabela mejnega območja reže**

G_{min} = spodnje mejno območje reže v mm*

G_{max} = zgornje mejno območje reže v mm*

Nasvet
Pri popravkih vedno pazite, da sprednji del pohištva ustreza splošnemu videzu sprednjega dela.

Preverite parametre trčenja in jih po potrebi popravite:

▶ Debelina sprednjega dela in robni radij se ujemata.
▶ Iz tabele razberite mejno območje reže.
▶ Velikost reže primerjajte z vrednostmi iz tabele.
▶ Izvedite enega od opisanih postopkov glede na ocenjeno velikost reže.

Velikost reža	Opis
S > G_{max}	Če je reža večja od obeh mejnih vrednosti, popravki niso potrebni.
S < G_{min}	Če je reža manjša od mejne vrednosti, morate povečati režo. Druga možnost je, da povečate robni radij.

Velikost reža	Opis
$G_{min} \leq S \leq G_{max}$	Če je reža med obema mejnima vrednostma, morate delati zelo natančno. V takšnih primerih lahko pride hitro do trčenja.

3.15 Priključitev aparata na električno napajanje

OPOZORILO
Nevarnost električnega udara in nevarnost poškodb zaradi poškodovane naprave ali poškodovanega omrežnega priključka!
Smrtna nevarnost in ureznine. Če se naprava ali omrežni priključek pri transportu poškodujejo, lahko pride do smrtno nevarnega električnega udara. Poleg tega se lahko na poškodovanih delih ohišja aparata urežete.
- ▶ Po transportu preverite, ali sta aparat in omrežni priključek poškodovana.
- ▶ V nobenem primeru ne zaženite aparata, če je poškodovan ali je poškodovan njegov omrežni priključek.
- ▶ Vzpostavite stik s servisno službo.

Napravo s pomočjo ločeno dostavljenega vodnika za električno omrežje priključite na električno omrežje. Vodnik za električno omrežje ima na enem koncu vtičnico za hladne naprave, na drugem pa omrežni vtič.

Zagotovite, da so izpolnjeni naslednji predpogoji:
- Naprava in vodnik za električno omrežje nista poškodovana.
- Naprava je vgrajena skladno s predpisi. (glejte 3.13 Vgradnja aparata v kuhinjsko nišo)
- Upoštevajte zahteve na električnem priključku.
- Mere za priključitev skladno s predpisi so znane in upoštevane.
- Omrežna napetost in frekvenca se ujemata s podatki na nazivni ploščici.
- Vtičnica je ozemljena in električno zavarovana v skladu s predpisi.
- Sprožilni tok varovalke je med 10 A in 16 A.
- Vtičnica je lahko dostopna in ni za aparatom. (glejte 3.3 Mere prostora za postavitev)

OBVESTILO
Nevarnost poškodb aparata zaradi nepravilne uporabe!
Poškodbe električnih komponent aparata.
- ▶ Uporabite izključno priloženo napeljavo za omrežni priključek.

OPOZORILO
Nevarnost požara zaradi nepravilne priključitve!
Opekline.
Poškodbe na aparatu.
- ▶ Ne uporabljajte kabelskega podaljška.
- ▶ Ne uporabljajte razdelilnikov.

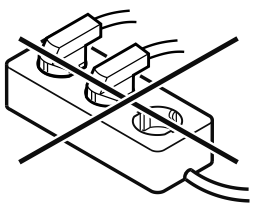

OBVESTILO
Nevarnost poškodb aparata zaradi nepravilne priključitve!
Poškodbe na aparatu.
- ▶ Aparata ne priključite na otočne razsmernike, kot npr. sončne električne sisteme in bencinske generatorje.

- ▶ Priključite napajalni vtič kabla za električno omrežje v električno napajanje. Pazite, da bo napajalni kabel dobro priključen v vtičnico.
- ▷ Na zaslonu se prikaže logotip Liebherr.
- ▷ Prikaz preklopi na simbol pripravljenosti.
- ▷ Če v 60 sekundah ni nobenega dejanja: Simbol pripravljenosti zbledi ali izgine.
- ▷ Naprava je priključena. Za prvi zagon glejte naslednje poglavje v navodilih za uporabo.

4 Način delovanja zaslona Touch

Napravo upravljate z zaslonom Touch. Z zaslonom Touch (v nadaljevanju imenovan »zaslon«) izbirate funkcije naprave, tako da se jih dotaknete. Če 10 sekund na zaslonu ne izvedete nobenega ukrepa, se ta preklopi nazaj v nadrejeni meni ali neposredno na prikaz stanja.

4.1 Krmarjenje in razlaga simbolov

Na slikah se uporablja različne simbole za krmarjenje z zaslonom. Ti simboli so opisani v preglednici v nadaljevanju.

Simbol	Opis
	**Pritisnite navigacijsko puščico naprej:** V meniju se pomaknete za en korak naprej.
	**Pritisnite navigacijsko puščico nazaj:** V meniju se pomaknete za en korak nazaj.
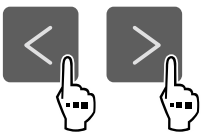	**Navigacijsko puščico pritisnite večkrat zapored:** V meniju se pomaknite do želene funkcije.
	**Pritisnite simbol za potrditev:** Aktiviranje/deaktiviranje funkcije. Odprite podmeni.
	**Pritisnite simbol za potrditev v povezavi s simbolom za premik nazaj:** Pomaknite se za eno raven menija nazaj.
	**Puščica z uro:** Do naslednjega prikaza na zaslonu traja več kot 10 sekund.
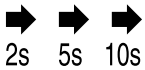	**Puščica z navedbo ure:** Do naslednjega prikaza na zaslonu traja navedeni čas.

Simbol	Opis
	**Odprite simbol »nastavitveni meni«:** Premaknete se do nastavitvenega menija in odprite nastavitveni meni. Če je potrebno: V nastavitvenem meniju se pomaknite do želene funkcije. (glejte 4.2.1 Odprite nastavitveni meni)
	**Odprite simbol »napredni meni«:** Premaknete se do naprednega menija in odprite napredni meni. Če je potrebno: V naprednem meniju se pomaknite do želene funkcije. (glejte 4.2.2 Odprite napredni meni)
V 10 sekundah ni nobenega dejanja	Če 10 sekund na zaslonu ne izvedete nobenega ukrepa, se ta preklopi nazaj v nadrejeni meni ali neposredno na prikaz stanja.
Zaprite in znova odprite vrata.	Če zaprete in takoj zopet odprete vrata, se prikaz preklopi naravnost nazaj na prikaz stanja.

Opomba: Slike zaslona so prikazane z angleškimi izrazi.

4.2 Meniji

Funkcije naprave so razporejene v različne menije.

Meni	Opis
Glavni meni	Ko napravo vklopite, se samodejno znajdete v glavnem meniju. Od tukaj se pomikate do najpomembnejših funkcij naprave, nastavitvenega menija in naprednega menija.
 Nastavitveni meni	Nastavitveni meni vsebuje nadaljnje funkcije naprave za nastavljanje vaše naprave. (glejte 4.2.1 Odprite nastavitveni meni)
Napredni meni	Napredni meni vsebuje posebne funkcije naprave za nastavljanje vaše naprave. Dostop do razširjenega menija je zaščiten s številčno kodo **1 5 1**. (glejte 4.2.2 Odprite napredni meni)

4.2.1 Odprite nastavitveni meni

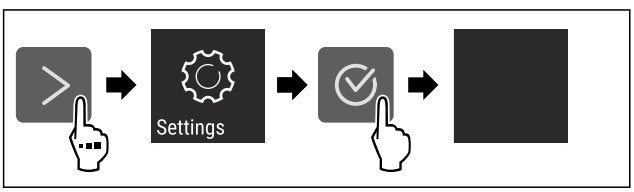

Fig. 69 Simbolična slika

▶ Izvedite korake, ki so prikazani na sliki.
▷ Nastavitveni meni je odprt.
▶ Če je potrebno: Pomaknite se do želene funkcije.

4.2.2 Odprite napredni meni



Fig. 70

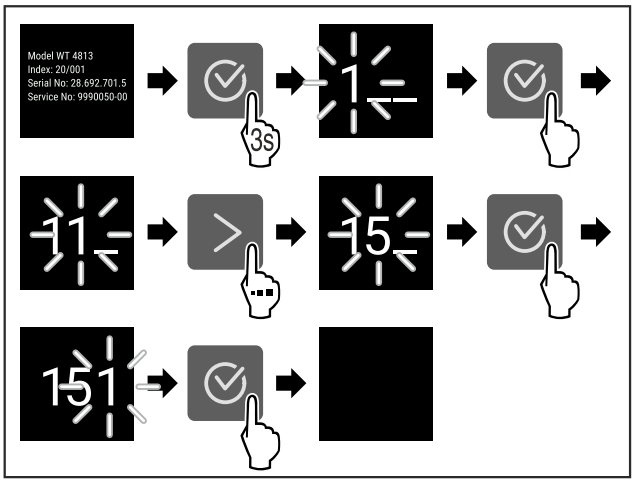

*Fig. 71 Simbolična slika, dostop s številčno kodo **151***

▶ Izvedite korake, ki so prikazani na sliki.
▷ Napredni meni je odprt.
▶ Če je potrebno: Pomaknite se do želene funkcije.

4.3 Način spanja

Če se zaslona ne dotaknete 1 minuto, se preklopi način spanja. V načinu spanja je svetlost prikazovanja zatemnjena.

4.3.1 Izhod iz načina spanja

▶ Pritisnite katero koli tipko za krmarjenje.
▷ Način spanja se konča.

5 Zagon

5.1 Vklop naprave (prvi zagon)

Zagotovite, da so izpolnjeni naslednji predpogoji:

- ❑ Naprava je vgrajena in priključena v skladu z navodili za montažo.
- ❑ Vsi lepilni trakovi, samolepilne in zaščitne folije ter transportna varovala v napravi in na njej so odstranjeni.
- ❑ Vsi reklamni elementi so odstranjeni iz predalov.
- ❑ Način delovanja zaslona Touch poznate. (glejte 4 Način delovanja zaslona Touch)

Napravo vklopite na zaslonu Touch:

▶ Če je zaslon v načinu spanja: Pritisnite simbol za potrditev.
▶ Izvedite korake, ki so prikazani na sliki.

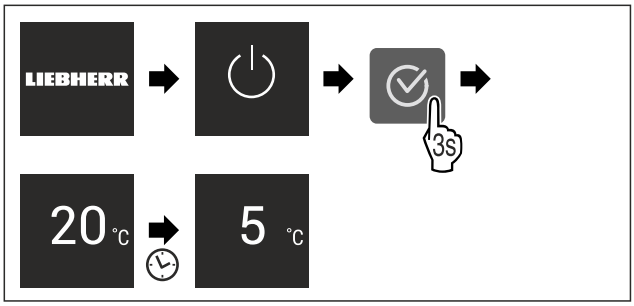

Fig. 72 Simbolična slika

▷ Prikaže se prikaz stanja.

▷ Naprava hladi na tovarniško nastavljeni temperaturi.
▷ Naprava se zažene v demonstracijskem načinu (prikaže se prikaz stanja z napisom DEMO): Če je naprava v demonstracijskem načinu, ga lahko deaktivirate v naslednjih 5 minutah. (glejte Demonstracijski način)

Nadaljnje informacije:

- Zaženite SmartDevice. (glejte 2.3 SmartDevice) in (glejte WLAN)

Nasvet
Proizvajalec priporoča:
▶ Vstavljanje živil: Počakajte pribl. 6 ur, dokler ni dosežena nastavljena temperatura.
▶ **Zamrznjena živila** vložite pri -18 °C ali nižji temperaturi.*
▶ Upoštevajte nasvete za shranjevanje. (glejte 6.1 Nasveti za shranjevanje)

Nasvet
Pribor lahko kupite v trgovini Liebherr-Hausgeräte na home.liebherr.com/shop/de/deu/zubehor.html.

6 Skladiščenje

6.1 Nasveti za shranjevanje

OPOZORILO
Nevarnost požara zaradi električnih naprav!
Če v prostoru za živila za svojo napravo uporabljate tudi električne naprave, lahko te povzročijo požar.
▶ V prostoru za živila za napravo ne uporabljajte drugih električnih naprav, razen če tega ne priporoči proizvajalec.

Nasvet
Poraba energije narašča in moč hlajenja se niža, če ni dovolj prezračevanja.
▶ Zračne reže morajo biti vedno proste.

Upoštevajte naslednje smernice za shranjevanje:

- Zračne reže na ventilatorju morajo biti vedno proste.
- V zamrzovalnem predalu: Živila dobro zapakirajte.*
- Živila, ki rada prevzamejo ali oddajajo vonj oz. okus, zaprite v zaprte vsebnike ali jih prekrijte.
- Tekočine hranite v zaprtih posodah.
- Živila hranite na razdalji, da lahko zrak dobro kroži.
- Živila shranjujte skladno s podatki na embalaži.
- Vedno upoštevajte minimalni rok trajanja, ki je naveden na embalaži.

Nasvet
Zaradi neupoštevanja teh pogojev se lahko živila pokvarijo.

6.2 Hladilnik

Zaradi kroženja zraka se v napravi vzpostavijo različna temperaturna območja. Različna temperaturna območja so v pregledu naprave in opreme. (glejte 2.2 Pregled aparatov in opreme)

6.2.1 Razporeditev živil

▶ Zgornje območje in vrata: Shranjevanje masla, sira, konzerv in tub.
▶ Univerzalni predal: Shranjujte majhne kozarce, tube, čokolado, jajca, pakirano sadje in zelenjavo.

6.3 EasyFresh

Predal EasyFresh je primeren za nepakirana živila, kot na primer sadje in zelenjavo.

Nasvet
▶ Narezane citruse (npr. rezine limone ali pomaranče) shranite v posodo.

Vlažnost zraka v predalu je odvisna od vsebnosti vlage vstavljenega hlajenega blaga in od pogostosti odpiranja. Vlažnost zraka lahko uravnavate. (glejte 9.7.1 Zmanjšanje vlažnosti zraka v predalu)

6.3.1 Razporeditev živil

▶ Shranjujte nepakirano sadje in zelenjavo.
Če je vlažnost zraka previsoka:
▶ Regulirajte vlažnost.

6.4 Zamrzovalni predal s 4 zvezdicami*

Tukaj se pri –18 °C vzpostavijo suhi, ledeno hladni klimatski pogoji shranjevanja. Ledeno hladni pogoji za shranjevanje so primerni za shranjevanje globoko zamrznjenih in zamrznjenih živil za več mesecev, za pripravo ledenih kock ali za zamrzovanje svežih živil.

Temperatura zraka v zamrzovalnem predalu, ki jo merimo s termometrom ali drugimi merilnimi napravami, lahko niha. Temperaturna nihanja so večja v na pol polnem ali praznem zamrzovalnem predalu, zato lahko temperature dosežejo več kot –18 °C.

6.4.1 Zamrzovanje živil

V 24 urah lahko naenkrat zamrznete največ toliko svežih živil, kot je navedeno na napisni ploščici (glejte 11.5 Nazivna ploščica) pod »Kapaciteta zamrzovanja ... kg/24h«.

Da lahko živila hitro zamrznejo do jedra, upoštevajte naslednje količine na pakiranje:

- Sadje, zelenjava do 1 kg
- Meso do 2,5 kg

Razporeditev živil

POZOR
Nevarnost poškodb zaradi črepinj!
Steklenice in pločevinke lahko pri zamrzovanju počijo. To velja predvsem za napitke z ogljikovo kislino.
▶ Steklenic in pločevink ne zmrzujte.

▶ Zapakirana živila položite v zamrzovalni predal.

Odtajanje živil

OPOZORILO
Nevarnost zaradi zastrupitve z živili!
▶ Odtajanih živil ne zamrzujte ponovno.
▶ Odtajana živila pripravite čim prej.

Živila lahko odtajate na različne načine:

- v hladilniku
- v mikrovalovni pečici
- v pečici/ventilatorski pečici
- na sobni temperaturi

▶ Ven vzemite samo toliko živil, kot jih potrebujete.

6.5 Časi hranjenja živil

Navedeni časi hranjenja so orientacijske vrednosti.

Pri živilih s podatkom o minimalnem roku trajanja velja vedno datum, natisnjen na embalaži.

6.5.1 Hladilnik

Velja minimalni rok trajanja, ki je naveden na embalaži.

6.5.2 Zamrzovalni predal*

Orientacijske vrednosti za trajanje hranjenja različnih živil		
Sladoled	pri -18 °C	2 do 6 mesecev
Klobase, šunka	pri -18 °C	2 do 3 mesecev
Kruh, pecivo	pri -18 °C	2 do 6 mesecev
Divjačina, svinjina	pri -18 °C	6 do 9 mesecev
Ribe, mastne	pri -18 °C	2 do 6 mesecev
Ribe, puste	pri -18 °C	6 do 8 mesecev
Sir	pri -18 °C	2 do 6 mesecev
Perutnina, govedina	pri -18 °C	6 do 12 mesecev
Sadje, zelenjava	pri -18 °C	6 do 12 mesecev

7 Varčevanje z energijo

- Vedno pazite na dobro prezračevanje in odzračevanje. Zračnih odprtin oz. mrež ne pokrivajte.
- Zračne reže ventilatorja morajo biti vedno proste.
- Naprave ne vgrajujte na mesta, ki so neposredno izpostavljena sončnim žarkom, poleg ogrevalnih in podobnih naprav.
- Če napravo vgradite neposredno ob pečico, se poraba energije lahko malo poviša. To je odvisno od trajanja uporabe in intenzivnosti uporabe pečice.
- Poraba energije je odvisna od pogojev namestitve npr. od temperature okolice . Če je temperatura okolice višja, se lahko poraba energije poveča.
- Aparat čim prej spet zaprite.
- Kolikor nižjo temperaturo nastavite, toliko večja bo poraba energije.
- Živila shranjujte sortirano: home.liebherr.com/food.
- Vsa živila hranite dobro zapakirana in pokrita. Tvorjenje sreža se prepreči.
- Živila vzemite ven samo za toliko časa, kolikor jih potrebujete, zato da se ne segrejejo preveč.
- Vstavljanje toplih jedi: počakajte, da se najprej ohladijo na sobno temperaturo.
- Zamrznjena živila odtajajte v hladilniku.*
- Če je v aparatu debela plast sreža: Odtajajte aparat.*
- V primeru daljših dopustov uporabite način HolidayMode (glejte HolidayMode) .

8 Upravljanje

8.1 Elementi za upravljanje in prikaz

8.1.1 Prikazovalnik Status

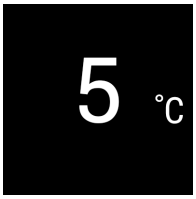

Fig. 73

(1) Prikaz temperature hladilnika

Prikazovalnik Status kaže nastavljeno temperaturo in predstavlja izhodni prikazovalnik. Od tam dalje se lahko premaknete do funkcij in nastavitev.

8.1.2 Prikazni simboli

Prikazni simboli informirajo o trenutnem stanju aparata.

Simbol	Stanje aparata
	**Standby** Aparat ali temperaturno območje je izklopljeno.
	**Utripajoča številka** Aparat deluje. Temperatura utripa, dokler ni dosežena nastavljena vrednost.
	**Utripajoč simbol** Aparat deluje. Nastavitev se izvaja.
	**Oblaček se obnovi** Funkcija se aktivira.

8.2 Funkcije naprave

8.2.1 Napotki za funkcije naprave

Funkcije naprave so tovarniško nastavljene tako, da je vaša naprava popolnoma funkcionalna.

Pred spreminjanjem, aktiviranjem ali deaktiviranjem funkcij naprave se prepričajte, da so izpolnjeni naslednji pogoji:

- ❑ Prebrali in razumeli ste opise za delo s funkcijami na zaslonu. (glejte 4 Način delovanja zaslona Touch)
- ❑ Spoznali ste se z upravljanjem in prikazovalnimi elementi svoje naprave.

 Izklop in vklop naprave

S to funkcijo izklopite in vklopite celotno napravo.

Izklop naprave

Ko napravo izklopite, ostanejo pred tem opravljene nastavitve shranjene.

Zagotovite, da so izpolnjeni naslednji predpogoji:

- ❑ Navodila za ravnanje (glejte 12 Zaustavljanje delovanja) so izvedena.



Fig. 74

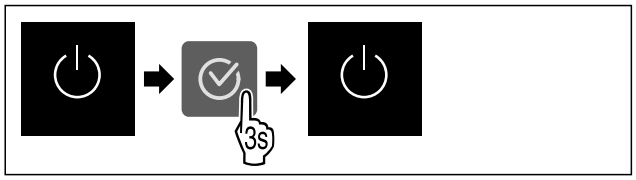

Fig. 75

▶ Izvedite korake, ki so prikazani na sliki.
▷ Naprava je izklopljena.
▷ Na zaslonu se prikaže simbol pripravljenosti.
▷ Zaslon postane črn.

Vklop naprave

Če je zaslon v načinu spanja:

▶ Pritisnite katero koli tipko za krmarjenje.

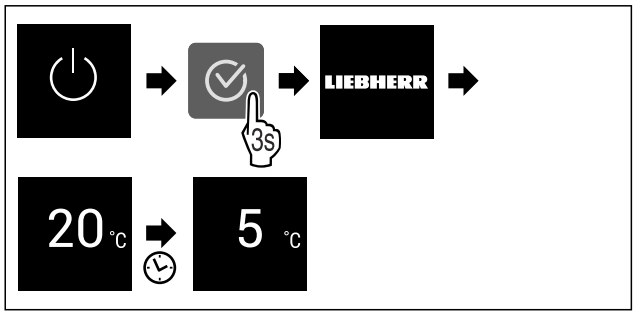

Fig. 76 Simbolična slika

▶ Izvedite korake, ki so prikazani na sliki.
Če se naprava zažene v demonstracijskem načinu:
▶ Deaktivirajte demonstracijski način. (glejte Deaktivirajte demonstracijski način)
▷ Naprava je vklopljena.
▷ Prej opravljene nastavitve so ohranjene.
▷ Naprava hladi na nastavljeno ciljno temperaturo.

5 °C Temperatura

S to funkcijo nastavljate temperaturo.

Temperatura je odvisna od naslednjih dejavnikov:

- Pogostosti odpiranja vrat
- Trajanje odpiranja vrat
- Temperatura prostora na mestu postavitve naprave
- Vrsta, temperatura in količina živil

Temperaturno območje	Tovarniško nastavljena temperatura	Priporočena nastavitev
5 °C Hladilnik	5 °C	4 °C

Nastavitev temperature

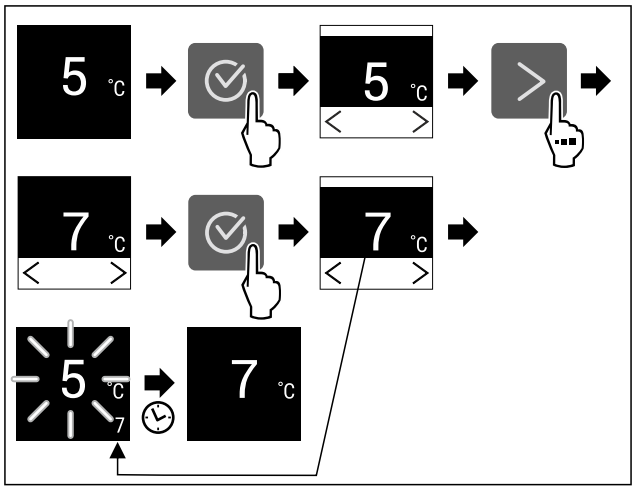

Fig. 77 Simbolična slika

▶ Izvedite korake, ki so prikazani na sliki.
▷ Temperatura je nastavljena.

C5 C-Value*

S to funkcijo nastavite vrednost C-Value. Z vrednostjo C-Value lahko ****-zamrzovalni predal nastavite na malo topleje ali hladneje. Vrednost C-Value je ob dostavi nastavljena na vrednost C5.

Vrednost	Opis
C1 do C4	****-zamrzovalni predal se ohladi.
C5	Prednastavljena vrednost
C6 do C9	****-zamrzovalni predal se ogreje.

Nastavitev načina C-Value



Fig. 78

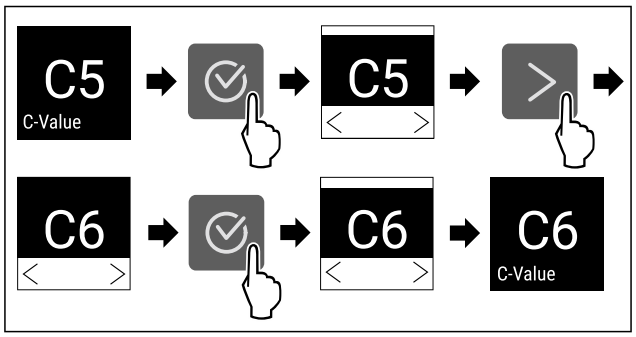

Fig. 79 Simbolična slika: Preklop z C5 na C6.

▶ Izvedite korake, ki so prikazani na sliki.
▷ C-Value je nastavljena.

SuperCool

S to funkcijo aktivirate ali deaktivirate funkcijo SuperCool. Če aktivirate funkcijo SuperCool, naprava poveča moč hlajenja. S tem dosežete nižje temperature hlajenja. Če želite hitro ohladiti večjo količino živil, lahko aktivirate funkcijo SuperCool.

Če aktivirate funkcijo SuperCool, poleg tega tudi v **** zamrzovalnem predalu dosežete nižje temperature. Če želite v **** zamrzovalnem predalu zamrzniti večjo količino živil, lahko aktivirate funkcijo SuperCool.*

Ko je funkcija aktivirana, naprava deluje z večjo močjo. Pri tem se lahko glasnost delovanja naprave začasno poveča, hkrati se poveča tudi poraba energije.

Aktiviranje funkcije SuperCool

Čas za aktiviranje funkcije:

- Če želite v hladilniku shraniti sveža živila: Funkcijo aktivirajte, ko vstavljate živila v predal.
- Če želite v **** zamrzovalnem predalu shraniti sveža živila: Funkcijo aktivirajte, ko vstavljate živila v predal.*



Fig. 81

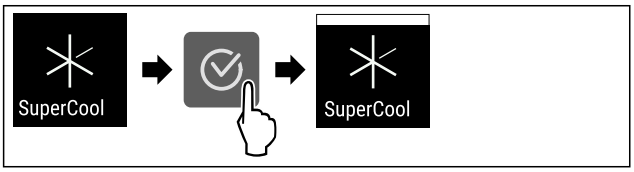

Fig. 82

▶ Izvedite korake, ki so prikazani na sliki.

-ali-

▶ Aktivirajte z aplikacijo SmartDevice.

▷ SuperCool je aktiviran.

Deaktiviranje funkcije SuperCool

SuperCool se samodejno deaktivira po 18 urah. Funkcijo SuperCool lahko kadarkoli deaktivirate tudi ročno:



Fig. 83

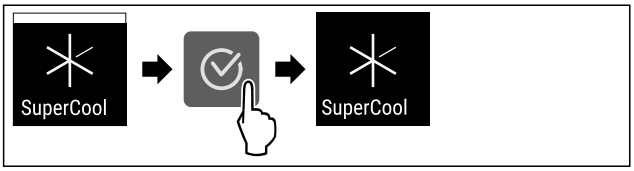

Fig. 84

▶ Izvedite korake, ki so prikazani na sliki.

-ali-

▶ Deaktvirajte z aplikacijo SmartDevice.

▷ SuperCool je deaktiviran.
▷ Naprava deluje naprej v običajnem načinu.
▷ Naprava se ohlaja na prej nastavljeno temperaturo.

PowerCool

S to funkcijo aktivirate ali deaktivirate PowerCool. PowerCool poskrbi za optimalne temperaturne sloje za hlajenje vaših živil.

Funkcija se nanaša na hladilnik.

Uporaba:

- pri višji sobni temperaturi (od pribl. 35 °C)
- pri visoki vlažnosti zraka, npr. poleti
- pri vstavljanju vlažnih živil, za preprečevanje nastajanja kondenzata v notranjosti

Nasvet

Ventilator lahko deluje tudi, če je funkcija izključena. Tako zagotavlja optimalno porazdelitev temperature v napravi.

Ko je funkcija aktivirana, naprava deluje z večjo močjo hlajenja. Pri tem se lahko glasnost delovanja naprave začasno poveča, hkrati se poveča tudi poraba energije.

Aktiviranje PowerCool

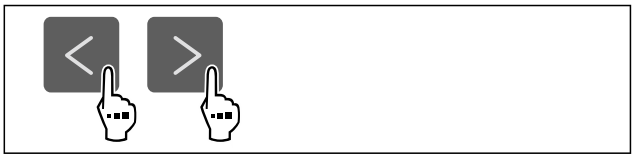

Fig. 85

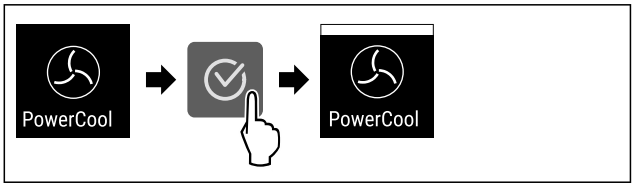

Fig. 86

▶ Izvedite korake, ki so prikazani na sliki.
▷ PowerCool je aktiviran.

Deaktiviranje PowerCool

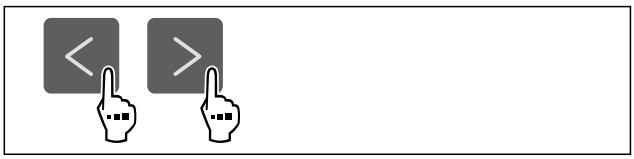

Fig. 87

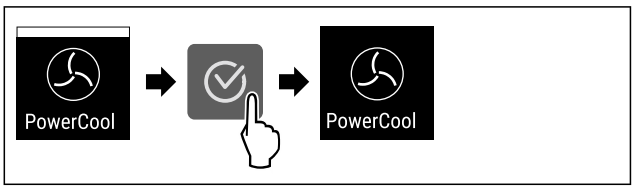

Fig. 88

▶ Izvedite korake, ki so prikazani na sliki.
▷ PowerCool je deaktiviran.

PartyMode

S to funkcijo aktivirate ali deaktivirate PartyMode. Način PartyMode aktivira različne funkcije, ki so uporabne pri zabavi.

PartyMode aktivira naslednje funkcije:

- SuperCool (glejte SuperCool)

Vse navedene funkcije lahko nastavite individualno in fleksibilno. Ko PartyMode deaktivirate, se vse spremembe zavržejo.

Ko je funkcija aktivirana, naprava deluje z večjo močjo hlajenja. Pri tem se lahko glasnost delovanja naprave začasno poveča, hkrati se poveča tudi poraba energije.

Aktiviranje PartyMode

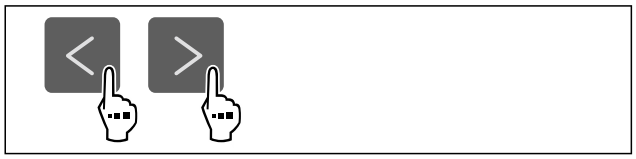

Fig. 89

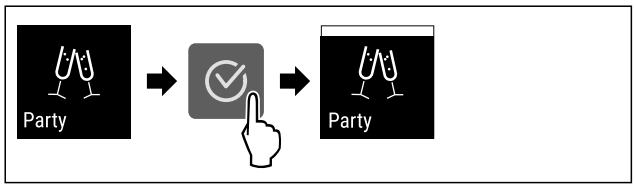

Fig. 90

▶ Izvedite korake, ki so prikazani na sliki.
▷ PartyMode in pripadajoče funkcije so aktivirani.
▷ Trenutna temperatura utripa, dokler ciljna temperatura ni dosežena.

Deaktiviranje PartyMode

PartyMode se samodejno deaktivira po 24 urah. PartyMode lahko kadarkoli deaktivirate tudi ročno:

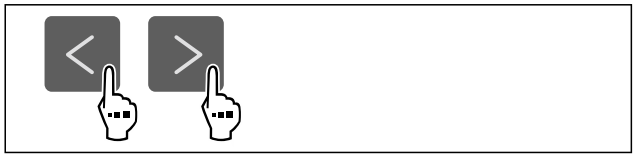

Fig. 91

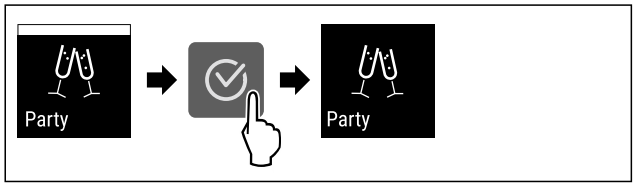

Fig. 92

▶ Izvedite korake, ki so prikazani na sliki.
▷ PartyMode je deaktiviran.
▷ Naprava se ohlaja na prej nastavljeno temperaturo: Trenutna temperatura utripa, dokler ciljna temperatura ni dosežena.

HolidayMode

S to funkcijo aktivirate ali deaktivirate HolidayMode. Če aktivirate funkcijo HolidayMode, se hladilnik nastavi na 15 °C. S tem med daljšo odsotnostjo varčujete z energijo in preprečite slabe vonjave ter pojav plesni.

Stanje naprave pri aktivnem HolidayMode
Hladilnik ohlaja do temperature 15 °C.
V zamrzovalnem predalu **** se ohranja nastavljena temperatura.*
PartyMode je deaktiviran.
SuperCool je deaktiviran.
PowerCool je deaktiviran.

Aktiviranje funkcije HolidayMode

▶ Hladilnik povsem izpraznite.

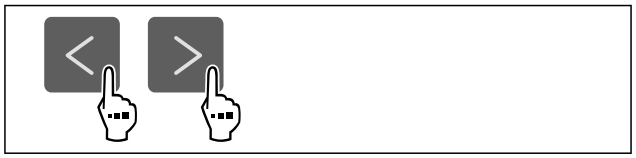

Fig. 93

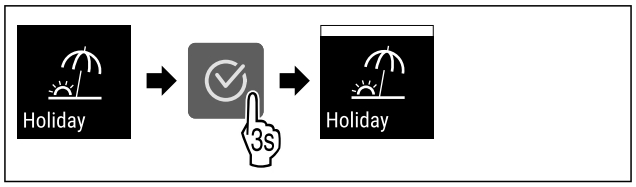

Fig. 94

▶ Izvedite korake, ki so prikazani na sliki.
▷ HolidayMode je aktiviran.
▷ Prikazovalnik temperature prikazuje simbol HolidayMode.

Deaktiviranje funkcije HolidayMode

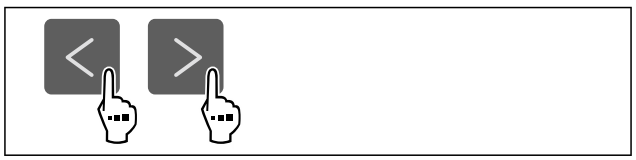

Fig. 95

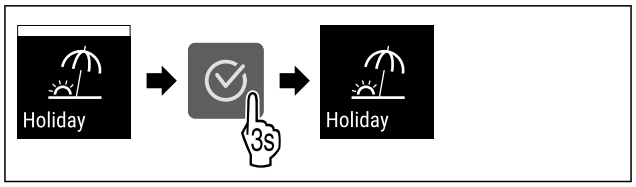

Fig. 96

▶ Izvedite korake, ki so prikazani na sliki.
▷ HolidayMode je deaktiviran.
▷ Naprava se ohlaja na prej nastavljeno temperaturo.

SabbathMode

S to funkcijo aktivirate ali deaktivirate SabbathMode. Ko aktivirate to funkcijo, se nekatere elektronske funkcije izklopijo. Vaša naprava s tem izpolnjuje verske zahteve glede judovskih praznikov, kot npr. na Sabat in izpolnjuje certifikat Kosher STAR-K.

Stanje naprave pri aktivnem SabbathMode
Prikaz stanja neprestano prikazuje SabbathMode.
Vse funkcije na zaslonu, razen **funkcije Deaktiviranje SabbathMode**, so zaklenjene.
Aktivne funkcije ostanejo aktivirane.
Ko zaprete vrata, ostane zaslon svetel.
Notranja osvetlitev je deaktivirana.
Opomniki se ne izvajajo. Nastavljeni časovni interval se ustavi.
Opomniki in opozorila niso prikazani.
Ni alarma na vratih.
Ni alarma za temperaturo.
Cikel odtajanja deluje le ob določenem času brez upoštevanja uporabe aparata.

Stanje naprave pri aktivnem SabbathMode
Po izpadu toka aparat samodejno preklopi nazaj v SabbathMode.

Stanje naprave

Nasvet
Ta aparat ima potrdilo inštituta »Institute for Science and Halacha«. (www.machonhalacha.co.il)

Seznam aparatov s certifikatom STAR-K najdete na spletnem mestu www.star-k.org/appliances.

Aktiviranje SabbathMode

OPOZORILO
Nevarnost zastrupitve zaradi pokvarjenih živil!
Če ste aktivirali način SabbathMode in pride do izpada električnega toka, se na prikazu stanja ne prikaže obvestilo o izpadu električnega toka. Ko je izpad električnega toka končan, aparat deluje naprej v načinu SabbathMode. Zaradi izpada električnega toka se lahko živila pokvarijo in povzročijo zastrupitev, če jih uživate.
Po izpadu električnega toka:
▶ Živil, ki so bila zamrznjena in odtaljena, ne uživajte.



Fig. 97

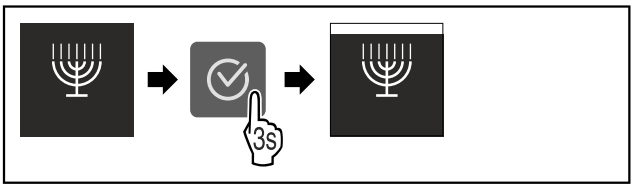

Fig. 98
▶ Izvedite korake, ki so prikazani na sliki.
▷ SabbathMode je aktiviran.
▷ Prikaz stanja neprestano prikazuje SabbathMode.

Deaktiviranje SabbathMode

SabbathMode se samodejno deaktivira po 80 urah.
SabbathMode lahko kadarkoli deaktivirate tudi ročno:

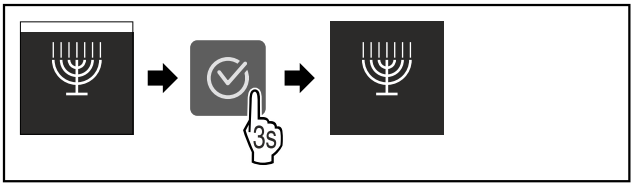

Fig. 99
▶ Izvedite korake, ki so prikazani na sliki.
▷ SabbathMode je deaktiviran.

E-Saver

S to funkcijo aktivirate ali deaktivirate varčni način. Ko aktivirate varčni način, se poraba energije zniža, temperatura v napravi pa se poviša. Živila ostanejo sveža, vendar se skrajša rok trajanja.

Temperaturno območje	Priporočena nastavitev (glejte Nastavitev temperature)	Temperatura pri aktivni funkciji E-Saver
5 °C Hladilnik	4 °C	7 °C

Temperature

Aktiviranje funkcije E-Saver

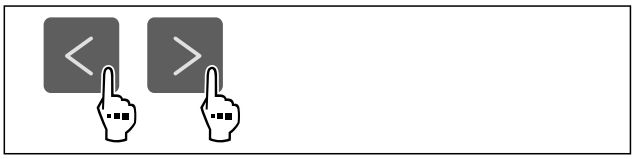

Fig. 100

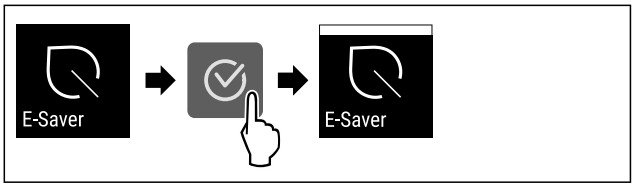

Fig. 101
▶ Izvedite korake, ki so prikazani na sliki.
▷ Varčni način je aktiviran.

Deaktiviranje funkcije E-Saver



Fig. 102

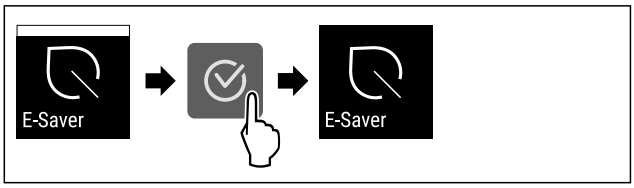

Fig. 103
▶ Izvedite korake, ki so prikazani na sliki.
▷ Varčni način je deaktiviran.

CleaningMode

S to funkcijo aktivirate ali deaktivirate CleaningMode. CleaningMode omogoča udobno čiščenje naprave.

Ta nastavitev se nanaša na hladilnik.

Uporaba:
- Očistite hladilnik. (glejte 10.7 Čiščenje aparata)

Stanje naprave pri aktivnem CleaningMode
Prikaz stanja neprestano prikazuje CleaningMode.
Hladilnik je izklopljen.
Notranja osvetlitev je aktivirana.
Opomniki in opozorila niso prikazani. Ni zvočnega signala.

Stanje naprave

Aktiviranje CleaningMode



Fig. 104

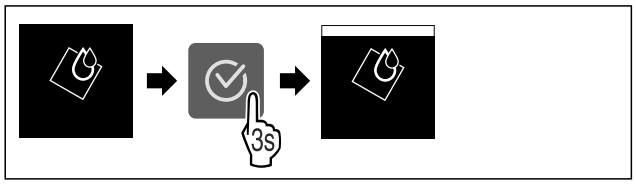

Fig. 105

▶ Izvedite korake, ki so prikazani na sliki.
▷ CleaningMode je aktiviran.
▷ Prikaz stanja neprestano prikazuje CleaningMode.

Deaktiviranje CleaningMode

CleaningMode se samodejno deaktivira po 60 minutah. CleaningMode lahko kadarkoli deaktivirate tudi ročno:

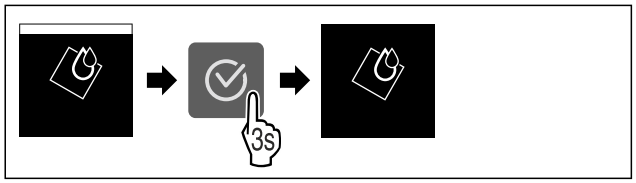

Fig. 106

▶ Izvedite korake, ki so prikazani na sliki.
▷ CleaningMode je deaktiviran.
▷ Naprava se ohlaja na prej nastavljeno temperaturo.

Blokada vnosa

S to funkcijo aktivirate ali deaktivirate blokado vnosa. Blokada vnosa preprečuje, da bi napravo pomotoma upravljali npr. otroci.

Uporaba:

- Preprečitev nenamernega spreminjanja funkcij.
- Preprečitev izklopa naprave.
- Preprečitev nenamerne nastavitve temperature.

Aktiviranje blokade vnosa

Ko aktivirate blokado vnosa, lahko še naprej navigirate v menijih, vendar ne morete izbrati druge funkcije ali spreminjati funkcij.



Fig. 107

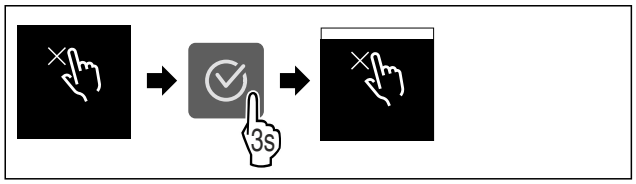

Fig. 108

▶ Izvedite korake, ki so prikazani na sliki.
▷ Blokada vnosa je aktivirana.

Deaktiviranje blokade vnosa



Fig. 109

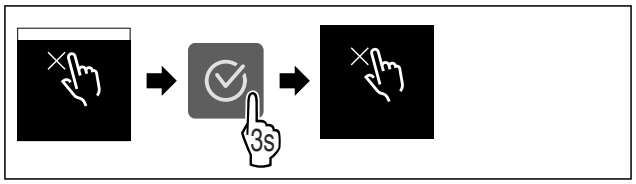

Fig. 110

▶ Izvedite korake, ki so prikazani na sliki.
▷ Blokada vnosa je deaktivirana.

Opomnik

S to funkcijo aktivirate ali deaktivirate opomnike. Funkcija je ob dobavi aktivirana.

Kadar je funkcija aktivirana, se prikazujejo naslednji opomniki:

- Zamenjava filtra z aktivnim ogljem FreshAir (glejte Zamenjava filtra z aktivnim ogljem FreshAir)

Aktiviranje opomnika



Fig. 111

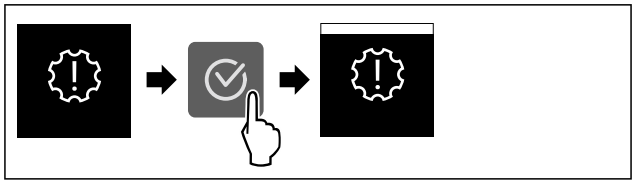

Fig. 112

▶ Izvedite korake, ki so prikazani na sliki.
▷ Opomnik je aktiviran.

Deaktiviranje opomnika



Fig. 113

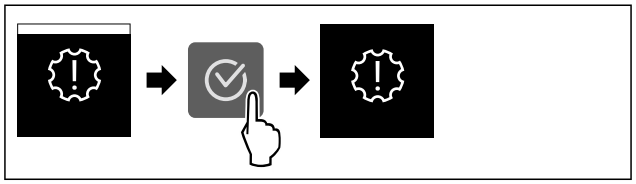

Fig. 114

▶ Izvedite korake, ki so prikazani na sliki.
▷ Opomnik je deaktiviran.

Temperaturna enota

S to funkcijo nastavljate temperaturno enoto. Kot temperaturno enoto lahko nastavite stopinje Celzija ali stopinje Fahrenheita.

Nastavitev temperaturne enote



Fig. 115

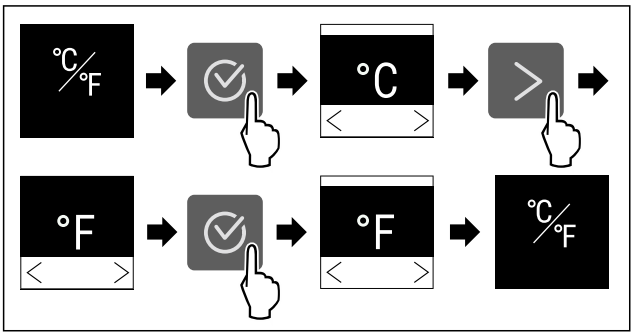

Fig. 116 Simbolična slika: Preklop s stopinj Celzija na stopinje Fahrenheita.

▶ Izvedite korake, ki so prikazani na sliki.
▷ Temperaturna enota je nastavljena.

Svetlost zaslona

S to funkcijo nastavljate stopnje svetlosti zaslona.

Nastavite lahko naslednje stopnje svetlosti:

- 40 %
- 60 %
- 80 %
- 100 % (privzeta nastavitev)

Nastavitev svetlosti



Fig. 117

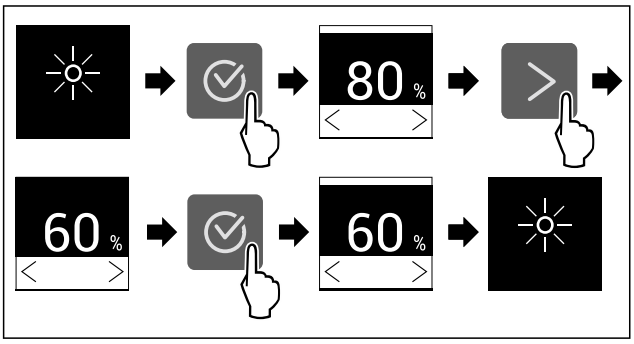

Fig. 118 Simbolična slika: Preklop z 80 % na 60 %.

▶ Izvedite korake, ki so prikazani na sliki.
▷ Svetlost je nastavljena.

WLAN

S to funkcijo lahko svoj aparat povežete v omrežje WLAN. Potem ga lahko prek aplikacije SmartDevice upravljate na mobilni končni napravi. S to funkcijo lahko prekinete ali ponastavite povezavo WLAN.

Več informacij o SmartDevice: (glejte 2.3 SmartDevice)

Nasvet
Funkcija SmartDevice ni na voljo v naslednjih državah: Rusija, Belorusija, Kazahstan.

Prva vzpostavitev povezave WLAN

Zagotovite, da so izpolnjeni naslednji predpogoji:

❑ Aplikacija SmartDevice je nameščena (glejte apps.home.liebherr.com).
❑ Registracija v aplikacijo SmartDevice je končana.



Fig. 119

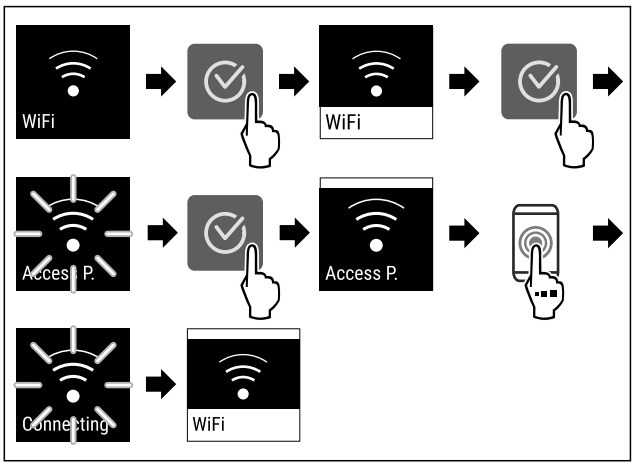

Fig. 120

▶ Izvedite korake, ki so prikazani na sliki.
▷ Povezava je vzpostavljena.

Prekinitev povezave WLAN



Fig. 121

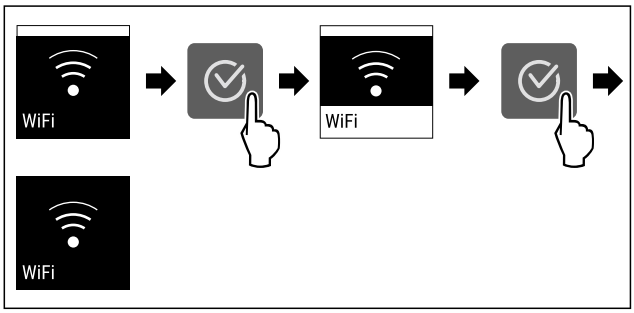

Fig. 122

▶ Izvedite korake, ki so prikazani na sliki.
▷ Povezava je prekinjena.

Ponastavitev povezave WLAN



Fig. 123

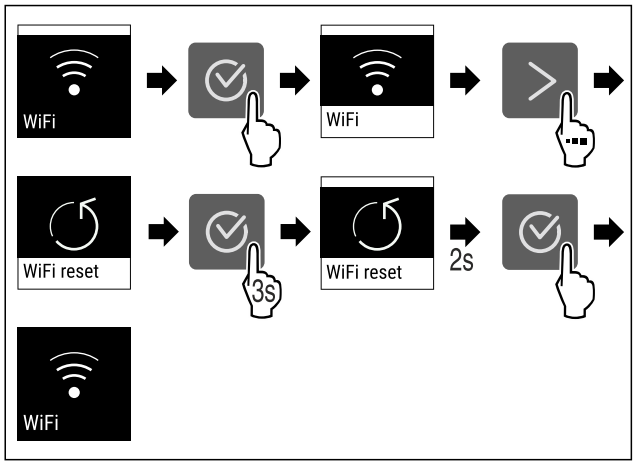

Fig. 124

▶ Izvedite korake, ki so prikazani na sliki.
▷ Povezava WLAN in druge nastavitve WLAN so ponastavljene na tovarniške nastavitve.

Prikaz informacij o povezavi WLAN



Fig. 125

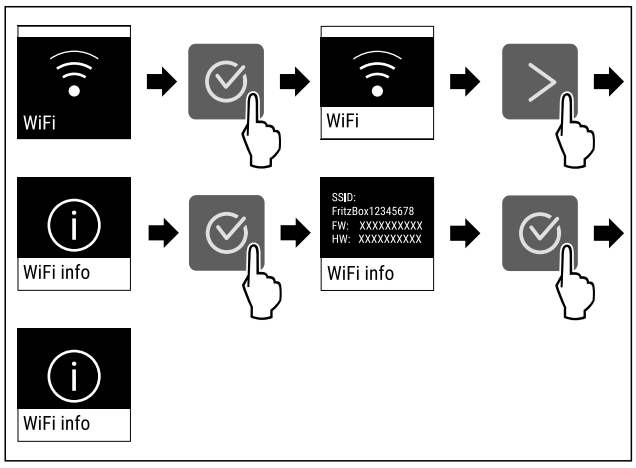

Fig. 126

▶ Izvedite korake, ki so prikazani na sliki.

Podatki o napravi

S to funkcijo prikažete ime modela, indeks, serijsko številko in servisno številko naprave. Podatke o napravi potrebujete, ko stopite v stik s servisno službo. (glejte 11.4 Servisna služba)

S to funkcijo odprete tudi razširjeni meni. (glejte 4 Način delovanja zaslona Touch)

Prikaz informacij o napravi



Fig. 127



Fig. 128

▶ Izvedite korake, ki so prikazani na sliki.
▷ Na zaslonu so prikazane informacije o napravi.

Programska oprema

S to funkcijo prikažete različico programske opreme naprave.

Prikaz različice programske opreme



Fig. 129



Fig. 130

▶ Izvedite korake, ki so prikazani na sliki.
▷ Na zaslonu se prikaže različica programske opreme.

Alarm na vratih

S to funkcijo aktivirate ali deaktivirate alarm na vratih. Alarm na vratih se zasliši, če so vrata predolgo odprta. Alarm na vratih je ob dobavi aktiviran. Nastavite lahko, kako dolgo so vrata lahko odprta, preden se zasliši alarm na vratih.

Nastavite lahko naslednje vrednosti:

- 1 minuta
- 2 minuti
- 3 minute
- Izklop

Nastavitev alarma za vrata



Fig. 131

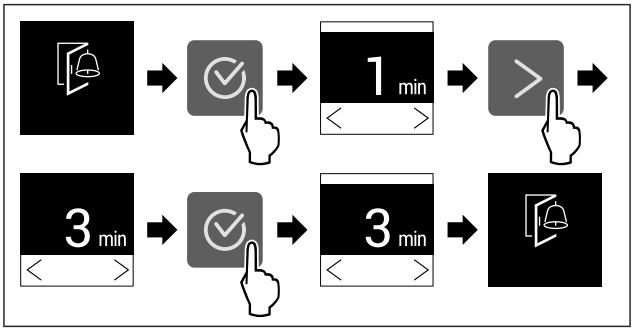

Fig. 132 Simbolična slika: Sprememba alarma na vratih z 1 minute na 3 minute.

▶ Izvedite korake, ki so prikazani na sliki.
▷ Alarm na vratih je nastavljen.

Deaktiviranje alarma na vratih



Fig. 134

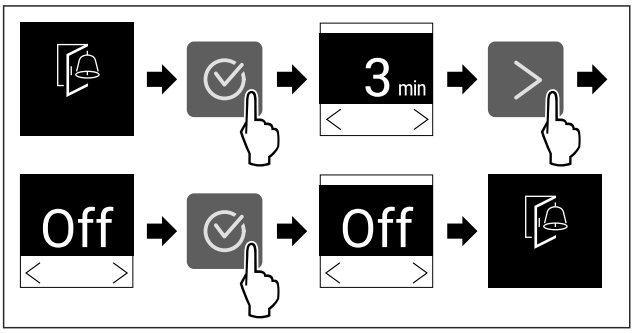

Fig. 135

▶ Izvedite korake, ki so prikazani na sliki.
▷ Alarm na vratih je deaktiviran.

Demonstracijski način

Demonstracijski način je posebna funkcija za trgovca, ki želi demonstrirati funkcije naprave. Če demonstracijski način aktivirate, so deaktivirane vse funkcije hladne tehnike.

Če vklopite svojo napravo in se na prikazovalniku stanja prikaže »Demo«, je demonstracijski način že aktiviran.

Če aktivirate demonstracijski način in ga nato zopet deaktivirate, se naprava ponastavi na tovarniške nastavitve. (glejte Ponastavitev na tovarniške nastavitve)

Aktivirajte demonstracijskega stanja



Fig. 136

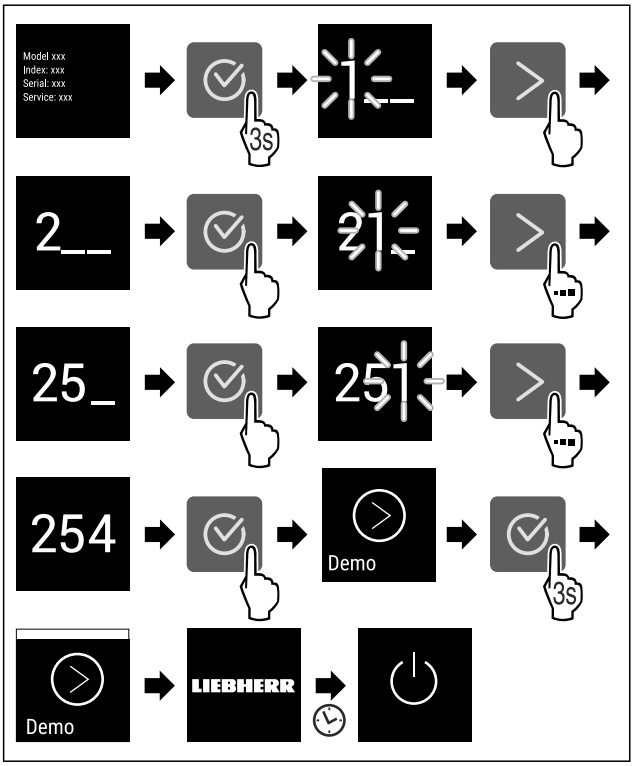

Fig. 137

▶ Izvedite korake, ki so prikazani na sliki.
▷ Demonstracijski način je aktiviran.
▷ Naprava je izklopljena.
▶ Vklopite napravo. (glejte 5.1 Vklop naprave (prvi zagon))
▷ Na prikazovalniku stanja se prikaže »DEMO«.

Deaktivirajte demonstracijski način



Fig. 138

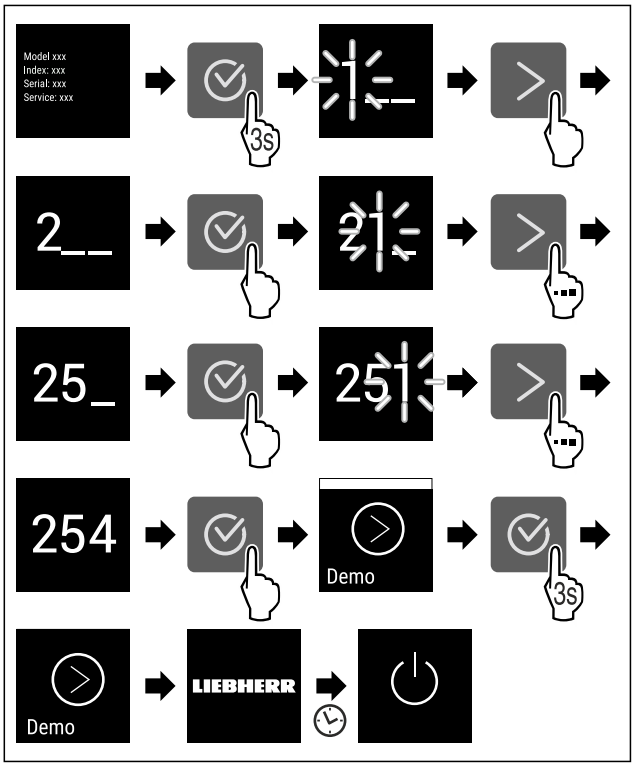

Fig. 139

▶ Izvedite korake, ki so prikazani na sliki.
▷ Demonstracijski način je deaktiviran.
▷ Naprava je izklopljena.
▶ Vklopite napravo. (glejte 5.1 Vklop naprave (prvi zagon))
▷ Naprava je ponastavljena na tovarniške nastavitve.

Ponastavitev na tovarniške nastavitve

S to funkcijo lahko vse nastavitve ponastavite nazaj na tovarniške nastavitve. Vse nastavitve, ki ste jih izvedli do sedaj, se ponastavijo v prvotno stanje.

Izvedba ponastavitve



Fig. 140

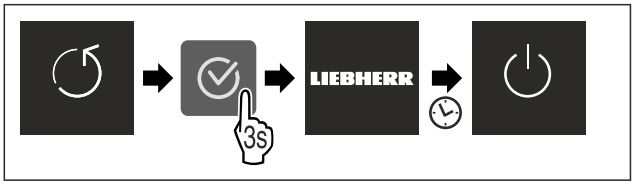

Fig. 141

▶ Izvedite korake, ki so prikazani na sliki.

▷ Naprava je ponastavljena.
▷ Naprava je izklopljena.
▶ Ponovno zaženite napravo. (glejte 5.1 Vklop naprave (prvi zagon))

8.3 Sporočila

Obstajata dve kategoriji sporočil:

Kategorija	Pomen
Opozorilo	Opozorila se prikažejo pri alarmu na vratih ali pri motnjah delovanja. Preprostejša opozorila lahko zaprete sami. Če pride do težjih motenj delovanja, se morate obrniti na servisno službo. (glejte 11.4 Servisna služba)
Opomnik	Opomniki opominjajo na splošne procese. Te procese lahko izvedete in tako zaprete sporočilo.

8.3.1 Pregled opozoril

Obnašanje naprave v primeru opozoril:
- Opozorilo se prikaže na zaslonu.
- Alarmni zvok se sproži z naraščajočo glasnostjo.
- Po nekaj opozorilih utripa notranja osvetlitev.

Sporočilo	Vzrok	Zapiranje sporočila
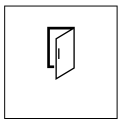 **Alarm na vratih**	Sporočilo se prikaže, če so vrata predolgo odprta.	Izvedite zahtevane korake. (glejte Alarm na vratih)
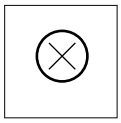 **Napaka**	Sporočilo se prikaže, če pride do napake naprave. Na določenem sestavnem delu naprave je prišlo do napake.	Izvedite zahtevane korake. (glejte Napaka)
 **Napaka WLAN**	Sporočilo se prikaže, če se naprava ni mogla povezati z omrežjem WLAN. (glejte Prva vzpostavitev povezave WLAN) Sporočilo se prikaže samo pri prvem nastavljanju.	Izvedite zahtevane korake. (glejte Napaka WLAN)

8.3.2 Zapiranje opozoril

Alarm na vratih

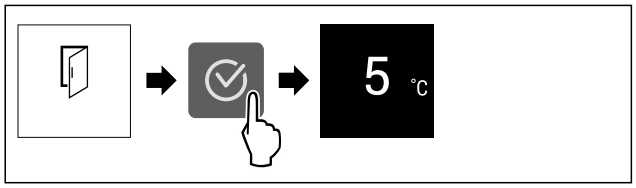

Fig. 142 Simbolična slika

▶ Izvedite korake, ki so prikazani na sliki.
-ali-
▶ Zaprite vrata.

▷ Prikaz preklopi nazaj na prikaz stanja.

Nastavite lahko, kako dolgo so lahko vrata odprta, preden se sproži alarm na vratih. (glejte Nastavitev alarma za vrata)

Napaka

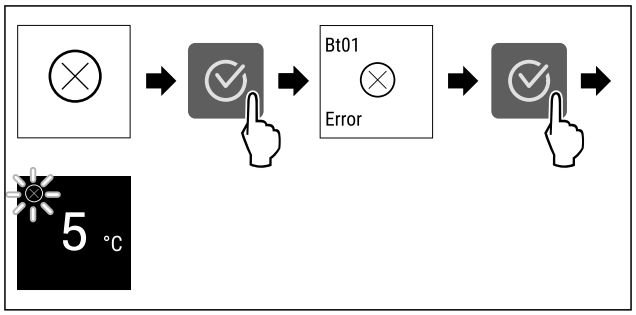

Fig. 143 Simbolična slika

▶ Pritisnite simbol za potrditev.
▷ Prikaže se koda napake.
▶ Zabeležite kodo napake.
▶ Pritisnite simbol za potrditev.
▷ Prikaz preklopi nazaj na prikaz stanja.
▶ Obrnite se na servisno službo. (glejte 11.4 Servisna služba)

Napaka WLAN

▶ Preverite povezavo WLAN.
▶ Napravo ponovno povežite z omrežjem WLAN. (glejte WLAN)

8.3.3 Pregled opomnikov

Obnašanje naprave v primeru opomnikov:
- Opomnik se prikaže na zaslonu.
- Zasliši se alarmni zvok.
- Po nekaj opomnikih utripa notranja osvetlitev.

Deaktivirate lahko naslednje opomnike (glejte Deaktiviranje opomnika) :
- Zamenjava filtra z aktivnim ogljem FreshAir

Sporočilo	Vzrok	Zapiranje sporočila
 **Zamenjava filtra z aktivnim ogljem FreshAir**	Sporočilo se prikaže, ko morate zamenjati filter z aktivnim ogljem FreshAir.	Izvedite zahtevane korake. (glejte Zamenjava filtra z aktivnim ogljem FreshAir)

8.3.4 Zapiranje opomnikov

Zamenjava filtra z aktivnim ogljem FreshAir

Podjetje Liebherr priporoča: Filter z aktivnim ogljem FreshAir zamenjajte vsakih 6 mesecev.

Nasvet
Filter z aktivnim ogljem FreshAir lahko kupite v trgovini Liebherr-Hausgeräte na home.liebherr.com/shop/de/deu/zubehor.html.

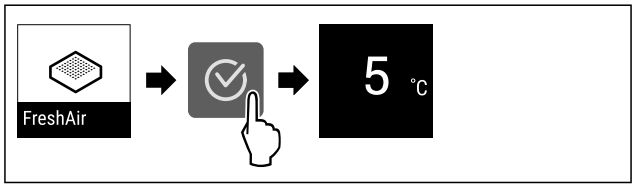

Fig. 144 Simbolična slika

▶ Pritisnite simbol za potrditev.
▶ Zamenjava filtra z aktivnim ogljem. (glejte 10.1 Aktivni ogleni filter FreshAir)
▷ Filter z aktivnim ogljem zagotavlja optimalno kakovost zraka v hladilniku.

▷ Sporočilo se ponovno prikaže po 6 mesecih.

Če sporočila ne želite več prejemati, ga lahko deaktivirate. (glejte Deaktiviranje opomnika)

9 Oprema

9.1 Zamrzovalni predal s 4 zvezdicami*

9.1.1 Odpiranje/zapiranje zamrzovalnega predala

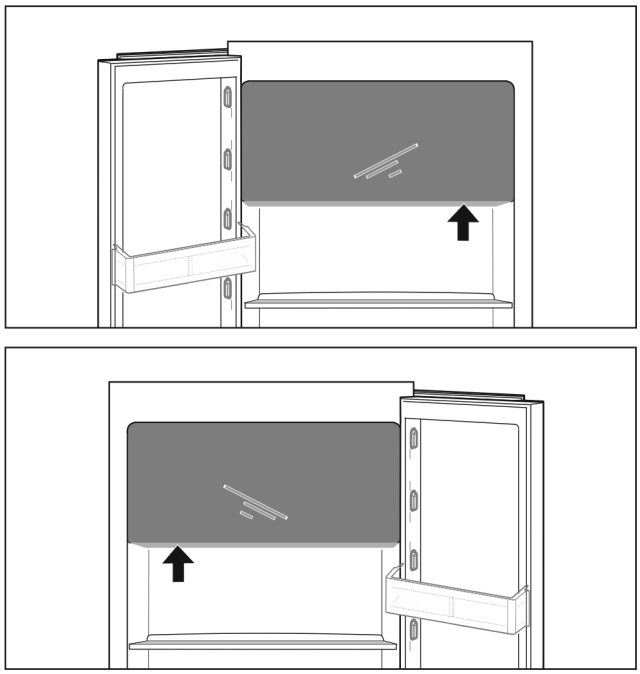

Fig. 145

Odpiranje zamrzovalnega predala:
▶ Primite od spodaj za prijemalni predel.
▶ Pritisnite prijemalno ploščo in obenem povlecite vrata naprej.

Zapiranje zamrzovalnega predala:
▶ Zaprite vrata in obenem potisnite od spredaj.
▷ Vrata so zaskočena.

9.2 Vratna polica

Vratne police so primerne za shranjevanje pijač in živil. Vratne police lahko prestavite za posamezno rabo in jih razstavite za čiščenje. Podjetje Liebherr priporoča, da uporabite vratno polico na vratih, kot je bila naprava dostavljena tovarniško.

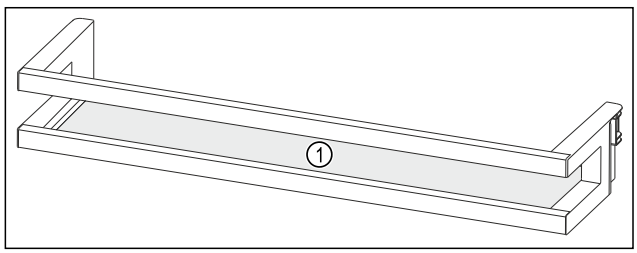

Fig. 146 Simbolična slika vratne police
(1) Odlagalna polica

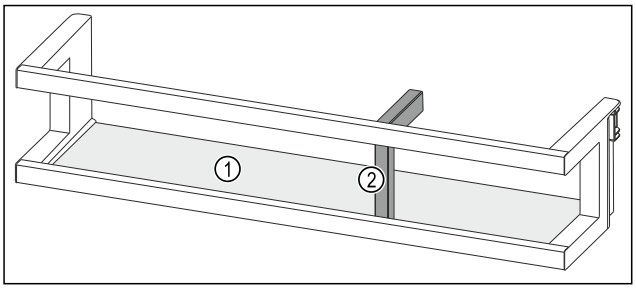

Fig. 147 Simbolična slika vratne police z držali za steklenice
(1) Odlagalna polica **(2)** Držalo za steklenice

Naslednja tabela kaže primere, kaj lahko shranjujete v ustreznih vratnih policah.

Vratna polica	Živilo
Vratna polica (glejte Fig. 146)	Maslo, sir, konzerve, tube
Vratna polica z držali za steklenice (glejte Fig. 147)	Steklenice S pomičnim držalom za steklenice zavarujte steklenice na vratni polici.

9.2.1 Odstranjevanje vratne police

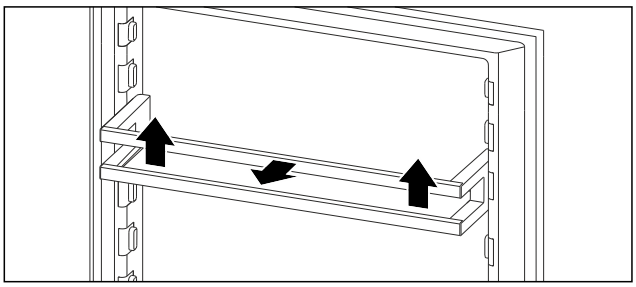

Fig. 148 Simbolična slika
▶ Vratno polico potisnite navzgor.
▶ Vratno polico povlecite naprej.

9.2.2 Vstavljanje vratne police

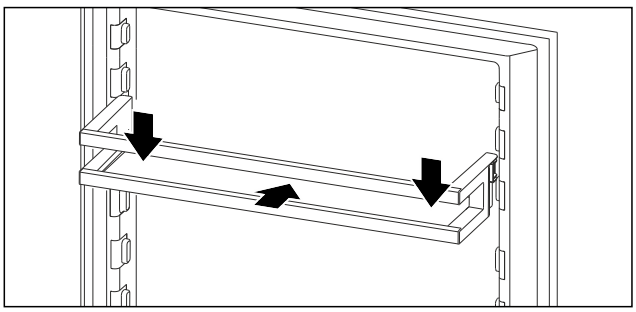

Fig. 149 Simbolična slika
▶ Vstavite vratno polico.
▶ Vratno polico potisnite navzdol.

9.3 Odlagalne police

9.3.1 Prestavljanje/odstranjevanje odlagalnih polic

Odlagalne police so s posebnimi omejevalniki zavarovane pred naključnim izvlečenjem.

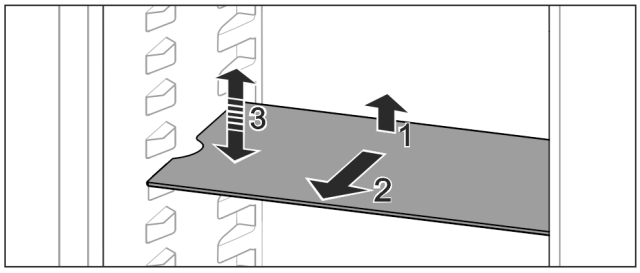

Fig. 150

▶ Odlagalno polico dvignite in povlecite naprej.
▷ Stranska vdolbina je na položaju ležišča.
▶ Prestavljanje odlagalne police: Dvignite ali spustite jo na poljubno višino in jo potisnite noter.

-ali-

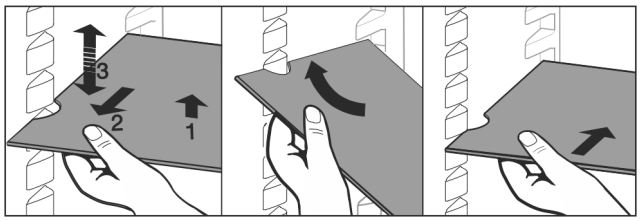

Fig. 151

▶ Odstranitev odlagalne police: Izvlecite jo naprej.

▶ Lažje odstranjevanje: odlagalno polico postavite postrani.
▶ Ponovno vstavljanje odlagalne police: Potisnite jo do prislona.
▷ Zaustavljalniki izvleka so obrnjeni navzdol.
▷ Zaustavljalniki izvleka se nahajajo za sprednjo odlagalno polico.

9.3.2 Razstavljanje odlagalnih polic

Odlagalne police lahko za potrebe čiščenja razstavite.

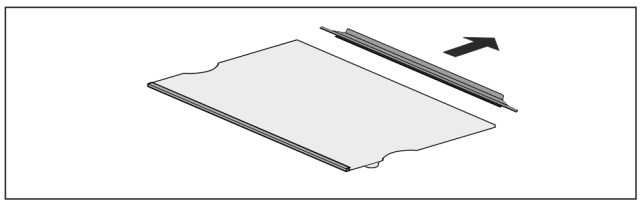

Fig. 152

▶ Razstavite odlagalno polico.

9.4 Deljiva odlagalna polica

9.4.1 Uporaba deljivih odlagalnih polic

Odlagalne police so s posebnimi omejevalniki zavarovane pred naključnim izvlečenjem.

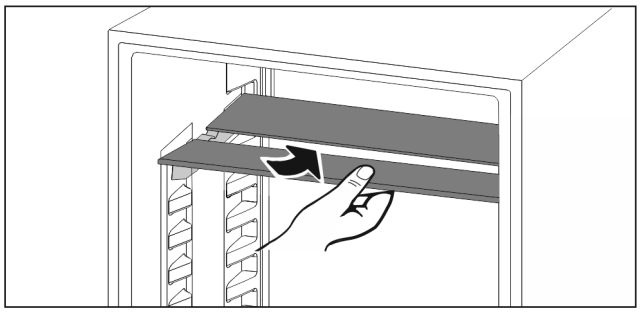

Fig. 153

▶ Deljive odlagalne police vstavite tako, kot je prikazano na sliki.

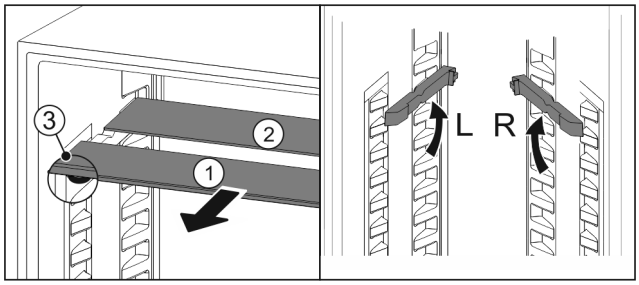

Fig. 154

Naravnajte višino aparata:

▶ Steklene plošče posamično izvlecite *Fig. 154 (1)* naprej.
▶ Naležna vodila izvlecite iz zaskočnega elementa in jih zataknite na želeni višini.
▶ Steklene plošče posamično drugo za drugo potisnite noter.
▷ Nizki zaustavljalniki izvleka, takoj za naležnim vodilom.
▷ Visoki zaustavljalniki izvleka zadaj.

Uporaba obeh odlagalnih polic:

▶ Z eno roko primite spodnjo stekleno ploščo in jo povlecite naprej.
▷ Steklena plošča *Fig. 154 (1)* z okrasno letvijo je spredaj.
▷ Zaustavljalniki *Fig. 154 (3)* so obrnjeni navzdol.
Aparati z zamrzovalnim predalom:*
▶ Naležnih vodil in deljivih odlagalnih polic ne nameščajte pred ventilatorjem.*

9.5 VarioSafe

Predal VarioSafe ima v hladilniku prostor za majhne kose živil, pakiranja, tube in kozarce.

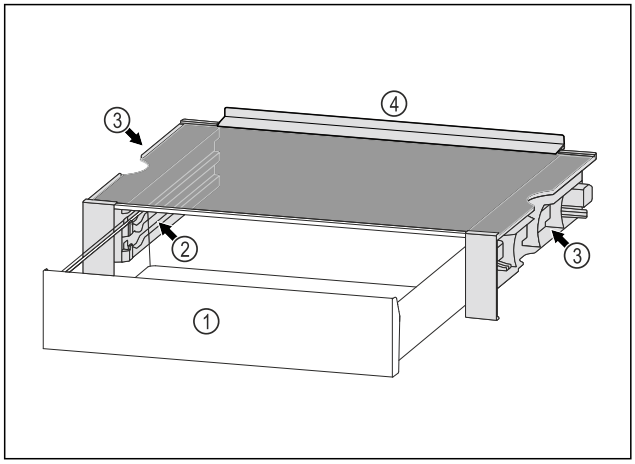

Fig. 155

(1) Predal VarioSafe
(2) Stranske stene z nastavki za predal VarioSafe
(3) Izrezi na levi in desni stranski steni
(4) Omejevalni rob

9.5.1 Vstavljanje predala VarioSafe

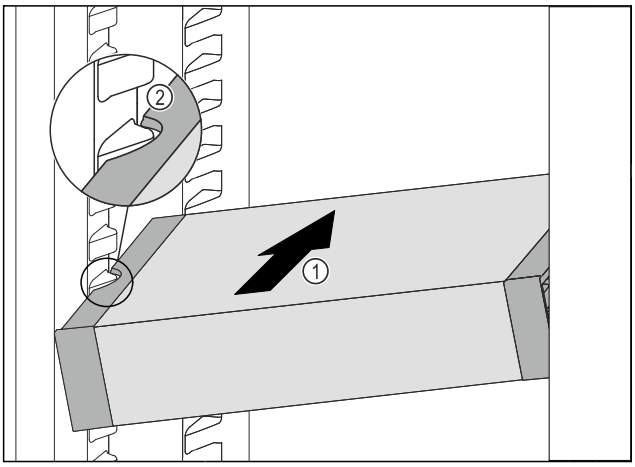

Fig. 156

▶ Predal VarioSafe potiskajte poševno v hladilnik *Fig. 156 (1)*, dokler stranska izreza *Fig. 156 (2)* predala VarioSafe nista na višini nastavka za posodo v hladilniku.

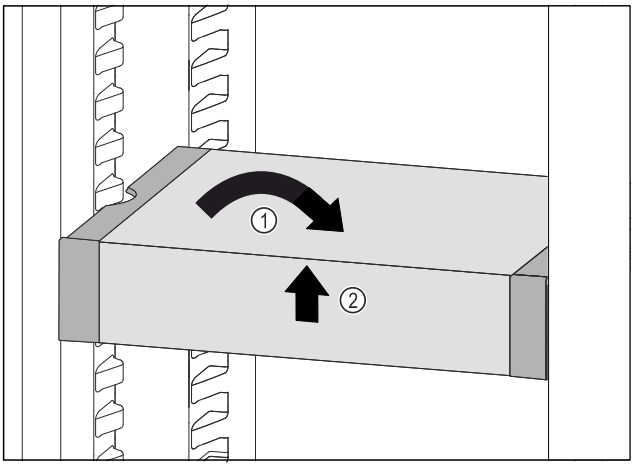

Fig. 157

▶ Predal VarioSafe postavite ravno. *Fig. 157 (1)*
▶ Predal VarioSafe dvignite spredaj. *Fig. 157 (2)*

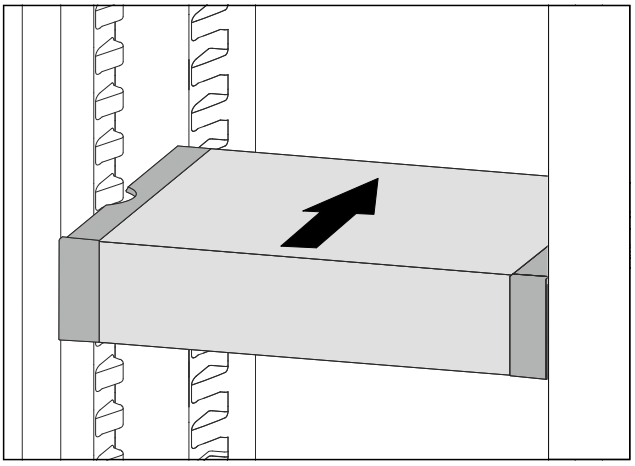

Fig. 158

▶ Predal VarioSafe privzdignite v smeri naprej.
▶ Predal VarioSafe vstavite v smeri nazaj.
▶ Predal VarioSafe spustite.
▷ Predal VarioSafe se spredaj slišno zaskoči.
▷ Predal VarioSafe je vstavljen.

9.5.2 Prestavljanje predala VarioSafe

Predal VarioSafe lahko prestavljate v hladilniku kot celoto.

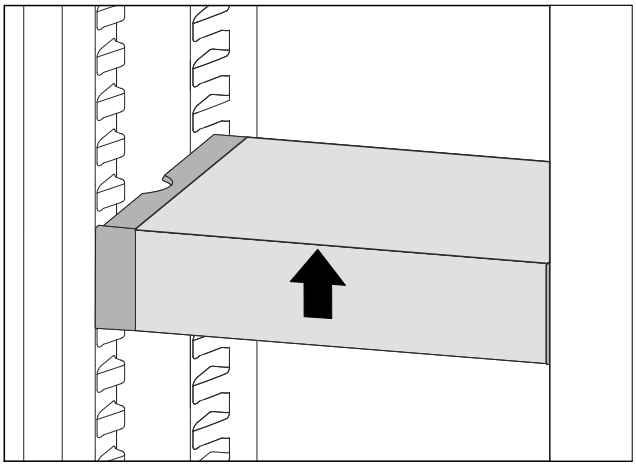

Fig. 159

▶ Predal VarioSafe dvignite spredaj.

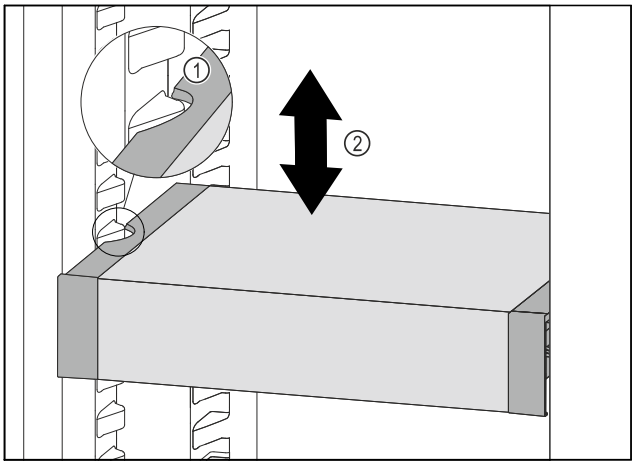

Fig. 160

▶ Predal VarioSafe povlecite v smeri naprej, dokler nista stranska izreza predala VarioSafe na višini nastavka za posodo v hladilniku. *Fig. 160 (1)*
▶ Predal VarioSafe premikajte v hladilniku gor ali dol, dokler ne dosežete želeno višino. *Fig. 160 (2)*

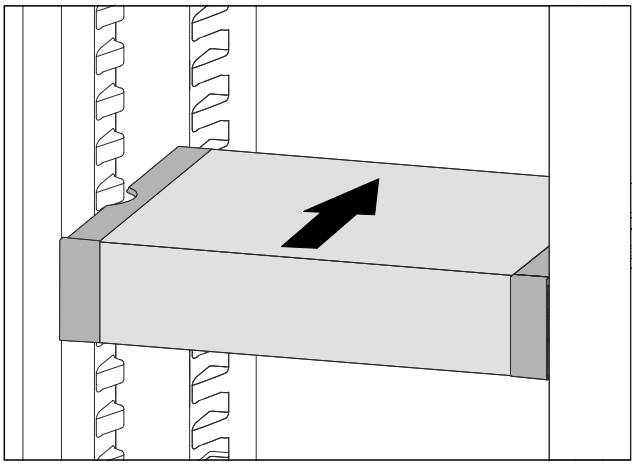

Fig. 161

▶ Predal VarioSafe dvignite spredaj.
▶ Predal VarioSafe vstavite v smeri nazaj.
▷ Predal VarioSafe se spredaj slišno zaskoči.
▷ Predal VarioSafe je prestavljen po višini.

9.5.3 Prestavljanje predala VarioSafe

Predal VarioSafe lahko namestite na dveh različnih višinah. Če želite v predalu VarioSafe shranjevati višja živila, morate predal VarioSafe premakniti na spodnji nastavek. Če želite v predalu VarioSafe shranjevati nižja živila, morate predal VarioSafe pomakniti na zgornji nastavek.

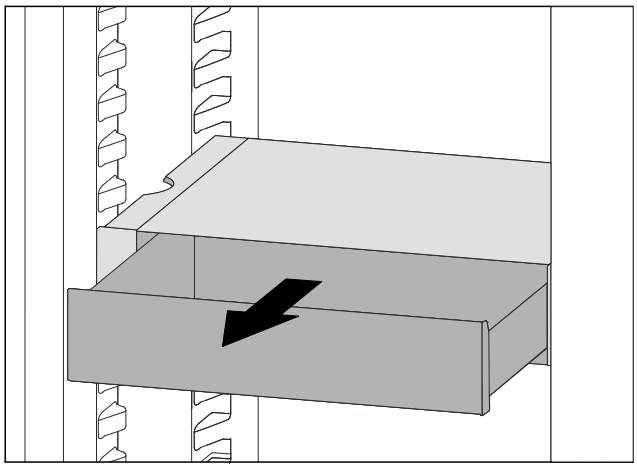

Fig. 162

- ▶ Predal VarioSafe izvlecite do omejevala.
- ▶ Predal VarioSafe dvignite spredaj.
- ▶ Predal vzemite ven VarioSafe v smeri naprej.

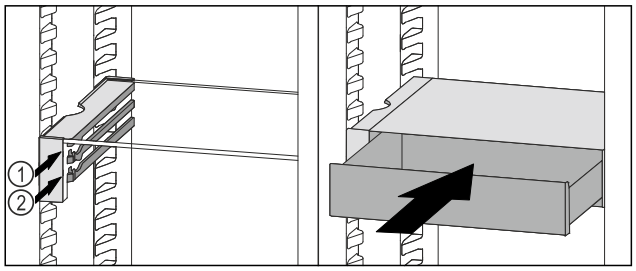

Fig. 163

- ▶ Predal VarioSafe dvignite spredaj.
- ▶ Predal VarioSafe namestite za zaustavljalnimi elementi na želeni nastavek *Fig. 163 (1)* ali *Fig. 163 (2)*.
- ▷ Predal VarioSafe je prestavljen po višini.

9.5.4 Odstranjevanje predala VarioSafe

Predal VarioSafe lahko odstranite kot celoto.

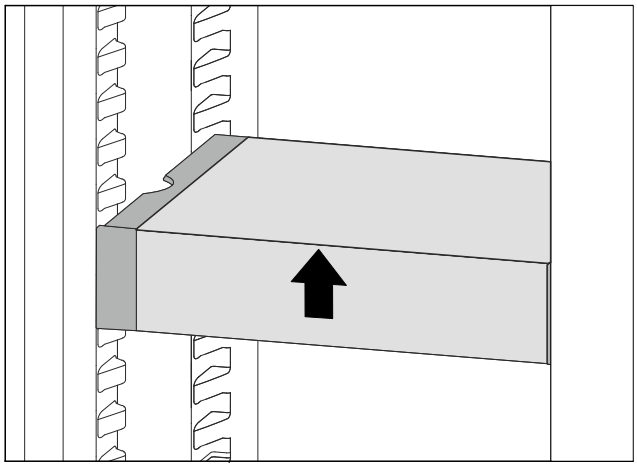

Fig. 164

- ▶ Predal VarioSafe dvignite spredaj.

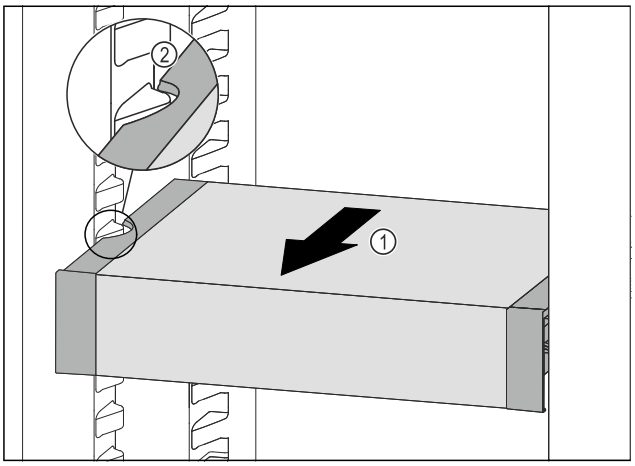

Fig. 165

- ▶ Predal VarioSafe povlecite naprej *Fig. 165 (1)*, dokler nista stranska izreza predala VarioSafe na višini nastavka za posodo v hladilniku. *Fig. 165 (2)*

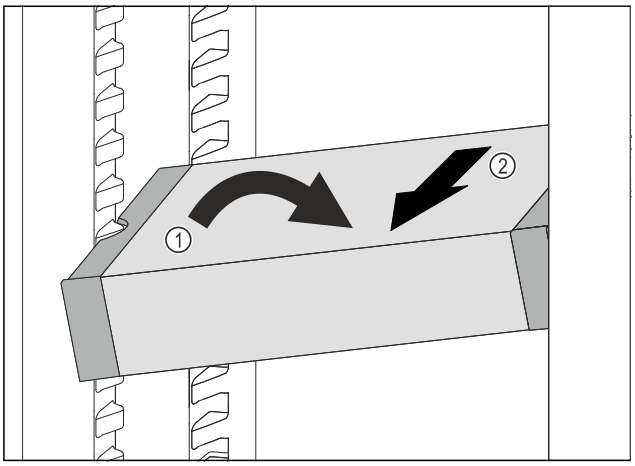

Fig. 166

- ▶ Predal VarioSafe postavite v hladilniku postrani. *Fig. 166 (1)*
- ▶ Predal VarioSafe izvlecite v smeri naprej. *Fig. 166 (2)*
- ▷ Predal VarioSafe je odstranjen.

9.5.5 Razstavljanje predala VarioSafe

Če želite predal VarioSafe očistiti ali vgraditi oziroma odstraniti nadomestne dele, lahko predal VarioSafe razstavite na posamezne dele.

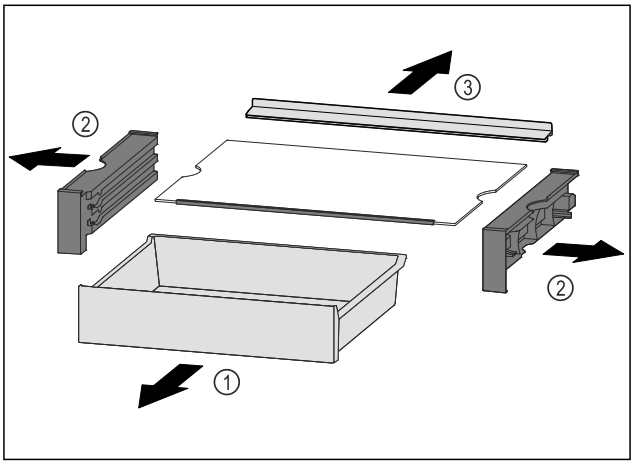

Fig. 167

- ▶ Predal VarioSafe izvlecite kot celoto. (glejte 9.5.4 Odstranjevanje predala VarioSafe)
- ▶ Predal VarioSafe razstavite skladno s sliko.

9.6 Predali

Predale lahko odstranite za namene čiščenja.

Odstranjevanje in vstavljanje predalov se razlikujeta glede na izvlečni sistem. Vaš aparat je lahko opremljen z različnimi izvlečnimi sistemi.

Nasvet
Poraba energije narašča in moč hlajenja se niža, če ni dovolj prezračevanja.
▶ Prezračevalne reže ventilatorja na zadnji steni morajo vedno ostati proste.

9.6.1 Predal na dnu naprave ali stekleni plošči

Predal je nameščen neposredno na dnu naprave ali na stekleni plošči. Nima vodil.

Ko odstranite predale, lahko spodnje steklene plošče uporabljate kot odlagalne površine.*

Odstranjevanje predala

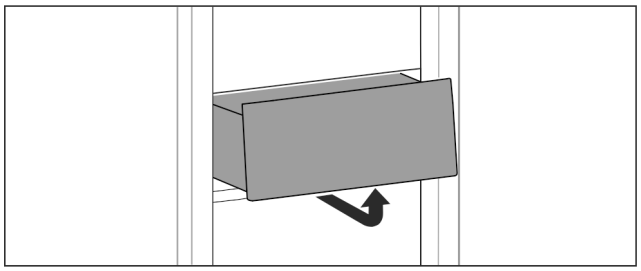

Fig. 168
▶ Predal snemite tako, kot je prikazano na sliki.

Vstavljanje predala

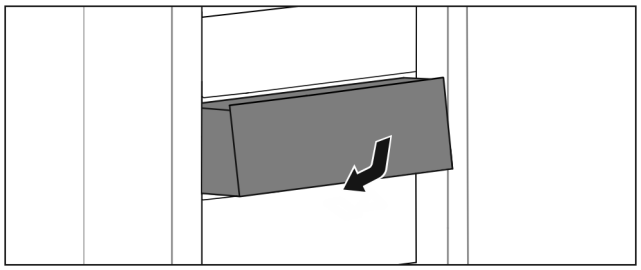

Fig. 169
▶ Predal vstavite, kot je prikazano na sliki.

9.6.2 Predal na drsnih vodilih

Odstranjevanje predala

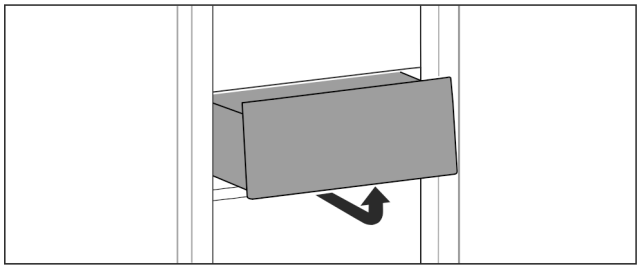

Fig. 170
▶ Predal snemite tako, kot je prikazano na sliki.

Vstavljanje predala

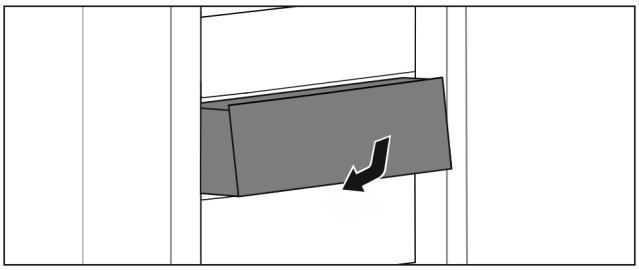

Fig. 171
▶ Predal vstavite, kot je prikazano na sliki.

9.6.3 Predal na teleskopskih vodilih

Predal se premika z izvlečnimi vodili (teleskopska vodila). Obstajajo teleskopska vodila s popolnim izvlekom in teleskopska vodila z delnim izvlekom. Predale s popolnim izvlekom lahko v celoti vzamete iz aparata. Predalov z delnim izvlekom ne morete v celoti vzeti iz aparata. Uporabljeni sistem je odvisen od tipa aparata.

Delni izvlek hladilnika

Odstranjevanje predala

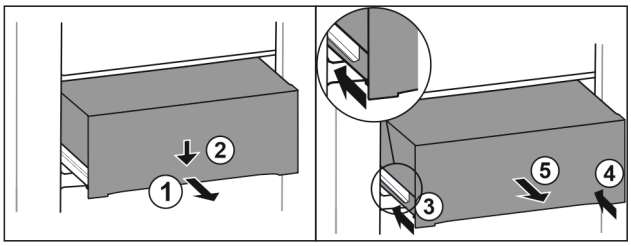

Fig. 172
▶ Predal izvlecite do polovice. *Fig. 172 (1)*
▶ Predal na sprednji strani potisnite navzdol. *Fig. 172 (2)*
▶ Levo vodilo potisnite približno 2 cm noter. *Fig. 172 (3)*
▶ Desno vodilo potisnite približno 2 cm noter. *Fig. 172 (4)*
▶ Predal vzemite ven v smeri naprej. *Fig. 172 (5)*

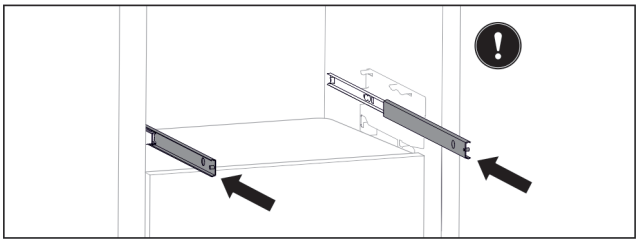

Fig. 173
Ko vodila po izvleku predala še vedno niso v celoti vstavljena:
▶ Popolnoma vstavite vodila.

Vstavljanje predala

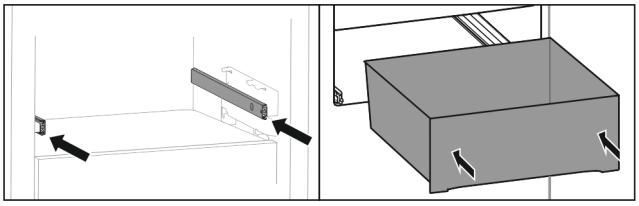

Fig. 174
▶ Vstavite vodila.
▶ Predal postavite na vodila.
▶ Predal potisnite proti zadnji strani.

Pokrov predala skrbi za trajno prisotno vlažnost zraka.

Pokrov predala se nahaja takoj nad predalom in ga lahko prekrivajo odlagalne police ali dodatni predali.

9.7.1 Zmanjšanje vlažnosti zraka v predalu

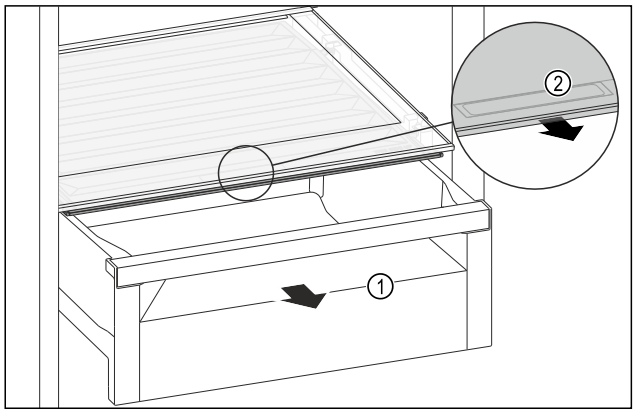

Fig. 175

▶ Izvlecite predal *Fig. 175 (1)*.
▶ Primite prijemalno vdolbino *Fig. 175 (2)* na pokrovu predala in predal istočasno povlecite naprej.
▷ Ko je predal zaprt, je med predalom in pokrovom predala majhna reža.

9.7.2 Povečanje vlažnosti zraka v predalu

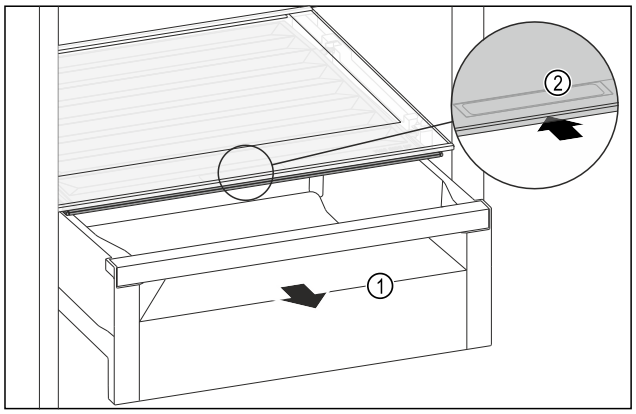

Fig. 176

▶ Izvlecite predal *Fig. 176 (1)*.
▶ Primite prijemalno vdolbino *Fig. 176 (2)* na pokrovu predala in pokrov predala istočasno potisnite nazaj.
▷ Ko je predal zaprt, se pokrov predala tesno zapre skupaj s predalom.

9.8 Izvlečna polica s košaro za steklenice

Odstranljive košare za steklenice na izvlečni polici nudijo veliko prostora za hranjenje steklenic. Če odstranite košare za steklenice, je na izvlečni polici prostor za zaboj s pijačo.

9.8.1 Uporaba košare za steklenice

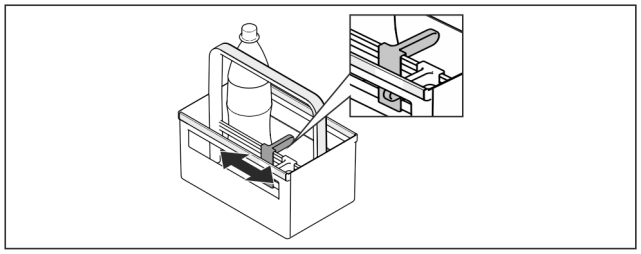

Fig. 177

▶ Držalo steklenic potisnite ob steklenice.
▷ Steklenice se ne bodo prevrnile.

9.8.2 Razstavljanje izvlečne police

Izvlečna polica je z izvlečnimi vodili nameščena na stekleni plošči.

Izvlečno polico lahko za potrebe čiščenja razstavite.

Odstranitev izvlečne police

▶ Odstranite košare za steklenice.

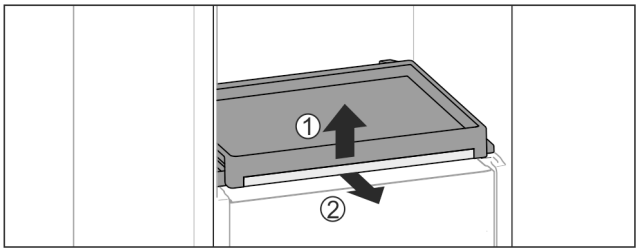

Fig. 178

▶ Odstranite izvlečno polico s stekleno ploščo: Stekleno ploščo spredaj rahlo dvignite *Fig. 178 (1)* in jo izvlecite naprej *Fig. 178 (2)*.

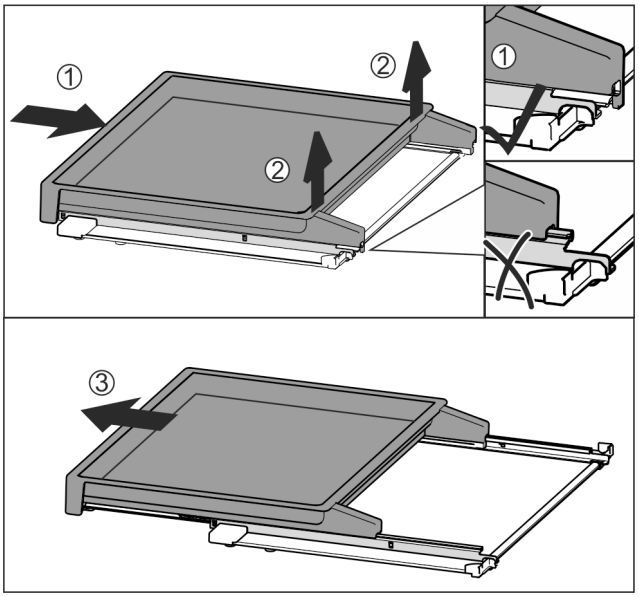

Fig. 179

▶ Izvlečno polico v celoti potisnite noter *Fig. 179 (1)*.
▶ Sprostite zaskočni element na zadnji strani *Fig. 179 (2)*.
▶ Izvlečno polico povlecite naprej in jo odstranite *Fig. 179 (3)*.

Vstavljanje izvlečne plošče

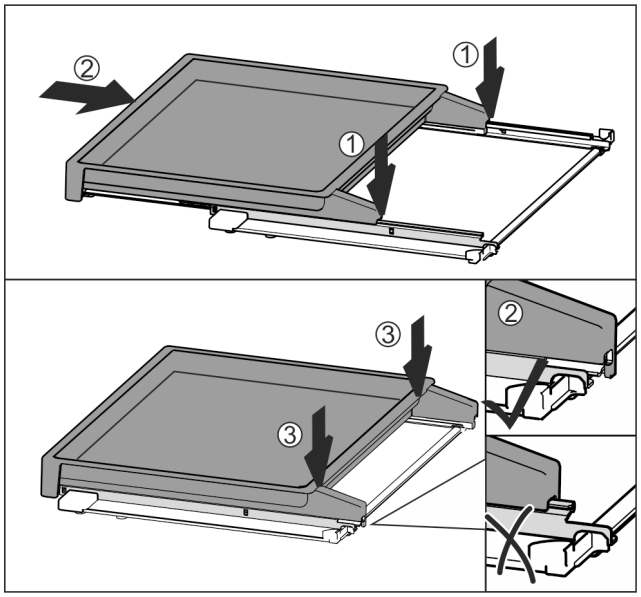

Fig. 180

- ▶ Položite jo na sredino tirnic *Fig. 180 (1)*.
- ▶ Izvlečno polico v celoti potisnite noter *Fig. 180 (2)*.
- ▶ Pritisnite na zadnji strani, da se slišno zaskoči *Fig. 180 (3)*.
- ▶ Vstavite izvlečno polico s stekleno ploščo: Potisnite jo proti zadnji strani.

9.9 Steklene plošče*

Stekleno ploščo pod predali lahko odstranite za namene čiščenja.

9.9.1 Odstranitev/vstavljanje steklene plošče

Zagotovite, da so izpolnjeni naslednji predpogoji:

- ❑ Izvlečna polica pod košaro za steklenice: Košarica za steklenice je odstranjena. (glejte 9.8 Izvlečna polica s košaro za steklenice)

Odstranjevanje steklene plošče

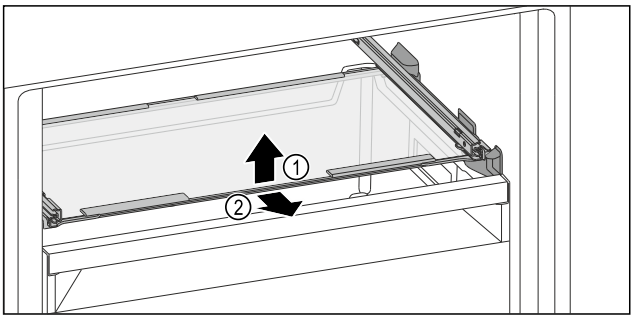

Fig. 181 Simbolična slika steklene plošče

- ▶ Stekleno ploščo dvignite v smeri naprej.
- ▶ Stekleno ploščo odstranite v smeri naprej.

Vstavljanje steklene plošče

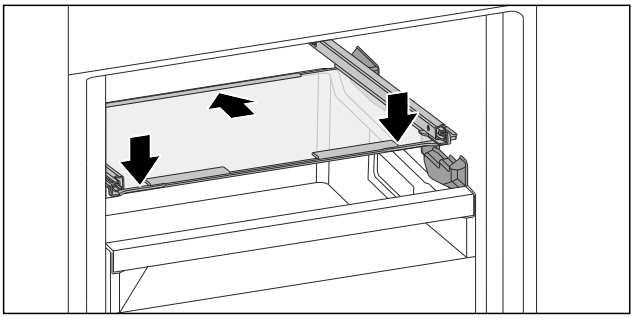

Fig. 182 Simbolična slika steklene plošče

- ▶ Stekleno ploščo postavite v poševnem položaju za zaustavljalniki.
- ▶ Stekleno ploščo spustite.
- ▶ Stekleno ploščo vstavite proti zadnji strani.

9.10 Držalo za steklenice

9.10.1 Uporaba držala za steklenice

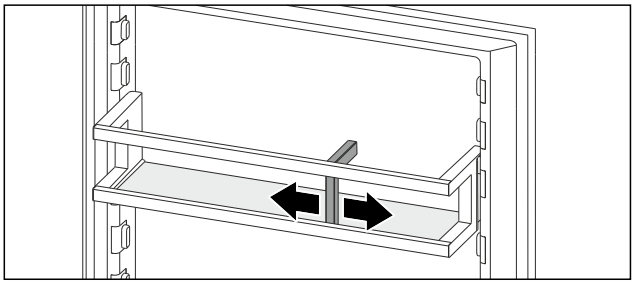

Fig. 183

- ▶ Držalo steklenic potisnite ob steklenice.
- ▷ Steklenice se ne bodo prevrnile.

9.11 FlexCube

FlexCube ima različno velike odprtine, da lahko shranjujete majhne predmete, kot so tube, odprte posode za jogurt ali prepeličja jajca. FlexCube je primeren za vse vratne police Liebherr. Po potrebi lahko postavite tudi več kock FlexCube eno poleg druge.

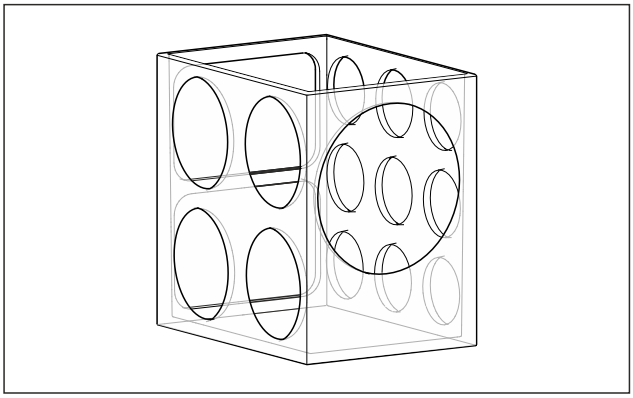

Fig. 184 Simbolična slika

Nasvet
Ta pribor lahko kupite v trgovini Liebherr-Hausgeräte na povezavi home.liebherr.com/shop/de/deu/zubehor.html.

9.11.1 Uporaba predala FlexCube

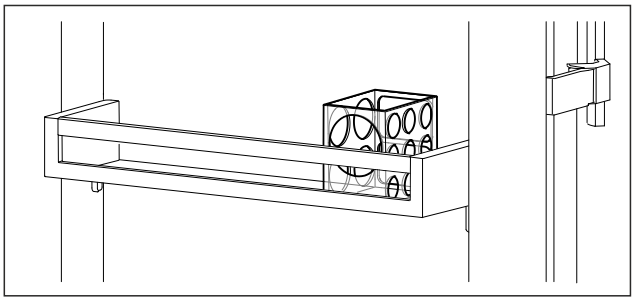

Fig. 185 Simbolična slika

- ▶ Vstavite FlexCube v vratno polico.

-ali-

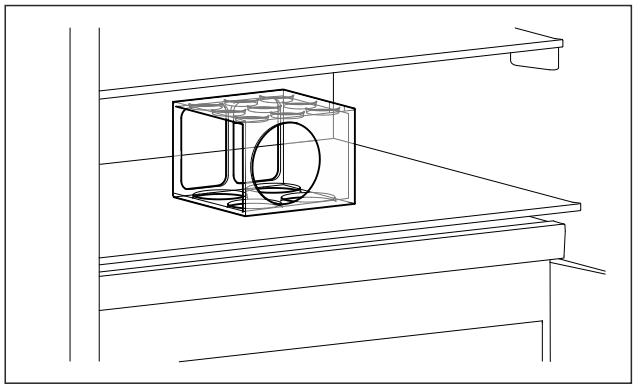

Fig. 186 Simbolična slika

▶ Postavite FlexCube na odlagalno polico.

▶ Vstavite majhne predmete v FlexCube za shranjevanje.

10 Vzdrževanje

10.1 Aktivni ogleni filter FreshAir

Aktivni ogleni filter FreshAir se nahaja v predalu na ventilatorjem.

Filter zagotavlja optimalno kakovost zraka.

❑ Aktivni ogleni filter zamenjajte vsakih 6 mesecev. Ko je aktiviran opomnik, obvestilo na prikazovalniku poziva k menjavi.
❑ Aktivni ogleni filter lahko odvržete med običajne gospodinjske odpadke.

Nasvet
Filter z aktivnim ogljem FreshAir lahko kupite v trgovini Liebherr-Hausgeräte na home.liebherr.com/shop/de/deu/zubehor.html.

10.1.1 Odstranitev aktivnega oglenega filtra Liebherr FreshAir

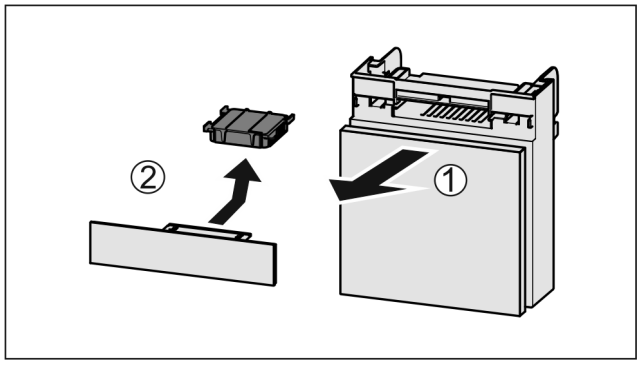

Fig. 187

▶ Predal izvlecite *Fig. 187 (1)* naprej.
▶ Odstranite *Fig. 187 (2)* aktivni ogleni filter.

10.1.2 Vstavljanje aktivnega oglenega filtra FreshAir

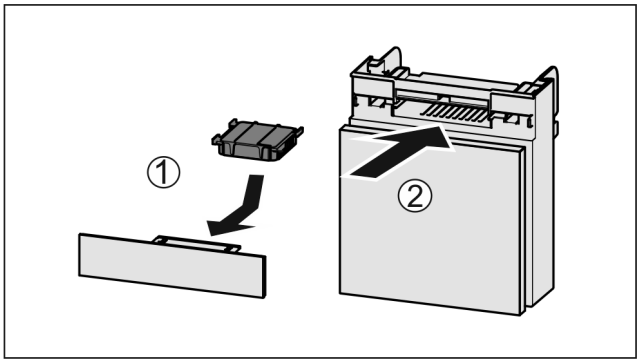

Fig. 188

▶ Aktivni ogleni filter vstavite *Fig. 188 (1)* skladno s prikazom na sliki.
▷ Aktivni ogleni filter se zaskoči.
Če je aktivni ogleni filter obrnjen navzdol:
▶ Predal potisnite noter *Fig. 188 (2)*.
▷ Aktivni ogleni filter je sedaj pripravljen.

10.2 Odstranjevanje/nameščanje držala za steklenice

10.2.1 Odstranjevanje držala za steklenice

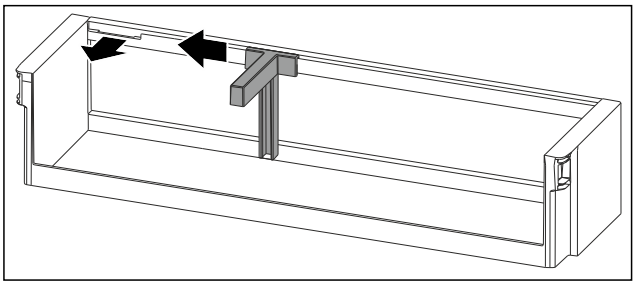

Fig. 189

▶ Držalo za steklenice potisnite povsem na stran do odprtine.
▶ Držalo za steklenice izvlecite naprej.

10.2.2 Vstavljanje držala za steklenice

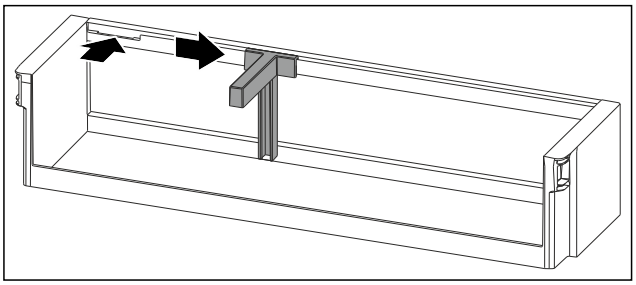

Fig. 190

▶ Vstavite držalo za steklenice v odprtino.
▶ Držalo za steklenice potisnite na stran do želenega položaja.

10.3 Demontaža/montaža izvlečnih sistemov

10.3.1 Napotki za razstavljanje

Izvlečne sisteme lahko razstavite za namene čiščenja. Vaš aparat je lahko opremljen z različnimi izvlečnimi sistemi.

Naslednji izvlečni sistemi so razstavljivi ali niso razstavljivi:

Izvlečni sistem	razstavljiv/ ni razstavljiv
Predal na dnu naprave ali stekleni plošči	ni razstavljiv
Predal na drsnih vodilih	ni razstavljiv
Delni izvlek hladilnika	ni razstavljiv
Izvlečna polica s košaro za steklenice	razstavljiv (glejte 10.3.2 Izvlečna polica s košaro za steklenice)

10.3.2 Izvlečna polica s košaro za steklenice

Razstavljanje izvlečnega sistema

Zagotovite naslednje predpogoje:

- ❑ Košarica za steklenice je odstranjena. (glejte 9.8 Izvlečna polica s košaro za steklenice)
- ❑ Steklena plošča je odstranjena. (glejte 9.9 Steklene plošče*)

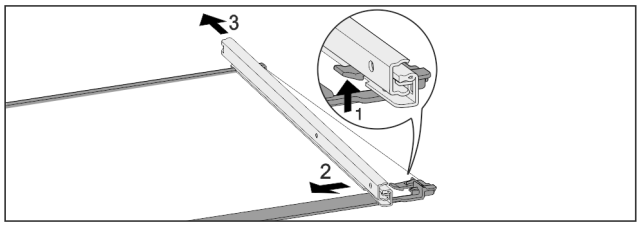

Fig. 191 Steklena plošča z vodili

- ▶ Sprednji zaskočni kaveljček potisnite navzgor. *Fig. 191 (1)*
- ▶ Izvlečno vodilo potisnite *Fig. 191 (2)* na stran *Fig. 191 (3)* in nazaj.

Montaža izvlečnega sistema

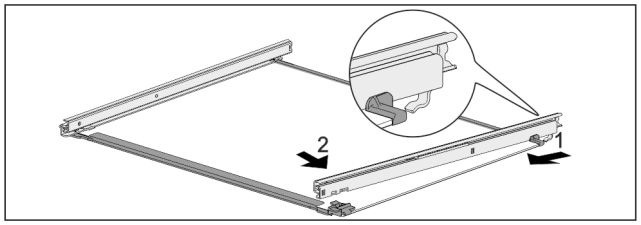

Fig. 192 Steklena plošča z vodili

- ▶ Vodilo obesite na kavelj na zadnji strani. *Fig. 192 (1)*
- ▶ Vodilo zaskočite na sprednji strani. *Fig. 192 (2)*

Pokrov predala lahko odstranite za čiščenje.

10.4.1 Odstranjevanje pokrova predala

Zagotovite, da so izpolnjeni naslednji predpogoji:

- ❑ Odlagalna polica tik nad predalom je odstranjena. (glejte 9.3 Odlagalne police)
- ❑ Predal tik pod pokrovom predala je odstranjen. (glejte 9.6 Predali)

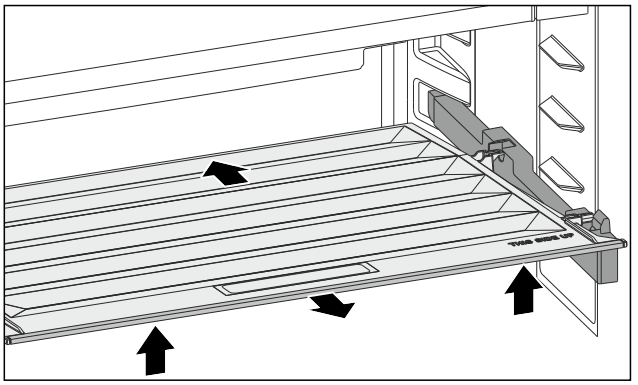

Fig. 193

- ▶ Pokrov predala potisnite nazaj.
- ▶ Pokrov predala dvignite spredaj.
- ▶ Pokrov predala izvlecite spredaj poševno navzgor.

10.4.2 Vstavljanje pokrova predala

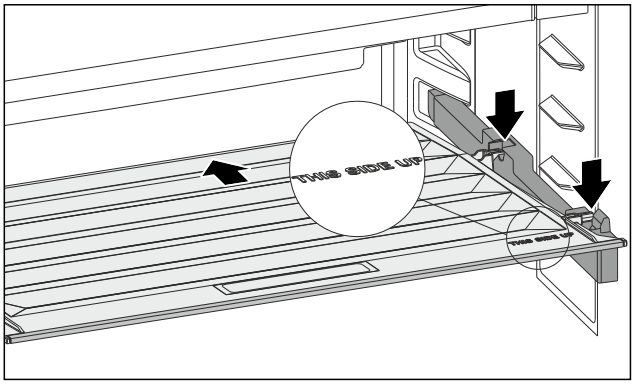

Fig. 194

Če je napis THIS SIDE UP zgoraj:

- ▶ Vstavite zadnje držalne dele v ustrezne zadnje odprtine.
- ▶ Pokrov predala potisnite nazaj.
- ▶ Pokrov predala spredaj spustite in sprednje držalne dele vstavite v odprtine, da se zaskočijo.
- ▶ Pokrov predala prestavite v želeni položaj.

10.5 Odtajanje naprave

OPOZORILO

Nepravilno odtajanje aparata!
Poškodbe.

- ▶ Za pospeševanje postopka odmrzovanja ne uporabljajte nobenih drugih mehanskih naprav ali sredstev, ki jih proizvajalec ni priporočil.
- ▶ Ne uporabljajte električnih grelnih in parnih čistilnih aparatov, odprtega ognja ali razpršil za odtajevanje.
- ▶ Ledu ne odstranjujte z ostrimi predmeti.

Odtajanje poteka samodejno. Voda, ki nastane pri odtajanju, odteka skozi odtočno odprtino in izhlapi.

Kapljice vode ali tanka plast zmrzali oz. ledu na zadnji steni nastanejo pri delovanju in so popolnoma običajni. Teh vam ni treba odstraniti.

Na podlagi energijsko optimiziranega upravljanja naprave se lahko v vmesnem času ustvari plast sreža oz. ledu.

- ▶ Odtočno odprtino redno čistite. (glejte 10.7 Čiščenje aparata)

10.6 Ročno odtajanje zamrzovalnega predala*

Po daljšem obratovanju se ustvari plast sreža oz. ledu.

Ustvarjanje plasti sreža oz. ledu se pospeši zaradi teh dejavnikov:

- pogosto odpiranje aparata,
- vstavili ste topla živila.

▶ Izklopite aparat.
▶ Izvlecite omrežni vtič iz vtičnice ali izklopite varovalko.
▶ Zamrznjena živila zavijte v časopisni papir ali odeje in shranite na hladnem.

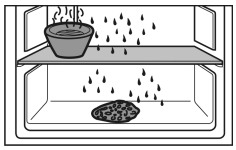

▶ Na srednjo ploščo postavite posodo z vročo, vendar ne vrelo vodo.
▷ S tem boste pospešili odtajanje.
▶ Med odtajanjem pustite vrata aparata in predala odprta.
▶ Odstranite prosto ležeče kose ledu.
▶ Vodo, ki se je med odtajanjem nabrala v poglobitvi na dnu aparata, po potrebi večkrat pobrišite z gobico ali krpo.
▶ Očistite aparat. (glejte 10.7 Čiščenje aparata)

10.7 Čiščenje aparata

10.7.1 Priprave

OPOZORILO
Nevarnost zaradi udarca toka!
▶ Izvlecite vtič hladilnika iz vtičnice ali prekinite dovod električne energije.

OPOZORILO
Nevarnost požara
▶ Ne poškoduje tokokrog hladilnega sredstva.

▶ Izpraznite aparat.
▶ Izvlecite električni vtič.
-ali-
▶ Aktivirajte funkcijo CleaningMode. (glejte CleaningMode)

10.7.2 Čiščenje notranjosti

OBVESTILO
Neustrezno čiščenje!
Poškodbe na aparatu.
▶ Uporabljajte samo mehke krpe za čiščenje in ph-nevtralna večnamenska čistila.
▶ Ne uporabljajte gobic ali jeklene volne, da ne opraskate površine.
▶ Ne uporabljajte močnih, abrazivnih, peščenih čistilnih sredstev in čistil, ki vsebujejo klorid ali kisline.

▶ Plastične površine: z mehko, čisto krpo, mlačno vodo in nekaj sredstva za pomivanje.
▶ Kovinske površine: z mehko, čisto krpo, mlačno vodo in nekaj sredstva za pomivanje.
▶ Odtočna odprtina: Usedline odstranite s tankim pripomočkom, npr. vatirano palčko.

10.7.3 Čiščenje opreme

OBVESTILO
Neustrezno čiščenje!
Poškodbe na aparatu.
▶ Uporabljajte samo mehke krpe za čiščenje in ph-nevtralna večnamenska čistila.
▶ Ne uporabljajte gobic ali jeklene volne, da ne opraskate površine.
▶ Ne uporabljajte močnih, abrazivnih, peščenih čistilnih sredstev in čistil, ki vsebujejo klorid ali kisline.

Čiščenje z mehko, čisto krpo, mlačno vodo in nekaj sredstva za pomivanje:

- Vratna polica
- Odlagalna polica
- Deljiva odlagalna polica
- VarioSafe
- Košara za steklenice in izvlečna polica
- Predal

Čiščenje z vlažno krpo:

- Teleskopska vodila
  Upoštevajte: Mast v drsnih progah služi za mazanje in je ne smete odstraniti!

Čiščenje v pomivalnem stroju do 60 °C:

- Držalo za steklenice
- Držalni del deljive odlagalne police*
- Posoda za ledene kocke*
- FlexCube

▶ Razstavljanje opreme: glejte zadevno poglavje.
▶ Očistite opremo.

10.7.4 Po čiščenju

▶ Aparat in dele opreme obrišite do suhega.
▶ Aparat priključite v vklopite.
Ko je temperatura dovolj nizka:
▶ Vstavite živila.
▶ Čiščenje ponavljajte v rednih presledkih.

11 Pomoč strankam

11.1 Tehnični podatki

Temperaturno območje	
Hlajenje	2 °C do 9 °C

Največja količina zamrznjenih živil / 24 ur	
Zamrzovalni predal*	glejte tipsko ploščico pod „Podatki o zmogljivosti zamrzovanja .../ 24 h“ *

Največja teža polnjenja opreme			
Oprema	Širina aparata 550 mm (glejte navodila za montažo, mere aparata)	Širina aparata 600 mm (glejte navodila za montažo, mere aparata)	Širina aparata 700 mm (glejte navodila za montažo, mere aparata)
Izvlečna polica	20 kg	20 kg	20 kg

Osvetlitev	
Razred energijske učinkovitosti[1]	Svetlobni vir
Ta izdelek vsebuje en ali več svetlobnih virov razreda energijske učinkovitosti G.	LED

[1] *Aparat lahko vsebuje svetlobne vire različnih razredov energijske učinkovitosti. Naveden je najnižji razred energijske učinkovitosti.*

Za naprave s povezavo WLAN:

Podatki o frekvenci	
Frekvenčni pas	2,4 GHz
Največja moč oddajanja	< 100 mW
Predvidena uporaba radijske naprave	Povezovanje s krajevnim omrežjem WLAN za namene podatkovne komunikacije

11.2 Zvoki delovanja

Aparat med delovanjem oddaja različne zvoke.

- Pri **nizki moči hlajenja** aparat deluje energijsko varčno, vendar dlje. Glasnost je **manjša**.
- Pri **veliki moči hlajenja** se živila hladijo hitreje. Glasnost je **večja**.

  Primeri:
  - aktivirane funkcije (glejte 8.2 Funkcije naprave)
  - Delujoč ventilator
  - Sveže vstavljena živila
  - Visoka temperatura okolja
  - Dolgo odprta vrata

Zvok	Možen vzrok	Vrsta zvoka
Klokotanje in žuborenje	Hladilno sredstvo se pretaka po hladilnem krogotoku.	Običajen zvok delovanja
Pihanje in sikanje	Hladilno sredstvo se vbrizgava v hladilni krogotok.	Običajen zvok delovanja
Brenčanje	Aparat hladi. Glasnost je odvisna od moči hlajenja.	Običajen zvok delovanja
Zvoki srebanja	Vrata z blažilnikom za zapiranje ste odprli in zaprli.	Običajen zvok delovanja
Brenčanje in šumenje	Ventilator deluje.	Običajen zvok delovanja
Klikanje	Komponente se vklapljajo in izklapljajo.	Običajen zvok preklapljanja
Drdranje in brenčanje	Ventili ali lopute so aktivni.	Običajen zvok preklapljanja

Zvok	Možen vzrok	Vrsta zvoka	Odpravite
Tresljaji	Neprimerna vgradnja	Zvok napake	Preverite vgradnjo. Naravnajte aparat.
Ropotanje	Oprema, predmeti v notranjosti aparata	Zvok napake	Fiksirajte dele opreme. Med predmeti naj bo razdalja.

11.3 Tehnične napake

Vaš aparat je konstruiran in izdelan tako, da sta varnost delovanja in dolga življenjska doba zagotovljena. Če kljub temu pride do napak v delovanju, preverite, če napaka ni morda posledica napačne uporabe. V tem primeru morate tudi v garancijskem času plačati vse nastale stroške.

Naslednje napake lahko odpravite sami.

11.3.1 Delovanje aparata

Napaka	Vzrok	Odpravljanje
Aparat ne deluje.	→ Aparat ni vklopljen.	▶ Vklopite aparat.
	→ Vtič ni pravilno vtaknjen v vtičnico.	▶ Preverite električni vtič.
	→ Varovalka za vtičnico ni v redu.	▶ Preverite varovalko.
	→ Izpad toka	▶ Aparat naj ostane zaprt. ▶ Zaščita živil: Na živila položite hladilne elemente ali uporabite drug zamrzovalnik, če izpad toka traja dalj časa.* ▶ Odtajanih živil ne zamrzujte ponovno.*
	→ Priključek za hladilne naprave ni pravilno vstavljen v aparat.	▶ Preverite priključek za hladilne naprave.
Temperatura ni dovolj nizka.	→ Vrata aparata niso dobro zaprta.	▶ Zaprite vrata aparata.
	→ Ni dovolj prezračevanja in odzračevanja.	▶ Prezračevalno mrežico sprostite in očistite.
	→ Temperatura okolice je previsoka.	▶ Rešitev problema: (glejte 1.7 Klimatski razredi)

Napaka	Vzrok	Odpravljanje
	→ Aparat ste pogosto odpirali in imeli predolgo odprtega.	▶ Počakajte, da se potrebna temperatura samodejno nastavi. Če se to ne zgodi, se obrnite na servisno službo. (glejte 11.4 Servisna služba)
	→ Nastavljena je napačna temperatura.	▶ Nastavite nižjo temperaturo in jo preverite po 24 urah.
	→ Aparat stoji preblizu vira toplote (pečica, ogrevanje itd.).	▶ Spremenite mesto aparata ali vira toplote.
	→ Aparat ni bil pravilno vgrajen v nišo.	▶ Preverite, ali je bil aparat pravilno vgrajen in se vrata pravilno zapirajo.
Tesnilo na vratih je poškodovano ali pa ga morate zamenjati iz drugih razlogov.	→ Tesnilo na vratih je zamenljivo. Za zamenjavo tesnila ne potrebujete dodatnega orodja.	▶ Obrnite se na servisno službo. (glejte 11.4 Servisna služba)
Aparat je zamrznil ali pa se nabira kondenzat.	→ Tesnilo na vratih je morda zdrsnilo iz utora.	▶ Preverite, ali je tesnilo na vratih pravilno nameščeno v utor.

11.3.2 Oprema

Napaka	Vzrok	Odpravljanje
Notranja osvetlitev ne deluje.	→ Aparat ni vklopljen.	▶ Vklopite aparat.
	→ Vrata so bila odprta več kot 15 minut.	▶ Notranja osvetlitev se samodejno ugasne, ko so vrata odprta približno 15 minut.
	→ Osvetlitev LED je okvarjena ali pa je poškodovan pokrov.	▶ Obrnite se na servisno službo. (glejte 11.4 Servisna služba)
Zamrzovalnega predala ni mogoče zapreti.*	→ Zapah se je zaskočil pri odprtih vratih.	▶ Znova povlecite za ročaj.

11.4 Servisna služba

Najprej preverite, če lahko napako odpravite sami (glejte 11 Pomoč strankam) . Če tega ne morete, se obrnite na servisno službo.

Naslov najdete v priloženi brošuri „Liebherr-Service“ ali na povezavi home.liebherr.com/service.

OPOZORILO

Nestrokovno popravilo!
Poškodbe.

▶ Popravila in posege na aparatu in na omrežnem priključku, ki niso izrecno navedena (glejte 10 Vzdrževanje) , lahko opravlja samo servisna služba.
▶ V primeru poškodb omrežne napeljave naj to zamenja samo proizvajalec ali njegova servisna služba oziroma podobno kvalificirana oseba.
▶ Pri aparatih z vtičem za hladilne naprave lahko zamenjavo izvede stranka.

11.4.1 Vzpostavitev stika s servisno službo

Prepričajte se, da imate pripravljene naslednje podatke o napravi:

❑ Oznaka aparata (model in indeks)
❑ Servisna št. (servis)
❑ Serijska št. (s. št.)

▶ Podatke o napravi lahko prikažete na zaslonu. (glejte Podatki o napravi)

-ali-

▶ Informacije o napravi lahko razberete z nazivne ploščice. (glejte 11.5 Nazivna ploščica)

▶ Zabeležite podatke o aparatu.
▶ Obvestite servisno službo: Posredujte jim opis napake in podatke o aparatu.
▷ To bo omogočilo hiter in na ciljno usmerjen servis.
▶ Upoštevajte nadaljnja navodila servisne službe.

11.5 Nazivna ploščica

Nazivna ploščica se nahaja za predali na notranji strani aparata.

* v odvisnosti od modela in opreme

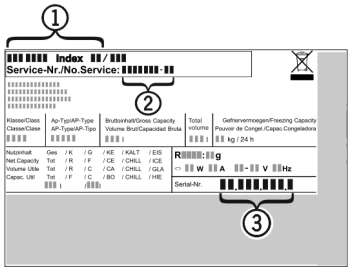

Fig. 195

(1) Oznaka naprave
(2) Servisna št.
(3) Serijska št.

▶ Informacije razberite z nazivne ploščice.

12 Zaustavljanje delovanja

▶ Izpraznite aparat.
▶ Izklopite napravo. (glejte Izklop in vklop naprave)
▶ Potegnite omrežni vtič iz vtičnice.
▶ Po potrebi odstranite priključek za hladilne naprave: Priključek za hladilne naprave izvlecite iz vtičnice in ga hkrati premaknite iz leve v desno.
▶ Očistite napravo. (glejte 10.7 Čiščenje aparata)
▶ Vrata pustite odprta, da preprečite nastajanje slabega vonja.

13 Odstranjevanje

Zagotovite, da so izpolnjeni naslednji pogoji:

❑ Pomen simbolov na napravi vam je znan.
❑ Nasveti za odstranjevanje so vam znani. (glejte 1.5 Napotki za odstranjevanje)

13.1 Napravo pripravite za odstranitev

▶ Aparat odstranite iz uporabe. (glejte 12 Zaustavljanje delovanja)

13.2 Okolju prijazno odstranjevanje naprave

OPOZORILO
Uhajanje hladilnega sredstva in olja!
Požar. Vsebovano hladilno sredstvo je okolju prijazno, a vnetljivo. Vsebovano olje je vnetljivo. Uhajavo hladilno sredstvo in olje se lahko v primeru večje koncentracije in v stiku z zunanjim virom toplote vnameta.
▶ Ne poškodujte cevi obtoka hlajenja in kompresorja.

▶ Upoštevajte nasvete za transport aparata. (glejte 3.5 Transportiranje naprave)
▶ Napravo odpeljite tako, da ne povzročate škode.
▶ Napravo zavrzite skladno z zgoraj navedenimi smernicami.

Scan QR Code and find digital operating and installation instructions.



home.liebherr.com

20260718 7088662-00

Liebherr-Hausgeräte GmbH
Memminger Straße 77-79
88416 Ochsenhausen
Deutschland