Lietošanas un montāžas instrukcija



LV **ORIĢINĀLĀ EKSPLUATĀCIJAS INSTRUKCIJA**

LIEBHERR

Saturs

1 Drošības informācija un brīdinājumi..... 3
1.1 Noteikumiem atbilstoša lietošana..... 3
1.2 Lietotāju grupa..... 3
1.3 Uzstādīšana un lietošanas sākšana..... 3
1.4 Droša rīkošanās ar ierīci..... 3
1.5 Tīrīšana..... 4
1.6 Traucējumi, bojājumi un remonts..... 4
1.7 Utilizācija..... 4
1.8 Atbilstība..... 4
1.9 Klimata klases..... 4
1.10 SVHC vielas atbilstoši REACH regulai..... 4
1.11 EPREL datu bāze..... 4
1.12 Atvērtā pirmkoda licences..... 4
1.13 Rezerves daļas..... 4
1.14 Simboli uz ierīces..... 4
1.15 Brīdinājuma pakāpes..... 5

2 Ierīces pārskats..... 5
2.1 Piegādes komplektācija..... 5
2.2 Ierīces un aprīkojuma pārskats..... 5
2.3 SmartDevice..... 5

3 Uzstādīšana un pievienošana..... 5
3.1 Uzstādīšanas nosacījumi..... 5
3.2 Ierīces izmēri..... 6
3.3 Pieplūdes ventilācijas prasības..... 7
3.4 Elektroapgādes pieslēgumu parametri..... 7
3.5 Ierīces transportēšana..... 7
3.6 Ierīces izpakošana..... 8
3.7 Izmantoto simbolu skaidrojums..... 8
3.8 Durvju atdures maiņa..... 9
3.9 Sienas spraišļu montāža*..... 14
3.10 Ierīces uzstādīšana..... 14
3.11 Ierīces nolīmeņošana..... 14
3.12 Darbības pēc uzstādīšanas..... 15
3.13 Vairāku ierīču uzstādīšana..... 15
3.14 Ierīces iebūve virtuves iekārtā..... 15
3.15 Iepakojuma otrreizēja pārstrāde..... 16
3.16 Ierīces pievienošana pie elektroapgādes..... 16

4 Touch & Swipe displeja darbības princips..... 17
4.1 Navigācijas un simbolu skaidrojums..... 17
4.2 Izvēlnes..... 17
4.3 Miera režīms..... 18

5 Ekspluatācijas uzsākšana..... 18
5.1 Ierīces ieslēgšana (pirmreizējā ekspluatācija)..... 18

6 Uzglabāšana..... 18
6.1 Norādes par uzglabāšanu..... 18
6.2 BioFresh..... 19
6.3 Uzglabāšanas ilgums..... 19

7 Enerģijas taupīšana..... 20

8 Vadība..... 20
8.1 Vadības un indikācijas elementi..... 20
8.1.1 Statusa rādījums..... 20
8.1.2 Indikatora simboli..... 20
8.2 Ierīces funkcijas..... 20
8.2.1 Norādes par ierīces funkcijām..... 20
Ierīces izslēgšana un ieslēgšana..... 20
Temperatūra..... 21
BioFresh B-Value..... 21
SabbathMode..... 21
HumidityPlus..... 22
CleaningMode..... 22
Ievades bloķēšanas mehānisms..... 22
Valoda..... 23
Temperatūras mērvienība..... 23
Displeja spilgtums..... 23
WLAN..... 24
Ierīces informācija..... 25
Programmatūra..... 25
Durvju trauksmes signāls..... 25
Demonstrācijas režīms..... 25
Atiestate uz rūpnīcas iestatījumiem..... 26
8.3 Ziņojumi..... 27
8.3.1 Brīdinājumu pārskats..... 27
8.3.2 Brīdinājumu aizvēršana..... 27
8.3.3 Atgādinājumu pārskats..... 27

9 Aprīkojums..... 27
9.1 Atvilktnes..... 27

10 Apkope..... 28
10.1 Izvelkamo sistēmu izjaukšana / montāža..... 28
10.2 Ierīces atkausēšana..... 28
10.3 Ierīces tīrīšana..... 29

11 Palīdzība klientam..... 29
11.1 Tehniskie rādītāji..... 29
11.2 Darbības trokšņi..... 30
11.3 Tehnisks traucējums..... 30
11.4 Klientu serviss..... 31
11.5 Datu plāksnīte..... 31

12 Ekspluatācijas izbeigšana..... 31

13 Utilizācija..... 31
13.1 Ierīces sagatavošana utilizācijai..... 31
13.2 Ierīces ekoloģiski nekaitīga utilizācija..... 32

Ražotājs pastāvīgi strādā pie visu tipu un modeļu pilnveidošanas. Tādēļ ceram uz jūsu izpratni un paturam tiesības veikt izmaiņas formā, aprīkojumā un tehnoloģijā.

Simbols	Skaidrojums
	**Instrukcijas lasīšana** Lai iepazītos ar visām jaunās ierīces priekšrocībām, uzmanīgi izlasiet šajā pamācībā sniegtās norādes.

Simbols	Skaidrojums
	Papildinformācija internetā Elektronisko pamācību ar izvērstu informāciju dažādās valodās atradīsiet internetā, noskenējot pamācības priekšējā lappusē esošo kvadrātkodu vai ievadot servisa numuru tīmekļvietnē **home.liebherr.com/fridge-manuals**. Servisa numuru atradīsiet datu plāksnītē: 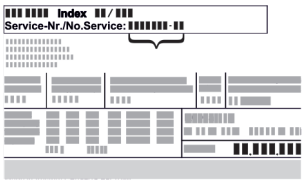 *Fig.* Piemēra attēlojums
	Ierīces pārbaude Pārbaudiet visas daļas, vai transportēšanas laikā nav radušies bojājumi. Pretenziju gadījumā vērsieties tirdzniecības uzņēmumā vai klientu apkalpošanas dienestā.
	Atšķirības Šī instrukcija attiecas uz vairākiem modeļiem, tādēļ ir iespējamas atšķirības. Nodaļas, kas attiecas tikai uz noteiktām ierīcēm, apzīmētas ar zvaigznīti (*).
	Norādes par veicamajam darbībām un veicamo darbību rezultāti Norādes par veicamajam darbībām ir atzīmētas ar ▶. Veicamo darbību rezultāti ir atzīmēti ar ▷.
	Videomateriāli Videomateriāli par ierīcēm ir pieejami videotēkas “YouTube” kanālā “Liebherr-Hausgeräte”.

Atvērtā pirmkoda licences:

Ierīce satur programmatūras komponentus, kuri izmanto atvērtā pirmkoda licences. Informāciju par izmantotajām atvērtā pirmkoda licencēm varat lejupielādēt šeit: **home.liebherr.com/open-source-licences**

Šī lietotāja informācija ir paredzēta šādām ierīcēm:

RB..	42..i

1 Drošības informācija un brīdinājumi

Rūpīgi uzglabājiet šo lietotāja informāciju, lai jūs jebkurā brīdī varētu tai piekļūt.

Ja jūs ierīci nododat tālāk, tad nododiet kopā ar to arī šo lietotāja informāciju turpmākajiem īpašniekiem.

Lai pienācīgi un droši izmantotu ierīci, pirms uzstādīšanas un lietošanas rūpīgi izlasiet šo lietotāja informāciju. Vienmēr ievērojiet tajā iekļautās norādes, drošības norādījumus un brīdinājuma norādījumus. Tie ir svarīgi, lai droši un nevainojami varētu uzstādīt un lietot ierīci.

1.1 Noteikumiem atbilstoša lietošana

- Šo ierīci paredzēts lietot mājsaimniecībā un līdzīgās lietošanas jomās, piem.:
  - personāla virtuvēs veikalos, birojos un citās darba zonās
  - lauksaimniecības jomā un ko lieto viesi viesnīcās, moteļos un citās naktsmītnēs
  - brokastu pansijās
  - pārtikas piegādē un līdzīgā vairumtirdzniecībā
- Papildu izmantošana:
  - Šī ierīce nav piemērota pārtikas produktu sasaldēšanai.
  - Lietošana citiem mērķiem nav pieļaujama.

1.2 Lietotāju grupa

- Šo ierīci var lietot bērni no 8 gadu vecuma, kā arī personas ar samazinātām fiziskām, uztveres un garīgām spējām vai pieredzes un zināšanu trūkumu, ja viņi tiek uzraudzīti vai attiecīgi ir apmācīti par drošu ierīces lietošanu un saprot no tās izrietošos riskus.
- Bērni nedrīkst spēlēties ar ierīci.
- Bērni nedrīkst veikt tīrīšanu un lietotāja apkopi bez uzraudzības.
- Bērni vecumā no 3 līdz 8 gadiem drīkst ievietot ierīcē un izņemt no ierīces produktus.

1.3 Uzstādīšana un lietošanas sākšana

- Uzstādiet un pievienojiet ierīci tikai saskaņā ar norādēm lietotāja informācijā.
- Nenoslēdziet ventilācijas atveres ierīces korpusā vai iebūvējamajā korpusā.
- Nesabojājiet tīkla pieslēguma vadu. Nelietojiet ierīci ar bojātu tīkla pieslēguma vadu.
- Neizvietojiet pārvietojamas daudzdaļīgas kontaktligzdas vai tīkla barošanas blokus ierīces mugurpusē.
- Kontaktligzdai jābūt viegli pieejamai, lai ierīci avārijas situācijā varētu ātri atvienot no strāvas. Turklāt tai jāatrodas ārpus ierīces aizmugures zonas.

1.4 Droša rīkošanās ar ierīci

- Neglabājiet ierīcē sprādzienbīstamas vielas, piem., aerosola baloniņus ar aizdedzināmu propelentu. Atbilstoši aerosola baloniņi ir atpazīstami pēc uzdrukātām norādēm par saturu vai liesmas simbola. Ja šādas gāzes izplūst, nonākot saskarē ar ierīces elektriskajām daļām, tās var uzliesmot.
- Netuvojieties ierīcei ar aizdedzinātām svecēm, lampām un citiem priekšmetiem ar atklātu liesmu, lai ierīcē neizraisītu ugunsgrēku.
- Alkoholiskos dzērienus vai citus alkoholu saturošus iepakojumus uzglabājiet tikai cieši aizvērtā traukā. Eventuāli izliets alkohols, nonākot saskarē ar ierīces elektriskajām daļām, var uzliesmot.
- Nepieļaujiet ilgstošu ādas kontaktu ar aukstām virsmām vai atdzesētiem / sasaldētiem produktiem. Aizsardzībai izmantojiet, piem., cimdus.
- Ierīcē izmantotais saldēšanas aģents (dati norādīti datu plāksnītē) ir videi nekaitīgs, taču aizdedzināms. Izplūdis saldēšanas aģents var aizdegties.
  - Nesabojājiet aukstuma kontūru.
  - Ierīces iekšpusē nelietojiet aizdegšanās avotus.
  - Ierīces iekšpusē nelietojiet elektriskas ierīces (piem., tvaika tīrīšanas iekārtas, sildītājus).
  - Ja saldēšanas aģents izplūst: Novērsiet atklātas uguns vai aizdegšanās avotu tuvumu izplūdes vietai. Izvēdiniet telpu. Informējiet klientu servisu.
- Atveriet durvis tikai uz īsu brīdi. Šādi jūs novērsīsiet temperatūras paaugstināšanos ierīces iekšienē.
- Atvēršanas un aizvēršanas laikā nelieciet rokas starp durvīm un ierīci. Var notikt pirkstu iespiešana.
- Temperatūra siltākajā ierīces zonā var būt augstāka par iestatīto temperatūras vērtību.

1.5 Tīrīšana

- Regulāri tīriet virsmas, kas saskaras ar pārtikas produktiem.
- Atkausēšanas procesa paātrināšanai nelietojiet elektriskās sildierīces vai tvaika tīrīšanas ierīces, atklātu liesmu vai atkausēšanu paātrinošus aerosolus.
- Ledus noņemšanai neizmantojiet asus priekšmetus.

1.6 Traucējumi, bojājumi un remonts

- Ja ierīces tīkla pieslēguma vads ir bojāts, nomainiet tīkla pieslēguma vadu.
- Uzticiet remontu un iejaukšanos ierīcē veikt tikai klientu servisam vai citiem šim nolūkam sagatavotiem speciālistiem.
- Traucējumu un ierīces kļūdu gadījumā atvienojiet tīkla kontaktdakšu vai izslēdziet drošinātāju. Atvienojot tīkla kontaktdakšu, vienmēr satveriet kontaktdakšu. Nevelciet aiz kabeļa.

1.7 Utilizācija

- Ierīcē atrodas vērtīgi materiāli, un tā apzīmēta ar atbilstošu simbolu. (skat. 1.14 Simboli uz ierīces)
  - Neutilizējiet ierīci kopā ar sadzīves atkritumiem.
  - Ierīci varat utilizēt bez maksas vietējās otrreizējās pārstrādes un materiālu savākšanas vietās, ievietojot to 1. klases savākšanas tvertnē.
  - Pērkot jaunu ierīci, veco varat bez maksas nodot tirgotājam.
  - Uzziniet informāciju par nodošanas iespējām.
- Uz jūsu ierīces var atrasties personas dati.
  - Pirms utilizēšanas nodzēsiet personas datus.
- Ierīcē izmanto saldēšanas aģentu (dati norādīti datu plāksnītē) un eļļu. Ierīcē izmantotais saldēšanas aģents ir videi nekaitīgs, taču aizdedzināms. Ierīcē izmantotā eļļa arī ir ugunsnedroša. Izplūstošais saldēšanas aģents un eļļa atbilstoši augstas koncentrācijas un saskares ar ārēju siltuma avotu gadījumā var aizdegties.
  - Nesabojājiet aukstuma kontūru.
  - Utilizējiet ierīci tikai saskaņā ar norādēm lietotāja informācijā.

1.8 Atbilstība

Saldēšanas aģenta cirkulācijas sistēmas hermētiskums ir pārbaudīts. Ierīce atbilst attiecīgajiem drošības noteikumiem, kā arī atbilstošo direktīvu prasībām.

ES tirgum:	Ierīce atbilst direktīvas 2014/53/ES prasībām.
GB tirgum:	Ierīce atbilst Radio Equipment Regulations 2017 SI 2017 No. 1206 prasībām.

ES atbilstības deklarācijas pilns teksts ir pieejams šādā interneta adresē: www.Liebherr.com

BioFresh nodalījums atbilst ledusskapja nodalījuma prasībām saskaņā ar standartu DIN EN 62552:2020.

1.9 Klimata klases

Ierīces parametri ir aprēķināti tā, lai atbilstu noteiktām vides temperatūras robežām, atkarībā no klimata klases. Klimata klase, kurai paredzēta Jūsu iegādātā ierīce, norādīta datu plāksnītē.

Norāde

▶ Lai nodrošinātu nevainojamu darbību, ievērojiet norādīto vides temperatūru.

Klimata klase	atbilstoši vides temperatūrai
SN	10 °C līdz 32 °C
N	16 °C līdz 32 °C
ST	16 °C līdz 38 °C
T	16 °C līdz 43 °C
SN-ST	10 °C līdz 38 °C
SN-T	10 °C līdz 43 °C

1.10 SVHC vielas atbilstoši REACH regulai

- Pēc turpmākās saites varat pārbaudīt, vai šī ierīce satur SVHC vielas atbilstoši REACH regulai: https://go.liebherr.com/z3eewm

1.11 EPREL datu bāze

- Sākot ar 2021. gada 1. martu, informācija par enerģijas patēriņa marķējumu un ekoloģiskās prasības attiecībā uz enerģijas patēriņa ražojumiem būs atrodamas Eiropas ražojumu datu bāzē (EPREL). Izmantojot šo saiti https://eprel.ec.europa.eu/, jūs nonāksiet ražojumu datu bāzē. Šeit jūs tiksiet aicināts ievadīt modeļa identifikatoru. Modeļa identifikatoru atradīsiet datu plāksnītē.

1.12 Atvērtā pirmkoda licences

- Ierīce satur programmatūras komponentus, kuri izmanto atvērtā pirmkoda licences. Informāciju par izmantotajām atvērtā pirmkoda licencēm varat lejupielādēt šeit: home.liebherr.com/open-source-licences

1.13 Rezerves daļas

- Rezerves daļu pieejamība attiecībā uz funkcionālajām daļām un aprīkojuma glabājamām daļām ir 15 gadi.

1.14 Simboli uz ierīces

	Šis simbols var atrasties uz kompresora. Tas attiecas uz eļļu kompresorā un norāda uz šādu risku: pēc norīšanas un iekļūšanas elpvados var būt nāvējošs. Šai norādei ir nozīme tikai attiecībā uz otrreizēju pārstrādi. Parastā darba režīmā riska nav. Nenoņemiet šo simbolu.
	Brīdinājums! Ugunsbīstamība, ko rada ugunsnedrošas vielas. Šis simbols atrodas uz kompresora, un var papildus atrasties citās vietās uz ierīces. Šis simbols brīdina par ugunsnedrošām vielām. Nenoņemiet šo simbolu.
	Šāds vai līdzīgs simbols var atrasties ierīces mugurpusē. Tas norāda uz to, ka durvīs un / vai korpusā atrodas vakuumizolācijas paneļi (VIP) vai perlīta paneļi. Šai norādei ir nozīme tikai attiecībā uz otrreizēju pārstrādi. Nenoņemiet šo simbolu.
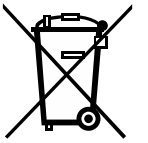	Šis simbols atrodas uz datu plāksnītes. Tas norāda, ka ierīce satur vērtīgus materiālus un ka jūs nedrīkstat ierīci utilizēt kā sadzīves atkritumus. (skat. 1.7 Utilizācija)

1.15 Brīdinājuma pakāpes

BĪSTAMI	Apzīmē tiešu bīstamu situāciju, kuras sekas ir nāve vai smagi miesas bojājumi, ja to pieļauj.
BRĪDINĀJUMS	Apzīmē bīstamu situāciju, kuras sekas varētu būt nāve vai smagi miesas bojājumi, ja to pieļauj.
UZMANĪBU	Apzīmē bīstamu situāciju, kuras sekas varētu būt viegli vai vidēji miesas bojājumi, ja to pieļauj.
IEVĒRĪBAI	Apzīmē bīstamu situāciju, kuras sekas varētu būt mantas bojājumi, ja to pieļauj.
Norāde	Apzīmē noderīgas norādes un padomus.

2 Ierīces pārskats

2.1 Piegādes komplektācija

Pārbaudiet visas daļas, vai transportēšanas laikā nav radušies bojājumi. Pretenziju gadījumā vērsieties tirdzniecības uzņēmumā vai klientu servisā. (skat. 11.4 Klientu serviss)

Piegāde sastāv no šādām daļām:
- Atsevišķi stāvoša ierīce
- Aprīkojums (atkarībā no modeļa)
- Montāžas materiāls (atkarībā no modeļa)
- «Quick Start Guide»
- «Installation Guide»*
- Servisa grāmatiņa

2.2 Ierīces un aprīkojuma pārskats



Fig. 1 Ilustratīvs attēlojums

Aprīkojums

(1) Vadības elementi
(2) Datu plāksnīte
(3) BioFresh-Safe
(4) Kājiņas (priekšā), ritenīši (aizmugurē), rokturi pārnēsāšanai augšā (aizmugurē) un apakšā (priekšā)

2.3 SmartDevice

SmartDevice ir šīs pilna apjoma BioFresh ierīces tīkla izveides risinājums.

Ja jūsu ierīce ir saderīga ar SmartDevice vai ir sagatavota šim nolūkam, jūs varat ātri un vienkārši integrēt šo ierīci savā WLAN tīklā. Ar SmartDevice lietotni varat vadīt šo ierīci no mobilās gala iekārtas. SmartDevice lietotnē jums ir pieejamas papildu funkcijas un iestatīšanas iespējas.

Ar SmartDevice saderīga ierīce:	Šī ierīce ir ar SmartDevice funkciju. Lai šo ierīci varētu savienot ar WLAN tīklu, jums jālejupielādē SmartDevice lietotne.
Papildu informācija par SmartDevice:	**smartdevice.liebherr.com**
Lejupielādējiet SmartDevice lietotni:	Pēc lietotnes SmartDevice instalēšanas un konfigurēšanas varat pievienot savu ierīci bezvadu tīklam WLAN, izmantojot lietotni SmartDevice un ierīces funkciju WLAN (skat. WLAN) .

Norāde
Šādās valstīs SmartDevice funkcija nav pieejama: Krievija, Baltkrievija, Kazahstāna.

3 Uzstādīšana un pievienošana

3.1 Uzstādīšanas nosacījumi

Uzstādīšanas apstākļi ir izšķirīgi ierīces drošas, efektīvas un netraucētas darbības nodrošināšanai.
- Ievērojiet visas drošības norādes.
- Ņemiet vērā uzstādīšanas vietu un pozīciju telpā.

BRĪDINĀJUMS
Ugunsbīstamība, ko rada nelietpratīga uzstādīšana!
Ja tīkla kabelis vai kontaktdakša saskaras ar ierīces mugurpusi, ierīces vibrācija var sabojāt tīkla kabeli vai kontaktdakšu, tā ka var notikt īssavienojums.
- ▶ Uzmaniet, lai zem ierīces neiestrēgtu tīkla kabelis, kad uzstādāt ierīci.
- ▶ Ierīci uzstādīt tā, lai tā nesaskartos ar kontaktdakšām vai tīkla kabeļiem.
- ▶ Nepievienojiet pie kontaktligzdām ierīces aizmugures zonā nekādas ierīces.
- ▶ **Nenovietojiet un nelietojiet** daudzdaļīgas kontaktligzdas vai sadalītājus, kā arī citas elektroniskās ierīces (piem., halogēna transformatorus) ierīču aizmugurē.

BRĪDINĀJUMS
Ugunsgrēka bīstamība mitruma dēļ!
Ja strāvas vadošās daļas vai tīkla pieslēguma vadi kļūst mitri, var notikt īssavienojums.
▶ Ierīce ir izstrādāta izmantošanai slēgtās telpās. Nedarbiniet ierīci brīvā dabā vai mitruma un ūdens strūklas apvidū.

BRĪDINĀJUMS
Ugunsbīstamība, ko rada izplūstošs saldēšanas aģents un eļļa!
Ierīcē izmantotais saldēšanas aģents ir videi nekaitīgs, taču aizdedzināms. Ierīcē izmantotā eļļa arī ir ugunsnedroša. Izplūstošais saldēšanas aģents un eļļa atbilstoši augstas koncentrācijas un saskares ar ārēju siltuma avotu gadījumā var aizdegties.
▶ Nebojājiet saldēšanas aģenta kontūra un kompresora cauruļvadus.

3.1.1 Uzstādīšanas vieta

- Uzstādiet un izmantojiet ierīci tikai slēgtās telpās.
- Optimāla uzstādīšanas vieta ir sausa un labi vēdināma telpa.
- Uzstādot ierīci ļoti mitrā vidē, uz tās ārējās malas var veidoties kondensāts.
  Vienmēr ievērojiet labu pieplūdes un izplūdes ventilāciju uzstādīšanas vietā.
- Jo lielāks saldēšanas aģenta daudzums atrodas ierīcē, jo lielākai jābūt telpai, kurā novietota ierīce. Pārāk mazās telpās noplūdes gadījumā var rasties aizdedzināms gāzes-gaisa maisījums. Uz katriem 8 g saldēšanas aģenta uzstādīšanas vietai jābūt vismaz 1 m^3 lielai. Dati par esošo saldēšanas aģentu norādīti datu plāksnītē ierīces iekšpusē.
- Ierīces atrašanās vietā grīdai jābūt horizontālai un līdzenai.

3.1.2 Pozīcija telpā

- Neuzstādiet ierīci vietā, kas pakļauta tiešiem saules stariem vai atrodas tuvu apsildes ķermeņiem vai tamlīdzīgiem siltuma avotiem.
- Varat uzstādīt ierīci tieši blakus cepeškrāsnij.
- Uzstādot ierīci tieši blakus cepeškrāsnij, var nedaudz palielināties enerģijas patēriņš. Tas ir atkarīgs no cepeškrāsns lietošanas ilguma un intensitātes.
- Ierīci ar aizmuguri un, izmantojot klātpievienotos sienas spraišļus (sk. apakšā), ar tiem vienmēr novietojiet ierīci tieši pie sienas.*
- Ierīci ar aizmuguri novietojiet tieši pie sienas.*
- Izmantošana sprādzienbīstamās zonās nav pieļaujama.

3.1.3 Integrēšana virtuves iekārtā

- Ap ierīci varat izvietot virtuves skapīšus.
  (skat. 3.14 Ierīces iebūve virtuves iekārtā)

3.2 Ierīces izmēri

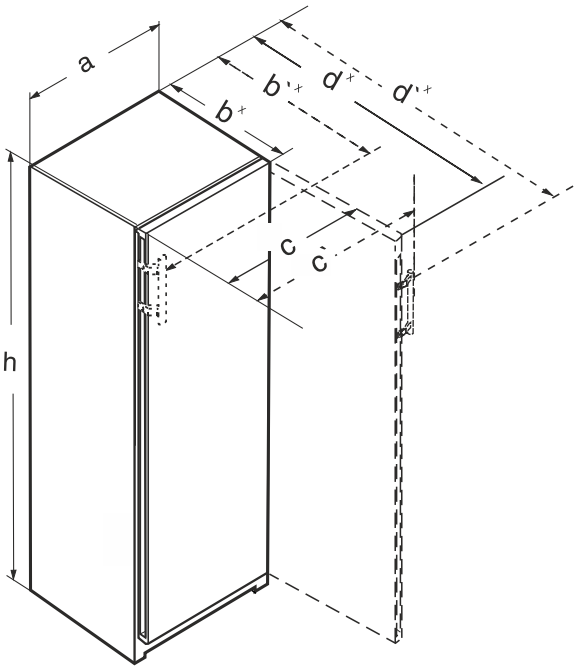

Fig. 2
(a) Ierīces platums
(b) Ierīces dziļums
(c) Ierīces platums ar atvērtām durvīm
(d) Ierīces dziļums ar atvērtām durvīm
(') Izmēri ar sviras rokturi

3.2.1 Ierīces ar sviras rokturi

RBa30 425i / FN.. 42..	
a (mm)	597
b (mm)	719[x]
c (mm)	654
d (mm)	1222[x]
h (mm)	1255

Ar sviras rokturi

	FN.. 46..	FN.. 66..
a (mm)	597	698
b (mm)	719[x]	804[x]
c (mm)	654	754
d (mm)	1222[x]	1408[x]
h (mm)	1455	1455

Ar sviras rokturi

	FN.. 50.. / LTGN-235	FN.. 70..
a (mm)	597	698
b (mm)	719[x]	804[x]
c (mm)	654	754
d (mm)	1222[x]	1408[x]
h (mm)	1655	1655

Ar sviras rokturi

	(S)FN.. 52.. / LTGN-270 GN52Ve17	FN.. 72..
a (mm)	597	698
b (mm)	719[x]	804[x]
c (mm)	654	754
d (mm)	1222[x]	1408[x]
h (mm)	1855	1855

Ar sviras rokturi

[x] Ierīcēm ar klātpievienotajiem sienas spraišļiem izmērs palielinās par 15 mm. (skat. 3.9 Sienas spraišļu montāža*)

3.3 Pieplūdes ventilācijas prasības

IEVĒRĪBAI
Bojājuma risks, ko rada pārkaršana nepietiekamas pieplūdes ventilācijas dēļ!
Pārāk mazas pieplūdes ventilācijas gadījumā kompresors var sabojāties.
▶ Ievērojiet pietiekamu pieplūdes ventilāciju.
▶ Ievērojiet pieplūdes ventilācijas prasības.

Ja ierīci iebūvē virtuves sekcijā, noteikti ievērojiet šādas pieplūdes ventilācijas prasības:*

- Principā ir spēkā nosacījums: jo lielāka ir ventilācijas sprauga, jo ekonomiskāk darbosies ierīce.*

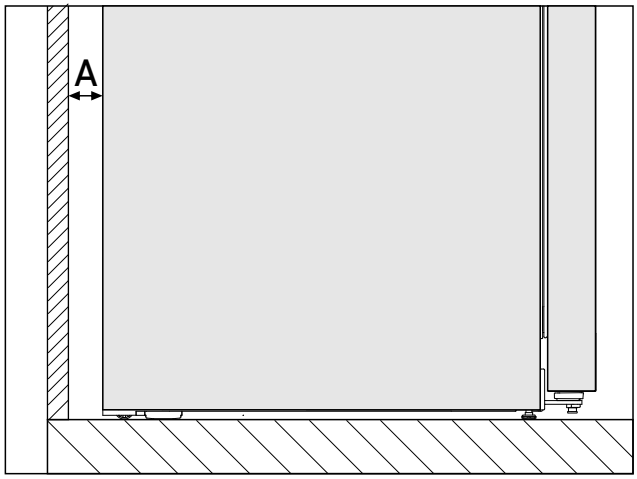

*Fig. 3 **

Atstatums no sienas A*
25 mm*

Enerģijas patēriņš bija noteikts ar atstatumu no sienas *Fig. 3 (A)* starp ierīces mugurpusi un sienu. Ja atstatums no sienas ir mazāks par *Fig. 3 (A)*, tas nekādi neietekmē ierīces darbspēju. Ja ir mazāks atstatums no sienas, enerģijas patēriņš var mazliet palielināties un var notikt kondensāta veidošanās uz ierīces aizmugurējās sienas.*

3.4 Elektroapgādes pieslēgumu parametri

Pieslēgums elektroapgādes avotam atrodas ierīces mugurpusē. Lai ierīci varētu droši pieslēgt, pārliecinieties, vai ir izpildīti šādi priekšnoteikumi:

❑ Ir zināmi un tiek ievēroti pieslēguma pie elektroapgādes parametri. Skatīt turpmāk redzamo tabulu.
❑ Pieslēgums pie elektroapgādes jāizveido saskaņā ar pamācību. (skat. 3.16 Ierīces pievienošana pie elektroapgādes)

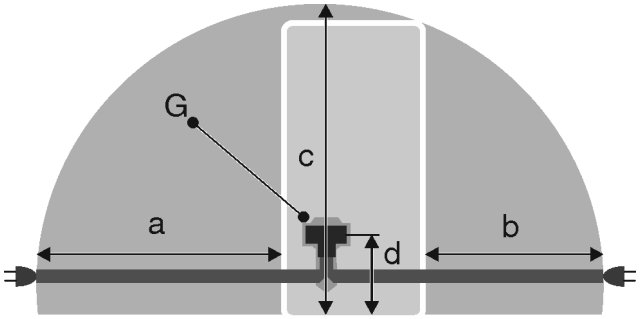

Fig. 4 Ledusskapja / saldētavas kombinācijas / saldēšanas kameras / pilna apjoma BioFresh ierīces

(a) Barošanas kabeļa maksimāli pieejamais garums
(b) Barošanas kabeļa maksimāli pieejamais garums
(c) Barošanas kabeļa maksimāli pieejamais vertikālais garums
(d) Ierīces kontaktdakšas attālums līdz grīdai
(G) Ierīces kontaktdakša

600 mm platām ierīcēm:	
a	~ 1800 mm
b	~ 1400 mm
c	~ 2100 mm
d	~ 200 mm

3.5 Ierīces transportēšana

3.5.1 Ierīces transportēšana pirmreizējai ekspluatācijai

Pārliecinieties, vai ir izpildīti šādi priekšnoteikumi:

❑ Ierīce ir iepakota.
❑ Ierīce atrodas vertikāli.

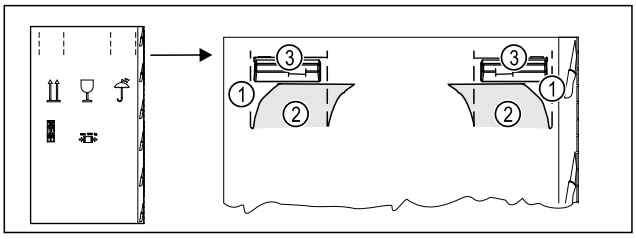

Fig. 5

▶ Iespiediet iepakojuma kartonu augšā pie perforējuma *Fig. 5 (1)*.
▶ Izvelciet iespiestās plāksnītes *Fig. 5 (2)*.
▷ Labajā un kreisajā pusē ir redzams pārvietošanas rokturis *Fig. 5 (3)*.
▶ Turiet ierīci aiz pārvietošanas rokturiem *Fig. 5 (3)*.
▶ Transportējiet ierīci, piesaistot divas personas.
▶ Izpakojiet ierīci. (skat. 3.6 Ierīces izpakošana)

3.5.2 Ierīces transportēšana pēc pirmreizējās ekspluatācijas

Ja pēc pirmreizējās ekspluatācijas vēlaties vēlreiz transportēt vai pārbīdīt, ņemiet vērā turpmāk minētās norādes.

Pārliecinieties, vai ir izpildīti šādi priekšnoteikumi:

- ❑ Ierīce ir iztukšota.
- ❑ Ierīce atrodas vertikāli.
- ❑ Ierīce ar durvīm: Durvis ir nodrošinātas pret nejaušu atvēršanos.
- ❑ Ierīce ar izvelkamo sekciju: Izvelkamā sekcija ir nodrošināta pret nejaušu atvēršanos.
- ❑ Ierīce ar kājiņām: Kājiņas ir ieskrūvētas.

▶ Turiet ierīci aiz pārvietošanas rokturiem.
▶ Transportējiet ierīci, piesaistot divas personas.

Pēc transportēšanas:
▶ Izskrūvējiet pie ierīces esošās kājiņas.
▶ Nolīmeņojiet ierīci. (skat. 3.11 Ierīces nolīmeņošana)

3.6 Ierīces izpakošana

IEVĒRĪBAI
Bojājumu risks, ko rada ierīces pārvietošana!
Ja jūs pārvietojat ierīci bez grīdas aizsardzības, ierīce var sabojāt grīdu
▶ Pirms noņemat ierīces iepakojumu, pietiekamā mērā nosedziet grīdu.

▶ Pārbaudiet ierīci un iepakojumu: Ja ir aizdomas par transportēšanas laikā radušies bojājumiem, pirms pievienošanas sazinieties ar piegādātāju.

IEVĒRĪBAI
Mantas bojājums, ko rada smaili vai asi priekšmeti!
Ja izmantojat smailus vai asus priekšmetus, lai noņemtu iepakojuma materiālu, varat sabojāt ierīci.
▶ Neizmantojiet smailus vai asus priekšmetus, lai noņemtu iepakojuma materiālu.

▶ Noņemiet iepakojuma materiālus.
▶ Ierīce ir uzstādīta pareizajā pozīcijā: Noņemiet aizsargplēves no durvīm un sānu sieniņām.

3.7 Izmantoto simbolu skaidrojums

	Šajā darbības solī pastāv savainošanās risks! Ievērojiet drošības norādījumus!
	Pamācība attiecas uz vairākiem modeļiem. Šo soli izpildiet tikai tad, ja tas attiecas uz šo ierīci.
	Montāžai ievērojiet detalizēto aprakstu pamācības teksta daļā.
	Sadaļa attiecas vai nu uz ierīci ar vienu vērtni, vai arī uz ierīci ar divām vērtnēm.
	Izvēlieties no alternatīvām: Ierīce ar durvju atbalstu labajā pusē vai ierīce ar durvju atbalstu kreisajā pusē.
	IceMaker un/vai InfinitySpring gadījumā ir nepieciešama montāža.
	Skrūves tikai atskrūvējiet vai mazliet pievelciet.
	Stingri pievelciet skrūves.
	Pārbaudiet, vai turpmākā darba operācija ir nepieciešama šim modelim.
	Pārbaudiet izmantoto detaļu pareizo montāžu / pareizo novietojumu.
	Papildus izmēriet norādīto izmēru un labojiet to, ja nepieciešams.
	Montāžai nepieciešamais instruments: Metriskais lineāls
	Montāžai nepieciešamais instruments: Akumulatora skrūvgriezis un ieliktnis Lai labāk aizsniegtu skrūves, ir ieteicams garš uzgaļa ieliktnis.
	Montāžai nepieciešamais instruments: Līmeņrādis
	Montāžai nepieciešamais instruments: Uzgriežņatslēga ar SW 7 un SW 10
	Šai darba operācijai ir nepieciešamas divas personas.
	Darba operācija notiek ierīcei atzīmētajā vietā.
	Montāžai nepieciešamie palīglīdzekļi: Aukla

	Montāžai nepieciešamie palīglīdzekļi: Leņķmērs
	Montāžai nepieciešamie palīglīdzekļi: Skrūvgriezis
	Montāžai nepieciešamie palīglīdzekļi: Šķēres
	Montāžai nepieciešamie palīglīdzekļi: Marķieris, notīrāms
	Papildaprīkojuma komplekts: Izņemiet detaļas
	Vairs nevajadzīgās detaļas lietpratīgi utilizējiet.

3.8 Durvju atdures maiņa

Instruments

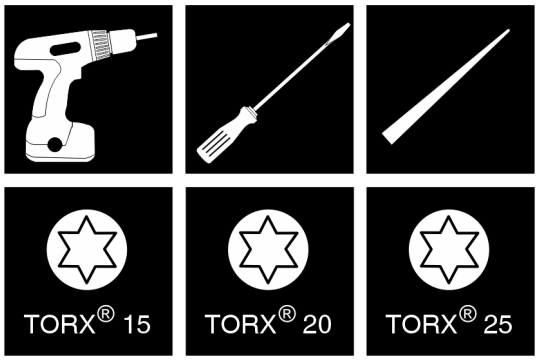

Fig. 6

IEVĒRĪBAI
Bojājumu risks, ko rada durvju sadursme!
Ierīču bojājums, veicot Side-by-Side uzstādīšanu. Ja jūs uzstādāt divas ierīces citu citai blakus noteiktā Side-by-Side izkārtojumā, abu ierīču durvju atturis ir norādīts rūpnīcas izpildījumā.
▶ Side-by-Side uzstādīšana: nemainiet durvju atturi.

Ierīcēm **bez durvju amortizatoru** ir spēka sadaļas:

❑ Ierīcēm **bez** durvju amortizatora
❑ Visām ierīcēm

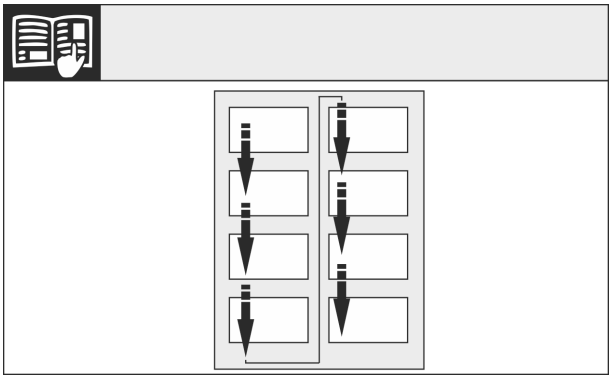

Fig. 7

Ievērojiet lasīšanas virzienu.

3.8.1 Ierīces bez durvju amortizatora: Pārsegu noņemšana

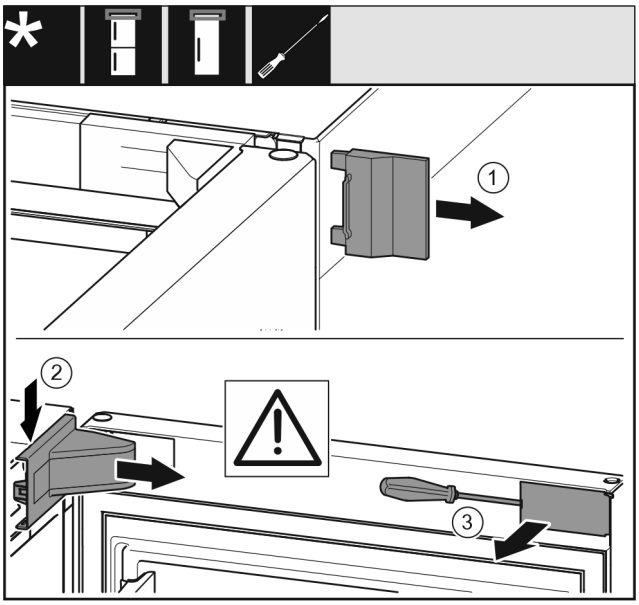

Fig. 8

▶ Atveriet durvis.
▶ Noņemiet ārējo pārsegu *(1)*.
▶ Atbrīvojiet un noņemiet gultņa balsta pārsegu *(2)*.

IEVĒRĪBAI
Bojājumu risks, ko rada skrūvgriezis!
Ja sabojājat durvju blīvējumu, tad durvis neaizveras pareizi, un dzesēšana nav pietiekama.
▶ Izmantojiet skrūvgriezi uzmanīgi kā palīglīdzekli.
▶ Nesabojājiet durvju blīvējumu ar skrūvgriezi.

▶ Atbrīvojiet pārsegu *(3)* durvju ārpusē ar skrūvgriezi un pagrieziet uz sāniem.

3.8.2 Durvju demontāža

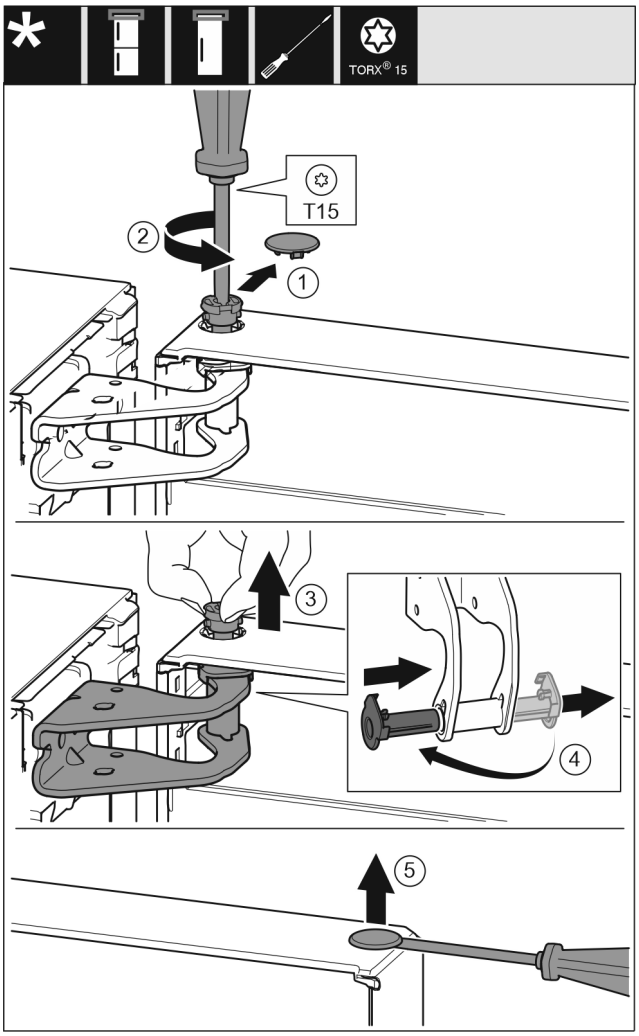

Fig. 9

- ▶ Noņemiet pārsegu *(1)* uzmanīgi.
- ▶ Izskrūvējiet mazliet tapu *(2)* ar skrūvgriezi.

UZMANĪBU

Savainošanās risks, ko rada izkrītošas durvis!
Ja pilnīgi izņemat tapu no durvīm, durvis var izkrist, un jūs varat savainoties.

- ▶ Noturiet durvis, pirms izņemat tapu.

- ▶ Noturiet durvis.
- ▶ Izvelciet ar pirkstiem tapu *(3)*.
- ▶ Izvelciet gultņa ieliktni *(4)* no vadotnes.
- ▶ Ievietojiet un nofiksējiet gultņa ieliktni *(4)* otrajā pusē.
- ▶ Paceliet un novietojiet durvis.
- ▶ Paceliet uzmanīgi ar skrūvgriezi un noņemiet pārsegu *(5)*.

3.8.3 Augšējo gultņa daļu pārlikšana

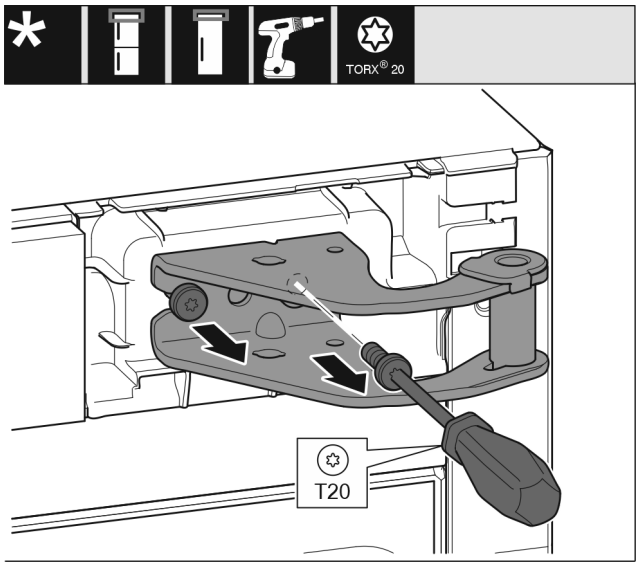

Fig. 10

- ▶ Izskrūvējiet skrūves.
- ▶ Paceliet un izņemiet gultņa balstu.

BRĪDINĀJUMS

Savainošanās risks, ko rada durvju izkrišana!
Ja balsta daļas nav pietiekami pieskrūvētas, durvis var izkrist. Tās var radīt smagus savainojumus. Turklāt iespējams, ka durvis kārtīgi neaizveras, līdz ar to ierīce dzesē nepareizi.

- ▶ Pieskrūvējiet gultņu balstus / gultņu skrūves ar 4 Nm.
- ▶ Pārbaudiet visas skrūves un, ja nepieciešams, papildus pievelciet.

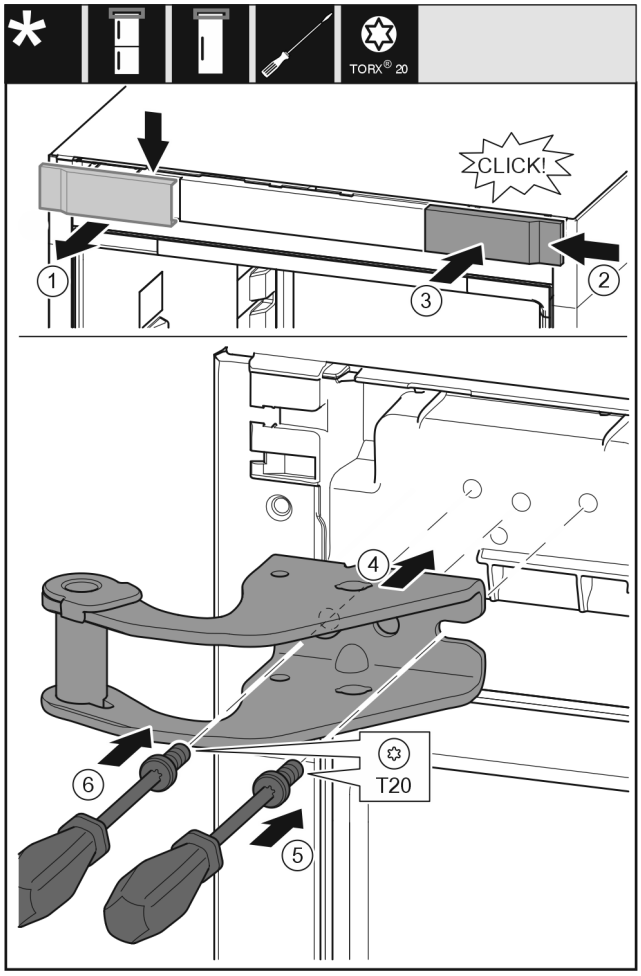

Fig. 11

- ▶ Noņemiet pārsegu *(1)* no augšas uz priekšu.
- ▶ Iekabiniet pārsegu *(2)*, pagrieztu par 180°, otrajā pusē no labās puses.
- ▶ Nofiksējiet pārsegu *(3)*.
- ▶ Pielieciet augšējo gultņa balstu *(4)*.
- ▶ Aizskrūvējiet skrūvi *(5)*.
- ▶ Aizskrūvējiet skrūvi *(6)*.

3.8.4 Apakšējo gultņa daļu pārlikšana

Visām ierīcēm:

BRĪDINĀJUMS

Savainošanās risks, ko rada durvju izkrišana!
Ja balsta daļas nav pietiekami pieskrūvētas, durvis var izkrist. Tās var radīt smagus savainojumus. Turklāt iespējams, ka durvis kārtīgi neaizveras, līdz ar to ierīce dzesē nepareizi.

- ▶ Pieskrūvējiet gultņu balstus / gultņu skrūves ar 4 Nm.
- ▶ Pārbaudiet visas skrūves un, ja nepieciešams, papildus pievelciet.

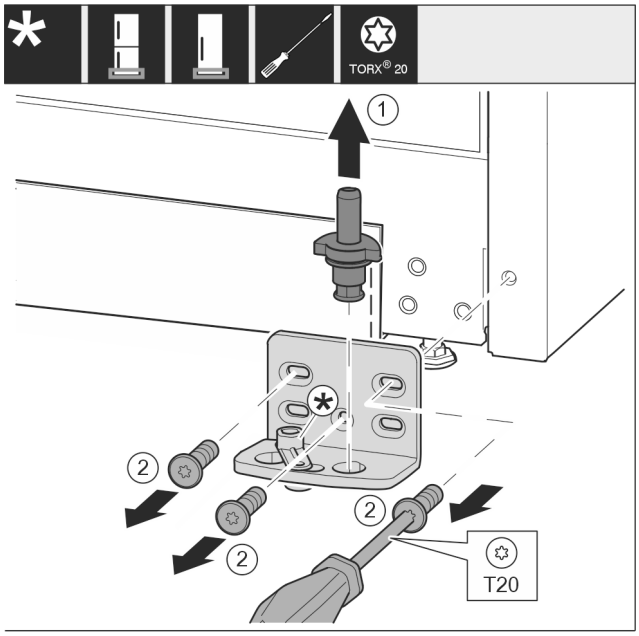

Fig. 12

- ▶ Pilnīgi izvelciet ārā uz augšu gultņa tapu *Fig. 12 (1)*.
- ▶ Ar skrūvgriezi izskrūvējiet skrūves *Fig. 12 (2)* un noņemiet gultņa balstu.

Ierīcēm bez durvju amortizatora:

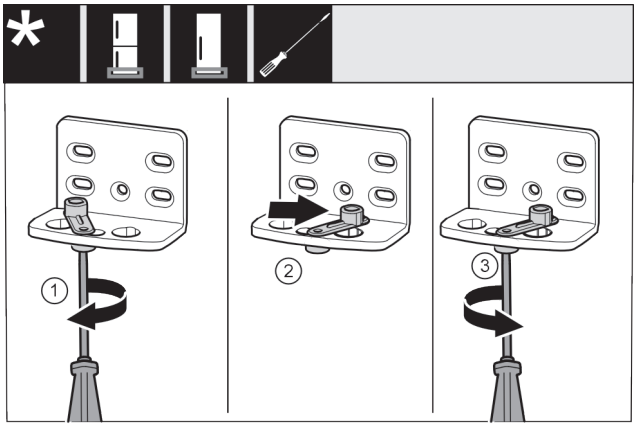

Fig. 13

- ▶ Ar skrūvgriezi nenostiprināti pieskrūvējiet skrūvi *Fig. 13 (1)*.
- ▶ Paceliet durvju aizvēršanas palīgierīci *Fig. 13 (2)* un ieskrūvējiet caurumā par 90° uz labo pusi.
- ▶ Ar skrūvgriezi pieskrūvējiet skrūvi *Fig. 13 (3)*.

Visām ierīcēm:

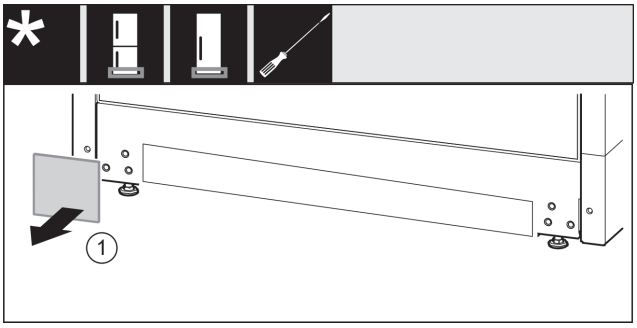

Fig. 14

- ▶ Noņemiet pārsegu *Fig. 14 (1)*.

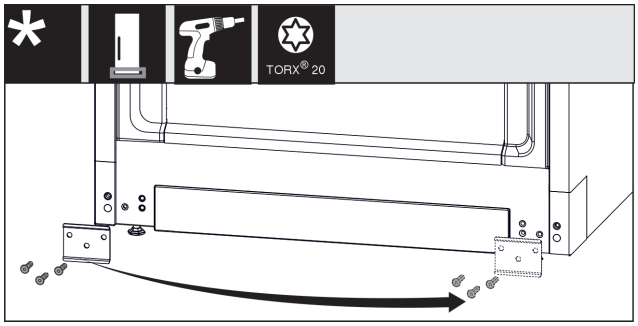

Fig. 15

▶ Noskrūvējiet plāksni *Fig. 15 (1)*, pārlieciet otrā pusē un atkal pieskrūvējiet.

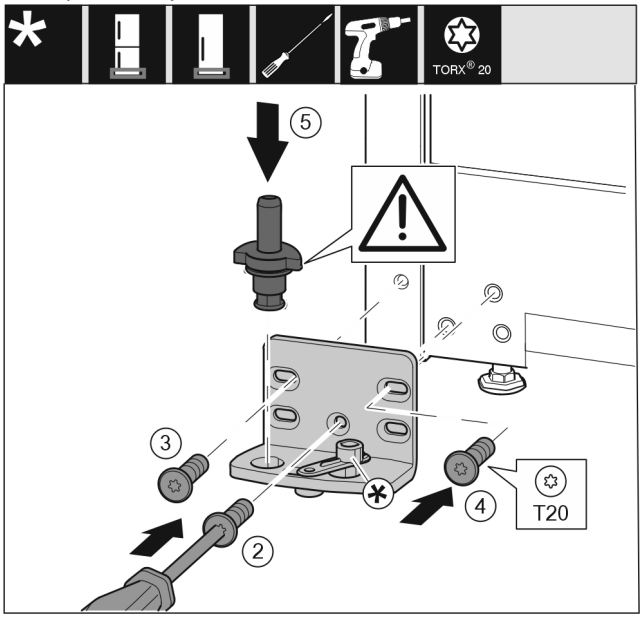

Fig. 16

▶ Pielieciet gultņa balstu otrā pusē un pieskrūvējiet, izmantojot skrūvgriezi. Sāciet apakšā pa vidu ar skrūvi *Fig. 16 (2)*.
▶ Pieskrūvējiet skrūvi *Fig. 16 (3)* un skrūvi *Fig. 16 (4)*.
▶ Pilnīgi ievietojiet gultņa tapu *Fig. 16 (5)*. Uzmaniet, lai fiksācijas izcilnis būtu vērsts virzienā uz aizmuguri.

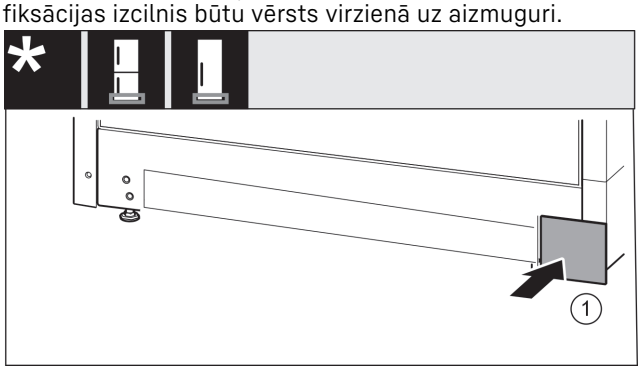

Fig. 17

▶ Uzlieciet atpakaļ pārsegu *Fig. 17 (1)* otrajā pusē.

3.8.5 Gultņa daļu pārlikšana

Ierīcēm bez durvju amortizatora:

BRĪDINĀJUMS
Savainošanās risks, ko rada durvju izkrišana!
Ja balsta daļas nav pietiekami pieskrūvētas, durvis var izkrist. Tās var radīt smagus savainojumus. Turklāt iespējams, ka durvis kārtīgi neaizveras, līdz ar to ierīce dzesē nepareizi.
▶ Pieskrūvējiet gultņu balstus / gultņu skrūves ar 4 Nm.
▶ Pārbaudiet visas skrūves un, ja nepieciešams, papildus pievelciet.

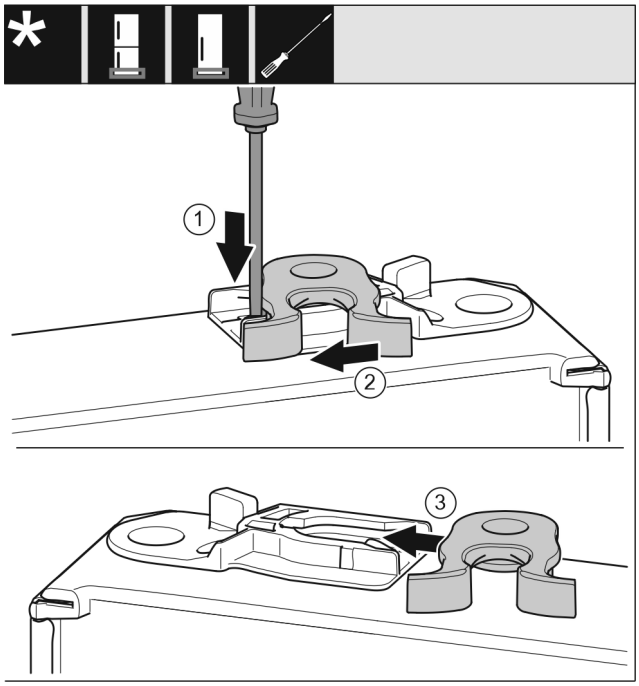

Fig. 18

▶ Durvju apakšpuse ir vērsta uz augšu: pagrieziet durvis.
▶ Spiediet ar plakano skrūvgriezi mēlīti *Fig. 18 (1)* uz leju.
▶ Izvelciet aizvēršanas āķi *Fig. 18 (2)* no vadotnes.
▶ Iebīdiet aizvēršanas āķi *Fig. 18 (3)* vadotnē otrajā pusē.
▶ Durvju augšpuse ir vērsta uz augšu: pagrieziet durvis.

3.8.6 Rokturu pārlikšana

Visām ierīcēm:

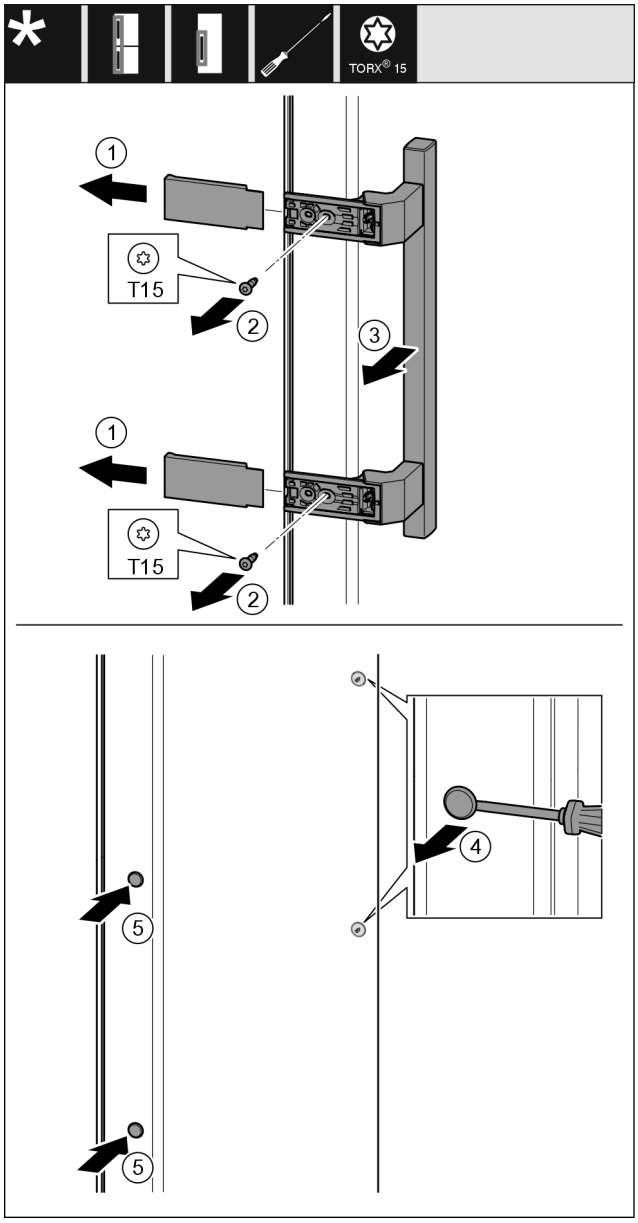

Fig. 19

- ▶ Noņemiet pārsegu *Fig. 19 (1)*.
- ▶ Ar skrūvgriezi izskrūvējiet skrūves *Fig. 19 (2)*.
- ▶ Noņemiet rokturi *Fig. 19 (3)*.
- ▶ Paceliet uzmanīgi ar plakano skrūvgriezi un izvelciet ārā sānu aizbāzni *Fig. 19 (4)*.
- ▶ Ievietojiet atpakaļ aizbāzni *Fig. 19 (5)* otrajā pusē.

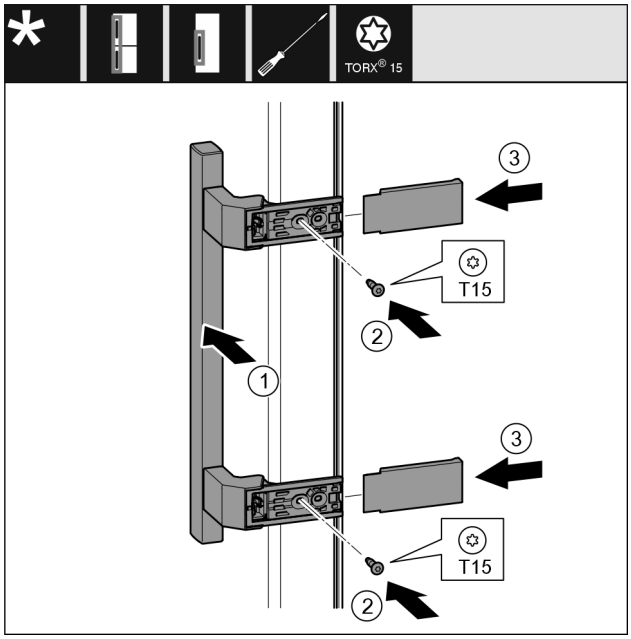

Fig. 20

- ▶ Pielieciet rokturi *Fig. 20 (1)* pretējā pusē.
- ▷ Skrūvju caurumiem jāatrodas tieši vienam virs otra.
- ▶ Ar skrūvgriezi pieskrūvējiet skrūves *Fig. 20 (2)*.
- ▶ Sānos pielieciet un uzbīdiet pārsegus *Fig. 20 (3)*.
- ▷ Ievērojiet pareizo nofiksēšanos.

3.8.7 Durvju montāža

- ▶ Uzlieciet durvis uz apakšējā gultņa balsta.

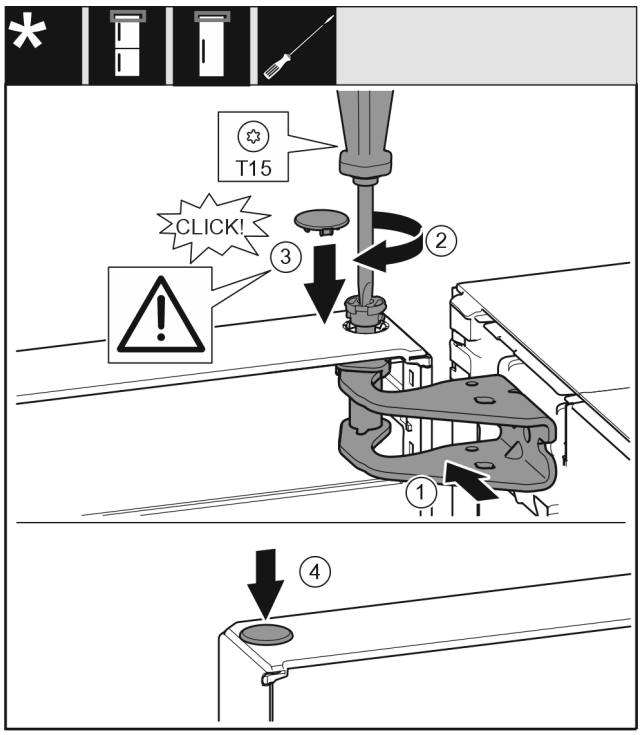

Fig. 21

- ▶ Nolīmeņojiet durvju augšdaļu pret atveri gultņa balstā *Fig. 21 (1)*.
- ▶ Ievietojiet tapu *Fig. 21 (2)* un pieskrūvējiet ar skrūvgriezi.
- ▶ Ievietojiet pārsegu *Fig. 21 (3)*.
- ▶ Pārbaudiet, lai pārsegs *Fig. 21 (3)* piekļautos pie durvīm.
- ▶ Ievietojiet pārsegu *Fig. 21 (4)*.

3.8.8 Durvju līmeņošana

Visām ierīcēm:

BRĪDINĀJUMS
Savainošanās risks, ko rada durvju izkrišana!
Ja balsta daļas nav pietiekami pieskrūvētas, durvis var izkrist. Tās var radīt smagus savainojumus. Turklāt iespējams, ka durvis kārtīgi neaizveras, līdz ar to ierīce dzesē nepareizi.
- ▶ Pieskrūvējiet gultņu balstus ar 4 Nm.
- ▶ Pārbaudiet visas skrūves un, ja nepieciešams, papildus pievelciet.

- ▶ Nolīmeņojiet iespējami durvis ar abiem iegarenajiem caurumiem apakšējā gultņa balstā paralēli ierīces korpusam. Izskrūvējiet šim nolūkam ar klātpievienoto T20 instrumentu vidējo skrūvi apakšējā gultņa balstā. Atskrūvējiet atlikušās skrūves mazliet ar T20 instrumentu vai skrūvgriezi T20 un nolīmeņojiet iegarenajos caurumos.
- ▶ Atbalstiet durvis: izskrūvējiet ar dakšveida uzgriežņatslēgu SW10 no gultņa balsta apakšā kājiņu, līdz tā balstās uz grīdas, tad pagrieziet vēl par 90°.

3.8.9 Pārsegu piestiprināšana

Ierīcēm bez durvju amortizatora:

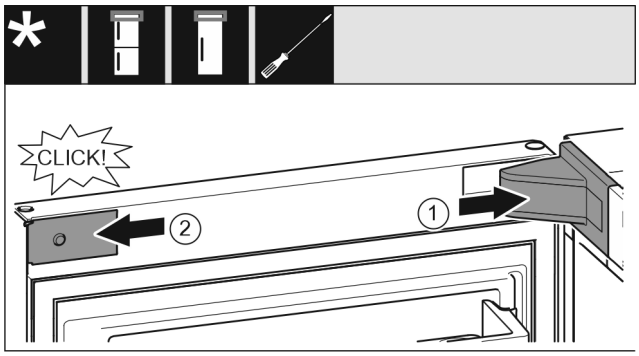

Fig. 22
Durvis ir atvērtas par 90°.
- ▶ Uzlieciet un nofiksējiet gultņa balsta pārsegu *Fig. 22 (1)*, ja nepieciešams, uzmanīgi atspiediet.
- ▶ Sānos pielieciet un nofiksējiet aizsegu *Fig. 22 (2)*.

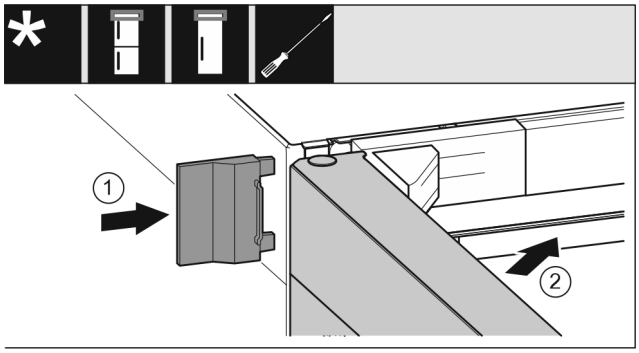

Fig. 23
- ▶ Uzbīdiet ārējo pārsegu *Fig. 23 (1)*.
- ▶ Aizveriet augšējās durvis *Fig. 23 (2)*.

3.9 Sienas spraišļu montāža*

Ievērojot norādīto atstatumu līdz sienai, ierīce sasniedz deklarēto enerģijas patēriņu un neveido kondensātu augstāka apkārtējās vides mitruma gadījumā. Ierīce ir pilnīgi gatava ekspluatācijai bez sienas atstatuma spraišļiem, taču tai ir mazliet lielāks elektroenerģijas patēriņš.

Ja jūs ievietojat sienas atstatuma spraišļus, tad ierīces dziļums palielinās par apm. 15 mm.*

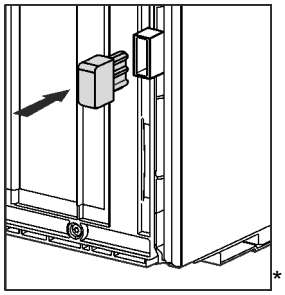

- ▶ Ierīce ar pievienotiem sienas atstatuma spraišļiem: Piestipriniet sienas atstatuma spraišļus ierīces aizmugurē apakšējā kreisajā un labajā pusē.

3.10 Ierīces uzstādīšana

UZMANĪBU
Savainošanās risks, ko rada smaga ierīce!
- ▶ Ierīce uz uzstādīšanas vietu jāpārvieto divām personām.

BRĪDINĀJUMS
Ugunsbīstamība, ko rada īssavienojums!
- ▶ Kad jūs uzstādāt ierīci: Nesalokiet, neiespiediet vai nebojājiet tīkla pieslēguma vadu.
- ▶ Nelietojiet ierīci ar bojātu tīkla pieslēguma vadu.

BRĪDINĀJUMS
Ugunsgrēka un savainojumu bīstamība!
- ▶ Uz ierīces aizliegts novietot siltumu radošas ierīces, piemēram, mikroviļņu krāsni, tosteri utt.!

Pārliecinieties, vai ir ievēroti šādi priekšnosacījumi:
- ☐ Pārbīdiet ierīci vienīgi nepiepildītā stāvoklī.
- ☐ Uzstādiet ierīci vienīgi ar palīdzību.

- ▶ Izņemiet tīkla pieslēguma vadu no papildaprīkojuma komplekta.
- ▶ Ievietojiet pilnīgi tīkla pieslēguma vada vājstrāvas ierīces ligzdu ierīces kontaktdakšā ierīces aizmugurē. Ievērojiet vājstrāvas ierīces ligzdas nostiprinājumu.
- ▶ Izvietojiet tīkla kontaktdakšu pēc vajadzības ar auklas palīdzību kā brīvi pieejamu tīkla kontaktdakšu.

3.11 Ierīces nolīmeņošana

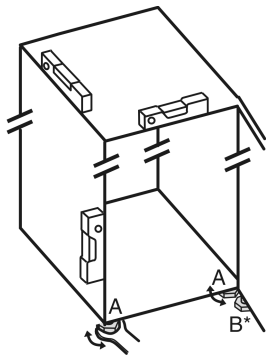

Fig. 24
- ▶ Izmantojot pievienoto uzgriežņu atslēgu un līmeņrādi, izskrūvējiet kājiņas *Fig. 24 (A)*, līdz ierīce ir noregulēta stabilā un taisnā stāvoklī.

UZMANĪBU
Savainošanās un bojājumu risks, ko rada ierīces apgāšanās! Ja papildu kājiņa apakšējā gultņa balstā nepareizi balstās uz grīdas, ierīce var apgāzties. Tas var radīt materiālos zaudējumus un savainojumus.
▶ Saskaņā ar norādījumiem izskrūvējiet papildu kājiņu pie gultņa balsta.

▶ Izmantojot pievienoto uzgriežņu atslēgu, izskrūvējiet kājiņu *Fig. 24 (B)* no gultņa balsta, līdz tas atrodas uz grīdas.
▶ Pagrieziet kājiņu *Fig. 24 (B)* vēl par 90°.
▷ Ierīce ir nolīmeņota.

3.12 Darbības pēc uzstādīšanas

▶ Noņemiet visas transportēšanas stiprinājumu daļas.
▶ Noņemiet aizsargplēves no korpusa ārējā sāna.
▶ Noņemiet aizsargplēves no dekoratīvajām apmalēm un atvilktņu priekšējām sieniņām.*
▶ Notīriet ierīci. (Skatiet lietošanas pamācību.)
▶ Pierakstiet veidu (modeli, numuru), ierīces apzīmējumu, ierīces/sērijas numuru, pirkšanas datumu un tirdzniecības uzņēmuma adresi.

3.13 Vairāku ierīču uzstādīšana

Ierīces ir izstrādātas atšķirīgiem uzstādīšanas veidiem. Ja vēlaties uzstādīt vairākas ierīces vienu blakus otrai vai vienu virs otras, pārliecinieties, vai ir izpildīti šādi priekšnoteikumi:

❑ Uzstādiet vienīgi tādas ierīces vienu blakus otrai vai vienu virs otras, kuras ir izstrādātas šim nolūkam.
❑ Ievērojiet norādes un turpmāko tabulu.

IEVĒRĪBAI
Bojājumu bīstamība no kondensāta!
▶ Neuzstādiet ierīci tieši blakus citam ledusskapim/saldētavai.

Modelis	Uzstādīšanas veids
Visi modeļi	Atsevišķi
Modeļi, kura modeļa apzīmējums sākas ar **S...**.	Side-by-Side (SBS)

Modelis	Uzstādīšanas veids
Modeļi bez sānu sieniņas apsildes	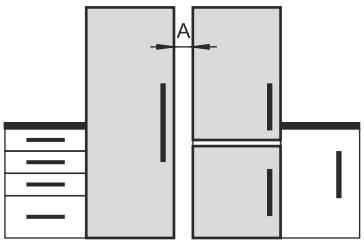 **Viena blakus otrai:** Uzstādiet ar atstatumu **A** 70 mm starp ierīcēm. Ja jūs neievērojat šo atstatumu, tad starp ierīcēm pie sānu sieniņām veidojas kondensāts. 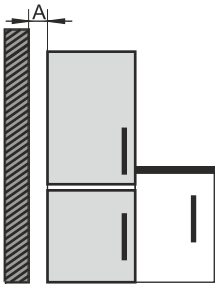 **Pie ārējās sieniņas:** Uzstādiet ar atstatumu **A**, kā veic uzstādīšanu vienu blakus otrai. Ja jūs neievērojat šo atstatumu, tad pie ierīces sānu sieniņas var veidoties kondensāts.

Modeļi un to uzstādīšanas veids

Samontējiet ierīces saskaņā ar atsevišķo montāžas pamācību.

3.14 Ierīces iebūve virtuves iekārtā

Ierīci varat iebūvēt virtuves iekārtā. Turklāt ievērojiet turpmāk aprakstītos uzstādīšanas nosacījumus:

- Ja virs ierīces uzstādāt uzliekamu skapīti, jums skapīša aizmugurē jāizveido atbilstoša dziļuma ventilācijas profils.
- Ja uzstādāt ierīci ar eņģēm blakus sienai, tas jāņem vērā attālums līdz ierīces sānam.
- Lai nodrošinātu pilnīgu durvju atvēršanu, ierīcei ir jābūt izvirzītai par priekšējās daļas biezumu. Atkarībā no nišas dziļuma ierīci var izvirzīt vēl vairāk.

BRĪDINĀJUMS
Ugunsbīstamība, ko rada īssavienojums!
▶ Kad jūs uzstādāt ierīci: Nesalokiet, neiespiediet vai nebojājiet tīkla pieslēguma vadu.
▶ Nelietojiet ierīci ar bojātu tīkla pieslēguma vadu.

Pārliecinieties, vai ir izpildīti šādi priekšnoteikumi:

❑ Kontaktligzda ir viegli pieejama un neatrodas ierīces aizmugurē.
❑ Pieplūdes ventilācijas prasības ir ievērotas. (skat. 3.3 Pieplūdes ventilācijas prasības)
❑ Ir ņemti vērā pieslēgumu parametri. (skat. 3.16 Ierīces pievienošana pie elektroapgādes)
❑ Ir uzmontēti sienas atstatuma spraišļi.*

3.14.1 Nišas izmēri ierīcēm ar sviras rokturi

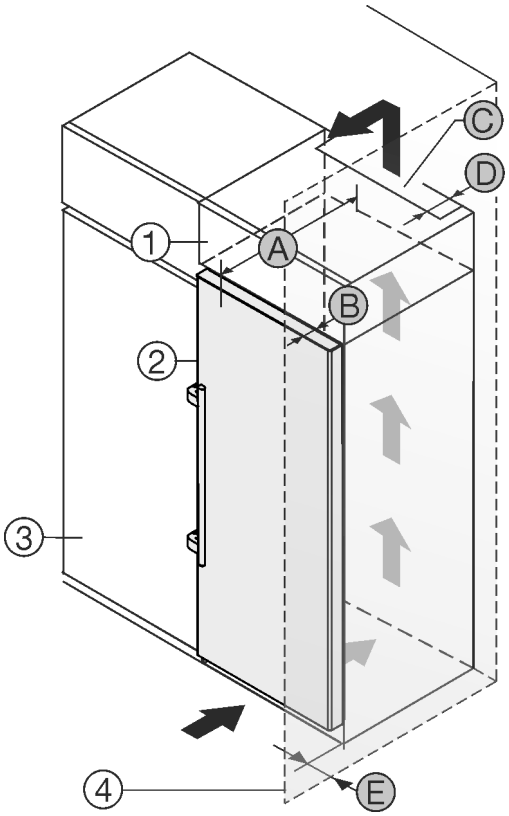

Fig. 25

(1) Uzliekams skapītis
(2) Ierīce
(3) Virtuves skapis
(4) Siena
(A) Ierīces dziļums
(B) Durvju dziļums
(C) Ventilācijas šķērsgriezums
(D) Ierīces mugurpuses attālums
(E) Attālums līdz ierīces sānam

Ierīces ar sviras rokturi:	
A	675 mm[x]
B	75 mm
C	vismaz 300 cm²
D	vismaz 50 mm
E	vismaz 57 mm

[x] Ierīcēm ar sienas spraišļiem izmērs palielinās par 15 mm.*

3.15 Iepakojuma otrreizēja pārstrāde

BRĪDINĀJUMS
Briesmas noslāpt, rotaļājoties ar iepakojuma materiālu un plēvēm!
▶ Neļaut bēriem rotaļāties ar iepakojuma materiāliem.

Iepakojums ir izgatavots no otrreizēji izmantojamām izejvielām:
- Gofrētais kartons/kartons
- Daļas no putu polistirola
- Plēves un maisiņi - no polietilēna
- Stiprinājuma lentes - no polipropilēna
- naglots koka rāmis ar polietilēna paplāksni*

▶ Nogādāt iepakojuma materiālu oficiālā savākšanas vietā.

3.16 Ierīces pievienošana pie elektroapgādes

BRĪDINĀJUMS
Elektriskā trieciena risks un savainošanās risks, ko rada bojāta ierīce vai bojāts tīkla pieslēguma vads!
Briesmas dzīvībai un griezti savainojumi. Ja ierīce vai tīkla pieslēguma vads transportēšanas laikā bija bojāts, tad jūs varat gūt nāvējošu elektrisko triecienu. Turklāt jūs varat sagriezties pie ierīces korpusa bojātajām daļām.
▶ Pārbaudiet ierīci un tīkla pieslēguma vadu pēc transportēšanas, vai nav bojājumu.
▶ Nesāciet lietot ierīci nekādā gadījumā, ja ir bojāta ierīce vai tīkla pieslēguma vads.
▶ Sazinieties ar klientu servisu.

Jūs pievienojat šo ierīci pie elektrotīkla, izmantojot atsevišķi piegādāto tīkla pieslēguma vadu. Tīkla pieslēguma vada vienā galā ir vājstrāvas ierīces ligzda un otrā galā tīkla kontaktdakša.

Pārliecinieties, vai ir izpildīti šādi priekšnoteikumi:
- Ierīce un tīkla pieslēguma vads nav bojāti.
- Ierīce ir uzstādīta atbilstoši noteikumiem. (skat. 3.9 Sienas spraišļu montāža*)
- Ir ievērotas elektriskā pieslēguma prasības.
- Izmēri pieslēgumam atbilstoši noteikumiem ir zināmi un ievēroti. (skat. 3.4 Elektroapgādes pieslēgumu parametri)
- Tīkla spriegums un frekvence atbilst norādēm datu plāksnītē.
- Kontaktligzda ir iezemēta atbilstoši noteikumiem un elektriski aizsargāta ar drošinātāju.
- Drošinātāja atkrišanas strāva atrodas diapazonā no 10 A līdz 16 A.
- Kontaktligzda ir viegli pieejama un neatrodas ierīces aizmugurē. (skat. 3.4 Elektroapgādes pieslēgumu parametri)

IEVĒRĪBAI
Bojājumu risks, ko rada nelietpratīga lietošana!
Ierīces elektrisko komponentu bojājums.
▶ Izmantojiet vienīgi komplektā iekļauto tīkla pieslēguma vadu.

BRĪDINĀJUMS
Ugunsbīstamība, ko rada nelietpratīga pievienošana!
Apdegumi.
Ierīces bojājumi.
▶ Neizmantojiet pagarinātājus.
▶ Neizmantojiet sadales ierīces.

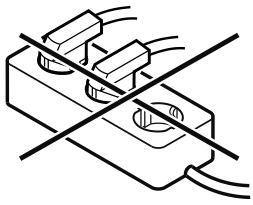

IEVĒRĪBAI
Bojājumu risks, ko rada nelietpratīga pievienošana!
Ierīces bojājumi.
▶ Nepievienot ierīci pie savrupa strāvas pārveidotāja, piem., saules elektrostacijām un benzīna ģeneratoriem.

▶ Pievienojiet tīkla pieslēguma vada tīkla kontaktdakšu pie elektroapgādes. Ievērojiet tīkla kontaktdakšas nostiprinājumu kontaktligzdā.
▷ Displejā parādās Liebherr logotips.

▷ Rādījums pārslēdzas uz gaidstāves simbolu.
▷ Ja 60 sekunžu laikā nenotiek nekādas darbības: Gaidstāves simbols izbalē vai izzūd.
▷ Ierīce ir pievienota. Pirmreizējo ekspluatāciju skatiet šādās nodaļās vai lietošanas pamācībā.

4 Touch & Swipe displeja darbības princips

Jūs vadāt šo ierīci, izmantojot Touch & Swipe displeju. Izmantojot Touch & Swipe displeju (turpmāk tekstā saukts displejs), jūs izvēlaties ierīces funkcijas, viegli pieskaroties vai slidinot pirkstu. Ja jūs 10 sekundes neveicat nevienu darbību displejā, tad rādījums atgriežas vai nu augstākstāvošā izvēlnē, vai tieši uz statusa rādījumu.

4.1 Navigācijas un simbolu skaidrojums

Attēlos izmanto dažādus simbolus navigācijai ar displeju. Turpmākajā tabulā ir aprakstīti šie simboli.

Simbols	Apraksts
	**Īslaicīga pieskaršanās displejam:** Aktivizējiet / deaktivizējiet funkciju. Apstipriniet izvēli. Atveriet apakšizvēlni.
	**Ilgstoša pieskaršanās displejam ar sniegto laika norādi (piem., 3 sekundes):** Aktivizējiet / deaktivizējiet funkciju vai vērtību.
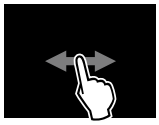	**Pirksta slidināšana pa labi vai pa kreisi:** Pārvietojieties izvēlnē.
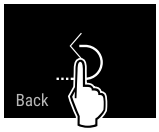	**Īslaicīga pieskaršanās simbolam Atpakaļ:** Atgriezieties par vienu izvēlnes līmeni.
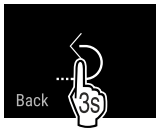	**3 sekunžu pieskaršanās simbolam Atpakaļ:** Atgriezieties uz statusa rādījumu.
	**Bultiņa ar pulksteni:** Paiet vairāk par 10 sekundēm, līdz turpmākais rādījums parādās displejā.
	**Bultiņa ar laika norādi:** Paiet norādītais laiks, līdz turpmākais rādījums parādās displejā.
	**Simbols "Iestatījumu izvēlnes atvēršana":** Pārejiet uz iestatījumu izvēlni un atveriet iestatījumu izvēlni. Ja nepieciešams: Pārvietojieties iestatījumu izvēlnē līdz vajadzīgajai funkcijai. (skat. 4.2.1 Iestatījumu izvēlnes atvēršana)
	Simbola "Paplašināta izvēlne" atvēršana: Pārejiet uz paplašināto izvēlni un atveriet paplašināto izvēlni. Ja nepieciešams: Pārvietojieties paplašinātajā izvēlnē līdz vajadzīgajai funkcijai. (skat. 4.2.2 Paplašinātas izvēlnes atvēršana)
Nekādas darbības 10 sekunžu laikā	Ja jūs 10 sekundes neveicat nevienu darbību displejā, tad rādījums atgriežas vai nu augstākstāvošā izvēlnē, vai tieši uz statusa rādījumu.
Durvju atvēršana un atkārtota aizvēršana.	Ja jūs aizverat durvis un uzreiz tās atkal atverat, rādījums atgriežas tieši uz statusa rādījumu.

Piezīme: Displeja attēlus parāda ar jēdzieniem angļu valodā.

4.2 Izvēlnes

Ierīces funkcijas ir sadalītas dažādās izvēlnēs:

Izvēlne	Apraksts
Galvenā izvēlne	Kad jūs ieslēdzat ierīci, tad jūs automātiski atrodaties galvenajā izvēlnē. No šejienes jūs pārvietojaties uz svarīgākajām ierīces funkcijām, uz iestatījumu izvēlni un uz paplašināto izvēlni.
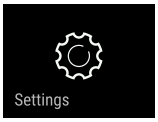 Iestatījumu izvēlne	Iestatījumu izvēlne satur papildu ierīces funkcijas par šīs ierīces iestatīšanu.
Paplašināta izvēlne	Paplašināta izvēlne satur īpašas ierīces funkcijas par šīs ierīces iestatīšanu. Piekļuve paplašinātai izvēlnei ir aizsargāta ar ciparu kodu **1 5 1**.

4.2.1 Iestatījumu izvēlnes atvēršana

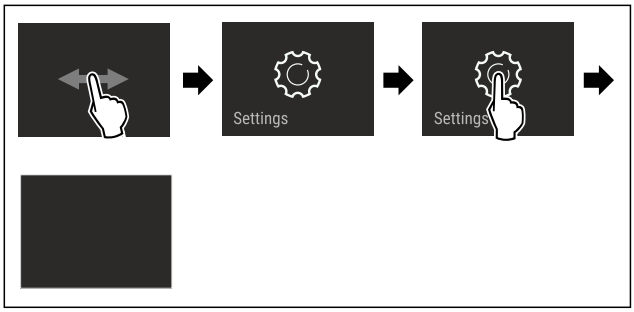

Fig. 26 Ilustratīvs attēlojums

▶ Veiciet darbības soļus, kā parādīts attēlā.
▷ Iestatījumu izvēlne ir atvērta.
▶ Ja nepieciešams: Pārvietojieties līdz vajadzīgajai funkcijai.

4.2.2 Paplašinātas izvēlnes atvēršana



Fig. 27

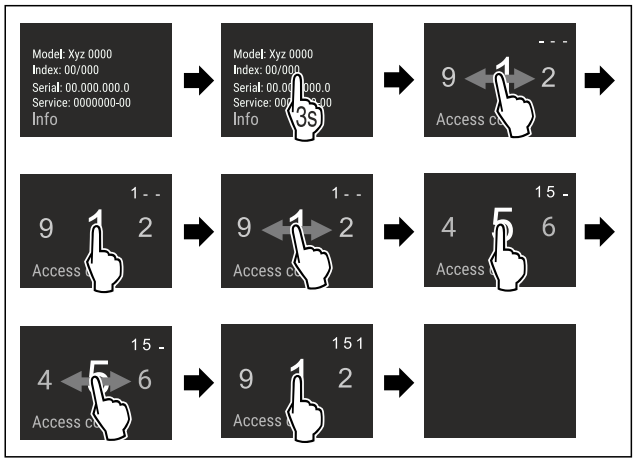

*Fig. 28 Ilustratīvs attēlojums, piekļuve ar ciparu kodu **151***

▶ Veiciet darbības soļus, kā parādīts attēlā.
▷ Paplašināta izvēlne ir atvērta.
▶ Ja nepieciešams: Pārvietojieties līdz vajadzīgajai funkcijai.

4.3 Miera režīms

Ja jūs 1 minūti nepieskaraties displejam, tad displejs pāriet miera režīmā. Miera režīmā rādījuma spilgtums ir apslāpēts.

4.3.1 Miera režīma pabeigšana

▶ Pieskarieties īslaicīgi ar pirkstu displejam.
▷ Miera režīms ir pabeigts.

5 Ekspluatācijas uzsākšana

5.1 Ierīces ieslēgšana (pirmreizējā ekspluatācija)

Pārliecinieties, vai ir izpildīti šādi priekšnoteikumi:

❑ Ierīce ir uzstādīta un pievienota atbilstoši montāžas pamācībai.
❑ Visas līmlentes, līmējamās plēves un aizsargplēves, kā arī transportēšanas stiprinājumi ierīcē un uz ierīces ir noņemti.
❑ No atvilktnēm ir izņemti visi reklāmas materiāli.
❑ Touch & Swipe displeja darbības princips ir zināms. (skat. 4 Touch & Swipe displeja darbības princips)

Ieslēdziet ierīci, izmantojot Touch & Swipe displeju:

▶ Ja displejs ir miera režīmā: Pieskarieties īslaicīgi displejam.
▶ Veiciet darbības soļus, kā parādīts attēlā.

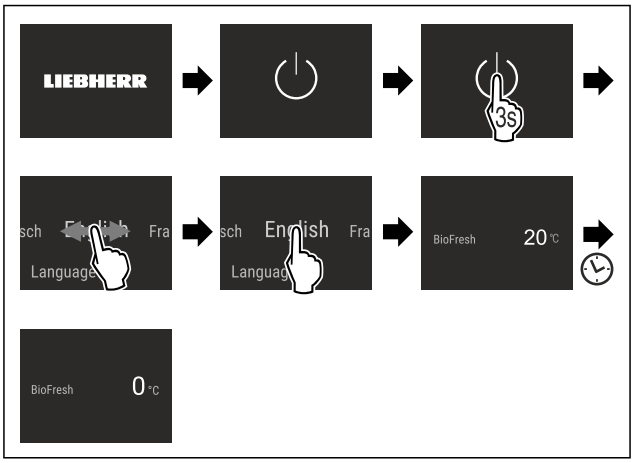

Fig. 29

▷ Redzams statusa indikators.
▷ Ierīce dzesē produktus līdz iestatītajai mērķa temperatūrai.
▷ Ierīce sāk darboties demonstrācijas režīmā (parādās statusa rādījums ar vārdu DEMO): Ja ierīce palaižas demonstrācijas režīmā, tad nākamo 5 minūšu laikā jūs varat deaktivizēt demonstrācijas režīmu. (skat. Demonstrācijas režīms)

Papildu informācija:

- SmartDevice lietošanas sākšana. (skat. 2.3 SmartDevice) un (skat. WLAN)

Norāde
Ražotājs iesaka:
▶ Ievietojiet pārtikas produktus: Gaidiet apmēram 6 stundas, līdz ir sasniegta iestatītā temperatūra.
▶ Ievērojiet norādes par uzglabāšanu. (skat. 6.1 Norādes par uzglabāšanu)

Norāde
Jūs saņemsiet piederumus Liebherr-Hausgeräte internetveikalā tīmekļa vietnē home.liebherr.com/shop/de/deu/zubehor.html.

6 Uzglabāšana

6.1 Norādes par uzglabāšanu

BRĪDINĀJUMS
Ugunsbīstamība, ko rada elektriskās ierīces!
Ja jūs izmantojat elektriskas ierīces šīs ierīces pārtikas produktu nodalījumā, tās var izraisīt ugunsgrēku.
▶ Neizmantojiet elektriskās ierīces šīs ierīces pārtikas produktu nodalījumā, ja to nav ieteicis veikt ražotājs.

Norāde
Enerģijas patēriņš paaugstinās un dzesēšanas jauda pazeminās, ja ir nepietiekama ventilācija.
▶ Režģis vienmēr jātur neapklāts.

Ievērojiet šādas norādes par uzglabāšanu:

- Turiet brīvas ventilatora gaisa spraugas.
- Pārtikas produktus, kas viegli zaudē garšu vai uzsūc smaržas, ievietojiet slēgtos traukos vai apklājiet.
- Ievietojiet svaigu gaļu vai svaigas zivis tīros, slēgtos traukos. Šādi jūs novērsīsiet gaļas vai zivju saskari ar citiem pārtikas produktiem vai pilēšanu uz tiem.
- Uzglabājiet šķidrumus slēgtās tvertnēs.

- Pārtikas produktus novietojiet atstatus citu no cita, lai gaiss varētu brīvi cirkulēt.
- Uzglabājiet pārtikas produktus atbilstoši norādēm uz iepakojuma.
- Vienmēr ievērojiet uz iepakojuma norādīto minimālo derīguma termiņu.

Norāde
Šo norāžu neievērošana var radīt pārtikas produktu sabojāšanos.

6.2 BioFresh

BioFresh pagarina dažu svaigu pārtikas produktu glabāšanas laiku, nekā tradicionālajos ledusskapju nodalījumos.

Norāde
Ja temperatūra nokrītas zem 0 °C, tad pārtikas produkti var piesalt.
▶ Neuzglabājiet pret aukstumu uzņēmīgus dārzeņus, piem., gurķus, baklažānus, kabačus, kā arī pret aukstumu uzņēmīgus dienvidu augļus pilna apjoma BioFresh ierīcē.

Lai optimāli uzglabātu pārtikas produktus, jūs varat regulēt gaisa mitrumu ierīcē ar funkciju HumidityPlus. (skat. HumidityPlus)

Funkcija HumidityPlus	Glabāšanas klimatiskie apstākļi	Pārtikas produkti
Aktivizēta	Mitri glabāšanas klimatiskie apstākļi	Neiepakoti augļi un dārzeņi ar augstu dabīgo mitrumu
Deaktivizēta (noklusējuma iestatījums)	Sausi glabāšanas klimatiskie apstākļi	Sausi vai iesaiņoti pārtikas produkti (piem., piena produkti, gaļa, zivis, desa)

6.2.1 Pārtikas produktu sakārtošana

Ja ir aktivizēta HumidityPlus:
▶ Uzglabājiet neiepakotus augļus un dārzeņus.
Ja ir deaktivizēta HumidityPlus:
▶ Uzglabājiet sausus vai iepakotus pārtikas produktus (piem., piena produktus, gaļu, zivis, desu).

6.3 Uzglabāšanas ilgums

Norādītie uzglabāšanas laiki ir orientējošas vērtības.

Uz pārtikas produktiem, kam ir norāde par maksimālo derīguma termiņu, vienmēr attiecas uz iepakojuma uzrādītais datums.

6.3.1 BioFresh

Orientējošas vērtības glabāšanas ilgumam ar deaktivizētu HumidityPlus		
Sviests	pie 1 °C	līdz 90 dienām
Cietais siers	pie 1 °C	līdz 110 dienām
Piens	pie 1 °C	līdz 12 dienām
Desa, sagriezta gaļa	pie 1 °C	līdz 8 dienām
Putnu gaļa	pie 1 °C	līdz 6 dienām
Cūkgaļa	pie 1 °C	līdz 6 dienām
Liellopu gaļa	pie 1 °C	līdz 6 dienām
Medījumi	pie 1 °C	līdz 6 dienām

Norāde
▶ Ievērojiet, ka pārtikas produkti ar lielu olbaltumvielu saturu bojājas ātrāk. Tas nozīmē, ka moluski un vēžveidīgie bojājas ātrāk nekā zivis, bet zivis – ātrāk nekā gaļa.

Orientējošas vērtības glabāšanas ilgumam ar aktivizētu HumidityPlus		
Dārzeņi, salāti		
Artišoki	pie 1 °C	līdz 14 dienām
Selerijas	pie 1 °C	līdz 28 dienām
Ziedkāposti	pie 1 °C	līdz 21 dienām
Brokoļi	pie 1 °C	līdz 13 dienām
Cigoriņi	pie 1 °C	līdz 27 dienām
Salātu cigoriņi	pie 1 °C	līdz 19 dienām
Zirņi	pie 1 °C	līdz 14 dienām
Lapu kāposti	pie 1 °C	līdz 14 dienām
Burkāni	pie 1 °C	līdz 80 dienām
Ķiploki	pie 1 °C	līdz 160 dienām
Kolrābji	pie 1 °C	līdz 14 dienām
Galviņsalāti	pie 1 °C	līdz 13 dienām
Garšaugi	pie 1 °C	līdz 13 dienām
Puravi	pie 1 °C	līdz 29 dienām
Sēnes	pie 1 °C	līdz 7 dienām
Redīsi	pie 1 °C	līdz 10 dienām
Briseles kāposti	pie 1 °C	līdz 20 dienām
Sparģeļi	pie 1 °C	līdz 18 dienām
Spināti	pie 1 °C	līdz 13 dienām
Virziņkāposti	pie 1 °C	līdz 20 dienām
Augļi		
Aprikozes	pie 1 °C	līdz 13 dienām
Āboli	pie 1 °C	līdz 80 dienām
Bumbieri	pie 1 °C	līdz 55 dienām
Kazenes	pie 1 °C	līdz 3 dienām
Dateles	pie 1 °C	līdz 180 dienām
Zemenes	pie 1 °C	līdz 7 dienām
Vīģes	pie 1 °C	līdz 7 dienām
Mellenes	pie 1 °C	līdz 9 dienām
Avenes	pie 1 °C	līdz 3 dienām
Jāņogas	pie 1 °C	līdz 7 dienām
Ķirši, saldie	pie 1 °C	līdz 14 dienām
Kivi	pie 1 °C	līdz 80 dienām
Firziķi	pie 1 °C	līdz 13 dienām
Plūmes	pie 1 °C	līdz 20 dienām
Brūklenes	pie 1 °C	līdz 60 dienām
Rabarberi	pie 1 °C	līdz 13 dienām
Ērkšķogas	pie 1 °C	līdz 13 dienām
Vīnogas	pie 1 °C	līdz 29 dienām

7 Enerģijas taupīšana

- Centieties vienmēr nodrošināt labu gaisa cirkulāciju. Neaizsedziet ventilācijas atveres vai režģi.
- Ventilatora režģis vienmēr jātur neapklāts.
- Neuzstādiet ierīci vietā, kas pakļauta tiešiem saules stariem vai atrodas tuvu apsildes ķermeņiem vai tamlīdzīgiem siltuma avotiem.
- Uzstādot ierīci tieši blakus cepeškrāsnij, var nedaudz palielināties enerģijas patēriņš. Tas ir atkarīgs no cepeškrāsns lietošanas ilguma un intensitātes.
- Enerģijas patēriņš ir atkarīgs no uzstādīšanas apstākļiem, piem., vides temperatūras . Siltākas vides temperatūras gadījumā enerģijas patēriņš var palielināties.
- Turiet ierīci atvērtu pēc iespējas īsāku brīdi.
- Jo zemāka temperatūra tiek iestatīta, jo lielāks ir elektroenerģijas patēriņš.
- Visus pārtikas produktus uzglabājiet kārtīgi iesaiņotus un apklātus. Tādējādi tiek novērsta sarmas veidošanās.
- Pārtikas produktus izņemiet tikai tik ilgi, cik nepieciešams, lai tie pārāk nesasiltu.
- Siltu ēdienu ievietošana: pirms tam atdzesējiet līdz istabas temperatūrai.

8 Vadība

8.1 Vadības un indikācijas elementi

8.1.1 Statusa rādījums

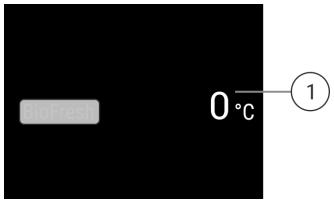

Fig. 30 Statusa rādījums rāda faktisko temperatūru.

(1) Temperatūras indikators

Statusa rādījums rāda faktisko temperatūru un ir sākuma rādījums. No turienes veic navigāciju uz funkcijām un iestatījumiem.

8.1.2 Indikatora simboli

Indikatora simboli sniedz ziņas par pašreizējo ierīces stāvokli.

Simbols	Ierīces stāvoklis
	Gaidstāve (Standby) Ierīce vai temperatūras zona ir izslēgta.
5 °C -18 °C -20	**Pulsējošs skaitlis** Ierīce darbojas. Temperatūra pulsē līdz iestatītā vērtība ir sasniegta.
	Pulsējošs simbols Ierīce darbojas. Veic iestatījumu.

8.2 Ierīces funkcijas

8.2.1 Norādes par ierīces funkcijām

Ierīces funkcijas rūpnīcā ir iestatītas tā, ka šī ierīce ir pilnīgi gatava ekspluatācijai.

Pirms jūs izmainât, aktivizējat vai deaktivizējat ierīces funkcijas, pārliecinieties, vai ir izpildīti šādi priekšnoteikumi:

- ❑ Jūs esat izlasījis un izpratis aprakstus par displeja darbības principu. (skat. 4 Touch & Swipe displeja darbības princips)
- ❑ Jūs esat iepazinies ar šīs ierīces vadības un indikācijas elementiem.

Ierīces izslēgšana un ieslēgšana

Ar šo funkciju ieslēdz un izslēdz visu ierīci.

Ierīces izslēgšana

Izslēdzot ierīci, saglabājas visi iepriekš iestatītie iestatījumi.

Pārliecinieties, vai ir izpildīti šādi priekšnoteikumi:

- ❑ Ir izpildītas (skat. 12 Ekspluatācijas izbeigšana) norādes par veicamajām darbībām.



Fig. 31

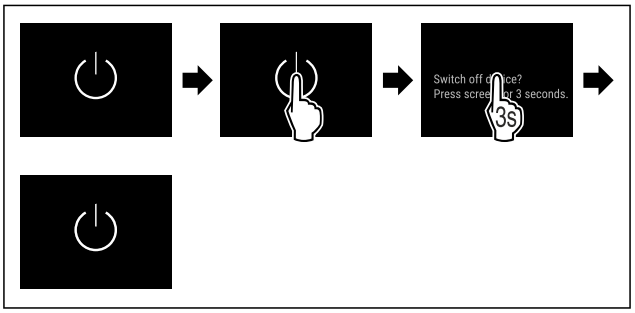

Fig. 32

▶ Izpildiet darbības, kā tās parādītas attēlā.
▷ Ierīce ir izslēgta.
▷ Ekrānā redzams gaidstāves simbols.
▷ Ekrāns kļūst melns.

Ierīces ieslēgšana

Ja ekrāns ir miera režīmā:

▶ Pieskarieties īslaicīgi ekrānam.

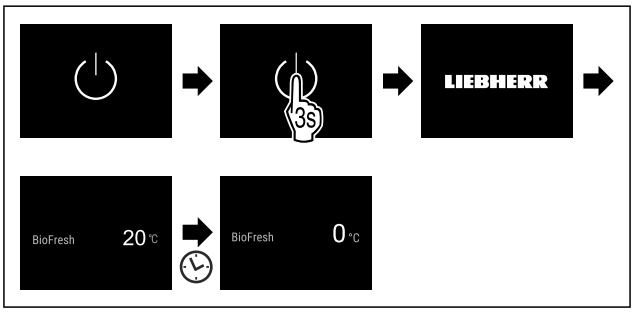

Fig. 33 Ilustratīvs attēlojums

▶ Izpildiet darbības, kā tās parādītas attēlā.
Ja ierīce ieslēdzas demonstrācijas režīmā:
▶ Deaktivizējiet demonstrācijas režīmu. (skat. Demonstrācijas režīma deaktivizēšana)
▷ Ierīce ir ieslēgta.
▷ Tiek aktivizēti iepriekš iestatītie iestatījumi.

▷ Ierīce atdzesē pārtiku līdz iestatītajai temperatūrai.

Temperatūra

Temperatūra ir atkarīga no šādiem faktoriem:
- Durvju atvēršanas biežums
- Durvju atvēršanas ilgums
- Telpas temperatūra, kur uzstādīta ierīce
- Pārtikas produktu veids, temperatūra un daudzums

BioFresh	Rūpnīcā iestatītā temperatūra	Ieteicamais iestatījums
0 °C	0 °C	B-Value (skat. BioFresh B-Value)

Temperatūras iestatīšana

Jūs iestatāt temperatūru, izmantojot **BioFresh B-Value**. (skat. BioFresh B-Value)

BioFresh B-Value

Ar šo funkciju jūs iestatāt BioFresh B-Value. Ar funkciju BioFresh B-Value varat iestatīt nedaudz siltāku vai aukstāku režīma BioFresh temperatūru, ja tas nepieciešams augstākas vai zemākas apkārtējās vides temperatūras dēļ. Funkcijas BioFresh B-Value sākotnēji iestatītā vērtība piegādes brīdī ir B5. Mainot funkcijas B-Value vērtību, ņemiet vērā turpmāk norādīto tabulu.

Vērtība	Apraksts
B1	zemākā temperatūra
B1-B4	Temperatūra var nokristies zem 0 °C, tā ka pārtikas produkti var nedaudz sasalt.*
B5	Iepriekš iestatītā temperatūra
B9	Augstākā temperatūra

BioFresh B-Value iestatīšana



Fig. 34

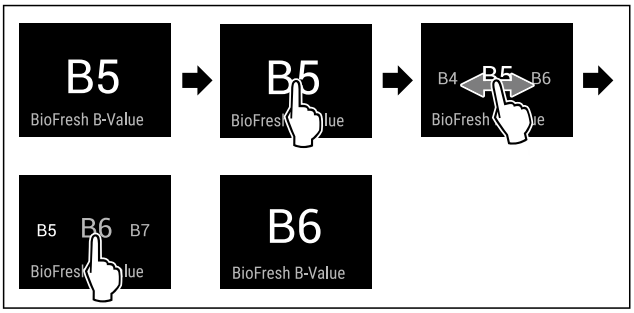

Fig. 35 Ilustratīvs attēls: Pārslēgšanās no B5 uz B6.

▶ Izpildiet darbības, kā tās parādītas attēlā.
▷ BioFresh B-Value ir iestatīta.
▷ Statusa indikators rāda sasniedzamo temperatūru.

SabbathMode

Ar šo funkciju jūs aktivizējat vai deaktivizējat SabbathMode. Ja jūs aktivizējat šo funkciju, dažas elektroniskās funkcijas tiek izslēgtas. Tādējādi šī ierīce izpilda ebreju brīvdienu reliģiskās prasības, piem., sabats un atbilst “STAR-K Kosher” sertifikācijai.

Ierīces stāvoklis ar aktīvu SabbathMode
Statusa indikators nepārtraukti parāda SabbathMode.
Visas funkcijas displejā, izņemot **funkciju SabbathMode deaktivizēšana** ir bloķētas.
Aktīvās funkcijas paliek aktīvas.
Displejs paliek spilgts, kad aizverat durvis.
Iekšējais apgaismojums ir deaktivizēts.
Neizpilda atgādinājumus. Aptur iestatīto laika intervālu.
Neparāda atgādinājumus un brīdinājumus.
Nav durvju trauksmes signāla.
Nav temperatūras trauksmes signāla.
Atkausēšanas cikls darbojas tikai norādītajā laikā, neņemot vērā ierīces lietošanu.
Pēc strāvas padeves pārtraukuma ierīce atgriežas atpakaļ SabbathMode.

Ierīces stāvoklis

Norāde

Šī ierīce saņēmusi institūta “Institute for Science and Halacha” sertifikāciju. (www.machonhalacha.co.il)

Ierīču sarakstu, kurām ir piešķirts “STAR-K” sertifikāts, atradīsiet tīmekļa vietnē www.star-k.org/appliances.

SabbathMode aktivizēšana

BRĪDINĀJUMS

Saindēšanās risks, ko rada sabojājušies pārtikas produkti! Ja jūs esat aktivizējis SabbathMode, un rodas strāvas padeves pārtraukums, statusa indikatorā neparādās ziņojums par strāvas padeves pārtraukumu. Ja strāvas padeves pārtraukums ir beidzies, ierīce turpina darboties SabbathMode. Strāvas padeves pārtraukuma dēļ pārtikas produkti var sabojāties, un to ēšana var radīt saindēšanos ar pārtikas produktiem.
Pēc strāvas padeves pārtraukuma:
▶ Neēdiet pārtikas produktus, kas bija sasaldēti un ir atkausējušies.



Fig. 36

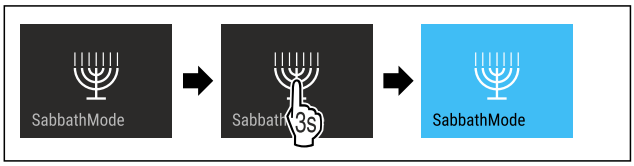

Fig. 37

▶ Veiciet darbības soļus, kā parādīts attēlā.
▷ SabbathMode ir aktivizēta.
▷ Statusa indikators nepārtraukti parāda SabbathMode.

SabbathMode deaktivizēšana

SabbathMode pēc 80 stundām tiek automātiski deaktivizēta. Taču jūs varat arī jebkurā laikā manuāli deaktivizēt SabbathMode:

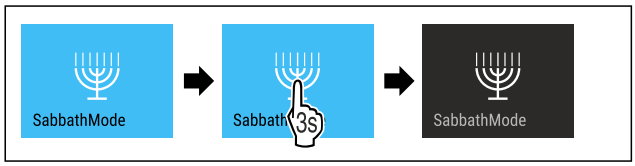

Fig. 38

▶ Veiciet darbības soļus, kā parādīts attēlā.
▷ SabbathMode ir deaktivizēta.

HumidityPlus

Ar šo funkciju aktivizējat vai deaktivizējat režīmu HumidityPlus. Aktivizējot režīmu HumidityPlus, ierīcē tiek palielināts gaisa mitrums, veidojot mitru mikroklimatu.

Funkcija HumidityPlus	Glabāšanas klimatiskie apstākļi	Lietojums
Aktivizēta	Mitri glabāšanas klimatiskie apstākļi	Neiepakotu salātu, dārzeņu un augļu ar augstu dabīgo mitrumu uzglabāšana (skat. 6.2 BioFresh)
Deaktivizēta (noklusējuma iestatījums)	Sausi glabāšanas klimatiskie apstākļi	Sausas vai iesaiņotas pārtikas (piem., piena produktu, gaļas, zivju, desu) uzglabāšanai (skat. 6.2 BioFresh)

HumidityPlus aktivizēšana



Fig. 39

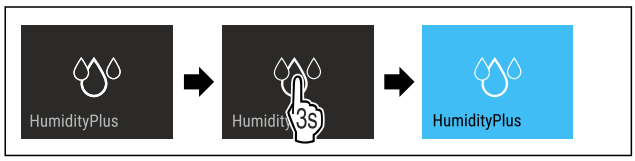

Fig. 40

▶ Izpildiet darbības, kā tās parādītas attēlā.
▷ HumidityPlus ir aktivizēta.

HumidityPlus deaktivizēšana



Fig. 41

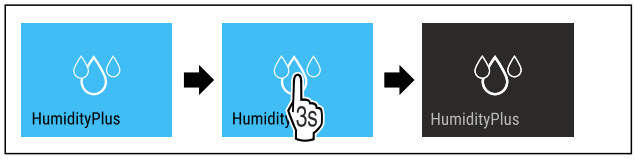

Fig. 42

▶ Izpildiet darbības, kā tās parādītas attēlā.
▷ HumidityPlus ir deaktivizēta.

CleaningMode

Ar šo funkciju jūs aktivizējat vai deaktivizējat CleaningMode. CleaningMode nodrošina ierīces ērtu tīrīšanu.

Šis iestatījums attiecas uz ledusskapja nodalījumu.

Lietojums:

- Notīriet ledusskapja nodalījumu. (skat. 10.3 Ierīces tīrīšana)

Ierīces stāvoklis ar aktīvu CleaningMode
Statusa indikators nepārtraukti parāda CleaningMode.
Ledusskapja nodalījums ir izslēgts.
Iekšējais apgaismojums ir aktivizēts.
Neparāda atgādinājumus un brīdinājumus. Neatskan neviens skaņas signāls.

Ierīces stāvoklis

CleaningMode aktivizēšana



Fig. 43

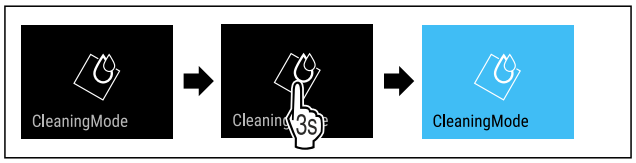

Fig. 44

▶ Veiciet darbības soļus, kā parādīts attēlā.
▷ CleaningMode ir aktivizēta.
▷ Statusa indikators nepārtraukti parāda CleaningMode.

CleaningMode deaktivizēšana

CleaningMode pēc 60 minūtēm tiek automātiski deaktivizēta. Taču jūs varat arī jebkurā laikā manuāli deaktivizēt CleaningMode:

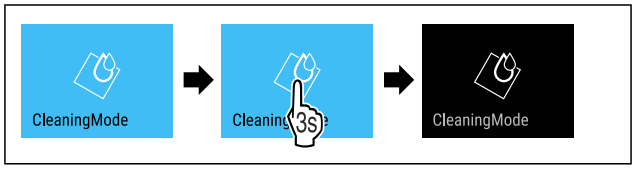

Fig. 45

▶ Veiciet darbības soļus, kā parādīts attēlā.
▷ CleaningMode ir deaktivizēta.
▷ Ierīce dzesē produktus līdz iepriekš iestatītajai temperatūrai.

Ievades bloķēšanas mehānisms

Ar šo funkciju jūs aktivizējat vai deaktivizējat ievades bloķēšanas mehānismu. Ievades bloķēšanas mehānisms novērš situāciju, kad ierīci nejauši vadīs, piem., bērni.

Lietojums:

- Funkciju nejaušas izmaiņas nepieļaušana.
- Ierīces nejaušas izslēgšanas nepieļaušana.
- Nejaušas temperatūras iestatīšanas nepieļaušana.

Ievades bloķēšanas mehānisma aktivizēšana

Kad jūs aktivizējat ievades bloķēšanas mehānismu, tad jūs joprojām varat pārvietoties izvēlnēs, taču jūs nevarat izvēlēties vai izmainīt citas funkcijas.



Fig. 46

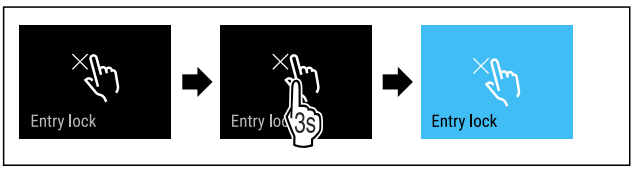

Fig. 47

▶ Veiciet darbības soļus, kā parādīts attēlā.
▷ Ievades bloķēšanas mehānisms ir aktivizēts.

Ievades bloķēšanas mehānisma deaktivizēšana



Fig. 48

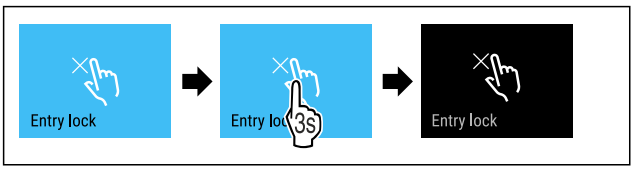

Fig. 49

▶ Veiciet darbības soļus, kā parādīts attēlā.
▷ Ievades bloķēšanas mehānisms ir deaktivizēts.

Valoda

Ar šo funkciju jūs iestatāt rādījuma valodu.

Jūs varat iestatīt šādas valodas:

- Vācu
- Angļu
- Franču
- Spāņu
- Itāļu
- Nīderlandiešu
- Čehu
- Poļu
- Portugāļu
- Bulgāru
- Krievu
- Ķīniešu

Valodas iestatīšana



Fig. 50

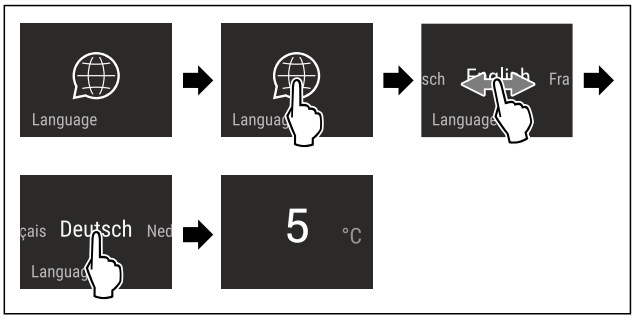

Fig. 51 Ilustratīvs attēlojums atkarībā no valodas un temperatūras

▶ Veiciet darbības soļus, kā parādīts attēlā.
▷ Valoda ir iestatīta.
▷ Rādījums atgriežas uz statusa rādījumu.

Temperatūras mērvienība

Ar šo funkciju jūs iestatāt temperatūras mērvienību. Jūs varat iestatīt Celsija grādu vai Fārenheita grādu kā temperatūras mērvienību.

Temperatūras vienības iestatīšana



Fig. 52

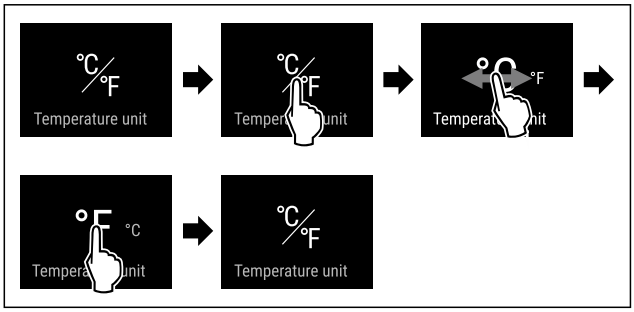

Fig. 54 Ilustratīvs attēlojums: Pārslēgšanās no Celsija grāda uz Fārenheita grādu.

▶ Veiciet darbības soļus, kā parādīts attēlā.
▷ Temperatūras mērvienība ir iestatīta.

Displeja spilgtums

Ar šo funkciju jūs pakāpeniski iestatāt displeja spilgtumu.

Jūs varat iestatīt šādas spilgtuma pakāpes:

- 40 %
- 60 %
- 80 %
- 100 % (noklusējums)

Spilgtuma iestatīšana



Fig. 55

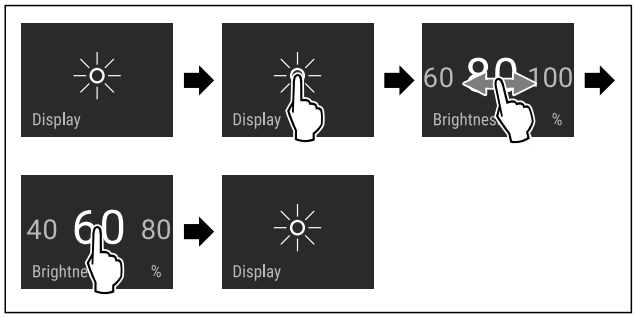

Fig. 56 Ilustratīvs attēlojums: Pārslēgšanās no 80 % uz 60 %.

▶ Veiciet darbības soļus, kā parādīts attēlā.
▷ Spilgtums ir iestatīts.

WLAN

Ar šo funkciju jūs savienojat šo ierīci ar WLAN tīklu. Tad jūs varat to vadīt, izmantojot SmartDevice lietotni mobilajā gala iekārtā. Ar šo funkciju jūs varat arī atkal atvienot vai atiestatīt WLAN savienojumu.

Papildu informācija par SmartDevice: (skat. 2.3 SmartDevice)

Norāde
Šādās valstīs SmartDevice funkcija nav pieejama: Krievija, Baltkrievija, Kazahstāna.

WLAN savienojuma pirmreizējā izveidošana

Pārliecinieties, vai ir izpildīti šādi priekšnoteikumi:

❑ SmartDevice lietotne ir uzinstalēta (skatiet apps.home.liebherr.com).
❑ Reģistrācija lietotnē SmartDevice ir pabeigta.



Fig. 57

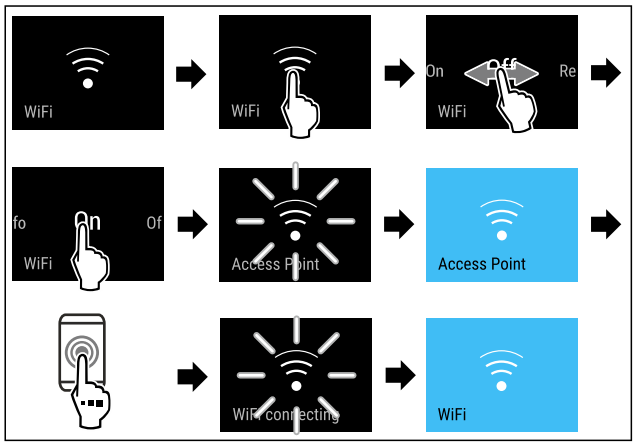

Fig. 58

▶ Veiciet darbības soļus, kā parādīts attēlā.
▷ Savienojums ir izveidots.

WLAN savienojuma atvienošana



Fig. 59

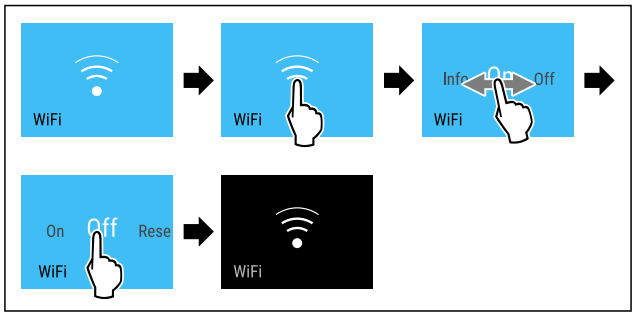

Fig. 60

▶ Veiciet darbības soļus, kā parādīts attēlā.
▷ Savienojums ir atvienots.

WLAN savienojuma atiestate



Fig. 61

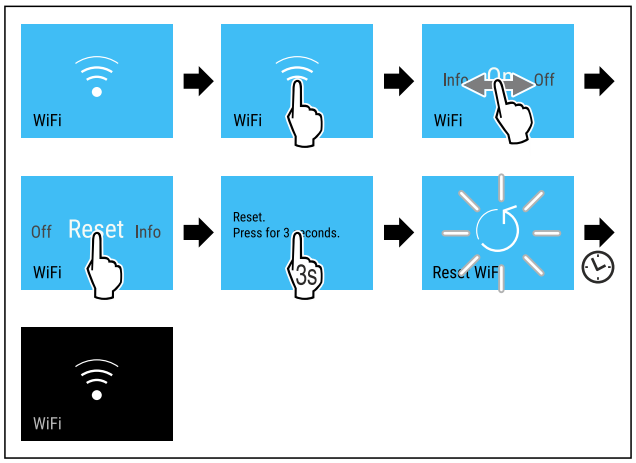

Fig. 62

▶ Veiciet darbības soļus, kā parādīts attēlā.
▷ WLAN savienojums un pārējie WLAN iestatījumi ir atiestatīti uz rūpnīcas iestatījumiem.

Informācijas par WLAN savienojumu parādīšana



Fig. 63

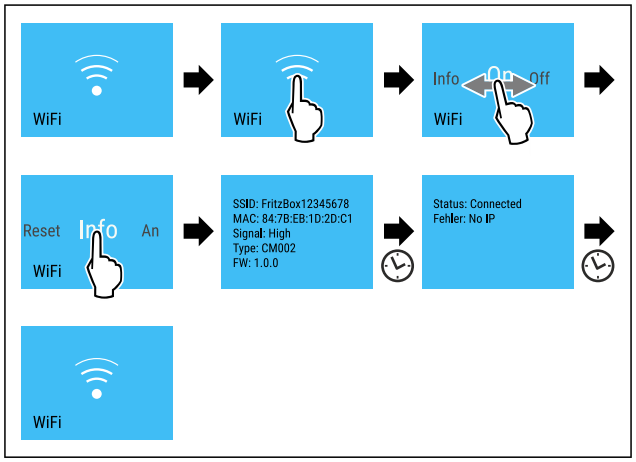

Fig. 64

▶ Veiciet darbības soļus, kā parādīts attēlā.

Ierīces informācija

Ar šo funkciju tiek parādīts ierīces modeļa nosaukums, indekss, sērijas numurs un apkopes numurs. Jums nepieciešama šī informācija, sazinoties ar klientu apkalpošanas dienestu. (skat. 11.4 Klientu serviss)

Ar šo funkciju varat atvērt arī paplašināto izvēlni. (skat. 4 Touch & Swipe displeja darbības princips)

Ierīces informācijas parādīšana



Fig. 65



Fig. 66

▶ Izpildiet darbības, kā tās parādītas attēlā.
▷ Ekrānā redzama ierīces informācija.

Programmatūra

Ar šo funkciju tiek parādīta jūsu ierīces programmatūras versija.

Programmatūras versijas attēlošana



Fig. 67



Fig. 68

▶ Izpildiet darbības, kā tās parādītas attēlā.
▷ Ekrānā redzama programmatūras versija.

Durvju trauksmes signāls

Ar šo funkciju aktivizējat vai deaktivizējat durvju trauksmes signālu. Durvju trauksmes signāls atskan, kad durvis ir atvērtas pārāk ilgi. Durvju trauksmes signāls piegādes brīdī ir aktivizēts. Jūs varat iestatīt, cik ilgi durvis var būt atvērtas, līdz atskan durvju trauksmes signāls.

Varat iestatīt šādus ilgumus:

- 1 minūte
- 2 minūtes
- 3 minūtes
- Izslēgts

Durvju trauksmes signāla iestatīšana



Fig. 69

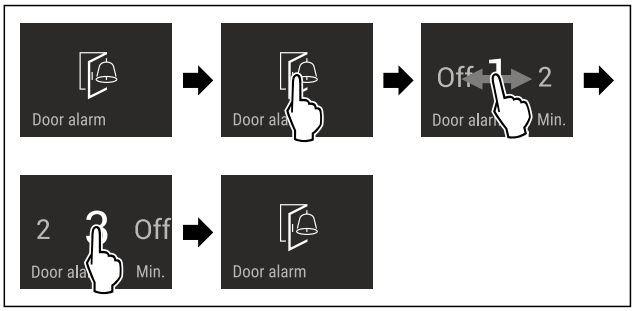

Fig. 70 Ilustratīvs attēls: durvju trauksmes signāla mainīšana no 1 minūtes uz 3 minūtēm.

▶ Izpildiet darbības, kā tās parādītas attēlā.
▷ Durvju trauksmes signāls ir iestatīts.

Durvju trauksmes signāla deaktivizēšana



Fig. 72

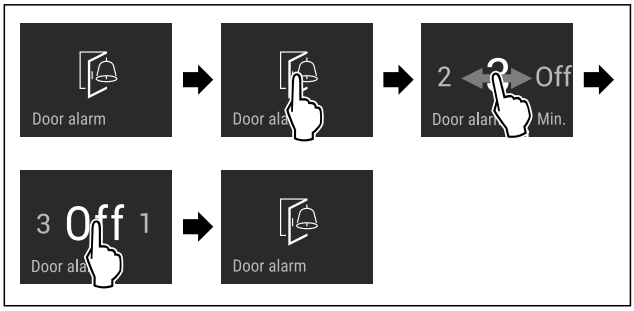

Fig. 73

▶ Izpildiet darbības, kā tās parādītas attēlā.
▷ Durvju trauksmes signāls ir deaktivizēts.

Demonstrācijas režīms

Demonstrācijas režīms ir īpaša funkcija tirdzniecības uzņēmumiem, kas vēlas demonstrēt ierīces funkcijas. Ja jūs aktivizējat demonstrācijas režīmu, tad visas ar dzesēšanas tehnoloģiju saistītās funkcijas ir deaktivizētas.

Ja jūs ieslēdzat šo ierīci un statusa rādījumā parādās "Demo", tad demonstrācijas režīms jau ir aktivizēts.

Ja jūs aktivizējat un pēc tam uzreiz deaktivizējat demonstrācijas režīmu, tad ierīce tiek atiestatīta uz rūpnīcas iestatījumiem. (skat. Atiestate uz rūpnīcas iestatījumiem)

Demonstrācijas režīma aktivizēšana



Fig. 74

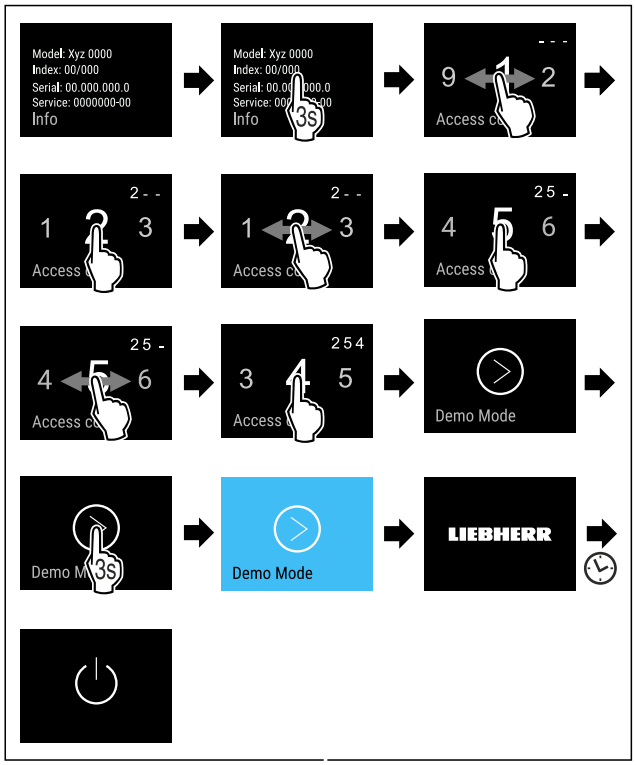

Fig. 75

- ▶ Veiciet darbības soļus, kā parādīts attēlā.
- ▷ Demonstrācijas režīms ir aktivizēts.
- ▷ Ierīce ir izslēgta.
- ▶ Ieslēdziet ierīci. (skat. 5.1 Ierīces ieslēgšana (pirmreizējā ekspluatācija))
- ▷ Statusa rādījumā parādās "DEMO".

Demonstrācijas režīma deaktivizēšana



Fig. 76

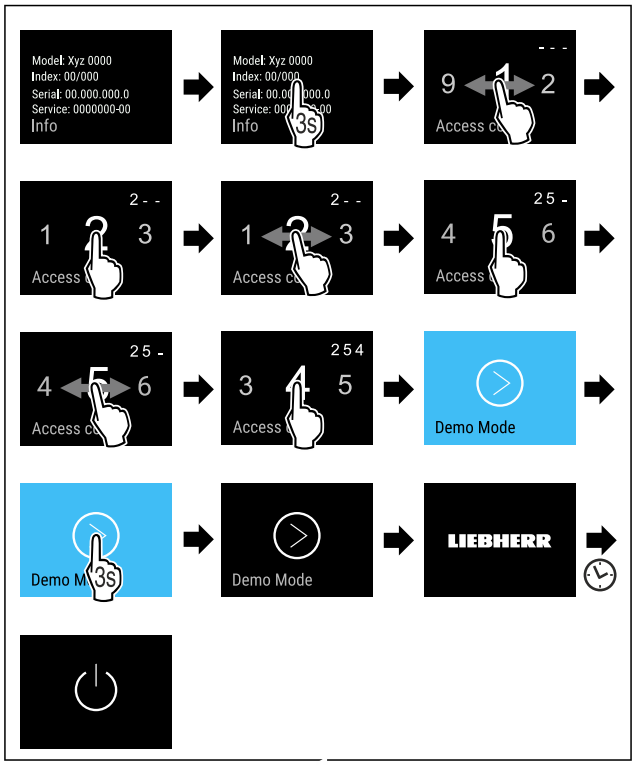

Fig. 77

- ▶ Veiciet darbības soļus, kā parādīts attēlā.
- ▷ Demonstrācijas režīms ir deaktivizēts.
- ▷ Ierīce ir izslēgta.
- ▶ Ieslēdziet ierīci. (skat. 5.1 Ierīces ieslēgšana (pirmreizējā ekspluatācija))
- ▷ Ierīce ir atiestatīta uz rūpnīcas iestatījumiem.

Atiestate uz rūpnīcas iestatījumiem

Ar šo funkciju jūs atiestatāt visus iestatījumus uz rūpnīcas iestatījumiem. Visi iestatījumi, kurus jūs līdz šim veicāt, tiek atiestatīti uz to sākotnējo iestatījumu.

Atiestates izpilde



Fig. 78

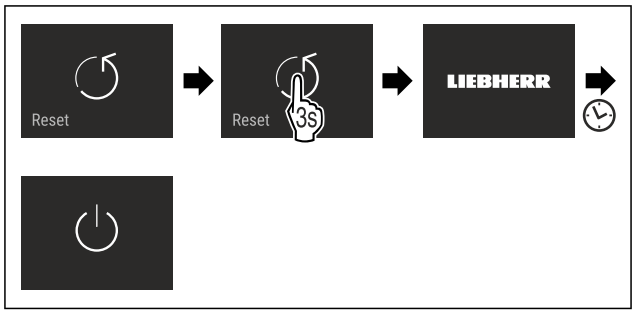

Fig. 79

- ▶ Izpildiet darbības, kā tās parādītas attēlā.
- ▷ Ierīce ir atiestatīta.
- ▷ Ierīce ir izslēgta.
- ▶ Pārstartēt ierīci. (skat. 5.1 Ierīces ieslēgšana (pirmreizējā ekspluatācija))

8.3 Ziņojumi

Ir divas ziņojumu kategorijas:

Kategorija	Nozīme
Brīdinā-jums	Brīdinājumi parādās durvju trauksmes signāla vai darbības traucējumu gadījumā. Jūs varat paši aizvērt vienkāršos brīdinājumus. Nopietnu darbības traucējumu gadījumā jums jāsazinās ar klientu apkalpošanas dienestu. (skat. 11.4 Klientu serviss)
Atgādinā-jums	Atgādinājumi atgādina par vispārējiem proce-siem. Jūs varat veikt šos procesus un līdz ar to aizvērt ziņojumu.

8.3.1 Brīdinājumu pārskats

Ierīces īpašības brīdinājumu gadījumā:

- Displejā parādās brīdinājums sarkanā krāsā.
- Trauksmes skaņas signāls atskan ar pieaugošu skaļuma līmeni.
- Dažiem brīdinājumiem notiek iekšējā apgaismojuma pulsācija.

Ziņojums	Cēlonis	Ziņojuma aizvēršana
 **Durvju trauksmes signāls**	Ziņojums parādās, ja durvis ir pārāk ilgi atvērtas.	Veiciet darbības soļus. (skat. Durvju trauksmes signāls)
 **Kļūda**	Ziņojums parādās, ja pastāv ierīces kļūda. Ierīces detaļa uzrāda kļūdu.	Veiciet darbības soļus. (skat. Kļūda)
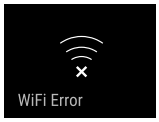 **WLAN kļūda**	Ziņojums parādās, ja ierīce nav spējusi savienoties ar WLAN. (skat. WLAN savienojuma pirm-reizējā izveidošana) Ziņojums parādās tikai sākotnējās iestatīšanas brīdī.	Veiciet darbības soļus. (skat. WLAN kļūda)

8.3.2 Brīdinājumu aizvēršana

Durvju trauksmes signāls

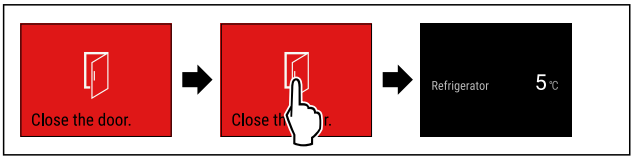

Fig. 80 Ilustratīvs attēlojums

▶ Veiciet darbības soļus, kā parādīts attēlā.

-vai-

▶ Aizveriet durvis.

▷ Displejs pāriet uz statusa rādījumu.

Jūs varat iestatīt, cik ilgi durvis drīkst būt atvērtas, līdz atskan durvju trauksmes signāls. (skat. Durvju trauksmes signāla iestatīšana)

Kļūda

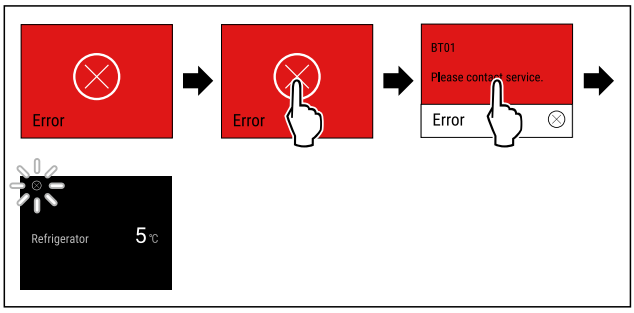

Fig. 81 Ilustratīvs attēlojums

▶ Pieskarieties īslaicīgi displejam.
▷ Parāda kļūdas kodu.
▶ Pierakstiet kļūdas kodu.
▶ Pieskarieties īslaicīgi displejam.
▷ Displejs pāriet uz statusa rādījumu.
▶ Vērsieties klientu servisā. (skat. 11.4 Klientu serviss)

WLAN kļūda

▶ Pārbaudiet WLAN savienojumu.
▶ Savienojiet ierīci atkārtoti ar WLAN. (skat. WLAN)

8.3.3 Atgādinājumu pārskats

Ierīces īpašības atgādinājumu gadījumā:

- Displejā parādās atgādinājums dzeltenā krāsā.
- Atskan trauksmes skaņas signāls.
- Dažiem atgādinājumiem notiek iekšējā apgaismojuma pulsācija.

9 Aprīkojums

9.1 Atvilktnes

Jūs varat izņemt atvilktnes tīrīšanai.

Atvilktņu izņemšana un ievietošana atšķiras atkarībā no izvelkamās sistēmas. Šai ierīcei var būt dažādas izvelkamās sistēmas.

Norāde
Enerģijas patēriņš paaugstinās un dzesēšanas jauda pazeminās, ja ir nepietiekama pieplūdes ventilācija.

▶ Turiet vienmēr brīvas ventilatora gaisa spraugas aizmugurējās sienas iekšpusē.

9.1.1 Atvilktne vadīta uz tvertnes ribas

Atvilktne pārvietojas tieši pa tvertnes ribu. Tai nav sliedes.

Atvilktnes izņemšana

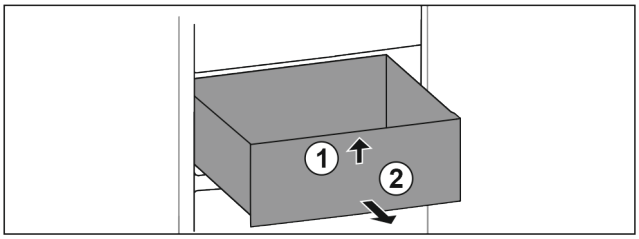

Fig. 82

▶ Izvelciet atvilktni līdz galam.
▶ Paceliet atvilktni no priekšas. *Fig. 82 (1)*
▶ Izņemiet atvilktni virzienā uz priekšu. *Fig. 82 (2)*

Atvilktnes ievietošana

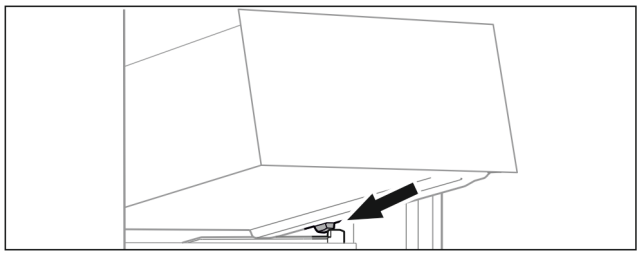

Fig. 83

- ▶ Uzlieciet atvilktni ieslīpi zem aizturiem uz tvertnes ribas. (skat. Fig. 83)
- ▶ Nolaidiet atvilktni.
- ▶ Iebīdiet atvilktni uz aizmuguri.

9.1.2 Apakšējā atvilktne

Atvilktne ir apakšējā atvilktne ierīcē. Tā pārvietojas tieši pa tvertnes ribu. Tai nav sliedes.

Atvilktnes izņemšana

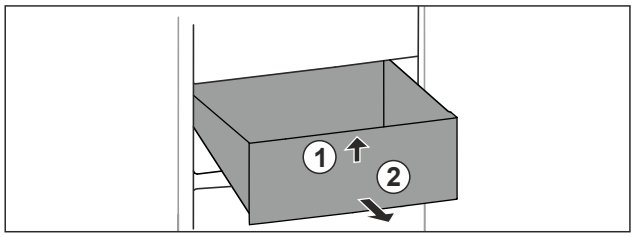

Fig. 84

- ▶ Izvelciet atvilktni līdz galam.
- ▶ Paceliet atvilktni no priekšas. *Fig. 84 (1)*
- ▶ Izņemiet atvilktni virzienā uz priekšu. *Fig. 84 (2)*

Atvilktnes ievietošana

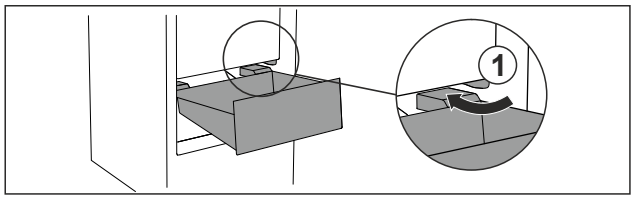

Fig. 85

- ▶ Vadiet atvilktni ieslīpi apkārt aizturiem *Fig. 85 (1)*.
- ▶ Nolaidiet atvilktni.
- ▶ Iebīdiet atvilktni uz aizmuguri.

10 Apkope

10.1 Izvelkamo sistēmu izjaukšana / montāža

10.1.1 Izjaukšanas norādes

Jūs varat izjaukt dažas izvelkamās sistēmas tīrīšanai. Šai ierīcei var būt dažādas izvelkamās sistēmas.

Var izjaukt vai nevar izjaukt šādas izvelkamās sistēmas:

Izvelkamā sistēma	izjaucama / nav izjaucama
Uz tvertnes ribas izvietota atvilktne	izjaucama (skat. 10.1.2 Atvilktne vadīta uz tvertnes ribas)
Apakšējā atvilktne	nav izjaucama

10.1.2 Atvilktne vadīta uz tvertnes ribas

Izvelkamās sistēmas izjaukšana

Pārliecinieties, vai ir izpildīti šādi priekšnoteikumi:

- ❑ Atvilktne ir izņemta. (skat. 9.1.1 Atvilktne vadīta uz tvertnes ribas)

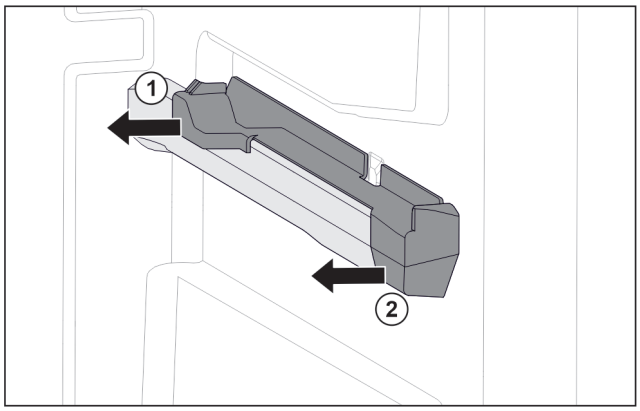

Fig. 86 Uzspraužamā daļa uz labās tvertnes ribas

- ▶ Satveriet apakšējo aizmugurējo uzspraužamo daļu.
- ▶ Novelciet aizmugurējo uzspraužamo daļu uz sāniem. *Fig. 86 (1)*
- ▶ Novelciet priekšējo uzspraužamo daļu uz sāniem. *Fig. 86 (2)*

Izvelkamās sistēmas montāža

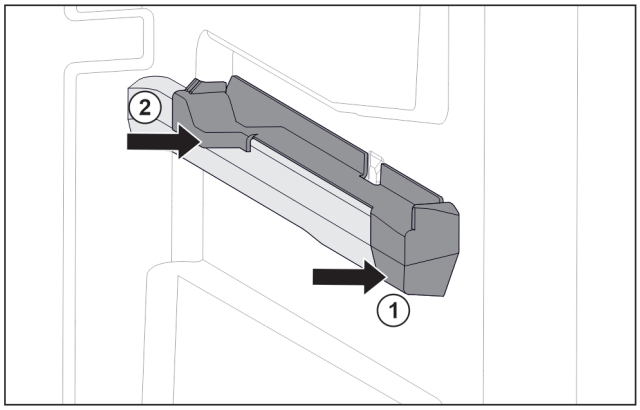

Fig. 87 Uzspraužamā daļa uz labās tvertnes ribas

- ▶ Pielieciet uzspraužamo daļu priekšā pie tvertnes ribas. *Fig. 87 (1)*
- ▶ Piespiediet uzspraužamo daļu no aizmugures. *Fig. 87 (2)*

10.2 Ierīces atkausēšana

BRĪDINĀJUMS

Ierīces nelietpratīga atkausēšana!

Savainojumi un bojājumi.

- ▶ Nelietojiet kādas citas mehāniskas ierīces vai citus līdzekļus atkausēšanas procesa paātrināšanai, kā tikai tos, ko ir ieteicis ražotājs.
- ▶ Neizmantojiet elektriskās sildierīces vai tvaika tīrīšanas ierīces, atklātu liesmu vai atkausēšanu paātrinošus aerosolus.
- ▶ Ledus noņemšanai neizmantojiet asus priekšmetus.

Atkausēšana noris automātiski. Kušanas ūdens izplūst pa izplūdes atveri un izgaro.

Ūdens pilieni uz aizmugurējās sienas vai arī plāna sarmas vai ledus kārtiņa liecina par normālu ierīces darbību. To nedrīkst notīrīt.

- ▶ Regulāri tīriet izplūdes atveri. (skat. 10.3 Ierīces tīrīšana)

10.3 Ierīces tīrīšana

10.3.1 Sagatavošanās darbi

BRĪDINĀJUMS
Elektriskās strāvas trieciena bīstamība!
▶ Atvienojiet kontaktdakšu no ledusskapja vai pārtrauciet strāvas padevi.

BRĪDINĀJUMS
Ugunsgrēka risks
▶ Nesabojājiet saldēšanas sistēmu.

▶ Iztukšojiet ierīci.
▶ Atvienojiet tīkla kontaktdakšu.
-vai-
▶ Aktivizējiet režīmu CleaningMode. (skat. CleaningMode)

10.3.2 Korpusa tīrīšana

IEVĒRĪBAI
Nelietpratīga tīrīšana!
Ierīces bojājumi.
▶ Izmantojiet vienīgi mīkstas slaukāmās drāniņas un ph neitrālus universālos tīrīšanas līdzekļus.
▶ Neizmantojiet abrazīvus vai skrāpējošus sūkļus vai tērauda vilnu.
▶ Neizmantojiet asus, abrazīvus, smiltis, hlorīdu vai skābes saturošus tīrīšanas līdzekļus.

BRĪDINĀJUMS
Ievainojumu un bojājumu risks no karstā tvaika!
Karstais tvaiks var izraisīt apdegumus un sabojāt virsmas.
▶ Neizmantojiet tvaika tīrīšanas ierīces!

▶ Noslaukiet korpusu ar mīkstu, tīru drānu. Izmantojiet remdenu ūdeni ar neitrālu tīrīšanas līdzekli lielu piesārņojumu gadījumā. Stikla virsmas var papildus tīrīt ar stikla tīrīšanas līdzekli.

10.3.3 Iekšpuses tīrīšana

IEVĒRĪBAI
Nelietpratīga tīrīšana!
Ierīces bojājumi.
▶ Izmantojiet vienīgi mīkstas slaukāmās drāniņas un ph neitrālus universālos tīrīšanas līdzekļus.
▶ Neizmantojiet abrazīvus vai skrāpējošus sūkļus vai tērauda vilnu.
▶ Neizmantojiet asus, abrazīvus, smiltis, hlorīdu vai skābes saturošus tīrīšanas līdzekļus.

▶ Plastmasas virsmas: ar roku tīriet, izmantojot mīkstu, tīru drānu, remdenu ūdeni un nedaudz mazgāšanas līdzekļa.
▶ Metāla virsmas: ar roku tīriet, izmantojot mīkstu, tīru drānu, remdenu ūdeni un nedaudz mazgāšanas līdzekļa.

10.3.4 Aprīkojuma tīrīšana

IEVĒRĪBAI
Nelietpratīga tīrīšana!
Ierīces bojājumi.
▶ Izmantojiet vienīgi mīkstas slaukāmās drāniņas un ph neitrālus universālos tīrīšanas līdzekļus.
▶ Neizmantojiet abrazīvus vai skrāpējošus sūkļus vai tērauda vilnu.
▶ Neizmantojiet asus, abrazīvus, smiltis, hlorīdu vai skābes saturošus tīrīšanas līdzekļus.

Tīrīšana ar mīkstu, tīru drānu, ar remdenu ūdeni un nelielu trauku mazgāšanas šķidruma daļu:
- Atvilktne
▶ Izjauciet aprīkojumu: skatiet attiecīgo nodaļu.
▶ Tīriet aprīkojumu.

10.3.5 Pēc tīrīšanas

▶ Nosusiniet ierīci un atsevišķās daļas.
▶ Pievienojiet un ieslēdziet ierīci.
Kad temperatūra ir pietiekami zema:
▶ Ievietojiet pārtikas produktus.
▶ Regulāri atkārtojiet tīrīšanu.

11 Palīdzība klientam

11.1 Tehniskie rādītāji

Temperatūru diapazons	
BioFresh	B1 līdz B9

Aprīkojuma maksimālais noslodzes svars			
Aprīkojums	Ierīces platums 600 mm (skatiet montāžas pamācību, ierīces izmēri)	Ierīces platums 700 mm (skatiet montāžas pamācību, ierīces izmēri)	Ierīces platums 750 mm (skatiet montāžas pamācību, ierīces izmēri)
Atvilktne vadīta uz tvertnes ribas (skat. 9.1.1 Atvilktne vadīta uz tvertnes ribas)	19 kg	25 kg	--
Apakšējā atvilktne (skat. 9.1.2 Apakšēj ā atvilktne)	11 kg	19 kg	

Apgaismojums	
Energoefektivitātes klase[1]	Gaismas avots
Šim ražojumam ir viens vai vairāki energoefektivitātes klases G gaismas avoti.	Gaismas diode

[1] *Ierīcei var būt gaismas avoti ar dažādām energoefektivitātes klasēm. Ir norādīta viszemākā energoefektivitātes klase.*

Ierīcēm ar WLAN savienojumu:

Frekvences norāde	
Frekvenču josla	2,4 GHz
Maksimāli izstarojuma jauda	< 100 mW

Frekvences norāde	
Radio aprīkojuma lietošanas mērķis	Integrēšana vietējā WLAN tīklā datu pārraidei

11.2 Darbības trokšņi

Ierīce darbības laikā izdala dažādus darbības trokšņus.

- Ja ir **neliela dzesēšanas jauda**, ierīce darbojas ekonomiski, taču ilgāk. Skaļums ir **mazāks**.
- Ja ir **liela dzesēšanas jauda**, pārtikas produkti tiek ātrāk atdzesēti. Skaļums ir **lielāks**.

  Piemēri:
  - aktivizētās funkcijas (skat. 8.2 Ierīces funkcijas)
  - darbojošs ventilators
  - tikko ielikti pārtikas produkti
  - augsta vides temperatūra
  - ilgi atvērtas durvis

Troksnis	Iespējamais cēlonis	Trokšņa veids
Klunkstēšana un šļakstīšanās	Aukstuma aģents plūst aukstuma kontūrā.	Normāls darba troksnis
Šņākšana un sīkšana	Aukstuma aģents tiek iesmidzināts aukstuma kontūrā.	Normāls darba troksnis
Dūkšana	Ierīce veic dzesēšanu. Skaļums ir atkarīgs no dzesēšanas jaudas.	Normāls darba troksnis
Rūkoņa un šalkoņa	Darbojas ventilators.	Normāls darbības troksnis
Klikšķināšana	Tiek ieslēgti un izslēgti komponenti.	Normāls pārslēgšanas troksnis
Grabēšana un džinkstēšana	Ir aktīvi vārsti vai aizvari.	Normāls pārslēgšanas troksnis

Troksnis	Iespējamais cēlonis	Trokšņa veids	Novēršana
Vibrācija	Nepiemērota uzstādīšana	Kļūdains troksnis	Horizontāli nolīmeņojiet ierīci, izmantojot kājiņas.
Klabēšana	Aprīkojums, priekšmeti ierīces iekšienē	Kļūdains troksnis	Nofiksējiet aprīkojuma daļas. Atstājiet atstatumu starp priekšmetiem.

11.3 Tehnisks traucējums

Šīs ierīces konstrukcija un izgatavošanas veids nodrošina tās ilgstošu darbmūžu un ekspluatācijas drošumu. Ja tomēr ierīces darbībā rodas kāds traucējums, pārbaudiet, vai traucējums nav izskaidrojams ar kādu vadības kļūdu. Šādā gadījumā izdevumi par labošanu netiks kompensēti, pat ja nebūs beidzies garantijas laiks.

Turpmākos traucējumus varat novērst patstāvīgi.

11.3.1 Ierīces funkcija

Kļūda	Iemesls	Novēršana
Ierīce nedarbojas.	→ Ierīce nav ieslēgta.	▶ Ieslēdziet ierīci.
	→ Tīkla kontaktdakša nav kārtīgi iesprausta kontaktligzdā.	▶ Pārbaudiet tīkla kontaktdakšu.
	→ Kontaktligzdas drošinātājs nav kārtībā.	▶ Pārbaudiet drošinātāju.
	→ Strāvas padeves pārtraukums	▶ Turiet ierīci aizvērtu.
	→ Vājstrāvas ierīces ligzda nav pareizi iesprausta ierīcē.	▶ Pārbaudiet vājstrāvas ierīces ligzdu.
Temperatūra nav pietiekami zema.	→ Ierīces durvis nav kārtīgi aizvērtas.	▶ Aizveriet ierīces durvis.
	→ Apkārtējās vides temperatūra ir par augstu.	▶ Problēmas risinājums:
	→ Ierīce tika pārāk bieži vai pārāk ilgi turēta atvērta.	▶ Nogaidiet, vai nepieciešamā temperatūra atkal noregulējas pati par sevi. Ja ne, tad vērsieties klientu servisā. (skat. 11.4 Klientu serviss)
	→ Temperatūra ir nepareizi iestatīta.	▶ Iestatiet zemāku temperatūru un pēc 24 stundām pārbaudiet.
	→ Ierīce atrodas pārāk tuvu kādam siltuma avotam (plītij, apsildes avotam utt).	▶ Izmainiet ierīces vai siltuma avota atrašanās vietu.
Durvju blīvējums ir bojāts, vai tas	→ Durvju blīvējumu var nomainīt. To var nomainīt bez papildu palīginstrumentiem.	▶ Vērsieties klientu servisā. (skat. 11.4 Klientu serviss)

Kļūda	Iemesls	Novēršana
jānomaina citu iemeslu dēļ.		
Ierīce ir apledojusi, vai veidojas kondensāts.	→ Durvju blīvējums var būt izslīdējis no rievas.	▶ Pārbaudiet, vai durvju blīvējums ir pareizi novietots rievā.
Ierīces ārējās virsmas ir siltas.*	→ Saldēšanas sistēmas siltumu lieto kondensāta nepieļaušanai.	▶ Tas ir normāli.

11.3.2 Aprīkojums

Kļūda	Iemesls	Novēršana
Nedeg iekšējais apgaismojums.	→ Ierīce nav ieslēgta.	▶ Ieslēdziet ierīci.
	→ Durvis bija atvērtas ilgāk par 15 minūtēm.	▶ Ja durvis ir atvērtas apmēram 15 minūtes, iekšējais apgaismojums izslēdzas automātiski.
	→ Ir bojāts LED apgaismojums vai pārsegs.	▶ Vērsieties klientu servisā. (skat. 11.4 Klientu serviss)

11.4 Klientu serviss

Vispirms pārbaudiet, vai varat kļūdu novērst pats (skat. 11 Palīdzība klientam) . Ja tas nav iespējams, tad vērsieties klientu servisā.

Adresi atradīsiet pievienotajā brošūrā «Liebherr serviss» vai tīmekļa vietnē home.liebherr.com/service.

BRĪDINĀJUMS
Nekvalificēts remonts!
Savainojumi.
▶ Remontdarbus un cita veida iejaukšanos ierīcē un elektropieslēgumā, kas nav konkrēti nosaukti nodaļā (skat. 10 Apkope) , ir jāveic tikai tehniskās apkopes dienestam.
▶ Uzticiet bojāto tīkla pieslēguma vadu nomainīt tikai ražotājam vai viņa klientu servisam, vai tamlīdzīgi kvalificētai personai.
▶ Ierīcēm ar vājstrāvas ierīces spraudni nomaiņu drīkst veikt klients.

11.4.1 Sazināšanās ar klientu servisu

Pārliecinieties, vai ir sagatavota šāda ierīces informācija:
❑ Ierīces apzīmējums (modelis un rādītājs)
❑ Servisa Nr. (serviss)
❑ Sērijas Nr. (S-Nr.)

▶ Atlasiet ierīces informāciju displejā. (skat. Ierīces informācija)
-vai-
▶ Skatiet informāciju par ierīci datu plāksnītē. (skat. 11.5 Datu plāksnīte)

▶ Pierakstiet ierīces informāciju.
▶ Informējiet klientu servisu: Paziņojiet kļūdas un ierīces informāciju.
▷ Tas nodrošina ātru un mērķtiecīgu servisu.
▶ Izpildiet pārējās klientu servisa norādes.

11.5 Datu plāksnīte

Datu plāksnīte atrodas aiz atvilktnēm ierīces iekšpusē.

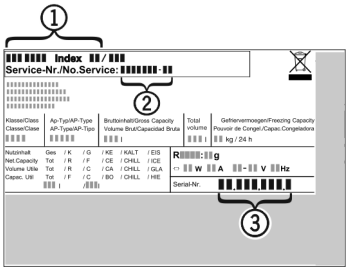

Fig. 88
(1) Ierīces apzīmējums **(3)** Sērijas Nr.
(2) Servisa Nr.
▶ Nolasiet informāciju no datu plāksnītes.

12 Ekspluatācijas izbeigšana

▶ Iztukšojiet ierīci.
▶ Izslēdziet ierīci. (skat. Ierīces izslēgšana un ieslēgšana)
▶ Atvienojiet tīkla kontaktdakšu no kontaktligzdas.
▶ Noņemiet vājstrāvas ierīces ligzdu pēc vajadzības: Atvienojiet vājstrāvas ierīces ligzdu no ierīces kontaktdakšas un vienlaikus pārvietojiet uz kreiso pusi un labo pusi.
▶ Notīriet ierīci. (skat. 10.3 Ierīces tīrīšana)
▶ Atstājiet durvis atvērtas, lai neveicinātu sliktu smaku rašanos.

13 Utilizācija

Pārliecinieties, vai ir izpildīti šādi priekšnoteikumi:
❑ Ir zināma pie ierīces redzamo simbolu nozīme. (skat. 1.14 Simboli uz ierīces)
❑ Ir zināmas utilizācijas norādes. (skat. 1.7 Utilizācija)

13.1 Ierīces sagatavošana utilizācijai

▶ Pārtrauciet ierīces ekspluatāciju. (skat. 12 Ekspluatācijas izbeigšana)

13.2 Ierīces ekoloģiski nekaitīga utilizācija

BRĪDINĀJUMS
Izplūstošs saldēšanas aģents un eļļa!
Ugunsgrēks. Ierīcē izmantotais saldēšanas aģents ir videi nekaitīgs, taču ugunsnedrošs. Ierīcē izmantotā eļļa arī ir ugunsnedroša. Izplūstošais saldēšanas aģents un eļļa atbilstoši augstas koncentrācijas un saskares ar ārēju siltuma avotu gadījumā var aizdegties.
▶ Nebojājiet saldēšanas aģenta kontūra un kompresora cauruļvadus.

▶ Ievērojiet norādes par ierīces transportēšanu. (skat. 3.5 Ierīces transportēšana)
▶ Nogādājiet ierīci nebojātā veidā.
▶ Utilizējiet ierīci atbilstoši norādēm.

Scan QR Code and find digital operating and installation instructions.



home.liebherr.com

20260707 7088650-00

Liebherr-Hausgeräte GmbH
Memminger Straße 77-79
88416 Ochsenhausen
Deutschland