

Montāžas pamācība

Quality, Design and Innovation



home.liebherr.com/fridge-manuals

LIEBHERR

Saturs

1 Vispārējie drošības norādījumi..... 2

2 Uzstādīšanas nosacījumi..... 3
2.1 Uzstādīšanas vieta..... 3
2.2 Pozīcija telpā..... 3

3 Integrēšana virtuves iekārtā..... 3

4 Uzstādīšanas izmēri..... 4

5 Pieplūdes ventilācijas prasības..... 4

6 Elektroapgādes pieslēgumu parametri..... 4

7 Ūdens pieslēgums*..... 4
7.1 Ūdens pieslēguma izmēri..... 5
7.2 Ūdens spiediens..... 5

8 Ierīces transportēšana..... 5
8.1 Ierīces transportēšana pirmreizējai ekspluatācijai 5
8.2 Ierīces transportēšana pēc pirmreizējās ekspluatācijas..... 5

9 Ierīces izpakošana..... 5

10 Sienas spraišļu montāža*..... 5

11 Ierīces uzstādīšana..... 6

12 Ierīces nolīmeņošana..... 6

13 Darbības pēc uzstādīšanas..... 6

14 Vairāku ierīču uzstādīšana..... 6

15 Ierīces iebūve virtuves iekārtā..... 7
15.1 Nišas izmēri ierīcēm ar iedobtu rokturi*..... 7
15.2 Nišas izmēri ierīcēm ar sviras rokturi*..... 7

16 Iepakojuma otrreizēja pārstrāde..... 8

17 Durvju atdures maiņa..... 8
17.1 Durvju amortizatora noņemšana..... 8
17.2 Durvju plaukta iztukšošana..... 9
17.3 Durvju demontāža..... 10
17.4 Augšējo gultņa daļu pārlikšana..... 10
17.5 Apakšējo gultņa daļu pārlikšana..... 11
17.6 Rokturu pārlikšana*..... 12
17.7 Durvju montāža..... 12
17.8 Durvju līmeņošana..... 13
17.9 Ierīces ar durvju amortizatoru: Durvju amortizatora montāža..... 13

18 Ierīces pievienošana pie ūdens apgādes*..... 13
18.1 Šļūtenes pievienošana..... 14
18.2 Ūdens sistēmas pārbaude..... 14

19 Ūdens tvertne*..... 14
19.1 Ūdens tvertnes ievietošana..... 14

20 Ūdens filtrs*..... 15
20.1 Ūdens filtra ievietošana..... 15

21 Ierīces pievienošana pie elektroapgādes..... 15

Ražotājs pastāvīgi strādā pie visu tipu un modeļu pilnveidošanas. Tādēļ ceram uz jūsu izpratni un paturam tiesības veikt izmaiņas formā, aprīkojumā un tehnoloģijā.

Simbols	Skaidrojums
	**Instrukcijas lasīšana** Lai iepazītos ar visām jaunās ierīces priekšrocībām, uzmanīgi izlasiet šajā pamācībā sniegtās norādes.

Simbols	Skaidrojums
	**Papildinformācija internetā** Elektronisko pamācību ar izvērstu informāciju dažādās valodās atradīsiet internetā, noskenējot pamācības priekšējā lappusē esošo kvadrātkodu vai ievadot servisa numuru tīmekļvietnē **home.liebherr.com/fridge-manuals**. Servisa numuru atradīsiet datu plāksnītē: 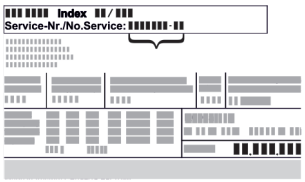 *Fig.* Piemēra attēlojums
	**Ierīces pārbaude** Pārbaudiet visas daļas, vai transportēšanas laikā nav radušies bojājumi. Pretenziju gadījumā vērsieties tirdzniecības uzņēmumā vai klientu apkalpošanas dienestā.
	**Atšķirības** Šī instrukcija attiecas uz vairākiem modeļiem, tādēļ ir iespējamas atšķirības. Nodaļas, kas attiecas tikai uz noteiktām ierīcēm, apzīmētas ar zvaigznīti (*).
	**Norādes par veicamajam darbībām un veicamo darbību rezultāti** Norādes par veicamajam darbībām ir atzīmētas ar ▶. Veicamo darbību rezultāti ir atzīmēti ar ▷.
	**Videomateriāli** Videomateriāli par ierīcēm ir pieejami videotēkas “YouTube” kanālā “Liebherr-Hausgeräte”.

Atvērtā pirmkoda licences:

Ierīce satur programmatūras komponentus, kuri izmanto atvērtā pirmkoda licences. Informāciju par izmantotajām atvērtā pirmkoda licencēm varat lejupielādēt šeit: **home.liebherr.com/open-source-licences**

1 Vispārējie drošības norādījumi

- Rūpīgi uzglabājiet šo montāžas pamācību, lai jūs jebkurā brīdī varētu tai piekļūt.
- Ja jūs ierīci nododat tālāk, tad nododiet kopā ar to arī montāžas pamācību turpmākajam īpašniekam.
- Lai pienācīgi un droši izmantotu ierīci, pirms uzstādīšanas un lietošanas rūpīgi izlasiet šo montāžas pamācību. Vienmēr ievērojiet tajā iekļautās norādes, drošības norādījumus un brīdinājuma norādījumus. Tie ir svarīgi, lai droši un nevainojami varētu uzstādīt un lietot ierīci.
- Vispirms izlasiet vispārējos drošības norādījumus **lietošanas pamācībā**, kas pieder pie šīs montāžas pamācības, nodaļā "Vispārējie drošības norādījumi" un ievērojiet tos. Ja vairs nevarat atrast šo **lietošanas pamācību**, tad **lietošanas pamācību** varat lejupielādēt internetā, ievadot servisa numuru tīmekļvietnē **home.liebherr.com/**

fridge-manuals. Servisa numuru atradīsiet datu plāksnītē:

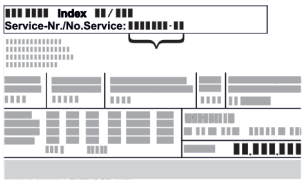

- **Ievērojiet brīdinājuma norādījumus un papildu specifiskās norādes citās nodaļās, kad uzstādāt ierīci:**

⚠	BĪSTAMĪBA	nozīmē tiešu bīstamu situāciju, kuras sekas ir nāve vai smagi ķermeņa ievainojumi, ja tie netiek novērsti.
⚠	BRĪDINĀJUMS	nozīmē bīstamu situāciju, kuras sekas var būt nāve vai smagi ķermeņa ievainojumi, ja tie netiek novērsti.
⚠	UZMANĪGI	nozīmē bīstamu situāciju, kuras sekas var būt viegli vai vidēji ķermeņa ievainojumi, ja tie netiek novērsti.
	UZMANĪBU	nozīmē bīstamu situāciju, kuras sekas varētu būt mantas bojājumi, ja tie netiek novērsti.
	Norāde	nozīmē noderīgas norādes un padomus.

2 Uzstādīšanas nosacījumi

Uzstādīšanas apstākļi ir izšķirīgi ierīces drošas, efektīvas un netraucētas darbības nodrošināšanai.

- Ievērojiet visas drošības norādes.
- Ņemiet vērā uzstādīšanas vietu un pozīciju telpā.

⚠ **BRĪDINĀJUMS**

Ugunsbīstamība, ko rada nelietpratīga uzstādīšana!
Ja tīkla kabelis vai kontaktdakša saskaras ar ierīces mugurpusi, ierīces vibrācija var sabojāt tīkla kabeli vai kontaktdakšu, tā ka var notikt īssavienojums.

▶ Uzmaniet, lai zem ierīces neiestrēgtu tīkla kabelis, kad uzstādāt ierīci.
▶ Ierīci uzstādīt tā, lai tā nesaskartos ar kontaktdakšām vai tīkla kabeļiem.
▶ Nepievienojiet pie kontaktligzdām ierīces aizmugures zonā nekādas ierīces.
▶ **Nenovietojiet un nelietojiet** daudzdaļīgas kontaktligzdas vai sadalītājus, kā arī citas elektroniskās ierīces (piem., halogēna transformatorus) ierīču aizmugurē.

⚠ **BRĪDINĀJUMS**

Ugunsgrēka bīstamība mitruma dēļ!
Ja strāvas vadošās daļas vai tīkla pieslēguma vadi kļūst mitri, var notikt īssavienojums.

▶ Ierīce ir izstrādāta izmantošanai slēgtās telpās. Nedarbiniet ierīci brīvā dabā vai mitruma un ūdens strūklas apvidū.

⚠ **BRĪDINĀJUMS**

Izplūstošs saldēšanas aģents un eļļa!
Ugunsgrēks. Ierīcē izmantotais saldēšanas aģents ir videi nekaitīgs, taču ugunsnedrošs. Ierīcē izmantotā eļļa arī ir ugunsnedroša. Izplūstošais saldēšanas aģents un eļļa atbilstoši augstas koncentrācijas un saskares ar ārēju siltuma avotu gadījumā var aizdegties.

▶ Nebojājiet saldēšanas aģenta kontūra un kompresora cauruļvadus.

2.1 Uzstādīšanas vieta

- Uzstādiet un izmantojiet ierīci tikai slēgtās telpās.
- Optimāla uzstādīšanas vieta ir sausa un labi vēdināma telpa.
- Uzstādot ierīci ļoti mitrā vidē, uz tās ārējās malas var veidoties kondensāts.
  Vienmēr ievērojiet labu pieplūdes un izplūdes ventilāciju uzstādīšanas vietā.
- Jo lielāks saldēšanas aģenta daudzums atrodas ierīcē, jo lielākai jābūt telpai, kurā novietota ierīce. Pārāk mazās telpās noplūdes gadījumā var rasties aizdedzināms gāzes-gaisa maisījums. Uz katriem 8 g saldēšanas aģenta uzstādīšanas vietai jābūt vismaz 1 m^3 lielai. Dati par esošo saldēšanas aģentu norādīti datu plāksnītē ierīces iekšpusē.
- Ierīces atrašanās vietā grīdai jābūt horizontālai un līdzenai.

2.2 Pozīcija telpā

- Neuzstādiet ierīci vietā, kas pakļauta tiešiem saules stariem vai atrodas tuvu apsildes ķermeņiem vai tamlīdzīgiem siltuma avotiem.
- Varat uzstādīt ierīci tieši blakus cepeškrāsnij.
- Uzstādot ierīci tieši blakus cepeškrāsnij, var nedaudz palielināties enerģijas patēriņš. Tas ir atkarīgs no cepeškrāsns lietošanas ilguma un intensitātes.
- Ierīci ar aizmuguri un, izmantojot klātpievienotos sienas spraišļus (sk. apakšā), ar tiem vienmēr novietojiet ierīci tieši pie sienas.*
- Ierīci ar aizmuguri novietojiet tieši pie sienas.*
- Izmantošana sprādzienbīstamās zonās nav pieļaujama.

3 Integrēšana virtuves iekārtā

- Ap ierīci varat izvietot virtuves mēbeles.

4 Uzstādīšanas izmēri

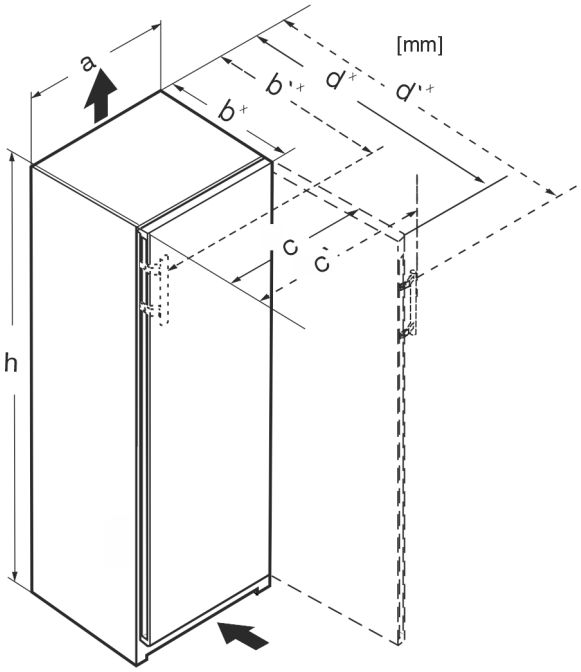

Fig. 1

	h	a	b	b'	c	c'	d	d'
RB.. 4250	1255	597	675x	719x	609	654	1215x	1222x
R.. 5250	1855	597	675x	719x	609	654	1215x	1222x
SR(B).. 525.. (i)	1855	597	675x	719x	609	654	1215x	1222x
RB.. 528..(i)	1855	597	675x	–	609	–	1217x	–
SRB.. 528..(i)	1855	597	675x	–	609	–	1217x	–
SRB.. 529i	1855	597	675x	719x	609	654	1215x	1222x
SRB.. 526..(i)	1855	597	675x	719x	609	654	1215x	1222x

x Ierīcēm ar klātpievienotajiem sienas spraišļiem izmērs palielinās par 15 mm (skat. 10 Sienas spraišļu montāža*) .

5 Pieplūdes ventilācijas prasības

IEVĒRĪBAI
Bojājuma risks, ko rada pārkaršana nepietiekamas pieplūdes ventilācijas dēļ!
Pārāk mazas pieplūdes ventilācijas gadījumā kompresors var sabojāties.
▶ Ievērojiet pietiekamu pieplūdes ventilāciju.
▶ Ievērojiet pieplūdes ventilācijas prasības.

Ja ierīci iebūvē virtuves sekcijā, noteikti ievērojiet šādas pieplūdes ventilācijas prasības:

- Principā ir spēkā nosacījums: jo lielāka ir ventilācijas sprauga, jo ekonomiskāk darbosies ierīce.

Norāde
Ja atstatums starp ierīces mugurpusi un sienu ir mazāks par 51 mm, var palielināties enerģijas patēriņš.*

6 Elektroapgādes pieslēgumu parametri

Pieslēgums elektroapgādes avotam atrodas ierīces mugurpusē. Lai ierīci varētu droši pieslēgt, pārliecinieties, vai ir izpildīti šādi priekšnoteikumi:

- ❑ Ir zināmi un tiek ievēroti pieslēguma pie elektroapgādes parametri. Skatīt turpmāk redzamo tabulu.
- ❑ Pieslēgums pie elektroapgādes jāizveido saskaņā ar pamācību. (skat. 21 Ierīces pievienošana pie elektroapgādes)

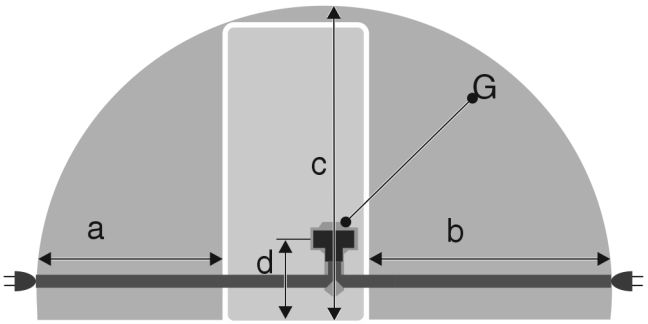

Fig. 2 Ledusskapji

(a) Barošanas kabeļa maksimāli pieejamais garums
(b) Barošanas kabeļa maksimāli pieejamais garums
(c) Barošanas kabeļa maksimāli pieejamais vertikālais garums
(d) Ierīces kontaktdakšas attālums līdz grīdai
(G) Ierīces kontaktdakša

600 mm platām ierīcēm:	
a	~ 1350 mm
b	~ 1800 mm
c	~ 2050 mm
d	~ 150 mm

7 Ūdens pieslēgums*

Ja šī ierīce ir aprīkota ar nekustīgu ūdens pieslēgumu, tad šai ierīcei ir pievienota atbilstoša šļūtene.

Norāde
Jūs varat iegādāties cita garuma šļūteni kā piederumu.

Pārskats par ūdens pieslēguma izmēriem:	(skat. 7.1 Ūdens pieslēguma izmēri)
Prasības saistībā ar ūdens spiedienu:	(skat. 7.2 Ūdens spiediens)
Ūdens pieslēguma izveide:	(skat. 18 Ierīces pievienošana pie ūdens apgādes*)

7.1 Ūdens pieslēguma izmēri

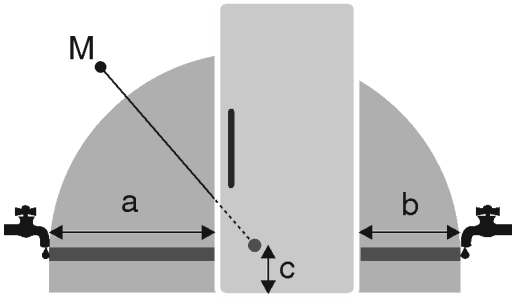

Fig. 3

(a) Maksimāli pieejamais šļūtenes garums
(b) Maksimāli pieejamais šļūtenes garums
(c) Magnētiskā vārsta atstatums līdz pamatnei
(M) Magnētiskais vārsts

600 mm platām ierīcēm:

a	b	c
~ 1650 mm	~ 1500 mm	~ 150 mm

7.2 Ūdens spiediens

Ūdens savienošanas vads un ierīces magnētiskais vārsts ir piemēroti ūdens spiedienam līdz 1 MPa (10 bar).

Lai pārliecinātos, ka šī ierīce nevainojami darbojas (caurplūdes daudzums, ledus gabaliņu izmērs, trokšņu līmenis), ievērojiet šādu ūdens spiedienu:

Ūdens spiediens:	
bar	MPa
no 1,5 līdz 6,2	no 0,15 līdz 0,62

Ūdens spiediens, izmantojot ūdens filtru:*	
bar*	MPa*
no 2,8 līdz 6,2	no 0,28 līdz 0,62

Ja spiediens ir augstāks par 6,2 bar:
▶ Priekšieslēdziet redukcijas vārstu.
▶ Izveidojiet ūdens pieslēgumu. (skat. 18 Ierīces pievienošana pie ūdens apgādes*)

8 Ierīces transportēšana

8.1 Ierīces transportēšana pirmreizējai ekspluatācijai

Pārliecinieties, vai ir izpildīti šādi priekšnoteikumi:
❑ Ierīce ir iepakota.
❑ Ierīce atrodas vertikāli.

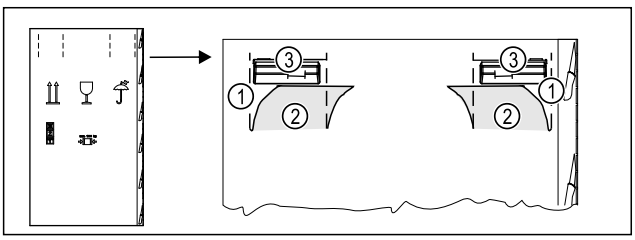

Fig. 4

▶ Iespiediet iepakojuma kartonu augšā pie perforējuma *Fig. 4 (1)*.
▶ Izvelciet iespiestās plāksnītes *Fig. 4 (2)*.
▷ Labajā un kreisajā pusē ir redzams pārvietošanas rokturis *Fig. 4 (3)*.
▶ Turiet ierīci aiz pārvietošanas rokturiem *Fig. 4 (3)*.
▶ Transportējiet ierīci, piesaistot divas personas.
▶ Izpakojiet ierīci. (skat. 9 Ierīces izpakošana)

8.2 Ierīces transportēšana pēc pirmreizējās ekspluatācijas

Ja pēc pirmreizējās ekspluatācijas vēlaties vēlreiz transportēt vai pārbīdīt, ņemiet vērā turpmāk minētās norādes.

Pārliecinieties, vai ir izpildīti šādi priekšnoteikumi:
❑ Ierīce ir iztukšota.
❑ Ierīce atrodas vertikāli.
❑ Ierīce ar durvīm: Durvis ir nodrošinātas pret nejaušu atvēršanos.
❑ Ierīce ar izvelkamo sekciju: Izvelkamā sekcija ir nodrošināta pret nejaušu atvēršanos.
❑ Ierīce ar kājiņām: Kājiņas ir ieskrūvētas.

▶ Turiet ierīci aiz pārvietošanas rokturiem.
▶ Transportējiet ierīci, piesaistot divas personas.

Pēc transportēšanas:
▶ Izskrūvējiet pie ierīces esošās kājiņas.
▶ Nolīmeņojiet ierīci. (skat. 12 Ierīces nolīmeņošana)

9 Ierīces izpakošana

Ja ierīcei nodarīti bojājumi, nekavējoties pirms tās pievienošanas sazinieties ar piegādātāju.

▶ Pārbaudiet ierīci un iepakojumu, vai transportēšanas laikā nav radušies bojājumi. Vērsieties nekavējoties pie piegādātāja, ja nojaušat kādus bojājumus.
▶ Noņemiet no ierīces aizmugures vai sānu sieniņām visus materiālus, kas var traucēt pienācīgu uzstādīšanu vai pieplūdes un izplūdes ventilāciju.
▶ Noņemiet visas aizsargplēves no ierīces. Turklāt neizmantojiet smailus un asus priekšmetus!

10 Sienas spraišļu montāža*

Ievērojot norādīto atstatumu līdz sienai, ierīce sasniedz deklarēto enerģijas patēriņu un neveido kondensātu augstāka apkārtējās vides mitruma gadījumā. Ierīce ir pilnīgi gatava ekspluatācijai bez sienas atstatuma spraišļiem, taču tai ir mazliet lielāks elektroenerģijas patēriņš.

Ja jūs ievietojat sienas atstatuma spraišļus, tad ierīces dziļums palielinās par apm. 15 mm.*

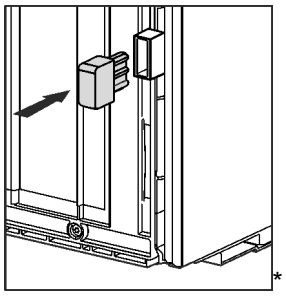

*

▶ Ierīce ar pievienotiem sienas atstatuma spraišļiem: Piestipriniet sienas atstatuma spraišļus ierīces aizmugurē apakšējā kreisajā un labajā pusē.

11 Ierīces uzstādīšana

UZMANĪBU
Savainošanās risks, ko rada smaga ierīce!
▶ Ierīce uz uzstādīšanas vietu jāpārvieto divām personām.

BRĪDINĀJUMS
Ugunsbīstamība, ko rada īssavienojums!
▶ Kad jūs uzstādāt ierīci: Nesalokiet, neiespiediet vai nebojājiet tīkla pieslēguma vadu.
▶ Nelietojiet ierīci ar bojātu tīkla pieslēguma vadu.

BRĪDINĀJUMS
Ugunsgrēka un savainojumu bīstamība!
▶ Uz ierīces aizliegts novietot siltumu radošas ierīces, piemēram, mikroviļņu krāsni, tosteri utt.!

Pārliecinieties, vai ir ievēroti šādi priekšnosacījumi:
❑ Pārbīdiet ierīci vienīgi nepiepildītā stāvoklī.
❑ Uzstādiet ierīci vienīgi ar palīdzību.

▶ Izņemiet tīkla pieslēguma vadu no papildaprīkojuma komplekta.
▶ Ievietojiet pilnīgi tīkla pieslēguma vada vājstrāvas ierīces ligzdu ierīces kontaktdakšā ierīces aizmugurē. Ievērojiet vājstrāvas ierīces ligzdas nostiprinājumu.
▶ Izvietojiet tīkla kontaktdakšu pēc vajadzības ar auklas palīdzību kā brīvi pieejamu tīkla kontaktdakšu.

12 Ierīces nolīmeņošana

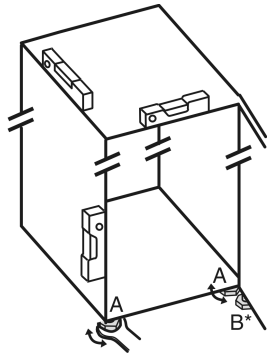

Fig. 5

▶ Izmantojot pievienoto uzgriežņu atslēgu un līmeņrādi, izskrūvējiet kājiņas *Fig. 5 (A)*, līdz ierīce ir noregulēta stabilā un taisnā stāvoklī.

UZMANĪBU
Savainošanās un bojājumu risks, ko rada ierīces apgāšanās!
Ja papildu kājiņa apakšējā gultņa balstā nepareizi balstās uz grīdas, ierīce var apgāzties. Tas var radīt materiālos zaudējumus un savainojumus.
▶ Saskaņā ar norādījumiem izskrūvējiet papildu kājiņu pie gultņa balsta.

▶ Izmantojot pievienoto uzgriežņu atslēgu, izskrūvējiet kājiņu *Fig. 5 (B)* no gultņa balsta, līdz tas atrodas uz grīdas.
▶ Pagrieziet kājiņu *Fig. 5 (B)* vēl par 90°.
▷ Ierīce ir nolīmeņota.

13 Darbības pēc uzstādīšanas

▶ Noņemiet visas transportēšanas stiprinājumu daļas.
▶ Noņemiet aizsargplēves no korpusa ārējā sāna.
▶ Noņemiet aizsargplēves no dekoratīvajām apmalēm.*
▶ No tērauda aizmugurējās sienas novelciet aizsargplēvi.*
▶ Notīriet ierīci. (Skatiet lietošanas pamācību.)
▶ Pierakstiet veidu (modeli, numuru), ierīces apzīmējumu, ierīces/sērijas numuru, pirkšanas datumu un tirdzniecības uzņēmuma adresi.

14 Vairāku ierīču uzstādīšana

Ierīces ir izstrādātas atšķirīgiem uzstādīšanas veidiem. Ja vēlaties uzstādīt vairākas ierīces vienu blakus otrai vai vienu virs otras, pārliecinieties, vai ir izpildīti šādi priekšnoteikumi:
❑ Uzstādiet vienīgi tādas ierīces vienu blakus otrai vai vienu virs otras, kuras ir izstrādātas šim nolūkam.
❑ Ievērojiet norādes un turpmāko tabulu.

IEVĒRĪBAI
Bojājumu bīstamība no kondensāta!
▶ Neuzstādiet ierīci tieši blakus citam ledusskapim/saldētavai.

Modelis	Uzstādīšanas veids
Visi modeļi	Atsevišķi
Modeļi, kura modeļa apzīmējums sākas ar **S...**.	Side-by-Side (SBS)
Modeļi bez sānu sieniņas apsildes	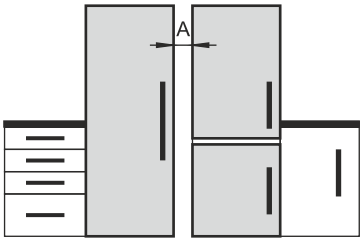 **Viena blakus otrai:** Uzstādiet ar atstatumu **A** 70 mm starp ierīcēm. Ja jūs neievērojat šo atstatumu, tad starp ierīcēm pie sānu sieniņām veidojas kondensāts. 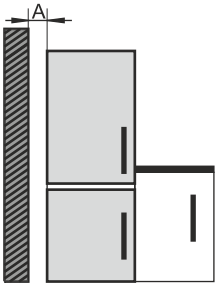 **Pie ārējās sieniņas:** Uzstādiet ar atstatumu **A**, kā veic uzstādīšanu vienu blakus otrai. Ja jūs neievērojat šo atstatumu, tad pie ierīces sānu sieniņas var veidoties kondensāts.

Modeļi un to uzstādīšanas veids

Samontējiet ierīces saskaņā ar atsevišķo montāžas pamācību.

15 Ierīces iebūve virtuves iekārtā

Ierīci varat iebūvēt virtuves iekārtā. Turklāt ievērojiet turpmāk aprakstītos uzstādīšanas nosacījumus:

- Ja virs ierīces uzstādāt uzliekamu skapīti, jums skapīša aizmugurē jāizveido atbilstoša dziļuma ventilācijas profils.
- Ja uzstādāt ierīci ar eņģēm blakus sienai, tas jāņem vērā attālums līdz ierīces sānam.
- Lai nodrošinātu pilnīgu durvju atvēršanu, ierīcei ir jābūt izvirzītai par priekšējās daļas biezumu. Atkarībā no nišas dziļuma ierīci var izvirzīt vēl vairāk.

Norāde
Ierīcēm ar durvju amortizatoru komplektu durvju atvēršanas leņķa ierobežošanai līdz 90° var iegādāties klientu apkalpošanas dienestā.

BRĪDINĀJUMS
Ugunsbīstamība, ko rada īssavienojums!
▶ Kad jūs uzstādāt ierīci: Nesalokiet, neiespiediet vai nebojājiet tīkla pieslēguma vadu.
▶ Nelietojiet ierīci ar bojātu tīkla pieslēguma vadu.

Pārliecinieties, vai ir izpildīti šādi priekšnoteikumi:

- ❑ Kontaktligzda ir viegli pieejama un neatrodas ierīces aizmugurē.
- ❑ Pieplūdes ventilācijas prasības ir ievērotas. (skat. 5 Pieplūdes ventilācijas prasības)
- ❑ Ir ņemti vērā pieslēgumu parametri. (skat. 21 Ierīces pievienošana pie elektroapgādes)
- ❑ Ir uzmontēti sienas atstatuma spraišļi.*

15.1 Nišas izmēri ierīcēm ar iedobtu rokturi*

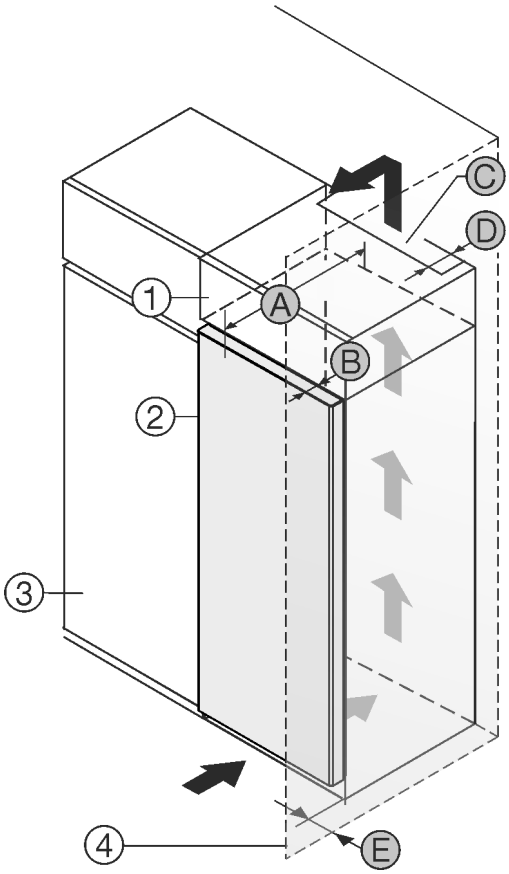

Fig. 6

(1) Uzliekams skapītis
(2) Ierīce
(3) Virtuves skapis
(4) Siena
(A) Ierīces dziļums
(B) Durvju dziļums
(C) Ventilācijas šķērsgriezums
(D) Ierīces mugurpuses attālums
(E) Attālums līdz ierīces sānam

Ierīces ar iedobtu rokturi:	
A	675 mm[x]
B	75 mm
C	vismaz 300 cm²
D	vismaz 50 mm
E	vismaz 13 mm

Ierīces ar iedobtu rokturi un stikla/akmens priekšdaļu:	
A	682 mm[x]
B	82 mm
C	vismaz 300 cm²
D	vismaz 50 mm
E	vismaz 20 mm

[x] Ierīcēm ar sienas spraišļiem izmērs palielinās par 15 mm.*

15.2 Nišas izmēri ierīcēm ar sviras rokturi*

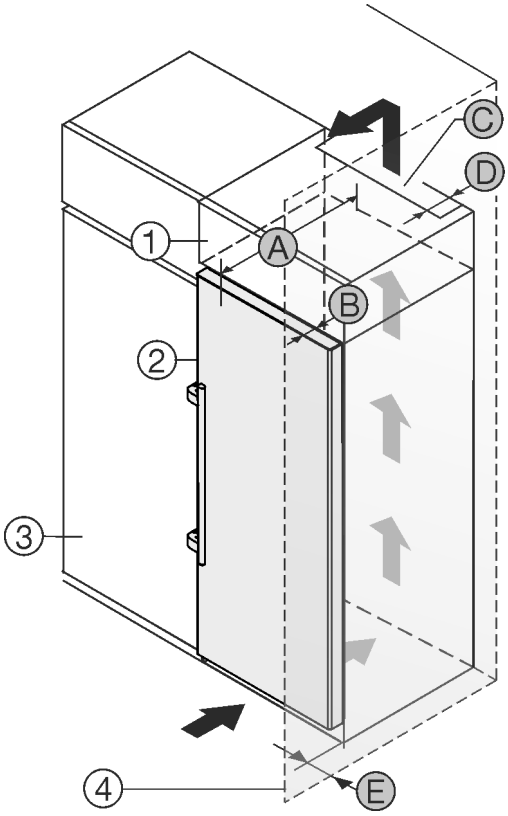

Fig. 7

(1) Uzliekams skapītis
(2) Ierīce
(3) Virtuves skapis
(B) Durvju dziļums
(C) Ventilācijas šķērsgriezums
(D) Ierīces mugurpuses attālums

(4) Siena

(A) Ierīces dziļums

(E) Attālums līdz ierīces sānam

Ierīces ar sviras rokturi:	
A	675 mm[x]
B	75 mm
C	vismaz 300 cm²
D	vismaz 50 mm
E	vismaz 57 mm

[x] Ierīcēm ar sienas spraišļiem izmērs palielinās par 15 mm.*

16 Iepakojuma otrreizēja pārstrāde

BRĪDINĀJUMS
Briesmas noslāpt, rotaļājoties ar iepakojuma materiālu un plēvēm!
▶ Neļaut bēriem rotaļāties ar iepakojuma materiāliem.

Iepakojums ir izgatavots no otrreizēji izmantojamām izejvielām:
- Gofrētais kartons/kartons
- Daļas no putu polistirola
- Plēves un maisiņi - no polietilēna
- Stiprinājuma lentes - no polipropilēna
- naglots koka rāmis ar polietilēna paplāksni*

▶ Nogādāt iepakojuma materiālu oficiālā savākšanas vietā.

17 Durvju atdures maiņa

Instruments

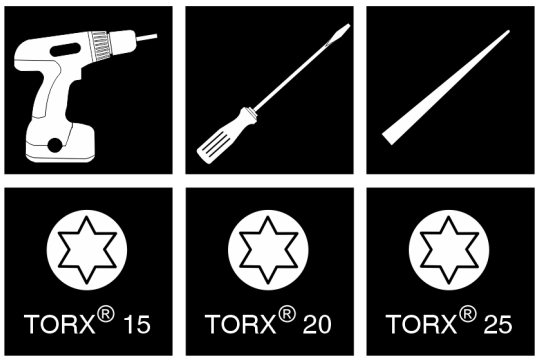

Fig. 8

IEVĒRĪBAI
Bojājumu risks, ko rada durvju sadursme!
Ierīču bojājums, veicot Side-by-Side uzstādīšanu. Ja jūs uzstādāt divas ierīces citu citai blakus noteiktā Side-by-Side izkārtojumā, abu ierīču durvju atturis ir norādīts rūpnīcas izpildījumā.
▶ Side-by-Side uzstādīšana: nemainiet durvju atturi.

Ierīcēm **ar durvju amortizatoru** ir spēkā sadaļas:
❑ Ierīcēm **ar** durvju amortizatoru
❑ Visām ierīcēm

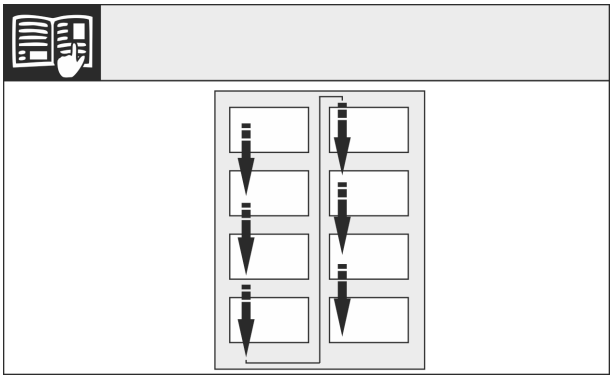

Fig. 9

Ievērojiet lasīšanas virzienu.

17.1 Durvju amortizatora noņemšana

Ierīcēm ar durvju amortizatoru:

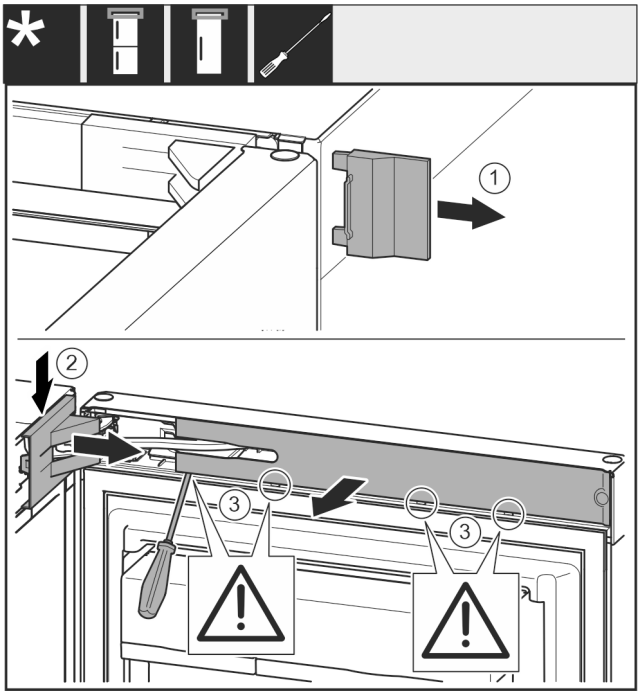

Fig. 10

▶ Atveriet durvis.

IEVĒRĪBAI
Bojājumu risks, ko rada skrūvgriezis!
Ja sabojājat durvju blīvējumu, tad durvis neaizveras pareizi, un dzesēšana nav pietiekama.
▶ Izmantojiet skrūvgriezi uzmanīgi kā palīglīdzekli.
▶ Nesabojājiet durvju blīvējumu ar skrūvgriezi.

▶ Noņemiet pārsegu *Fig. 10 (1)*.
▶ Atbrīvojiet un atvienojiet gultņa balsta pārsegu *Fig. 10 (2)*.
▶ Noņemiet gultņa balsta pārsegu *Fig. 10 (2)*.
▶ Atbrīvojiet aizsegu *Fig. 10 (3)* ar plakano skrūvgriezi un pagrieziet uz sāniem.

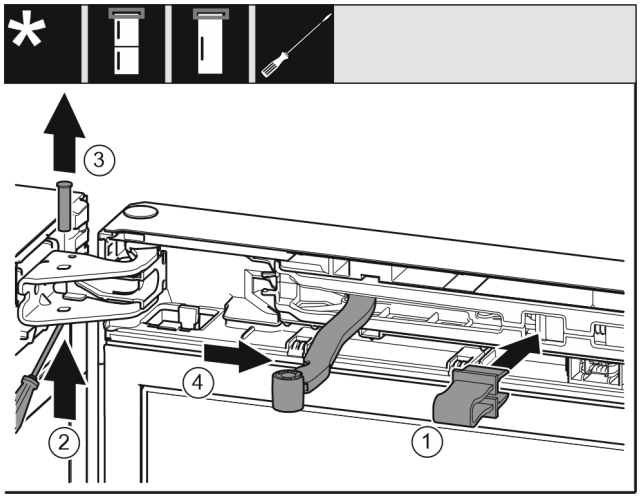

Fig. 11

UZMANĪBU
Saspiešanas risks, ko rada saliekams šarnīrs!
▶ Nofiksējiet aizturi.

▶ Nofiksējiet aizturi *Fig. 11 (1)* atverē.
▶ Izbīdiet tapu *Fig. 11 (2)*.
▶ Izņemiet ārā tapu *Fig. 11 (3)* uz augšu.
▶ Pagrieziet šarnīru *Fig. 11 (4)* durvju virzienā.

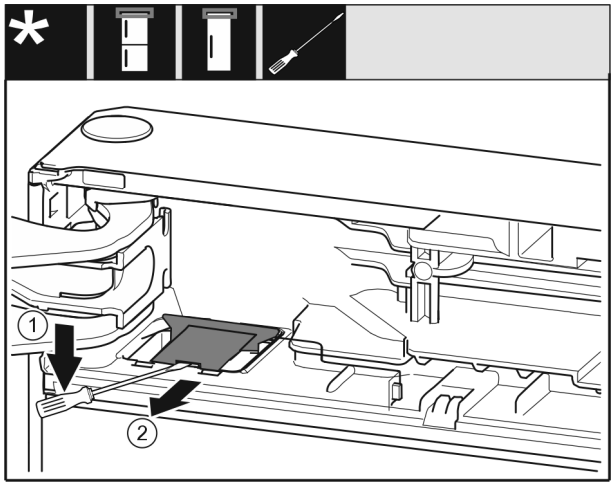

Fig. 12
▶ Atbrīvojiet pārsegu *Fig. 12 (1)* ar plakano skrūvgriezi.
▶ Izņemiet pārsegu *Fig. 12 (2)*.

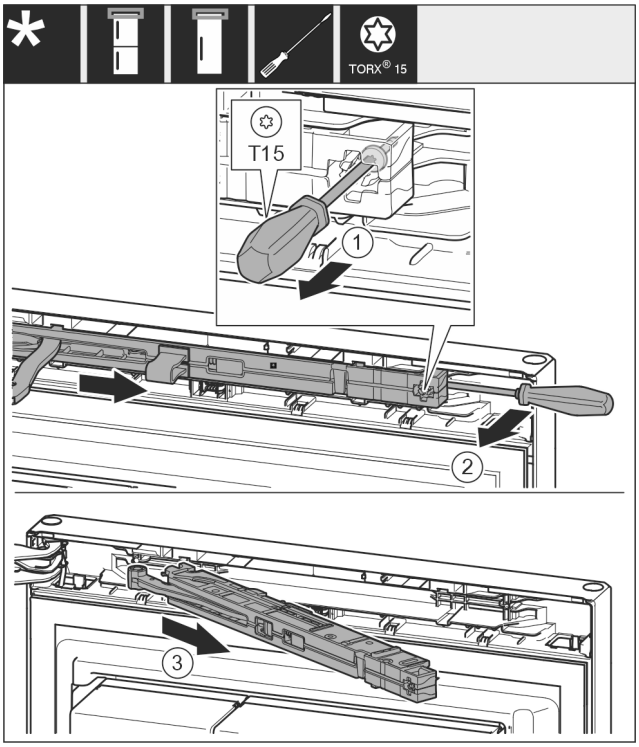

Fig. 13
▶ Atskrūvējiet durvju amortizatora mezgla skrūvi *Fig. 13 (1)* ar skrūvgriezi 14 mm.
▶ Izceliet durvju amortizatora mezglu *Fig. 13 (2)* roktura pusē ar skrūvgriezi uz priekšu.
▶ Izvelciet durvju amortizatora mezglu *Fig. 13 (3)*.

17.2 Durvju plaukta iztukšošana

▶ Izņemiet no durvju plauktiem pārtikas produktus.
▷ Pārtikas produkti nekrīt ārā no durvīm, kad demontējat durvis.

17.3 Durvju demontāža

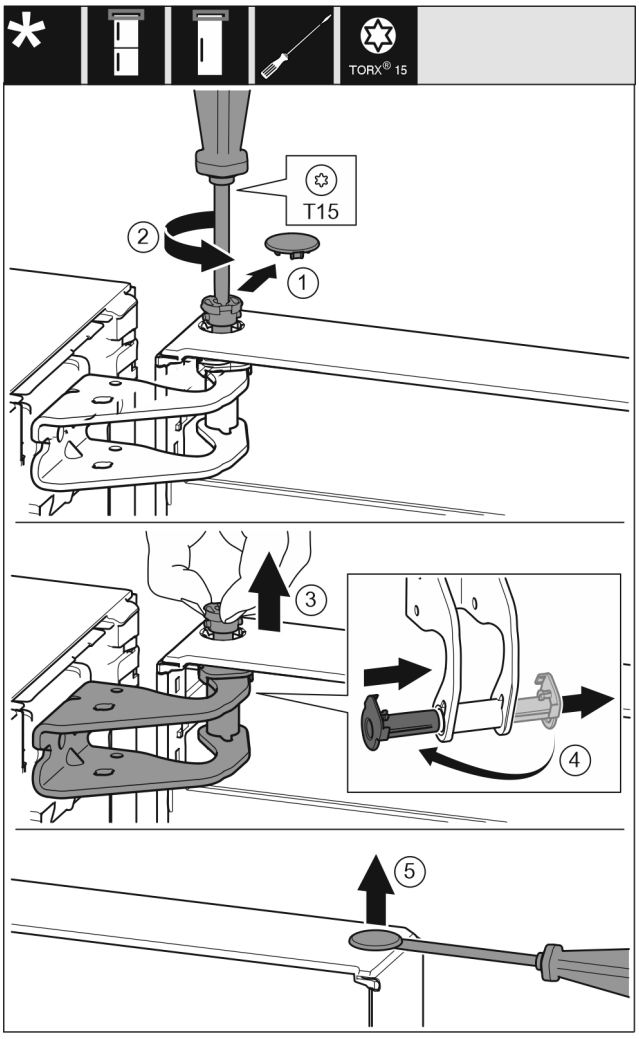

Fig. 14

▶ Noņemiet pārsegu *(1)* uzmanīgi.
▶ Izskrūvējiet mazliet tapu *(2)* ar skrūvgriezi.

UZMANĪBU
Savainošanās risks, ko rada izkrītošas durvis!
Ja pilnīgi izņemat tapu no durvīm, durvis var izkrist, un jūs varat savainoties.
▶ Noturiet durvis, pirms izņemat tapu.

▶ Noturiet durvis.
▶ Izvelciet ar pirkstiem tapu *(3)*.
▶ Izvelciet gultņa ieliktni *(4)* no vadotnes.
▶ Ievietojiet un nofiksējiet gultņa ieliktni *(4)* otrajā pusē.
▶ Paceliet un novietojiet durvis.
▶ Paceliet uzmanīgi ar skrūvgriezi un noņemiet pārsegu *(5)*.

17.4 Augšējo gultņa daļu pārlikšana

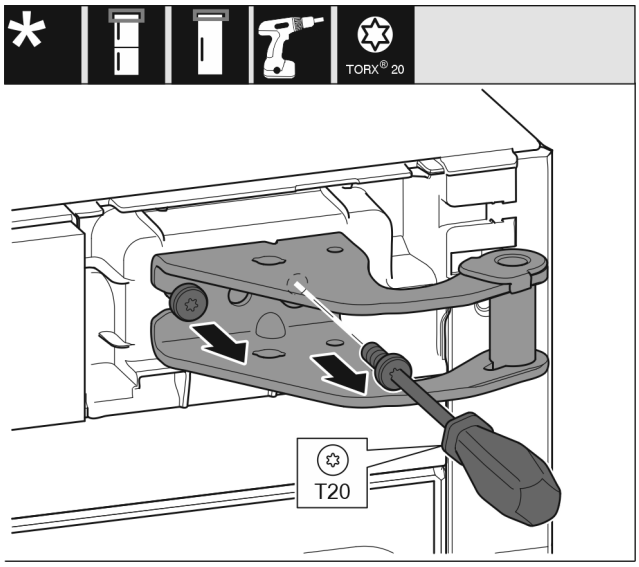

Fig. 15

▶ Izskrūvējiet skrūves.
▶ Paceliet un izņemiet gultņa balstu.

BRĪDINĀJUMS
Savainošanās risks, ko rada durvju izkrišana!
Ja balsta daļas nav pietiekami pieskrūvētas, durvis var izkrist. Tās var radīt smagus savainojumus. Turklāt iespējams, ka durvis kārtīgi neaizveras, līdz ar to ierīce dzesē nepareizi.
▶ Pieskrūvējiet gultņu balstus / gultņu skrūves ar 4 Nm.
▶ Pārbaudiet visas skrūves un, ja nepieciešams, papildus pievelciet.

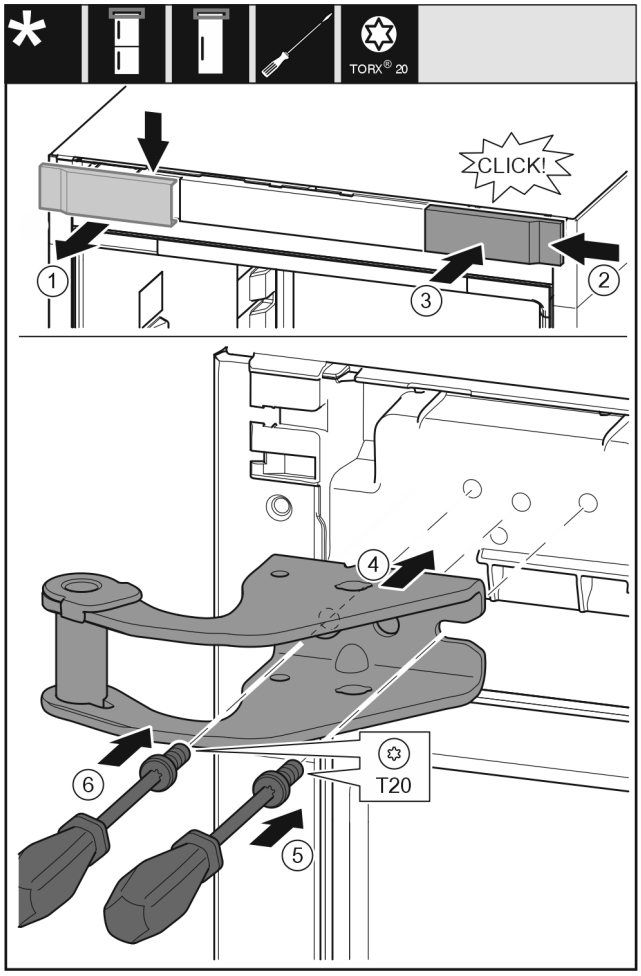

Fig. 16

- ▶ Noņemiet pārsegu *(1)* no augšas uz priekšu.
- ▶ Iekabiniet pārsegu *(2)*, pagrieztu par 180°, otrajā pusē no labās puses.
- ▶ Nofiksējiet pārsegu *(3)*.
- ▶ Pielieciet augšējo gultņa balstu *(4)*.
- ▶ Aizskrūvējiet skrūvi *(5)*.
- ▶ Aizskrūvējiet skrūvi *(6)*.

17.5 Apakšējo gultņa daļu pārlikšana

Visām ierīcēm:

BRĪDINĀJUMS

Savainošanās risks, ko rada durvju izkrišana!
Ja balsta daļas nav pietiekami pieskrūvētas, durvis var izkrist. Tās var radīt smagus savainojumus. Turklāt iespējams, ka durvis kārtīgi neaizveras, līdz ar to ierīce dzesē nepareizi.

- ▶ Pieskrūvējiet gultņu balstus / gultņu skrūves ar 4 Nm.
- ▶ Pārbaudiet visas skrūves un, ja nepieciešams, papildus pievelciet.

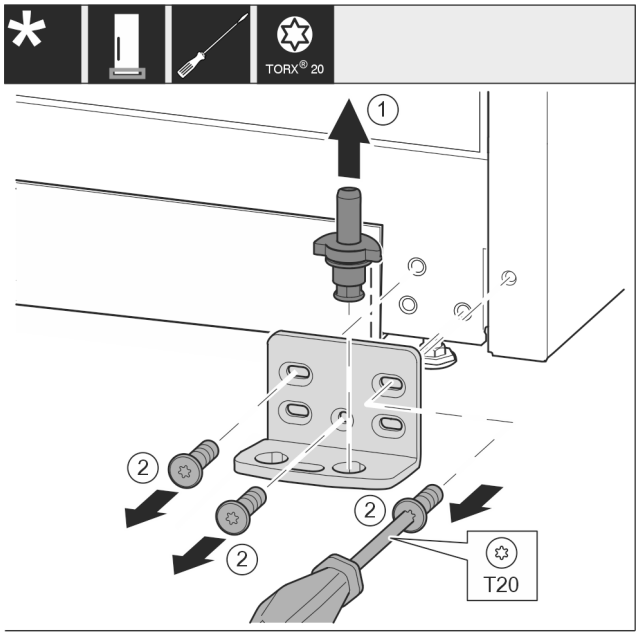

Fig. 17

- ▶ Pilnīgi izvelciet ārā uz augšu gultņa tapu *Fig. 17 (1)*.
- ▶ Ar skrūvgriezi izskrūvējiet skrūves *Fig. 17 (2)* un noņemiet gultņa balstu.

Visām ierīcēm:

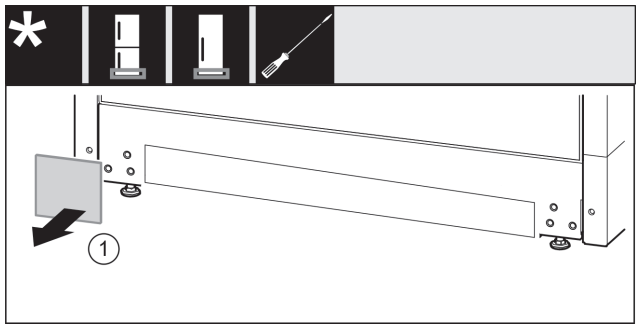

Fig. 18

- ▶ Noņemiet pārsegu *Fig. 18 (1)*.

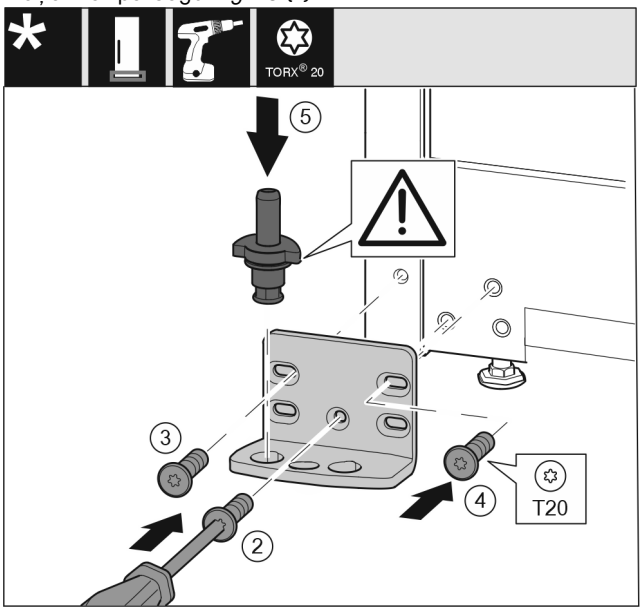

Fig. 19

- ▶ Pielieciet gultņa balstu otrā pusē un pieskrūvējiet, izmantojot skrūvgriezi. Sāciet apakšā pa vidu ar skrūvi *Fig. 19 (2)*.
- ▶ Pieskrūvējiet skrūvi *Fig. 19 (3)* un skrūvi *Fig. 19 (4)*.
- ▶ Pilnīgi ievietojiet gultņa tapu *Fig. 19 (5)*. Uzmaniet, lai fiksācijas izcilnis būtu vērsts virzienā uz aizmuguri.

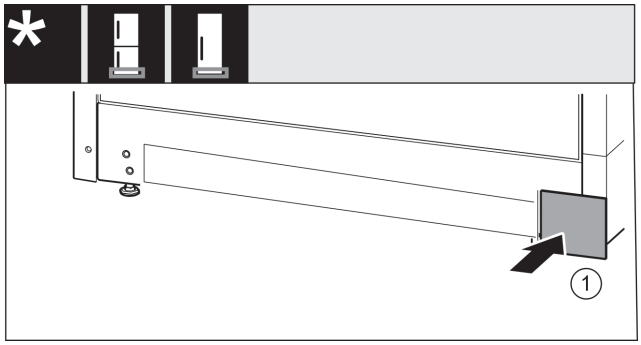

Fig. 20

▶ Uzlieciet atpakaļ pārsegu *Fig. 20 (1)* otrajā pusē.

17.6 Rokturu pārlikšana*

Visām ierīcēm:

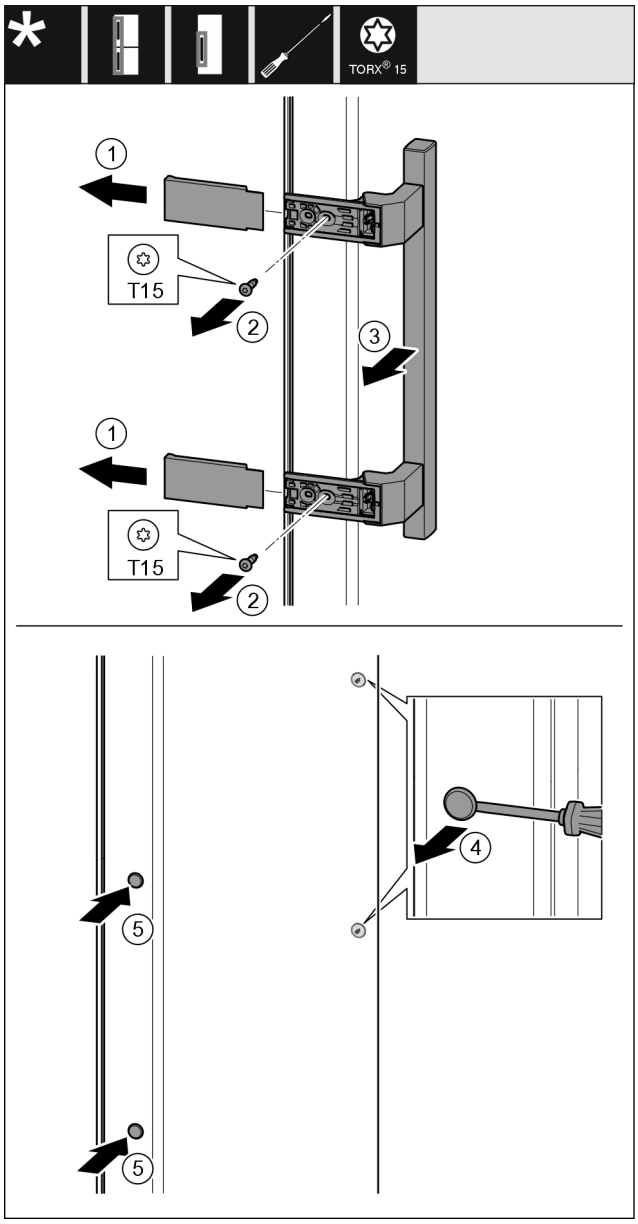

Fig. 21

▶ Noņemiet pārsegu *Fig. 21 (1)*.
▶ Ar skrūvgriezi izskrūvējiet skrūves *Fig. 21 (2)*.
▶ Noņemiet rokturi *Fig. 21 (3)*.
▶ Paceliet uzmanīgi ar plakano skrūvgriezi un izvelciet ārā sānu aizbāzni *Fig. 21 (4)*.
▶ Ievietojiet atpakaļ aizbāzni *Fig. 21 (5)* otrajā pusē.

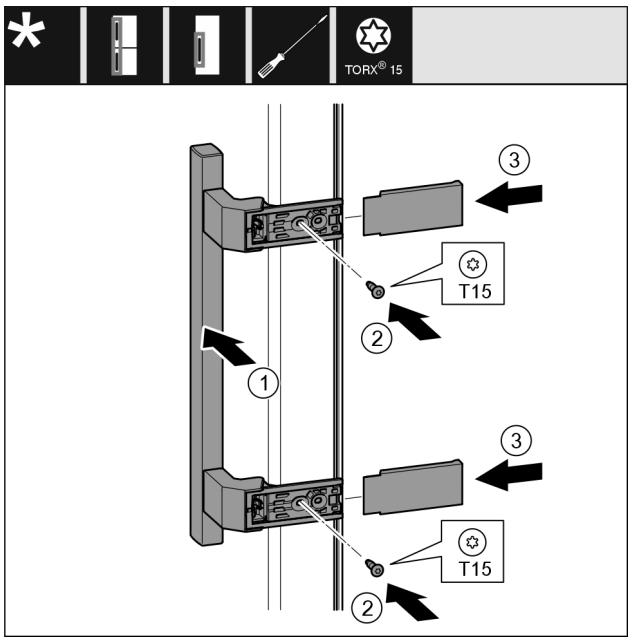

Fig. 22

▶ Pielieciet rokturi *Fig. 22 (1)* pretējā pusē.
▷ Skrūvju caurumiem jāatrodas tieši vienam virs otra.
▶ Ar skrūvgriezi pieskrūvējiet skrūves *Fig. 22 (2)*.
▶ Sānos pielieciet un uzbīdiet pārsegus *Fig. 22 (3)*.
▷ Ievērojiet pareizo nofiksēšanos.

17.7 Durvju montāža

▶ Uzlieciet durvis uz apakšējā gultņa balsta.

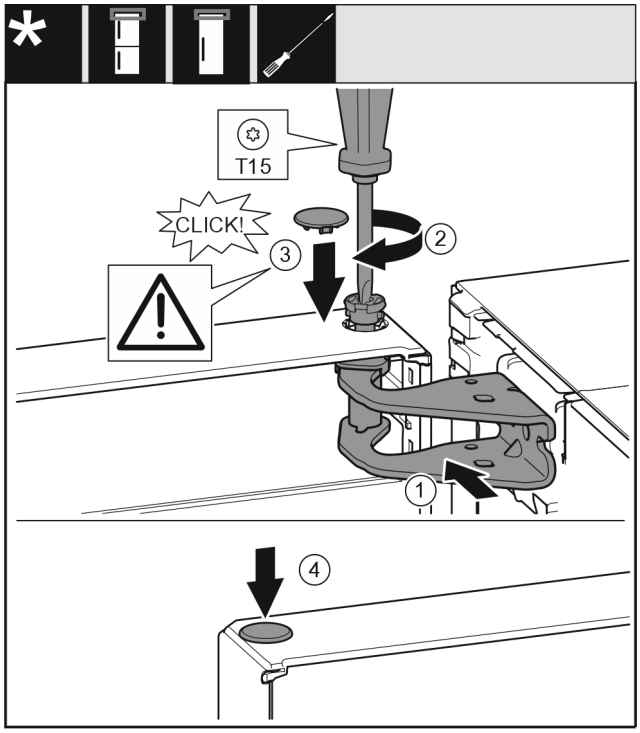

Fig. 23

▶ Nolīmeņojiet durvju augšdaļu pret atveri gultņa balstā *Fig. 23 (1)*.
▶ Ievietojiet tapu *Fig. 23 (2)* un pieskrūvējiet ar skrūvgriezi.
▶ Ievietojiet pārsegu *Fig. 23 (3)*.
▶ Pārbaudiet, lai pārsegs *Fig. 23 (3)* piekļautos pie durvīm.
▶ Ievietojiet pārsegu *Fig. 23 (4)*.

17.8 Durvju līmeņošana

Visām ierīcēm:

BRĪDINĀJUMS
Savainošanās risks, ko rada durvju izkrišana!
Ja balsta daļas nav pietiekami pieskrūvētas, durvis var izkrist. Tās var radīt smagus savainojumus. Turklāt iespējams, ka durvis kārtīgi neaizveras, līdz ar to ierīce dzesē nepareizi.
- ▶ Pieskrūvējiet gultņu balstus ar 4 Nm.
- ▶ Pārbaudiet visas skrūves un, ja nepieciešams, papildus pievelciet.

- ▶ Nolīmeņojiet iespējami durvis ar abiem iegarenajiem caurumiem apakšējā gultņa balstā paralēli ierīces korpusam. Izskrūvējiet šim nolūkam ar klātpievienoto T20 instrumentu vidējo skrūvi apakšējā gultņa balstā. Atskrūvējiet atlikušās skrūves mazliet ar T20 instrumentu vai skrūvgriezi T20 un nolīmeņojiet iegarenajos caurumos.
- ▶ Atbalstiet durvis: izskrūvējiet ar dakšveida uzgriežņatslēgu SW10 no gultņa balsta apakšā kājiņu, līdz tā balstās uz grīdas, tad pagrieziet vēl par 90°.

17.9 Ierīces ar durvju amortizatoru: Durvju amortizatora montāža

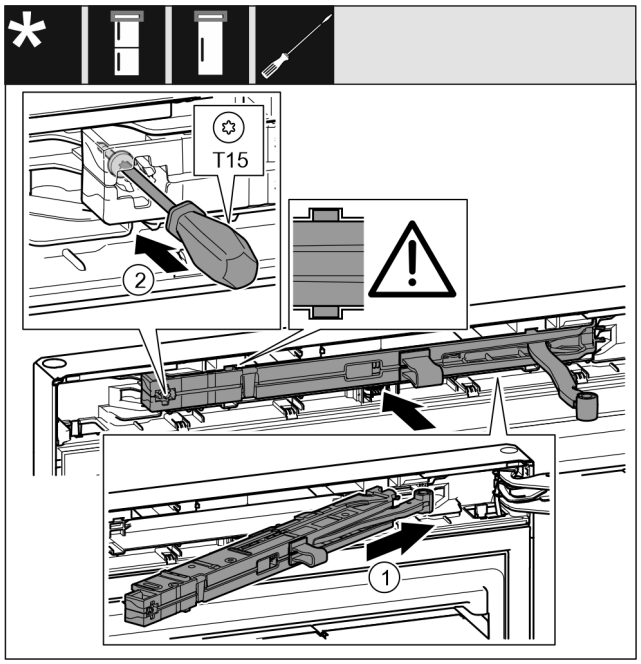

Fig. 24

- ▶ Iebīdiet slīpi durvju amortizatora mezglu *Fig. 24 (1)* gultņa balsta pusē līdz galam padziļinājumā.
- ▶ Pilnīgi iebīdiet durvju amortizatora mezglu.
- ▷ Durvju amortizatora mezgls ir pareizi novietots, ja durvju amortizatora mezgla riba atrodas vadotnē korpusā.
- ▶ Pieskrūvējiet skrūvi *Fig. 24 (2)* ar skrūvgriezi.

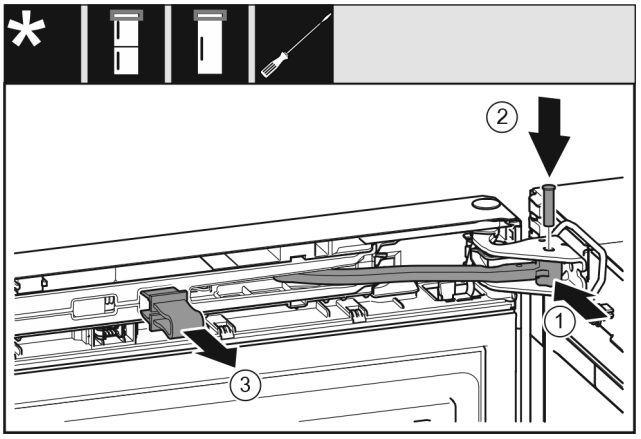

Fig. 25

Durvis ir atvērtas par 90°.
- ▶ Pagrieziet šarnīru *Fig. 25 (1)* gultņa balstā.
- ▶ Ievietojiet tapu *Fig. 25 (2)* gultņa balstā un šarnīrā. Uzmaniet, lai fiksācijas izcilnis pareizi atrastos rievā.
- ▶ Noņemiet aizturi *Fig. 25 (3)*.

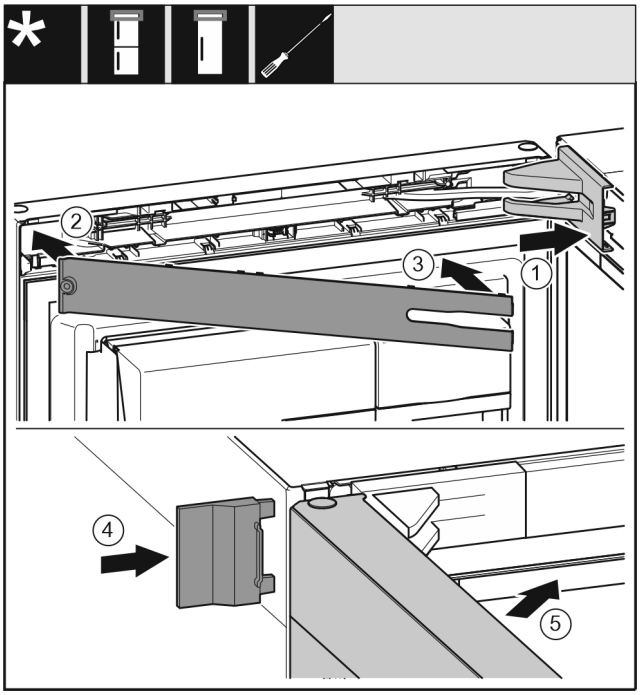

Fig. 26

- ▶ Uzlieciet un nofiksējiet gultņa balsta pārsegu *Fig. 26 (1)*, ja nepieciešams, uzmanīgi atspiediet.
- ▶ Uzlieciet aizsegu *Fig. 26 (2)*.
- ▶ Pievirziet un nofiksējiet aizsegu *Fig. 26 (3)*.
- ▶ Uzbīdiet ārējo pārsegu *Fig. 26 (4)*.
- ▶ Aizveriet augšējās durvis *Fig. 26 (5)*.

18 Ierīces pievienošana pie ūdens apgādes*

Pārliecinieties, vai ir izpildīti šādi priekšnoteikumi:
- ❑ Izmēri pieslēgumam pie ūdens apgādes ir zināmi un tiek ievēroti.
- ❑ Ir ievērots ūdens spiediens.
- ❑ Ūdens padeve ierīcei noris pa aukstā ūdens cauruļvadu, kas iztur darba spiedienu, un ir pievienots pie dzeramā ūdens apgādes.
- ❑ Visas ierīces un aprīkojumi, kas tiek izmantoti ūdens padevei, atbilst attiecīgās valsts spēkā esošajiem noteikumiem.

- ❑ Ierīces aizmugure ir pieejama, lai jūs varētu pievienot ierīci pie dzeramā ūdens apgādes.
- ❑ Tiek izmantota klātpievienotā šļūtene. Nolietotās šļūtenes ir utilizētas.
- ❑ Šļūtenes fitingā ir siets ar blīvējumu.
- ❑ Starp lokano cauruļvadu un mājas ūdens pieslēgumu jāparedz ūdens krāns, lai vajadzības gadījumā jūs varētu pārtraukt ūdens padevi.
- ❑ Ūdens krāns atrodas ārpus ierīces aizmugures zonas un ir viegli pieejams. Tādējādi jūs varat ierīci novietot iespējami tuvu pie sienas un vajadzības gadījumā jūs varat ātri aizgriezt ūdens krānu.

BRĪDINĀJUMS
Elektriskā trieciena risks, ko rada ūdens!
- ▶ Pirms pieslēguma pie ūdensvada: Atvienojiet ierīci no kontaktligzdas.
- ▶ Pirms pieslēguma pie ūdens pievades cauruļvadiem: Noslēdziet ūdens apgādi.
- ▶ Pārliecinieties, vai tikai kvalificēti speciālisti pievieno ierīci pie dzeramā ūdens apgādes.

BRĪDINĀJUMS
Saindēšanās risks, ko rada netīrs ūdens!
- ▶ Pievienojiet tikai pie dzeramā ūdens apgādes.

18.1 Šļūtenes pievienošana

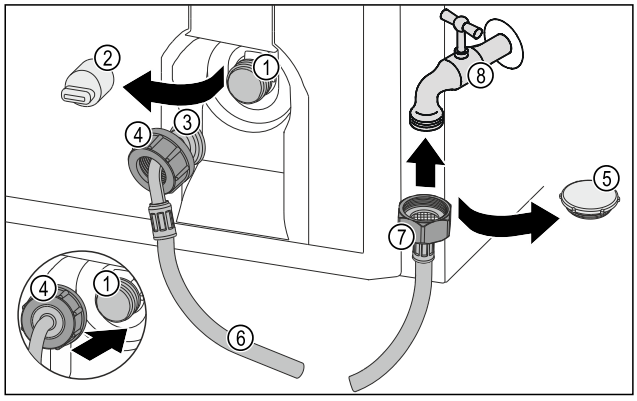

Fig. 27

(1) Magnētiskais vārsts: Magnētiskais vārsts ir apakšā ierīces aizmugurē. Tam ir R3/4 savienojuma vītne.
(2) Pārsegs
(3) Noslīpināts šļūtenes gals
(4) Uzgrieznis
(5) Noslēgvāciņš
(6) Šļūtene
(7) Taisns šļūtenes gals
(8) Ūdens krāns

IEVĒRĪBAI
Bojājumu risks, ko rada nelietpratīga montāža!
- ▶ Nesabojājiet vai nepārlociet šļūteni montāžas laikā.
- ▶ Nesabojājiet vai nepārlociet šļūteni, uzstādot ierīci.

Šļūtenes pievienošana pie ierīces:
- ▶ Noņemiet pārsegu *(2)*.
- ▶ Virziet līdz galam uzgriezni *(4)* pāri noslīpinātam šļūtenes galam *(3)* un noturiet.

IEVĒRĪBAI
Neblīvs magnētiskais vārsts, ko rada bojātas vītnes vijumi!
Ja magnētiskais vārsts ir neblīvs, var izplūst ūdens.
- ▶ Ievērojiet turpmākās norādes par uzgriežņu montāžu uz magnētiskā vārsta.
- ▶ Pielieciet uzgriezni *(4)* uzmanīgi uz magnētiskā vārsta *(1)* un noturiet.
- ▶ Uzskrūvējiet uzgriezni *(4)* ar roku taisni uz vītnes, līdz ir panākts drošs un stingrs nostiprinājums.
- ▷ Šļūtene ir pievienota pie ierīces.

Šļūtenes pievienošana pie ūdens krāna:
- ▶ Noņemiet noslēgvāciņu *Fig. 27 (5)*.
- ▶ Pielieciet taisno šļūtenes galu *Fig. 27 (7)* pie ūdens krāna *Fig. 27 (8)*.
- ▶ Pievelciet taisnā šļūtenes gala *Fig. 27 (7)* uzgriezni pulksteņrādītāja kustības virzienā.
- ▷ Šļūtene ir pievienota pie ūdens krāna.

18.2 Ūdens sistēmas pārbaude

Pirms jūs pilnīgi uzstādāt ierīci, Liebherr iesaka pārbaudīt ūdens sistēmas hermētiskumu.
- ▶ Ievietojiet InfinitySpring ūdens tvertni. (skat. 19 Ūdens tvertne*) *
- ▶ Ievietojiet InfinitySpring ūdens filtru. (skat. 20 Ūdens filtrs*) *
- ▶ Atveriet lēnām ūdens krānu.
- ▶ Pārbaudiet, vai šļūtenes, ūdens padeve un pieslēgumi ir hermētiski.
- ▷ Ūdens sistēmas hermētiskums ir pārbaudīts.
- ▷ Ūdens sistēma ir hermētiska: Jūs varat pilnīgi uzstādīt ierīci.

Norāde
InfinitySpring: Pirms pirmās lietošanas reizes jums jāsāk lietot InfinitySpring. Šim nolūkam jāatgaiso un jāiztīra ūdens sistēma. (skatiet Quick Start Guide vai lietošanas pamācību)*

19 Ūdens tvertne*

InfinitySpring ūdens tvertne atkarībā no ierīces atrodas aiz zemākās atvilktnes ledusskapja nodalījumā vai BioFresh nodalījumā.*

19.1 Ūdens tvertnes ievietošana

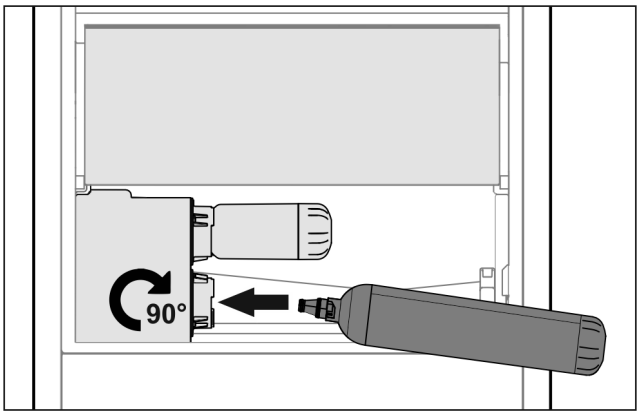

Fig. 28
- ▶ Izņemiet atvilktni.
- ▶ Ievietojiet ūdens tvertni un pagrieziet par apm. 90° pa labi līdz galam.
- ▶ Pārbaudiet, vai ūdens tvertne ir blīva, un vai neizplūst ūdens.
- ▶ Ievietojiet atvilktni.
- ▶ Atgaisojiet ūdens sistēmu. (Skatīt ātrās darba sākšanas ceļvedi vai lietošanas pamācību.)

Ūdens filtra vietā var ievietot papildu ūdens tvertni.*

Norāde
Ūdens tvertni var iegādāties kā rezerves daļu.

20 Ūdens filtrs*

Ūdens filtrs atkarībā no ierīces atrodas aiz zemākās atvilktnes ledusskapja nodalījumā vai BioFresh nodalījumā.*

Tas uzņem ūdenī esošos nogulsnējumus un samazina hlora piegaršu.

- ❑ Norādītās jaudas gadījumā nomainiet ūdens filtru vēlākais ik pēc 6 mēnešiem, vai ja notiek caurplūdes intensitātes ievērojama samazināšanās.
- ❑ Ūdens filtrs satur aktīvo ogli, un to var utilizēt kopā ar parastiem sadzīves atkritumiem.

Norāde
Jūs saņemsiet ūdens filtru Liebherr-Hausgeräte internetveikalā tīmekļa vietnē home.liebherr.com/shop/de/deu/zubehor.html.

20.1 Ūdens filtra ievietošana

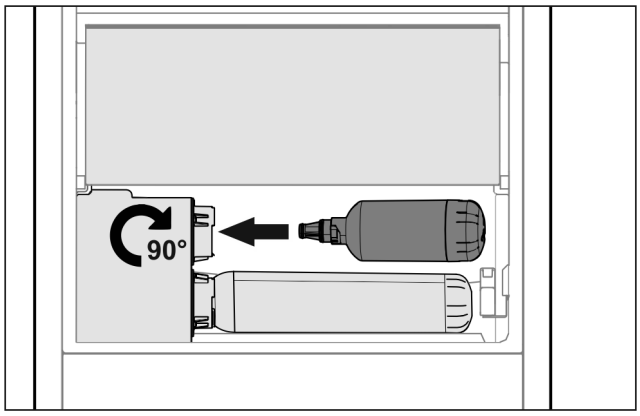

Fig. 29

- ▶ Izņemiet atvilktni.
- ▶ Ievietojiet ūdens filtru un pagrieziet par apm. 90° pa labi līdz galam.
- ▶ Pārbaudiet, vai filtrs ir blīvs, un vai neizplūst ūdens.
- ▶ Ievietojiet atvilktni.

Norāde
Jauni ūdens filtri var saturēt suspendētas daļiņas.*

- ▶ Pēc filtra nomaiņas: Noteciniet un utilizējiet 3 l ūdens no InfinitySpring.

▷ Tagad ūdens filtrs ir gatavs lietošanai.

21 Ierīces pievienošana pie elektroapgādes

BRĪDINĀJUMS
Elektriskā trieciena risks un savainošanās risks, ko rada bojāta ierīce vai bojāts tīkla pieslēguma vads!
Briesmas dzīvībai un griezti savainojumi. Ja ierīce vai tīkla pieslēguma vads transportēšanas laikā bija bojāts, tad jūs varat gūt nāvējošu elektrisko triecienu. Turklāt jūs varat sagriezties pie ierīces korpusa bojātajām daļām.

- ▶ Pārbaudiet ierīci un tīkla pieslēguma vadu pēc transportēšanas, vai nav bojājumu.
- ▶ Nesāciet lietot ierīci nekādā gadījumā, ja ir bojāta ierīce vai tīkla pieslēguma vads.
- ▶ Sazinieties ar klientu servisu.

Jūs pievienojat šo ierīci pie elektrotīkla, izmantojot atsevišķi piegādāto tīkla pieslēguma vadu. Tīkla pieslēguma vada vienā galā ir vājstrāvas ierīces ligzda un otrā galā tīkla kontaktdakša.

Pārliecinieties, vai ir izpildīti šādi priekšnoteikumi:

- Ierīce un tīkla pieslēguma vads nav bojāti.
- Ierīce ir uzstādīta atbilstoši noteikumiem. (skat. 10 Sienas spraišļu montāža*)
- Ir ievērotas elektriskā pieslēguma prasības.
- Izmēri pieslēgumam atbilstoši noteikumiem ir zināmi un ievēroti. (skat. 6 Elektroapgādes pieslēgumu parametri)
- Tīkla spriegums un frekvence atbilst norādēm datu plāksnītē.
- Kontaktligzda ir iezemēta atbilstoši noteikumiem un elektriski aizsargāta ar drošinātāju.
- Drošinātāja atkrišanas strāva atrodas diapazonā no 10 A līdz 16 A.
- Kontaktligzda ir viegli pieejama un neatrodas ierīces aizmugurē. (skat. 6 Elektroapgādes pieslēgumu parametri)

IEVĒRĪBAI
Bojājumu risks, ko rada nelietpratīga lietošana!
Ierīces elektrisko komponentu bojājums.

- ▶ Izmantojiet vienīgi komplektā iekļauto tīkla pieslēguma vadu.

BRĪDINĀJUMS
Ugunsbīstamība, ko rada nelietpratīga pievienošana!
Apdegumi.
Ierīces bojājumi.

- ▶ Neizmantojiet pagarinātājus.
- ▶ Neizmantojiet sadales ierīces.

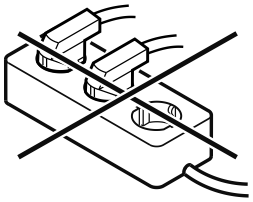

IEVĒRĪBAI
Bojājumu risks, ko rada nelietpratīga pievienošana!
Ierīces bojājumi.

- ▶ Nepievienot ierīci pie savrupa strāvas pārveidotāja, piem., saules elektrostacijām un benzīna ģeneratoriem.

- ▶ Pievienojiet tīkla pieslēguma vada tīkla kontaktdakšu pie elektroapgādes. Ievērojiet tīkla kontaktdakšas nostiprinājumu kontaktligzdā.
- ▷ Displejā parādās Liebherr logotips.
- ▷ Rādījums pārslēdzas uz gaidstāves simbolu.
- ▷ Ja 60 sekunžu laikā nenotiek nekādas darbības: Gaidstāves simbols izbalē vai izzūd.
- ▷ Ierīce ir pievienota. Pirmreizējo ekspluatāciju skatiet šādās nodaļās vai lietošanas pamācībā.



home.liebherr.com/fridge-manuals

LV ledusskapis

Izdevuma datums: 20251117

Preces numuru rādītājs: 7086759-00

Liebherr-Hausgeräte Marica EOOD
Bezirk Plovdiv
4202 Radinovo
Bulgarien



Montāžas pamācība

Quality, Design and Innovation



home.liebherr.com/fridge-manuals

LIEBHERR

Saturs

1 Vispārējie drošības norādījumi..... 2

2 Uzstādīšanas nosacījumi..... 3
2.1 Uzstādīšanas vieta..... 3
2.2 Pozīcija telpā..... 3
2.3 Integrēšana virtuves iekārtā..... 3

3 Uzstādīšanas izmēri..... 4

4 Pieplūdes ventilācijas prasības..... 4

5 Elektroapgādes pieslēgumu parametri..... 4

6 Ūdens pieslēgums*..... 5
6.1 Ūdens pieslēguma izmēri*..... 5
6.2 Ūdens spiediens..... 5

7 Ierīces transportēšana..... 5
7.1 Ierīces transportēšana pirmreizējai ekspluatācijai 5
7.2 Ierīces transportēšana pēc pirmreizējās ekspluatācijas..... 5

8 Ierīces izpakošana..... 6

9 Sienas spraišļu montāža*..... 6

10 Ierīces uzstādīšana..... 6

11 Ierīces nolīmeņošana..... 6

12 Darbības pēc uzstādīšanas..... 6

13 Vairāku ierīču uzstādīšana..... 7

14 Ierīces iebūve virtuves iekārtā..... 7
14.1 Nišas izmēri ierīcēm ar iedobtu rokturi*..... 7
14.2 Nišas izmēri ierīcēm ar sviras rokturi*..... 8

15 Iepakojuma otrreizēja pārstrāde..... 8

16 Durvju atdures maiņa..... 8
16.1 Augšējā durvju amortizatora noņemšana*..... 9
16.2 Apakšējā durvju amortizatora noņemšana..... 10
16.3 Kabeļu savienojuma atvienošana*..... 11
16.4 Durvju plaukta iztukšošana..... 12
16.5 Ierīces bez durvju amortizatora: Pārsegu noņemšana*..... 12
16.6 Augšējo durvju demontāža*..... 13
16.7 Augšējo durvju demontāža*..... 13
16.8 Augšējo durvju demontāža*..... 14
16.9 Apakšējo durvju demontāža..... 14
16.10 Augšējo gultņa daļu pārlikšana*..... 15
16.11 Augšējo gultņa daļu pārlikšana*..... 16
16.12 Augšējo gultņa daļu pārlikšana*..... 16
16.13 Vidējo gultņa daļu pārlikšana..... 18
16.14 Apakšējo gultņa daļu pārlikšana..... 18
16.15 Gultņa daļu pārlikšana..... 19
16.16 Rokturu pārlikšana*..... 21
16.17 Bez durvju amortizatora: Apakšējo durvju montāža*..... 22
16.18 Ar durvju amortizatoru: Apakšējo durvju montāža*..... 23
16.19 Augšējo durvju montāža*..... 23
16.20 Augšējo durvju montāža*..... 23
16.21 Augšējo durvju montāža*..... 24
16.22 Kabeļu savienojuma montāža*..... 24
16.23 Durvju līmeņošana..... 25
16.24 Pārsegu piestiprināšana*..... 25
16.25 Ierīces ar durvju amortizatoru: Apakšējā durvju amortizatora montāža*..... 25
16.26 Ierīces ar durvju amortizatoru: Augšējā durvju amortizatora montāža*..... 26

17 Ierīces pievienošana pie ūdens apgādes*..... 27
17.1 Šļūtenes pievienošana*..... 28
17.2 Ūdens sistēmas pārbaude..... 28

18 Ūdens tvertne*..... 28
18.1 Ūdens tvertnes ievietošana..... 28

19 Ūdens filtrs*..... 28
19.1 Ūdens filtra ievietošana..... 29

20 Ierīces pievienošana pie elektroapgādes..... 29

Ražotājs pastāvīgi strādā pie visu tipu un modeļu pilnveidošanas. Tādēļ ceram uz jūsu izpratni un paturam tiesības veikt izmaiņas formā, aprīkojumā un tehnoloģijā.

Simbols	Skaidrojums
	**Instrukcijas lasīšana** Lai iepazītos ar visām jaunās ierīces priekšrocībām, uzmanīgi izlasiet šajā pamācībā sniegtās norādes.
	**Papildinformācija internetā** Elektronisko pamācību ar izvērstu informāciju dažādās valodās atradīsiet internetā, noskenējot pamācības priekšējā lappusē esošo kvadrātkodu vai ievadot servisa numuru tīmekļvietnē **home.liebherr.com/fridge-manuals**. Servisa numuru atradīsiet datu plāksnītē: 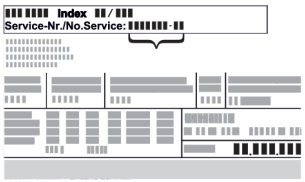 *Fig.* Piemēra attēlojums
	**Ierīces pārbaude** Pārbaudiet visas daļas, vai transportēšanas laikā nav radušies bojājumi. Pretenziju gadījumā vērsieties tirdzniecības uzņēmumā vai klientu apkalpošanas dienestā.
	**Atšķirības** Šī instrukcija attiecas uz vairākiem modeļiem, tādēļ ir iespējamas atšķirības. Nodaļas, kas attiecas tikai uz noteiktām ierīcēm, apzīmētas ar zvaigznīti (*).
	**Norādes par veicamajam darbībām un veicamo darbību rezultāti** Norādes par veicamajam darbībām ir atzīmētas ar ▶. Veicamo darbību rezultāti ir atzīmēti ar ▷.
	**Videomateriāli** Videomateriāli par ierīcēm ir pieejami videotēkas “YouTube” kanālā “Liebherr-Hausgeräte”.

Atvērtā pirmkoda licences:

Ierīce satur programmatūras komponentus, kuri izmanto atvērtā pirmkoda licences. Informāciju par izmantotajām atvērtā pirmkoda licencēm varat lejupielādēt šeit: **home.liebherr.com/open-source-licences**

1 Vispārējie drošības norādījumi

- Rūpīgi uzglabājiet šo montāžas pamācību, lai jūs jebkurā brīdī varētu tai piekļūt.
- Ja jūs ierīci nododat tālāk, tad nododiet kopā ar to arī montāžas pamācību turpmākajam īpašniekam.
- Lai pienācīgi un droši izmantotu ierīci, pirms uzstādīšanas un lietošanas rūpīgi izlasiet šo montāžas pamācību. Vienmēr ievērojiet tajā iekļautās norādes, drošības

norādījumus un brīdinājuma norādījumus. Tie ir svarīgi, lai droši un nevainojami varētu uzstādīt un lietot ierīci.
- Vispirms izlasiet vispārējos drošības norādījumus **lietošanas pamācībā**, kas pieder pie šīs montāžas pamācības, nodaļā "Vispārējie drošības norādījumi" un ievērojiet tos. Ja vairs nevarat atrast šo **lietošanas pamācību**, tad **lietošanas pamācību** varat lejupielādēt internetā, ievadot servisa numuru tīmekļvietnē **home.liebherr.com/fridge-manuals**. Servisa numuru atradīsiet datu plāksnītē:

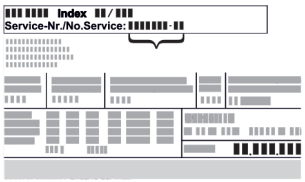

- **Ievērojiet brīdinājuma norādījumus un papildu specifiskās norādes citās nodaļās, kad uzstādāt ierīci:**

⚠	BĪSTAMĪBA	nozīmē tiešu bīstamu situāciju, kuras sekas ir nāve vai smagi ķermeņa ievainojumi, ja tie netiek novērsti.
⚠	BRĪDINĀJUMS	nozīmē bīstamu situāciju, kuras sekas var būt nāve vai smagi ķermeņa ievainojumi, ja tie netiek novērsti.
⚠	UZMANĪGI	nozīmē bīstamu situāciju, kuras sekas var būt viegli vai vidēji ķermeņa ievainojumi, ja tie netiek novērsti.
	UZMANĪBU	nozīmē bīstamu situāciju, kuras sekas varētu būt mantas bojājumi, ja tie netiek novērsti.
	Norāde	nozīmē noderīgas norādes un padomus.

2 Uzstādīšanas nosacījumi

Uzstādīšanas apstākļi ir izšķirīgi ierīces drošas, efektīvas un netraucētas darbības nodrošināšanai.
- Ievērojiet visas drošības norādes.
- Ņemiet vērā uzstādīšanas vietu un pozīciju telpā.

⚠ **BRĪDINĀJUMS**
Ugunsbīstamība, ko rada nelietpratīga uzstādīšana!
Ja tīkla kabelis vai kontaktdakša saskaras ar ierīces mugurpusi, ierīces vibrācija var sabojāt tīkla kabeli vai kontaktdakšu, tā ka var notikt īssavienojums.
▶ Uzmaniet, lai zem ierīces neiestrēgtu tīkla kabelis, kad uzstādāt ierīci.
▶ Ierīci uzstādīt tā, lai tā nesaskartos ar kontaktdakšām vai tīkla kabeļiem.
▶ Nepievienojiet pie kontaktligzdām ierīces aizmugures zonā nekādas ierīces.
▶ **Nenovietojiet un nelietojiet** daudzdaļīgas kontaktligzdas vai sadalītājus, kā arī citas elektroniskās ierīces (piem., halogēna transformatorus) ierīču aizmugurē.

⚠ **BRĪDINĀJUMS**
Ugunsgrēka bīstamība mitruma dēļ!
Ja strāvas vadošās daļas vai tīkla pieslēguma vadi kļūst mitri, var notikt īssavienojums.
▶ Ierīce ir izstrādāta izmantošanai slēgtās telpās. Nedarbiniet ierīci brīvā dabā vai mitruma un ūdens strūklas apvidū.

⚠ **BRĪDINĀJUMS**
Izplūstošs saldēšanas aģents un eļļa!
Ugunsgrēks. Ierīcē izmantotais saldēšanas aģents ir videi nekaitīgs, taču ugunsnedrošs. Ierīcē izmantotā eļļa arī ir ugunsnedroša. Izplūstošais saldēšanas aģents un eļļa atbilstoši augstas koncentrācijas un saskares ar ārēju siltuma avotu gadījumā var aizdegties.
▶ Nebojājiet saldēšanas aģenta kontūra un kompresora cauruļvadus.

2.1 Uzstādīšanas vieta

- Uzstādiet un izmantojiet ierīci tikai slēgtās telpās.
- Optimāla uzstādīšanas vieta ir sausa un labi vēdināma telpa.
- Uzstādot ierīci ļoti mitrā vidē, uz tās ārējās malas var veidoties kondensāts.
  Vienmēr ievērojiet labu pieplūdes un izplūdes ventilāciju uzstādīšanas vietā.
- Jo lielāks saldēšanas aģenta daudzums atrodas ierīcē, jo lielākai jābūt telpai, kurā novietota ierīce. Pārāk mazās telpās noplūdes gadījumā var rasties aizdedzināms gāzes-gaisa maisījums. Uz katriem 8 g saldēšanas aģenta uzstādīšanas vietai jābūt vismaz 1 m^3 lielai. Dati par esošo saldēšanas aģentu norādīti datu plāksnītē ierīces iekšpusē.
- Ierīces atrašanās vietā grīdai jābūt horizontālai un līdzenai.

2.2 Pozīcija telpā

- Neuzstādiet ierīci vietā, kas pakļauta tiešiem saules stariem vai atrodas tuvu apsildes ķermeņiem vai tamlīdzīgiem siltuma avotiem.
- Varat uzstādīt ierīci tieši blakus cepeškrāsnij.
- Uzstādot ierīci tieši blakus cepeškrāsnij, var nedaudz palielināties enerģijas patēriņš. Tas ir atkarīgs no cepeškrāsns lietošanas ilguma un intensitātes.
- Ierīci ar aizmuguri un, izmantojot klātpievienotos sienas spraišļus (sk. apakšā), ar tiem vienmēr novietojiet ierīci tieši pie sienas.*
- Ierīci ar aizmuguri novietojiet tieši pie sienas.*
- Izmantošana sprādzienbīstamās zonās nav pieļaujama.

2.3 Integrēšana virtuves iekārtā

- Ap ierīci varat izvietot virtuves skapīšus. (skat. 14 Ierīces iebūve virtuves iekārtā)

3 Uzstādīšanas izmēri

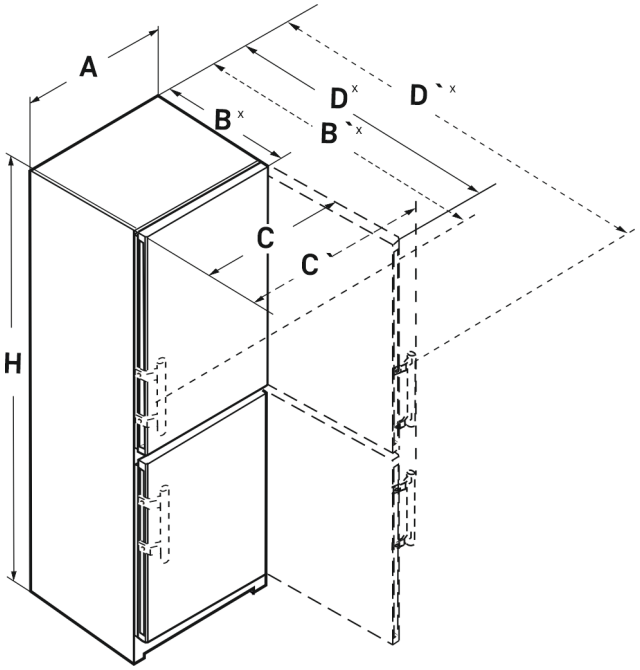

Fig. 1

	h	a	b	b `	c	c `	d	d `
CN.. 52..	1855	597	675x	719x	609	654	1215x	1222x
SCN.. 52..(i)	1855	597	675x	719x	609	654	1215x	1222x
SBN.. 52..(i)	1855	597	675x	719x	609	654	1215x	1222x
SWN.. 52..(i)	1855	597	675x	719x	609	654	1215x	1222x
CN.. 57..(i)	2015	597	675x	719x	609	654	1215x	1222x
CBN.. 575(i) / 576i	2015	597	675x	719x	609	654	1215x	1222x
CBN.. 578(i) / 579i	2015	597	675x	–	609	–	1217x	–
CBN.. 573i	2015	597	675x	–	609	–	1217x	–
CBN.. 5773	2015	597	682x	–	609	–	1217x	–
CN.. 77..(i)	2015	747	675x	719x	759	804	1365x	1372x
CBN.. 76..(i)	1855	747	675x	719x	759	804	1365x	1372x
CBN.. 775(i)	2015	747	675x	719x	759	804	1365x	1372x
CBN.. 778i	2015	747	675x	–	759	–	1367x	–

x Ierīcēm ar klātpievienotajiem sienas spraišļiem izmērs palielinās par 15 mm .

4 Pieplūdes ventilācijas prasības

IEVĒRĪBAI
Bojājuma risks, ko rada pārkaršana nepietiekamas pieplūdes ventilācijas dēļ!
Pārāk mazas pieplūdes ventilācijas gadījumā kompresors var sabojāties.
▶ Ievērojiet pietiekamu pieplūdes ventilāciju.
▶ Ievērojiet pieplūdes ventilācijas prasības.

Ja ierīci iebūvē virtuves sekcijā, noteikti ievērojiet šādas pieplūdes ventilācijas prasības:*

- Principā ir spēkā nosacījums: jo lielāka ir ventilācijas sprauga, jo ekonomiskāk darbosies ierīce.*

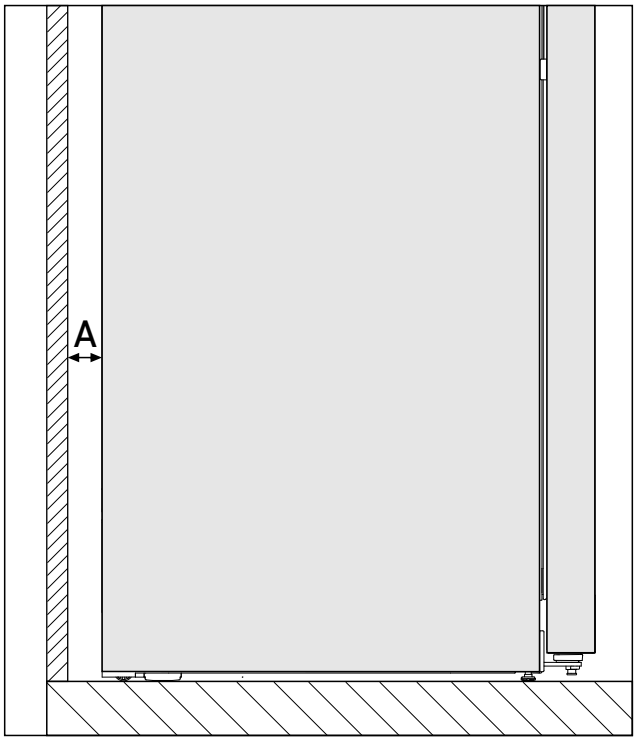

*Fig. 2 **

Atstatums no sienas A*
25 mm*

Enerģijas patēriņš bija noteikts ar atstatumu no sienas *Fig. 2 (A)* starp ierīces mugurpusi un sienu. Ja atstatums no sienas ir mazāks par *Fig. 2 (A)*, tas neietekmē ierīces darbspējīgumu, taču nelielā mērā palielina enerģijas patēriņu mazāka atstatuma no sienas gadījumā.*

5 Elektroapgādes pieslēgumu parametri

Pieslēgums elektroapgādes avotam atrodas ierīces mugurpusē. Lai ierīci varētu droši pieslēgt, pārliecinieties, vai ir izpildīti šādi priekšnoteikumi:

- ❑ Ir zināmi un tiek ievēroti pieslēguma pie elektroapgādes parametri. Skatīt turpmāk redzamo tabulu.
- ❑ Pieslēgums pie elektroapgādes jāizveido saskaņā ar pamācību. (skat. 20 Ierīces pievienošana pie elektroapgādes)

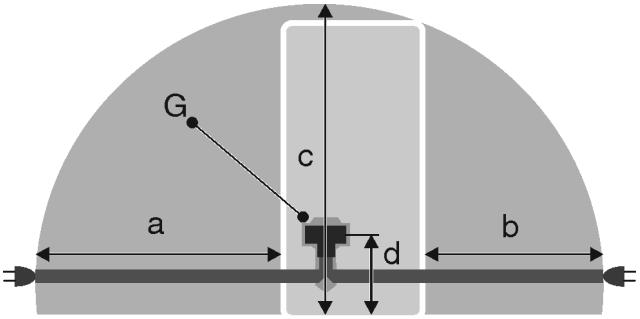

Fig. 3 Ledusskapja / saldētavas kombinācijas / saldēšanas kameras / pilna apjoma BioFresh ierīces

(a) Barošanas kabeļa maksimāli pieejamais garums
(b) Barošanas kabeļa maksimāli pieejamais garums
(d) Ierīces kontaktdakšas attālums līdz grīdai
(G) Ierīces kontaktdakša

(c) Barošanas kabeļa maksimāli pieejamais vertikālais garums

600 mm platām ierīcēm:*	
a	~ 1800 mm
b	~ 1400 mm
c	~ 2100 mm
d	~ 200 mm

750 mm platām ierīcēm:*	
a	~ 1725 mm
b	~ 1325 mm
c	~ 2100 mm
d	~ 200 mm

6 Ūdens pieslēgums*

Ja šī ierīce ir aprīkota ar nekustīgu ūdens pieslēgumu, tad šai ierīcei ir pievienota atbilstoša šļūtene.*

Norāde
Jūs varat iegādāties cita garuma šļūteni kā piederumu.*

Pārskats par ūdens pieslēguma izmēriem:*	(skat. 6.1 Ūdens pieslēguma izmēri*) *
Prasības saistībā ar ūdens spiedienu:	(skat. 6.2 Ūdens spiediens)
Ūdens pieslēguma izveide:	(skat. 17 Ierīces pievienošana pie ūdens apgādes*)

6.1 Ūdens pieslēguma izmēri*

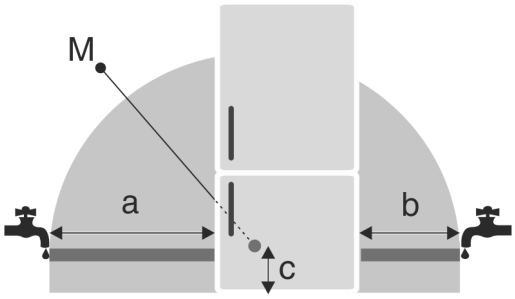

Fig. 4

(a) Maksimāli pieejamais šļūtenes garums
(b) Maksimāli pieejamais šļūtenes garums
(c) Magnētiskā vārsta atstatums līdz pamatnei
(M) Magnētiskais vārsts

600 mm platām ierīcēm:*

a*	b*	c*
~ 1650 mm	~ 1500 mm	~ 150 mm

750 mm platām ierīcēm:*

a*	b*	c*
~ 1575 mm	~ 1425 mm	~ 150 mm

6.2 Ūdens spiediens

Ūdens savienošanas vads un ierīces magnētiskais vārsts ir piemēroti ūdens spiedienam līdz 1 MPa (10 bar).

Lai pārliecinātos, ka šī ierīce nevainojami darbojas (caurplūdes daudzums, ledus gabaliņu izmērs, trokšņu līmenis), ievērojiet šādu ūdens spiedienu:

Ūdens spiediens:*	
bar*	MPa*
no 1,5 līdz 6,2	no 0,15 līdz 0,62

Ūdens spiediens, izmantojot ūdens filtru:*	
bar*	MPa*
no 2,8 līdz 6,2	no 0,28 līdz 0,62

Ja spiediens ir augstāks par 6,2 bar:
▶ Priekšieslēdziet redukcijas vārstu.
▶ Izveidojiet ūdens pieslēgumu. (skat. 17 Ierīces pievienošana pie ūdens apgādes*)

7 Ierīces transportēšana

BRĪDINĀJUMS
Savainošanās risks ar stikla lauskām!*
Transportējot vairāk neķā 1500 m augstumā, var saplīst durvju stikla plāksnes. Šķembas ir ar asām malām, un tās var izraisīt smagus savainojumus.
▶ Veiciet piemērotus aizsardzības pasākumus.

7.1 Ierīces transportēšana pirmreizējai ekspluatācijai

Pārliecinieties, vai ir izpildīti šādi priekšnoteikumi:
❑ Ierīce ir iepakota.
❑ Ierīce atrodas vertikāli.

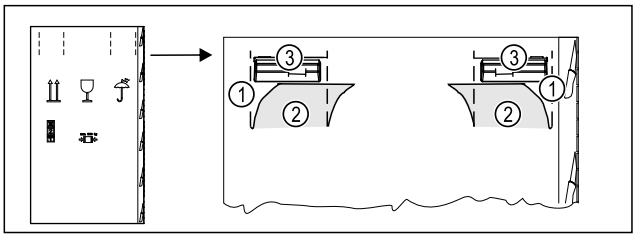

Fig. 5

▶ Iespiediet iepakojuma kartonu augšā pie perforējuma *Fig. 5 (1)*.
▶ Izvelciet iespiestās plāksnītes *Fig. 5 (2)*.
▷ Labajā un kreisajā pusē ir redzams pārvietošanas rokturis *Fig. 5 (3)*.
▶ Turiet ierīci aiz pārvietošanas rokturiem *Fig. 5 (3)*.
▶ Transportējiet ierīci, piesaistot divas personas.
▶ Izpakojiet ierīci. (skat. 8 Ierīces izpakošana)

7.2 Ierīces transportēšana pēc pirmreizējās ekspluatācijas

Ja pēc pirmreizējās ekspluatācijas vēlaties vēlreiz transportēt vai pārbīdīt, ņemiet vērā turpmāk minētās norādes.

Pārliecinieties, vai ir izpildīti šādi priekšnoteikumi:
❑ Ierīce ir iztukšota.
❑ Ierīce atrodas vertikāli.
❑ Ierīce ar durvīm: Durvis ir nodrošinātas pret nejaušu atvēršanos.
❑ Ierīce ar izvelkamo sekciju: Izvelkamā sekcija ir nodrošināta pret nejaušu atvēršanos.
❑ Ierīce ar kājiņām: Kājiņas ir ieskrūvētas.

▶ Turiet ierīci aiz pārvietošanas rokturiem.
▶ Transportējiet ierīci, piesaistot divas personas.

Pēc transportēšanas:
▶ Izskrūvējiet pie ierīces esošās kājiņas.
▶ Nolīmeņojiet ierīci. (skat. 11 Ierīces nolīmeņošana)

8 Ierīces izpakošana

Ja ierīcei nodarīti bojājumi, nekavējoties pirms tās pievienošanas sazinieties ar piegādātāju.

▶ Pārbaudiet ierīci un iepakojumu, vai transportēšanas laikā nav radušies bojājumi. Vērsieties nekavējoties pie piegādātāja, ja nojaušat kādus bojājumus.
▶ Noņemiet no ierīces aizmugures vai sānu sieniņām visus materiālus, kas var traucēt pienācīgu uzstādīšanu vai pieplūdes un izplūdes ventilāciju.
▶ Noņemiet visas aizsargplēves no ierīces. Turklāt neizmantojiet smailus un asus priekšmetus!

9 Sienas spraišļu montāža*

Ievērojot norādīto atstatumu līdz sienai, ierīce sasniedz deklarēto enerģijas patēriņu un neveido kondensātu augstāka apkārtējās vides mitruma gadījumā. Ierīce ir pilnīgi gatava ekspluatācijai bez sienas atstatuma spraišļiem, taču tai ir mazliet lielāks elektroenerģijas patēriņš.

Ja jūs ievietojat sienas atstatuma spraišļus, tad ierīces dziļums palielinās par apm. 15 mm.*

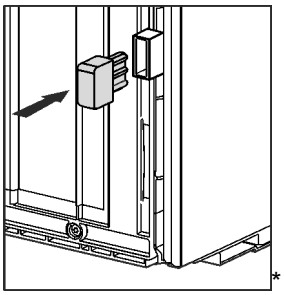

*

▶ Ierīce ar pievienotiem sienas atstatuma spraišļiem: Piespiediet sienas atstatuma spraišļus ierīces aizmugurē apakšējā kreisajā un labajā pusē.

10 Ierīces uzstādīšana

UZMANĪBU
Savainošanās risks, ko rada smaga ierīce!
▶ Ierīce uz uzstādīšanas vietu jāpārvieto divām personām.

UZMANĪBU
Šādi varat gūt savainojumus un sabojāt ierīci!*
Durvis var atsisties pret sienu un tādējādi tās var sabojāt.
Stikla durvīm saplīsušais stikls var radīt savainojumus!
▶ Pasargājiet durvis, lai tās neatsistos pret sienu. Pie sienas pievienojiet durvju aizturi, piem., no filca.
▶ Tehniskās apkopes dienestā papildus var pasūtīt durvju atvēruma ierobežotāju (90° leņķī).

BRĪDINĀJUMS
Ugunsbīstamība, ko rada īssavienojums!
▶ Kad jūs uzstādāt ierīci: Nesalokiet, neiespiediet vai nebojājiet tīkla pieslēguma vadu.
▶ Nelietojiet ierīci ar bojātu tīkla pieslēguma vadu.

BRĪDINĀJUMS
Ugunsgrēka un savainojumu bīstamība!
▶ Uz ierīces aizliegts novietot siltumu radošas ierīces, piemēram, mikroviļņu krāsni, tosteri utt.!

Pārliecinieties, vai ir ievēroti šādi priekšnosacījumi:
❑ Pārbīdiet ierīci vienīgi nepiepildītā stāvoklī.
❑ Uzstādiet ierīci vienīgi ar palīdzību.

▶ Izņemiet tīkla pieslēguma vadu no papildaprīkojuma komplekta.
▶ Ievietojiet pilnīgi tīkla pieslēguma vada vājstrāvas ierīces ligzdu ierīces kontaktdakšā ierīces aizmugurē. Ievērojiet vājstrāvas ierīces ligzdas nostiprinājumu.
▶ Izvietojiet tīkla kontaktdakšu pēc vajadzības ar auklas palīdzību kā brīvi pieejamu tīkla kontaktdakšu.

11 Ierīces nolīmeņošana

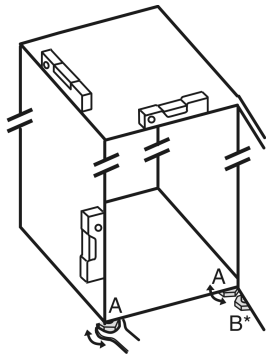

Fig. 6

▶ Izmantojot pievienoto uzgriežņu atslēgu un līmeņrādi, izskrūvējiet kājiņas *Fig. 6 (A)*, līdz ierīce ir noregulēta stabilā un taisnā stāvoklī.

UZMANĪBU
Savainošanās un bojājumu risks, ko rada ierīces apgāšanās! Ja papildu kājiņa apakšējā gultņa balstā nepareizi balstās uz grīdas, ierīce var apgāzties. Tas var radīt materiālos zaudējumus un savainojumus.
▶ Saskaņā ar norādījumiem izskrūvējiet papildu kājiņu pie gultņa balsta.

▶ Izmantojot pievienoto uzgriežņu atslēgu, izskrūvējiet kājiņu *Fig. 6 (B)* no gultņa balsta, līdz tas atrodas uz grīdas.
▶ Pagrieziet kājiņu *Fig. 6 (B)* vēl par 90°.
▷ Ierīce ir nolīmeņota.

12 Darbības pēc uzstādīšanas

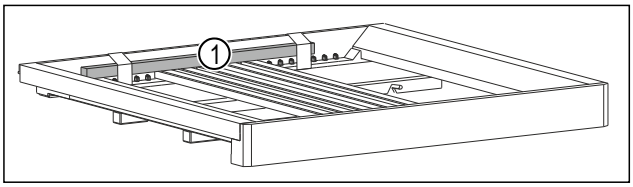

*Fig. 7**

▶ Noņemiet koka stieni *Fig. 7 (1)*.*
▶ Noņemiet visas transportēšanas stiprinājumu daļas.
▶ Noņemiet aizsargplēves no korpusa ārējā sāna.*
▶ Noņemiet aizsargplēves no dekoratīvajām apmalēm.*
▶ Noņemiet aizsargplēves no dekoratīvajām apmalēm un atvilktņu priekšējām sieniņām.*
▶ No tērauda aizmugurējās sienas novelciet aizsargplēvi.*

▶ Notīriet ierīci. (Skatiet lietošanas pamācību.)
▶ Pierakstiet veidu (modeli, numuru), ierīces apzīmējumu, ierīces/sērijas numuru, pirkšanas datumu un tirdzniecības uzņēmuma adresi.

13 Vairāku ierīču uzstādīšana

Ierīces ir izstrādātas atšķirīgiem uzstādīšanas veidiem. Ja vēlaties uzstādīt vairākas ierīces vienu blakus otrai vai vienu virs otras, pārliecinieties, vai ir izpildīti šādi priekšnoteikumi:

❑ Uzstādiet vienīgi tādas ierīces vienu blakus otrai vai vienu virs otras, kuras ir izstrādātas šim nolūkam.
❑ Ievērojiet norādes un turpmāko tabulu.

IEVĒRĪBAI
Bojājumu bīstamība no kondensāta!
▶ Neuzstādiet ierīci tieši blakus citam ledusskapim/saldētavai.

Modelis	Uzstādīšanas veids
Visi modeļi	Atsevišķi
Modeļi, kura modeļa apzīmējums sākas ar **S...**.	Side-by-Side (SBS)
Modeļi bez sānu sieniņas apsildes	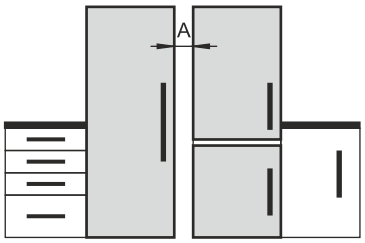 **Viena blakus otrai:** Uzstādiet ar atstatumu **A** 70 mm starp ierīcēm. Ja jūs neievērojat šo atstatumu, tad starp ierīcēm pie sānu sieniņām veidojas kondensāts. 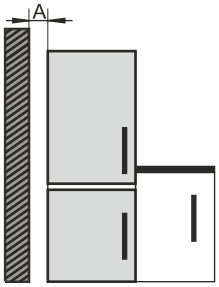 **Pie ārējās sieniņas:** Uzstādiet ar atstatumu **A**, kā veic uzstādīšanu vienu blakus otrai. Ja jūs neievērojat šo atstatumu, tad pie ierīces sānu sieniņas var veidoties kondensāts.

Modeļi un to uzstādīšanas veids

Samontējiet ierīces saskaņā ar atsevišķo montāžas pamācību.

14 Ierīces iebūve virtuves iekārtā

Ierīci varat iebūvēt virtuves iekārtā. Turklāt ievērojiet turpmāk aprakstītos uzstādīšanas nosacījumus:

- Ja virs ierīces uzstādāt uzliekamu skapīti, jums skapīša aizmugurē jāizveido atbilstoša dziļuma ventilācijas profils.
- Ja uzstādāt ierīci ar eņģēm blakus sienai, tas jāņem vērā attālums līdz ierīces sānam.
- Lai nodrošinātu pilnīgu durvju atvēršanu, ierīcei ir jābūt izvirzītai par priekšējās daļas biezumu. Atkarībā no nišas dziļuma ierīci var izvirzīt vēl vairāk.

Norāde
Ierīcēm ar durvju amortizatoru komplektu durvju atvēršanas leņķa ierobežošanai līdz 90° var iegādāties klientu apkalpošanas dienestā.*

BRĪDINĀJUMS
Ugunsbīstamība, ko rada īssavienojums!
▶ Kad jūs uzstādāt ierīci: Nesalokiet, neiespiediet vai nebojājiet tīkla pieslēguma vadu.
▶ Nelietojiet ierīci ar bojātu tīkla pieslēguma vadu.

Pārliecinieties, vai ir izpildīti šādi priekšnoteikumi:

❑ Kontaktligzda ir viegli pieejama un neatrodas ierīces aizmugurē.
❑ Pieplūdes ventilācijas prasības ir ievērotas. (skat. 4 Pieplūdes ventilācijas prasības)
❑ Ir ņemti vērā pieslēgumu parametri. (skat. 20 Ierīces pievienošana pie elektroapgādes)
❑ Ir uzmontēti sienas atstatuma spraišļi.*

14.1 Nišas izmēri ierīcēm ar iedobtu rokturi*

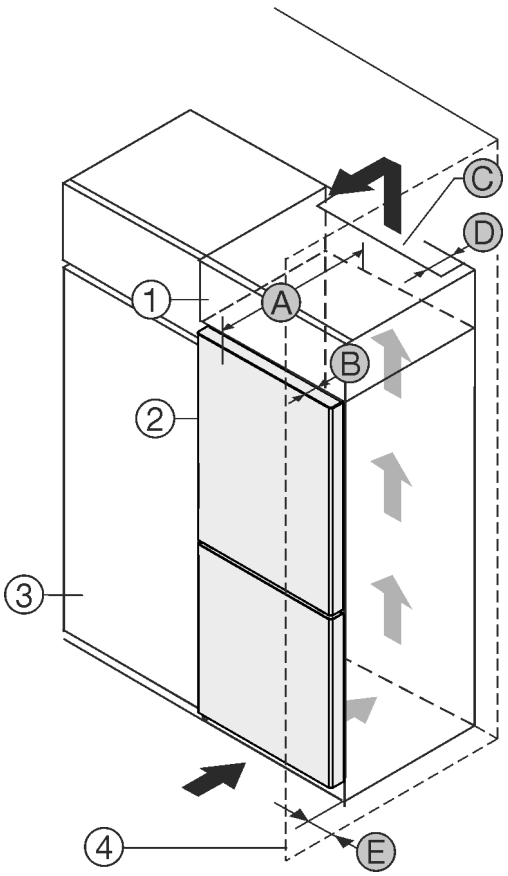

Fig. 8

(1) Uzliekams skapītis
(2) Ierīce
(3) Virtuves skapis
(4) Siena
(A) Ierīces dziļums
(B) Durvju dziļums
(C) Ventilācijas šķērsgriezums
(D) Ierīces mugurpuses attālums
(E) Attālums līdz ierīces sānam

Ierīces ar iedobtu rokturi:	
A	675 mm[x]
B	75 mm
C	vismaz 300 cm²
D	vismaz 50 mm
E	vismaz 13 mm

Ierīces ar iedobtu rokturi un stikla/akmens priekšdaļu:	
A	682 mm[x]
B	82 mm
C	vismaz 300 cm²
D	vismaz 50 mm
E	vismaz 20 mm

[x] Ierīcēm ar sienas spraišļiem izmērs palielinās par 15 mm.*

14.2 Nišas izmēri ierīcēm ar sviras rokturi*

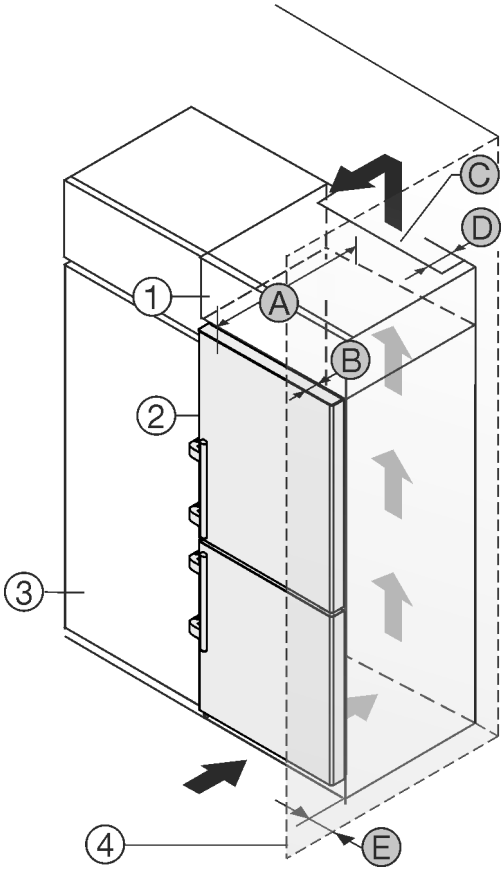

Fig. 9

(1) Uzliekams skapītis
(2) Ierīce
(3) Virtuves skapis
(4) Siena
(A) Ierīces dziļums
(B) Durvju dziļums
(C) Ventilācijas šķērsgriezums
(D) Ierīces mugurpuses attālums
(E) Attālums līdz ierīces sānam

Ierīces ar sviras rokturi:*	
A	675 mm[x]
B	75 mm
C	vismaz 300 cm²
D	vismaz 50 mm
E	vismaz 57 mm

[x] Ierīcēm ar sienas spraišļiem izmērs palielinās par 15 mm.*

15 Iepakojuma otrreizēja pārstrāde

BRĪDINĀJUMS
Briesmas noslāpt, rotaļājoties ar iepakojuma materiālu un plēvēm!
▶ Neļaut bēriem rotaļāties ar iepakojuma materiāliem.

Iepakojums ir izgatavots no otrreizēji izmantojamām izejvielām:
- Gofrētais kartons/kartons
- Daļas no putu polistirola
- Plēves un maisiņi - no polietilēna
- Stiprinājuma lentes - no polipropilēna
- naglots koka rāmis ar polietilēna paplāksni*

▶ Nogādāt iepakojuma materiālu oficiālā savākšanas vietā.

16 Durvju atdures maiņa

Instruments

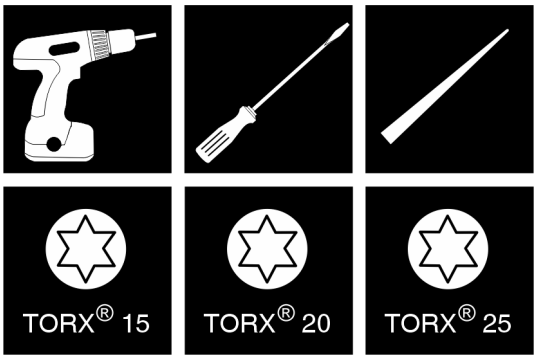

Fig. 10

IEVĒRĪBAI
Bojājumu risks, ko rada durvju sadursme!
Ierīču bojājums, veicot Side-by-Side uzstādīšanu. Ja jūs uzstādāt divas ierīces citu citai blakus noteiktā Side-by-Side izkārtojumā, abu ierīču durvju atturis ir norādīts rūpnīcas izpildījumā.
▶ Side-by-Side uzstādīšana: nemainiet durvju atturi.

Ierīcēm **ar durvju amortizatoru** ir spēkā sadaļas:*
❑ Ierīcēm **ar** durvju amortizatoru
❑ Visām ierīcēm

Ierīcēm **bez durvju amortizatoru** ir spēka sadaļas:*

- ❑ Ierīcēm **bez** durvju amortizatora
- ❑ Visām ierīcēm

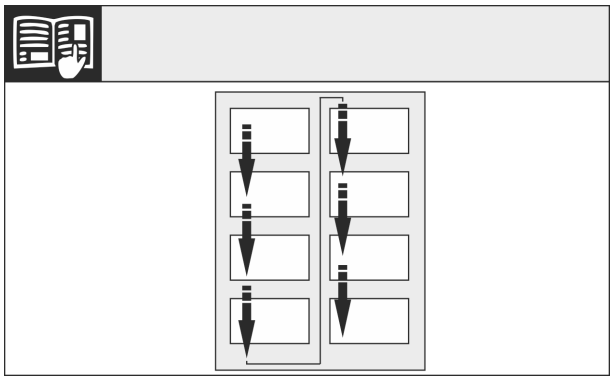

Fig. 11

Ievērojiet lasīšanas virzienu.

16.1 Augšējā durvju amortizatora noņemšana*

Ierīcēm ar durvju amortizatoru:*

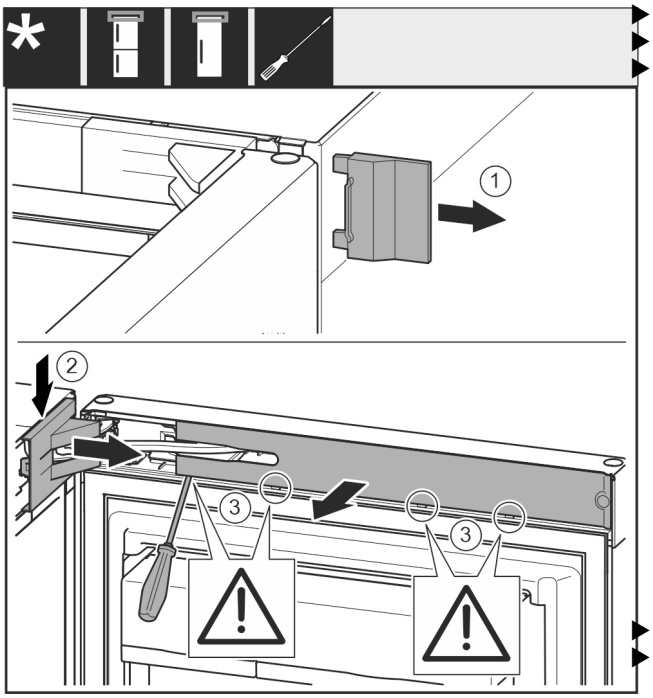

Fig. 12

▶ Atveriet augšējās durvis.

IEVĒRĪBAI
Bojājumu risks, ko rada skrūvgriezis!
Ja sabojājat durvju blīvējumu, tad durvis neaizveras pareizi, un dzesēšana nav pietiekama.
▶ Izmantojiet skrūvgriezi uzmanīgi kā palīglīdzekli.
▶ Nesabojājiet durvju blīvējumu ar skrūvgriezi.

▶ Noņemiet pārsegu *Fig. 12 (1)*.
▶ Atbrīvojiet un atvienojiet gultņa balsta pārsegu *Fig. 12 (2)*.
▶ Noņemiet gultņa balsta pārsegu *Fig. 12 (2)*.
▶ Atbrīvojiet aizsegu *Fig. 12 (3)* ar plakano skrūvgriezi un pagrieziet uz sāniem.

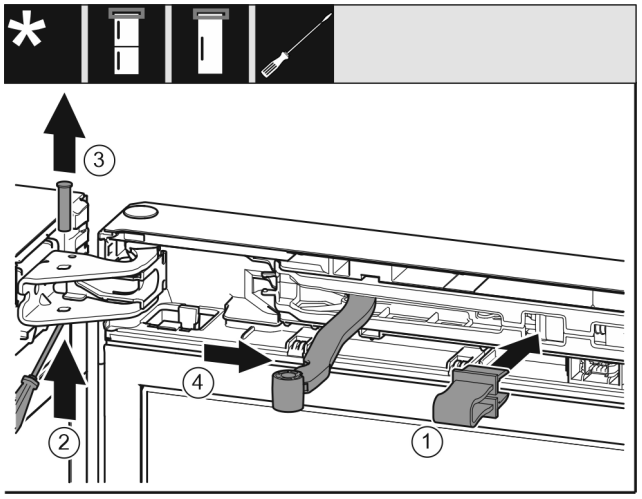

Fig. 13

UZMANĪBU
Saspiešanas risks, ko rada saliekams šarnīrs!
▶ Nofiksējiet aizturi.

▶ Nofiksējiet aizturi *Fig. 13 (1)* atverē.
▶ Izbīdiet tapu *Fig. 13 (2)*.
▶ Izņemiet ārā tapu *Fig. 13 (3)* uz augšu.
▶ Pagrieziet šarnīru *Fig. 13 (4)* durvju virzienā.

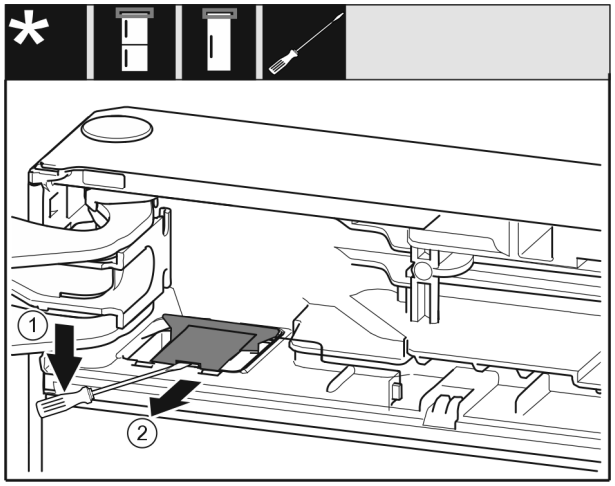

Fig. 14

▶ Atbrīvojiet pārsegu *Fig. 14 (1)* ar plakano skrūvgriezi.
▶ Izņemiet pārsegu *Fig. 14 (2)*.

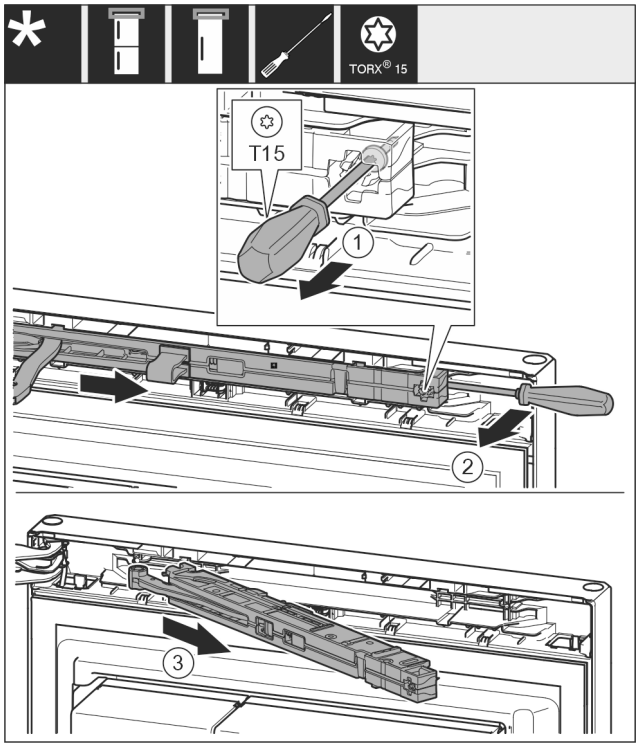

Fig. 15

- ▶ Atskrūvējiet durvju amortizatora mezgla skrūvi *Fig. 15 (1)* ar skrūvgriezi 14 mm.
- ▶ Izceliet durvju amortizatora mezglu *Fig. 15 (2)* roktura pusē ar skrūvgriezi uz priekšu.
- ▶ Izvelciet durvju amortizatora mezglu *Fig. 15 (3)*.

750 mm platām ierīcēm:*

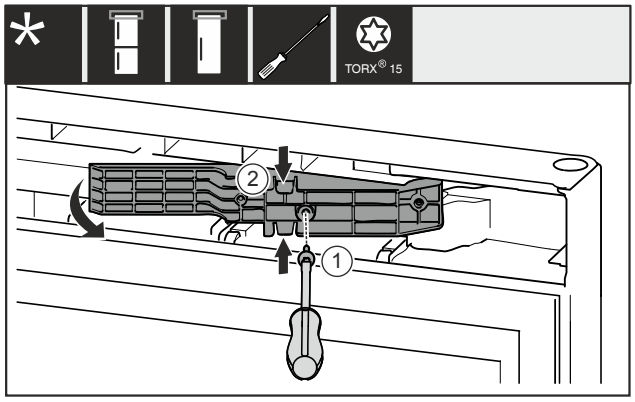

*Fig. 16 **

- ▶ Izņemiet skrūvi *Fig. 16 (1)*.*
- ▶ Viegli saspiediet adapteri *Fig. 16 (2)* augšā un apakšā un izvelciet ārā.*

16.2 Apakšējā durvju amortizatora noņemšana

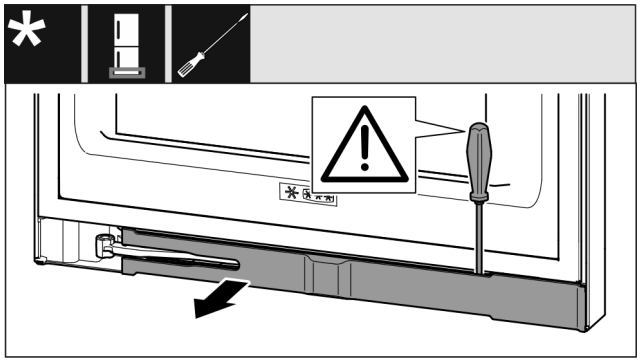

Fig. 17

- ▶ Atveriet apakšējās durvis.

IEVĒRĪBAI
Bojājumu risks, ko rada skrūvgriezis!*
Ja sabojājat durvju blīvējumu, tad durvis neaizveras pareizi, un dzesēšana nav pietiekama.
- ▶ Izmantojiet skrūvgriezi uzmanīgi kā palīglīdzekli.
- ▶ Nesabojājiet durvju blīvējumu ar skrūvgriezi.

- ▶ Atbrīvojiet aizsegu ar plakano skrūvgriezi un pagrieziet uz sāniem. (skat. Fig. 17)

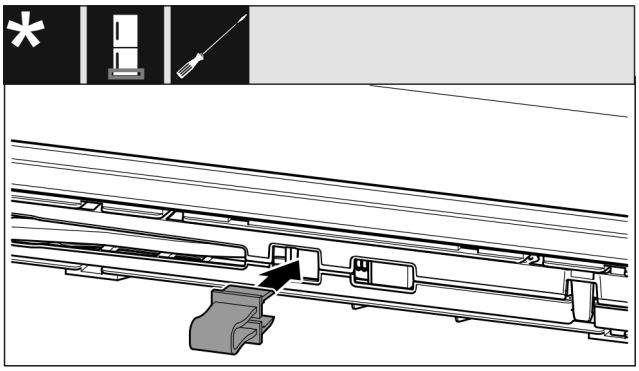

Fig. 18

UZMANĪBU
Saspiešanas risks, ko rada saliekams šarnīrs!
- ▶ Nofiksējiet aizturi.

- ▶ Nofiksējiet aizturi atverē. (skat. Fig. 18)

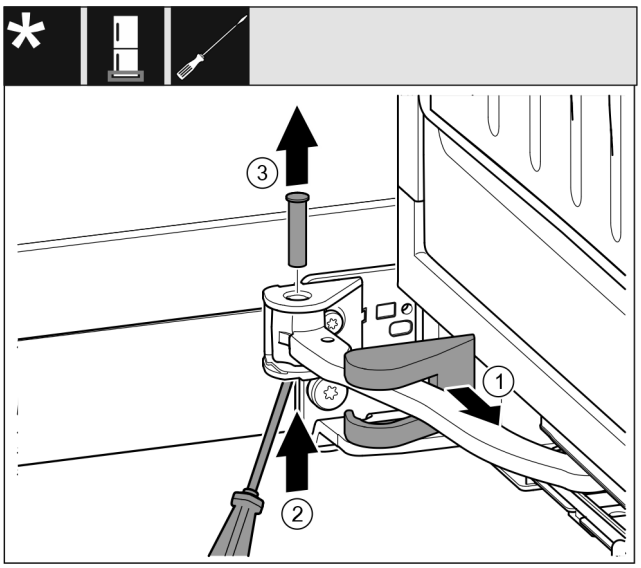

Fig. 19

- ▶ Noņemiet gultņa balsta pārsegu *Fig. 19 (1)* un bīdiet gar šarnīru.
- ▶ Paceliet no apakšas tapu *Fig. 19 (2)* ar skrūvgriezi.
- ▶ Izvelciet ārā tapu *Fig. 19 (3)* no augšas.

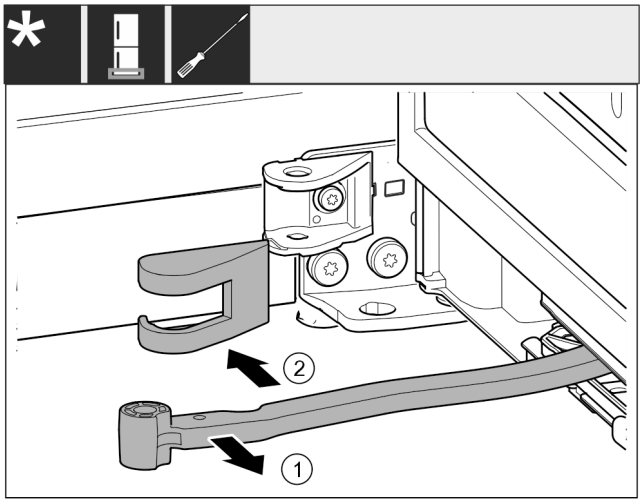

Fig. 20

- ▶ Pagrieziet šarnīru *Fig. 20 (1)* durvju virzienā.
- ▶ Noņemiet gultņa balsta pārsegu *Fig. 20 (2)*.

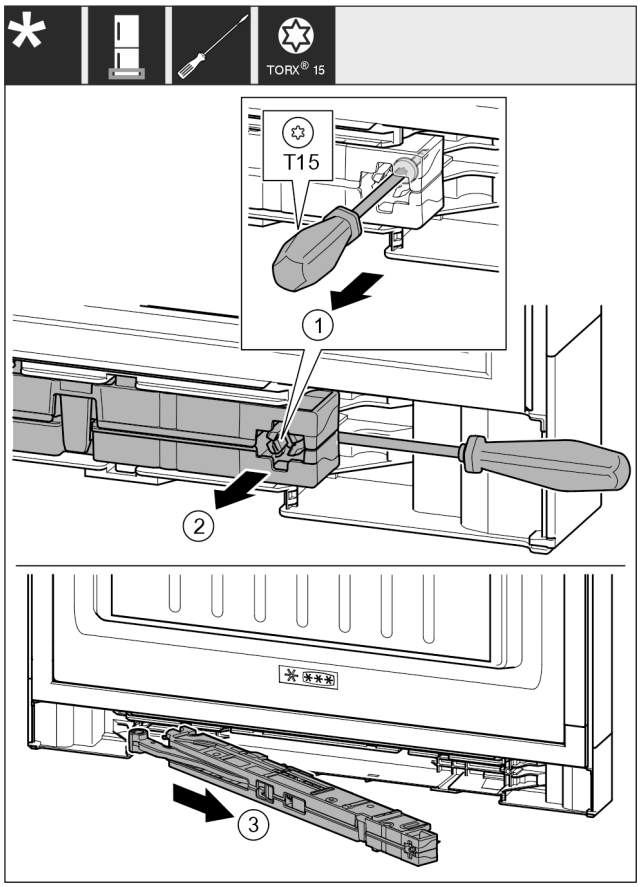

Fig. 21

- ▶ Atskrūvējiet durvju amortizatora mezgla skrūvi *Fig. 21 (1)* ar skrūvgriezi 14 mm.
- ▶ Izceliet durvju amortizatora mezglu *Fig. 21 (2)* roktura pusē ar skrūvgriezi uz priekšu.
- ▶ Izvelciet durvju amortizatora mezglu *Fig. 21 (3)*.
- ▶ Nolieciet malā durvju amortizatora mezglu.

700 un 750 mm platām ierīcēm:*

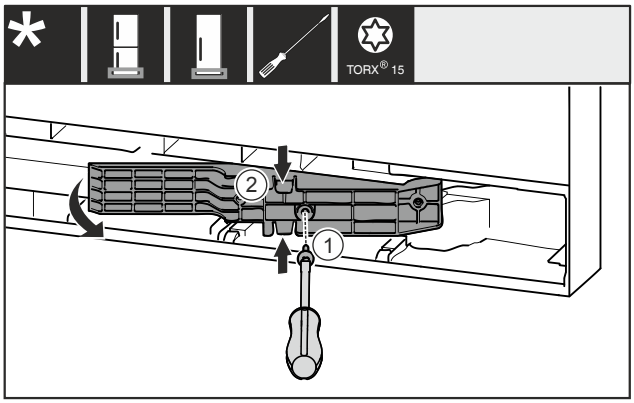

*Fig. 22 **

- ▶ Izņemiet skrūvi *Fig. 22 (1)*.*
- ▶ Viegli saspiediet adapteri *Fig. 22 (2)* augšā un apakšā un izvelciet ārā.*

16.3 Kabeļu savienojuma atvienošana*

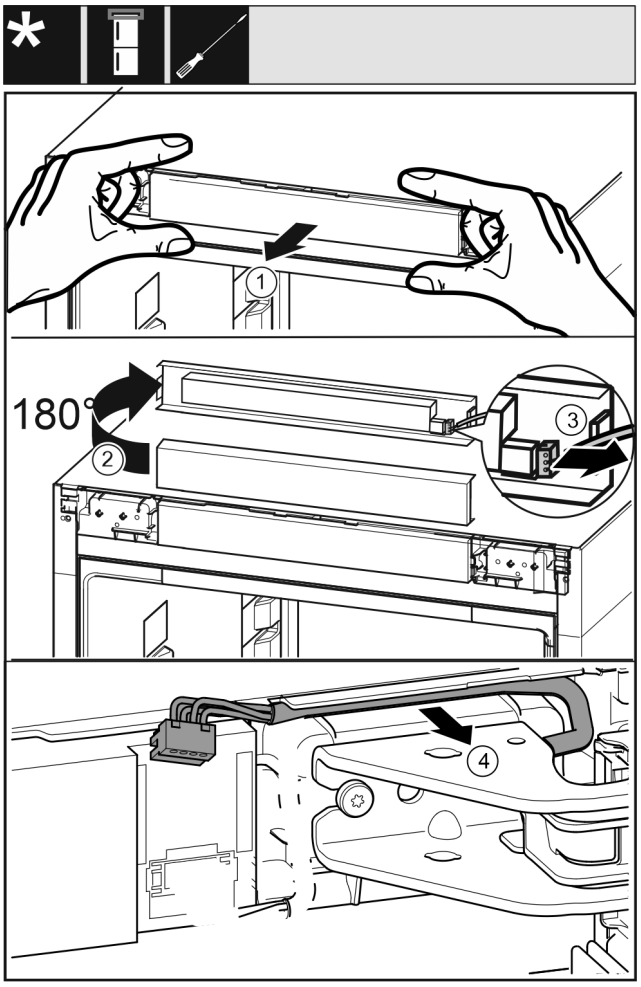

Fig. 23

- ▶ Atbrīvojiet vadības aizsegu *Fig. 23 (1)* uzmanīgi uz priekšu.
- ▶ Pagrieziet vadības aizsegu *Fig. 23 (2)* uz augšu par 180°.
- ▶ Spiediet fiksācijas izcilni *Fig. 23 (3)* uz aizmuguri un uzmanīgi izvelciet spraudni.
- ▶ Atbrīvojiet uzmanīgi kabeli *Fig. 23 (4)* virs gultņa balsta no vadotnes.

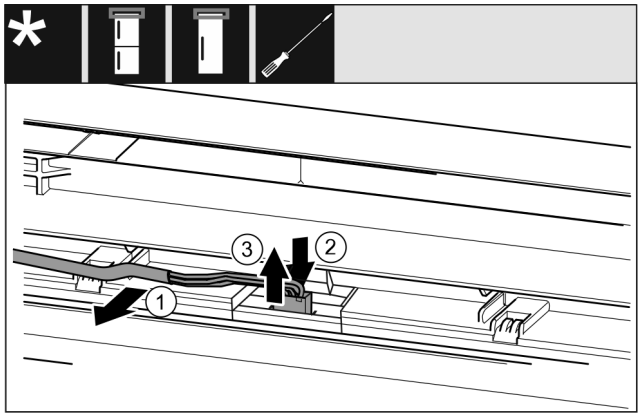

*Fig. 24 Ledusskapja / saldētavas kombinācijas / saldēšanas kameras / ledusskapji**

▶ Atbrīvojiet uzmanīgi kabeli *Fig. 24 (1)* no vadotnes durvīs.*
▶ Spiediet mēlīti *Fig. 24 (2)* aiz spraudņa uz aizmuguri.*
▶ Izvelciet uzmanīgi spraudni *Fig. 24 (3)* uz augšu.*

-vai-

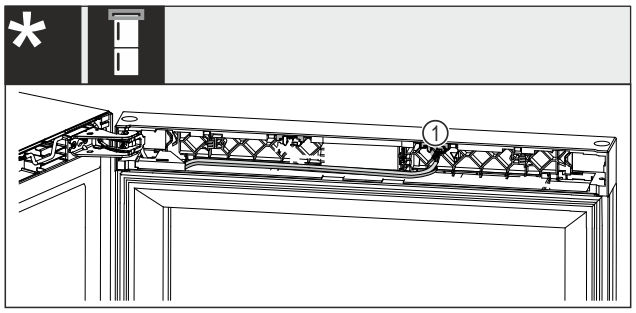

*Fig. 25 Vīna ledusskapja un saldētavas kombinācijas**

IEVĒRĪBAI
Bojājumu risks, ko rada pārtraukta strāvas padeve!*
Bojāts durvju apgaismojums vai vadības elektronika.
▶ Neizvelciet kabeļa galu, kas ir iebūvēts durvīs.

▶ Izvelciet spraudni *Fig. 25 (1)* no ligzdas.*

Visām ierīcēm:

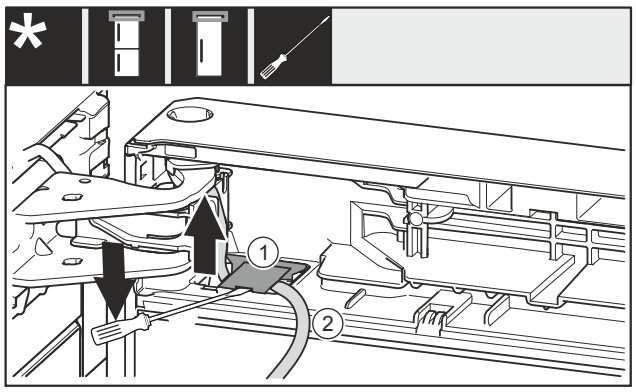

Fig. 26

▶ Paceliet ar plakano skrūvgriezi pārsegu *Fig. 26 (1)* un izvelciet.
▶ Izvelciet kabeli *Fig. 26 (2)*.

16.4 Durvju plaukta iztukšošana

▶ Izņemiet no durvju plauktiem pārtikas produktus.
▷ Pārtikas produkti nekrīt ārā no durvīm, kad demontējat durvis.

16.5 Ierīces bez durvju amortizatora: Pārsegu noņemšana*

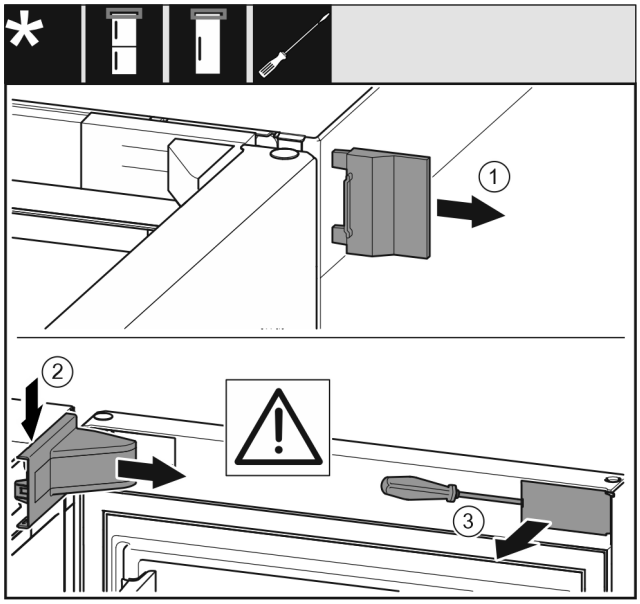

Fig. 27

▶ Atveriet durvis.
▶ Noņemiet ārējo pārsegu *(1)*.
▶ Atbrīvojiet un noņemiet gultņa balsta pārsegu *(2)*.

IEVĒRĪBAI
Bojājumu risks, ko rada skrūvgriezis!
Ja sabojājat durvju blīvējumu, tad durvis neaizveras pareizi, un dzesēšana nav pietiekama.
▶ Izmantojiet skrūvgriezi uzmanīgi kā palīglīdzekli.
▶ Nesabojājiet durvju blīvējumu ar skrūvgriezi.

▶ Atbrīvojiet pārsegu *(3)* durvju ārpusē ar skrūvgriezi un pagrieziet uz sāniem.

16.6 Augšējo durvju demontāža*

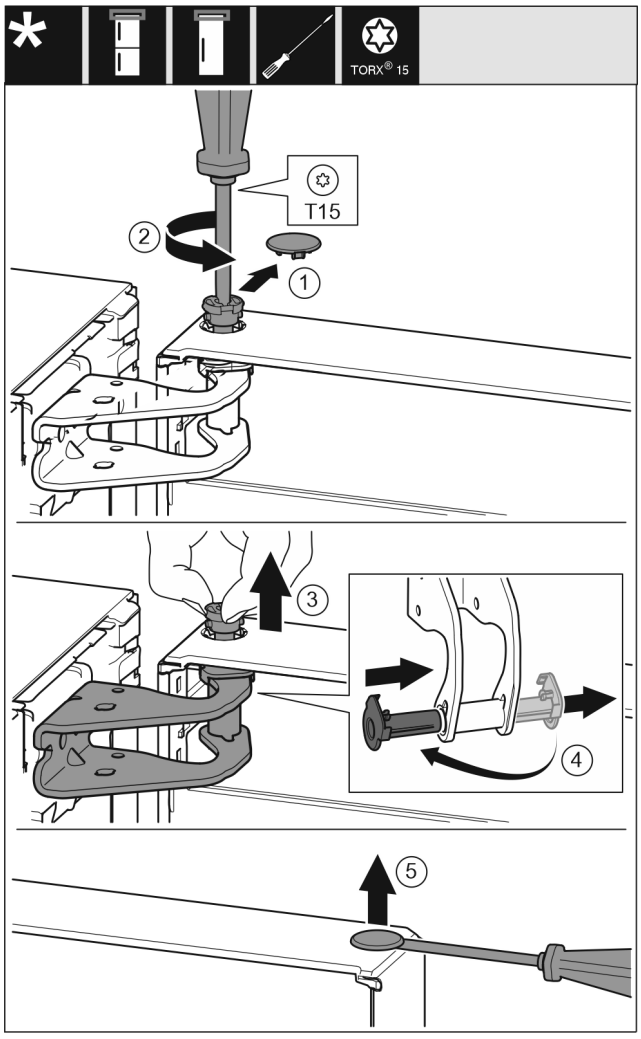

Fig. 28

▶ Noņemiet pārsegu *(1)* uzmanīgi.
▶ Izskrūvējiet mazliet tapu *(2)* ar skrūvgriezi.

UZMANĪBU
Savainošanās risks, ko rada izkrītošas durvis!
Ja pilnīgi izņemat tapu no durvīm, durvis var izkrist, un jūs varat savainoties.
▶ Noturiet durvis, pirms izņemat tapu.

▶ Noturiet durvis.
▶ Izvelciet ar pirkstiem tapu *(3)*.
▶ Izvelciet gultņa ieliktni *(4)* no vadotnes.
▶ Ievietojiet un nofiksējiet gultņa ieliktni *(4)* otrajā pusē.
▶ Paceliet un novietojiet durvis.
▶ Paceliet uzmanīgi ar skrūvgriezi un noņemiet pārsegu *(5)*.

16.7 Augšējo durvju demontāža*

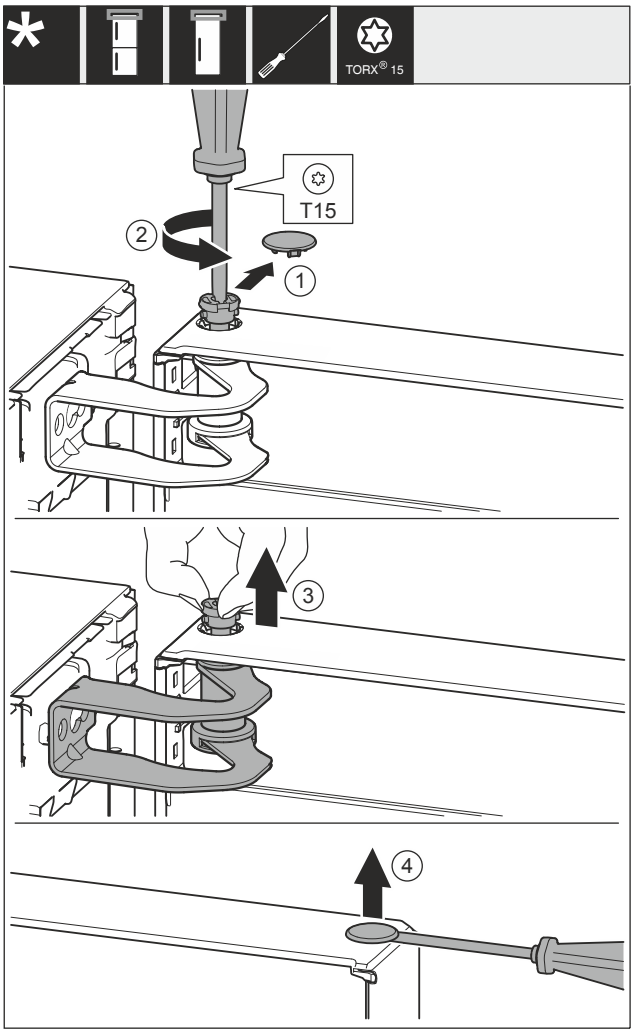

Fig. 29

▶ Noņemiet pārsegu *Fig. 29 (1)* uzmanīgi.
▶ Izskrūvējiet mazliet tapu *Fig. 29 (2)* ar skrūvgriezi.

UZMANĪBU
Savainošanās risks, ko rada izkrītošas durvis!
Ja pilnīgi izņemat tapu no durvīm, durvis var izkrist, un jūs varat savainoties.
▶ Noturiet durvis, pirms izņemat tapu.

▶ Noturiet durvis.
▶ Izvelciet ar pirkstiem tapu *Fig. 29 (3)*.
▶ Paceliet un novietojiet durvis.
▶ Paceliet uzmanīgi ar skrūvgriezi un noņemiet pārsegu *Fig. 29 (4)*.

16.8 Augšējo durvju demontāža*

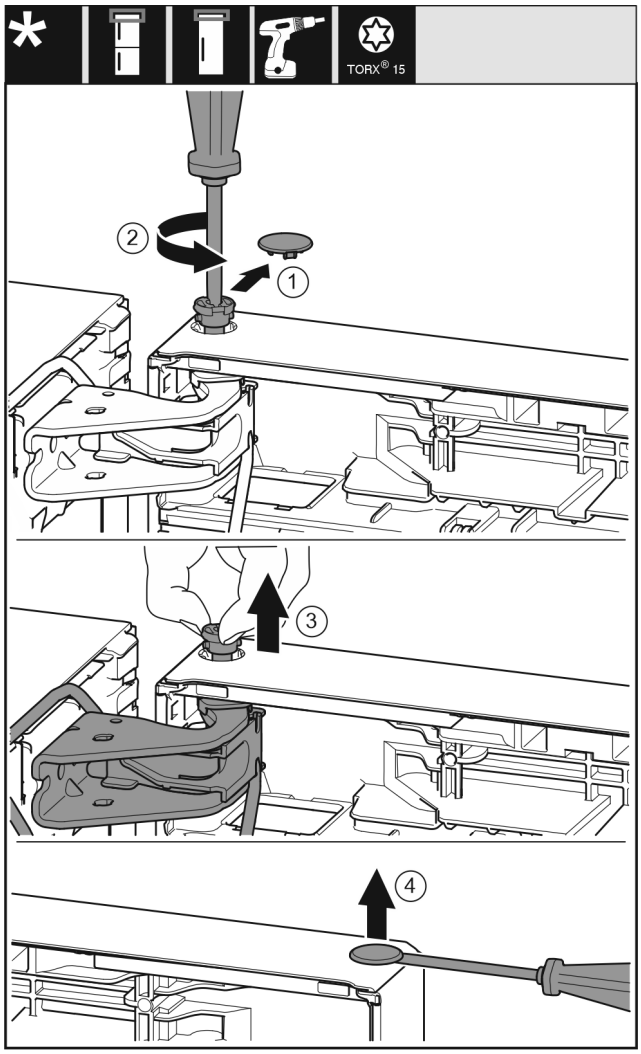

Fig. 30

▶ Noņemiet pārsegu *(1)* uzmanīgi.
▶ Izskrūvējiet mazliet tapu *(2)* ar skrūvgriezi.

UZMANĪBU
Savainošanās risks, ko rada izkrītošas durvis!
Ja pilnīgi izņemat tapu no durvīm, durvis var izkrist, un jūs varat savainoties.
▶ Noturiet durvis, pirms izņemat tapu.

▶ Noturiet durvis.
▶ Izvelciet ar pirkstiem tapu *(3)*.
▶ Paceliet un novietojiet durvis.
▶ Paceliet uzmanīgi ar skrūvgriezi un noņemiet pārsegu *(4)*.

16.9 Apakšējo durvju demontāža

UZMANĪBU
Savainošanās risks, ko rada izkrītošas durvis!
Ja pilnīgi izņemat tapu no durvīm, durvis var izkrist, un jūs varat savainoties.
▶ Noturiet durvis, pirms izņemat tapu.

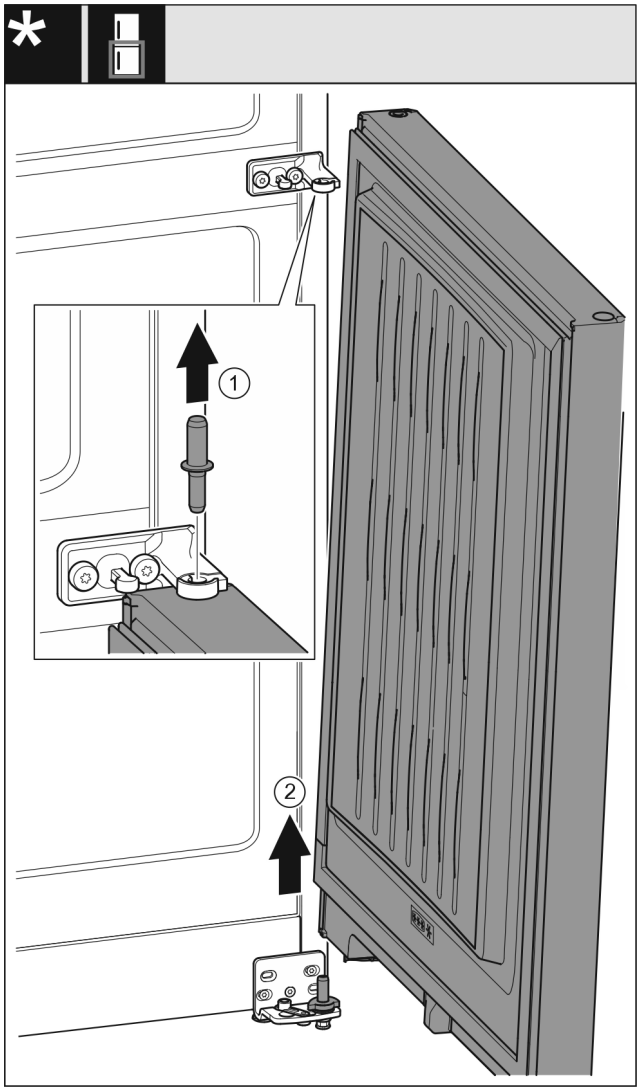

Fig. 31 Bez durvju amortizatora*

▶ Izvelciet ārā tapu *Fig. 31 (1)* uz augšu.*
▶ Atvirziet durvis *Fig. 31 (2)*, pavelciet uz augšu un novietojiet malā.*

-vai-

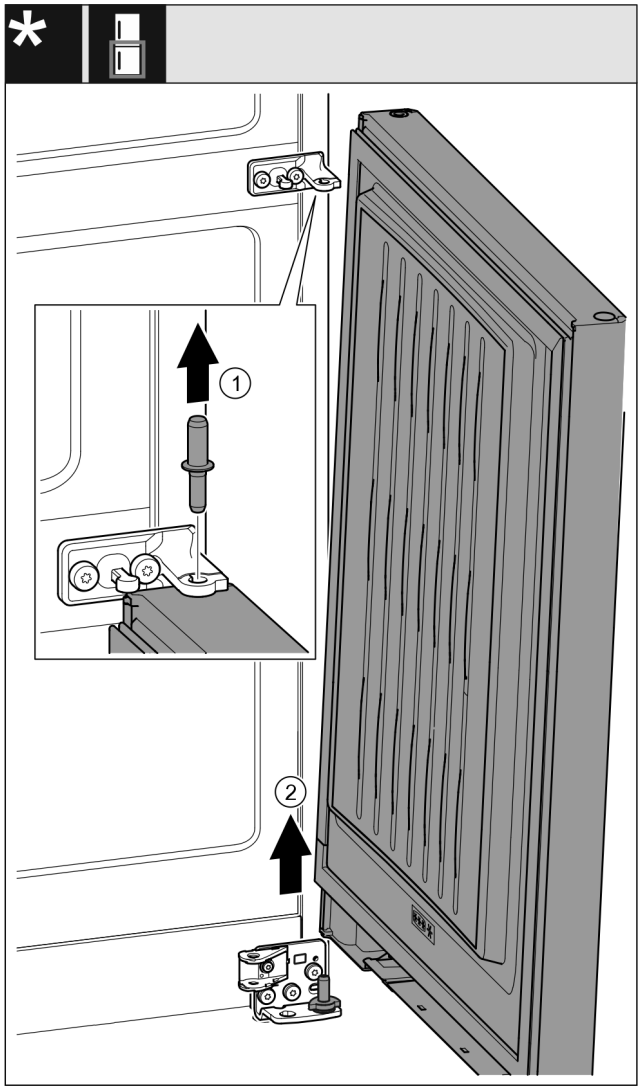

Fig. 32 Ar durvju amortizatoru*

▶ Izvelciet ārā tapu *Fig. 32 (1)* uz augšu.*

▶ Atvirziet durvis *Fig. 32 (2)*, pavelciet uz augšu un novietojiet malā.*

16.10 Augšējo gultņa daļu pārlikšana*

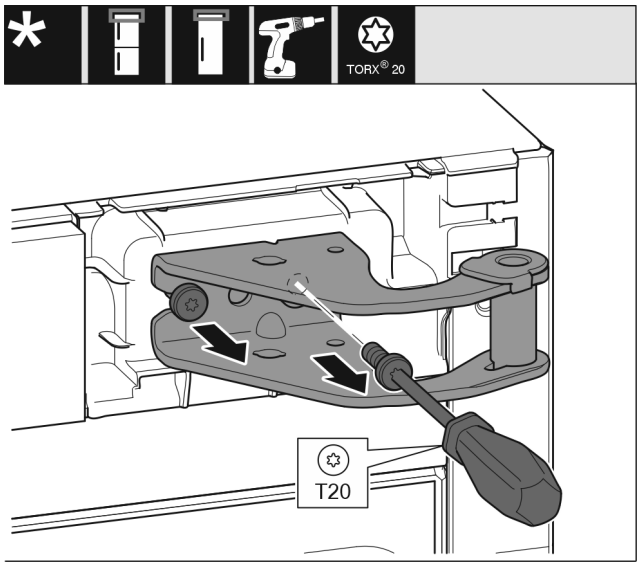

Fig. 33

▶ Izskrūvējiet skrūves.
▶ Paceliet un izņemiet gultņa balstu.

BRĪDINĀJUMS

Savainošanās risks, ko rada durvju izkrišana!
Ja balsta daļas nav pietiekami pieskrūvētas, durvis var izkrist. Tās var radīt smagus savainojumus. Turklāt iespējams, ka durvis kārtīgi neaizveras, līdz ar to ierīce dzesē nepareizi.

▶ Pieskrūvējiet gultņu balstus / gultņu skrūves ar 4 Nm.
▶ Pārbaudiet visas skrūves un, ja nepieciešams, papildus pievelciet.

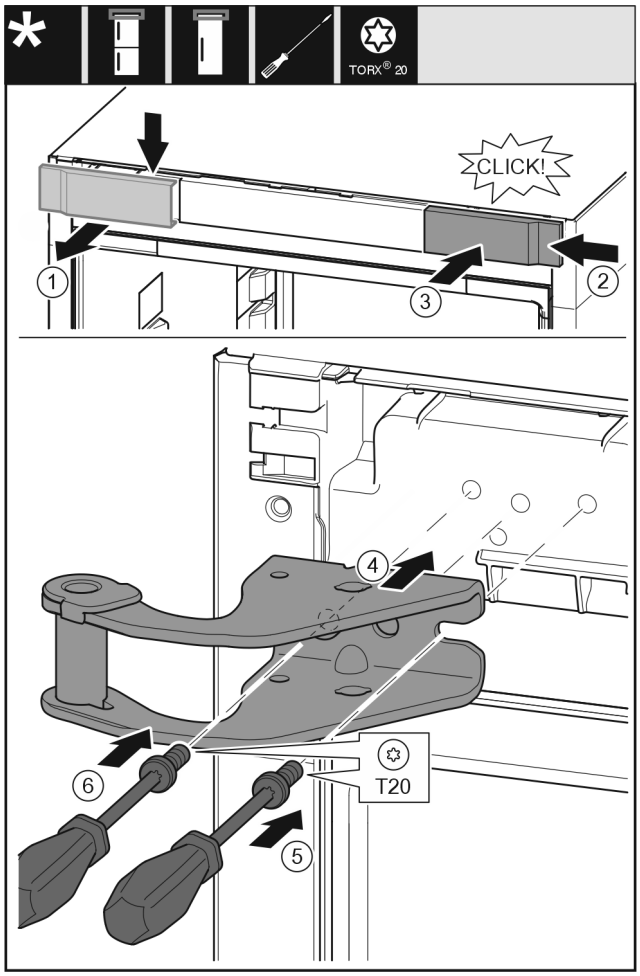

Fig. 34

▶ Noņemiet pārsegu *(1)* no augšas uz priekšu.
▶ Iekabiniet pārsegu *(2)*, pagrieztu par 180°, otrajā pusē no labās puses.
▶ Nofiksējiet pārsegu *(3)*.
▶ Pielieciet augšējo gultņa balstu *(4)*.
▶ Aizskrūvējiet skrūvi *(5)*.
▶ Aizskrūvējiet skrūvi *(6)*.

16.11 Augšējo gultņa daļu pārlikšana*

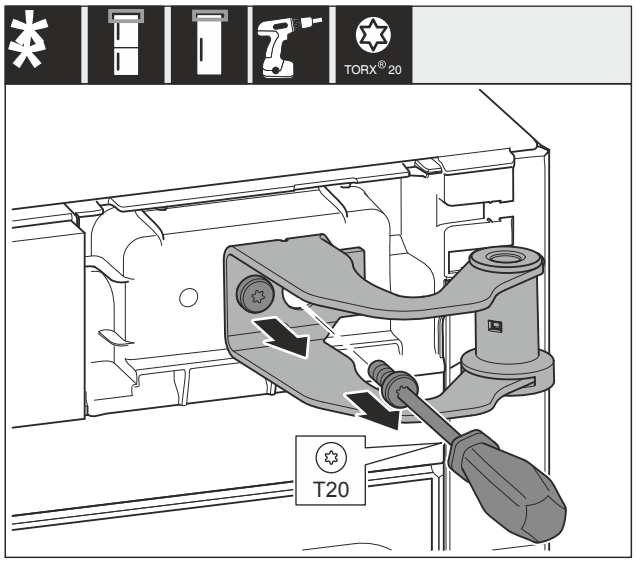

Fig. 35

- ▶ Izskrūvējiet abas skrūves.
- ▶ Paceliet un izņemiet gultņa balstu.

BRĪDINĀJUMS

Savainošanās risks, ko rada durvju izkrišana!
Ja balsta daļas nav pietiekami pieskrūvētas, durvis var izkrist. Tās var radīt smagus savainojumus. Turklāt iespējams, ka durvis kārtīgi neaizveras, līdz ar to ierīce dzesē nepareizi.

- ▶ Pieskrūvējiet gultņu balstus / gultņu skrūves ar 4 Nm.
- ▶ Pārbaudiet visas skrūves un, ja nepieciešams, papildus pievelciet.

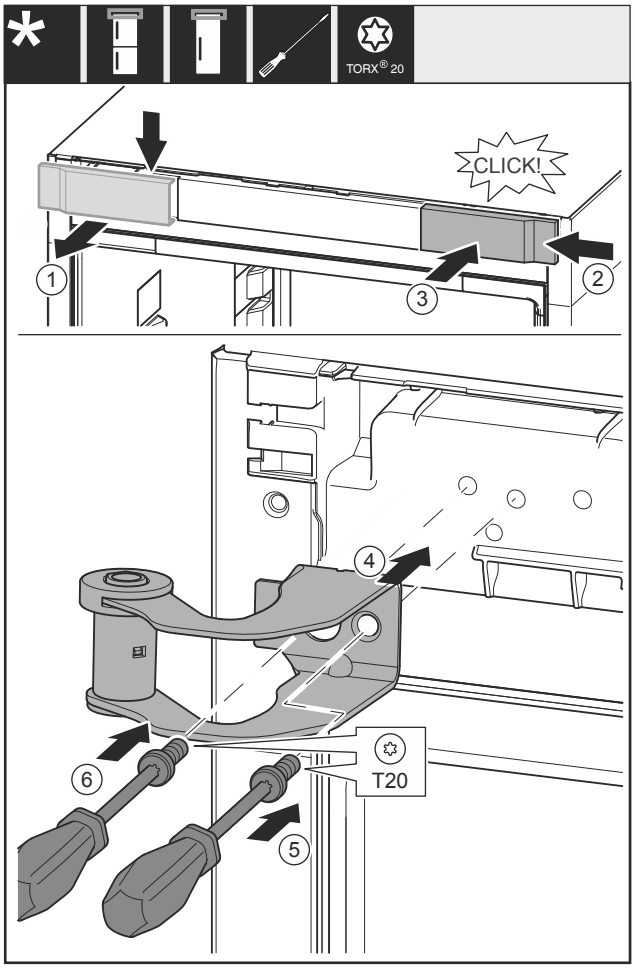

Fig. 36

- ▶ Noņemiet pārsegu *Fig. 36 (1)* no augšas uz priekšu.
- ▶ Iekabiniet pārsegu *Fig. 36 (2)*, pagrieztu par 180°, otrajā pusē no labās puses.
- ▶ Nofiksējiet pārsegu *Fig. 36 (3)*.
- ▶ Pielieciet augšējo gultņa balstu *Fig. 36 (4)*.
- ▶ Aizskrūvējiet skrūvi *Fig. 36 (5)*.
- ▶ Aizskrūvējiet skrūvi *Fig. 36 (6)*.

16.12 Augšējo gultņa daļu pārlikšana*

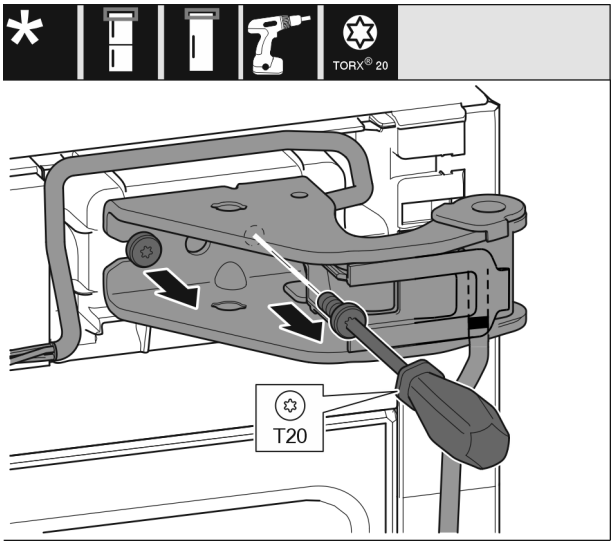

Fig. 37

- ▶ Izskrūvējiet abas skrūves.
- ▶ Paceliet un izņemiet gultņa balstu un kabeli.

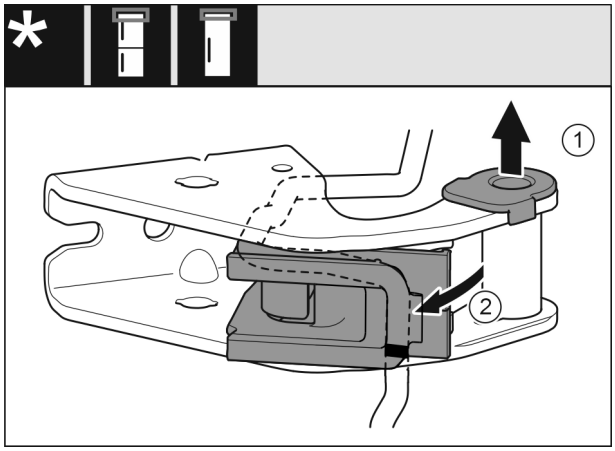

Fig. 38

▶ Izvelciet gultņa ieliktni *(1)* no vadotnes.
▶ Atvirziet kabeļa stiprinājumu *(2)*.

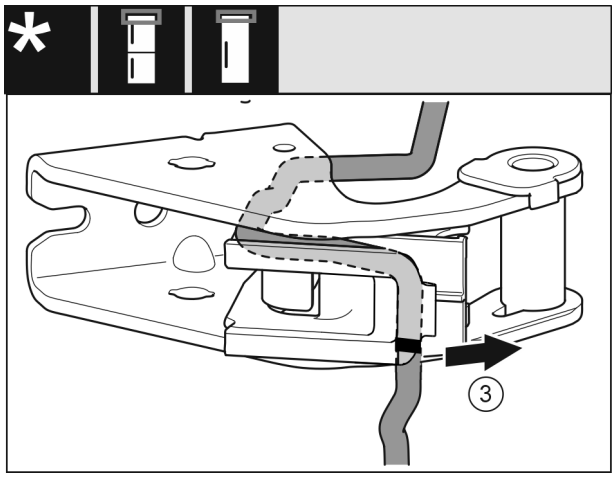

Fig. 39

▶ Noņemiet kabeli ar kabeļa stiprinājumu *(3)* no gultņa balsta.

IEVĒRĪBAI
Bojājumu risks, ko rada nepareiza kabeļa izvietošana!
Ja jūs neizvietojat kabeli saskaņā ar instrukciju, var notikt kabeļa saspiešana.
▶ Ievērojiet atzīmes uz kabeļa.

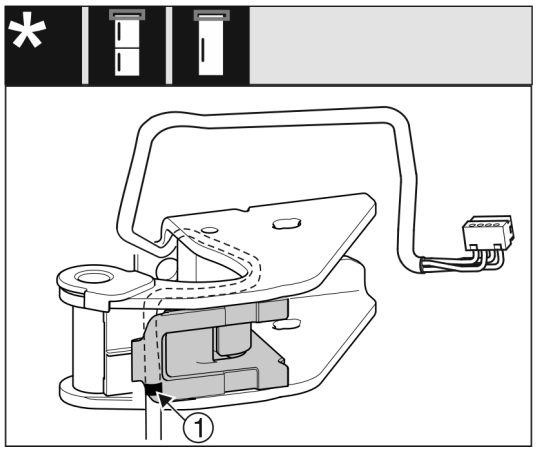

Fig. 40

▶ Ievietojiet kabeli spoguļattēla veidā kabeļa stiprinājuma augšējā gropē.
▶ Novietojiet uz kabeļa esošo vidējo atzīmi *(1)* uz kabeļa stiprinājuma malas.
▶ Pievirziet kabeļa stiprinājumu.

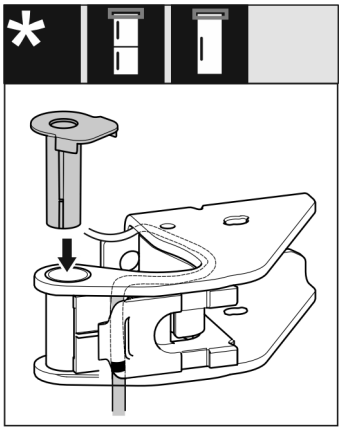

Fig. 41

▶ Ievietojiet un nofiksējiet gultņa balstu no otras puses.

BRĪDINĀJUMS
Savainošanās risks, ko rada durvju izkrišana!
Ja balsta daļas nav pietiekami pieskrūvētas, durvis var izkrist. Tās var radīt smagus savainojumus. Turklāt iespējams, ka durvis kārtīgi neaizveras, līdz ar to ierīce dzesē nepareizi.
▶ Pieskrūvējiet gultņu balstus / gultņu skrūves ar 4 Nm.
▶ Pārbaudiet visas skrūves un, ja nepieciešams, papildus pievelciet.

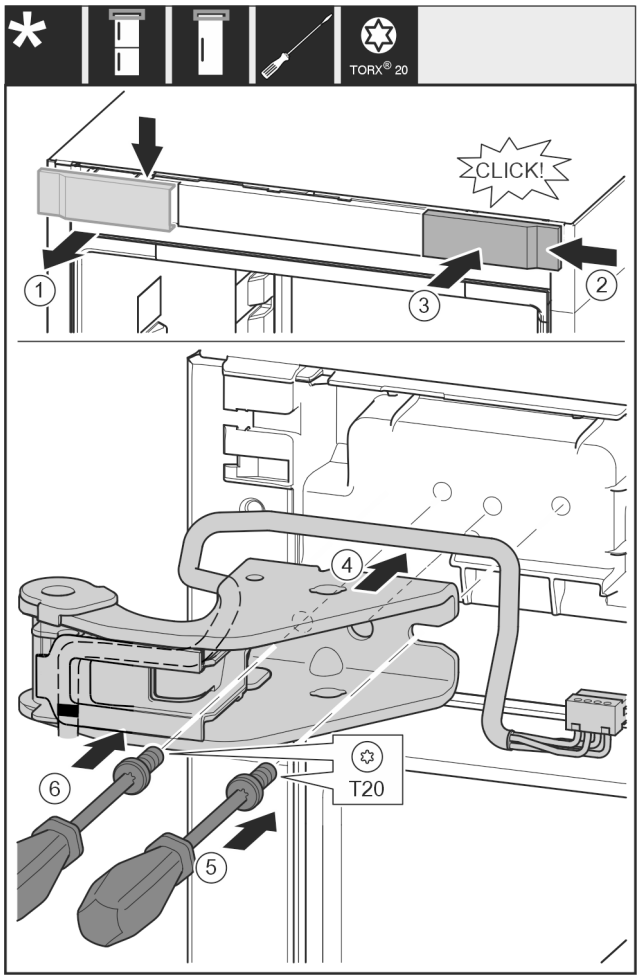

Fig. 42

▶ Noņemiet pārsegu *(1)* no augšas uz priekšu.
▶ Iekabiniet pārsegu *(2)*, pagrieztu par 180°, otrajā pusē no labās puses.
▶ Nofiksējiet pārsegu *(3)*.
▶ Pielieciet augšējo gultņa balstu *(4)* ar kabeli.

▶ Aizskrūvējiet skrūvi *(5)*.
▶ Aizskrūvējiet skrūvi *(6)*.

16.13 Vidējo gultņa daļu pārlikšana

BRĪDINĀJUMS
Savainošanās risks, ko rada durvju izkrišana!
Ja balsta daļas nav pietiekami pieskrūvētas, durvis var izkrist. Tās var radīt smagus savainojumus. Turklāt iespējams, ka durvis kārtīgi neaizveras, līdz ar to ierīce dzesē nepareizi.
▶ Pieskrūvējiet gultņu balstus / gultņu skrūves ar 4 Nm.
▶ Pārbaudiet visas skrūves un, ja nepieciešams, papildus pievelciet.

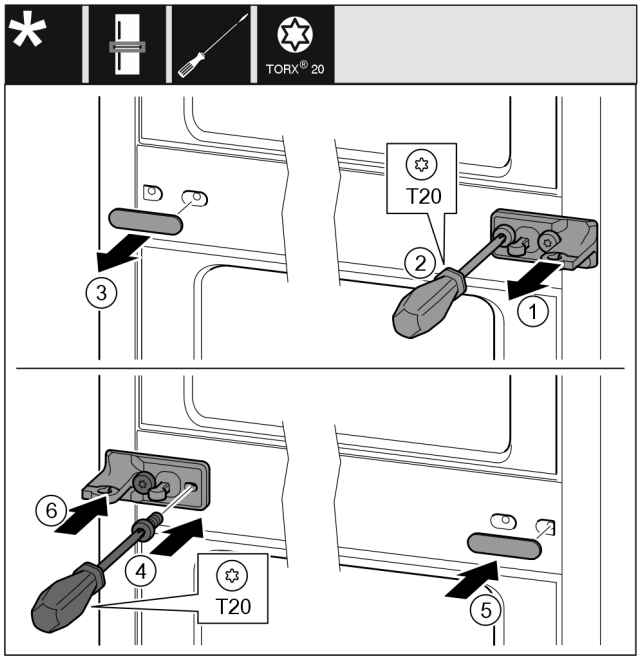

Fig. 43

▶ Noņemiet paplāksni *Fig. 43 (1)*.
▶ Ar skrūvgriezi izskrūvējiet skrūves *Fig. 43 (2)*.
▶ Uzmanīgi noņemiet pārsegu *Fig. 43 (3)*.
▶ Pieskrūvējiet stingri gultņa balstu ar plēvi *Fig. 43 (4)*, pagrieztu par 180°, otrajā pusē.
▶ Piestipriniet pārsegu *Fig. 43 (5)*, pagrieztu par 180°, otrajā pusē.
▶ Uzbīdiet paplāksni *Fig. 43 (6)* no priekšas.

16.14 Apakšējo gultņa daļu pārlikšana

Visām ierīcēm:

BRĪDINĀJUMS
Savainošanās risks, ko rada durvju izkrišana!
Ja balsta daļas nav pietiekami pieskrūvētas, durvis var izkrist. Tās var radīt smagus savainojumus. Turklāt iespējams, ka durvis kārtīgi neaizveras, līdz ar to ierīce dzesē nepareizi.
▶ Pieskrūvējiet gultņu balstus / gultņu skrūves ar 4 Nm.
▶ Pārbaudiet visas skrūves un, ja nepieciešams, papildus pievelciet.

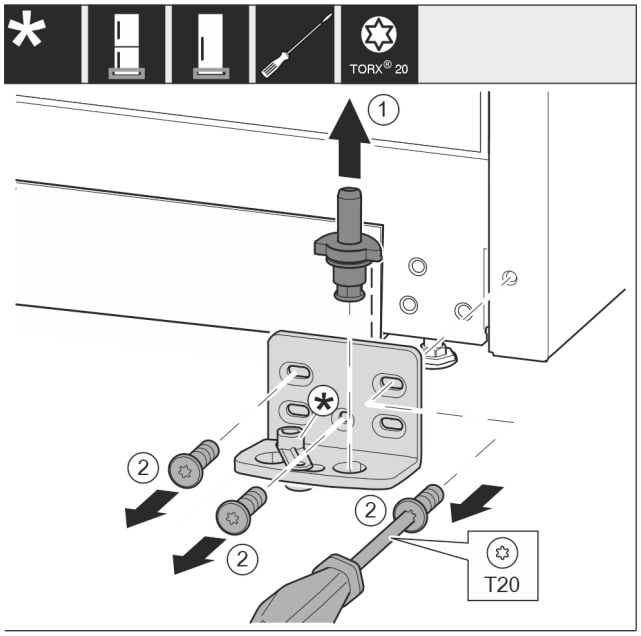

Fig. 44 *

▶ Pilnīgi izvelciet ārā uz augšu gultņa tapu *Fig. 44 (1)*.*
▶ Ar skrūvgriezi izskrūvējiet skrūves *Fig. 44 (2)* un noņemiet gultņa balstu.*

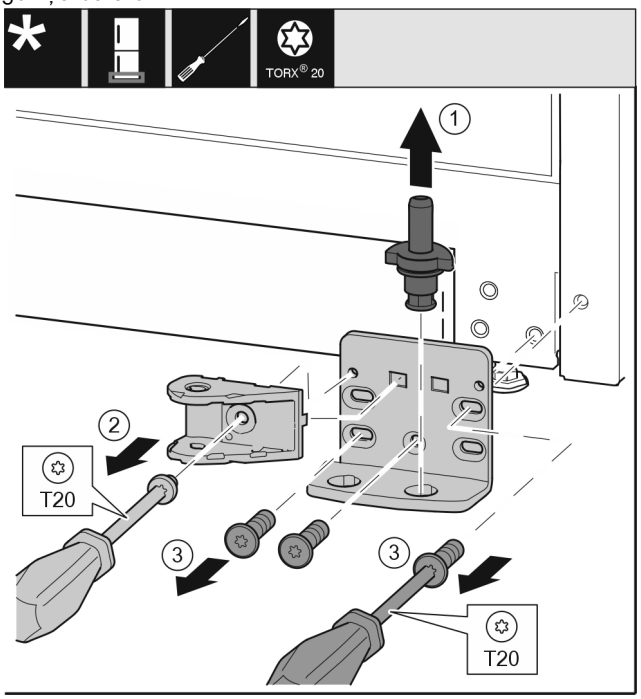

Fig. 45 *

▶ Pilnīgi izvelciet ārā uz augšu gultņa tapu *Fig. 45 (1)*.*
▶ Ar skrūvgriezi izskrūvējiet skrūvi *Fig. 45 (2)* un noņemiet durvju amortizatora savienojumu.*
▶ Ar skrūvgriezi izskrūvējiet skrūves *Fig. 45 (3)* un noņemiet gultņa balstu.*

Ierīcēm bez durvju amortizatora:*

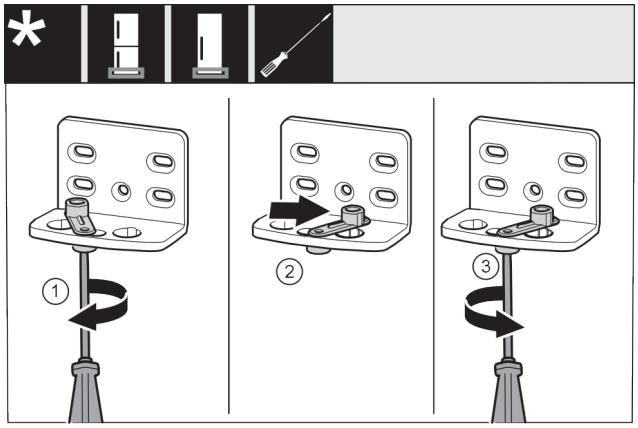

*Fig. 46 **

- Ar skrūvgriezi nenostiprināti pieskrūvējiet skrūvi *Fig. 46 (1)*.*
- Paceliet durvju aizvēršanas palīgierīci *Fig. 46 (2)* un ieskrūvējiet caurumā par 90° uz labo pusi.*
- Ar skrūvgriezi pieskrūvējiet skrūvi *Fig. 46 (3)*.*

Visām ierīcēm:

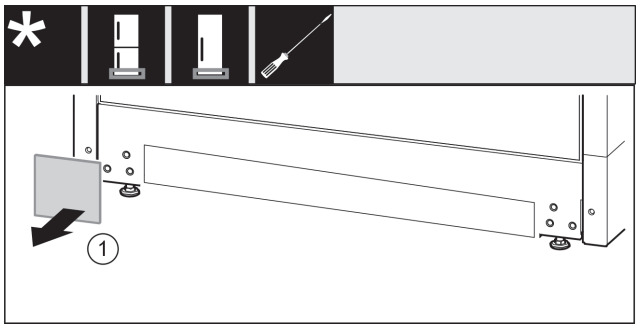

Fig. 47

- Noņemiet pārsegu *Fig. 47 (1)*.

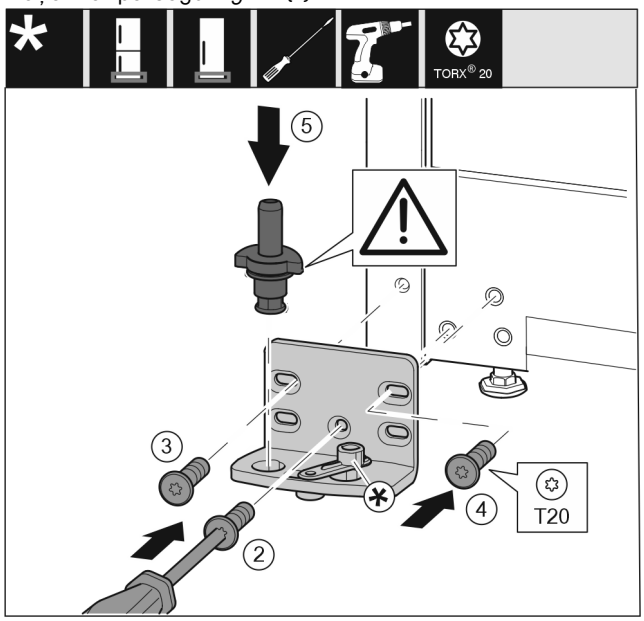

*Fig. 48 **

- Pielieciet gultņa balstu otrā pusē un pieskrūvējiet, izmantojot skrūvgriezi. Sāciet apakšā pa vidu ar skrūvi *Fig. 48 (2)*.*
- Pieskrūvējiet skrūvi *Fig. 48 (3)* un skrūvi *Fig. 48 (4)*.*
- Pilnīgi ievietojiet gultņa tapu *Fig. 48 (5)*. Uzmaniet, lai fiksācijas izcilnis būtu vērsts virzienā uz aizmuguri.*

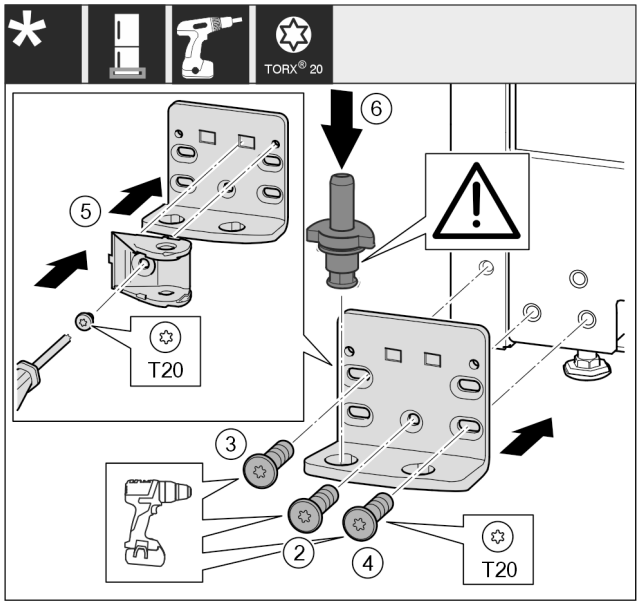

*Fig. 49 **

- Pielieciet gultņa balstu otrā pusē un pieskrūvējiet, izmantojot skrūvgriezi. Sāciet apakšā pa vidu ar skrūvi *Fig. 49 (2)*.*
- Pieskrūvējiet skrūvi *Fig. 49 (3)* un skrūvi *Fig. 49 (4)*.*
- Pagrieziet durvju amortizatora savienojumu *Fig. 49 (5)* par 180°. Pieskrūvējiet ar skrūvgriezi gultņa balsta otrajā pusē.*
- Pilnīgi ievietojiet gultņa tapu *Fig. 49 (6)*. Uzmaniet, lai fiksācijas izcilnis būtu vērsts virzienā uz aizmuguri.*

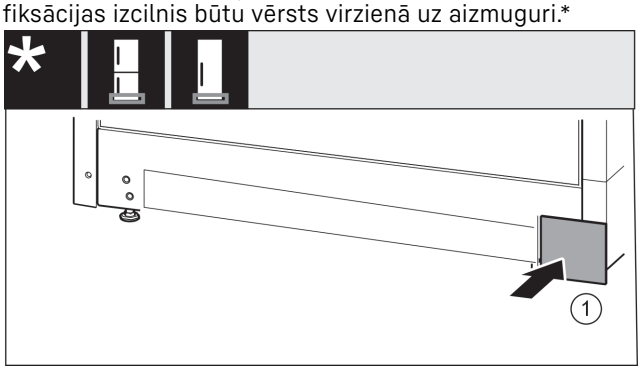

Fig. 50

- Uzlieciet atpakaļ pārsegu *Fig. 50 (1)* otrajā pusē.

16.15 Gultņa daļu pārlikšana

Ierīcēm bez durvju amortizatora:

BRĪDINĀJUMS

Savainošanās risks, ko rada durvju izkrišana!*
Ja balsta daļas nav pietiekami pieskrūvētas, durvis var izkrist. Tās var radīt smagus savainojumus. Turklāt iespējams, ka durvis kārtīgi neaizveras, līdz ar to ierīce dzesē nepareizi.

- Pieskrūvējiet gultņu balstus / gultņu skrūves ar 4 Nm.
- Pārbaudiet visas skrūves un, ja nepieciešams, papildus pievelciet.

Durvju apakšdaļa*

Durvju atdures maiņa

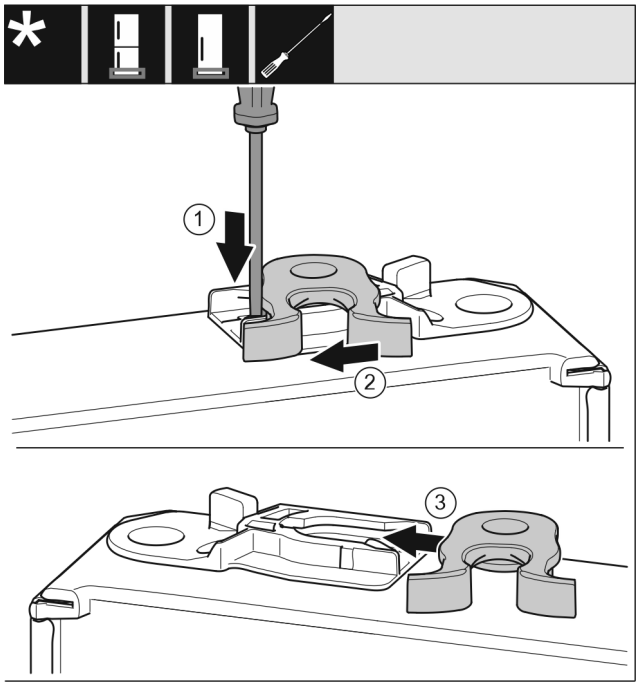

*Fig. 51 **

- ▶ Durvju apakšpuse ir vērsta uz augšu: pagrieziet durvis.*
- ▶ Spiediet ar plakano skrūvgriezi mēlīti *Fig. 51 (1)* uz leju.*
- ▶ Izvelciet aizvēršanas āķi *Fig. 51 (2)* no vadotnes.*
- ▶ Iebīdiet aizvēršanas āķi *Fig. 51 (3)* vadotnē otrajā pusē.*
- ▶ Durvju augšpuse ir vērsta uz augšu: pagrieziet durvis.*

Durvju augšdaļa

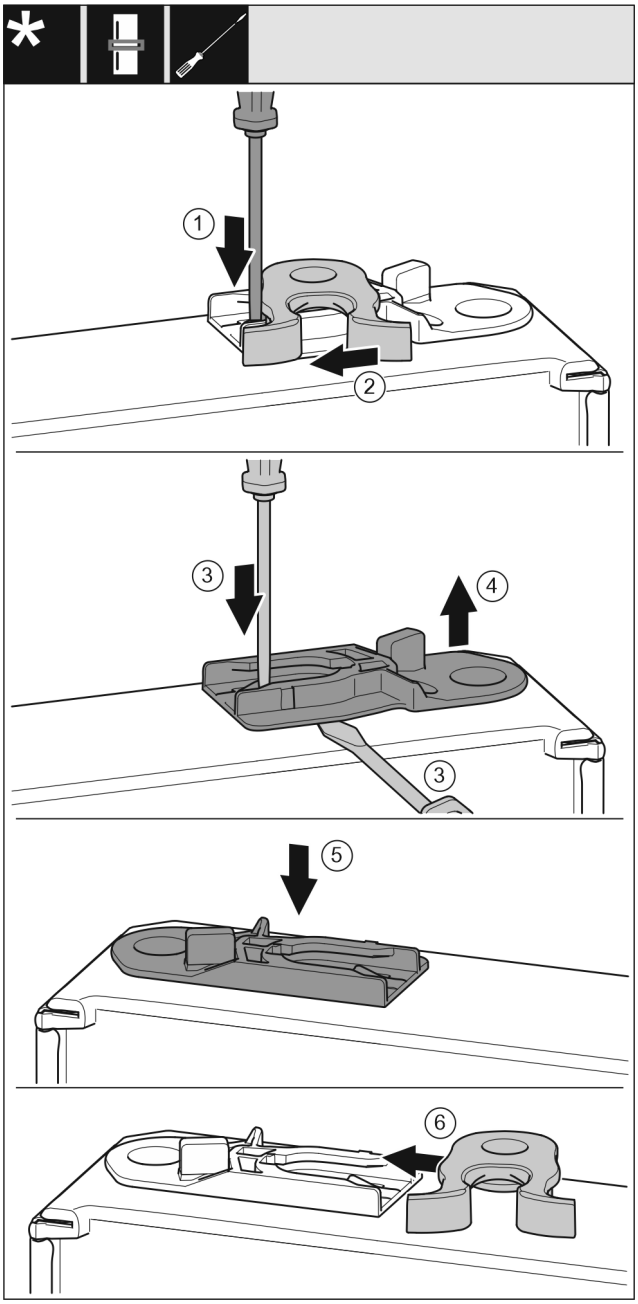

*Fig. 52 **

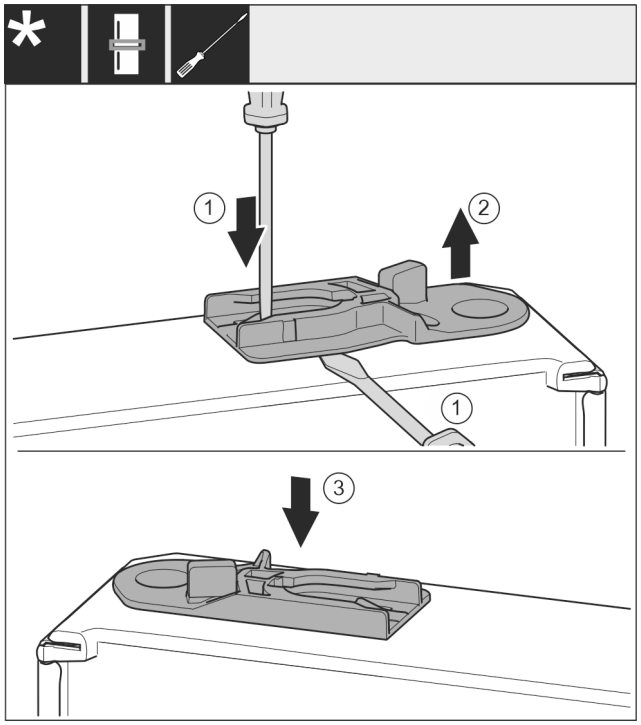

*Fig. 53 **

- ▶ Durvju apakšpuse ir vērsta uz augšu: pagrieziet durvis.
- ▶ Spiediet ar plakano skrūvgriezi mēlīti *Fig. 52 (1)* uz leju.*
- ▶ Izvelciet aizvēršanas āķi *Fig. 52 (2)* no vadotnes.*
- ▶ Izvelciet vadošo ieliktni *Fig. 52 (3, 4)*: spiediet ar plakano skrūvgriezi mēlīti un vienlaikus ar plakano skrūvgriezi virziet zem vadošā ieliktņa.*
- ▶ Iebīdiet piegādes komplektācijā klātpievienoto vadošo ieliktni *Fig. 52 (5)* ierīces otrajā pusē.*
  Ierīces bez durvju amortizatora:*
- ▶ Iebīdiet aizvēršanas āķi *Fig. 52 (6)* vadotnē.*
  Ierīces ar durvju amortizatoru:*
- ▶ Izvelciet vadošo ieliktni: spiediet ar plakano skrūvgriezi mēlīti *Fig. 53 (1)* un vienlaikus ar plakano skrūvgriezi virziet zem vadošā ieliktņa *Fig. 53 (2)*.*
  Ierīces ar durvju amortizatoru:*
- ▶ Iebīdiet piegādes komplektācijā klātpievienoto vadošo ieliktni *Fig. 53 (3)* ierīces otrajā pusē.*
- ▶ Durvju augšpuse ir vērsta uz augšu: pagrieziet durvis.

16.16 Rokturu pārlikšana*

Visām ierīcēm:

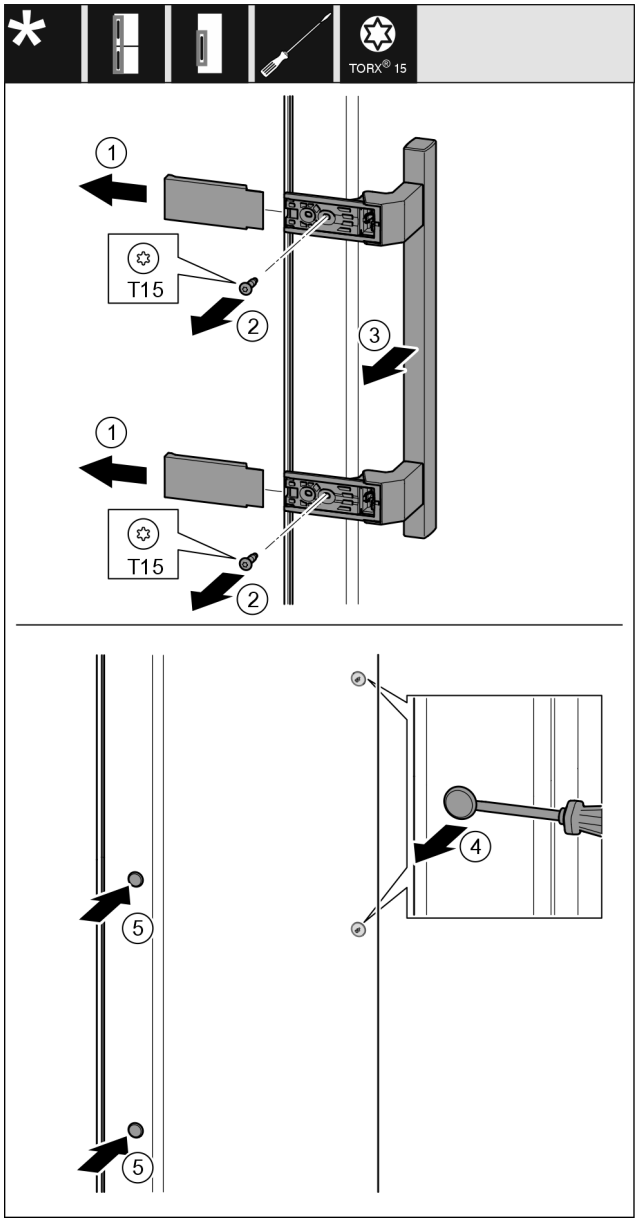

Fig. 54

- ▶ Noņemiet pārsegu *Fig. 54 (1)*.
- ▶ Ar skrūvgriezi izskrūvējiet skrūves *Fig. 54 (2)*.
- ▶ Noņemiet rokturi *Fig. 54 (3)*.
- ▶ Paceliet uzmanīgi ar plakano skrūvgriezi un izvelciet ārā sānu aizbāzni *Fig. 54 (4)*.
- ▶ Ievietojiet atpakaļ aizbāzni *Fig. 54 (5)* otrajā pusē.

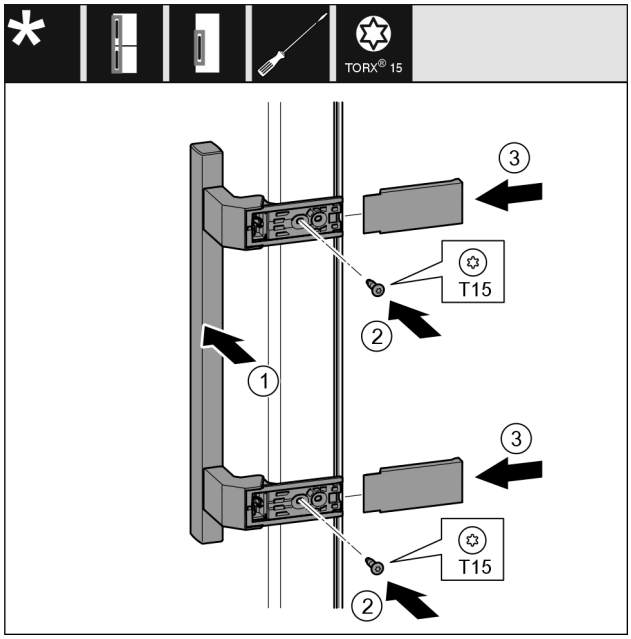

Fig. 55

▶ Pielieciet rokturi *Fig. 55 (1)* pretējā pusē.
▷ Skrūvju caurumiem jāatrodas tieši vienam virs otra.
▶ Ar skrūvgriezi pieskrūvējiet skrūves *Fig. 55 (2)*.
▶ Sānos pielieciet un uzbīdiet pārsegus *Fig. 55 (3)*.
▷ Ievērojiet pareizo nofiksēšanos.

16.17 Bez durvju amortizatora: Apakšējo durvju montāža*

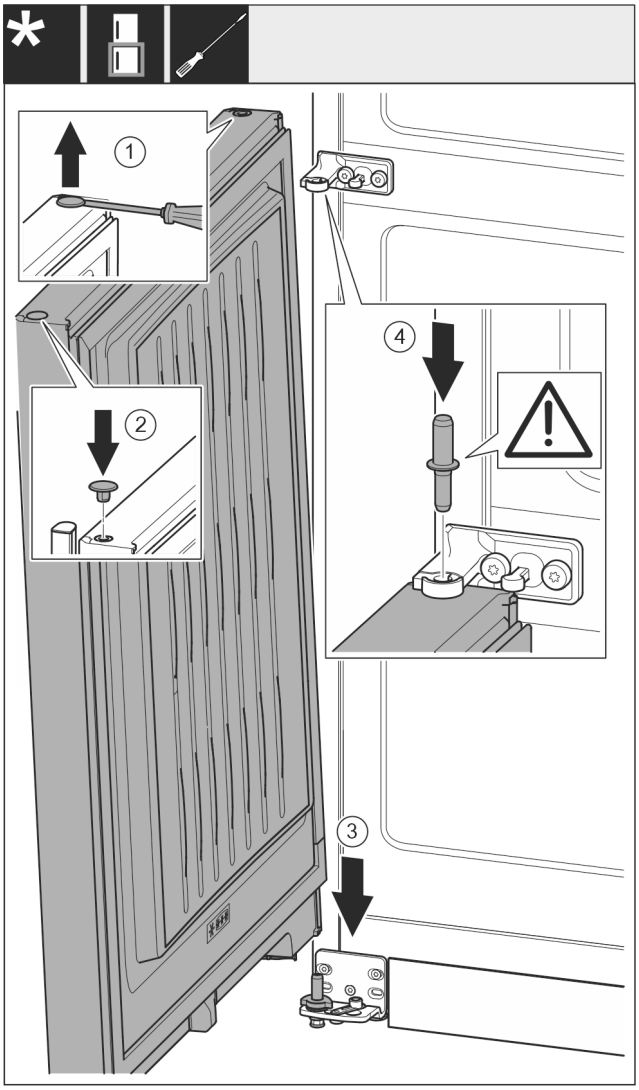

Fig. 56

▶ Paceliet uzmanīgi ar plakano skrūvgriezi un izvelciet ārā aizbāzni *Fig. 56 (1)*.
▶ Ievietojiet atpakaļ aizbāzni *Fig. 56 (2)* otrā durvju pusē.
▶ Uzlieciet durvis *Fig. 56 (3)* no augšas uz apakšējās gultņa tapas.
▶ Ievietojiet vidējo gultņa tapu *Fig. 56 (4)* vidējā gultņa balstā apakšējās durvīs. Uzmaniet, lai fiksācijas izcilnis būtu vērsts virzienā uz aizmuguri.

16.18 Ar durvju amortizatoru: Apakšējo durvju montāža*

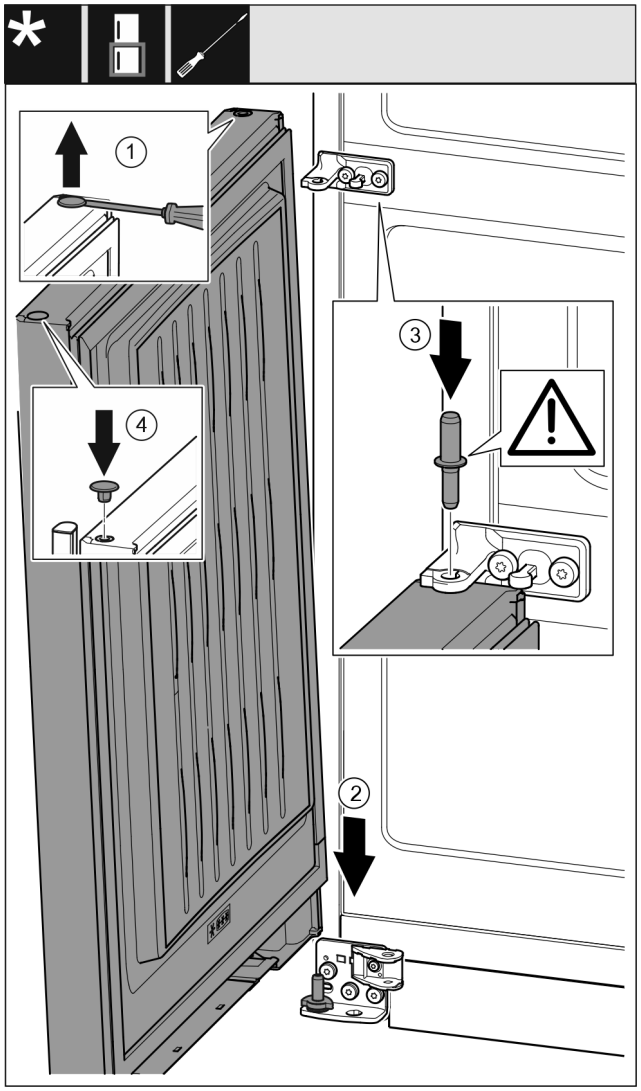

Fig. 57

- ▶ Paceliet uzmanīgi ar plakano skrūvgriezi un izvelciet ārā aizbāzni *Fig. 57 (1)*.
- ▶ Uzlieciet durvis *Fig. 57 (2)* no augšas uz apakšējās gultņa tapas.
- ▶ Ievietojiet vidējo gultņa tapu *Fig. 57 (3)* vidējā gultņa balstā apakšējās durvīs. Uzmaniet, lai fiksācijas izcilnis būtu vērsts virzienā uz aizmuguri.
- ▶ Ievietojiet atpakaļ aizbāzni *Fig. 57 (4)* otrā durvju pusē.

16.19 Augšējo durvju montāža*

- ▶ Uzlieciet durvis uz vidējā gultņa balsta.*

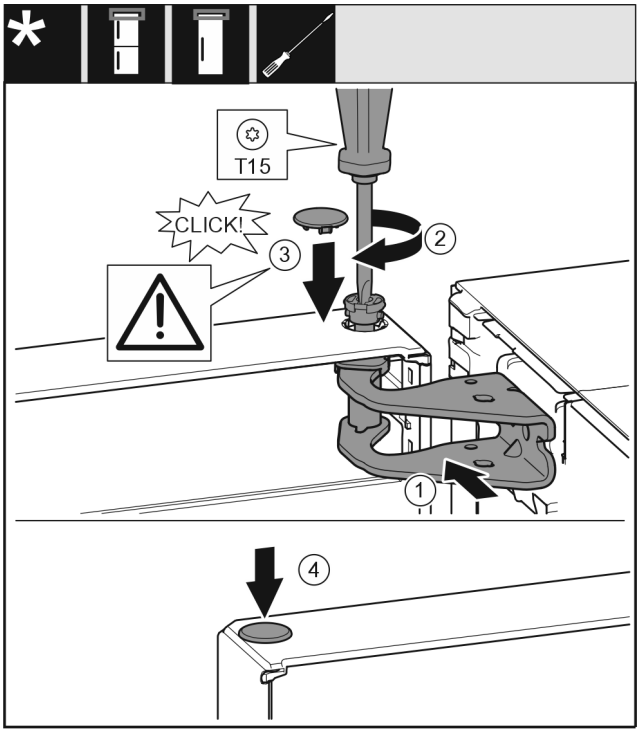

Fig. 58

- ▶ Nolīmeņojiet durvju augšdaļu pret atveri gultņa balstā *Fig. 58 (1)*.
- ▶ Ievietojiet tapu *Fig. 58 (2)* un pieskrūvējiet ar skrūvgriezi.
- ▶ Ievietojiet pārsegu *Fig. 58 (3)*.
- ▶ Pārbaudiet, lai pārsegs *Fig. 58 (3)* piekļautos pie durvīm.
- ▶ Ievietojiet pārsegu *Fig. 58 (4)*.

16.20 Augšējo durvju montāža*

- ▶ Uzlieciet durvis uz vidējā gultņa balsta.*

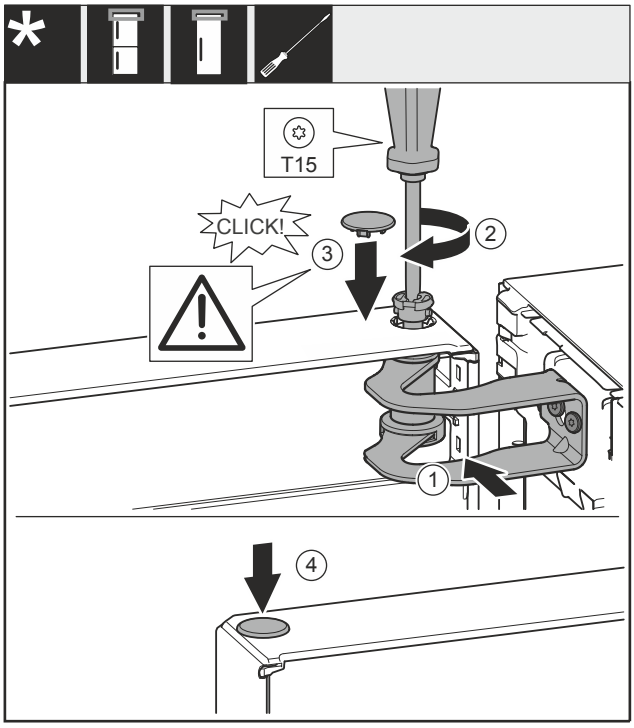

Fig. 59

- ▶ Nolīmeņojiet durvis pret atveri gultņa balstā *Fig. 59 (1)*.
- ▶ Ievietojiet tapu *Fig. 59 (2)* un pieskrūvējiet ar skrūvgriezi.
- ▶ Ievietojiet pārsegu *Fig. 59 (3)*.
- ▶ Pārbaudiet, lai pārsegs *Fig. 59 (3)* piekļautos pie durvīm.
- ▶ Ievietojiet pārsegu *Fig. 59 (4)*.

16.21 Augšējo durvju montāža*

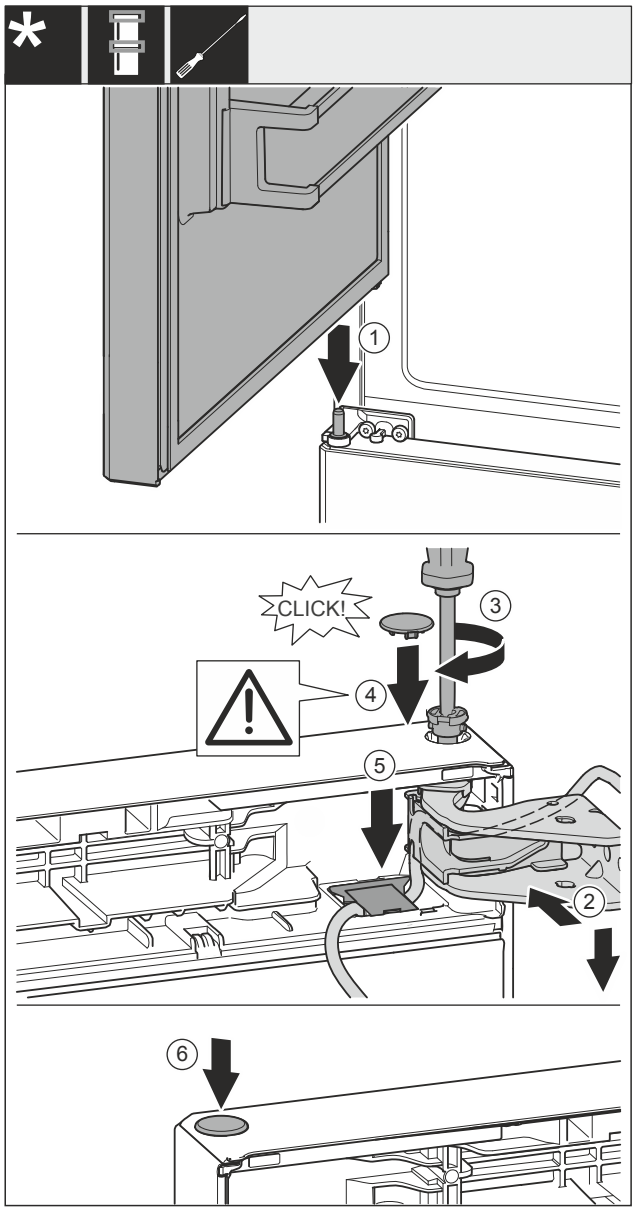

Fig. 60

- ▶ Uzlieciet augšējās durvis uz vidējās gultņa tapas *Fig. 60 (1)*.
- ▶ Nolīmeņojiet durvju augšdaļu pret atveri gultņa balstā *Fig. 60 (2)*.
- ▶ Ievietojiet tapu *Fig. 60 (3)* un pieskrūvējiet ar skrūvgriezi.
- ▶ Ievietojiet pārsegu *Fig. 60 (4)*.
- ▶ Pārbaudiet, lai pārsegs *Fig. 60 (4)* piekļautos pie durvīm.
- ▶ Ievietojiet pārsegu *Fig. 60 (5)* un spiediet uz leju, līdz tas nofiksējas.
- ▶ Ievietojiet pārsegu *Fig. 60 (6)*.

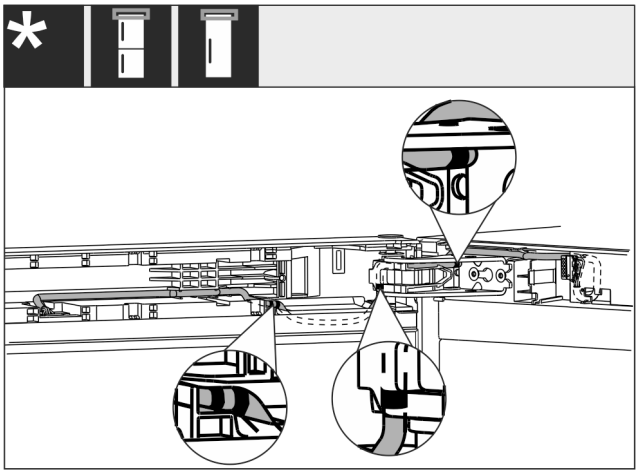

Fig. 61

- ▶ Izvietojiet kabeļa galu ar dubultu atzīmi durvju gala detaļā.
- ▷ Kabeļa izvietošana ir tāda, kā parādīta attēlā *Fig. 61 ()*.

16.22 Kabeļu savienojuma montāža*

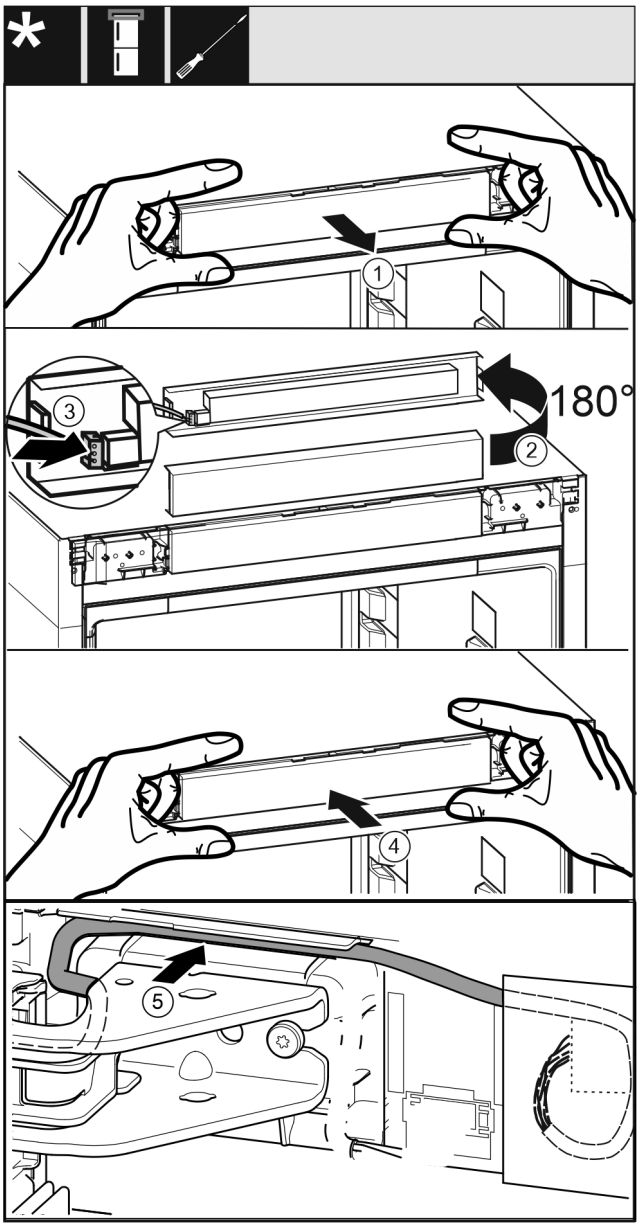

Fig. 62

- ▶ Izņemiet uzmanīgi vadības aizsegu *Fig. 62 (1)*.

▶ Pagrieziet vadības aizsegu *Fig. 62 (2)* par 180° uz augšu.
▶ Nofiksējiet spraudni *Fig. 62 (3)* pie vadības pārsega.
▶ Nofiksējiet atkārtoti vadības aizsegu *Fig. 62 (4)* pie ierīces.
▶ Ievietojiet uzmanīgi kabeli *Fig. 62 (5)* vadotnē virs augšējā gultņa balsta.

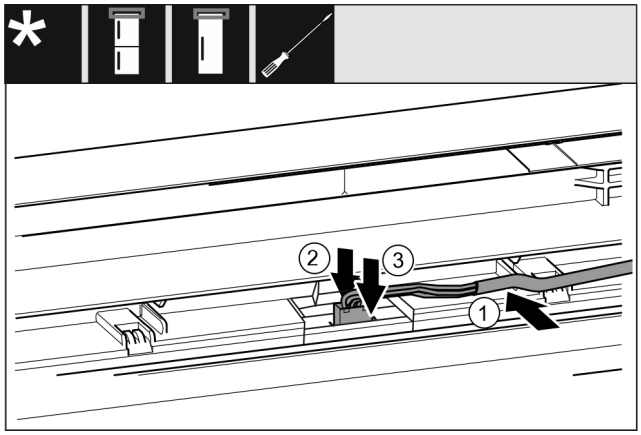

*Fig. 63 Ledusskapja / saldētavas kombinācijas / saldēšanas kameras / ledusskapji**

▶ Ievietojiet kabeli *Fig. 63 (1)* vadotnē augšējās durvīs.*
▶ Spiediet fiksācijas izcilni *Fig. 63 (2)* uz aizmuguri.*
▶ Nofiksējiet spraudni *Fig. 63 (3)*.*

-vai-

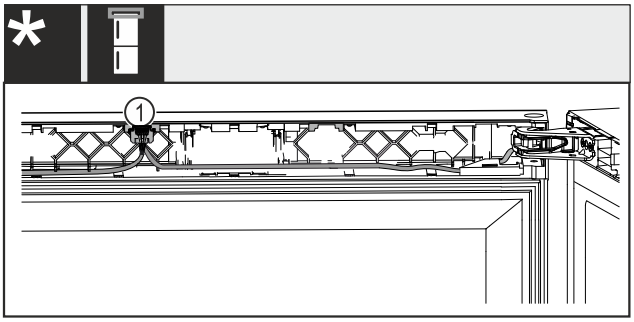

*Fig. 64 Vīna ledusskapja un saldētavas kombinācijas**

▶ Ievietojiet abus kabeļus augšējās durvīs.*
▶ Nofiksējiet spraudni *Fig. 64 (1)* vadotnē.*

Visām ierīcēm:

▶ Ievietojiet vadotnē atlikušo vada garumu, ja nepieciešams, salokot cilpā.

16.23 Durvju līmeņošana

Visām ierīcēm:

BRĪDINĀJUMS

Savainošanās risks, ko rada durvju izkrišana!
Ja balsta daļas nav pietiekami pieskrūvētas, durvis var izkrist. Tās var radīt smagus savainojumus. Turklāt iespējams, ka durvis kārtīgi neaizveras, līdz ar to ierīce dzesē nepareizi.

▶ Pieskrūvējiet gultņu balstus ar 4 Nm.
▶ Pārbaudiet visas skrūves un, ja nepieciešams, papildus pievelciet.
▶ Iespējams durvis ar abiem iegarenajiem caurumiem apakšējā gultņa balstā un vidējā gultņa balstā nolīmeņojiet paralēli ierīces korpusam. Izskrūvējiet šim nolūkam ar klātpievienoto T20 instrumentu vidējo skrūvi apakšējā gultņa balstā. Atskrūvējiet atlikušās skrūves mazliet ar T20 instrumentu vai skrūvgriezi T20 un nolīmeņojiet iegarenajos caurumos. Atskrūvējiet ar T20 instrumentu skrūves vidējā gultņa balstā un nolīmeņojiet vidējo gultņa balstu iegarenajos caurumos.
▶ Atbalstiet durvis: izskrūvējiet ar dakšveida uzgriežņatslēgu SW10 no gultņa balsta apakšā kājiņu, līdz tā balstās uz grīdas, tad pagrieziet vēl par 90°.

16.24 Pārsegu piestiprināšana*

Ierīcēm bez durvju amortizatora:

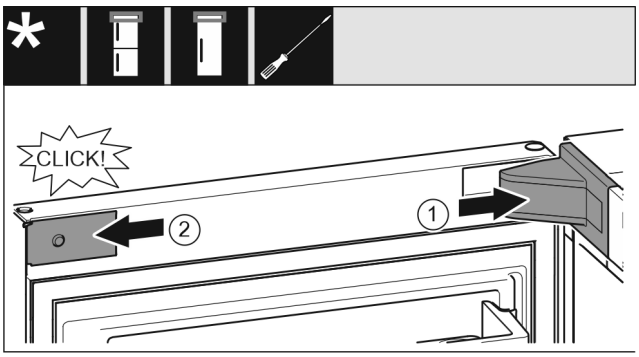

Fig. 65
Durvis ir atvērtas par 90°.

▶ Uzlieciet un nofiksējiet gultņa balsta pārsegu *Fig. 65 (1)*, ja nepieciešams, uzmanīgi atspiediet.
▶ Sānos pielieciet un nofiksējiet aizsegu *Fig. 65 (2)*.

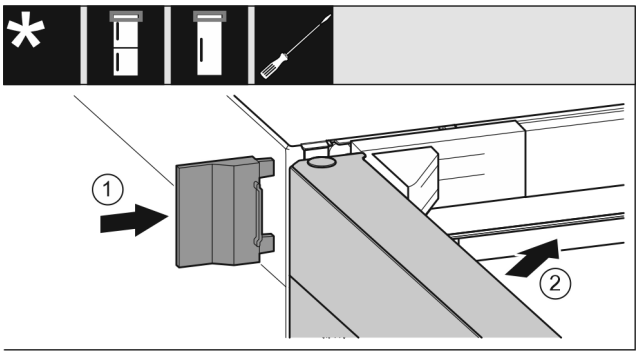

Fig. 66

▶ Uzbīdiet ārējo pārsegu *Fig. 66 (1)*.
▶ Aizveriet augšējās durvis *Fig. 66 (2)*.

16.25 Ierīces ar durvju amortizatoru: Apakšējā durvju amortizatora montāža*

700 mm un 750 mm platām ierīcēm:*

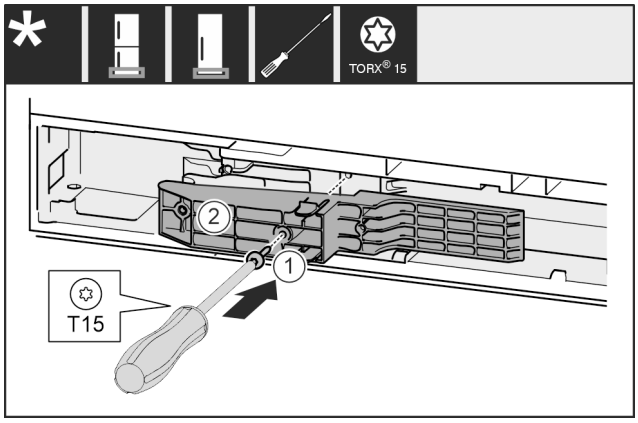

*Fig. 67 **

- ▶ Ievietojiet adapteri *Fig. 67 (1)* padziļinājumā satveršanas pusē.*
- ▶ Ar skrūvgriezi pieskrūvējiet skrūvi *Fig. 67 (2)*.*

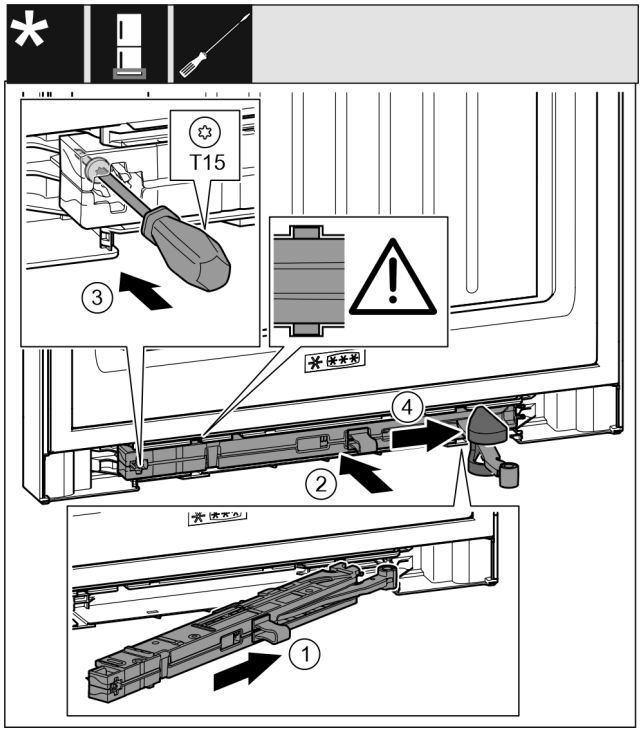

Fig. 68

- ▶ Iebīdiet slīpi durvju amortizatora mezglu *Fig. 68 (1)* gultņa balsta pusē līdz galam padziļinājumā.
- ▶ Iebīdiet durvju amortizatora mezglu *Fig. 68 (2)* pilnīgi padziļinājumā.
- ▷ Durvju amortizatora mezgls ir pareizi novietots, ja durvju amortizatora mezgla riba atrodas vadotnē.
- ▶ Pieskrūvējiet skrūvi *Fig. 68 (3)* ar skrūvgriezi.
- ▶ Uzbīdiet pārsegu *Fig. 68 (4)* pāri šarnīram.

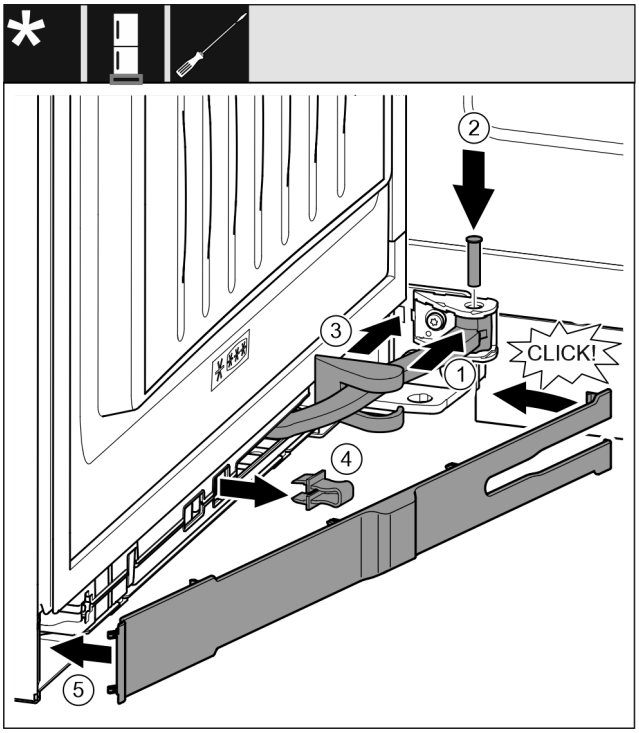

Fig. 69

Durvis ir atvērtas par 90°

- ▶ Pagrieziet šarnīru *Fig. 69 (1)* viru mehānismā.
- ▶ Ievietojiet tapu *Fig. 69 (2)* ar skrūvgriezi viru mehānismā un šarnīrā. Uzmaniet, lai fiksācijas izcilnis pareizi atrastos rievā.
- ▶ Bīdiet gultņa balsta pārsegu *Fig. 69 (3)* gar šarnīru un uzstādiet virs viru mehānisma.
- ▶ Noņemiet aizturi *Fig. 69 (4)*.
- ▶ Pielieciet aizsegu *Fig. 69 (5)* no roktura puses un pievirziet.
- ▷ Aizsegs ir nofiksēts.
- ▶ Aizveriet apakšējās durvis.

16.26 Ierīces ar durvju amortizatoru: Augšējā durvju amortizatora montāža*

700 mm un 750 mm platām ierīcēm:*

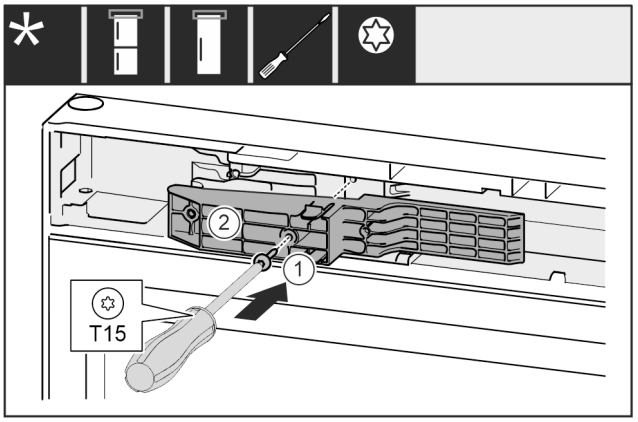

*Fig. 70 **

- ▶ Ievietojiet adapteri *Fig. 70 (1)* padziļinājumā satveršanas pusē.*
- ▶ Ar skrūvgriezi pieskrūvējiet skrūvi *Fig. 70 (2)*.*

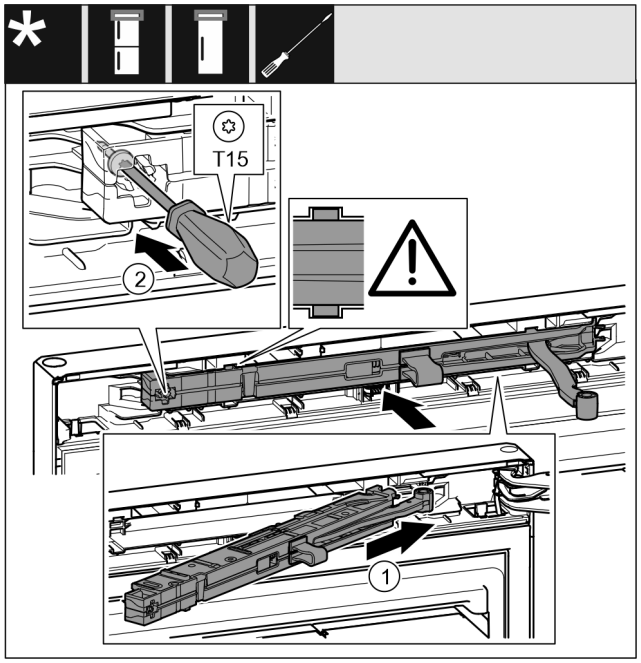

Fig. 71

▶ Iebīdiet slīpi durvju amortizatora mezglu *Fig. 71 (1)* gultņa balsta pusē līdz galam padziļinājumā.
▶ Pilnīgi iebīdiet durvju amortizatora mezglu.
▷ Durvju amortizatora mezgls ir pareizi novietots, ja durvju amortizatora mezgla riba atrodas vadotnē korpusā.
▶ Pieskrūvējiet skrūvi *Fig. 71 (2)* ar skrūvgriezi.

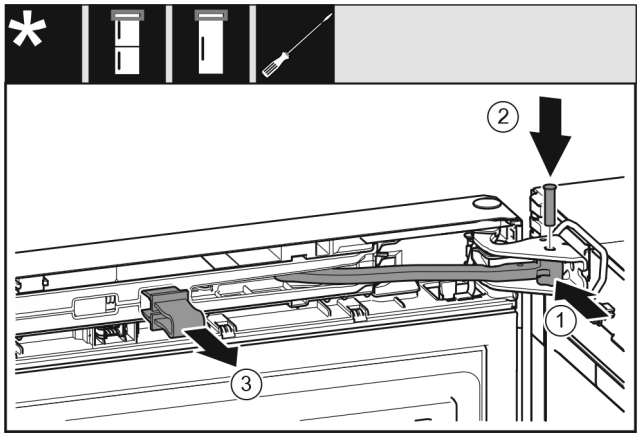

Fig. 72

Durvis ir atvērtas par 90°.

▶ Pagrieziet šarnīru *Fig. 72 (1)* gultņa balstā.
▶ Ievietojiet tapu *Fig. 72 (2)* gultņa balstā un šarnīrā. Uzmaniet, lai fiksācijas izcilnis pareizi atrastos rievā.
▶ Noņemiet aizturi *Fig. 72 (3)*.

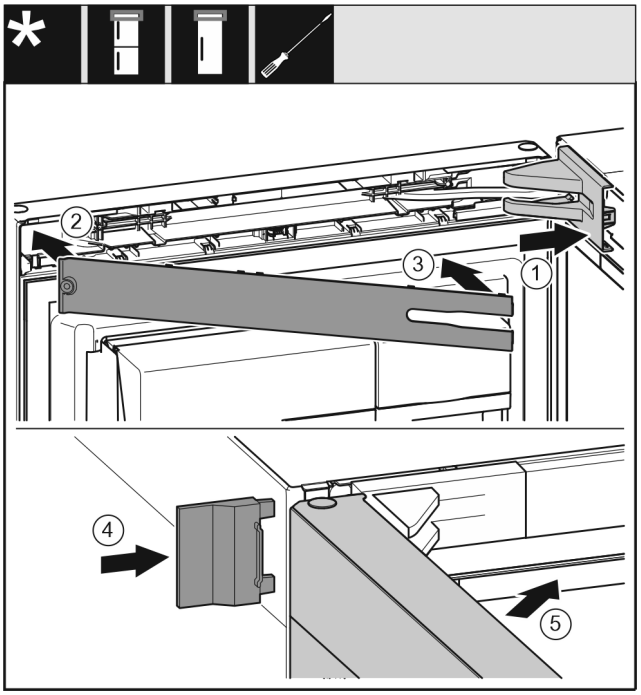

Fig. 73

▶ Uzlieciet un nofiksējiet gultņa balsta pārsegu *Fig. 73 (1)*, ja nepieciešams, uzmanīgi atspiediet.
▶ Uzlieciet aizsegu *Fig. 73 (2)*.
▶ Pievirziet un nofiksējiet aizsegu *Fig. 73 (3)*.
▶ Uzbīdiet ārējo pārsegu *Fig. 73 (4)*.
▶ Aizveriet augšējās durvis *Fig. 73 (5)*.

17 Ierīces pievienošana pie ūdens apgādes*

Pārliecinieties, vai ir izpildīti šādi priekšnoteikumi:

❑ Izmēri pieslēgumam pie ūdens apgādes ir zināmi un tiek ievēroti.
❑ Ir ievērots ūdens spiediens.
❑ Ūdens padeve ierīcei noris pa aukstā ūdens cauruļvadu, kas iztur darba spiedienu, un ir pievienots pie dzeramā ūdens apgādes.
❑ Visas ierīces un aprīkojumi, kas tiek izmantoti ūdens padevei, atbilst attiecīgās valsts spēkā esošajiem noteikumiem.
❑ Ierīces aizmugure ir pieejama, lai jūs varētu pievienot ierīci pie dzeramā ūdens apgādes.
❑ Tiek izmantota klātpievienotā šļūtene. Nolietotās šļūtenes ir utilizētas.*
❑ Šļūtenes fitingā ir siets ar blīvējumu.*
❑ Starp lokano cauruļvadu un mājas ūdens pieslēgumu jāparedz ūdens krāns, lai vajadzības gadījumā jūs varētu pārtraukt ūdens padevi.*
❑ Ūdens krāns atrodas ārpus ierīces aizmugures zonas un ir viegli pieejams. Tādējādi jūs varat ierīci novietot iespējami tuvu pie sienas un vajadzības gadījumā jūs varat ātri aizgriezt ūdens krānu.*

BRĪDINĀJUMS

Elektriskā trieciena risks, ko rada ūdens!

▶ Pirms pieslēguma pie ūdensvada: Atvienojiet ierīci no kontaktligzdas.
▶ Pirms pieslēguma pie ūdens pievades cauruļvadiem: Noslēdziet ūdens apgādi.
▶ Pārliecinieties, vai tikai kvalificēti speciālisti pievieno ierīci pie dzeramā ūdens apgādes.

BRĪDINĀJUMS
Saindēšanās risks, ko rada netīrs ūdens!
▶ Pievienojiet tikai pie dzeramā ūdens apgādes.

17.1 Šļūtenes pievienošana*

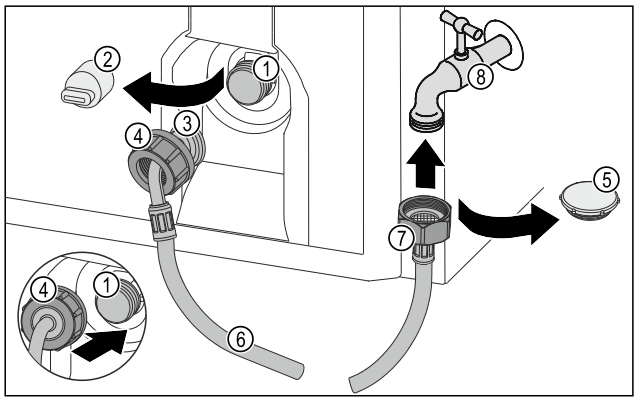

Fig. 74

(1) Magnētiskais vārsts: Magnētiskais vārsts ir apakšā ierīces aizmugurē. Tam ir R3/4 savienojuma vītne.
(2) Pārsegs
(3) Noslīpināts šļūtenes gals
(4) Uzgrieznis
(5) Noslēgvāciņš
(6) Šļūtene
(7) Taisns šļūtenes gals
(8) Ūdens krāns

IEVĒRĪBAI
Bojājumu risks, ko rada nelietpratīga montāža!
▶ Nesabojājiet vai nepārlociet šļūteni montāžas laikā.
▶ Nesabojājiet vai nepārlociet šļūteni, uzstādot ierīci.

Šļūtenes pievienošana pie ierīces:
▶ Noņemiet pārsegu *(2)*.
▶ Virziet līdz galam uzgriezni *(4)* pāri noslīpinātam šļūtenes galam *(3)* un noturiet.

IEVĒRĪBAI
Neblīvs magnētiskais vārsts, ko rada bojātas vītnes vijumi!
Ja magnētiskais vārsts ir neblīvs, var izplūst ūdens.
▶ Ievērojiet turpmākās norādes par uzgriežņu montāžu uz magnētiskā vārsta.

▶ Pielieciet uzgriezni *(4)* uzmanīgi uz magnētiskā vārsta *(1)* un noturiet.
▶ Uzskrūvējiet uzgriezni *(4)* ar roku taisni uz vītnes, līdz ir panākts drošs un stingrs nostiprinājums.
▷ Šļūtene ir pievienota pie ierīces.

Šļūtenes pievienošana pie ūdens krāna:
▶ Noņemiet noslēgvāciņu *Fig. 74 (5)*.
▶ Pielieciet taisno šļūtenes galu *Fig. 74 (7)* pie ūdens krāna *Fig. 74 (8)*.
▶ Pievelciet taisnā šļūtenes gala *Fig. 74 (7)* uzgriezni pulksteņrādītāja kustības virzienā.
▷ Šļūtene ir pievienota pie ūdens krāna.

17.2 Ūdens sistēmas pārbaude

Pirms jūs pilnīgi uzstādāt ierīci, Liebherr iesaka pārbaudīt ūdens sistēmas hermētiskumu.
▶ Ievietojiet InfinitySpring ūdens tvertni. (skat. 18 Ūdens tvertne*) *
▶ Ievietojiet InfinitySpring ūdens filtru. (skat. 19 Ūdens filtrs*) *
▶ Atveriet lēnām ūdens krānu.*
▶ Pārbaudiet, vai šļūtenes, ūdens padeve un pieslēgumi ir hermētiski.
▷ Ūdens sistēmas hermētiskums ir pārbaudīts.
▷ Ūdens sistēma ir hermētiska: Jūs varat pilnīgi uzstādīt ierīci.

Norāde
InfinitySpring: Pirms pirmās lietošanas reizes jums jāsāk lietot InfinitySpring. Šim nolūkam jāatgaiso un jāiztīra ūdens sistēma. (skatiet Quick Start Guide vai lietošanas pamācību)*

IceMaker: Pirms pirmās lietošanas reizes jums jāiztīra IceMaker. (skatiet Quick Start Guide vai lietošanas pamācību)*

18 Ūdens tvertne*

InfinitySpring ūdens tvertne atkarībā no ierīces atrodas aiz zemākās atvilktnes ledusskapja nodalījumā vai BioFresh nodalījumā.*

18.1 Ūdens tvertnes ievietošana

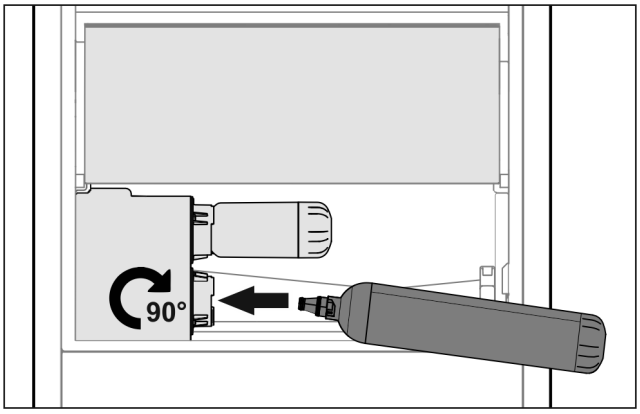

Fig. 75

▶ Izņemiet atvilktni.
▶ Ievietojiet ūdens tvertni un pagrieziet par apm. 90° pa labi līdz galam.
▶ Pārbaudiet, vai ūdens tvertne ir blīva, un vai neizplūst ūdens.
▶ Ievietojiet atvilktni.
▶ Atgaisojiet ūdens sistēmu. (Skatīt ātrās darba sākšanas ceļvedi vai lietošanas pamācību.)

Ūdens filtra vietā var ievietot papildu ūdens tvertni.*

Norāde
Ūdens tvertni var iegādāties kā rezerves daļu.

19 Ūdens filtrs*

Ūdens filtrs atkarībā no ierīces atrodas aiz zemākās atvilktnes ledusskapja nodalījumā vai BioFresh nodalījumā.*

Tas uzņem ūdenī esošos nogulsnējumus un samazina hlora piegaršu.

❑ Norādītās jaudas gadījumā nomainiet ūdens filtru vēlākais ik pēc 6 mēnešiem, vai ja notiek caurplūdes intensitātes ievērojama samazināšanās.
❑ Ūdens filtrs satur aktīvo ogli, un to var utilizēt kopā ar parastiem sadzīves atkritumiem.

Norāde
Jūs saņemsiet ūdens filtru Liebherr-Hausgeräte interneta veikalā tīmekļa vietnē home.liebherr.com/shop/de/deu/zubehor.html.

19.1 Ūdens filtra ievietošana

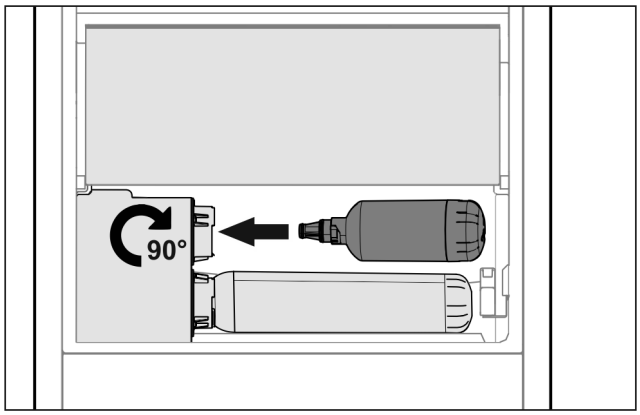

Fig. 76

- ▶ Izņemiet atvilktni.
- ▶ Ievietojiet ūdens filtru un pagrieziet par apm. 90° pa labi līdz galam.
- ▶ Pārbaudiet, vai filtrs ir blīvs, un vai neizplūst ūdens.
- ▶ Ievietojiet atvilktni.

Norāde
Jauni ūdens filtri var saturēt suspendētas daļiņas.*
- ▶ Pēc filtra nomaiņas: Noteciniet un utilizējiet 3 l ūdens no InfinitySpring.

▷ Tagad ūdens filtrs ir gatavs lietošanai.

20 Ierīces pievienošana pie elektroapgādes

BRĪDINĀJUMS
Elektriskā trieciena risks un savainošanās risks, ko rada bojāta ierīce vai bojāts tīkla pieslēguma vads!
Briesmas dzīvībai un griezti savainojumi. Ja ierīce vai tīkla pieslēguma vads transportēšanas laikā bija bojāts, tad jūs varat gūt nāvējošu elektrisko triecienu. Turklāt jūs varat sagriezties pie ierīces korpusa bojātajām daļām.
- ▶ Pārbaudiet ierīci un tīkla pieslēguma vadu pēc transportēšanas, vai nav bojājumu.
- ▶ Nesāciet lietot ierīci nekādā gadījumā, ja ir bojāta ierīce vai tīkla pieslēguma vads.
- ▶ Sazinieties ar klientu servisu.

Jūs pievienojat šo ierīci pie elektrotīkla, izmantojot atsevišķi piegādāto tīkla pieslēguma vadu. Tīkla pieslēguma vada vienā galā ir vājstrāvas ierīces ligzda un otrā galā tīkla kontaktdakša.

Pārliecinieties, vai ir izpildīti šādi priekšnoteikumi:

- Ierīce un tīkla pieslēguma vads nav bojāti.
- Ierīce ir uzstādīta atbilstoši noteikumiem. (skat. 9 Sienas spraišļu montāža*)
- Ir ievērotas elektriskā pieslēguma prasības.
- Izmēri pieslēgumam atbilstoši noteikumiem ir zināmi un ievēroti. (skat. 5 Elektroapgādes pieslēgumu parametri)
- Tīkla spriegums un frekvence atbilst norādēm datu plāksnītē.
- Kontaktligzda ir iezemēta atbilstoši noteikumiem un elektriski aizsargāta ar drošinātāju.
- Drošinātāja atkrišanas strāva atrodas diapazonā no 10 A līdz 16 A.
- Kontaktligzda ir viegli pieejama un neatrodas ierīces aizmugurē. (skat. 5 Elektroapgādes pieslēgumu parametri)

IEVĒRĪBAI
Bojājumu risks, ko rada nelietpratīga lietošana!
Ierīces elektrisko komponentu bojājums.
- ▶ Izmantojiet vienīgi komplektā iekļauto tīkla pieslēguma vadu.

BRĪDINĀJUMS
Ugunsbīstamība, ko rada nelietpratīga pievienošana!
Apdegumi.
Ierīces bojājumi.
- ▶ Neizmantojiet pagarinātājus.
- ▶ Neizmantojiet sadales ierīces.

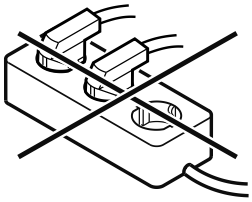

IEVĒRĪBAI
Bojājumu risks, ko rada nelietpratīga pievienošana!
Ierīces bojājumi.
- ▶ Nepievienot ierīci pie savrupa strāvas pārveidotāja, piem., saules elektrostacijām un benzīna ģeneratoriem.

- ▶ Pievienojiet tīkla pieslēguma vada tīkla kontaktdakšu pie elektroapgādes. Ievērojiet tīkla kontaktdakšas nostiprinājumu kontaktligzdā.
- ▷ Displejā parādās Liebherr logotips.
- ▷ Rādījums pārslēdzas uz gaidstāves simbolu.
- ▷ Ja 60 sekunžu laikā nenotiek nekādas darbības: Gaidstāves simbols izbalē vai izzūd.
- ▷ Ierīce ir pievienota. Pirmreizējo ekspluatāciju skatiet šādās nodaļās vai lietošanas pamācībā.



home.liebherr.com/fridge-manuals

LV kombinētais ledusskapis un saldētava

Izdevuma datums: 20260319

Preces numuru rādītājs: 7086760-00

Liebherr-Hausgeräte Marica EOOD
Bezirk Plovdiv
4202 Radinovo
Bulgarien