Инструкции за употреба

Quality, Design and Innovation

home.liebherr.com/fridge-manuals

LIEBHERR

Содржина

1 Краток преглед на уредот 3
1.1 Испорачана опрема 3
1.2 Преглед на уредот и опремата 3
1.3 SmartDevice 3
1.4 Поле на примена на уредот 4
1.5 Сообразност 4
1.6 SVHC-материјали според регулативата REACH.. 4
1.7 EPREL-база на податоци 4

2 Општи безбедносни инструкции 5

3 Функционалност на екранот Touch 6
3.1 Навигација и објаснување на симболите 6
3.2 Менија 7
3.3 Режим на мирување 7

4 Пуштање во употреба 7
4.1 Вклучување на уредот (прва употреба) 7

5 Складирање 8
5.1 Инструкции за складирање 8
5.2 Дел за ладење 8
5.3 BioFresh 8
5.4 Фиока како визба 8
5.5 ****-фиока за замрзнување 9
5.6 Времиња на складирање 9

6 Заштеда на енергија 10

7 Ракување 10
7.1 Елементи за контрола и прикажување 10
7.1.1 Приказ на Status 10
7.1.2 Симболи 10
7.2 Функции на уредот 11
7.2.1 Забелешки за функциите на уредот 11
Исклучување и вклучување на уредот 11
Исклучување и вклучување температурна зона 11
WLAN 11
Температура 12
Единица мерка за температура 13
BioFresh B-Value 13
SuperCool 14
PartyMode 14
HolidayMode 15
SabbathMode 15
E-Saver 16
CleaningMode 16
Осветленост на екранот 17
Аларм за врата 17
Забрана за внесување податоци 17
Информации за уредот 18
Софтвер 18
Потсетник 18
Демо-режим 19
Ресетирање до фабрички поставки 19
7.3 Известувања 19
7.3.1 Преглед на предупредувањата 20
7.3.2 Затворање на предупредувањата 20
7.3.3 Преглед на потсетниците 20
7.3.4 Затворање на потсетниците 20

8 Опрема 21
8.1 Комора за замрзнување со 4 ѕвездички 21
8.2 Полици на вратата 21
8.3 Полици 21
8.4 Делива полица 21
8.5 Место за плоча за печење 22
8.6 Променлива полица за шишиња 22
8.7 Фиоки 23
8.8 Капак на Fruit & Vegetable-Safe 23
8.9 Регулирање на влажноста 24
8.10 Фиока 24
8.11 Држач за шишиња 25

9 Одржување 25
9.1 Филтер со активен јаглен FreshAir 25
9.2 Расклопување / монтирање на лизгачките системи 25
9.3 Одмрзнување на уредот 26
9.4 Чистење на уредот 26

10 Помош за корисници 27
10.1 Технички податоци 27
10.2 Бучава при работа 27
10.3 Техничка пречка 28
10.4 Корисничка служба 29
10.5 Табличка со податоци 29

11 Отстранување од употреба 29

12 Фрлање 30
12.1 Подготовка на уредот за фрлање 30
12.2 Соодветно фрлање на уредот 30

Произведувачот постојано работи на понатамошно развивање на сите типови и модели. Затоа ве молиме за разбирање дека мораме да го задржиме правото на измена на формата, опремата и технологијата.

Симбол	Објаснување
	Прочитајте го прирачникот За да ги запознаете сите предности на новиот уред, внимателно прочитајте ги инструкциите во овој прирачник.

Симбол	Објаснување
	Дополнителни информации на интернет Дигиталниот прирачник со целосни информации и дополнителни јазици можете да го најдете на интернет преку QR-кодот на предната страна од прирачникот или со внесување на сервисниот број на **home.liebherr.com/fridge-manuals**. Сервисниот број се наоѓа на табличката со податоци: 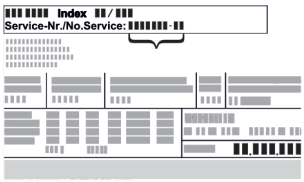 *Фиг.* Пример за приказ
	Проверка на уредот Проверете дали има оштетување при транспортот на сите делови. Ако имате рекламација, обратете се до дистрибутерот или корисничката служба.
	Разлики Прирачникот важи за повеќе модели, па затоа може да постојат некои разлики. Деловите, што се однесуваат на определени уреди, се означени со ѕвездичка (*).
	Инструкции и резултати од ракувањето Инструкциите за ракување се означени со ▶. Резултатите од ракувањето се означени со ▷.
	Видеа На YouTube-каналот на Liebherr-Hausgeräte се поставени видеа за уредите.

Овој прирачник за употреба важи за:

IRCB..	5121

1 Краток преглед на уредот

1.1 Испорачана опрема

Проверете дали има оштетување при транспортот на сите делови. Ако имате рекламација, обратете се до дистрибутерот или корисничката служба. (погледни 10.4 Корисничка служба)

Следните делови се содржат во испораката:

- Вграден уред
- Опрема (во зависност од моделот)
- Монтажен материјал (во зависност од моделот)
- „Quick Start Guide“
- „Installation Guide“
- Сервисна брошура

1.2 Преглед на уредот и опремата

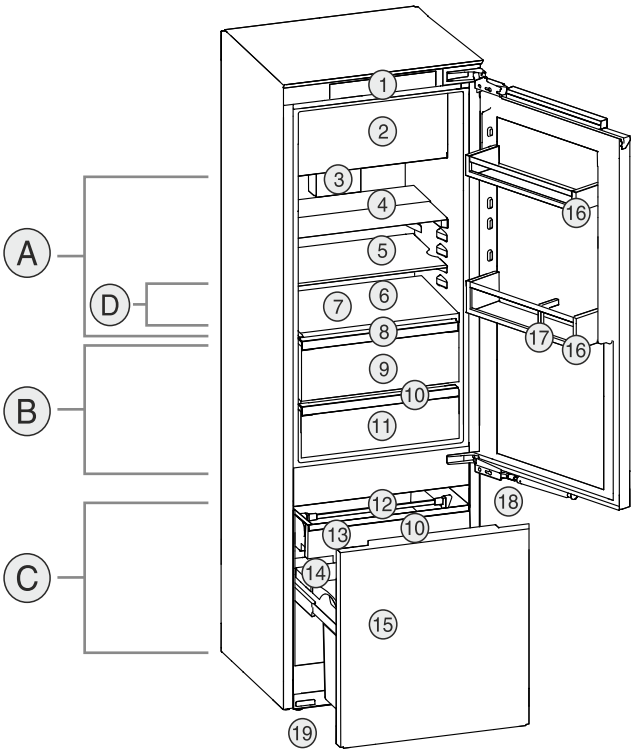

Фиг. 1 Пример за приказ

Опсег на температура

(A) Дел за ладење
(B) BioFresh
(C) Фиока како визба
(D) Најладна зона

Опрема

(1) Контролни елементи
(2) Комора за замрзнување со 4 ѕвездички
(3) Вентилатор со филтер со активен јаглен FreshAir
(4) Делива полица
(5) Полица
(6) Место за плоча за печење
(7) Променлива полица за шишиња
(8) Капак на Fruit & Vegetable-Safe
(9) Fruit & Vegetable-Safe
(10) Отвор за празнење
(11) Meat & Dairy-Safe
(12) Фиока со дел за држење
(13) Фиока со количка на извлекување
(14) Табличка со податоци
(15) Количка на извлекување
(16) Полици на вратата
(17) Држач за шишиња
(18) Амортизер за затворање
(19) Ногарки

Забелешка

▶ Преградите, фиоките и кошниците при испорака се поставени за да овозможат оптимална енергетска ефикасност. Измените на редоследот во зададените можности за лизгање од, на пр., преградите во делот за ладење, не влијаат врз потрошувачката на енергија.

1.3 SmartDevice

SmartDevice е решението за поврзување во мрежа за вашиот ладилник со фиока како визба.

Ако уредот ја содржи опцијата SmartDevice или е подготвен за неа, можете брзо и едноставно да го поврзете на вашата WLAN-мрежа. Со апликацијата SmartDevice можете да го користите уредот преку

мобилен уред. Во апликацијата SmartDevice ви се достапни дополнителни функции и опции.

Уред што е подготвен за опцијата SmartDevice:	Уредот е подготвен за употреба со опцијата SmartDeviceBox. Морате прво да ја купите и инсталирате опцијата SmartDeviceBox. За да можете да го поврзете уредот со WLAN-мрежата, треба да ја преземете апликацијата SmartDevice.
Дополнителни информации за SmartDevice:	**smartdevice.liebherr.com**
Купете ја опцијата SmartDeviceBox во продавницата Liebherr-Hausgeräte:	**home.liebherr.com/shop/de/deu/smartdevicebox.html**
Преземање на апликацијата SmartDevice:	Откако ќе ја инсталирате и конфигурирате апликацијата SmartDevice, преку апликацијата SmartDevice и функцијата за WLAN (погледни WLAN) можете да го поврзете уредот на WLAN-мрежата.

Забелешка
Функцијата SmartDevice не е достапна во следните земји: Русија, Белорусија, Казахстан.

Не можете да ја користите функцијата SmartDeviceBox.

1.4 Поле на примена на уредот

Соодветна употреба

Уредот е исклучиво наменет за ладење прехранбени производи во домаќинството. Под тоа се подразбира, на пр., употребата

- во кујни за вработени, локали за спиење со појадок,
- за гости во селски куќи, хотели, мотели и други угостителски објекти,
- при кетеринг и слични услуги во трговија на големо.

Сите други типови употреба не се дозволени.

Предвидлива погрешна употреба

Следните примени се исклучиво забранети:

- складирање и ладење лекови, крвна плазма, лабораториски препарати или слични медицински материјали и производи што подлежат на регулативата за 2007/47/ЕЗ
- примена на места со опасност од експлозија

Несоодветна употреба на уредот може да ја оштети или уништи складираната роба.

Климатски класи

Уредот е наменет за употреба при ограничена амбиентална температура, во зависност од климатската класа. Соодветната климатската класа за вашиот производ е назначена на табличката со податоци.

Забелешка

▶ За да се овозможи беспрекорна работа, придржувајте се до зададената амбиентална температура.

Климатска класа	за амбиентална температура од
SN	10 °C до 32 °C
N	16 °C до 32 °C
ST	16 °C до 38 °C
T	16 °C до 43 °C
SN-ST	10 °C до 38 °C
SN-T	10 °C до 43 °C

1.5 Сообразност

Извршена е проверка на водот на разладното средство. Кога е вграден, уредот ги задоволува важечките безбедносни прописи и соодветните регулативи.

Целиот текст на изјавата за сообразност со ЕУ е достапна на веб-адресата: www.Liebherr.com

Фиоката BioFresh ги исполнува условите за преграда за разладување според DIN EN 62552:2020.

1.6 SVHC-материјали според регулативата REACH

На следниот линк можете да проверите дали вашиот уред ги содржи SVHC-материјалите според регулативата REACH: home.liebherr.com/de/deu/de/liebherr-erleben/nachhaltigkeit/umwelt/scip/scip.html

1.7 EPREL-база на податоци

Од 1 март, 2021 година, информациите за енергетската ознака и условите за еколошки дизајн може да се најдат во европската база на податоци за производи (EPREL). Преку следниот линк https://eprel.ec.europa.eu/ можете да пристапите до базата на податоци за производи. Таму ќе треба да ја внесете ознаката на моделот. Ознаката на моделот се наоѓа на плочката со податоци.

2 Општи безбедносни инструкции

Внимателно чувајте го прирачникот за употреба за да може да ви биде достапен во секое време.

Кога ќе го дадете уредот на следниот корисник, со него дадете го и прирачникот за употреба.

Внимателно прочитајте го прирачникот пред употреба за да можете правилно да го користите уредот. Следете ги упатствата, безбедносните инструкции и предупредувањата во него. Тие се важни за безбедно и беспрекорно инсталирање и употреба.

Опасности за корисникот:

- Уредот може да го користат деца и лица со намалени физички, сетилни или ментални способности или помалку искуство и знаење, ако се надгледувани или обучени за безбедна употреба на уредот и ако ги разбираат опасностите што може да произлезат.
  Децата не смеат да си играат со уредот. Децата не смеат да го чистат или одржуваат уредот без надзор. Децата од 3 - 8 години смеат да го полнат и празнат уредот. Децата под 3 години треба да ги чувате подалеку од уредот, ако не ги надгледувате постојано.
- Мора лесно да се пристапува до штекерот за да може веднаш да се исклучи уредот од струја при итни случаи. Мора да се наоѓа настрана од задниот дел на уредот.
- Кога го исклучувате уредот од струја, фатете го приклучокот. Не влечете го кабелот.
- Во случај на дефект, извлечете го приклучокот од струја или исклучете го осигурувачот.
- Не оштетувајте го кабелот за струја. Не користете го уредот со неисправен кабел за струја.
- Поправките и интервенциите на уредот може да ги изведува само корисничката служба или од соодветно обучен персонал.
- Вградете, приклучете и фрлете го уредот според инструкциите во прирачникот.
- Користете го уредот само кога е вграден.

Опасност од пожар:

- Разладното средство (податоци на соодветната табличка) е еколошко, но запаливо. Истеченото разладно средство може да се запали.
  - Не оштетувајте ги цревата за разладно средство.
  - Не поставувајте извори на запалување во внатрешниот простор на уредот.
  - Не користете електрични апарати во внатрешниот простор на уредот (на пр., уреди за чистење со пареа, уреди за греење, апарат за сладолед итн.).
  - Ако истече разладно средство: Не поставувајте отворен оган или извори на запалување во близина на местото каде што истекува. Добро проветрете ја просторијата. Известете ја корисничката служба.
- Не чувајте во уредот експлозивни материјали или спреови со запалива содржина, како на пр., бутан, пропан, пентан итн. Таквите спреови може да се препознаат по отпечатените податоци за содржината или по симболот со пламен. Гасовите што истекуваат може да се запалат од електрични делови.
- Запалените свеќи, сијалиците и другите предмети со отворен пламен чувајте ги подалеку за да не го запалат уредот.
- Алкохолните пијалаци или садовите што содржат алкохол треба да бидат затворени. Алкохолот што истекува може да се запали од електрични делови.

Опасност од паѓање и навалување:

- Не користете ги држачите, фиоките, вратите итн. за качување или потпирање. Ова особено важи за децата.

Опасност од труење од храна:

- Не консумирајте ги предолго чуваните прехранбени производи.

Опасност од смрзнатини, отрпнатост и болки:

- Избегнувајте подолг контакт со ладни површини или ладни/замрзнати производи или преземете заштитни мерки, на пр., носете ракавици.

Опасност од повреди и оштетување:

- Жешката пареа може да предизвика повреди. Не користете електрични уреди за греење или за чистење на пареа, отворен пламен или спреови за одмрзнување.
- Не отстранувајте го мразот со остри предмети.

Опасност од гмечење:

- Не фаќајте ги шарките при отворање и затворање на вратата. Може да си ги згмечите прстите.

Симболи на уредот:

Симболот може да се наоѓа на компресорот. Се однесува на маслото во компресорот и предупредува за следната опасност: Може да предизвика смрт ако се проголта или навлезе во дишните патишта. Оваа забелешка важи само за рециклирање. При нормален режим не постои никаква опасност.

Симболот се наоѓа на компресорот и означува опасност од запаливи материи. Не отстранувајте ја ознаката.

Оваа или слична ознака се наоѓа на задната страна од уредот. Посочува дека во вратата и/или куќиштето се наоѓаат вакуумски изолирани панели (VIP) или панели од перлит. Оваа забелешка важи само за рециклирање. Не отстранувајте ја ознаката.

Внимавајте на предупредувањата и останатите специфични инструкции во другите поглавја:

	ОПАСНОСТ	означува непосредно опасна ситуација, којашто ако не се спречи, доведува до смрт или тешки телесни повреди.
	ПРЕДУПРЕДУВАЊЕ	означува опасна ситуација, којашто ако не се спречи, може да доведе до смрт или тешки телесни повреди.
	ВНИМАТЕЛНО	означува опасна ситуација, којашто ако не се спречи, доведува до лесни или тешки телесни повреди.
	ВНИМАНИЕ	означува опасна ситуација, којашто ако не се спречи, може да предизвика материјална штета.
	Забелешка	означува корисни забелешки и совети.

3 Функционалност на екранот Touch

Уредот можете да го користите преку екранот Touch. Со екранот Touch(понатаму именуван „екран“) можете да ги избирате функциите на уредот со допир. Ако не вршите никакво дејство на екранот 10 секунди, приказот се враќа на надреденото мени или директно на приказот за статус.

3.1 Навигација и објаснување на симболите

На сликите се користат разни симболи за навигација со екранот. Следната табела ги објаснува симболите.

Симбол	Опис
	Притиснете ја стрелката за нанапред: Еден чекор понатаму во менито.
	Притиснете ја стрелката за наназад: Еден чекор назад во менито.
	Притиснете ја стрелката повеќепати едноподруго: Оди до посакуваната функција во менито.
	Притиснете го симболот за потврда: Активирање/деактивирање на функцијата. Отворете го подменито.
Back	**Притиснете го симболот за потврда со симболот за наназад:** Враќа едно ниво од менито наназад.
	Стрелка со час: Трае повеќе од 10 секунди, додека се појави следниот приказ на екранот.
2s 5s 10s	**Стрелка со внесено време:** Зададеното време трае, додека се појави следниот приказ на екранот.
	Отворете го симболот „Мени за поставки“: Одете до менито за поставки и отворете го. По потреба: Одете до посакуваната функција во менито за поставки. (погледни 3.2.1 Отворање на менито за поставки)
	Отворете го симболот „Напредно мени“: Одете до напредното мени и отворете го. По потреба: Одете до посакуваната функција во напредното мени. (погледни 3.2.2 Отворање на напредното мени)
Нема дејство во рок од 10 секунди	Ако не вршите никакво дејство на екранот 10 секунди, приказот се враќа на надреденото мени или директно на приказот за статус.

Симбол	Опис
Отворање и повторно затворање на вратата	Ако ја отворите и веднаш ја затворите вратата, екранот се враќа директно на приказот за статус.

Забелешка: Сликите со екраните се претставени со англиски термини.

3.2 Менија

Функциите на уредот се распределени на повеќе менија.

Мени	Опис
Главно мени	Кога го вклучувате уредот, автоматски се отвора главното мени. Оттука можете да одите до најважните функции на уредот, до менито за поставки и до напредното мени.
 Мени за поставки	Менито за поставки содржи дополнителни функции за поставување на уредот. (погледни 3.2.1 Отворање на менито за поставки)
Напредно мени	Напредното мени содржи специјални функции за поставување на уредот. Пристапот до напредното мени е заштитен со кодот **1 5 1**. (погледни 3.2.2 Отворање на напредното мени)

3.2.1 Отворање на менито за поставки

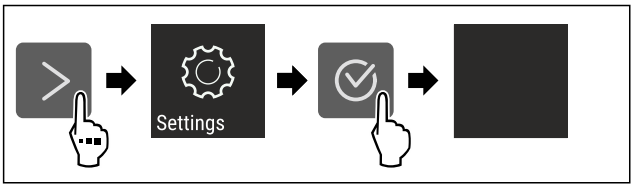

Фиг. 2 Пример за приказ

▶ Извршете ја постапката како што е наведено на сликата.
▷ Менито за поставки е отворено.
▶ По потреба: Одете до посакуваната функција.

3.2.2 Отворање на напредното мени

Фиг. 3

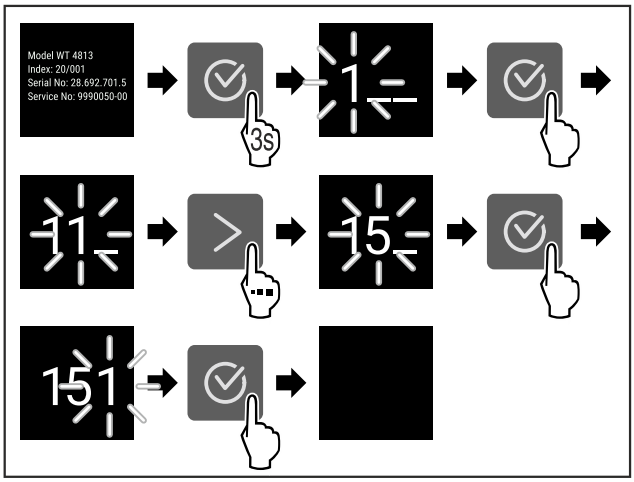

*Фиг. 4 Слика за пример, пристап со кодот **151***

▶ Извршете ја постапката како што е наведено на сликата.
▷ Напредното мени е отворено.
▶ По потреба: Одете до посакуваната функција.

3.3 Режим на мирување

Ако не го допрете екранот 1 минута, преминува во режим на мирување. Приказот се затемнува при режим на мирување.

3.3.1 Завршување на режимот на мирување

▶ Притиснете ги посакуваните копчиња за навигација.
▷ Режимот на мирување е завршен.

4 Пуштање во употреба

4.1 Вклучување на уредот (прва употреба)

Проверете дали се исполнети следните услови:

- ❑ Уредот е вграден и поврзан според прирачникот за употреба.
- ❑ Сите лепливи ленти, лепливи и заштитни фолии како и елементи за заштита при транспорт во и на уредот се отстранети.
- ❑ Сите рекламни материјали од фиоките се извадени.
- ❑ Функционалноста на екранот Touch е позната. (погледни 3 Функционалност на екранот Touch)

Вклучете го уредот преку екранот Touch:

▶ Ако екранот се наоѓа во режим на мирување: Допрете го екранот кратко.
▶ Извршете ја постапката како што е наведено на сликата.

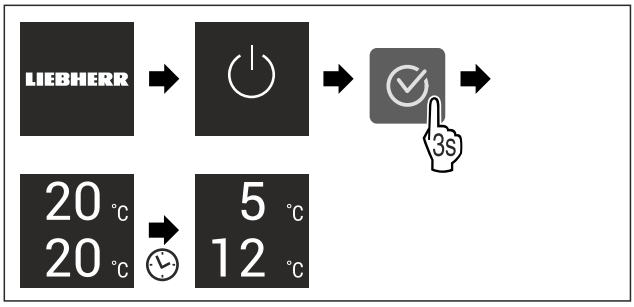

Фиг. 5 Пример за приказ

▷ Се појавува приказот за статус.
▷ Уредот лади на фабрички поставената температура.

▷ Уредот стартува во демо-режим (се појавува приказот за статус со DEMO): Ако уредот стартува во демо-режим, можете да го исклучите демо-режимот во следните 5 минути. (погледни Демо-режим)

Дополнителни информации:

- Вклучете ја функцијата SmartDevice. (погледни 1.3 SmartDevice) и (погледни WLAN)

Забелешка
Производувачот препорачува:
▶ Поставување прехранбени производи: почекајте околу 6 часа, додека се постигне поставената температура.
▶ **Замрзнете ги производите** на -18 °C или поладно.
▶ Следете ги инструкциите за складирање. (погледни 5.1 Инструкции за складирање)

Забелешка
Можете да набавите дополнителна опрема од продавницата Liebherr-Hausgeräte на home.liebherr.com/shop/de/deu/zubehor.html.

5 Складирање

5.1 Инструкции за складирање

ПРЕДУПРЕДУВАЊЕ
Опасност од пожар
▶ Не користете електрични апарати во просторот за прехранбени производи на уредот, ако не се препорачани од производувачот.

Забелешка
Потрошувачката на енергија се зголемува и моќноста за ладење се намалува, ако нема доволно вентилација.
▶ Отворите за воздух треба да се слободни постојано.

Внимавајте на следните инструкции за складирање:

- Отворите за воздух на вентилаторот треба да бидат отворени.
- Во фиоката за замрзнување: Добро спакувајте ги прехранбените производи.
- Прехранбените производи, што лесно примаат или испуштаат мирис или вкус, ставете ги во затворени садови или покријте ги.
- Ставете го свежото месо или свежата риба во чисти, затворени садови. Со тоа месото или рибата нема да ги допираат другите или да капат врз другите прехранбени производи.
- Чувајте ги течностите во затворени садови.
- Прехранбените производи треба да се чуваат на растојание за да може воздухот да циркулира слободно.
- Чувајте ги прехранбените производи како што е наведено на пакувањето.
- Внимавајте на рокот на траење назначен на пакувањето.

Забелешка
Ако не ги следите овие инструкции, прехранбените производи може да се расипат.

5.2 Дел за ладење

Во уредот се создаваат различни температурни зони поради циркулацијата на воздухот. Различните температурни зони можете да ги погледнете во прегледот за уредот и опремата. (погледни 1.2 Преглед на уредот и опремата)

5.2.1 Подредување на прехранбените производи

▶ Горен дел и врата: Чувајте путер, сирење, конзерви и туби.
▶ Најладна температурна зона: Чувајте лесно расипливи прехранбени производи, како на пример, готови јадења.

5.3 BioFresh

BioFresh овозможува подолго чување на некои свежи производи во споредба со вообичаеното ладење.

Забелешка
Ако паднат температурите под 0 °C, прехранбените производи може да замрзнат.
▶ Зеленчуците чувствителни на ладно, како краставица, модар патлиџан, тиквички и јужните овошја чувајте ги во делот за ладење.

5.3.1 Fruit & Vegetable-Safe

При ова се поставува клима за складирање блиску до 0 °C. Добро затворениот капак овозможува постојано стабилна влажност на воздухот. Оваа клима за складирање е соодветна за чување непакувани прехранбени производи што содржат многу влага (на пр., салата, зеленчук, овошје).

Влажноста на воздухот во фиоката зависи од влажноста што ја содржат поставените производи и од тоа колку често се отвора вратата. Можете да ја регулирате влажноста на воздухот. (погледни 8.9 Регулирање на влажноста)

Подредување на прехранбените производи

▶ Чувајте непакувани овошје и зеленчук.
Ако влажноста на воздухот е превисока:
▶ Регулирање на влажноста на воздухот. (погледни 8.9 Регулирање на влажноста)

5.3.2 Meat & Dairy-Safe

При ова се поставува клима за складирање блиску до 0 °C. Оваа клима за складирање е соодветна за чувствителни прехранбени производи (на пр., млечни производи, месо, риба, колбаси).

Подредување на прехранбените производи

▶ Чувајте суви и спакувани прехранбени производи.

5.4 Фиока како визба

Фиоката како визба е соодветна за чување прехранбени производи што се чувствителни на ладно, како на пример, компири, кромид или јужно овошје и за чување прехранбени производи или пијалаци што не треба да бидат премногу ладни кога се консумираат. Фиоката како визба е оптимална замена за шпајз.

* Во зависност од моделот и опремата

5.4.1 Подредување на прехранбените производи

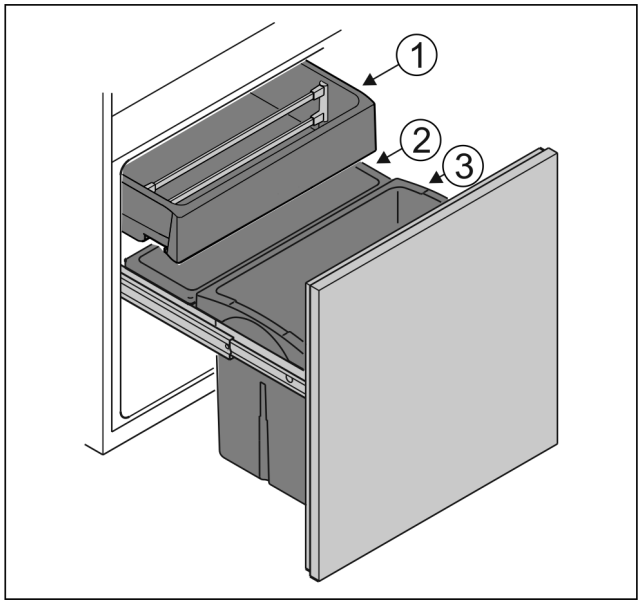

Фиг. 6

▶ Сад *Фиг. 6 (1)*: Чувајте непакувани зеленчук и јужно овошје.
▶ Сад *Фиг. 6 (2)*: Чувајте мали непакувани сорти овошје и зеленчук.
▶ Сад *Фиг. 6 (3)*: Чувајте поединечни шишиња.

5.5 ****-фиока за замрзнување

Тука се постигнува сува клима за мрзнење при -18 °C. Климата е соодветна за чување замрзната храна и производи повеќе месеци, за подготовка на коцки мраз или за замрзнување свежи прехранбени производи.

Температурата на воздухот во фиоката за замрзнување, измерена со термометар или други мерни апарати, може да варира. Температурните варирања во полупразна или празна фиока за замрзнување се големи и може да се постигнат и температури потопли од -18 °C.

5.5.1 Замрзнување прехранбени производи

Можете да замрзнете онолку свежи прехранбени производи во рок од 24 часа, колку што пишува на табличката со податоци (погледни 10.5 Табличка со податоци) под „Способност за замрзнување ... kg/24h“.

За да замрзнат брзо и целосно прехранбените производи, внимавајте на следните количини по пакување:

- Овошје и зеленчук до 1 kg
- Месо до 2,5 kg

Подредување на прехранбените производи

ВНИМАТЕЛНО

Опасност од повреда поради скршено стакло!
Шишињата и лименките со пијалаци може да пукнат при мрзнење. Ова особено важи за газираните пијалаци.
▶ Не замрзнувајте шишиња и лименки со пијалаци!

▶ Поставете ги спакуваните прехранбени производи во фиоката за замрзнување.

Одмрзнување прехранбени производи

ПРЕДУПРЕДУВАЊЕ

Опасност од труење од храна!
▶ Не замрзнувајте ги повторно одмрзнатите производи.
▶ Преработете ги одмрзнатите прехранбени производи што е можно побрзо.

Можете да ги одмрзнувате прехранбените производи на различни начини:

- во делот за ладење
- во микробранова печка
- во рерна/рерна со топол воздух
- при собна температура

▶ Извадете само онолку прехранбени производи колку што ви се потребни.

5.6 Времиња на складирање

Зададените времиња на складирање се препорачани вредности.

За прехранбените производи со рок на траење важи датумот што е назначен на пакувањето.

5.6.1 Дел за ладење

Важи рокот на траење назначен на пакувањето.

5.6.2 BioFresh

Препорачани вредности за времето на чување во Meat & Dairy-Safe		
Путер	при 1 °C	до 90 дена
Кашкавал	при 1 °C	до 110 дена
Млеко	при 1 °C	до 12 дена
Колбас, сувомесни производи	при 1 °C	до 8 дена
Пилешко	при 1 °C	до 6 дена
Свинско месо	при 1 °C	до 6 дена
Телешко месо	при 1 °C	до 6 дена
Дивеч	при 1 °C	до 6 дена

Забелешка

▶ Имајте предвид дека прехранбените производи богати со протеини се расипуваат побрзо. Поточно, школките и раковите се расипуваат побрзо од риба, а рибата побрзо од месо.

Препорачани вредности за времето на чување во Fruit & Vegetable-Safe		
Зеленчук, салата		
Артичоки	при 1 °C	до 14 дена
Целер	при 1 °C	до 28 дена
Карфиол	при 1 °C	до 21 дена
Брокула	при 1 °C	до 13 дена
Цикорија	при 1 °C	до 27 дена
Мотовилка	при 1 °C	до 19 дена
Грашок	при 1 °C	до 14 дена
Кељ	при 1 °C	до 14 дена

Препорачани вредности за времето на чување во Fruit & Vegetable-Safe		
Моркови	при 1 °C	до 80 дена
Лук	при 1 °C	до 160 дена
Келераба	при 1 °C	до 14 дена
Марула	при 1 °C	до 13 дена
Зелени растенија	при 1 °C	до 13 дена
Праз	при 1 °C	до 29 дена
Печурки	при 1 °C	до 7 дена
Ротквичка	при 1 °C	до 10 дена
Прокељ	при 1 °C	до 20 дена
Аспарагус	при 1 °C	до 18 дена
Спанаќ	при 1 °C	до 13 дена
Савоја	при 1 °C	до 20 дена
Овошје		
Кајсии	при 1 °C	до 13 дена
Јаболка	при 1 °C	до 80 дена
Крушки	при 1 °C	до 55 дена
Капини	при 1 °C	до 3 дена
Урми	при 1 °C	до 180 дена
Јагода	при 1 °C	до 7 дена
Смокви	при 1 °C	до 7 дена
Боровинки	при 1 °C	до 9 дена
Малини	при 1 °C	до 3 дена
Рибизли	при 1 °C	до 7 дена
Цреши	при 1 °C	до 14 дена
Киви	при 1 °C	до 80 дена
Праски	при 1 °C	до 13 дена
Сливи	при 1 °C	до 20 дена
Брусница	при 1 °C	до 60 дена
Рабарбара	при 1 °C	до 13 дена
Огрозд	при 1 °C	до 13 дена
Грозје	при 1 °C	до 29 дена

5.6.3 Фиока за замрзнување

Препорачани вредности за времето на чување разни прехранбени производи		
Сладолед	при -18 °C	2 до 6 месеци
Колбас, шунка	при -18 °C	2 до 3 месеци
Леб, печива	при -18 °C	2 до 6 месеци
Дивеч, свинско	при -18 °C	6 до 9 месеци
Риба, крупна	при -18 °C	2 до 6 месеци
Риба, ситна	при -18 °C	6 до 8 месеци
Сирење	при -18 °C	2 до 6 месеци
Пилешко, телешко	при -18 °C	6 до 12 месеци
Зеленчук, овошје	при -18 °C	6 до 12 месеци

6 Заштеда на енергија

- Постојано треба да има добра вентилација. Не покривајте ги отворите и решетките за воздух.
- Отворите за вентилатор треба да бидат отворени постојано.
- Не вградувајте го уредот на место што е изложено на директна сончева светлина ниту во близина на греење.
- Ако го вградите уредот директно до рерна, потрошувачката на енергија може малку да се зголеми. Тоа зависи од времето и интензитетот на употреба на рерната.
- Потрошувачката на енергија зависи од условите за инсталација, на пр,. амбиенталната температура (погледни 1.4 Поле на примена на уредот) . При потопла амбиентална температура може да се зголеми потрошувачката на енергија.
- Отворете го уредот најмалку што може.
- Што пониска поставена температура, тоа поголема потрошувачка на енергија.
- Поставување топла храна: прво треба да ја достигне собната температура.
- Користете ја функцијата HolidayMode (погледни HolidayMode) ако сте подолго време отсутни од дома.

7 Ракување

7.1 Елементи за контрола и прикажување

7.1.1 Приказ на Status

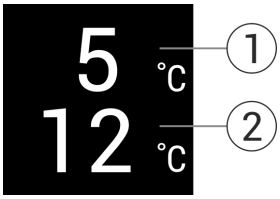

Фиг. 7

(1) Приказ на температурата за делот за ладење

(2) Приказ на температурата за фиоката како визба

Приказот Status ја прикажува поставената температура и е приказ за излез. Оттаму се оди до функциите и поставките.

7.1.2 Симболи

Симболите даваат информација за тековната состојба на уредот.

Симбол	Состојба на уредот
	Standby Уредот или температурната зона се исклучени.
	Број што пулсира Уредот работи. Температурата пулсира додека се постигне поставената вредност.
	Симбол што пулсира Уредот работи. Поставките се извршени.

Симбол	Состојба на уредот
	Лентата се поставува Функцијата се активира.

7.2 Функции на уредот

7.2.1 Забелешки за функциите на уредот

Функциите се поставени фабрички за да може уредот да биде целосно функционален.

Пред да ги измените, вклучите или исклучите функциите на уредот, проверете дали се исполнети следните услови:

❑ Го прочитавте и разбравте описот на функционалноста на екранот. (погледни 3 Функционалност на екранот Touch)
❑ Се запознавте со елементите за контрола и прикажување во вашиот уред.

Исклучување и вклучување на уредот

Со оваа функција го исклучувате и вклучувате целиот уред.

Исклучување на уредот

Кога го исклучувате уредот се зачувуваат претходните поставки.

Проверете дали се исполнети следните услови:

❑ Упатствата за ракување (погледни 11 Отстранување од употреба) се извршени.

Фиг. 8

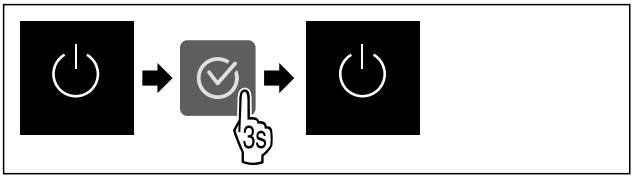

Фиг. 9

▶ Извршете ја постапката како што е наведено на сликата.
▷ Уредот е исклучен.
▷ Симболот за мирување се појавува на екранот.
▷ Екранот станува црн.

Вклучување на уредот

Ако екранот се наоѓа во режим на мирување:

▶ Притиснете ги посакуваните копчиња за навигација.

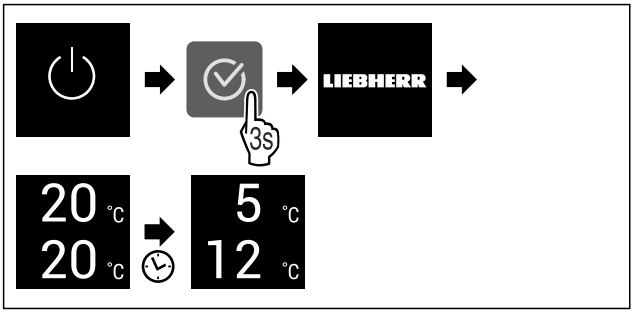

Фиг. 10 Пример за приказ

▶ Извршете ја постапката како што е наведено на сликата.

Ако уредот се стартува во демо-режимот:

▶ Исклучување на демо-режимот. (погледни Исклучување на демо-режимот)
▷ Уредот е вклучен.
▷ Претходните поставки се вратени.
▷ Уредот лади до поставената температура.

Исклучување и вклучување температурна зона

Можете да исклучувате поединечни температурни зони во уредот.

Употреба:

- Чистење
- Одмрзнување

Исклучување на делот за ладење

Проверете дали се исполнети следните услови:

❑ Делот за ладење и испразнет.

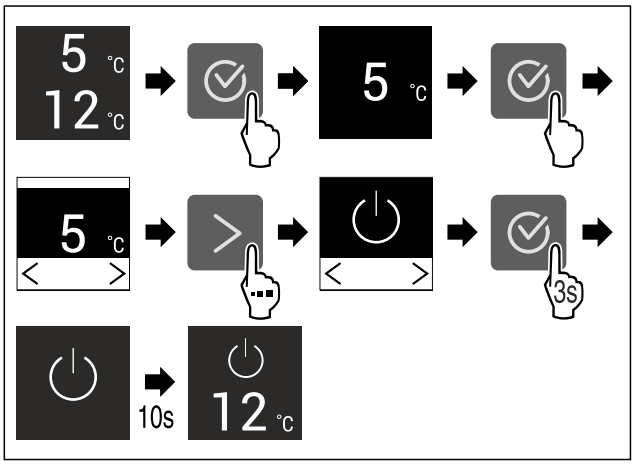

Фиг. 11 Пример за приказ

▶ Извршете ја постапката како што е наведено на сликата.
▷ Делот за ладење е исклучен.

Вклучување на делот за ладење

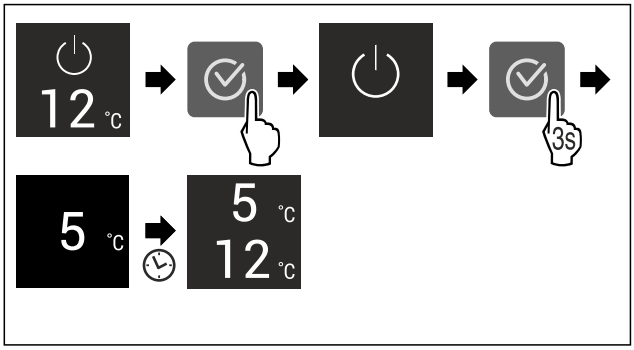

Фиг. 12 Пример за приказ

▶ Извршете ја постапката како што е наведено на сликата.
▷ Делот за ладење е вклучен.
▷ Уредот лади до последната поставена температура.

WLAN

Со оваа функција го поврзувате уредот со WLAN-мрежата. Со тоа можете да го користите преку мобилен уред со апликацијата SmartDevice. Со оваа функција можете да ја прекинувате или да ја воспоставувате врската со WLAN-мрежата.

За да можете да го поврзете уредот со WLAN-мрежата, потребна ви е опцијата SmartDeviceBox.

Дополнителни информации за SmartDevice: (погледни 1.3 SmartDevice)

Забелешка
Функцијата SmartDevice не е достапна во следните земји: Русија, Белорусија, Казахстан.

Не можете да ја користите функцијата SmartDeviceBox.

Воспоставување WLAN-врска за првпат

Проверете дали се исполнети следните услови:

- ❑ Опцијата SmartDeviceBox е купена и поставена. (погледни 1.3 SmartDevice)
- ❑ Апликацијата SmartDevice е инсталирана (погледнете apps.home.liebherr.com).
- ❑ Регистрирањето во апликацијата SmartDevice е завршено.

Фиг. 13

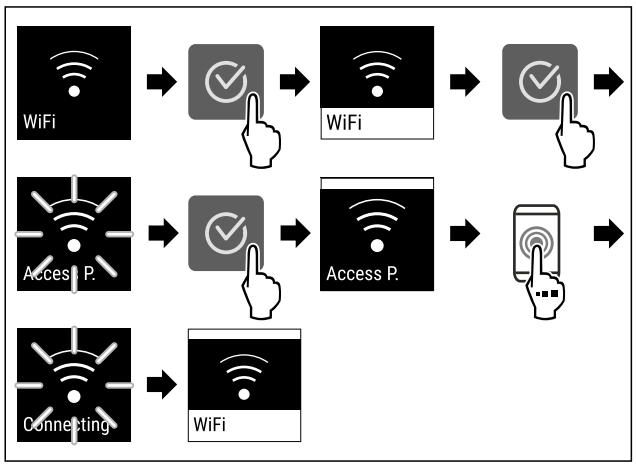

Фиг. 14

▶ Извршете ја постапката како што е наведено на сликата.
▷ Врската е воспоставена.

Прекинување WLAN-врска

Фиг. 15

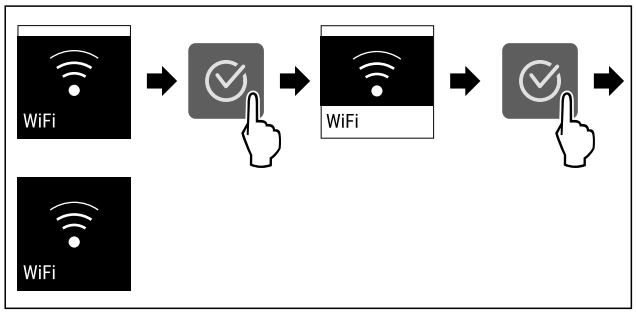

Фиг. 16

▶ Извршете ја постапката како што е наведено на сликата.
▷ Врската е прекината.

Ресетирање на WLAN-врската

Фиг. 17

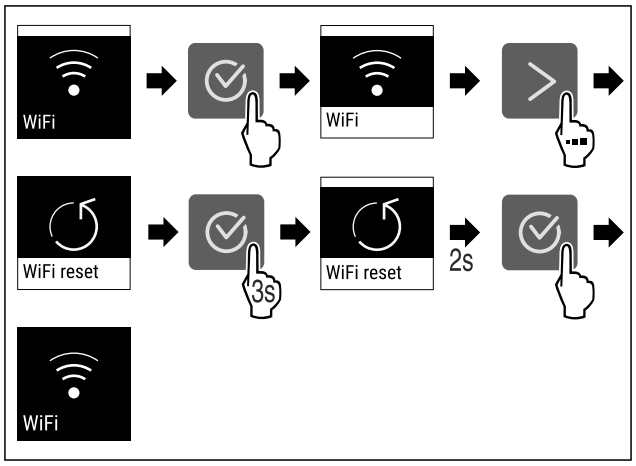

Фиг. 18

▶ Извршете ја постапката како што е наведено на сликата.
▷ WLAN-врската и другите WLAN-поставки се ресетирани до фабрички поставки.

Прикажување на информациите за WLAN-врската

Фиг. 19

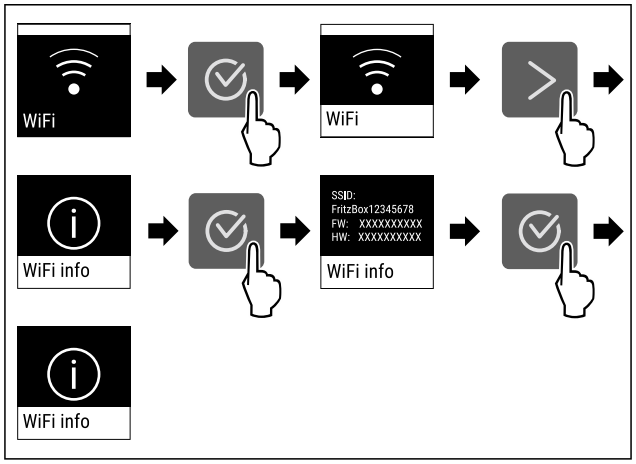

Фиг. 20

▶ Извршете ја постапката како што е наведено на сликата.

5 °C Температура

Со оваа функција се поставува температурата.

Температурата зависи од следните фактори:

- колку често ја отворате вратата
- колку долго ја оставате вратата отворена
- собната температурата
- типот, температурата и количината на прехранбените производи

Температурна зона	Фабрички поставена температура	Препорачани поставки
5 °C Дел за ладење	5 °C	4 °C
12 °C Фиока како визба	12 °C	12 °C
0 °C BioFresh	0 °C	B-Value (погледни BioFresh B-Value)

Поставување температура во делот за ладење

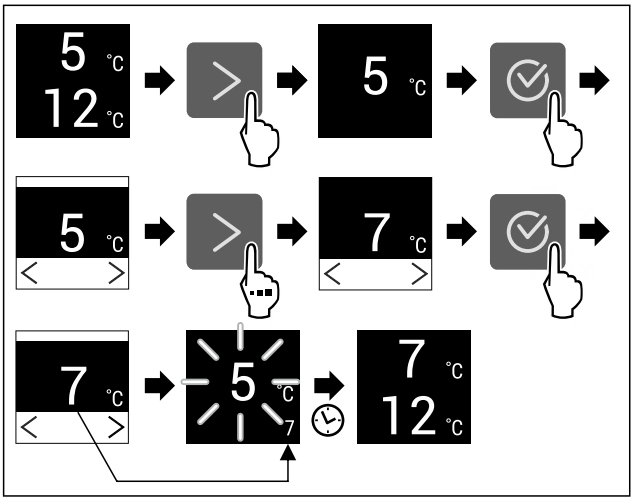

Фиг. 21 Пример за приказ

▶ Извршете ја постапката како што е наведено на сликата.

▷ Температурата е поставена.

Поставување температура во фиоката како визба

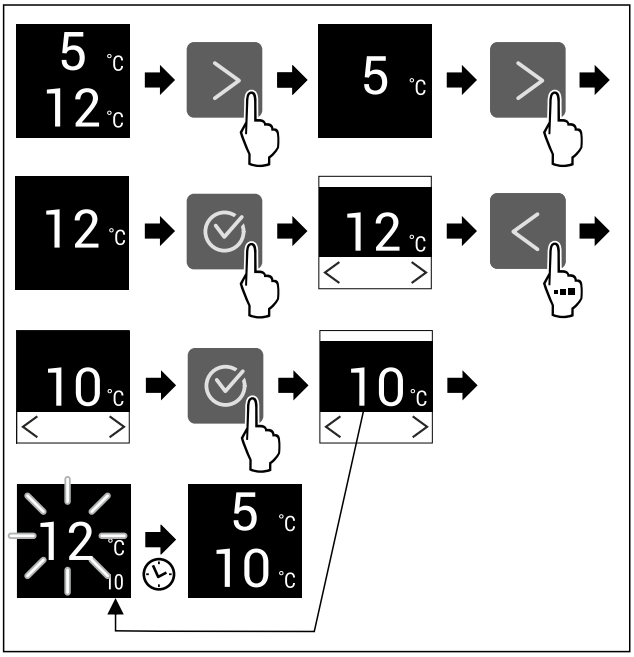

Фиг. 22 Пример за приказ

▶ Извршете ја постапката како што е наведено на сликата.

▷ Температурата е поставена.

Поставете ја температурата во BioFresh

Температурата се поставува преку **BioFresh B-Value**. (погледни BioFresh B-Value)

°C/°F Единица мерка за температура

Со оваа функција се поставува температурната единица. Можете да поставите степени целзиусови или степени фаренхајтови како температурна единица.

Поставување на единицата мерка за температура

Фиг. 23

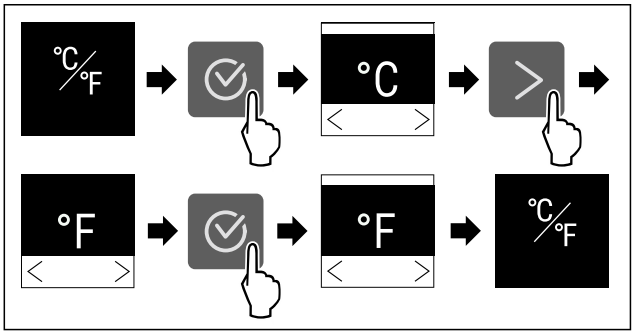

Фиг. 24 Пример за приказ: Смени од степен целзиусов во степен фаренхајтов.

▶ Извршете ја постапката како што е наведено на сликата.

▷ Температурната единица е поставена.

B5 BioFresh B-Value

Со оваа функција се поставува BioFresh B-Value. Со BioFresh B-Value можете BioFresh да ја топлите или ладите постепено, ако е потребно да се зголемува или намалува амбиенталната температура. BioFresh B-Value е поставена фабрички на вредноста B5. Ако ја менувате B-Value, внимавајте на следната табела:

Вредност	Опис
B1	најниска температура
B1-B4	Температурата може да падне под 0 °C, поради што храната може малку да замрзне.
B5	стандардно поставена температура
B9	највисока температура

Поставување на BioFresh B-Value

Фиг. 25

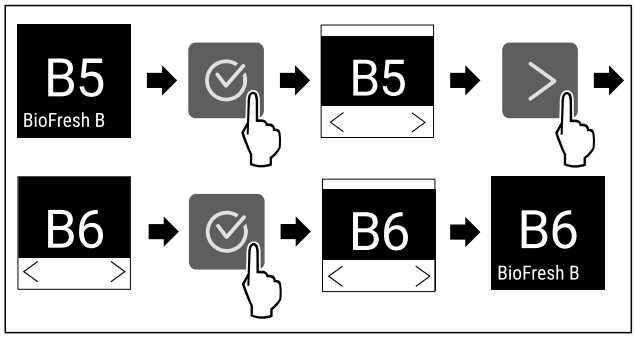

Фиг. 26 Пример за приказ: Сменете од B5 во B6.

▶ Извршете ја постапката како што е наведено на сликата.
▷ BioFresh B-Value е поставена.

SuperCool

Со оваа функција го активирате и деактивирате SuperCool. Ако ја активирате функцијата SuperCool, уредот ја зголемува моќноста за замрзнување. Со тоа се постигнуваат пониски температури. Можете да ја активирате функцијата SuperCool ако сакате брзо да изладите големи количини прехранбени производи.

Ако ја активирате функцијата SuperCool, постигнувате пониски температури во ****-фиоката за замрзнување. Можете да ја активирате функцијата SuperCool ако сакате да замрзнувате прехранбени производи во ****-фиоката за замрзнување.

Ако функцијата е активна, уредот работи со поголема моќност. Притоа звуците што ја испушта уредот може да бидат посилни, а потрошувачката на енергија се зголемува.

Активирање на функцијата SuperCool

Време за активирање на функцијата:

- Ако сакате да чувате свежи прехранбени производи во делот за ладење: Активирајте ја функцијата при поставување на прехранбените производи.
- Ако сакате да чувате свежи прехранбени производи во ****-фиоката за замрзнување: Активирајте ја функцијата при поставување на прехранбените производи.

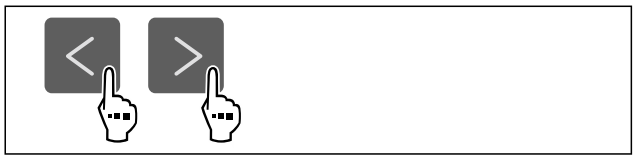

Фиг. 27

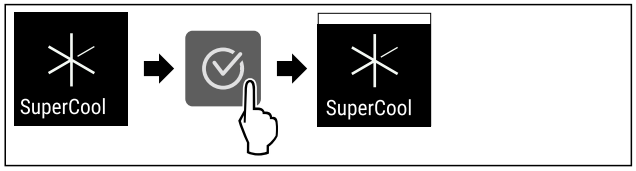

Фиг. 28

▶ Извршете ја постапката како што е наведено на сликата.
▷ Функцијата SuperCool е активирана.

Деактивирање на функцијата SuperCool

Функцијата SuperCool се исклучува автоматски после 18 часа. Можете да ја исклучите функцијата SuperCool рачно во секое време:

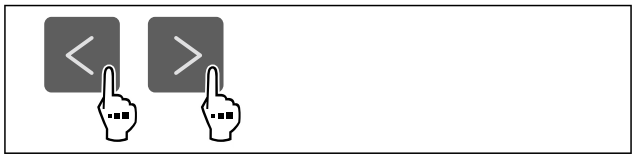

Фиг. 29

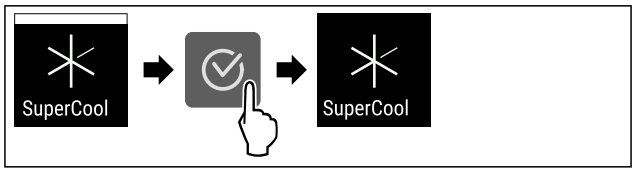

Фиг. 30

▶ Извршете ја постапката како што е наведено на сликата.
▷ SuperCool е исклучена.
▷ Уредот продолжува да работи во нормален режим.
▷ Уредот лади на претходно поставената температура.

PartyMode

Со оваа функција го активирате и деактивирате PartyMode. PartyMode активира разни функции, коишто се потребни за една забава.

PartyMode ги активира следните функции:

- SuperCool (погледни SuperCool)

Можете сите наведени функции да ги поставите поединечно и флексибилно. Ако активирате PartyMode, се отфрлаат сите измени.

Ако функцијата е активна, уредот работи со поголема моќност. Притоа звуците што ја испушта уредот може да бидат посилни, а потрошувачката на енергија се зголемува.

Активирање на функцијата PartyMode

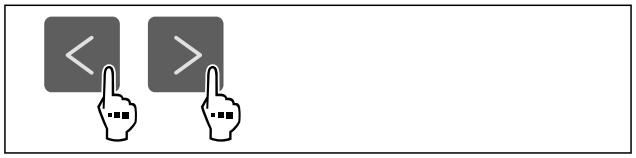

Фиг. 31

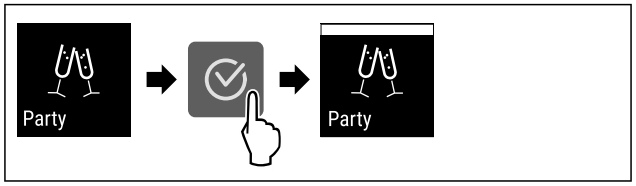

Фиг. 32

▶ Извршете ја постапката како што е наведено на сликата.
▷ PartyMode и соодветните функции се активирани.
▷ Тековната температура трепка додека се постигне потребната температура.

Деактивирање на функцијата PartyMode

Функцијата PartyMode се исклучува автоматски после 24 часа. Можете да ја исклучите функцијата PartyMode рачно во секое време:

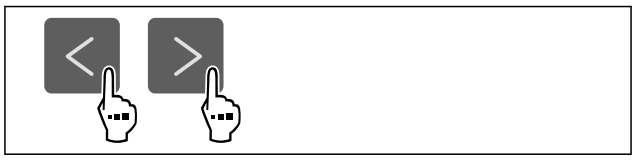

Фиг. 33

*** Во зависност од моделот и опремата**

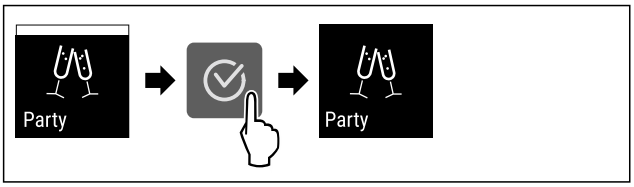

Фиг. 34

▶ Извршете ја постапката како што е наведено на сликата.
▷ PartyMode е исклучена.
▷ Уредот лади на претходно поставената температура: Тековната температура трепка додека се постигне потребната температура.

HolidayMode

Со оваа функција го активирате и деактивирате HolidayMode. Ако ја активирате функцијата HolidayMode, делот за ладење се поставува на 15 °C. Со тоа заштедувате енергија при подолго отсуство и спречувате да се создадат непријатни мириси и мувла.

Состојба на уредот при активен HolidayMode
Делот за ладење лади на 15 °C.
BioFresh лади на 15 °C.
Во ****-фиоката за замрзнување се задржува поставената температура.
Во фиоката како визба се задржува поставената температура.
PartyMode е исклучена.
SuperCool е исклучена.

Активирање на функцијата HolidayMode

▶ Целосно испразнете го делот за ладење.
▶ Испразнете го BioFresh целосно.

Фиг. 35

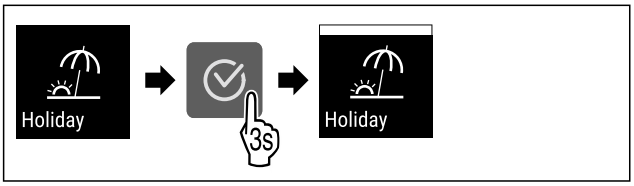

Фиг. 36

▶ Извршете ја постапката како што е наведено на сликата.
▷ Функцијата HolidayMode е активирана.
▷ Приказот на температура го прикажува симболот HolidayMode.

Деактивирање на функцијата HolidayMode

Фиг. 37

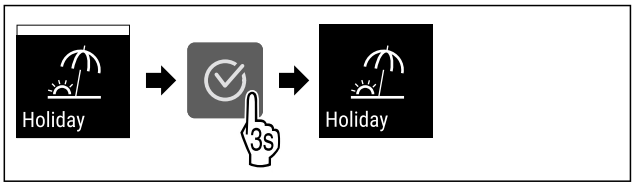

Фиг. 38

▶ Извршете ја постапката како што е наведено на сликата.
▷ HolidayMode е исклучена.
▷ Уредот лади на претходно поставената температура.

SabbathMode

Со оваа функција го активирате и деактивирате SabbathMode. Кога ќе ја активирате оваа функција, се исклучуваат некои електронски функции. Со тоа уредот ги исполнува религиозните потреби за време на еврејските празници, како на пр. Сабат и одговара на сертификатот STAR-K Kosher.

Состојба на уредот при активен SabbathMode
Приказот за статус постојано прикажува SabbathMode.
Сите функции на екранот, освен **функцијата за деактивирање на SabbathMode** се блокирани.
Активните функции остануваат активни.
Екранот продолжува да свети кога ќе ја затворите вратата.
Внатрешното осветлување е исклучено.
Потсетниците не се извршуваат. Поставениот временски интервал се зачувува.
Потсетниците и предупредувањата не се прикажуваат.
Нема аларм за вратата.
Нема аларм за температура.
Циклусот на одмрзнување работи само определено време без да се земе предвид употребата на уредот.
Кога ќе снема струја, уредот се враќа во SabbathMode автоматски.

Состојба на уредот

Забелешка
Уредот е сертифициран од институтот „Institute for Science and Halacha“. (www.machonhalacha.co.il)

Список со сертифицирани уреди со STAR-K можете да најдете на www.star-k.org/appliances.

Активирање на функцијата SabbathMode

ПРЕДУПРЕДУВАЊЕ
Опасност од труење од расипани прехранбени производи!
Ако снема струја додека е активиран SabbathMode, на приказот за статус не се појавува известување за прекинот на струја. Кога ќе дојде струја, уредот продолжува да работи во SabbathMode. Додека нема струја, прехранбените производи може да се расипат и да предизвикаат труење ако се консумираат.
Откако ќе снема струја:
▶ Не консумирајте ги прехранбените производи што биле смрзнати па се одмрзнале.

Фиг. 39

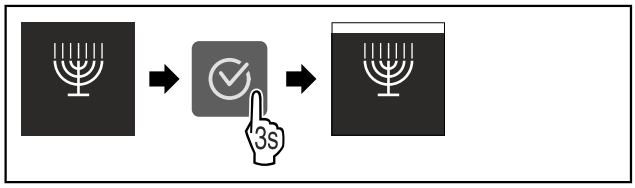

Фиг. 40

▶ Извршете ја постапката како што е наведено на сликата.
▷ Функцијата SabbathMode е активирана.
▷ Приказот за статус постојано прикажува SabbathMode.

Деактивирање на функцијата SabbathMode

Функцијата SabbathMode се исклучува автоматски после 80 часа. Можете да ја исклучите функцијата SabbathMode рачно во секое време:

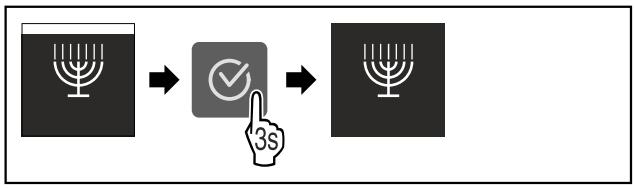

Фиг. 41

▶ Извршете ја постапката како што е наведено на сликата.
▷ SabbathMode е исклучена.

E-Saver

Со оваа функција го активирате и деактивирате режимот за заштеда на енергија. Ако го активирате режимот за заштеда на енергија, потрошувачката на енергија се намалува, а температурата во уредот се зголемува. Прехранбените производи остануваат свежи, но трајноста се намалува.

Температурна зона	Препорачани поставки (погледни Поставување температура во делот за ладење)	Температура при активна функција E-Saver
5 °C Дел за ладење	4 °C	7 °C

Температури

Активирање на функцијата E-Saver

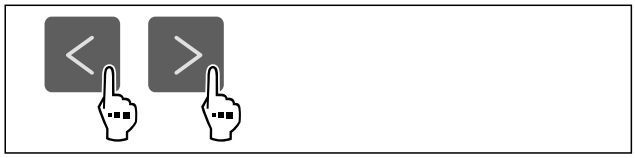

Фиг. 42

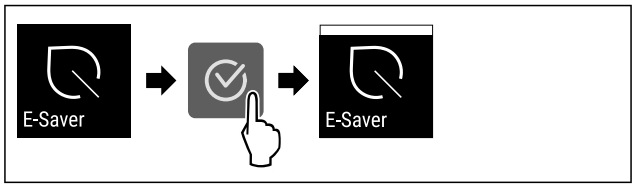

Фиг. 43

▶ Извршете ја постапката како што е наведено на сликата.
▷ Режимот за заштеда на енергија е активиран.

Деактивирање на функцијата E-Saver

Фиг. 44

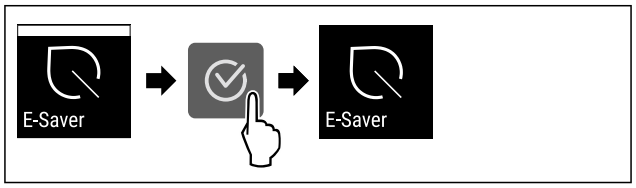

Фиг. 45

▶ Извршете ја постапката како што е наведено на сликата.
▷ Режимот за заштеда на енергија е деактивиран.

CleaningMode

Со оваа функција го активирате и деактивирате CleaningMode. CleaningMode овозможува полесно чистење на уредот.

Овие поставки се однесуваат на делот за ладење.

Употреба:

- Исчистете го делот за ладење. (погледни 9.4 Чистење на уредот)

Состојба на уредот при активен CleaningMode
Приказот за статус постојано прикажува CleaningMode.
Делот за ладење е исклучен.
Внатрешното осветлување е активирано.
Потсетниците и предупредувањата не се прикажуваат. Не се испушта звучен сигнал.

Состојба на уредот

Активирање на функцијата CleaningMode

Фиг. 46

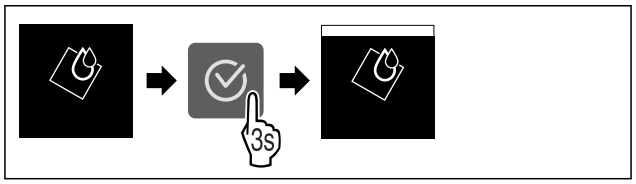

Фиг. 47

▶ Извршете ја постапката како што е наведено на сликата.

▷ Функцијата CleaningMode е активирана.
▷ Приказот за статус постојано прикажува CleaningMode.

Деактивирање на функцијата CleaningMode

Функцијата CleaningMode се исклучува автоматски после 60 минути. Можете да ја исклучите функцијата CleaningMode рачно во секое време:

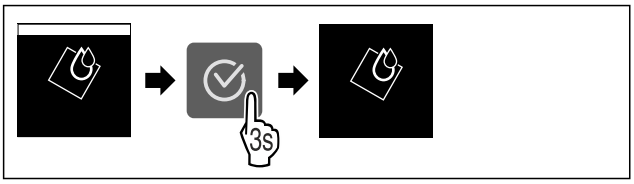

Фиг. 48

▶ Извршете ја постапката како што е наведено на сликата.
▷ CleaningMode е исклучена.
▷ Уредот лади на претходно поставената температура.

Осветленост на екранот

Со оваа функција се поставува осветленоста на екранот постепено.

Можете да ги поставите следните степени на осветленост:

- 40 %
- 60 %
- 80 %
- 100 % (стандардни поставки)

Поставување на осветленоста

Фиг. 49

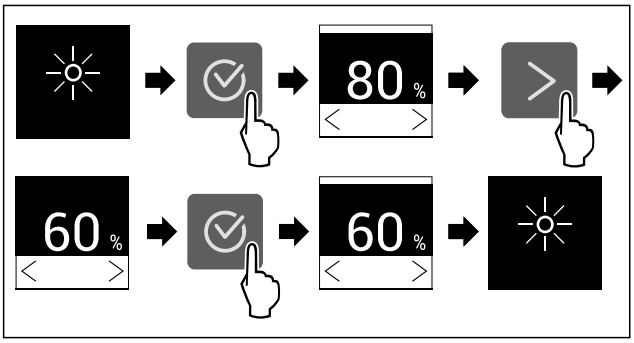

Фиг. 50 Пример за приказ: Сменете од 80 % во 60 %.

▶ Извршете ја постапката како што е наведено на сликата.
▷ Осветленоста е поставена.

Аларм за врата

Со оваа функција го активирате и деактивирате алармот за врата. Алармот за врата испушта звук ако вратата е отворена предолго. Алармот за врата е активиран фабрички. Можете да поставите колку долго да биде вратата отворена додека алармот за врата испушти звук.

Можете да ги поставите следните вредности:

- 1 минута
- 2 минути
- 3 минути
- Исклучено

Поставување на алармот за врата

Фиг. 51

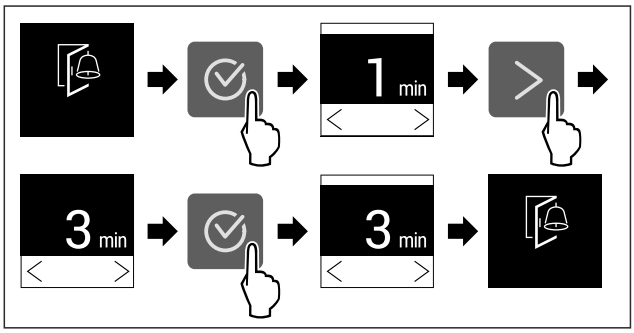

Фиг. 52 Пример за приказ: Изберете аларм за врата од 1 минута до 3 минути.

▶ Извршете ја постапката како што е наведено на сликата.
▷ Алармот за врата е поставен.

Деактивирање на алармот за врата

Фиг. 54

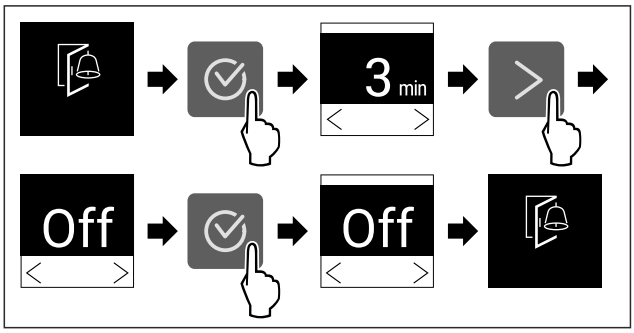

Фиг. 55

▶ Извршете ја постапката како што е наведено на сликата.
▷ Алармот за врата е деактивиран.

Забрана за внесување податоци

Со оваа функција ја активирате или деактивирате забраната на внесување податоци. Со забраната за внесување податоци спречувате ненамерна употреба на уредот, на пр. од страна на деца.

Употреба:

- Спречува ненамерно менување на функциите.
- Спречува ненамерно да се исклучи уредот.
- Спречува ненамерно поставување на температурата.

Активирање на забраната за внесување податоци

Ако ја активирате забраната за внесување податоци, можете да се движите во мените но не можете да избирате или изменувате други функции.

Фиг. 56

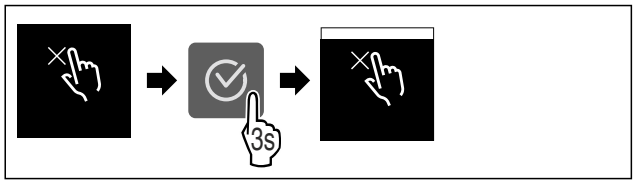

Фиг. 57

▶ Извршете ја постапката како што е наведено на сликата.

▷ Забраната за внесување податоци е активирана.

Деактивирање на забраната за внесување податоци

Фиг. 58

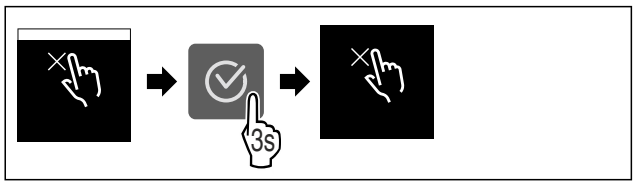

Фиг. 59

▶ Извршете ја постапката како што е наведено на сликата.

▷ Забраната за внесување податоци е исклучена.

Информации за уредот

Со оваа функција се покажува името на моделот, индексот, серискиот број и сервисниот број на уредот. Потребни ви се информациите за уредот ако сакате да се обратите до корисничката служба. (погледни 10.4 Корисничка служба)

Со оваа функција се отвора напредното мени. (погледни 3 Функционалност на екранот Touch)

Приказ на информациите за уредот

Фиг. 60

Фиг. 61

▶ Извршете ја постапката како што е наведено на сликата.

▷ На екранот се прикажуваат информациите за уредот.

Софтвер

Со оваа функција се покажува верзијата на софтверот на уредот.

Приказ на софтверската верзија

Фиг. 62

Фиг. 63

▶ Извршете ја постапката како што е наведено на сликата.

▷ На екранот се прикажува верзијата на софтверот.

Потсетник

Со оваа функција го активирате и деактивирате потсетникот. Функцијата е активирана фабрички.

Ако е активирана функција, се појавуваат следните потсетници:

- Замена на филтерот со активен јаглен FreshAir (погледни Замена на филтерот со активен јаглен FreshAir)

Вклучување на функцијата за потсетување

Фиг. 64

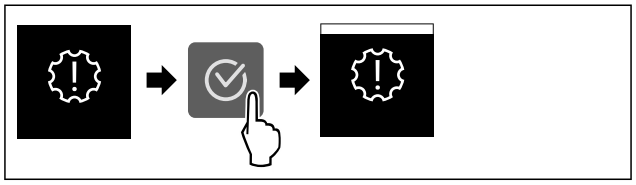

Фиг. 65

▶ Извршете ја постапката како што е наведено на сликата.

▷ Функцијата за потсетување е активирана.

Исклучување на функцијата за потсетување

Фиг. 66

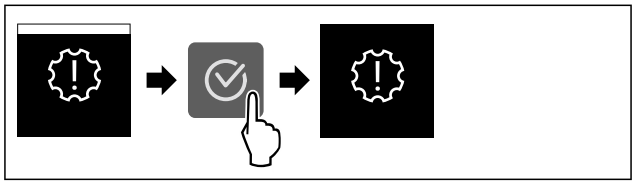

Фиг. 67

▶ Извршете ја постапката како што е наведено на сликата.

▷ Функцијата за потсетување е деактивирана.

Демо-режим

Демо-режимот е специјална функција за корисниците што сакаат да ги претставуваат функциите на уредот. Кога ќе го активирате демо-режимот, се исклучуваат сите функции за ладење.

Ако на приказот за статус се појави „Demo“ кога ќе го вклучите уредот, демо-режимот е вклучен.

Ако го вклучите и потоа исклучите демо-режимот, уредот се ресетира до фабрички поставки. (погледни Ресетирање до фабрички поставки)

Вклучување на демо-режимот

Фиг. 68

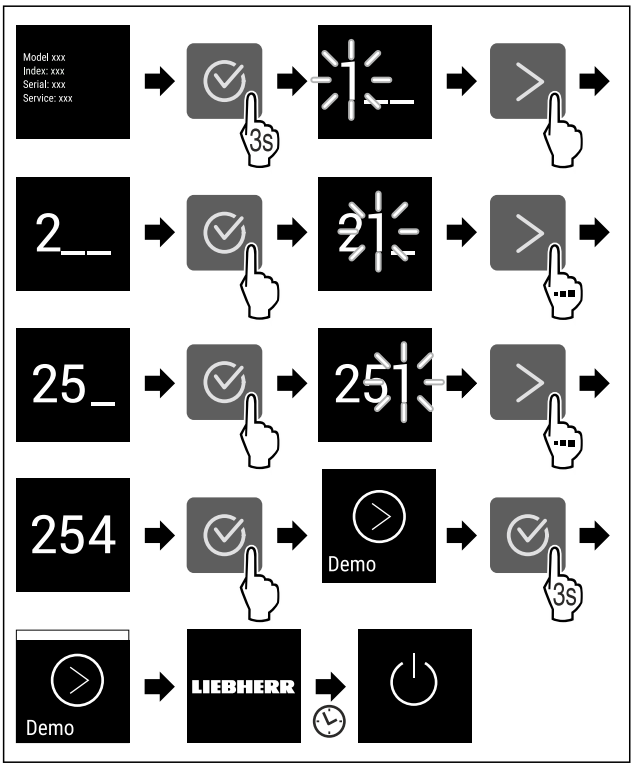

Фиг. 69

- ▶ Извршете ја постапката како што е наведено на сликата.
- ▷ Демо-режимот е вклучен.
- ▷ Уредот е исклучен.
- ▶ Вклучете го уредот. (погледни 4.1 Вклучување на уредот (прва употреба))
- ▷ На екранот за статус се појавува "DEMO".

Исклучување на демо-режимот

Фиг. 70

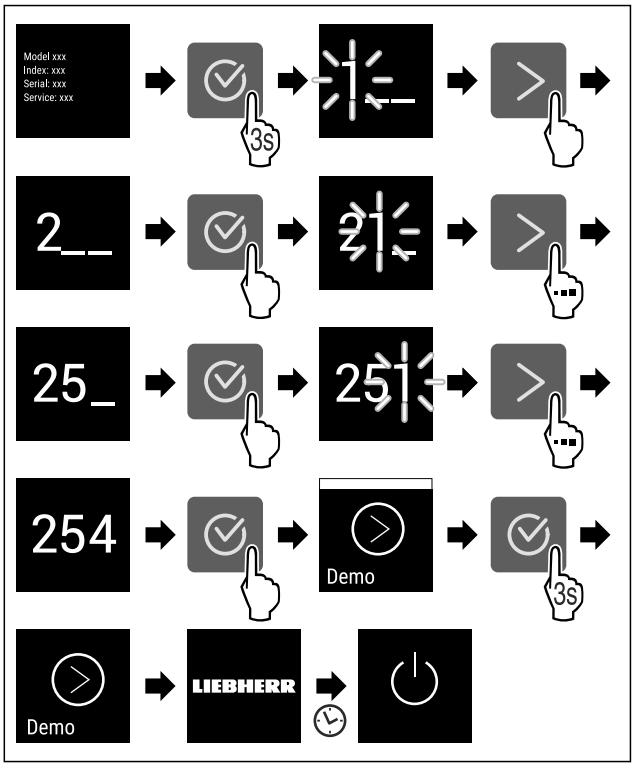

Фиг. 71

- ▶ Извршете ја постапката како што е наведено на сликата.
- ▷ Демо-режимот е исклучен.
- ▷ Уредот е исклучен.
- ▶ Вклучете го уредот. (погледни 4.1 Вклучување на уредот (прва употреба))
- ▷ Уредот е ресетиран до фабрички поставки.

Ресетирање до фабрички поставки

Со оваа функција се ресетираат сите поставки до фабричките поставки. Сите поставки, што сте ги извршиле досега, се ресетираат до својата оригинална верзија.

Извршување на ресетирањето

Фиг. 72

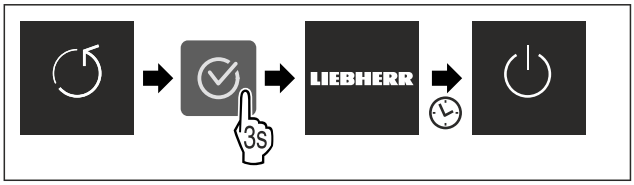

Фиг. 73

- ▶ Извршете ја постапката како што е наведено на сликата.
- ▷ Уредот е ресетиран.
- ▷ Уредот е исклучен.
- ▶ Престартувајте го уредот. (погледни 4.1 Вклучување на уредот (прва употреба))

7.3 Известувања

Постојат две категории известувања:

Категорија	Значење
Предупредување	Предупредувањата се појавуваат кога ќе се активира алармот за врата или при пречки во функционирањето. Поедноставните предупредувања можете да ги отстраните сами. При посериозни пречки морате да се обратите до корисничката служба. (погледни 10.4 Корисничка служба)
Потсетување	Потсетниците укажуваат на општите процеси. Можете да ги извршите овие процеси и со тоа да го затворите известувањето.

7.3.1 Преглед на предупредувањата

Однесување на уредот при предупредувања:

- Предупредувањето се појавува на екранот.
- Алармот испушта звук што постепено се засилува.
- При неколку предупредувања, внатрешното осветлување пулсира.

Известување	Причина	Затворање на известувањето
Аларм за врата	Известувањето се појавува ако вратата е отворена предолго.	Извршување на чекорите (погледни Аларм за врата) .
Грешка	Известувањето се појавува кога има грешка во уредот. Составен дел од уредот покажува грешка.	Извршување на чекорите (погледни Грешка) .

7.3.2 Затворање на предупредувањата

Аларм за врата

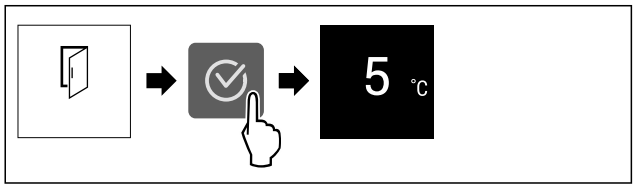

Фиг. 74 Пример за приказ

▶ Извршете ја постапката како што е наведено на сликата.

-или-

▶ Затворете ја вратата.

▷ Екранот се враќа на приказот за статус.

Можете да поставите колку долго да биде вратата отворена додека алармот за врата испушти звук. (погледни Поставување на алармот за врата)

Грешка

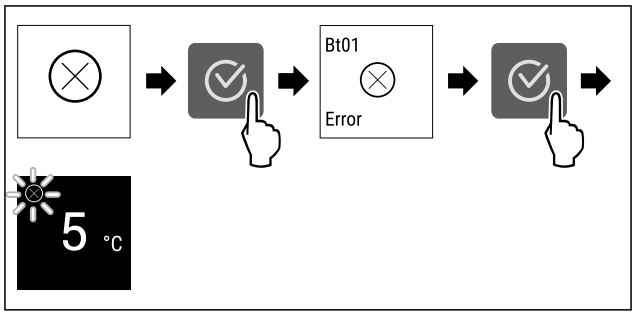

Фиг. 75 Пример за приказ

▶ Притиснете го симболот за потврда.
▷ Се прикажува кодот за грешк.
▶ Запишете го кодот за грешка.
▶ Притиснете го симболот за потврда.
▷ Екранот се враќа на приказот за статус.
▶ Обратете се до корисничката служба. (погледни 10.4 Корисничка служба)

7.3.3 Преглед на потсетниците

Однесување на уредот при потсетници:

- Потсетникот се појавува на екранот.
- Се испушта звучен аларм.
- При неколку потсетници, внатрешното осветлување пулсира.

Известување	Причина	Затворање на известувањето
FreshAir **Замена на филтерот со активен јаглен FreshAir**	Известувањето се појавува ако морате да го замените филтерот со активен јаглен.	Извршување на чекорите (погледни Замена на филтерот со активен јаглен FreshAir) .

7.3.4 Затворање на потсетниците

Замена на филтерот со активен јаглен FreshAir

Liebherr препорачува: Менувајте го филтерот со активен јаглен FreshAir на секои 6 месеци.

Забелешка

Филтерот со активен јаглен FreshAir можете да го набавите во Liebherr-Hausgeräte, на веб-страницата home.liebherr.com/shop/de/deu/zubehor.html.

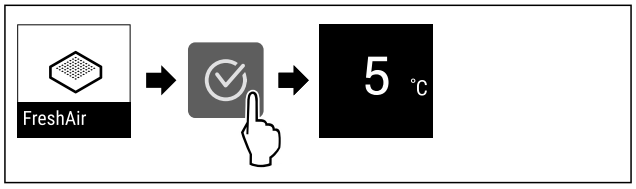

Фиг. 76 Пример за приказ

▶ Притиснете го симболот за потврда.
▶ Заменете го филтерот со активен јаглен. (погледни 9.1 Филтер со активен јаглен FreshAir)
▷ Филтерот со активен јаглен гарантира оптимален квалитет на воздухот во ладилникот.
▷ Потсетникот се појавува по 6 месеци повторно.

Ако не сакате да го добивате потсетникот повеќе, можете да го деактивирате. (погледни Исклучување на функцијата за потсетување)

8 Опрема

8.1 Комора за замрзнување со 4 ѕвездички

8.1.1 Отворање / затворање на фиоката за замрзнување

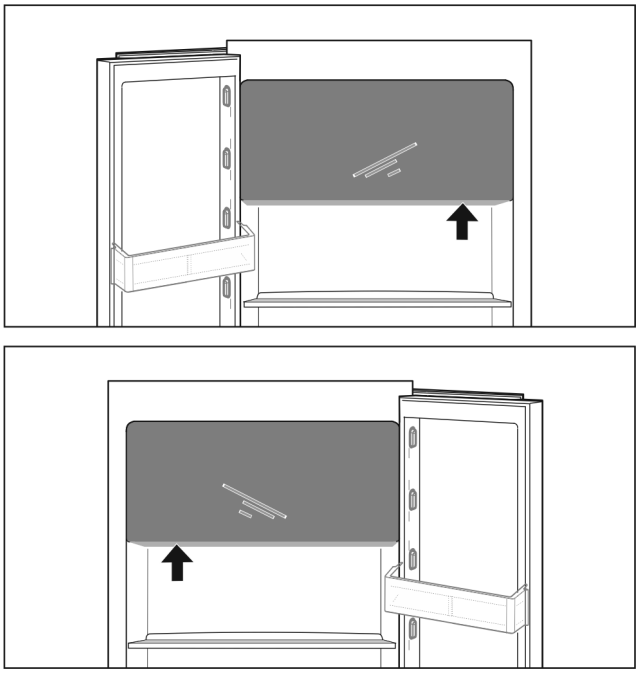

Фиг. 77

Отворете ја фиоката за замрзнување:
▶ Фатете го местото со рачка од долната страна.
▶ Притиснете ја плочата за фаќање и истовремено повлечете ја вратата нанапред.

Затворете ја фиоката за замрзнување:
▶ Затворете ја вратата и истовремено притиснете од напред.
▷ Вратата е затворена.

8.2 Полици на вратата

8.2.1 Преместување / отстранување на полиците на вратата

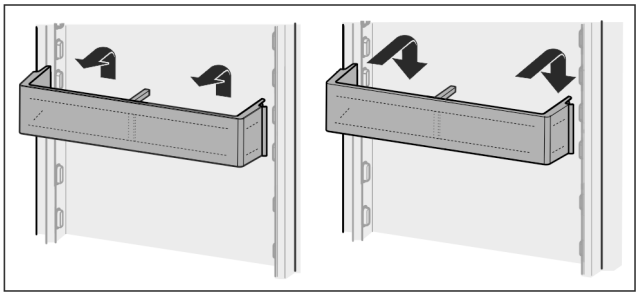

Фиг. 78

▶ Турнете ја полицата нагоре.
▶ Повлечете нанапред.
▶ Повторно поставете ја во спротивен редослед.

8.2.2 Расклопување на полиците на вратата

Полиците на вратите може да се расклопат за чистење.

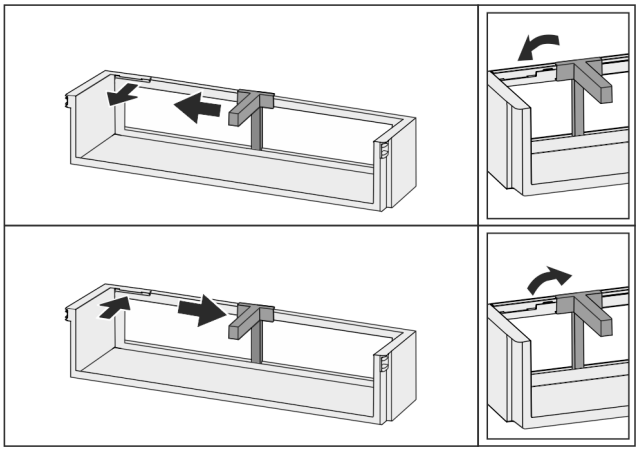

Фиг. 79

▶ Расклопете ги полиците на вратата.

8.3 Полици

8.3.1 Преместување / отстранување на полиците

Полиците се заштитени од невнимателно извлекување со граничник.

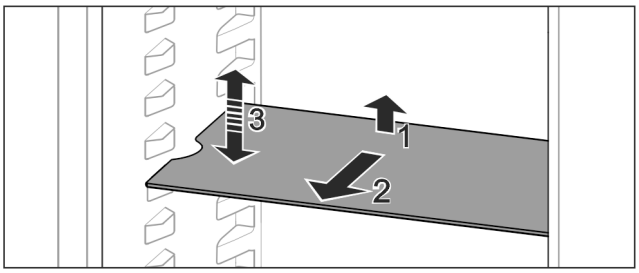

Фиг. 80

▶ Покренете ја полицата и повлечете ја нанапред.
▷ Странична вдлабнатина на позицијата на потпората.
▶ Преместување на полицата: подигнете или спуштете ја на посакувана висина и турнете ја.

-или-

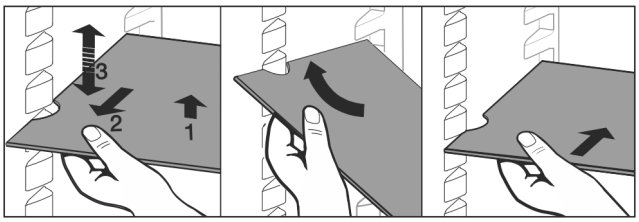

Фиг. 81

▶ Целосно отстранување на полицата: Извлечете ја нанапред.

▶ Полесно отстранување: Поставете ја полицата накосо.
▶ Повторно поставување на полицата: турнете ја до крај.
▷ Штопните за извлекување се насочени надолу.
▷ Штопните за извлекување се наоѓаат зад предната површина.

8.4 Делива полица

8.4.1 Користете делива полица

Полиците се заштитени од невнимателно извлекување со граничник.

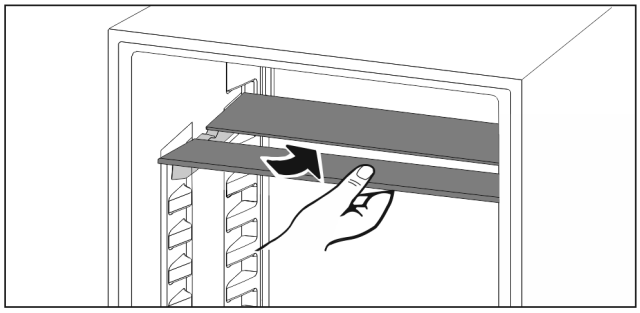

Фиг. 82

▶ Вметнете ја деливата полица како што е прикажано на сликата.

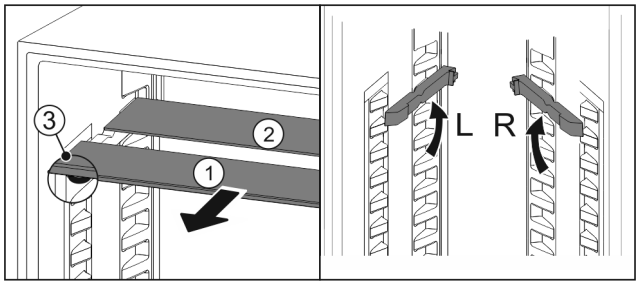

Фиг. 83

Преместување по висина:

▶ Извлечете ја стаклената плоча нанапред *Фиг. 83 (1)*.
▶ Извлечете ги шините од механизмот и вметнете ги на саканата висина.
▶ Турнете ги стаклените плочи едноподруго.
▷ Рамен граничник напред, директно зад шините.
▷ Висок граничник назад.

Користете ги двете полици:

▶ Повлечете ја долната стаклена плоча со рака нанапред.
▷ Стаклената плоча *Фиг. 83 (1)* е поставена напред со лајсна.
▷ Штопните *Фиг. 83 (3)* се насочени надолу.
Уред со фиока за замрзнување:
▶ Шините и деливите полици не поставувајте ги пред вентилаторот.

8.5 Место за плоча за печење

Над фиоките има место за плоча за печење *Фиг. 1 (6)*.

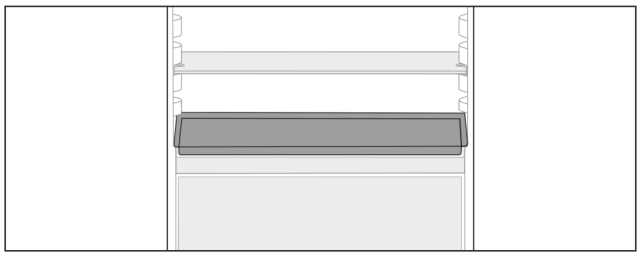

Фиг. 84

Проверете дали се исполнети следните услови:

❑ Треба да се внимава на максималните димензии за плоча за печење (погледни 10.1 Технички податоци) .
❑ Плочата за печење е оладена на собна температура.
❑ Најдолната полица на вратата е поставена најмалку една позиција погоре.

Ако вратата е отворена 90°:
▶ Плочата за печење поставете ја на најдолната странична позиција.

-или-

Ако плочата за печење лежи нерамномерно:
▶ Користете ги шините од торбичката.

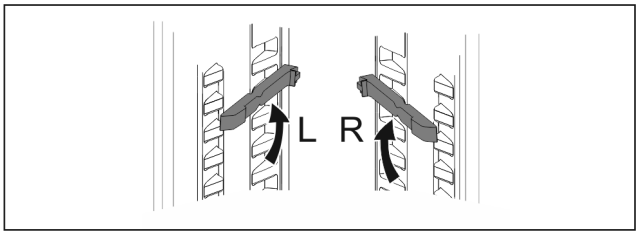

Фиг. 85

▶ Вметнете ги шините на најдолната позиција.
Ако вратата е отворена 90°:
▶ Вметнете ја плочата за печење на шините.

8.6 Променлива полица за шишиња

8.6.1 Употреба на полицата за шишиња

Долу во делот за ладење може да се користи променливата полица за шишиња или стаклената плоча.

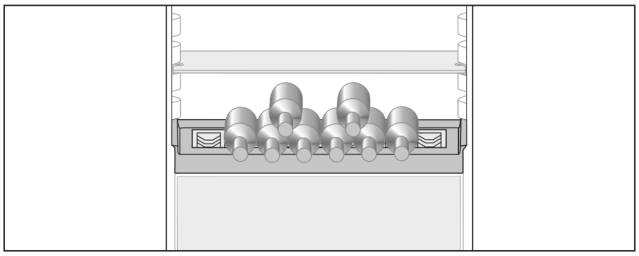

Фиг. 86

▶ Извадете ја стаклената плоча и чувајте ја одделно.
▶ Поставете ги шишињата со дното кон задниот ѕид.

Забелешка

Ако шишињата стрчат низ предната страна на полицата:
▶ Поставете ја полицата на вратата една позиција погоре.

8.6.2 Отстранување на полицата за шишиња

Полицата шишиња може да се извади за чистење.
▶ Извадете ја стаклената плоча преку полицата за шишиња.

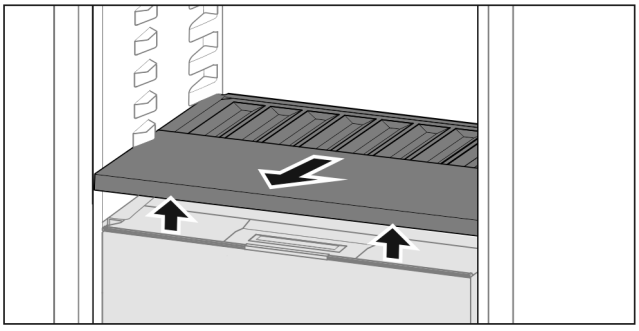

Фиг. 87

▶ Кренете ја напред и повлечете ја полицата за шишиња.

Забелешка

Liebherr препорачува:

На ставајте производи на капакот од фиоката.

8.6.3 Поставување на полицата за шишиња

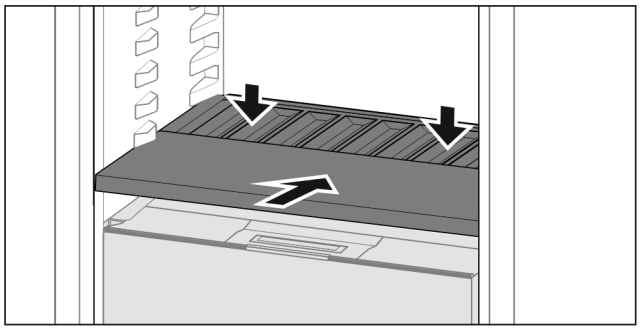

Фиг. 88

▶ Туркајте ја полицата за шишиња до крај и притиснете надолу.

8.7 Фиоки

Можете да ги извадите фиоките при чистење.

Вадењето и поставувањето на фиоките се разликува во зависност од лизгачкиот систем. Уредот може да содржи разни лизгачки системи.

Забелешка
Потрошувачката на енергија се зголемува и моќноста за ладење се намалува, ако нема доволно вентилација.
▶ Отворите за вентилатор внатре на задната страна треба да бидат отворени постојано!

8.7.1 Фиока на телескопски шини

Фиоката се води по шини на извлекување (телескопски шини). Има шини со целосно извлекување и со делумно извлекување. Фиоките со целосно извлекување може да се извлечат од уредот докрај. Фиоките со делумно извлекување не може да се извлечат од уредот докрај. Вграденият систем зависи од типот на уредот.

Целосно извлекување*

Целосното извлекување се препознава преку клема која се наоѓа назад лево и десно на шината.

Отстранување на фиоката

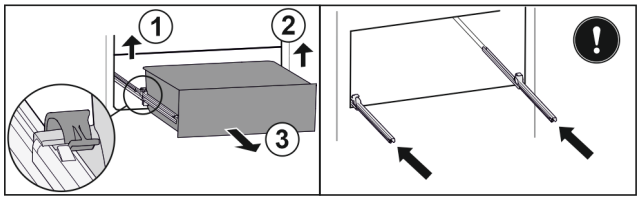

Фиг. 89

▶ Извлечете ја фиоката докрај.
▶ Дигнете ја левата клема и истовремено повлечете ја фиоката на левата страна нанапред. *Фиг. 89 (1)*
▶ Дигнете ја десната клема и истовремено повлечете ја фиоката на десната страна нанапред. *Фиг. 89 (2)*
▶ Извадете ја фиоката нанапред. *Фиг. 89 (3)*
▶ Вметнете ги шините.

Поставување на фиоката

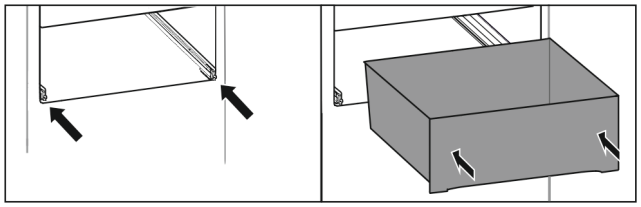

Фиг. 90

▶ Вметнете ги шините.
▶ Поставете ја фиоката на шините.
▶ Турнете ја фиоката наназад.
▷ Фиоката се слуша како се вметнува.

Делумно извлекување на делот за ладење*

Отстранување на фиоката

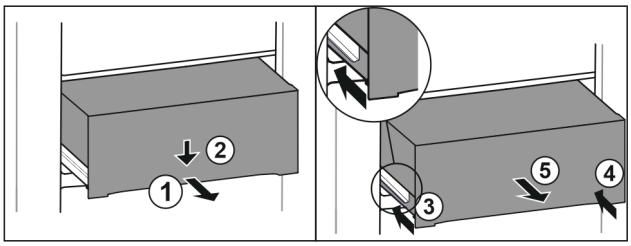

Фиг. 91

▶ Извлечете ја фиоката до половина. *Фиг. 91 (1)*
▶ Притиснете ја предната страна на фиоката надолу. *Фиг. 91 (2)*
▶ Вметнете ја левата шина околу 2 cm. *Фиг. 91 (3)*
▶ Вметнете ја десната шина околу 2 cm. *Фиг. 91 (4)*
▶ Извадете ја фиоката нанапред. *Фиг. 91 (5)*

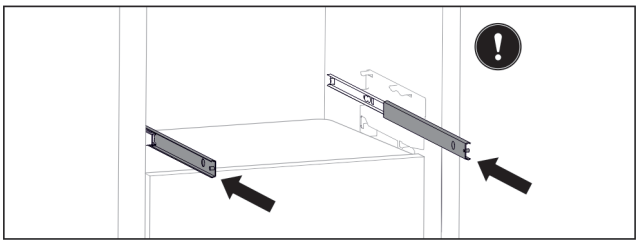

Фиг. 92

Ако шините не се вметнати целосно откако ќе ја извадите фиоката:
▶ Вметнете ги шините целосно.

Поставување на фиоката

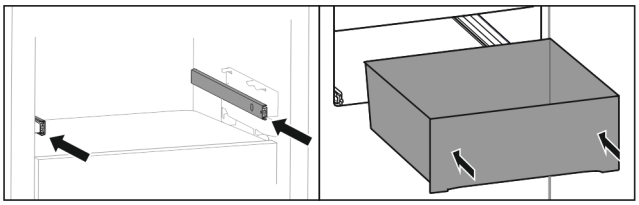

Фиг. 93

▶ Вметнете ги шините.
▶ Поставете ја фиоката на шините.
▶ Турнете ја фиоката наназад.

8.8 Капак на Fruit & Vegetable-Safe

Капакот на фиоката може да се извади за чистење.

8.8.1 Отстранување на капакот на фиоката

Проверете дали се исполнети следните услови:
❑ Полицата за шишиња е отстранета .

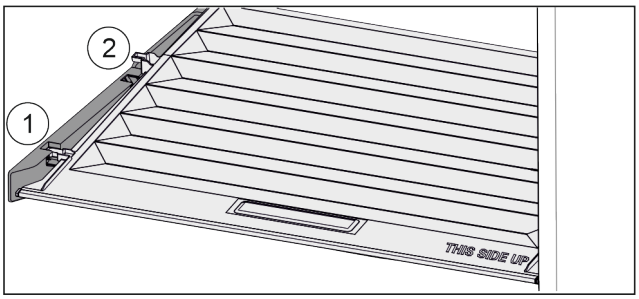

Фиг. 94

Ако фиоките се отстранети:
▶ Повлечете го капакот нанапред до отворот во деловите за држење *Фиг. 94 (1)*.
▶ Покренете одоздола на задната страна и отстранете нагоре *Фиг. 94 (2)*.

8.8.2 Поставување на капакот на фиоката

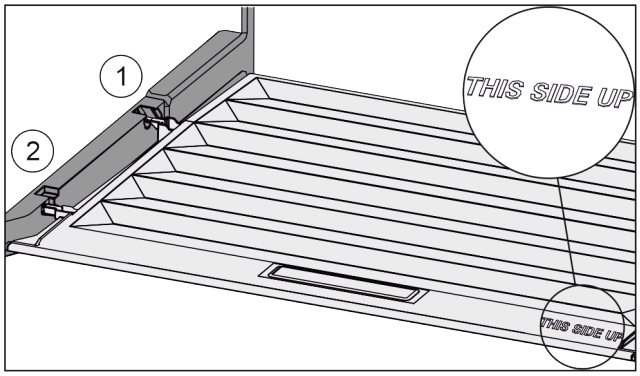

Фиг. 95

Ако натписот THIS SIDE UP лежи горе:
▶ Ставете решетки за капаци преку отворот на задниот држач *Фиг. 95 (1)* и притиснете напред во *Фиг. 95 (2)* држачот.
▶ Доведете го капакот во посакувана позиција (погледни 8.9 Регулирање на влажноста) .

8.9 Регулирање на влажноста

Влажноста во фиоката можете сами да ја поставите со приспособување на капакот.

Капакот се наоѓа директно над фиоката и може да се покрие со полици или дополнителни фиоки.

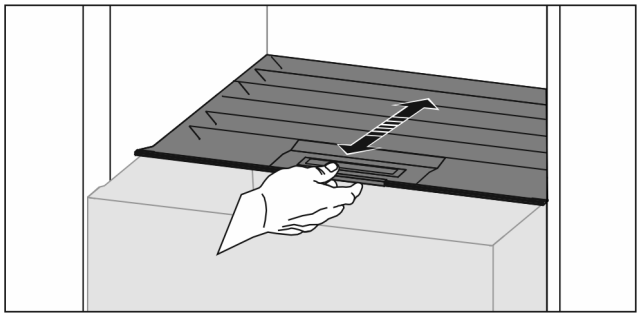

Фиг. 96

Ниска влажност на воздухот
▶ Отворете ја фиоката.
▶ Извлечете го капакот нанапред.
▷ Ако фиоката е затворена: Простор меѓу капакот и фиоката.
▷ Влажноста на воздухот во садот се намалува.

Висока влажност на воздухот
▶ Отворете ја фиоката.
▶ Турнете го капакот наназад.
▷ Ако фиоката е затворена: Капакот цврсто ја затвора фиоката.
▷ Влажноста на воздухот во садот се зголемува.
Ако во фиоката има премногу влага:
▶ Изберете ја опцијата „„Пониска влажност на воздухот““.
-или-
▶ Отстранете ја влагата со крпа.

Забелешка
Со опцијата „„Пониска влажност на воздухот““ Fruit & Vegetable-Safe може да се користи и како Meat & Dairy-Safe.
▶ Поставете „ниска влажност на воздухот“.

8.10 Фиока

Забелешка
Фиоката над количката може да се извлече целосно. (погледни Целосно извлекување*)

8.10.1 Отстранување на фиоката

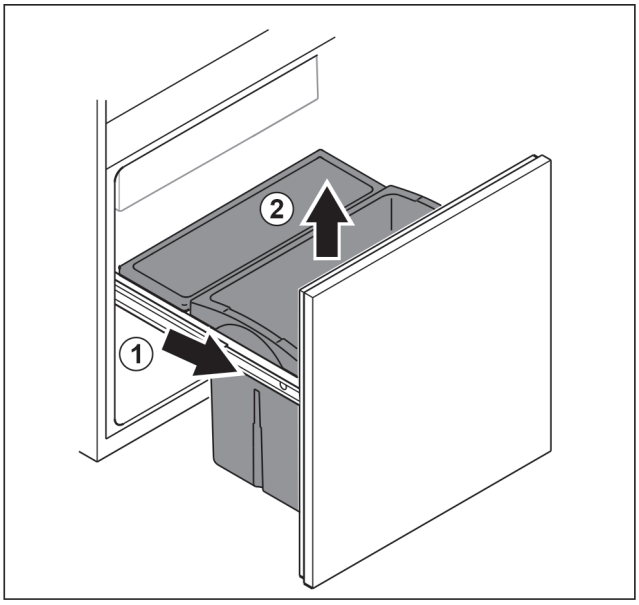

Фиг. 97

▶ Извлечете ја количката докрај. *Фиг. 97 (1)*
▶ Извадете ја фиоката нагоре. *Фиг. 97 (2)*

8.10.2 Поставување на фиоката

▶ Извлечете ја количката докрај.

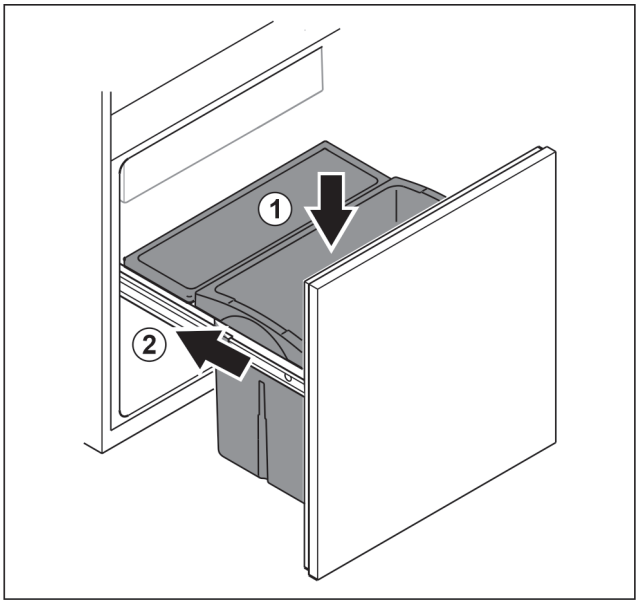

Фиг. 98

▶ Поставете ја фиоката од горната страна. *Фиг. 98 (1)*
▶ Вметнете ја количката. *Фиг. 98 (2)*

8.11 Држач за шишиња

8.11.1 Употреба на држачот за шишиња

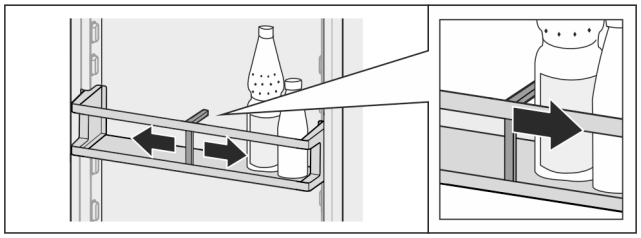

Фиг. 99

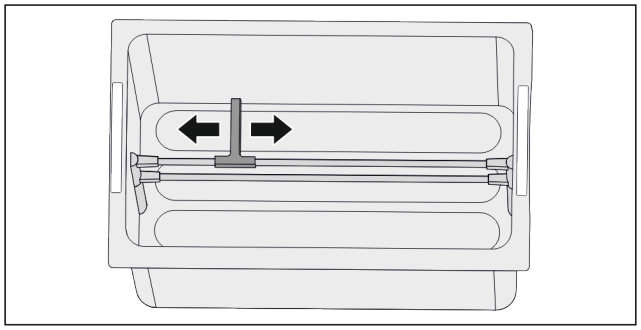

*Фиг. 100 **

▶ Турнете го држачот за шишиња врз шишињата.
▷ Шишињата не се навалуваат.

8.11.2 Отстранување на држачот за шишиња

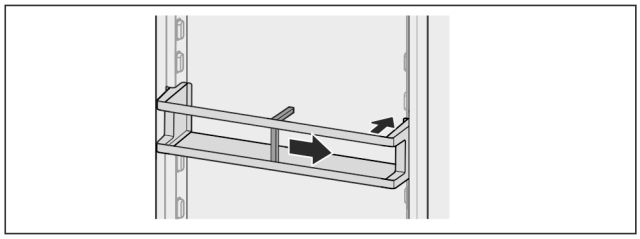

Фиг. 101

▶ Турнете го држачот за шишиња на десно до крај.
▶ Извадете го наназад.

9 Одржување

9.1 Филтер со активен јаглен FreshAir

Филтерот со активен јаглен FreshAir се наоѓа во фиоката над вентилаторот.

Овозможува оптимален квалитет на воздухот.

❑ Менувајте го филтерот со активен јаглен на секои 6 месеци.
Ако потсетникот е активен, на приказот се појавува барање за замена.
❑ Филтерот со активен јаглен може да се фрли заедно со куќниот отпад.

Забелешка
Филтерот со активен јаглен FreshAir можете да го набавите во Liebherr-Hausgeräte, на веб-страницата home.liebherr.com/shop/de/deu/zubehor.html.

9.1.1 Отстранување на филтерот со активен јагленFreshAir

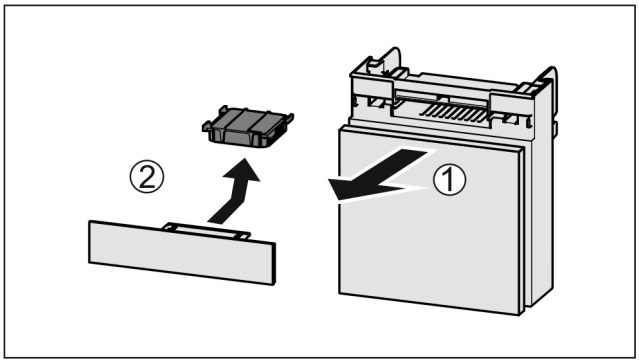

Фиг. 102

▶ Извлечете ја фиоката нанапред *Фиг. 102 (1)*.
▶ Отстранете го филтерот со активен јаглен *Фиг. 102 (2)*.

9.1.2 Поставување на филтеерот со активен јаглен FreshAir

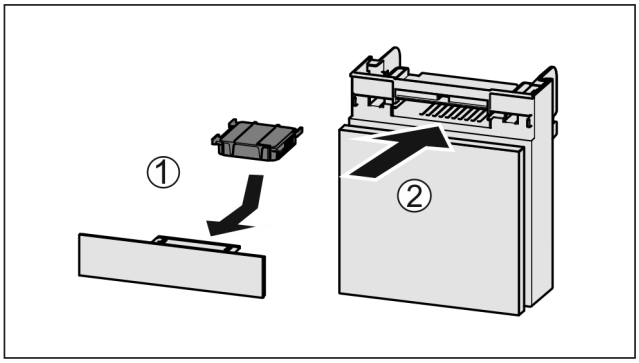

Фиг. 103

▶ Поставете го филтерот со активен јаглен како што е прикажано на сликата *Фиг. 103 (1)*.
▷ Филтерот со активен јаглен се фиксира.
Ако филтерот со активен јаглен е насочен надолу:
▶ вметнете ја фиоката *Фиг. 103 (2)*.
▷ Сега може да се постави филтерот со активен јаглен.

9.2 Расклопување / монтирање на лизгачките системи

9.2.1 Инструкции за расклопување

Можете да расклопите некои лизгачки системи за да ги чистите. Уредот може да содржи разни лизгачки системи.

Следните лизгачки системи може или не може да се расклопат:

Лизгачки систем	може да се расклопи / не може да се расклопи
Целосно извлекување*	не може да се расклопи*
Делумно извлекување на делот за ладење*	не може да се расклопи*
Количка на извлекување	може да се расклопи (погледни 9.2.2 Фиока)

9.2.2 Фиока

Расклопување на лизгачкиот систем

Проверете дали се исполнети следните услови:

❑ Фиоката е извадена. (погледни 8.10 Фиока)

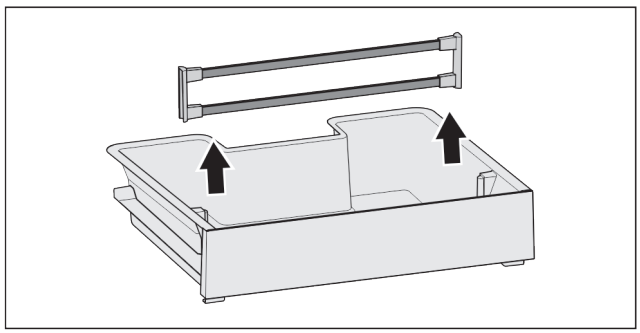

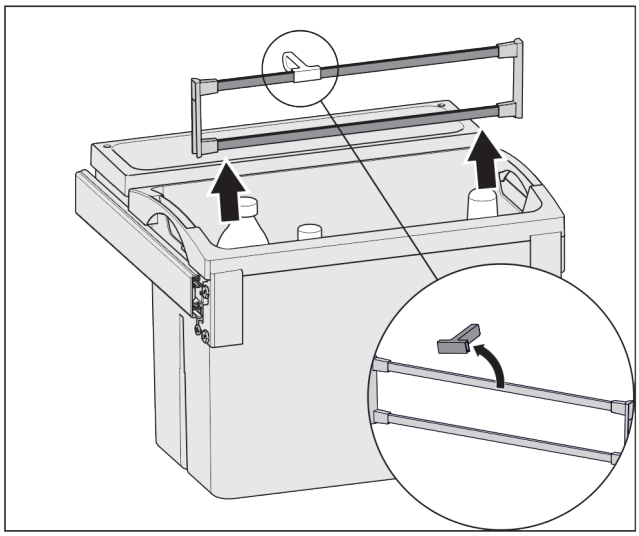

Фиг. 104

▶ Извадете го држачот како што е прикажано на сликата.

Монтирање на лизгачкиот систем

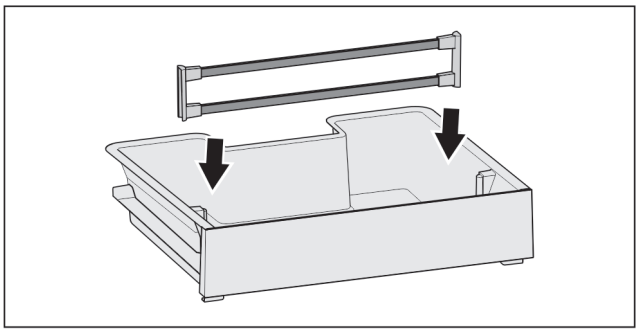

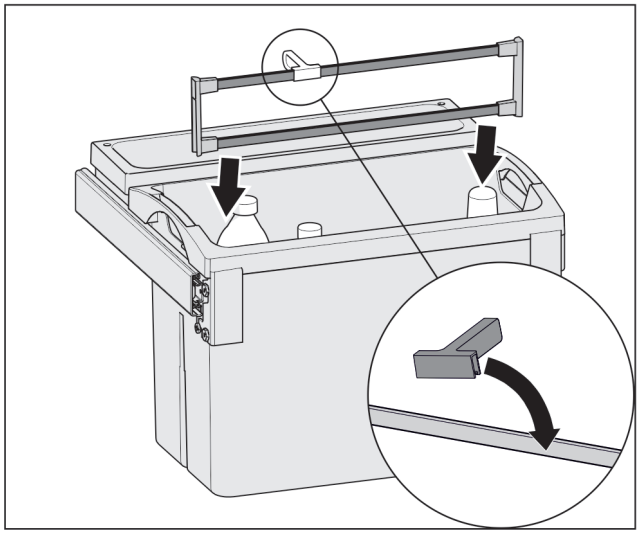

Фиг. 105

▶ Монтирајте го држачот како што е прикажано на сликата.

9.3 Одмрзнување на уредот

ПРЕДУПРЕДУВАЊЕ

Несоодветно одмрзнување на уредот!
Повреди и оштетување.

▶ За забрзување на процесот на одмрзнување не користете механички уреди или специјални средства поинакви од оние што ги препорачува произведувачот.
▶ Не користете електрични уреди за греење или за чистење на пареа, отворен пламен или спреови за одмрзнување.
▶ Не отстранувајте го мразот со остри предмети.

Одмрзнувањето се одвива автоматски. Стопената вода истекува преку соодветниот отвор и испарува.

Водените капки или тенкиот слој мраз на задниот ѕид се создаваат поради работата на уредот и се сосема нормални. Не мора да се отстрануваат.

▶ Редовно чистете го отворот за празнење. (погледни 9.4 Чистење на уредот)

9.4 Чистење на уредот

9.4.1 Подготовка

ПРЕДУПРЕДУВАЊЕ

Опасност од електричен удар!

▶ Извлечете го приклучокот на ладилникот или прекинете го напојувањето со струја.

ПРЕДУПРЕДУВАЊЕ
Опасност од пожар
▶ Не оштетувајте го водот за разладно средство.

▶ Испразнете го уредот.
▶ Извлечете го приклучокот од струја.
-или-
▶ Активирајте CleaningMode. (погледни CleaningMode)

9.4.2 Чистење на внатрешниот простор

ВНИМАНИЕ
Несоодветно чистење!
Оштетувања на уредот.
▶ Користете исклучиво бели крпи за чистење и ph-неутрални детергенти за општа намена.
▶ Не користете абразивни или рапави пени или челична волна.
▶ Не користете остри и абразивни средства за чистење што содржат песок, хлорид или киселина.

▶ Пластични шишиња: чистете рачно со влажна, чиста крпа, млака вода и малку детергент.
▶ Метални шишиња: чистете рачно со влажна, чиста крпа, млака вода и малку детергент.
▶ Отвор за празнење: отстранете ги наслагите со тенок предмет, на пр., со памучно стапче.

9.4.3 Чистење на опремата

ВНИМАНИЕ
Несоодветно чистење!
Оштетувања на уредот.
▶ Користете исклучиво бели крпи за чистење и ph-неутрални детергенти за општа намена.
▶ Не користете абразивни или рапави пени или челична волна.
▶ Не користете остри и абразивни средства за чистење што содржат песок, хлорид или киселина.

Чистење со влажна, чиста крпа, млака вода и малку детергент:

- Полици на вратата
- Полица
- Делива полица
- Капак на Fruit & Vegetable-Safe
- Фиока
- Променлива полица за шишиња

Чистење со влажна крпа:

- Телескопски шини
  Внимавајте: Маста во шините служи за подмачкување и не смее да се отстрани!

Миење во машина за садови до 60 °C:

- Држач за шишиња
- Дел за држење на делива полица
- Фиока за коцки мраз
- FlexCube

▶ Расклопување на опремата: погледнете го соодветното поглавје.
▶ Чистење на опремата.

9.4.4 После чистењето

▶ Избришете ги уредот и деловите со сува крпа.
▶ Приклучете и вклучете го уредот.
▶ Редовно чистете го уредот.

10 Помош за корисници

10.1 Технички податоци

Опсег на температура	
Ладење	3 °C до 9 °C
Фиока како визба	6 °C до 14 °C

Максимална количина за замрзнување/24 часа	
Фиока за замрзнување	погледнете ја табличката со податоци, кај „способност за замрзнување .../24 часа“

Максимални димензии на плочата за печење	
Ширина	466 mm
Длабочина	386 mm
Висина	50 mm

Осветлување	
Класа на енергетска ефикасност[1]	Извор на светлина
Производот содржи еден или повеќе извори на светлина од класата на енергетска ефикасност G.	LED

[1] *Уредот може да содржи извори на светлина од различни класи на енергетска ефикасност. Зададена е најниската класа за енергетска ефикасност.*

10.2 Бучава при работа

Уредот создава разни звуци додека работи.

- При **послабо ладење** уредот заштедува енергија, но работи подолго. Јачината на звукот е **помала**.
- При **посилно ладење** прехранбените производи се ладат побрзо. Јачината на звукот е **поголема**.

  Примери:
  - активирани функции (погледни 7.2 Функции на уредот)
  - вклучен вентилатор
  - свежи поставени прехранбени производи
  - висока амбиентална температура
  - долго време отворена врата

Бучава	Можни причини	Тип бучава
Брборење и клокотење	Разладно средство тече низ водот.	нормален звук при работа
Шуштење и шумолење	Разладно се вбризгува во водот.	нормален звук при работа
Зуење	Уредот лади. Јачината на звукот зависи од моќноста на ладењето.	нормален звук при работа
Придушени звуци	Вратата се отвора и затвора со амортизер за затворање.	нормален звук при работа

Бучава	Можни причини	Тип бучава
Брмчење и бучење	Вентилаторот работи.	нормален звук при работа
Кликање	Компонентите се вклучуваат и исклучуваат.	нормален звук на преклопување
Ѕвечкање и зуење	Вентилите или капаците се активни.	нормален звук на преклопување

Бучава	Можни причини	Тип бучава	Отстранување
Вибрација	Несоодветно вградување	Звук за грешка	Проверете го вградувањето. Порамнете го уредот.

Бучава	Можни причини	Тип бучава	Отстранување
Тропање	Опрема, Предмети во внатрешноста на уредот	Звук за грешка	Фиксирајте ги деловите. Треба да има растојание помеѓу предметите.

10.3 Техничка пречка

Производот е конструиран и произведен за да овозможи безбедно функционирање и долг работен век. Но ако при работата се појави пречка, проверете дали пречката е поради грешка во работата. Во тој случај, дури и во гарантен период, трошоците треба сами да ги платите.

Следните пречки можете да ги отстраните сами:

10.3.1 Функција на уредот

Грешка	Причина	Отстранување
Уредот не работи.	→ Уредот не е вклучен.	▶ Вклучете го уредот.
	→ Приклучокот за струја не се вметнува правилно во штекерот.	▶ Проверете го приклучокот за струја.
	→ Осигурувачот на штекерот не работи.	▶ Проверете го осигурувачот.
	→ Нема струја	▶ Уредот треба да биде исклучен. ▶ Заштита на прехранбените производи: Поставете патрони за ладење врз прехранбените производи или користете друг замрзнувач ако нема струја подолго време. ▶ Не замрзнувајте ги повторно одмрзнатите производи.
	→ Приклучокот за во фрижидер не се вметнува правилно во уредот.	▶ Проверете го приклучокот за во фрижидер.
Температурата не е доволно ниска.	→ вратата на уредот не е правилно затворена.	▶ Затворете ја вратата.
	→ Доводот и одводот на воздух не се доволни.	▶ Ослободете и исчистете ги решетките за воздух.
	→ Околната температура е превисока.	▶ Решение на проблемот: (погледни 1.4 Поле на примена на уредот)
	→ Уредот се отвора почесто или предолго.	▶ Почекајте да видите дали потребната температура ќе се постави самостојно. Ако не, обратете се до корисничката служба. (погледни 10.4 Корисничка служба)
	→ Температурата е поставена погрешно.	▶ Поставете пониска температура и проверете после 24 часа.
	→ уредот се наоѓа преблизу до извор на топлина (шпорет, греење итн).	▶ Преместете го уредот или изворот на топлина.
	→ Уредот не е вметнат правилно во преградата од мебелот.	▶ Проверете дали уредот е вграден правилно и дали вратата се затвора.
Кедерот на вратата е неисправен или поради друга причина треба да се замени.	→ Кедерот на вратата може да се замени. Може да се замени без дополнителна помошна алатка.	▶ Обратете се до корисничката служба. (погледни 10.4 Корисничка служба)

Грешка	Причина	Отстранување
Уредот е подмрзнат или се кондензира вода.	→ Кедерот на вратата може да се излезе од лежиштето.	▶ Проверете дали кедерот е правилно поставен во лежиштето.
При температура на околината пониска од 18 °C уредот е малку затоплен на некои места на десната внатрешна површина од страничниот ѕид во просторот за ладење.	→ Тоа е потребно во зависност од функцијата.	▶ Ова е нормална појава.

10.3.2 Опрема

Грешка	Причина	Отстранување
Внатрешното осветлување не работи.	→ Уредот не е вклучен.	▶ Вклучете го уредот.
	→ Вратата е отворен повеќе од 15 минути.	▶ Внатрешното светло се исклучува автоматски ако вратата е отворена околу 15 минути.
	→ LED-светлото е неисправно или капакот е оштетен.	▶ Обратете се до корисничката служба. (погледни 10.4 Корисничка служба)
Комората за замрзнување не се затвора.	→ Бравата е заглавена кога вратата е отворена.	▶ Повлечете ја рачката повторно.

10.4 Корисничка служба

Прво обидете се сами да ја отстраните грешката (погледни 10 Помош за корисници) . Ако не можете, обратете се до корисничката служба.

Адресата можете да ја најдете во приложената брошура „Liebherr-Service“ или на home.liebherr.com/service.

ПРЕДУПРЕДУВАЊЕ

Непрофесионална поправка!

Повреди.

- ▶ Поправките на уредот и кабелот за струја коишто не се наведени (погледни 9 Одржување) , треба да ги изведува само корисничката служба.
- ▶ Оштетениот кабел за струја може да го замени само произведувачот или неговата корисничката служба или друго квалификувано лице.
- ▶ Кај уреди со IEC-приклучок, замената смеат да ја извршат и корисниците.

10.4.1 Обраќање до корисничката служба

Проверете дали се достапни следните информации за уредот:

- ❑ Ознака на уредот (модел и индекс)
- ❑ Сервисен бр. (сервис)
- ❑ Сериски бр. (S-Nr.)

▶ Повикајте ги информациите за уредот преку екранот. (погледни Информации за уредот)

-или-

▶ Информациите на уредот се наоѓаат на табличката. (погледни 10.5 Табличка со податоци)

▶ Запишете ги информациите за уредот.

▶ Известете ја корисничката служба: Споделете ги грешките и информациите за уредот.

▷ Ова овозможува брзо и правилно сервисирање.

▶ Следете ги понатамошните инструкции од корисничката служба.

10.5 Табличка со податоци

Табличката со податоци се наоѓа зад фиоката во внатрешната страна на уредот.

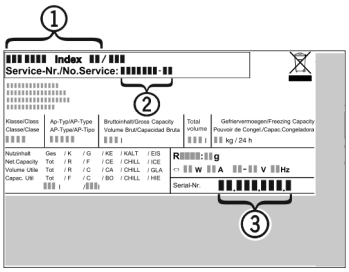

Фиг. 106

(1) Назнака на уредот **(3)** Сериски бр.
(2) Сервисен бр.

▶ Прочитајте ги информациите од табличката со податоци.

11 Отстранување од употреба

▶ Испразнете го уредот.

- ▶ Исклучување на уредот. (погледни Исклучување и вклучување на уредот)
- ▶ Извлечете го приклучокот од штекерот за струја.
- ▶ По потреба, отстранете го приклучокот за во фрижидер: Извлечете го приклучокот за во фрижидер од уредот и истовремено придвижете го налево и надесно.
- ▶ Исчистете го уредот. (погледни 9.4 Чистење на уредот)
- ▶ Оставете ја вратата отворена за да не се појават непријатни мириси.

12 Фрлање

12.1 Подготовка на уредот за фрлање

Liebherr поставува батерии во некои уреди. Поради еколошки причини, законите во ЕУ го обврзуваат крајниот корисник да ги отстрани батериите од стариот уред пред фрлање. Ако уредот содржи батерии, на него се поставени соодветни инструкции.

Сијалички — За да можете сами да ги отстраните сијаличките без да ги оштетите, извадете ги непосредно пред да го фрлите уредот.

- ▶ Исклучете го уредот.
- ▶ По можност: Извадете ги сијаличките без да ги оштетите.

12.2 Соодветно фрлање на уредот

Уредот сè уште содржи вредни материјали и мора да се фрли одделно од вообичаениот отпад.

Фрлете ги батериите од стариот уред. Можете бесплатно да ги вратите батериите кај дистрибутерот и во центрите за рециклажа.

Сијалички — Фрлете ги извадените сијалички преку соодветните системи за собирање.

За Германија: — Уредот можете бесплатно да го фрлите во локалните центри за рециклажа во контејнер од класа 1. При купување ладилник / замрзнувач и продажен простор > 400 m^2, дистрибутерот го зема стариот уред бесплатно.

ПРЕДУПРЕДУВАЊЕ

Разладно средство и масло што истекуваат!

Оган. Разладното средство е еколошко, но запаливо. Маслото е запаливо. При поголема концентрација и во допир со надворешен извор на топлина, разладното средство и маслото што истекуваат може да се запалат.

- ▶ Не оштетувајте ги цревата за разладно средство и компресорот.

- ▶ Следете ги инструкциите за пренесување на уредот.
- ▶ Испратете го уредот без оштетување.
- ▶ Фрлете ги батериите, сијаличките и уредот според горенаведените инструкции.

home.liebherr.com/fridge-manuals

МК Вграден фрижидер со врата на извлекување

Бр. на артикл-
индекс: 7088445-00

Датум на издавање: 20240930

Liebherr-Hausgeräte GmbH
Memminger Straße 77-79
88416 Ochsenhausen
Deutschland