Eletrodomésticos de livre instalação e encastráveis 2025

LIEBHERR

Refrigeração e Congelação

Frescura intemporal

Quando se trata de alimentos, preste atenção à mais alta qualidade e ao máximo prazer autêntico. Faz um pequeno desvio até à montra de queijos regionais, valoriza o peixe acabado de pescar e gosta de apanhar os seus próprios rabanetes? Não seria perfeito se esta qualidade e sabor se mantivessem mesmo após alguns dias de armazenamento no frigorífico? Como se o tempo parasse? Nós acreditamos que sim.

É por isso que mantemos o nosso empenho constante no desenvolvimento de soluções novas e superiores, a fim de garantir condições ideais de armazenamento para uma ampla variedade de alimentos. Para uma frescura duradoura, a proteção de vitaminas valiosas e uma experiência degustativa como a que acontece imediatamente após a compra ou a colheita. Mas convença-se a si mesmo. Com os nossos aparelhos independentes de 2025.

CBNsda 775i ○ Série Prime

Índice

Qualidade 6
Sustentabilidade 8
Desempenho em equilíbrio 10
Tecnologias de frescura 12
EasyFresh 14
BioFresh 15
BioFresh Professional com HydroBreeze 16
BioFresh Professional com Fish & Seafood-Safe 18
Design 20
Conforto e flexibilidade 26
Água e gelo 32
Conectividade 36
Interface de utilizador 38
Séries 40
Acessórios 42

Modelos livre instalação 44
Combinados French Door 46
Conjuntos Side-by-Side 58
Frigoríficos-Congeladores: Combinados 76
Frigoríficos de 2 portas 102
Frigoríficos 108
Frigoríficos "Table-Top" 124
Frigorífico de exterior 129
Congeladores verticais 130
Congeladores verticais "Table-Top" 148

Modelos de encastre 154
Qualidade 156
Conforto e flexibilidade 158
Design 160
AutoDoor 162
Frigoríficos-Congeladores: Combinados encastráveis 164
Conceito Side-by-Side 170
Combinados encastráveis 174
Frigoríficos encastráveis 198
Congeladores encastráveis 220
Modelos de encastre debaixo de bancada 234

Garrafeiras 244
Garrafeiras de encastre 248
Garrafeiras encastráveis debaixo de bancada 254
Garrafeiras livre instalação 264
Design e Lifestyle 280

Diagramas de instalação 282

Mesmo o mais ínfimo detalhe merece a maior atenção.

Valorizamos uma qualidade inquestionável – até ao mais pequeno parafuso. E, isso, desde o início. Desde 1954 que fabricamos aparelhos de refrigeração e congelação de alta qualidade e os distribuímos em todo o mundo. No entanto, nos nossos corações, continuamos a ser uma empresa familiar com raízes na Alemanha. É aqui que ainda desenvolvemos todos os nossos produtos. Engenharia alemã – fruto de um vínculo com o nosso fundador e com o conhecimento da experiência que foi agregada por gerações de engenheiros.

O conforto ao alcance de todos.

Os nossos novos aparelhos independentes estão disponíveis em diferentes séries: Pure, Plus, Prime e Peak. No entanto, seja qual for a série que escolher, a inquestionável qualidade Liebherr será percetível em qualquer aparelho Liebherr. Isto porque os nossos aparelhos da série Pure já dispõem de série de inúmeras funções. Por exemplo, a função de descongelação automática NoFrost. Ou a tecnologia EasyFresh para o armazenamento de frutas e legumes. Ou a nossa funcionalidade DuoCooling. Graças a dois circuitos de refrigeração separados, esta garante que não ocorre qualquer troca de ar entre o compartimento de refrigeração e o compartimento congelador. Os alimentos armazenados não secam nem libertam qualquer odor.

Made in Germany

German Engineering

CNd 5704 ○ Série Pure

Tudo deve aguentar o máximo possível.

Os nossos padrões de qualidade são visíveis até nos mais ínfimos pormenores. Por exemplo, antes de aprovarmos uma dobradiça de porta, esta tem de passar por pelo menos 100 000 ciclos de abertura. O que corresponde a uma utilização superior a 15 anos. Todas as outras peças funcionais são também testadas por nós para esta vida útil.

E se, contrariamente ao expectável, algum pormenor já não corresponder ao que pretende, tal poderá, em regra, ser corrigido rapidamente por si ou por um dos nossos parceiros de serviço de assistência Premium universais. Afinal, todos os nossos aparelhos são muito fáceis de reparar. Em parte, constituímos stock de todas as peças de substituição essenciais durante mais de 10 anos. Isto não só é sustentável como também lhe permite poupar dinheiro em reparações mais pequenas ou na aquisição de um novo aparelho.

Não o dizemos apenas. Também o garantimos.

Durante a produção, analisamos detalhadamente todos os componentes dos nossos frigoríficos e testamo-los com muito mais precisão e frequência do que o exigido por lei – mesmo antes do embalamento. Só então é que os nossos aparelhos podem descansar um pouco. Todos os nossos locais de produção estão certificados em conformidade com as normas internacionais de qualidade ISO 9001, gestão energética ISO 50001 e gestão ambiental ISO 14001. Por isso, nada é mais fácil para nós do que lhe garantir, durante pelo menos três anos, que os nossos produtos estão isentos de defeitos de material e de fabrico e que são particularmente fáceis de instalar.

Em suma: uma coisa é certa – desfrutará do seu Liebherr durante muito tempo.

EasyFresh para frutas e legumes a partir da série Pure.

O vedante magnético da porta garante um fecho seguro.

O nosso caminho para o futuro

As nossas inovações de produtos têm algo em comum: descrevem o caminho para uma maior sustentabilidade. O sentido de responsabilidade já se manifesta nos nossos valores fundamentais. Temos um legado de décadas de investigação e desenvolvimento de soluções ecológicas. Toda a nossa atenção está focada no ciclo de vida completo do produto.

Pessoas e gestão sustentável

O respeito pelos direitos humanos é de extrema importância para a nossa marca. Atribuímos grande importância ao tratamento igualitário de todos e à garantia da saúde, segurança e desenvolvimento pessoal dos nossos colaboradores. Também queremos contribuir de forma positiva para as nossas comunidades.

Além disso, damos ênfase a práticas responsáveis e económicas, incluindo o planeamento financeiro a longo prazo e o autofinanciamento. A equidade em relação a outros participantes do mercado e o cumprimento da legislação, das normas internas e dos códigos de conduta são parte integrante da nossa abordagem.

Reciclagem

Esforçamo-nos por alcançar uma economia circular a longo prazo e concebemos ativamente os nossos produtos tendo em vista a potencial reutilização dos nossos materiais usados, aumentando a sua capacidade de separação.

Materiais

Queremos reduzir o impacto ambiental das nossas atividades comerciais e estamos a preparar produtos recicláveis, aumentando a utilização de materiais renováveis e reciclados nos nossos equipamentos e reduzindo a diversidade dos nossos materiais. Consideramos o produto como um todo.

Utilização

Reduzimos o nosso impacto ambiental sem pôr em causa o fornecimento contínuo de produtos de primeira classe, eficientes em termos energéticos, altamente duráveis e fáceis de reparar, apoiados por um serviço de assistência ao cliente proativo. Também fornecemos produtos e soluções para o ajudar a reduzir o desperdício alimentar. Para obter mais informações sobre esta questão, consulte as páginas seguintes.

Produção

Queremos produzir de uma forma ambientalmente responsável, reduzindo as necessidades energéticas das nossas fábricas e utilizando cada vez mais fontes de energia renováveis. Ao utilizar a água de forma responsável, minimizar os resíduos e evitar a poluição, reduzimos o nosso impacto ambiental para além das emissões de CO_2.*

Perfeitamente equilibrado: um pacote completo poderoso.

Os nossos aparelhos de refrigeração são uns verdadeiros todos-poderosos. Além do reduzido consumo de energia e do baixo nível de ruído, estes também oferecem muito espaço para alimentos, uma vida útil longa e reservas de potência adequadas, caso sejam necessárias. Mesmo aquando do desenvolvimento, temos muitos fatores em mente ao mesmo tempo e oferecemos o aparelho equilibrado de forma ideal. Ou por outras palavras: Connosco, todas as coisas boas vêm em conjuntos de quatro.

Consumo energético

Os nossos novos aparelhos independentes ocupam os primeiros lugares no ranking de eficiência. Desta forma, poupa recursos preciosos do nosso meio ambiente e, graças aos baixos custos de eletricidade, também poupa a sua carteira.

Volume de refrigeração

Temos o aparelho certo para todos os agregados, situações de vida e alturas dos intervalos. Das gavetas extragrandes até aos mais ínfimos detalhes, temos o cuidado de não desperdiçar um único litro de volume, p. ex., através de soluções de iluminação embutidas na estrutura.

Nível de ruído

Nos conceitos de vida modernos, a cozinha e a sala de estar estão cada vez mais unidas. Isto destaca a importância de ter aparelhos de refrigeração particularmente silenciosos. Por isso, o nosso novo programa de aparelhos independentes oferece uma vasta seleção de aparelhos extremamente silenciosos. Por vezes, conseguimos inclusivamente alcançar os ultrassilenciosos 32 dB.

Capacidade de refrigeração

Os sensores inteligentes adaptam sempre a capacidade de refrigeração à utilização atual. É por isso que os nossos aparelhos independentes são tão económicos e eficientes do ponto de vista energético. Ao mesmo tempo, eles disponibilizam reservas de energia adequadas, p. ex., para refrigerar uma maior quantidade de alimentos depois das compras semanais.

Alta eficiencia: Liebherr é sinónimo de rentabilidade

A eficiência dos nossos eletrodomésticos está indicada na ferramenta online dos projetos LABEL2022 e BELT, financiados pela UE. Nesta página pode consultar, tanto o consumo energético, assim como muitos outros dados relativos aos eletrodomésticos e compará-los entre si. A calculadora tem em conta os preços locais da energia e apresenta os custos durante toda a vida útil do equipamento. Esta comparação não deixa dúvidas: a Liebherr é rentável!

Desempenho em equilíbrio – na perfeição: A nossa tecnologia BluPerformance

A novidade dos nossos modelos BluPerformance: integrámos toda a tecnologia de refrigeração na base do aparelho. Consequentemente, os aparelhos dispõem, com o mesmo tamanho, de um volume útil significativamente maior. O que lhe dá, assim, consideravelmente mais espaço para os seus alimentos e bebidas.
Além disso, graças a uma melhor ventilação na base, foi possível aumentar, mais uma vez, a eficiência energética. E os nossos aparelhos são agora também mais silenciosos. Temos a certeza: esta técnica não impressiona apenas os fãs da tecnologia.

BLU Performance

A etiqueta energética UE atual para aparelhos elétricos

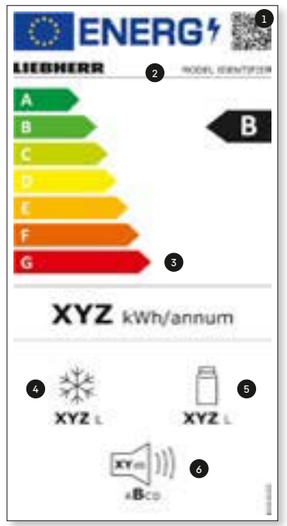

1. O código QR para a identificação do produto na base de dados europeia EPREL (European Product Database for Energy Labeling).
2. O "Model Identifier" para a identificação manual do produto na base da dados europeia EPREL, p. ex., através do número de artigo.
3. A nova escala de eficiência "A" a "G". No entanto, o "G" só está previsto para refrigeradores de vinho.
4. A soma do volume* de todos os compartimentos para congelados.
5. A soma do volume* de todos os compartimentos para produtos refrigerados e não-congelados.
6. Agora, o nível de ruído é classificado nas classes "A" a "D".

O termo "Volume" refere-se ao regulamento atual UE 2019/2016 denominado "Volume".

Delicioso durante mais tempo.

Não abdicará de nada ao fazer a sua compra. Terá em consideração os ingredientes naturais, a melhor qualidade e a máxima frescura. E é claro: quem dá tanta importância à qualidade dos alimentos, quer conservá-la por muito tempo. É precisamente por isso que desenvolvemos e otimizamos tecnologias inovadoras em termos de frescura ano após ano. Para que o sabor dos seus alimentos seja mantido, mesmo após um armazenamento prolongado no frigorífico.

Combinado frigorífico-congelador CBNsda 575i.
Com este combinado frigorífico-congelador, foi-nos possível alcançar a mais elevada classe de eficiência energética num pacote completo equilibrado.

Graças ao InteriorFit, o aparelho não necessita de qualquer distância de ventilação lateral em relação à parede e integra-se na perfeição na sua cozinha. Além disso, ele marca pontos com um dos compartimentos BioFresh mais espaçosos no mercado.

EasyFresh. Ideal para frutas e legumes.
Aqui, as frutas e os legumes desembalados sentem-se verdadeiramente confortáveis. Com a mesma temperatura do compartimento de refrigeração e do Safe hermeticamente fechado, a alface, p. ex., continuará fresca e estaladiça após 7 dias.

BioFresh. O nosso todo-poderoso.
Com a comprovada tecnologia BioFresh, os alimentos armazenados a uma temperatura ligeiramente superior a 0 °C, permanecem significativamente mais frios do que no resto do aparelho. Com a humidade do ar perfeita, as frutas e os legumes no hermético BioFresh com tecnologia Fruit & Vegetable-Safe mantêm-se frescos durante ainda mais tempo. O Meat & Dairy-Safe é ideal para carnes, peixes e laticínios.

BioFresh Professional com HydroBreeze.
Refrigerar como os profissionais.
Uma névoa fria que se estende sobre as frutas e os vegetais como um bálsamo. Esta assegura uma frescura crocante e melhora a estrutura – o efeito surpreendente para as frutas e legumes no BioFresh Professional-Safe.

BioFresh Professional com Fish & Seafood-Safe.
Frescura, tal como no mercado.
Os alimentos particularmente sensíveis, como o peixe e o marisco, são armazenados de forma mais adequada a temperaturas de congelação e a uma humidade do ar mais baixa. Os -2° C constantes no Fish & Seafood-Safe são por isso ideais para manter um sabor fresco de longa duração.

DuoCooling. Sem secagem.
A nossa tecnologia de base em todas as combinações de aparelhos de refrigeração e congelação. Graças a dois circuitos de refrigeração totalmente separados, ela garante que não ocorre qualquer troca de ar entre o frigorífico e o congelador. Os alimentos não secam nem libertam qualquer odor.

NoFrost. Os dias de descongelação acabaram.
A função de descongelação automática assegura a frescura permanente de alimentos congelados. Não é necessário armazenar temporariamente alimentos congelados durante a descongelação manual. A ultracongelação ideal constante é mantida sem interrupções.

Os dados relativos aos dias referem-se à comparação com o compartimento de refrigeração normal.

Névoa de frescura. O clima de sonho para os seus legumes.

A nossa funcionalidade HydroBreeze é um exemplo dos nossos requisitos máximos ao nível de frescura. Uma névoa fria que se estende sobre as frutas e os vegetais no BioFresh Professional-Safe como um bálsamo. A névoa garante uma frescura crocante, melhora a estrutura e permite que até os legumes com as folhas mais finas durem mais tempo. Além disso, esta cria um efeito visual surpreendente no BioFresh Professional-Safe.

O segredo de frescura da natureza.

O Vale de Salinas, na Califórnia, é considerado a saladeira dos EUA. O que também se deve às condições climáticas particularmente favoráveis. Devido à proximidade com as águas frias da costa do Pacífico, no verão, o vale e os campos são cobertos por uma névoa fina e húmida. O que evita que os vegetais aí cultivados sequem. Foi precisamente neste princípio que nos inspirámos – para o nosso BioFresh Professional com HydroBreeze.

A cada abertura de porta, é produzida uma névoa de pura frescura.

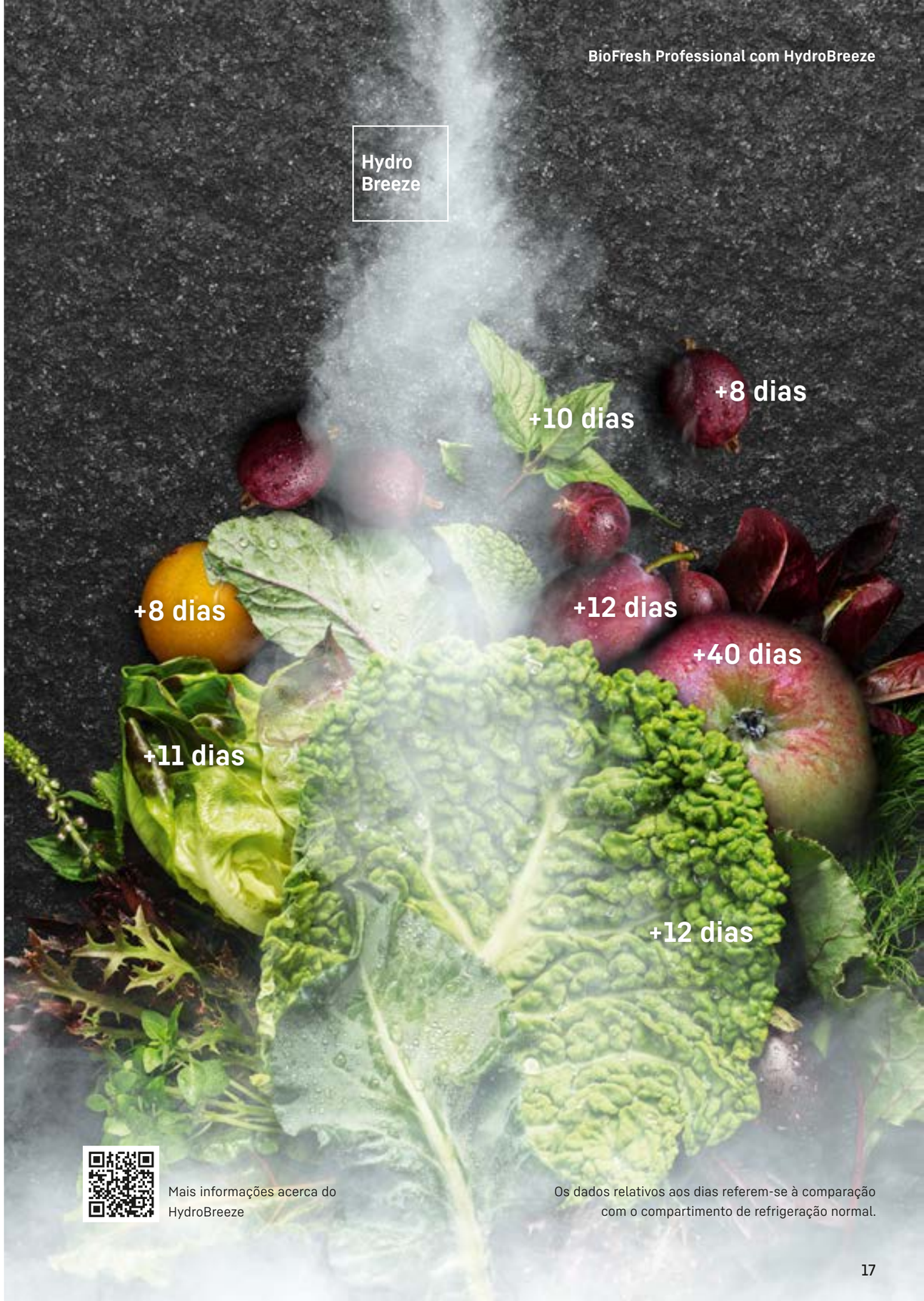

Mais informações acerca do HydroBreeze

Os dados relativos aos dias referem-se à comparação com o compartimento de refrigeração normal.

Frescura, tal como no mercado. Com o nosso Fish & Seafood-Safe.

Para que o peixe e o marisco permaneçam frescos mesmo após alguns dias, tal como na banca do mercado, é necessário um compartimento de refrigeração que preserve a frescura – como o nosso Fish & Seafood-Safe. Aqui, o peixe e o marisco são armazenados a -2 °C e com uma humidade do ar mais baixa. Condições perfeitas para desfrutar de um sabor fresco durante muito mais tempo.

Os dados relativos aos dias referem-se à comparação com o compartimento de refrigeração normal.

Utilização flexível
A superfície do BioFresh Professional-Safe pode ser adaptada às suas necessidades. Desta forma, a zona de -2 °C pode ser convertida parcial ou completamente numa zona de temperatura ligeiramente acima dos 0 °C. Aqui é possível armazenar, por exemplo, carne e produtos lácteos de forma ideal. Apresentamos-lhe de seguida as quatro opções possíveis:

Marque a sua posição.
Na sua cozinha.

Há muito tempo que os frigoríficos deixaram de ser meros aparelhos de cozinha brancos. Precisamente porque a separação entre a zona de refeições e a sala de estar se foi esbatendo ao longo do tempo, o design desempenha um papel cada vez mais importante. Neste contexto, o estilo purista de um Liebherr convence com os seus rebordos extraordinários, as superfícies nobres e a silhueta simples. Um design clássico e exclusivo que proporciona uma integração perfeita dos nossos aparelhos em qualquer cozinha moderna. Dando-lhes, ao mesmo tempo, um destaque especial. Mas chega de palavras: na verdade, o design fala por si só.

Os nossos aparelhos estão disponíveis com um ecrã integrado diretamente na porta. Ou, para os puristas, no interior do aparelho.

XRFbd 5220 ◊ Série Plus

InteriorFit. O ajuste perfeito.

Cozinhas pequenas usadas de modo elegante. Com o InteriorFit, os nossos aparelhos independentes integram-se na sua cozinha economizando espaço – não é necessária qualquer distância de ventilação lateral em relação às paredes ou aos móveis adjacentes. Na sua cozinha, apenas a porta do frigorífico fica saliente. Tudo o resto é invisível.

CBNbsa 575i ⬡ Série Prime

Black
Steel
Interior

Elegante tanto no interior como no exterior:

O aço inoxidável preto, no interior e exterior, torna os nossos equipamentos BackSteel num verdadeiro prazer para os olhos.

As nossas opções: Simplesmente elegante.

Cada cozinha é única e é por isso que um frigorífico não deverá ser uma solução universal. Oferecemos uma seleção de materiais de alta qualidade muito diferentes, cores discretas e designs de puxadores ergonómicos. Independentemente do que os seus clientes decidam: com estas opções exclusivas, a sua decisão só pode ser a correta.

Soluções de puxadores

Puxadores com mecanismo de abertura
A pega da porta ajusta-se suavemente ao movimento da mão, tornando a abertura ainda mais fácil.

Puxador embutido
Nesta versão, não há nenhum puxador saliente. A elegante ranhura integra-se de forma harmoniosa no design de cozinha discreto e sem pegas.

Painéis frontais da porta

Superfícies
Estão disponíveis os seguintes designs:

SmartSteel

BlackSteel

SteelFinish

Branco

GlassWhite

TerraSteel
(apenas French Door)

Interior BlackSteel

Os equipamentos independentes BlackSteel e os equipamentos de encastre selecionados também se tornam um ponto de destaque exclusivo no interior graças aos elementos BlackSteel.

Para alimentos com os mais elevados requisitos.

Independentemente do seu fascínio pelo exterior do seu Liebherr, em algum momento terá de o abrir. Por isso, é bom que o seu design interior também o fascine.

O design aliado à funcionalidade.

Por um lado, purista e intemporal. Por outro lado, elegante e exclusivo. A nova linguagem de design encaixa na perfeição em qualquer interior. Os sofisticados componentes de vidro e aço inoxidável convencem no interior. O processamento preciso, a atenção ao detalhe e a combinação harmoniosa de materiais, formas e cores dão vida a uma imagem estética global. Esta é suavemente destacada pelo novo conceito de iluminação.

CNsdb 5723 ◊ Série Plus

Gostaria de dispor de um espaço de armazenamento seguro para as suas bebidas ou alimentos? E de, ainda assim, poder aceder-lhes facilmente? O nosso espaço de armazenamento na porta regulável em altura oferece-lhe o melhor dos dois mundos – graças aos fundos em vidro de segurança e às grades em aço inoxidável. E o suporte para garrafas móvel e amovível garante a estabilidade das suas garrafas.

O novo conceito de iluminação LightTower ilumina o interior de forma uniforme e suporta as placas de vidro. Flexível, compacto, único.

Tornámos o simples ainda mais simples.

Os aparelhos de refrigeração e congelação são utilizados diariamente. Por isso, desenvolvemos aparelhos independentes que se destacam pela sua facilidade de utilização, visibilidade e flexibilidade – desde a primeira abertura da porta até ao mais ínfimo detalhe do equipamento.

A vida é uma lista de desejos.

Os detalhes do equipamento dos novos aparelhos independentes oferecem-lhe mais espaço: a placa de vidro divisível fácil de operar com uma mão cria espaço para recipientes altos e jarras. Gosta de ter tudo arrumado? Com o VarioBox e o VarioSafe, armazene os objetos mais pequenos de forma simples na porta ou no interior – sempre à altura desejada.

Gosta de bebidas frescas? A prateleira de vidro por cima do BioFresh-Safe transforma-se rapidamente numa prateleira para garrafas.

Nos nossos frigoríficos-congeladores combinados com VarioTemp, a temperatura dos compartimentos para congelados pode ser definida de modo variável. Assim, o compartimento congelador pode ser utilizado como compartimento de refrigeração ou despensa.

O VarioSpace, por sua vez, cria espaço para o maior peru ou bolo de gelado no compartimento congelador. Por falar em bolos: para os fãs de pastelaria, os nossos frigoríficos e combinados oferecem até espaço suficiente para um tabuleiro cheio no compartimento de refrigeração.

Cheio de alimentos. E de conforto.

Para que todos os alimentos estejam sempre ao seu alcance, os nossos aparelhos possuem calhas telescópicas no frigorífico e no congelador, sobre as quais as gavetas deslizam facilmente para frente e para trás. Também sobre calhas está o tabuleiro extraível com dois cestos porta-garrafas que, graças a uma pega integrada, pode ser removido facilmente. E o conforto permanece, mesmo quando já tiver encontrado todos os ingredientes e bebidas. Graças ao SoftSystem. Com ele, as nossas portas fecham-se sempre suavemente, mesmo que o impulso seja um pouco forte.

Gavetas sobre calhas telescópicas
Para que chegue sempre a todos os alimentos, as gavetas são muito fáceis de abrir e fechar, mesmo quando totalmente carregadas.

FlexSystem
Assegura uma excecional organização no BioFresh-Safe. Aqui, é possível guardar na perfeição porções mais pequenas de fruta ou legumes, ou de alimentos sensíveis.

VarioSafe
Guarde objetos mais pequenos no interior de forma organizada – sempre à altura desejada.

Espaço de armazenamento conforme a necessidade

Com o VarioTemp, o compartimento congelador pode, em alternativa, ser transformado em compartimento de refrigeração, com uma regulação contínua da temperatura entre -2 °C e +14 °C.

Desta forma, estará sempre bem preparado também para grandes festas. Isto porque o compartimento congelador pode ser utilizado como compartimento de refrigeração para aperitivos ou bebidas, sempre que necessário. Ou também como despensa, para alimentos sensíveis ao frio como batatas, cebolas ou produtos semelhantes.

A sua família aumentou e o espaço no seu frigorífico-congelador combinado está a acabar? Não há problema. Com o VarioTemp, também pode utilizar os compartimentos para congelados como aparelho de refrigeração. Em combinação com um congelador em separado, terá assim espaço suficiente para alimentar uma família maior com alimentos frescos.

Utilização como compartimento congelador (-18 °C)

Utilização como compartimento de refrigeração (-2 °C – +9 °C)

Utilização como despensa (+14 °C)

Congeladores difíceis de abrir:
Um problema do passado.

Graças à nova tecnologia EasyOpen, os frigoríficos deixam-se abrir fácil e suavemente. Mesmo sem puxador. Como o conseguimos? Com a inovadora vedação da porta e o novo módulo de tecnologia BluPerformance, conseguimos reduzir para metade a força necessária para abrir a porta. Economizador de espaço, simples, confortável.

SpaceBox
Ideal para tudo aquilo que requer um pouco mais de espaço.

Amortecedor de fecho SoftSystem
O fecho da porta particularmente silencioso e suave está integrado já a partir da nossa série Plus.

VarioSpace
Prático para produtos congelados grandes, p. ex., bolos de aniversário de vários andares.

Esta fonte nasce no frigorífico.

Com o InfinitySpring, colocamos água cristalina e fresca no centro da sua da cozinha. Porque a água é saudável. O carregamento de caixas pesadas e a água em garrafas de plástico fazem igualmente parte do passado.
As suas costas e o nosso ambiente agradecem. Simples e sustentável.

Sirva-se rapidamente em vez de carregar durante muito tempo.

O dispensador de água integrado ao nível da superfície está sempre lá quando é preciso e é praticamente invisível quando não é necessário. É adequado para recipientes de praticamente qualquer tamanho, inclusivamente para jarras ou garrafas para o sifão de água. O sistema de filtragem integrado assegura uma qualidade perfeita da água. Aliás: ao contrário dos filtros de água comuns, este só tem de ser substituído a cada seis meses.

BottleTimer.

Garante uma refrigeração adicional rápida de bebidas. E alerta-o para garrafas esquecidas no congelador através de uma aplicação.

Água e gelo

Mais depressa acabarão os cocktails do que o gelo.

Gosta de organizar festas e os convidados nunca são de mais? Então vai adorar as nossas funções para fazer gelo. Uma coisa é certa: na sua festa, nenhuma bebida ficará por refrigerar.

Gelo suficiente até para grandes festas: o IceTower.

O IceTower nos nossos congeladores define novos padrões. Isto porque combina, desde logo, dois compartimentos de grande formato: o IceMaker automático para até 8 quilos de cubos de gelo e um espaçoso compartimento adicional – suficientemente grande para acomodar na vertical algumas pizzas familiares, p. ex. E como se tudo isto ainda não fosse suficientemente confortável, ambos deslizam num tabuleiro extraível sobre calhas telescópicas. E para que as suas mãos permaneçam razoavelmente quentes com tanta refrigeração, oferecemos-lhe ainda uma pá para cubos de gelo.

Gelo num abrir e fechar de olhos: EasyTwist-Ice.

Preparar rapidamente uma reserva de cubos de gelo – sem qualquer ligação de água fixa. Basta encher o depósito com água, deixar congelar e soltar os cubos de gelo com uma simples rotação. O EasyTwist-Ice é fácil de limpar e já está integrado na maior parte dos aparelhos independentes da nossa série Pure. Em alternativa, ele também pode ser adicionado como acessório sem qualquer problema.

Que chovam cubos de gelo: o IceMaker.

O IceMaker produz diariamente até 130 cubos de gelo que caem automaticamente em duas gavetas. Com a ativação da função MaxIce, é possível acelerar ainda mais a produção de cubos de gelo, caso apareçam mais convidados do que os esperados. O IceMaker é conectado à rede fixa de água potável. Se não existir qualquer ligação de água fixa, há também um modelo com depósito de água no compartimento de refrigeração.

Trazemos agora o que o futuro trará.

Uma coisa é certa: no futuro, a tecnologia será cada vez mais inteligente. Mas um frigorífico também precisa de ser inteligente? Não. Mas achamos o seguinte: ter algo em casa que pensa connosco não faz mal nenhum. Graças às diversas funções inteligentes, os nossos aparelhos revelam-se uns auxiliares de confiança em segundo plano.

Evolução integrada.

O seu frigorífico pensa por si sempre que pode.
Por exemplo, lembra-o de que tem bebidas esquecidas no compartimento para congelados, graças ao BottleTimer integrado. Acabaram-se as explosões de garrafas.

Quando estiver de férias, basta ligar o seu frigorífico no HolidayMode. Poupará, assim, muita energia.

E especialmente interessante para quem gosta de ir ao frigorífico à noite de vez em quando: o Night-Mode. O interior é iluminado apenas a média luz. Assim, pode voltar para a cama rapidamente após uma pequena refeição a meio da noite e tem a garantia de que não acorda totalmente.

Sempre ligado da melhor forma.

Todos os nossos modelos independentes vêm já ligados à rede a partir de fábrica ou podem ser ligados posteriormente à rede WiFi através da SmartDeviceBox. Deste modo, beneficia das muitas opções da nossa aplicação SmartDevice e da integração do frigorífico num ambiente de casa inteligente existente. Tal permite controlar facilmente os aparelhos através de assistentes de voz como a Amazon Alexa e o Google Assistant ou de serviços como IFTTT e Home Connect Plus (disponibilidade varia de país para país).

Mensagens de estado e de alarme importantes são assim enviadas diretamente para o telemóvel, alertando p. ex. para a porta do frigorífico ainda aberta detetada pelo alarme da porta. Mas a nossa aplicação SmartDevice tem muito mais para oferecer. Para além da gestão simples de todos os aparelhos e do seu controlo remoto, a aplicação também auxilia no armazenamento correto dos alimentos e, assim, garante ainda mais sabor e conservação prolongada. Além disso, também encontra aqui os acessórios adequados para cada aparelho de refrigeração, o acesso a extensões de garantia e muito mais.

Em resumo: com os nossos aparelhos, está já hoje preparado para o dia de amanhã.

Jogamos mesmo pelo seguro.

A proteção de dados é muito importante para nós. Por este motivo, escolhemos um parceiro de software que partilha dos nossos elevados níveis de exigência: a Microsoft. Enquanto principal fornecedor de serviços na nuvem, a Microsoft recebeu uma certificação de acordo com a norma internacional ISO/IEC 27018 relativa à proteção de dados e utiliza, com a AES-256, a mesma tecnologia de encriptação utilizada no setor bancário.

Descubra como a refrigeração digital em rede facilita o seu dia-a-dia: home.liebherr.com/getsmart

Pode descarregar aqui a aplicação SmartDevice:

Descarregar na App Store

DISPONÍVEL NO Google Play

Frigoríficos que não deixam nenhuma porta aberta

Não estamos interessados em apenas criar frigoríficos com mais funcionalidades. Queremos desenvolver frigoríficos com as funcionalidades que permitam armazenar os alimentos de forma segura e que os clientes realmente necessitam. E queremos que estas funcionalidades atinjam a perfeição. Com décadas de experiência, sabemos exatamente o que os clientes esperam encontrar num frigorífico.

Visor na porta

Visor atrás da porta

Segurança.

Alarme de porta
Alarme de porta aberta, também visual através da iluminação LED.

Alarme de temperatura
Aviso visual e acústico quando a temperatura no congelador atinge um valor crítico.

Alarme de falha de energia
Alarme visual e sonoro em caso de corte de energia, para um armazenamento seguro.

Alarme de falha do equipamento
Aviso visual e acústico quando ocorre uma falha do equipamento.

Lembrete
Lembrete automático para manutenção e tratamento.

Bloqueio de Configurações
Evita qualquer configuração ou ativação de funções.

Modo Demo
Para otimização de efeitos de apresentação/exposição no ponto de venda: Interface de utilizador e iluminação ligados; Permite arrefecer o equipamento.

Um toque – mais conforto.

Modo limpeza
Para uma melhor visibilidade durante a limpeza, o equipamento permite interromper a operação de arrefecimento, mantendo a iluminação acessa.

Modo Festa
Ativação de funcionalidades como o SuperCool.
É ainda possível ativar a produção máxima de gelo.

Modo Férias
O ventilador, SuperCool e SuperFrost desligam-se, a temperatura reduz +15° para poupança de energia.
O congelador permanece ligado.

Poupança de Energia
Aumenta a temperatura pré-definida até um máximo de 7°, para reduzir o consumo de energia.

Modo Sabbath
Toda a iluminação e sons são desligados;
Desativa ao fim de 80 horas.

Configuração de idioma*
Configuração possível em 12 idiomas.

Indicação de estado
Graças à indicação de estado integrada na porta do aparelho, é possível ter sempre a certeza de que tudo está a funcionar corretamente. Uma luz azul sinaliza que está a funcionar corretamente. Se o estado for diferente, a indicação pisca em cor vermelha e é emitido um sinal acústico adicional.

*Função disponível apenas com o ecrã Touch & Swipe.

Funções básicas de refrigeração.

Visor display
A temperatura real aparece sempre no visor.
O menu pisca quando ocorre uma alteração.

SuperFrost
Maior capacidade de refrigeração do congelador para uma melhor conservação dos nutrientes.

SuperCool
Aumenta a capacidade de arrefecimento até que a comida atinja a mesma temperatura dos alimentos que já estão no interior.

VarioTemp
É igualmente possível utilizar o todo o compartimento congelador para refrigeração ou como compartimento-cave, graças ao ajuste da temperatura variável entre -2 °C e +14 °C.

Inteligente, controlo por App.

Modo Noturno
Todos os sons e ruídos são desligados e a iluminação atenuada - um silêncio imperturbável.

Temporizador de garrafas
Arrefecimento extra rápido pela ativação da função SuperFrost. Lembrete automático através da aplicação: tirar as garrafas do frigorífico.

IceCubeTimer**
Produção de cubos de gelo a um ritmo superior. Assim que os cubos de gelo estiverem prontos, receberá uma notificação através da aplicação.

**Função disponível apenas Série Prime and Peak.

Para uma boa visão geral. Mesmo antes de abrir o frigorífico.

○ Pure ◊ Plus ⬡ Prime △ Peak

Qual é o aparelho certo para mim?
É uma pergunta do cliente que nem sempre é fácil de responder. Por isso, tornámos a orientação ainda mais fácil para si e dividimos a nossa gama em quatro séries fáceis de compreender.

○ Série Pure

A série Pure é a nossa classe de base. Simples, clara e perfeitamente equipada para todas as necessidades essenciais. Os aparelhos da série Pure são reduzidos ao essencial. Mas recheados com a máxima qualidade Liebherr.

EasyFresh

Conectividade

BioFresh

EasyTwist-Ice

◊ Série Plus

A série Plus baseia-se na nossa série Pure e destaca-se pelos detalhes adicionais. Neste caso, Plus significa, acima de tudo um maior conforto. Os aparelhos não só garantem uma refrigeração e congelação de excelência como são também um pouco mais inteligentes. Assim, ajudam a facilitar muitos movimentos.

⬡ Série Prime

A série Prime torna tudo mais requintado. É um símbolo inconfundível em termos de design e material. No interior dos aparelhos, são utilizados sobretudo materiais autênticos, como inox. Mas as soluções de iluminação especiais também tornam os aparelhos desta série irresistíveis.

LightTower

Touch & Swipe

BioFresh **com HydroBreeze**

InfinitySpring

△ Série Peak

A série Peak está no topo das nossas séries. Esta combina o melhor de todos os mundos. Sem compromissos. A tecnologia inovadora da Liebherr é complementada pelo design sofisticado e pelas soluções de conforto de classe extraordinária. Os aparelhos desta série são para todos os que desejam tudo.

Acessórios práticos para todas as necessidades.

Descubra a versatilidade da gama de acessórios originais Liebherr para o seu aparelho de refrigeração e torne o seu dia a dia ainda mais simples.

Sistemas de organização

Configuração do compartimento de refrigeração conforme as necessidades: para uma separação ordenada dos alimentos, estão disponíveis, p. ex., os VarioSafes, as VarioBoxes, os suportes para ovos variáveis e o FlexSystem.
As prateleiras adicionais para garrafas e os sistemas de rotulação de encaixe garantem a organização da sua reserva de vinhos.

VarioBoxes

FlexSystem

Prateleira para garrafas

Auxiliares úteis de todo o tipo

Desde a caixa para manteiga que pode ser utilizada com uma só mão até à cuvete de gelo com tampa fácil de encher, ou à prática bandeja de congelamento, a gama de acessórios oferece diversas soluções inteligentes no âmbito da preservação da frescura e da arte de servir.

Caixa para manteiga

Cuvete de gelo com tampa

Bandeja de congelamento

EasyTwist-Ice
Gelo num abrir e fechar de olhos sem qualquer ligação de água fixa. Preparar rapidamente uma reserva de cubos de gelo com o depósito de água e uma simples rotação. Pode ser adquirido facilmente como acessório.

Filtro de carvão ativo FreshAir
Purifica o ar circulante e absorve rapidamente os odores desagradáveis. O filtro é fácil de substituir e garante uma ótima qualidade do ar.

SmartDeviceBox
Pode equipar o seu Liebherr com uma SmartDeviceBox que o ligará à Internet. A SmartDeviceBox pode ser instalada em apenas alguns passos e abrir-lhe-á, já hoje, as portas de todo um mundo de possibilidades digitais.

FlexCube

Resumo das novas séries por tipo de instalação

△ Série Peak
⬡ Série Prime
◇ Série Plus
○ Série Pure

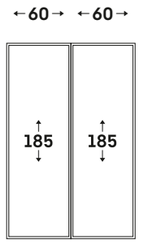

Conjuntos Side-by-Side

Combinação | Frigorífico

BioFresh

NoFrost IceMaker	| EasyFresh	**XRCsd 5255**		65
		SBNsdd 526i	SRsdc 525i	

Combinação | Combinado

EasyFresh

EasyFresh NoFrost	| EasyFresh | NoFrost	**XCCsd 5250**		66
		SCNsdc 525i	SCNsdc 525i	

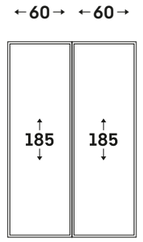

Conjuntos Side-by-Side

Vinho/Congelador | Frigorífico

BioFresh Professional

Vinho NoFrost IceMaker	| HydroBreeze | InfinitySpring	**XRCbs 5295**		62
		SWNbsd 529i	SRBbsc 529i	
		XRCst 5295		63
		SWNstd 529i	SRBstc 529i	

Congelador | Frigorífico

BioFresh Professional

NoFrost IceTower	| HydroBreeze | InfinitySpring	**XRFbs 5295**		64
		SFNbsd 529i	SRBbsc 529i	
NoFrost IceTower	| Fish & SeaFood	**XRFsd 5265**		67
		SFNsdd 526i	SRBsdd 526i	

BioFresh

NoFrost IceTower	| BioFresh	**XRFsf 5245**		69
		SFNsfd 5247	SRBsfc 5220	
NoFrost	| BioFresh	**XRFsf 5225**		73
		SFNsfd 5227	SRBsfc 5220	

EasyFresh

NoFrost IceTower	| EasyFresh	**XRFsd 5250**		68
		SFNsdd 526i	SRsdc 525i	
		XRFsf 5240		70
		SFNsfd 5247	SRsfd 5220	
NoFrost	| EasyFresh	**XRFsd 5230**		71
		SFNsdd 5237	SRsdd 5230	
		XRFsf 5230		72
		SFNsfd 5237	SRsfd 5230	
		XRF 5230		72
		SFNd 5237	SRd 5230	
		XRFbd 5220		74
		SFNbdd 5227	SRbdd 5220	
		XRFsf 5220		75
		SFNsfd 5227	SRsfd 5220	
		XRF 5220		75
		SFNd 5227	SRd 5220	

△ Série Peak
⬡ Série Prime
◇ Série Plus
○ Série Pure

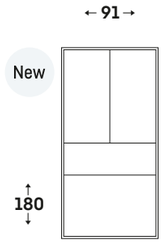

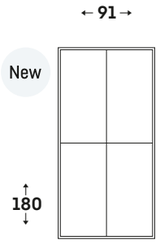

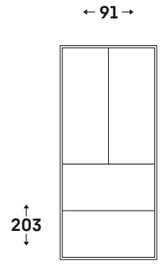

Combinados French Door	Duas portas, duas gavetas do congelador	Quatro portas	Duas portas, duas gavetas do congelador
BioFresh Professional/HydroBreeze			
Water & Ice-Centre/MoodLight/VarioTempZone	MBsddi 9558 52		
Water & Ice-Centre/VarioTempZone		MBsddi 9058 53	
InfinitySpring/IceMaker/MoodLight/VarioTempZone	MBbsdi 9556 52		
	MBsddi 9556 53		
BioFresh			
Water & Ice-Centre/VarioTempZone	MBbsdi 9528 54	MBbsdi 9028 55	
	MBsddi 9528 54	MBsddi 9028 55	
	MBtsdi 9528 54		
IceMaker/VarioTempZone	MBsddi 9524 55	MBsddi 9024 56	
		MBbsdi 9024 56	
		MBtsdi 9024 56	
IceMaker			CBNste 8872 57
EasyFresh			
EasyTwist-Ice/VarioTempZone		Msdd 9012 57	

Combinados French Door

MBbsdi 9528 ◊ Serie Plus

Combinados French Door

Duas portas, duas gavetas do congelador

◇ Série Plus

⬡ Série Prime

Quatro portas

○ Série Pure

◇ Série Plus

⬡ Série Prime

	○ Série Pure	◇ Série Plus	⬡ Série Prime
Tecnologia de frescura	EasyFresh		
		BioFresh com SoftTelescopic	**BioFresh Professional** com SoftTelescopic
			HydroBreeze
	DuoCooling	DuoCooling	DuoCooling
	Filtro FreshAir	Filtro FreshAir	Filtro FreshAir
	NoFrost	NoFrost	NoFrost **com extrações telescópicas**
	Sistema PowerCooling	Sistema PowerCooling	Sistema PowerCooling
Conforto e flexibilidade	VarioTempZone	VarioTempZone	VarioTempZone
	Amortecedor de fecho SoftSystem	Amortecedor de fecho SoftSystem	Amortecedor de fecho SoftSystem
	Regulação prática em altura para placas de vidro	Regulação prática em altura para placas de vidro	Regulação prática em altura para placas de vidro
	Opção de armazenamento para placas de vidro	Opção de armazenamento para placas de vidro	Opção de armazenamento para placas de vidro
	Suporte para ovos	Suporte para ovos	Suporte para ovos
	Espaço de armazenamento da porta rebatível	Espaço de armazenamento da porta rebatível	Espaço de armazenamento da porta rebatível
	Espaço de armazenamento flexível na porta no frigorífico	Espaço de armazenamento flexível na porta no frigorífico	Espaço de armazenamento flexível na porta no frigorífico
	Organizador para espaço de armazenamento na porta no frigorífico	Organizador para espaço de armazenamento na porta no frigorífico	Organizador para espaço de armazenamento na porta no frigorífico
	Caixa universal	Caixa universal	Caixa universal
		FlexBox	FlexBox
		Prateleira para garrafas por cima dos compartimentos BioFresh	Prateleira para garrafas por cima dos compartimentos BioFresh
	Espaço de armazenamento da porta no congelador	Espaço de armazenamento da porta no congelador	Espaço de armazenamento da porta no congelador
	VarioSpace	VarioSpace	VarioSpace
	FlexDoorSystem	FlexDoorSystem	FlexDoorSystem
Design			**MoodLight**
			LightTower
	iluminação LED de teto	iluminação LED de teto	iluminação LED de teto
	Ecrã Touch & Swipe	Ecrã Touch & Swipe	Ecrã Touch & Swipe
		Iluminação LED BioFresh	Iluminação LED BioFresh
	Iluminação LED do compartimento congelador	Iluminação LED do compartimento congelador	Iluminação LED do compartimento congelador
	Espaço de armazenamento da porta GlassLine	**Interior em vidro e aço**	Interior em vidro e aço
	Puxadores embutidos	Puxadores embutidos	Puxadores embutidos
Conectividade (SmartDeviceBox)	de instalação posterior	**integrada** (modelos "i")	integrada (modelos "i")
Água e gelo	EasyTwist-Ice		
	IceMaker	IceMaker	IceMaker
		IceMaker e InfinitySpring	IceMaker e InfinitySpring
		Centro Water & Ice	Centro Water & Ice

O equipamento diferenciador é **destacado** na série superior seguinte.

Os equipamentos de série referidos podem variar consoante o modelo. Pode encontrar os detalhes na descrição do modelo.

Qualidade em todos os detalhes

MoodLight

Dê um toque especial ao seu ambiente doméstico: a iluminação indireta e regulável dos puxadores embutidos e do dispensador Water & Ice cria uma atmosfera particularmente elegante.

FlexDoorSystem

Graças ao sistema de vedação único e patenteado, é possível abrir e fechar as portas muito facilmente, e mesmo individualmente. Silencioso e 100% estanque para economia de energia.

Dispensador Water & Ice

Fornece-lhe quantidades suficientes de água fria, cubos de gelo e gelo picado em qualquer altura. Prático: com o dispensador de água, a quantidade de água pode ser selecionada individualmente consoante o recipiente desejado.

BioFresh com HydroBreeze

Não se trata apenas de um efeito visual surpreendente: a névoa fria, combinada com a temperatura ligeiramente acima dos 0 °C no compartimento BioFresh, oferece aos seus alimentos um toque extra para uma conservação prolongada.

Ecrã Touch & Swipe

A utilização de todos os modelos French Door é particularmente simples e intuitiva. Todas as funções podem ser selecionadas ao tocar e deslizar com o dedo.

IceMaker

Quer seja para uma festa de verão ou para uma limonada: com o IceMaker automático para ligação à rede fixa de água, os cubos de gelo estão sempre disponíveis para bebidas frescas.

InfinitySpring

O dispensador de água para ligação à rede fixa de água permite uma extração da mesma sem gotejamento fornecendo-a fresca e fria. Basta acionar o painel com o jarro ou o copo e desfrutar de água filtrada. Isto evita a necessidade de comprar garrafas de água e é sustentável.

Interior em aço

Fabricado em aço inoxidável de alta qualidade – a condizer com a cor do material exterior – confere ao painel traseiro um aspeto sofisticado. É também seguro para a utilização com alimentos e higiénico. Além disso, reduz a visibilidade das impressões digitais.

SmartDevice

Através de um smartphone, é possível alterar as definições, verificar a temperatura e obter as informações de estado relevantes. Os modelos „i“ já estão equipados com a SmartDeviceBox; caso contrário, esta pode ser instalada posteriormente como acessório.

EasyTwist-Ice

Prepare um fornecimento de cubos de gelo de forma rápida e fácil sem uma ligação de água fixa: Encher o depósito com água, deixar congelar e soltar os cubos de gelo prontos com uma rotação. O EasyTwist-Ice é fácil de limpar e garante uma produção higiénica de cubos de gelo em qualquer altura.

VarioTempZone

Flexibilidade máxima: a VarioTempZone pode ser ajustada a uma temperatura precisa entre -18 °C e -10 °C e -2 °C e +5 °C, podendo assim ser utilizada para congelar ou refrigerar, conforme necessário.

Extração paralela

Graças à extração paralela, as amplas gavetas do congelador NoFrost abrem e fecham com facilidade, suavemente e sem o mínimo de irregularidade, mesmo quando totalmente carregadas.

As características mostradas dependem do modelo; a descrição aplica-se ao modelo.

← 91 →

MBsddi 9558

Prime

Classe de eficiência energética:	D A G [1]
Consumo de energia ano / 24 h:	**284 / 0,778 kWh** [1]
Capacidade útil total [2]:	**539 l**
Capacidade útil:	Refrigerador: **214,8 l** / BioFresh: **94,2 l** / Congelador 0-estrelas: **16,5 l** / Congelador: **230 l**
Nível de ruído / Classe de emissão de ruído:	**39 dB(A) / C**
Classe climática:	**SN-ST (entre +10 °C to +38 °C)**
Porta / laterais:	**SmartSteel / Cinzento**
Dimensões exteriores em cm (A / L / P)	**180,5 / 90,6 / 74,5** [1]

Bio Fresh Professional · Hydro Breeze · Duo Cooling · No Frost · Super Cool · Super Frost · Vario Temp Zone · Glass & Steel Interior · Mood Light · Water & Ice Centre · Flex Door System · Soft System · Soft-Telescopic Rails · Touch & Swipe Display · Smart Device

Controlo
- TFT 2,4" - ecrã a cores por trás da porta - Tecnologia Touch & Swipe
- Ecrã digital de temperatura para o frigorífico e congelador
- SmartDeviceBox incluída
- Sinal de aviso em caso de anomalia: visual e acústico
- Alarme de porta: visual e acústico

Compartimento frigorífico e BioFresh
- PowerCooling com Ar Novo filtrado através de carvão activado e Ambilight
- Prateleira GlassLine com suporte de garrafas, Bandeja de ovos ajustável
- 2 Espaços de armazenamento da porta interior amovíveis
- 1 Organizador para espaço de armazenamento da porta
- 4 prateleiras GlassLine
- Opção de armazenamento para placas de vidro
- Prateleira para garrafas
- Iluminação por colunas de LEDs em ambos os lados e iluminação LED no tecto
- Iluminação LED no BioFresh
- 2 gavetas BioFresh-Safe com SoftTelescopic, 1 Fruit & Vegetable-Safe (fruta e vegetais) com HydroBreeze, 1 Meat & Dairy-Safe (carne e laticínios), 1 FlexBox
- Centro Water & Ice com ligação fixa à água de 3/4"

Compartimento congelador ✱✱✱✱
- Produção de gelo em 24 h: 1,8 kg
- Reservatório de cubos de gelo: 1,8 kg
- Iluminação LED
- Armazenamento em caso de avaria: 12 hr
- Capacidade de congelação em 24h: 6,2 kg
- Caixa universal
- Gaveta superior de congelação pode ser utilizada como VarioTempZone

Vantagens das funcionalidades
- Puxadores integrados
- Puxadores de transporte, à frente e atrás, rodas de transporte atrás
- Pés frontais e traseiros ajustáveis em altura
- Dobradiça fixa esquerda/direita
- Borracha substituível
- Parede traseira em aço inoxidável com SmartSteel

← 91 →

MBbsdi 9556

Prime

Classe de eficiência energética:	D A G [1]
Consumo de energia ano / 24 h:	**291 / 0,797 kWh** [1]
Capacidade útil total [2]:	**586 l**
Capacidade útil:	Refrigerador: **255,1 l** / BioFresh: **100,6 l** / Congelador: **231 l**
Nível de ruído / Classe de emissão de ruído:	**39 dB(A) / C**
Classe climática:	**SN-ST (entre +10 °C to +38 °C)**
Porta / laterais:	**BlackSteel / BlackSteel**
Dimensões exteriores em cm (A / L / P)	**180,5 / 90,6 / 74,5** [1]

Bio Fresh Professional · Hydro Breeze · Duo Cooling · No Frost · Super Cool · Super Frost · Glass & Steel Interior · Mood Light · Infinity Spring · Ice Maker · Flex Door System · Soft System · Soft-Telescopic Rails · Touch & Swipe Display · Smart Device

Controlo
- TFT 2,4" - ecrã a cores por trás da porta - Tecnologia Touch & Swipe
- Ecrã digital de temperatura para o frigorífico, BioFresh e congelador
- SmartDeviceBox incluída
- Sinal de aviso em caso de anomalia: visual e acústico
- Alarme de porta: visual e acústico

Compartimento frigorífico e BioFresh
- PowerCooling com Ar Novo filtrado através de carvão activado e Ambilight
- Prateleira GlassLine com suporte de garrafas, Bandeja de ovos ajustável, Manteigueira
- 2 Espaços de armazenamento da porta interior amovíveis
- 2 Organizadores para espaço de armazenamento da porta
- 4 prateleiras GlassLine
- Prateleira para garrafas
- Iluminação por colunas de LEDs em ambos os lados e iluminação LED no tecto
- Iluminação LED no BioFresh
- 2 gavetas BioFresh-Safe com SoftTelescopic, 1 Fruit & Vegetable-Safe (fruta e vegetais) com HydroBreeze, 1 Meat & Dairy-Safe (carne e laticínios)
- InfinitySpring com ligação de 3/4" à rede de água

Compartimento congelador ✱✱✱✱
- IceMaker com ligação de 3/4" à rede de água
- Produção de gelo em 24 h: 0,8 kg
- Reservatório de cubos de gelo: 2,3 kg
- Iluminação LED
- Armazenamento em caso de avaria: 12 hr
- Capacidade de congelação em 24h: 10,4 kg
- Caixa universal

Vantagens das funcionalidades
- Puxadores integrados
- Puxadores de transporte, à frente e atrás, rodas de transporte atrás
- Pés frontais e traseiros ajustáveis em altura
- Dobradiça fixa esquerda/direita
- Borracha substituível
- Parede traseira em BlackSteel

1 Para atingir o consumo nominal indicado tem que ser aplicado o elemento separador da parede. Com a aplicação deste elemento a profundidade do equipamento é aumentada em 1,0 cm. Caso este elemento não seja aplicado o aparelho mantém a sua operacionalidade, no entanto o consumo será superior ao consumo nominal indicado.

← 91 →

MBsddi 9556

Prime

Classe de eficiência energética:	D A G [1]
Consumo de energia ano / 24 h:	**291 / 0,797 kWh** [1]
Capacidade útil total [2]:	**586 l**
Capacidade útil:	Refrigerador: **255,1 l** / BioFresh: **100,6 l** / Congelador: **231 l**
Nível de ruído / Classe de emissão de ruído:	**39 dB(A) / C**
Classe climática:	**SN-ST (entre +10 °C to +38 °C)**
Porta / laterais:	**SmartSteel / Cinzento**
Dimensões exteriores em cm (A / L / P)	**180,5 / 90,6 / 74,5** [1]

Bio Fresh Professional · Hydro Breeze · Duo Cooling · No Frost · Super Cool · Super Frost · Glass & Steel Interior · Mood Light · Infinity Spring · Ice Maker · Flex Door System · Soft System · Soft-Telescopic Rails · Touch & Swipe Display · Smart Device

Controlo
- TFT 2,4" - ecrã a cores por trás da porta - Tecnologia Touch & Swipe
- Ecrã digital de temperatura para o frigorífico, BioFresh e congelador
- SmartDeviceBox incluída
- Sinal de aviso em caso de anomalia: visual e acústico
- Alarme de porta: visual e acústico

Compartimento frigorífico e BioFresh
- PowerCooling com Ar Novo filtrado através de carvão activado e Ambilight
- Prateleira GlassLine com suporte de garrafas, Bandeja de ovos ajustável, Manteigueira
- 2 Espaços de armazenamento da porta interior amovíveis
- 2 Organizadores para espaço de armazenamento da porta
- 4 prateleiras GlassLine
- Prateleira para garrafas
- Iluminação por colunas de LEDs em ambos os lados e iluminação LED no tecto
- Iluminação LED no BioFresh
- 2 gavetas BioFresh-Safe com SoftTelescopic, 1 Fruit & Vegetable-Safe (fruta e vegetais) com HydroBreeze, 1 Meat & Dairy-Safe (carne e laticínios), 1 FlexBox
- InfinitySpring com ligação de 3/4" à rede de água

Compartimento congelador ✱✱✱✱
- IceMaker com ligação de 3/4" à rede de água
- Produção de gelo em 24 h: 0,8 kg
- Reservatório de cubos de gelo: 2,3 kg
- Iluminação LED
- Armazenamento em caso de avaria: 12 hr
- Capacidade de congelação em 24h: 10,4 kg
- Caixa universal

Vantagens das funcionalidades
- Puxadores integrados
- Puxadores de transporte, à frente e atrás, rodas de transporte atrás
- Pés frontais e traseiros ajustáveis em altura
- Dobradiça fixa esquerda/direita
- Borracha substituível
- Parede traseira em aço inoxidável com SmartSteel

← 91 →

MBsddi 9058

Prime

Classe de eficiência energética:	D A G [1]
Consumo de energia ano / 24 h:	**286 / 0,783 kWh** [1]
Capacidade útil total [2]:	**546 l**
Capacidade útil:	Refrigerador: **214,8 l** / BioFresh: **94,2 l** / Congelador 0-estrelas: **16,5 l** / Congelador: **237 l**
Nível de ruído / Classe de emissão de ruído:	**39 dB(A) / C**
Classe climática:	**SN-ST (entre +10 °C to +38 °C)**
Porta / laterais:	**SmartSteel / Cinzento**
Dimensões exteriores em cm (A / L / P)	**180,5 / 90,6 / 74,5** [1]

Bio Fresh Professional · Hydro Breeze · Duo Cooling · No Frost · Super Cool · Super Frost · Vario Temp Zone · Glass & Steel Interior · Light Tower · Water & Ice Centre · Flex Door System · Soft-Telescopic Rails · Touch & Swipe Display · Vario Space · Smart Device

Controlo
- TFT 2,4" - ecrã a cores por trás da porta - Tecnologia Touch & Swipe
- Ecrã digital de temperatura para o frigorífico e congelador
- SmartDeviceBox incluída
- Sinal de aviso em caso de anomalia: visual e acústico
- Alarme de porta: visual e acústico

Compartimento frigorífico e BioFresh
- PowerCooling com Ar Novo filtrado através de carvão activado e Ambilight
- Prateleira GlassLine com suporte de garrafas, Bandeja de ovos ajustável, Manteigueira
- 2 Espaços de armazenamento da porta interior amovíveis
- 1 Organizador para espaço de armazenamento da porta
- 4 prateleiras GlassLine
- Opção de armazenamento para placas de vidro
- Prateleira para garrafas
- Iluminação por colunas de LEDs em ambos os lados e iluminação LED no tecto
- Iluminação LED no BioFresh
- 2 gavetas BioFresh-Safe com SoftTelescopic, 1 Fruit & Vegetable-Safe (fruta e vegetais) com HydroBreeze, 1 Meat & Dairy-Safe (carne e laticínios), 1 FlexBox
- Centro Water & Ice com ligação fixa à água de 3/4"

Compartimento congelador ✱✱✱✱
- 4 gavetas, conjunto 2 em calhas telescópicas, VarioSpace
- Produção de gelo em 24 h: 1,8 kg
- Reservatório de cubos de gelo: 1,8 kg
- Iluminação LED
- Armazenamento em caso de avaria: 14 hr
- Capacidade de congelação em 24h: 5 kg
- Compartimento de congelação direito pode ser utilizado como VarioTempZone

Vantagens das funcionalidades
- Puxadores integrados
- Puxadores de transporte, à frente e atrás, rodas de transporte atrás
- Pés frontais e traseiros ajustáveis em altura
- Dobradiça fixa esquerda/direita
- Borracha substituível
- Parede traseira em aço inoxidável com SmartSteel

2 De acordo com o Regulamento UE 2019/2016, mostramos o volume total como um número inteiro (arredondado para baixo) e o volume dos compartimentos do freezer e de alimentos frescos com uma casa decimal.
Pode encontrar toda a gama de classes de eficiência na página 11. De acordo com (UE) 2017/1369 6a.

← 91 →

MBbsdi 9528

Plus

Classe de eficiência energética:	D (A–G) [1]
Consumo de energia ano / 24 h:	**284 / 0,778 kWh** [1]
Capacidade útil total [2]:	**538 l**
Capacidade útil:	Refrigerador: **214,1 l** / BioFresh: **93,9 l** / Congelador 0-estrelas: **16,5 l** / Congelador: **230 l**
Nível de ruído / Classe de emissão de ruído:	**39 dB(A) / C**
Classe climática:	**SN-ST (entre +10 °C to +38 °C)**
Porta / laterais:	**BlackSteel / BlackSteel**
Dimensões exteriores em cm (A / L / P)	**180,5 / 90,6 / 74,5** [1]

Bio Fresh · Duo Cooling · No Frost · Super Cool · Super Frost · Vario Temp Zone · Water & Ice Centre · Flex Door System · Soft-Telescopic Rails · Touch & Swipe Display · Smart Device

Controlo
- TFT 2,4" - ecrã a cores por trás da porta - Tecnologia Touch & Swipe
- Ecrã digital de temperatura para o frigorífico e congelador
- SmartDeviceBox incluída
- Sinal de aviso em caso de anomalia: visual e acústico
- Alarme de porta: visual e acústico

Compartimento frigorífico e BioFresh
- PowerCooling com Ar Novo filtrado através de carvão activado
- Prateleira GlassLine com suporte de garrafas, Bandeja de ovos ajustável, Manteigueira
- 2 Espaços de armazenamento da porta interior amovíveis
- 1 Organizador para espaço de armazenamento da porta
- 4 prateleiras GlassLine
- Opção de armazenamento para placas de vidro
- Prateleira para garrafas
- Iluminação LED no tecto
- Iluminação LED no BioFresh
- 2 gavetas BioFresh-Safe com SoftTelescopic, 1 Fruit & Vegetable-Safe (fruta e vegetais), 1 Meat & Dairy-Safe (carne e laticínios)
- Centro Water & Ice com ligação fixa à água de 3/4"

Compartimento congelador ✱✱✱
- Produção de gelo em 24 h: 1,8 kg
- Reservatório de cubos de gelo: 1,8 kg
- Iluminação LED
- Armazenamento em caso de avaria: 12 hr
- Capacidade de congelação em 24h: 6,2 kg
- Caixa universal
- Gaveta superior de congelação pode ser utilizada como VarioTempZone

Vantagens das funcionalidades
- Puxadores integrados
- Puxadores de transporte, à frente e atrás, rodas de transporte atrás
- Pés frontais e traseiros ajustáveis em altura
- Dobradiça fixa esquerda/direita
- Borracha substituível
- Parede traseira em BlackSteel

Cor / materiais opcionais
MBsddi 9528 em SmartSteel

← 91 →

MBtsdi 9528

Plus

Classe de eficiência energética:	D (A–G) [1]
Consumo de energia ano / 24 h:	**284 / 0,778 kWh** [1]
Capacidade útil total [2]:	**538 l**
Capacidade útil:	Refrigerador: **214,1 l** / BioFresh: **93,9 l** / Congelador 0-estrelas: **16,6 l** / Congelador: **230 l**
Nível de ruído / Classe de emissão de ruído:	**39 dB(A) / C**
Classe climática:	**SN-ST (entre +10 °C to +38 °C)**
Porta / laterais:	**TerraSteel / TerraSteel**
Dimensões exteriores em cm (A / L / P)	**180,5 / 90,6 / 74,5** [1]

Bio Fresh · Duo Cooling · No Frost · Super Cool · Super Frost · Vario Temp Zone · Water & Ice Centre · Flex Door System · Soft-Telescopic Rails · Touch & Swipe Display · Smart Device

Controlo
- TFT 2,4" - ecrã a cores por trás da porta - Tecnologia Touch & Swipe
- Ecrã digital de temperatura para o frigorífico e congelador
- SmartDeviceBox incluída
- Sinal de aviso em caso de anomalia: visual e acústico
- Alarme de porta: visual e acústico

Compartimento frigorífico e BioFresh
- PowerCooling com Ar Novo filtrado através de carvão activado
- Prateleira GlassLine com suporte de garrafas, Bandeja de ovos ajustável, Manteigueira
- 2 Espaços de armazenamento da porta interior amovíveis
- 1 Organizador para espaço de armazenamento da porta
- 4 prateleiras GlassLine
- Opção de armazenamento para placas de vidro
- Prateleira para garrafas
- Iluminação LED no tecto
- Iluminação LED no BioFresh
- 2 gavetas BioFresh-Safe com SoftTelescopic, 1 Fruit & Vegetable-Safe (fruta e vegetais), 1 Meat & Dairy-Safe (carne e laticínios)
- Centro Water & Ice com ligação fixa à água de 3/4"

Compartimento congelador ✱✱✱
- Produção de gelo em 24 h: 1,8 kg
- Reservatório de cubos de gelo: 1,8 kg
- Iluminação LED
- Armazenamento em caso de avaria: 12 hr
- Capacidade de congelação em 24h: 6,2 kg
- Caixa universal
- Gaveta superior de congelação pode ser utilizada como VarioTempZone

Vantagens das funcionalidades
- Puxadores integrados
- Puxadores de transporte, à frente e atrás, rodas de transporte atrás
- Pés frontais e traseiros ajustáveis em altura
- Dobradiça fixa esquerda/direita
- Borracha substituível
- Parede traseira em aço inoxidável com SmartSteel

1 Para atingir o consumo nominal indicado tem que ser aplicado o elemento separador da parede. Com a aplicação deste elemento a profundidade do equipamento é aumentada em 1,0 cm. Caso este elemento não seja aplicado o aparelho mantém a sua operacionalidade, no entanto o consumo será superior ao consumo nominal indicado.

← 91 →

MBsddi 9524

Plus

Classe de eficiência energética:	D (A–G) [1]
Consumo de energia ano / 24 h:	**291 / 0,797 kWh** [1]
Capacidade útil total [2]:	**584 l**
Capacidade útil:	Refrigerador: **253,5 l** / BioFresh: **100,2 l** / Congelador: **231 l**
Nível de ruído / Classe de emissão de ruído:	**39 dB(A) / C**
Classe climática:	**SN-ST (entre +10 °C to +38 °C)**
Porta / laterais:	**SmartSteel / Cinzento**
Dimensões exteriores em cm (A / L / P)	**180,5 / 90,6 / 74,5** [1]

Bio Fresh · Duo Cooling · No Frost · Super Cool · Super Frost · Vario Temp Zone · Ice Maker · Flex Door System · Soft-Telescopic Rails · Touch & Swipe Display · Smart Device

Controlo
- TFT 2,4" - ecrã a cores por trás da porta - Tecnologia Touch & Swipe
- Ecrã digital de temperatura para o frigorífico, BioFresh e congelador
- SmartDeviceBox incluída
- Sinal de aviso em caso de anomalia: visual e acústico
- Alarme de porta: visual e acústico

Compartimento frigorífico e BioFresh
- PowerCooling com Ar Novo filtrado através de carvão activado
- Prateleira GlassLine com suporte de garrafas, Bandeja de ovos ajustável, Manteigueira
- 2 Espaços de armazenamento da porta interior amovíveis
- 2 Organizadores para espaço de armazenamento da porta
- 4 prateleiras GlassLine
- Prateleira para garrafas
- Iluminação LED no tecto
- Iluminação LED no BioFresh
- 2 gavetas BioFresh-Safe com SoftTelescopic, 1 Fruit & Vegetable-Safe (fruta e vegetais), 1 Meat & Dairy-Safe (carne e laticínios)

Compartimento congelador ✱✱✱
- IceMaker com ligação de 3/4" à rede de água
- Produção de gelo em 24 h: 0,8 kg
- Reservatório de cubos de gelo: 2,3 kg
- Iluminação LED
- Armazenamento em caso de avaria: 12 hr
- Capacidade de congelação em 24h: 10,4 kg
- Caixa universal
- Gaveta superior de congelação pode ser utilizada como VarioTempZone

Vantagens das funcionalidades
- Puxadores integrados
- Puxadores de transporte, à frente e atrás, rodas de transporte atrás
- Pés frontais e traseiros ajustáveis em altura
- Dobradiça fixa esquerda/direita
- Borracha substituível
- Parede traseira em estilo de aço inoxidável

← 91 →

MBbsdi 9028

Plus

Classe de eficiência energética:	D (A–G) [1]
Consumo de energia ano / 24 h:	**285 / 0,780 kWh** [1]
Capacidade útil total [2]:	**545 l**
Capacidade útil:	Refrigerador: **214,8 l** / BioFresh: **93,9 l** / Congelador 0-estrelas: **16,5 l** / Congelador: **237 l**
Nível de ruído / Classe de emissão de ruído:	**39 dB(A) / C**
Classe climática:	**SN-ST (entre +10 °C to +38 °C)**
Porta / laterais:	**BlackSteel / BlackSteel**
Dimensões exteriores em cm (A / L / P)	**180,5 / 90,6 / 74,5** [1]

Bio Fresh · Duo Cooling · No Frost · Super Cool · Super Frost · Vario Temp Zone · Water & Ice Centre · Flex Door System · Soft-Telescopic Rails · Touch & Swipe Display · Vario Space · Smart Device

Controlo
- TFT 2,4" - ecrã a cores por trás da porta - Tecnologia Touch & Swipe
- Ecrã digital de temperatura para o frigorífico e congelador
- SmartDeviceBox incluída
- Sinal de aviso em caso de anomalia: visual e acústico
- Alarme de porta: visual e acústico

Compartimento frigorífico e BioFresh
- PowerCooling com Ar Novo filtrado através de carvão activado
- Prateleira GlassLine com suporte de garrafas, Bandeja de ovos ajustável, Manteigueira
- 2 Espaços de armazenamento da porta interior amovíveis
- 1 Organizador para espaço de armazenamento da porta
- 4 prateleiras GlassLine
- Opção de armazenamento para placas de vidro
- Prateleira para garrafas
- Iluminação LED no tecto
- Iluminação LED no BioFresh
- 2 gavetas BioFresh-Safe com SoftTelescopic, 1 Fruit & Vegetable-Safe (fruta e vegetais), 1 Meat & Dairy-Safe (carne e laticínios)
- Centro Water & Ice com ligação fixa à água de 3/4"

Compartimento congelador ✱✱✱
- 4 gavetas, VarioSpace
- Produção de gelo em 24 h: 1,8 kg
- Reservatório de cubos de gelo: 1,8 kg
- Iluminação LED
- Armazenamento em caso de avaria: 14 hr
- Capacidade de congelação em 24h: 5 kg
- Compartimento de congelação direito pode ser utilizado como VarioTempZone

Vantagens das funcionalidades
- Puxadores integrados
- Puxadores de transporte, à frente e atrás, rodas de transporte atrás
- Pés frontais e traseiros ajustáveis em altura
- Dobradiça fixa esquerda/direita
- Borracha substituível
- Parede traseira em BlackSteel

Cor / materiais opcionais
MBsddi 9028 em SmartSteel

2 De acordo com o Regulamento UE 2019/2016, mostramos o volume total como um número inteiro (arredondado para baixo) e o volume dos compartimentos do freezer e de alimentos frescos com uma casa decimal.
Pode encontrar toda a gama de classes de eficiência na página 11. De acordo com (UE) 2017/1369 6a.

← 91 →

MBsddi 9024

Plus

Classe de eficiência energética:	D [1]
Consumo de energia ano / 24 h:	**287 / 0,786 kWh** [1]
Capacidade útil total [2]:	**572 l**
Capacidade útil:	Refrigerador: **253,5 l** / BioFresh: **100,2 l** / Congelador: **219 l**
Nível de ruído / Classe de emissão de ruído:	**39 dB(A) / C**
Classe climática:	**SN-ST (entre +10 °C to +38 °C)**
Porta / laterais:	**SmartSteel / Cinzento**
Dimensões exteriores em cm (A / L / P)	**180,5 / 90,6 / 74,5** [1]

Bio Fresh · Duo Cooling · No Frost · Super Cool · Super Frost · Vario Temp Zone · Ice Maker · Flex Door System · Soft-Telescopic Rails · Touch & Swipe Display · Vario Space · Smart Device

Controlo
- TFT 2,4" - ecrã a cores por trás da porta - Tecnologia Touch & Swipe
- Ecrã digital de temperatura para o frigorífico e congelador
- SmartDeviceBox incluída
- Sinal de aviso em caso de anomalia: visual e acústico
- Alarme de porta: visual e acústico

Compartimento frigorífico e BioFresh
- PowerCooling com Ar Novo filtrado através de carvão activado
- Prateleira GlassLine com suporte de garrafas, Bandeja de ovos ajustável, Manteigueira
- 2 Espaços de armazenamento da porta interior amovíveis
- 2 Organizadores para espaço de armazenamento da porta
- 4 prateleiras GlassLine
- Prateleira para garrafas
- Iluminação LED no tecto
- Iluminação LED no BioFresh
- 2 gavetas BioFresh-Safe com SoftTelescopic, 1 Fruit & Vegetable-Safe (fruta e vegetais), 1 Meat & Dairy-Safe (carne e laticínios)

Compartimento congelador ✱✱✱✱
- 4 gavetas, VarioSpace
- IceMaker com ligação de 3/4" à rede de água
- Produção de gelo em 24 h: 1,2 kg
- Reservatório de cubos de gelo: 6,0 kg
- Iluminação LED
- Armazenamento em caso de avaria: 14 hr
- Capacidade de congelação em 24h: 5 kg
- Compartimento de congelação direito pode ser utilizado como VarioTempZone

Vantagens das funcionalidades
- Puxadores integrados
- Puxadores de transporte, à frente e atrás, rodas de transporte atrás
- Pés frontais e traseiros ajustáveis em altura
- Dobradiça fixa esquerda/direita
- Borracha substituível
- Parede traseira em estilo de aço inoxidável

Cor / materiais opcionais
MBbsdi 9024 em BlackSteel

← 91 →

MBtsdi 9024

Plus

Classe de eficiência energética:	D [1]
Consumo de energia ano / 24 h:	**287 / 0,786 kWh** [1]
Capacidade útil total [2]:	**572 l**
Capacidade útil:	Refrigerador: **253,5 l** / BioFresh: **100,2 l** / Congelador: **219 l**
Nível de ruído / Classe de emissão de ruído:	**39 dB(A) / C**
Classe climática:	**SN-ST (entre +10 °C to +38 °C)**
Porta / laterais:	**TerraSteel / TerraSteel**
Dimensões exteriores em cm (A / L / P)	**180,5 / 90,6 / 74,5** [1]

Bio Fresh · Duo Cooling · No Frost · Super Cool · Super Frost · Vario Temp Zone · Ice Maker · Flex Door System · Soft-Telescopic Rails · Touch & Swipe Display · Vario Space · Smart Device

Controlo
- TFT 2,4" - ecrã a cores por trás da porta - Tecnologia Touch & Swipe
- Ecrã digital de temperatura para o frigorífico e congelador
- SmartDeviceBox incluída
- Sinal de aviso em caso de anomalia: visual e acústico
- Alarme de porta: visual e acústico

Compartimento frigorífico e BioFresh
- PowerCooling com Ar Novo filtrado através de carvão activado
- Prateleira GlassLine com suporte de garrafas, Bandeja de ovos ajustável, Manteigueira
- 2 Espaços de armazenamento da porta interior amovíveis
- 2 Organizadores para espaço de armazenamento da porta
- 4 prateleiras GlassLine
- Prateleira para garrafas
- Iluminação LED no tecto
- Iluminação LED no BioFresh
- 2 gavetas BioFresh-Safe com SoftTelescopic, 1 Fruit & Vegetable-Safe (fruta e vegetais), 1 Meat & Dairy-Safe (carne e laticínios)

Compartimento congelador ✱✱✱✱
- 4 gavetas, VarioSpace
- IceMaker com ligação de 3/4" à rede de água
- Produção de gelo em 24 h: 1,2 kg
- Reservatório de cubos de gelo: 6,0 kg
- Iluminação LED
- Armazenamento em caso de avaria: 14 hr
- Capacidade de congelação em 24h: 5 kg
- Compartimento de congelação direito pode ser utilizado como VarioTempZone

Vantagens das funcionalidades
- Puxadores integrados
- Puxadores de transporte, à frente e atrás, rodas de transporte atrás
- Pés frontais e traseiros ajustáveis em altura
- Dobradiça fixa esquerda/direita
- Borracha substituível
- Parede traseira em aço inoxidável com SmartSteel

1 Para atingir o consumo nominal indicado tem que ser aplicado o elemento separador da parede. Com a aplicação deste elemento a profundidade do equipamento é aumentada em 1,0 cm. Caso este elemento não seja aplicado o aparelho mantém a sua operacionalidade, no entanto o consumo será superior ao consumo nominal indicado.

← 91 →

Msdd 9012

Pure

Classe de eficiência energética:	D [1]
Consumo de energia ano / 24 h:	**273 / 0,747 kWh** [1]
Capacidade útil total [2]:	**576 l**
Capacidade útil:	Refrigerador: **356,4 l** / Congelador: **220 l**
Nível de ruído / Classe de emissão de ruído:	**39 dB(A) / C**
Classe climática:	**SN-ST (entre +10 °C to +38 °C)**
Porta / laterais:	**SmartSteel / Cinzento**
Dimensões exteriores em cm (A / L / P)	**180,5 / 90,6 / 74,5** [1]

Easy Fresh · Duo Cooling · No Frost · Super Cool · Super Frost · Vario Temp Zone · Easy Twist Ice · Flex Door System · Touch & Swipe Display · Vario Space · Smart Device Ready

Controlo
- TFT 2,4" - ecrã a cores por trás da porta - Tecnologia Touch & Swipe
- Ecrã digital de temperatura para o frigorífico e congelador
- SmartDeviceBox: acessório opcional
- Sinal de aviso em caso de anomalia: visual e acústico
- Alarme de porta: visual e acústico

Compartimento frigorífico
- PowerCooling com Ar Novo filtrado através de carvão activado
- Prateleira GlassLine com suporte de garrafas, Bandeja de ovos ajustável, Manteigueira
- 2 Espaços de armazenamento da porta interior amovíveis
- 2 Organizadores para espaço de armazenamento da porta
- 5 prateleiras GlassLine
- Prateleira para 3 garrafas
- Iluminação LED no tecto
- 2 gavetas EasyFresh-Safe em calhas telescópicas

Compartimento congelador ✱✱✱✱
- 4 gavetas, VarioSpace
- EasyTwist-Ice
- Iluminação LED
- Armazenamento em caso de avaria: 14 hr
- Capacidade de congelação em 24h: 5 kg
- Compartimento de congelação direito pode ser utilizado como VarioTempZone

Vantagens das funcionalidades
- Puxadores integrados
- Puxadores de transporte, à frente e atrás, rodas de transporte atrás
- Pés frontais e traseiros ajustáveis em altura
- Dobradiça fixa esquerda/direita
- Borracha substituível

← 91 →

CBNste 8872

Classe de eficiência energética:	E
Consumo de energia ano / 24 h:	**328 / 0,898 kWh**
Capacidade útil total [1]:	**522 l**
Capacidade útil:	Refrigerador: **292,2 l** / BioFresh: **70,6 l** / Congelador: **160 l**
Nível de ruído / Classe de emissão de ruído:	**42 dB(A) / D**
Classe climática:	**SN-T (entre +10 °C to +43 °C)**
Porta / laterais:	**Inox / Inox**
Dimensões exteriores em cm (A / L / P)	**202,7 / 91 / 62,5**

Bio Fresh · Duo Cooling · No Frost · Super Cool · Super Frost · Light Tower · Ice Maker · Flex Door System

Controlo
- MagicEye por trás da porta, electrónica Touch
- Ecrã digital de temperatura para o frigorífico e congelador
- FrostControl
- Sinal de aviso em caso de anomalia: visual e acústico
- Alarme de porta: acústico

Compartimento frigorífico e BioFresh
- PowerCooling
- Prateleira GlassLine com suporte de garrafas
- 3 prateleiras GlassLine
- Prateleira para garrafas
- Iluminação por colunas de LEDs em ambos os lados e iluminação LED no tecto
- Iluminação LED no BioFresh
- 2 gavetas BioFresh-Safe em calhas telescópicas, variável tanto para HydroSafe como para DrySafe

Compartimento congelador ✱✱✱✱
- 2 gavetas em calhas telescópicas
- IceMaker com ligação de 3/4" à rede de água
- Produção de gelo em 24 h: 1,4 kg
- Reservatório de cubos de gelo: 2,7 kg
- Iluminação LED
- Armazenamento em caso de avaria: 16,9 hr
- Capacidade de congelação em 24h: 10 kg

Vantagens das funcionalidades
- Puxadores em Aluminio
- Instalação versátil graças à ventilação frontal
- Puxadores de transporte, atrás, rodas de transporte atrás
- Pés ajustáveis à frente
- Dobradiça fixa esquerda/direita
- Borracha substituível
- Parede traseira em aço inoxidável com SmartSteel

2 De acordo com o Regulamento UE 2019/2016, mostramos o volume total como um número inteiro (arredondado para baixo) e o volume dos compartimentos do freezer e de alimentos frescos com uma casa decimal.
Pode encontrar toda a gama de classes de eficiência na página 11. De acordo com (UE) 2017/1369 6a.

Conjuntos Side-by-Side

XRCbs 5295 △ Série Peak

Qualidade em todos os detalhes

BioFresh com HydroBreeze

Gostaria de refrigerar frutas e legumes como um verdadeiro profissional? O HydroBreeze irá surpreendê-lo: a névoa fria, combinada com a temperatura de 0 °C no compartimento Safe, oferece aos seus alimentos um toque extra para uma conservação prolongada. E proporciona um efeito visual surpreendente. O HydroBreeze é ativado a cada 90 minutos durante 4 segundos e durante 8 segundos em caso de abertura da porta.

EasyFresh

O nosso EasyFresh-Safe é a garantia de frescura em sua casa. Quer sejam frutas ou legumes não embalados: este é o local de armazenamento ideal. Com os alimentos no seu interior e graças à eficiência do fecho, a humidade do ar no compartimento Safe aumenta. Desta forma, os alimentos permanecem frescos durante mais tempo.

Fish & Seafood-Safe

Este mantém-se fresco na sua arca congeladora da Liebherr! Porque, no Fish & Seafood-Safe, o peixe e o marisco são armazenados de forma tão profissional como na peixaria a uma temperatura ideal de -2 °C. Ajuste o intervalo da zona de -2 °C, conforme necessário, e armazene carne e produtos lácteos na superfície restante a uma temperatura ideal de 0 °C. Uma indicação LED mostra que a zona de -2 °C está atualmente ativa.

DuoCooling

Graças a dois circuitos de refrigeração totalmente separados, o DuoCooling garante que não ocorre qualquer troca de ar entre o compartimento frigorífico e o compartimento congelador. Os alimentos não secam nem libertam qualquer odor. Ou seja: menos desperdício, compras menos frequentes e, por outro lado, menos gastos e mais tempo para fazer o que mais gosta.

PowerCooling-System

Gostaria de ter a certeza de que a refrigeração é distribuída uniformemente no seu aparelho de refrigeração? É para isso que serve o sistema PowerCooling: o ventilador, tão potente quanto silencioso, distribui o ar frio de forma eficiente por todo o compartimento frigorífico.

Ecrã Touch & Swipe

O controlo do seu Liebherr na ponta dos dedos: graças ao ecrã Touch & Swipe, poderá utilizar o seu frigorífico de uma forma extremamente simples e intuitiva. A partir do ecrã a cores poderá selecionar facilmente funções como "SuperCool", através de gestos como tocar ou percorrer. E como a mesma facilidade, poderá regular igualmente a temperatura. E quando não utilizar ativamente o ecrã? Este irá apresentar-lhe a temperatura atual.

NoFrost

O NoFrost protege o congelador da formação de gelo indesejada, que consome bastante energia e que, por vezes, se revela dispendiosa. NoFrost significa que: nunca mais perderá tempo a descongelar o compartimento para congelados e que terá mais tempo para outras coisas – para além de poupar dinheiro.

Iluminação LED de teto

Quando abrir as gavetas no seu aparelho de congelação Liebherr, não irá apenas apreciar a beleza dos seus alimentos, mas também a iluminação atraente: o que é garantido pelos LED potentes, duráveis e ecológicos. A iluminação torna a visibilidade do conteúdo ainda mais fácil, sendo, ao mesmo tempo, um elemento de design especial.

Armazenamento de garrafas sobre os compartimentos BioFresh-Safe

Vai receber convidados e gostaria de servir as bebidas mais frescas do que o habitual? É por isso que existe o armazenamento de garrafas sobre os compartimentos BioFresh-Safe: para refrigerar e armazenar de forma segura garrafas de diversos tamanhos; basta remover a placa de vidro sobre o armazenamento de garrafas utilizando uma pega.

SoftSystem

Do pequeno-almoço ao lanche da meia-noite – há motivos de sobra para abrir e fechar o frigorífico. E com o seu Liebherr é ainda mais divertido: graças ao SoftSystem, a porta do frigorífico fecha com suavidade e segurança, sem descurar a leveza e o silêncio. As garrafas armazenadas na porta interior permanecem seguras – nada balança ou oscila.

LightTower

Regozije-se com o espaço interior otimamente iluminado: as LightTower iluminam de forma ideal os seus alimentos e estão posicionadas de forma a que mesmo com o seu frigorífico cheio consiga iluminar a grande maioria do seu interior. As LightTower estão integradas nas paredes laterais deixando mais espaço para os seus alimentos.

IceMaker com ligação fixa à água

Ainda há cubos de gelo? Com o IceMaker, esta pergunta é supérflua. Com o IceMaker com conexão à rede de água, a água vem diretamente da torneira. Graças à função MaxIce, você pode produzir até 1,5 kg de cubos de gelo por dia. Com a divisória flexível do compartimento de gelo, você pode dividir o compartimento como quiser e, assim, variar a quantidade de cubos de gelo armazenados de forma fácil e conforme necessário!

As características mostradas dependem do modelo; a descrição aplica-se ao modelo.

←121→

XRCbs 5295

Peak

SWNbsd 529i

Classe de eficiência energética:	D [1]
Consumo de energia ano / 24 h:	**190 / 0,520 kWh** [1]
Capacidade útil total [2]:	**303 l**
Capacidade útil:	Garrafeira: **171,1 l** / Congelador: **133 l**
Nível de ruído / Classe de emissão de ruído:	**36 dB(A) / C**
Classe climática:	**SN-T (entre +10 °C to +43 °C)**
Porta / laterais:	**BlackSteel / BlackSteel**
Dimensões exteriores em cm (A / L / P)	**185,5 / 59,7 / 67,5** [1]

Wine · No Frost · Super Frost · Glass & Steel Interior · Light Tower · Ice Maker · Soft System · Touch & Swipe Display · Vario Space · Smart Device

Controlo
- TFT 2,4" - ecrã a cores por trás da porta - Tecnologia Touch & Swipe
- Ecrã digital de temperatura para garrafeira e congelador
- SmartDeviceBox incluída
- Sinal de aviso em caso de anomalia: visual e acústico
- Alarme de porta: visual e acústico

Compartimento congelador ✱✱✱✱
- 4 gavetas, das quais 3 em calhas telescópicas, VarioSpace
- IceMaker com ligação de 3/4" à rede de água, Iluminação LED
- Produção de gelo em 24 h: 1,2 kg
- Reservatório de cubos de gelo: 5,4 kg
- Iluminação LED
- Armazenamento em caso de avaria: 20 hr
- Capacidade de congelação em 24h: 10 kg
- Acessórios em vidro de segurança

Compartimento para vinhos
- 3 zonas de temperaturas, as quais podem ser reguladas entre +5 °C to +20 °C
- 3 circuitos de arrefecimento reguláveis
- Arrefecimento por convecção, ar novo fornecido através de filtro de carvão activado
- Regulação de humidade através do ventilador
- Painel de luz em ambos os lados permanentemente ligada, regulada por Dimmer
- 6 prateleiras, as quais 4 sobre calhas telecópicas

Vantagens das funcionalidades
- Elemento de aquecimento na parede do lado direito, adequado à combinação com outros frigoríficos, congeladores e/ou garrafeiras
- Puxadores SlimLine com mecanismo de abertura integrado
- Puxadores de transporte, à frente e atrás, rodas de transporte atrás
- Pés ajustáveis à frente
- Dobradiça de porta reversível, esquerda
- Borracha substituível
- Parede traseira em BlackSteel

SRBbsc 529i

Classe de eficiência energética:	C [1]
Consumo de energia ano / 24 h:	**108 / 0,295 kWh** [1]
Capacidade útil total [2]:	**386 l**
Capacidade útil:	Refrigerador: **246,2 l** / BioFresh: **140,6 l**
Nível de ruído / Classe de emissão de ruído:	**34 dB(A) / B, SuperSilent**
Classe climática:	**SN-T (entre +10 °C to +43 °C)**
Porta / laterais:	**BlackSteel / BlackSteel**
Dimensões exteriores em cm (A / L / P)	**185,5 / 59,7 / 67,5** [1]

Bio Fresh Professional · Hydro Breeze · Super Cool · Glass & Steel Interior · Light Tower · Infinity Spring · Soft System · Soft-Telescopic Rails · Super Silent · Touch & Swipe Display · Smart Device

Controlo
- TFT 2,4" - ecrã a cores por trás da porta - Tecnologia Touch & Swipe
- Ecrã digital de temperatura para o frigorífico e BioFresh
- SmartDeviceBox incluída
- Sinal de aviso em caso de anomalia: visual e acústico
- Alarme de porta: visual e acústico

Compartimento frigorífico e BioFresh
- PowerCooling com Ar Novo filtrado através de carvão activado e Ambilight
- Prateleira GlassLine com suporte de garrafas, compartimientos VarioBox extraiveis, Bandeja de ovos ajustável, Manteigueira
- 4 prateleiras GlassLine, das quais 1 são divididas
- VarioSafe
- Prateleira para garrafas
- Painel de luz em ambos os lados
- Iluminação LED no BioFresh
- 3 gavetas BioFresh-Safe com SoftTelescopic, 2 Fruit & Vegetable-Safe (fruta e vegetais), conjunto 1 com HydroBreeze, 1 Meat & Dairy-Safe (carne e laticínios)
- InfinitySpring com ligação de 3/4" à rede de água

Vantagens das funcionalidades
- Elemento de aquecimento na parede do lado esquerdo, adequado à combinação com outros frigoríficos, congeladores e/ou garrafeiras
- Puxador SlimLine com mecanismo de abertura integrado em BlackSteel-Look
- Puxadores de transporte, à frente e atrás, rodas de transporte atrás
- Pés ajustáveis à frente
- Porta de abertura reversível
- Borracha substituível
- Parede traseira e porta interna em BlackSteel

1 Para atingir o consumo nominal indicado tem que ser aplicado o elemento separador da parede. Com a aplicação deste elemento a profundidade do equipamento é aumentada em 1,5 cm. Caso este elemento não seja aplicado o aparelho mantém a sua operacionalidade, no entanto o consumo será superior ao consumo nominal indicado.

←121→

XRCst 5295

Peak

SWNstd 529i

Classe de eficiência energética:	D [1]
Consumo de energia ano / 24 h:	**190 / 0,520 kWh** [1]
Capacidade útil total [2]:	**303 l**
Capacidade útil:	Garrafeira: **171,1 l** / Congelador: **133 l**
Nível de ruído / Classe de emissão de ruído:	**36 dB(A) / C**
Classe climática:	**SN-T (entre +10 °C to +43 °C)**
Porta / laterais:	**SmartSteel / SmartSteel**
Dimensões exteriores em cm (A / L / P)	**185,5 / 59,7 / 67,5** [1]

Wine · No Frost · Super Frost · Glass & Steel Interior · Light Tower · Ice Maker · Soft System · Touch & Swipe Display · Vario Space · Smart Device

Controlo
- TFT 2,4" - ecrã a cores por trás da porta - Tecnologia Touch & Swipe
- Ecrã digital de temperatura para garrafeira e congelador
- SmartDeviceBox incluída
- Sinal de aviso em caso de anomalia: visual e acústico
- Alarme de porta: visual e acústico

Compartimento congelador ✱✱✱✱
- 4 gavetas, das quais 3 em calhas telescópicas, VarioSpace
- IceMaker com ligação de 3/4" à rede de água, Iluminação LED
- Produção de gelo em 24 h: 1,2 kg
- Reservatório de cubos de gelo: 5,4 kg
- Iluminação LED
- Armazenamento em caso de avaria: 20 hr
- Capacidade de congelação em 24h: 10 kg
- Acessórios em vidro de segurança

Compartimento para vinhos
- 3 zonas de temperaturas, as quais podem ser reguladas entre +5 °C to +20 °C
- 3 circuitos de arrefecimento reguláveis
- Arrefecimento por convecção, ar novo fornecido através de filtro de carvão activado
- Regulação de humidade através do ventilador
- Painel de luz em ambos os lados permanentemente ligada, regulada por Dimmer
- 6 prateleiras, as quais 4 sobre calhas telecópicas

Vantagens das funcionalidades
- Elemento de aquecimento na parede do lado direito, adequado à combinação com outros frigoríficos, congeladores e/ou garrafeiras
- Puxadores SlimLine com mecanismo de abertura integrado
- Puxadores de transporte, à frente e atrás, rodas de transporte atrás
- Pés ajustáveis à frente
- Dobradiça de porta reversível, esquerda
- Borracha substituível
- Parede traseira em aço inoxidável com SmartSteel

SRBstc 529i

Classe de eficiência energética:	C [1]
Consumo de energia ano / 24 h:	**108 / 0,295 kWh** [1]
Capacidade útil total [2]:	**386 l**
Capacidade útil:	Refrigerador: **246,2 l** / BioFresh: **140,6 l**
Nível de ruído / Classe de emissão de ruído:	**34 dB(A) / B, SuperSilent**
Classe climática:	**SN-T (entre +10 °C to +43 °C)**
Porta / laterais:	**SmartSteel / SmartSteel**
Dimensões exteriores em cm (A / L / P)	**185,5 / 59,7 / 67,5** [1]

Bio Fresh Professional · Hydro Breeze · Super Cool · Glass & Steel Interior · Light Tower · Infinity Spring · Soft System · Soft-Telescopic Rails · Super Silent · Touch & Swipe Display · Smart Device

Controlo
- TFT 2,4" - ecrã a cores por trás da porta - Tecnologia Touch & Swipe
- Ecrã digital de temperatura para o frigorífico e BioFresh
- SmartDeviceBox incluída
- Sinal de aviso em caso de anomalia: visual e acústico
- Alarme de porta: visual e acústico

Compartimento frigorífico e BioFresh
- PowerCooling com Ar Novo filtrado através de carvão activado e Ambilight
- Prateleira GlassLine com suporte de garrafas, compartimientos VarioBox extraiveis, Bandeja de ovos ajustável, Manteigueira
- 4 prateleiras GlassLine, das quais 1 são divididas
- VarioSafe
- Prateleira para garrafas
- Painel de luz em ambos os lados
- Iluminação LED no BioFresh
- 3 gavetas BioFresh-Safe com SoftTelescopic, 2 Fruit & Vegetable-Safe (fruta e vegetais), conjunto 1 com HydroBreeze, 1 Meat & Dairy-Safe (carne e laticínios), 1 FlexSystem
- InfinitySpring com ligação de 3/4" à rede de água

Vantagens das funcionalidades
- Elemento de aquecimento na parede do lado esquerdo, adequado à combinação com outros frigoríficos, congeladores e/ou garrafeiras
- Puxador SlimLine com mecanismo de abertura integrado
- Puxadores de transporte, à frente e atrás, rodas de transporte atrás
- Pés ajustáveis à frente
- Porta de abertura reversível
- Borracha substituível
- Parede traseira e porta interna em aço inoxidável com SmartSteel

2 De acordo com o Regulamento UE 2019/2016, mostramos o volume total como um número inteiro (arredondado para baixo) e o volume dos compartimentos do freezer e de alimentos frescos com uma casa decimal.
Pode encontrar toda a gama de classes de eficiência na página 11. De acordo com (UE) 2017/1369 6a.

DESIGN AWARD 2022

GERMAN DESIGN AWARD WINNER 2023

←121→

XRFbs 5295

Peak

SFNbsd 529i

Classe de eficiência energética:	D [1]
Consumo de energia ano / 24 h:	**199 / 0,545 kWh** [1]
Capacidade útil total [2]:	**277 l**
Nível de ruído / Classe de emissão de ruído:	**34 dB(A) / B, SuperSilent**
Classe climática:	**SN-T (entre +10 °C to +43 °C)**
Porta / laterais:	**BlackSteel / BlackSteel**
Dimensões exteriores em cm (A / L / P)	**185,5 / 59,7 / 67,5** [1]

No Frost · Super Frost · LED · Ice Tower · Soft System · Telescopic Rails · Super Silent · Touch & Swipe Display · Space Box · Vario Space · Easy Open · Smart Device

Controlo
- TFT 2,4" - ecrã a cores por trás da porta - Tecnologia Touch & Swipe
- Ecrã digital de temperatura
- SmartDeviceBox incluída
- Sinal de aviso em caso de anomalia: visual e acústico
- Alarme de porta: visual e acústico

Compartimento congelador ✱✱✱✱
- 7 gavetas, das quais 4 em calhas telescópicas, VarioSpace
- Gaveta superior com função de inclinação conveniente
- IceTower
- IceMaker com ligação de 3/4" à rede de água, Iluminação LED
- Produção de gelo em 24 h: 0,8 kg
- Reservatório de cubos de gelo: 8,0 kg
- Iluminação LED
- Armazenamento em caso de avaria: 16 hr
- Capacidade de congelação em 24h: 18 kg
- 1 acumulador de frio
- Acessórios em vidro de segurança

Vantagens das funcionalidades
- Elemento de aquecimento na parede do lado direito, adequado à combinação com outros frigoríficos, congeladores e/ou garrafeiras
- Puxador SlimLine com mecanismo de abertura integrado em BlackSteel-Look
- Puxadores de transporte, à frente e atrás, rodas de transporte atrás
- Pés ajustáveis à frente
- Dobradiça de porta reversível, esquerda
- Borracha substituível
- Acabamentos decorativos em BlackSteel

SRBbsc 529i

Classe de eficiência energética:	C [1]
Consumo de energia ano / 24 h:	**108 / 0,295 kWh** [1]
Capacidade útil total [2]:	**386 l**
Capacidade útil:	Refrigerador: **246,2 l** / BioFresh: **140,6 l**
Nível de ruído / Classe de emissão de ruído:	**34 dB(A) / B, SuperSilent**
Classe climática:	**SN-T (entre +10 °C to +43 °C)**
Porta / laterais:	**BlackSteel / BlackSteel**
Dimensões exteriores em cm (A / L / P)	**185,5 / 59,7 / 67,5** [1]

Bio Fresh Professional · Hydro Breeze · Super Cool · Glass & Steel Interior · Light Tower · Infinity Spring · Soft System · Soft-Telescopic Rails · Super Silent · Touch & Swipe Display · Smart Device

Controlo
- TFT 2,4" - ecrã a cores por trás da porta - Tecnologia Touch & Swipe
- Ecrã digital de temperatura para o frigorífico e BioFresh
- SmartDeviceBox incluída
- Sinal de aviso em caso de anomalia: visual e acústico
- Alarme de porta: visual e acústico

Compartimento frigorífico e BioFresh
- PowerCooling com Ar Novo filtrado através de carvão activado e Ambilight
- Prateleira GlassLine com suporte de garrafas, compartimientos VarioBox extraiveis, Bandeja de ovos ajustável, Manteigueira
- 4 prateleiras GlassLine, das quais 1 são divididas
- VarioSafe
- Prateleira para garrafas
- Painel de luz em ambos os lados
- Iluminação LED no BioFresh
- 3 gavetas BioFresh-Safe com SoftTelescopic, 2 Fruit & Vegetable-Safe (fruta e vegetais), conjunto 1 com HydroBreeze, 1 Meat & Dairy-Safe (carne e laticínios)
- InfinitySpring com ligação de 3/4" à rede de água

Vantagens das funcionalidades
- Elemento de aquecimento na parede do lado esquerdo, adequado à combinação com outros frigoríficos, congeladores e/ou garrafeiras
- Puxador SlimLine com mecanismo de abertura integrado em BlackSteel-Look
- Puxadores de transporte, à frente e atrás, rodas de transporte atrás
- Pés ajustáveis à frente
- Porta de abertura reversível
- Borracha substituível
- Parede traseira e porta interna em BlackSteel

1 Para atingir o consumo nominal indicado tem que ser aplicado o elemento separador da parede. Com a aplicação deste elemento a profundidade do equipamento é aumentada em 1,5 cm. Caso este elemento não seja aplicado o aparelho mantém a sua operacionalidade, no entanto o consumo será superior ao consumo nominal indicado.

←121→

XRCsd 5255

Prime

SBNsdd 526i

Classe de eficiência energética:	D [1]
Consumo de energia ano / 24 h:	**171 / 0,468 kWh** [1]
Capacidade útil total [2]:	**313 l**
Capacidade útil:	BioFresh: **180,7 l** / Congelador: **133 l**
Nível de ruído / Classe de emissão de ruído:	**34 dB(A) / B, SuperSilent**
Classe climática:	**SN-T (entre +10 °C to +43 °C)**
Porta / laterais:	**SmartSteel / Cinzento**
Dimensões exteriores em cm (A / L / P)	**185,5 / 59,7 / 67,5** [1]

Bio Fresh · No Frost · Super Frost · Vario Temp · Glass & Steel Interior · Ice Maker · Soft System · Soft-Telescopic Rails · Super Silent · Touch & Swipe Display · Vario Space · Smart Device

Controlo
- TFT 2,4" - ecrã a cores por trás da porta - Tecnologia Touch & Swipe
- Ecrã digital de temperatura para o BioFresh e congelador
- SmartDeviceBox incluída
- Sinal de aviso em caso de anomalia: visual e acústico
- Alarme de porta: visual e acústico

Compartimento frigorífico e BioFresh
- PowerCooling com Ar Novo filtrado através de carvão activado
- Prateleira GlassLine com suporte de garrafas, compartimientos VarioBox extraiveis
- 1 prateleiras GlassLine, das quais 1 são divididas
- Prateleira para garrafas
- Iluminação LED no tecto
- Iluminação LED no BioFresh
- 2 gavetas BioFresh-Safe com SoftTelescopic, 2 Fruit & Vegetable-Safe (fruta e vegetais)

Compartimento congelador ✱✱✱✱
- 4 gavetas, VarioSpace
- IceMaker com ligação de 3/4" à rede de água
- Produção de gelo em 24 h: 1,2 kg
- Reservatório de cubos de gelo: 5,4 kg
- Iluminação LED
- Armazenamento em caso de avaria: 20 hr
- Capacidade de congelação em 24h: 10 kg
- Acessórios em vidro de segurança

Vantagens das funcionalidades
- Elemento de aquecimento na parede do lado direito, adequado à combinação com outros frigoríficos, congeladores e/ou garrafeiras
- Puxadores SlimLine com mecanismo de abertura integrado
- Puxadores de transporte, à frente e atrás, rodas de transporte atrás
- Pés ajustáveis à frente
- Dobradiça de porta reversível, esquerda
- Borracha substituível
- Parede traseira em aço inoxidável com SmartSteel

SRsdc 525i

Classe de eficiência energética:	C [1]
Consumo de energia ano / 24 h:	**79 / 0,216 kWh** [1]
Capacidade útil total [2]:	**401 l**
Nível de ruído / Classe de emissão de ruído:	**35 dB(A) / B, SuperSilent**
Classe climática:	**SN-T (entre +10 °C to +43 °C)**
Porta / laterais:	**SmartSteel / Cinzento**
Dimensões exteriores em cm (A / L / P)	**185,5 / 59,7 / 67,5** [1]

Easy Fresh · Super Cool · Glass & Steel Interior · Light Tower · Soft System · Super Silent · Touch & Swipe Display · Smart Device

Controlo
- TFT 2,4" - ecrã a cores por trás da porta - Tecnologia Touch & Swipe
- Ecrã digital de temperatura
- SmartDeviceBox incluída
- Sinal de aviso em caso de anomalia: visual e acústico
- Alarme de porta: visual e acústico

Compartimento frigorífico
- PowerCooling com Ar Novo filtrado através de carvão activado
- Prateleira GlassLine com suporte de garrafas, compartimientos VarioBox extraiveis, Bandeja de ovos ajustável, Manteigueira
- 6 prateleiras GlassLine, das quais 1 são divididas
- VarioSafe
- Prateleira para garrafas
- Painel de luz em ambos os lados
- 1 gaveta EasyFresh-Safe em calhas telescópicas
- 1 com gavetas para vegetais e espaço para frutas em calhas telescópicas

Vantagens das funcionalidades
- Elemento de aquecimento na parede do lado esquerdo, adequado à combinação com outros frigoríficos, congeladores e/ou garrafeiras
- Puxador SlimLine com mecanismo de abertura integrado
- Puxadores de transporte, à frente e atrás, rodas de transporte atrás
- Pés ajustáveis à frente
- Porta de abertura reversível
- Borracha substituível
- Parede traseira em aço inoxidável com SmartSteel

2 De acordo com o Regulamento UE 2019/2016, mostramos o volume total como um número inteiro (arredondado para baixo) e o volume dos compartimentos do freezer e de alimentos frescos com uma casa decimal.
Pode encontrar toda a gama de classes de eficiência na página 11. De acordo com (UE) 2017/1369 6a.

←121→

XCCsd 5250

Prime

SCNsdc 525i 617

Classe de eficiência energética:	C [1]
Consumo de energia ano / 24 h:	**161 / 0,441 kWh** [1]
Capacidade útil total [2]:	**331 l**
Capacidade útil:	Refrigerador: **228,7 l** / Congelador: **103 l**
Nível de ruído / Classe de emissão de ruído:	**34 dB(A) / B, SuperSilent**
Classe climática:	**SN-T (entre +10 °C to +43 °C)**
Porta / laterais:	**SmartSteel / Cinzento**
Dimensões exteriores em cm (A / L / P)	**185,5 / 59,7 / 67,5** [1]

Easy Fresh · No Frost · Super Cool · Super Frost · Vario Temp · Glass & Steel Interior · Light Tower · Soft System · Super Silent · Touch & Swipe Display · Vario Space · Smart Device

Controlo
- TFT 2,4" - ecrã a cores por trás da porta - Tecnologia Touch & Swipe
- Ecrã digital de temperatura para o frigorífico e congelador
- SmartDeviceBox incluída
- Sinal de aviso em caso de anomalia: visual e acústico
- Alarme de porta: visual e acústico

Compartimento frigorífico
- PowerCooling com Ar Novo filtrado através de carvão activado
- Prateleira GlassLine com suporte de garrafas, compartimientos VarioBox extraíveis, Bandeja de ovos ajustável, Manteigueira
- 4 prateleiras GlassLine, das quais 1 são divididas
- VarioSafe
- Prateleira para garrafas
- Painel de luz em ambos os lados
- 1 gaveta EasyFresh-Safe em calhas telescópicas

Compartimento congelador ✱✱✱✱
- 3 gavetas, VarioSpace
- Tabuleiro de gelo com tampa
- Iluminação LED
- Armazenamento em caso de avaria: 20 hr
- Capacidade de congelação em 24h: 10 kg
- Acessórios em vidro de segurança

Vantagens das funcionalidades
- Elemento de aquecimento na parede do lado direito, adequado à combinação com outros frigoríficos, congeladores e/ou garrafeiras
- Puxadores SlimLine com mecanismo de abertura integrado
- Puxadores de transporte, à frente e atrás, rodas de transporte atrás
- Pés ajustáveis à frente
- Dobradiça de porta reversível, esquerda
- Borracha substituível
- Parede traseira em aço inoxidável com SmartSteel

SCNsdc 525i

Classe de eficiência energética:	C [1]
Consumo de energia ano / 24 h:	**161 / 0,441 kWh** [1]
Capacidade útil total [2]:	**331 l**
Capacidade útil:	Refrigerador: **228,7 l** / Congelador: **103 l**
Nível de ruído / Classe de emissão de ruído:	**34 dB(A) / B, SuperSilent**
Classe climática:	**SN-T (entre +10 °C to +43 °C)**
Porta / laterais:	**SmartSteel / Cinzento**
Dimensões exteriores em cm (A / L / P)	**185,5 / 59,7 / 67,5** [1]

Easy Fresh · No Frost · Super Cool · Super Frost · Vario Temp · Glass & Steel Interior · Light Tower · Soft System · Super Silent · Touch & Swipe Display · Vario Space · Smart Device

Controlo
- TFT 2,4" - ecrã a cores por trás da porta - Tecnologia Touch & Swipe
- Ecrã digital de temperatura para o frigorífico e congelador
- SmartDeviceBox incluída
- Sinal de aviso em caso de anomalia: visual e acústico
- Alarme de porta: visual e acústico

Compartimento frigorífico
- PowerCooling com Ar Novo filtrado através de carvão activado
- Prateleira GlassLine com suporte de garrafas, compartimientos VarioBox extraíveis, Bandeja de ovos ajustável, Manteigueira
- 4 prateleiras GlassLine, das quais 1 são divididas
- VarioSafe
- Prateleira para garrafas
- Painel de luz em ambos os lados
- 1 gaveta EasyFresh-Safe em calhas telescópicas

Compartimento congelador ✱✱✱✱
- 3 gavetas, VarioSpace
- Tabuleiro de gelo com tampa
- Iluminação LED
- Armazenamento em caso de avaria: 20 hr
- Capacidade de congelação em 24h: 10 kg
- Acessórios em vidro de segurança

Vantagens das funcionalidades
- Elemento de aquecimento na parede do lado esquerdo, adequado à combinação com outros frigoríficos, congeladores e/ou garrafeiras
- Puxadores SlimLine com mecanismo de abertura integrado
- Puxadores de transporte, à frente e atrás, rodas de transporte atrás
- Pés ajustáveis à frente
- Porta de abertura reversível
- Borracha substituível
- Parede traseira em aço inoxidável com SmartSteel

1 Para atingir o consumo nominal indicado tem que ser aplicado o elemento separador da parede. Com a aplicação deste elemento a profundidade do equipamento é aumentada em 1,5 cm. Caso este elemento não seja aplicado o aparelho mantém a sua operacionalidade, no entanto o consumo será superior ao consumo nominal indicado.

←121→

XRFsd 5265

Prime

SFNsdd 526i

Classe de eficiência energética:	D [1]
Consumo de energia ano / 24 h:	**199 / 0,545 kWh** [1]
Capacidade útil total [2]:	**277 l**
Nível de ruído / Classe de emissão de ruído:	**34 dB(A) / B, SuperSilent**
Classe climática:	**SN-T (entre +10 °C to +43 °C)**
Porta / laterais:	**SmartSteel / Cinzento**
Dimensões exteriores em cm (A / L / P)	**185,5 / 59,7 / 67,5** [1]

No Frost · Super Frost · LED · Ice Tower · Soft System · Super Silent · Touch & Swipe Display · Space Box · Vario Space · Easy Open · Smart Device

Controlo
- TFT 2,4" - ecrã a cores por trás da porta - Tecnologia Touch & Swipe
- Ecrã digital de temperatura
- SmartDeviceBox incluída
- Sinal de aviso em caso de anomalia: visual e acústico
- Alarme de porta: visual e acústico

Compartimento congelador ✱✱✱✱
- 7 gavetas com guia de gaveta integrada, VarioSpace
- Gaveta superior com função de inclinação conveniente
- IceTower
- IceMaker com ligação de 3/4" à rede de água
- Produção de gelo em 24 h: 0,8 kg
- Reservatório de cubos de gelo: 8,0 kg
- Iluminação LED
- Armazenamento em caso de avaria: 16 hr
- Capacidade de congelação em 24h: 18 kg
- 1 acumulador de frio

Vantagens das funcionalidades
- Elemento de aquecimento na parede do lado direito, adequado à combinação com outros frigoríficos, congeladores e/ou garrafeiras
- Puxador SlimLine com mecanismo de abertura integrado
- Puxadores de transporte, à frente e atrás, rodas de transporte atrás
- Pés ajustáveis à frente
- Dobradiça de porta reversível, esquerda
- Borracha substituível

SRBsdd 526i

Classe de eficiência energética:	D [1]
Consumo de energia ano / 24 h:	**134 / 0,367 kWh** [1]
Capacidade útil total [2]:	**384 l**
Capacidade útil:	Refrigerador: **245,8 l** / BioFresh: **138,4 l**
Nível de ruído / Classe de emissão de ruído:	**34 dB(A) / B, SuperSilent**
Classe climática:	**SN-T (entre +10 °C to +43 °C)**
Porta / laterais:	**SmartSteel / Cinzento**
Dimensões exteriores em cm (A / L / P)	**185,5 / 59,7 / 67,5** [1]

Bio Fresh Professional · Fish & Seafood · Super Cool · Glass & Steel Interior · Light Tower · Soft System · Soft-Telescopic Rails · Super Silent · Touch & Swipe Display · Smart Device

Controlo
- TFT 2,4" - ecrã a cores por trás da porta - Tecnologia Touch & Swipe
- Ecrã digital de temperatura para o frigorífico e BioFresh
- SmartDeviceBox incluída
- Sinal de aviso em caso de anomalia: visual e acústico
- Alarme de porta: visual e acústico

Compartimento frigorífico e BioFresh
- PowerCooling com Ar Novo filtrado através de carvão activado
- Prateleira GlassLine com suporte de garrafas, compartimientos VarioBox extraíveis, Bandeja de ovos ajustável, Manteigueira
- 4 prateleiras GlassLine, das quais 1 são divididas
- VarioSafe
- Prateleira para garrafas
- Painel de luz em ambos os lados
- Iluminação LED no BioFresh
- 3 gavetas BioFresh-Safe com SoftTelescopic, 1 Fruit & Vegetable-Safe (fruta e vegetais), 1 Fish & Seafood-Safe (peixe e marisco), 1 Meat & Dairy-Safe (carne e laticínios)

Vantagens das funcionalidades
- Elemento de aquecimento na parede do lado esquerdo, adequado à combinação com outros frigoríficos, congeladores e/ou garrafeiras
- Puxador SlimLine com mecanismo de abertura integrado
- Puxadores de transporte, à frente e atrás, rodas de transporte atrás
- Pés ajustáveis à frente
- Porta de abertura reversível
- Borracha substituível
- Parede traseira em aço inoxidável com SmartSteel

2 De acordo com o Regulamento UE 2019/2016, mostramos o volume total como um número inteiro (arredondado para baixo) e o volume dos compartimentos do freezer e de alimentos frescos com uma casa decimal.
Pode encontrar toda a gama de classes de eficiência na página 11. De acordo com (UE) 2017/1369 6a.

←121→

XRFsd 5250

Prime

SFNsdd 526i

Classe de eficiência energética:	D [1]
Consumo de energia ano / 24 h:	**199 / 0,545 kWh** [1]
Capacidade útil total [2]:	**277 l**
Nível de ruído / Classe de emissão de ruído:	**34 dB(A) / B, SuperSilent**
Classe climática:	**SN-T (entre +10 °C to +43 °C)**
Porta / laterais:	**SmartSteel / Cinzento**
Dimensões exteriores em cm (A / L / P)	**185,5 / 59,7 / 67,5** [1]

No Frost | Super Frost | LED | Ice Tower | Soft System | Super Silent | Touch & Swipe Display | Space Box | Vario Space | Easy Open | Smart Device

SRsdc 525i

Classe de eficiência energética:	C [1]
Consumo de energia ano / 24 h:	**79 / 0,216 kWh** [1]
Capacidade útil total [2]:	**401 l**
Nível de ruído / Classe de emissão de ruído:	**35 dB(A) / B, SuperSilent**
Classe climática:	**SN-T (entre +10 °C to +43 °C)**
Porta / laterais:	**SmartSteel / Cinzento**
Dimensões exteriores em cm (A / L / P)	**185,5 / 59,7 / 67,5** [1]

Easy Fresh | Super Cool | Glass & Steel Interior | Light Tower | Soft System | Super Silent | Touch & Swipe Display | Smart Device

Controlo
- TFT 2,4" - ecrã a cores por trás da porta - Tecnologia Touch & Swipe
- Ecrã digital de temperatura
- SmartDeviceBox incluída
- Sinal de aviso em caso de anomalia: visual e acústico
- Alarme de porta: visual e acústico

Compartimento congelador ✱✱✱✱
- 7 gavetas com guia de gaveta integrada, VarioSpace
- Gaveta superior com função de inclinação conveniente
- IceTower
- IceMaker com ligação de 3/4" à rede de água
- Produção de gelo em 24 h: 0,8 kg
- Reservatório de cubos de gelo: 8,0 kg
- Iluminação LED
- Armazenamento em caso de avaria: 16 hr
- Capacidade de congelação em 24h: 18 kg
- 1 acumulador de frio

Vantagens das funcionalidades
- Elemento de aquecimento na parede do lado direito, adequado à combinação com outros frigoríficos, congeladores e/ou garrafeiras
- Puxador SlimLine com mecanismo de abertura integrado
- Puxadores de transporte, à frente e atrás, rodas de transporte atrás
- Pés ajustáveis à frente
- Dobradiça de porta reversível, esquerda
- Borracha substituível

Controlo
- TFT 2,4" - ecrã a cores por trás da porta - Tecnologia Touch & Swipe
- Ecrã digital de temperatura
- SmartDeviceBox incluída
- Sinal de aviso em caso de anomalia: visual e acústico
- Alarme de porta: visual e acústico

Compartimento frigorífico
- PowerCooling com Ar Novo filtrado através de carvão activado
- Prateleira GlassLine com suporte de garrafas, compartimientos VarioBox extraiveis, Bandeja de ovos ajustável, Manteigueira
- 6 prateleiras GlassLine, das quais 1 são divididas
- VarioSafe
- Prateleira para garrafas
- Painel de luz em ambos os lados
- 1 gaveta EasyFresh-Safe em calhas telescópicas
- 1 com gavetas para vegetais e espaço para frutas em calhas telescópicas

Vantagens das funcionalidades
- Elemento de aquecimento na parede do lado esquerdo, adequado à combinação com outros frigoríficos, congeladores e/ou garrafeiras
- Puxador SlimLine com mecanismo de abertura integrado
- Puxadores de transporte, à frente e atrás, rodas de transporte atrás
- Pés ajustáveis à frente
- Porta de abertura reversível
- Borracha substituível
- Parede traseira em aço inoxidável com SmartSteel

1 Para atingir o consumo nominal indicado tem que ser aplicado o elemento separador da parede. Com a aplicação deste elemento a profundidade do equipamento é aumentada em 1,5 cm. Caso este elemento não seja aplicado o aparelho mantém a sua operacionalidade, no entanto o consumo será superior ao consumo nominal indicado.

←123→

XRFsf 5245

Plus

SFNsfd 5247

Classe de eficiência energética:	D [1]
Consumo de energia ano / 24 h:	**199 / 0,545 kWh** [1]
Capacidade útil total [2]:	**277 l**
Nível de ruído / Classe de emissão de ruído:	**36 dB(A) / C**
Classe climática:	**SN-T (entre +10 °C to +43 °C)**
Porta / laterais:	**SteelFinish / Cinzento**
Dimensões exteriores em cm (A / L / P)	**185,5 / 59,7 / 67,5** [1]

No Frost | Super Frost | Ice Tower | Touch Display | Space Box | Vario Space | Easy Open | Smart Device Ready

SRBsfc 5220

Classe de eficiência energética:	C [1]
Consumo de energia ano / 24 h:	**101 / 0,276 kWh** [1]
Capacidade útil total [2]:	**382 l**
Capacidade útil:	Refrigerador: **288,7 l** / BioFresh: **93,7 l**
Nível de ruído / Classe de emissão de ruído:	**34 dB(A) / B, SuperSilent**
Classe climática:	**SN-T (entre +10 °C to +43 °C)**
Porta / laterais:	**SteelFinish / Cinzento**
Dimensões exteriores em cm (A / L / P)	**185,5 / 59,7 / 67,5** [1]

Bio Fresh | Super Cool | Super Silent | Touch Display | Smart Device Ready

Controlo
- Visor LC monocromático por trás da porta, electrónica Touch
- Ecrã digital de temperatura
- SmartDeviceBox: acessório opcional
- Sinal de aviso em caso de anomalia: visual e acústico
- Alarme de porta: visual e acústico

Compartimento congelador ✱✱✱✱
- 7 gavetas com guia de gaveta integrada, VarioSpace
- Gaveta superior com função de inclinação conveniente
- IceTower
- IceMaker com ligação de 3/4" à rede de água
- Produção de gelo em 24 h: 0,8 kg
- Reservatório de cubos de gelo: 8,0 kg
- Armazenamento em caso de avaria: 16 hr
- Capacidade de congelação em 24h: 18 kg

Vantagens das funcionalidades
- Elemento de aquecimento na parede do lado direito, adequado à combinação com outros frigoríficos, congeladores e/ou garrafeiras
- Puxador vertical integrado
- Puxadores de transporte, à frente e atrás, rodas de transporte atrás
- Pés ajustáveis à frente
- Dobradiça de porta reversível, esquerda
- Borracha substituível

Controlo
- Visor LC monocromático por trás da porta, electrónica Touch
- Ecrã digital de temperatura para o frigorífico
- SmartDeviceBox: acessório opcional
- Sinal de aviso em caso de anomalia: visual e acústico
- Alarme de porta: visual e acústico

Compartimento frigorífico e BioFresh
- PowerCooling com Ar Novo filtrado através de carvão activado
- Prateleiras de plástico, Bandeja para ovos, FlexCube
- 6 prateleiras GlassLine, das quais 1 são divididas
- VarioSafe
- Prateleira para garrafas
- Iluminação LED no tecto
- 2 gavetas BioFresh-Safe em calhas telescópicas, 1 Fruit & Vegetable-Safe (fruta e vegetais), 1 Meat & Dairy-Safe (carne e laticínios)

Vantagens das funcionalidades
- Elemento de aquecimento na parede do lado esquerdo, adequado à combinação com outros frigoríficos, congeladores e/ou garrafeiras
- Puxador vertical integrado
- Puxadores de transporte, à frente e atrás, rodas de transporte atrás
- Pés ajustáveis à frente
- Porta de abertura reversível
- Borracha substituível

2 De acordo com o Regulamento UE 2019/2016, mostramos o volume total como um número inteiro (arredondado para baixo) e o volume dos compartimentos do freezer e de alimentos frescos com uma casa decimal.
Pode encontrar toda a gama de classes de eficiência na página 11. De acordo com (UE) 2017/1369 6a.

←123→

XRFsf 5240

Plus

SFNsfd 5247

Classe de eficiência energética:	D A G [1]
Consumo de energia ano / 24 h:	**199 / 0,545 kWh** [1]
Capacidade útil total [2]:	**277 l**
Nível de ruído / Classe de emissão de ruído:	**36 dB(A) / C**
Classe climática:	**SN-T (entre +10 °C to +43 °C)**
Porta / laterais:	**SteelFinish / Cinzento**
Dimensões exteriores em cm (A / L / P)	**185,5 / 59,7 / 67,5** [1]

No Frost | Super Frost | Ice Tower | Touch Display | Space Box | Vario Space | Easy Open | Smart Device Ready

Controlo
- Visor LC monocromático por trás da porta, electrónica Touch
- Ecrã digital de temperatura
- SmartDeviceBox: acessório opcional
- Sinal de aviso em caso de anomalia: visual e acústico
- Alarme de porta: visual e acústico

Compartimento congelador ✱✱✱✱
- 7 gavetas com guia de gaveta integrada, VarioSpace
- Gaveta superior com função de inclinação conveniente
- IceTower
- IceMaker com ligação de 3/4" à rede de água
- Produção de gelo em 24 h: 0,8 kg
- Reservatório de cubos de gelo: 8,0 kg
- Armazenamento em caso de avaria: 16 hr
- Capacidade de congelação em 24h: 18 kg

Vantagens das funcionalidades
- Elemento de aquecimento na parede do lado direito, adequado à combinação com outros frigoríficos, congeladores e/ou garrafeiras
- Puxador vertical integrado
- Puxadores de transporte, à frente e atrás, rodas de transporte atrás
- Pés ajustáveis à frente
- Dobradiça de porta reversível, esquerda
- Borracha substituível

SRsfd 5220

Classe de eficiência energética:	D A G [1]
Consumo de energia ano / 24 h:	**98 / 0,268 kWh** [1]
Capacidade útil total [2]:	**399 l**
Nível de ruído / Classe de emissão de ruído:	**35 dB(A) / B, SuperSilent**
Classe climática:	**SN-T (entre +10 °C to +43 °C)**
Porta / laterais:	**SteelFinish / Cinzento**
Dimensões exteriores em cm (A / L / P)	**185,5 / 59,7 / 67,5** [1]

Easy Fresh | Super Cool | Super Silent | Touch Display | Smart Device Ready

Controlo
- Visor LC monocromático por trás da porta, electrónica Touch
- Ecrã digital de temperatura
- SmartDeviceBox: acessório opcional
- Sinal de aviso em caso de anomalia: visual e acústico
- Alarme de porta: visual e acústico

Compartimento frigorífico
- PowerCooling com Ar Novo filtrado através de carvão activado
- Prateleiras de plástico, Bandeja para ovos, FlexCube
- 6 prateleiras GlassLine, das quais 1 são divididas
- VarioSafe
- Prateleira para garrafas
- Iluminação LED no tecto
- 1 gaveta EasyFresh-Safe com guia de gaveta integrada
- 1 com gavetas para vegetais e espaço para frutas

Vantagens das funcionalidades
- Elemento de aquecimento na parede do lado esquerdo, adequado à combinação com outros frigoríficos, congeladores e/ou garrafeiras
- Puxador vertical integrado
- Puxadores de transporte, à frente e atrás, rodas de transporte atrás
- Pés ajustáveis à frente
- Porta de abertura reversível
- Borracha substituível

1 Para atingir o consumo nominal indicado tem que ser aplicado o elemento separador da parede. Com a aplicação deste elemento a profundidade do equipamento é aumentada em 1,5 cm. Caso este elemento não seja aplicado o aparelho mantém a sua operacionalidade, no entanto o consumo será superior ao consumo nominal indicado.

←121→

XRFsd 5230

Plus

SFNsdd 5237

Classe de eficiência energética:	D A G [1]
Consumo de energia ano / 24 h:	**199 / 0,545 kWh** [1]
Capacidade útil total [2]:	**277 l**
Nível de ruído / Classe de emissão de ruído:	**36 dB(A) / C**
Classe climática:	**SN-T (entre +10 °C to +43 °C)**
Funcionamento a temperatura ambiente -15 °C	
Porta / laterais:	**SmartSteel / Cinzento**
Dimensões exteriores em cm (A / L / P)	**185,5 / 59,7 / 67,5** [1]

No Frost | Super Frost | Touch Display | Space Box | Vario Space | Easy Open | Smart Device Ready

Controlo
- Visor LC monocromático por trás da porta, electrónica Touch
- Ecrã digital de temperatura
- SmartDeviceBox: acessório opcional
- Sinal de aviso em caso de anomalia: visual e acústico
- Alarme de porta: visual e acústico

Compartimento congelador ✱✱✱✱
- 7 gavetas com guia de gaveta integrada, VarioSpace
- Gaveta superior com função de inclinação conveniente
- Bandeja de cubos de gelo
- Armazenamento em caso de avaria: 16 hr
- Capacidade de congelação em 24h: 18 kg

Vantagens das funcionalidades
- Elemento de aquecimento na parede do lado direito, adequado à combinação com outros frigoríficos, congeladores e/ou garrafeiras
- Puxador SlimLine com mecanismo de abertura integrado
- Puxadores de transporte, à frente e atrás, rodas de transporte atrás
- Pés ajustáveis à frente
- Dobradiça de porta reversível, esquerda
- Borracha substituível

SRsdd 5230

Classe de eficiência energética:	D A G [1]
Consumo de energia ano / 24 h:	**98 / 0,268 kWh** [1]
Capacidade útil total [2]:	**399 l**
Nível de ruído / Classe de emissão de ruído:	**35 dB(A) / B, SuperSilent**
Classe climática:	**SN-T (entre +10 °C to +43 °C)**
Porta / laterais:	**SmartSteel / Cinzento**
Dimensões exteriores em cm (A / L / P)	**185,5 / 59,7 / 67,5** [1]

Easy Fresh | Super Cool | Super Silent | Touch Display | Smart Device Ready

Controlo
- Visor LC monocromático por trás da porta, electrónica Touch
- Ecrã digital de temperatura
- SmartDeviceBox: acessório opcional
- Sinal de aviso em caso de anomalia: visual e acústico
- Alarme de porta: visual e acústico

Compartimento frigorífico
- PowerCooling com Ar Novo filtrado através de carvão activado
- Prateleiras de plástico, Bandeja para ovos, FlexCube
- 6 prateleiras GlassLine, das quais 1 são divididas
- VarioSafe
- Prateleira para garrafas
- Iluminação LED no tecto
- 1 gaveta EasyFresh-Safe com guia de gaveta integrada
- 1 com gavetas para vegetais e espaço para frutas

Vantagens das funcionalidades
- Elemento de aquecimento na parede do lado esquerdo, adequado à combinação com outros frigoríficos, congeladores e/ou garrafeiras
- Puxador SlimLine com mecanismo de abertura integrado
- Puxadores de transporte, à frente e atrás, rodas de transporte atrás
- Pés ajustáveis à frente
- Porta de abertura reversível
- Borracha substituível

2 De acordo com o Regulamento UE 2019/2016, mostramos o volume total como um número inteiro (arredondado para baixo) e o volume dos compartimentos do freezer e de alimentos frescos com uma casa decimal.
Pode encontrar toda a gama de classes de eficiência na página 11. De acordo com (UE) 2017/1369 6a.

←120→

XRFsf 5230

Plus

SFNsfd 5237

Classe de eficiência energética:	D [1]
Consumo de energia ano / 24 h:	**199 / 0,545 kWh** [1]
Capacidade útil total [2]:	**277 l**
Nível de ruído / Classe de emissão de ruído:	**36 dB(A) / C**
Classe climática:	**SN-T (entre +10 °C to +43 °C)**
Funcionamiento a temperatura ambiente -15 °C	
Porta / laterais:	**SteelFinish / Cinzento**
Dimensões exteriores em cm (A / L / P)	**185,5 / 59,7 / 67,5** [1]

No Frost | Super Frost | Touch Display | Space Box | Vario Space | Easy Open | Smart Device Ready

Controlo
- Visor LC monocromático por trás da porta, electrónica Touch
- Ecrã digital de temperatura
- SmartDeviceBox: acessório opcional
- Sinal de aviso em caso de anomalia: visual e acústico
- Alarme de porta: visual e acústico

Compartimento congelador ✱✱✱✱
- 7 gavetas com guia de gaveta integrada, VarioSpace
- Gaveta superior com função de inclinação conveniente
- Bandeja de cubos de gelo
- Armazenamento em caso de avaria: 16 hr
- Capacidade de congelação em 24h: 18 kg

Vantagens das funcionalidades
- Elemento de aquecimento na parede do lado direito, adequado à combinação com outros frigoríficos, congeladores e/ou garrafeiras
- Puxador SlimLine com mecanismo de abertura integrado
- Puxadores de transporte, à frente e atrás, rodas de transporte atrás
- Pés ajustáveis à frente
- Dobradiça de porta reversível, esquerda
- Borracha substituível

SRsfd 5230

Classe de eficiência energética:	D [1]
Consumo de energia ano / 24 h:	**98 / 0,268 kWh** [1]
Capacidade útil total [2]:	**399 l**
Nível de ruído / Classe de emissão de ruído:	**35 dB(A) / B, SuperSilent**
Classe climática:	**SN-T (entre +10 °C to +43 °C)**
Porta / laterais:	**SteelFinish / Cinzento**
Dimensões exteriores em cm (A / L / P)	**185,5 / 59,7 / 67,5** [1]

Easy Fresh | Super Cool | Super Silent | Touch Display | Smart Device Ready

Controlo
- Visor LC monocromático por trás da porta, electrónica Touch
- Ecrã digital de temperatura
- SmartDeviceBox: acessório opcional
- Sinal de aviso em caso de anomalia: visual e acústico
- Alarme de porta: visual e acústico

Compartimento frigorífico
- PowerCooling com Ar Novo filtrado através de carvão activado
- Prateleiras de plástico, Bandeja para ovos, FlexCube
- 6 prateleiras GlassLine, das quais 1 são divididas
- VarioSafe
- Prateleira para garrafas
- Iluminação LED no tecto
- 1 gaveta EasyFresh-Safe com guia de gaveta integrada
- 1 com gavetas para vegetais e espaço para frutas

Vantagens das funcionalidades
- Elemento de aquecimento na parede do lado esquerdo, adequado à combinação com outros frigoríficos, congeladores e/ou garrafeiras
- Puxador SlimLine com mecanismo de abertura integrado
- Puxadores de transporte, à frente e atrás, rodas de transporte atrás
- Pés ajustáveis à frente
- Porta de abertura reversível
- Borracha substituível

Cor / materiais opcionais
XRF 5230 em Branco

1 Para atingir o consumo nominal indicado tem que ser aplicado o elemento separador da parede. Com a aplicação deste elemento a profundidade do equipamento é aumentada em 1,5 cm. Caso este elemento não seja aplicado o aparelho mantém a sua operacionalidade, no entanto o consumo será superior ao consumo nominal indicado.

←123→

XRFsf 5225

Plus

SFNsfd 5227

Classe de eficiência energética:	D [1]
Consumo de energia ano / 24 h:	**199 / 0,545 kWh** [1]
Capacidade útil total [2]:	**277 l**
Nível de ruído / Classe de emissão de ruído:	**36 dB(A) / C**
Classe climática:	**SN-T (entre +10 °C to +43 °C)**
Funcionamiento a temperatura ambiente -15 °C	
Porta / laterais:	**SteelFinish / Cinzento**
Dimensões exteriores em cm (A / L / P)	**185,5 / 59,7 / 67,5** [1]

No Frost | Super Frost | Touch Display | Space Box | Vario Space | Easy Open | Smart Device Ready

Controlo
- Visor LC monocromático por trás da porta, electrónica Touch
- Ecrã digital de temperatura
- SmartDeviceBox: acessório opcional
- Sinal de aviso em caso de anomalia: visual e acústico
- Alarme de porta: visual e acústico

Compartimento congelador ✱✱✱✱
- 7 gavetas com guia de gaveta integrada, VarioSpace
- Gaveta superior com função de inclinação conveniente
- Bandeja de cubos de gelo
- Armazenamento em caso de avaria: 16 hr
- Capacidade de congelação em 24h: 18 kg

Vantagens das funcionalidades
- Elemento de aquecimento na parede do lado direito, adequado à combinação com outros frigoríficos, congeladores e/ou garrafeiras
- Puxador vertical integrado
- Puxadores de transporte, à frente e atrás, rodas de transporte atrás
- Pés ajustáveis à frente
- Dobradiça de porta reversível, esquerda
- Borracha substituível

SRBsfc 5220

Classe de eficiência energética:	C [1]
Consumo de energia ano / 24 h:	**101 / 0,276 kWh** [1]
Capacidade útil total [2]:	**382 l**
Capacidade útil:	Refrigerador: **288,7 l** / BioFresh: **93,7 l**
Nível de ruído / Classe de emissão de ruído:	**34 dB(A) / B, SuperSilent**
Classe climática:	**SN-T (entre +10 °C to +43 °C)**
Porta / laterais:	**SteelFinish / Cinzento**
Dimensões exteriores em cm (A / L / P)	**185,5 / 59,7 / 67,5** [1]

Bio Fresh | Super Cool | Super Silent | Touch Display | Smart Device Ready

Controlo
- Visor LC monocromático por trás da porta, electrónica Touch
- Ecrã digital de temperatura para o frigorífico
- SmartDeviceBox: acessório opcional
- Sinal de aviso em caso de anomalia: visual e acústico
- Alarme de porta: visual e acústico

Compartimento frigorífico e BioFresh
- PowerCooling com Ar Novo filtrado através de carvão activado
- Prateleiras de plástico, Bandeja para ovos, FlexCube
- 6 prateleiras GlassLine, das quais 1 são divididas
- VarioSafe
- Prateleira para garrafas
- Iluminação LED no tecto
- 2 gavetas BioFresh-Safe em calhas telescópicas, 1 Fruit & Vegetable-Safe (fruta e vegetais), 1 Meat & Dairy-Safe (carne e laticínios)

Vantagens das funcionalidades
- Elemento de aquecimento na parede do lado esquerdo, adequado à combinação com outros frigoríficos, congeladores e/ou garrafeiras
- Puxador vertical integrado
- Puxadores de transporte, à frente e atrás, rodas de transporte atrás
- Pés ajustáveis à frente
- Porta de abertura reversível
- Borracha substituível

2 De acordo com o Regulamento UE 2019/2016, mostramos o volume total como um número inteiro (arredondado para baixo) e o volume dos compartimentos do freezer e de alimentos frescos com uma casa decimal.
Pode encontrar toda a gama de classes de eficiência na página 11. De acordo com (UE) 2017/1369 6a.

←123→

XRFbd 5220

Plus

SFNbdd 5227

Classe de eficiência energética:	D [1]
Consumo de energia ano / 24 h:	**199 / 0,545 kWh** [1]
Capacidade útil total [2]:	**277 l**
Nível de ruído / Classe de emissão de ruído:	**36 dB(A) / C**
Classe climática:	**SN-T (entre +10 °C to +43 °C)**
Funcionamento a temperatura ambiente -15 °C	
Porta / laterais:	**BlackSteel / Preto**
Dimensões exteriores em cm (A / L / P)	**185,5 / 59,7 / 67,5** [1]

No Frost | Super Frost | Touch Display | Space Box | Vario Space | Easy Open | Smart Device Ready

Controlo
- Visor LC monocromático por trás da porta, electrónica Touch
- Ecrã digital de temperatura
- SmartDeviceBox: acessório opcional
- Sinal de aviso em caso de anomalia: visual e acústico
- Alarme de porta: visual e acústico

Compartimento congelador ✱✱✱✱
- 7 gavetas com guia de gaveta integrada, VarioSpace
- Gaveta superior com função de inclinação conveniente
- Bandeja de cubos de gelo
- Armazenamento em caso de avaria: 16 hr
- Capacidade de congelação em 24h: 18 kg

Vantagens das funcionalidades
- Elemento de aquecimento na parede do lado direito, adequado à combinação com outros frigoríficos, congeladores e/ou garrafeiras
- Puxador vertical integrado
- Puxadores de transporte, à frente e atrás, rodas de transporte atrás
- Pés ajustáveis à frente
- Dobradiça de porta reversível, esquerda
- Borracha substituível

SRbdd 5220

Classe de eficiência energética:	D [1]
Consumo de energia ano / 24 h:	**98 / 0,268 kWh** [1]
Capacidade útil total [2]:	**399 l**
Nível de ruído / Classe de emissão de ruído:	**35 dB(A) / B, SuperSilent**
Classe climática:	**SN-T (entre +10 °C to +43 °C)**
Porta / laterais:	**BlackSteel / Preto**
Dimensões exteriores em cm (A / L / P)	**185,5 / 59,7 / 67,5** [1]

Easy Fresh | Super Cool | Super Silent | Touch Display | Smart Device Ready

Controlo
- Visor LC monocromático por trás da porta, electrónica Touch
- Ecrã digital de temperatura
- SmartDeviceBox: acessório opcional
- Sinal de aviso em caso de anomalia: visual e acústico
- Alarme de porta: visual e acústico

Compartimento frigorífico
- PowerCooling com Ar Novo filtrado através de carvão activado
- Prateleiras de plástico, Bandeja para ovos, FlexCube
- 6 prateleiras GlassLine, das quais 1 são divididas
- VarioSafe
- Prateleira para garrafas
- Iluminação LED no tecto
- 1 gaveta EasyFresh-Safe com guia de gaveta integrada
- 1 com gavetas para vegetais e espaço para frutas

Vantagens das funcionalidades
- Elemento de aquecimento na parede do lado esquerdo, adequado à combinação com outros frigoríficos, congeladores e/ou garrafeiras
- Puxador vertical integrado
- Puxadores de transporte, à frente e atrás, rodas de transporte atrás
- Pés ajustáveis à frente
- Porta de abertura reversível
- Borracha substituível

1 Para atingir o consumo nominal indicado tem que ser aplicado o elemento separador da parede. Com a aplicação deste elemento a profundidade do equipamento é aumentada em 1,5 cm. Caso este elemento não seja aplicado o aparelho mantém a sua operacionalidade, no entanto o consumo será superior ao consumo nominal indicado.

←123→

XRF 5220

Plus

SFNd 5227

Classe de eficiência energética:	D [1]
Consumo de energia ano / 24 h:	**199 / 0,545 kWh** [1]
Capacidade útil total [2]:	**277 l**
Nível de ruído / Classe de emissão de ruído:	**36 dB(A) / C**
Classe climática:	**SN-T (entre +10 °C to +43 °C)**
Funcionamento a temperatura ambiente -15 °C	
Porta / laterais:	**Branco / Branco**
Dimensões exteriores em cm (A / L / P)	**185,5 / 59,7 / 67,5** [1]

No Frost | Super Frost | Touch Display | Space Box | Vario Space | Easy Open | Smart Device Ready

Controlo
- Visor LC monocromático por trás da porta, electrónica Touch
- Ecrã digital de temperatura
- SmartDeviceBox: acessório opcional
- Sinal de aviso em caso de anomalia: visual e acústico
- Alarme de porta: visual e acústico

Compartimento congelador ✱✱✱✱
- 7 gavetas com guia de gaveta integrada, VarioSpace
- Gaveta superior com função de inclinação conveniente
- Bandeja de cubos de gelo
- Armazenamento em caso de avaria: 16 hr
- Capacidade de congelação em 24h: 18 kg

Vantagens das funcionalidades
- Elemento de aquecimento na parede do lado direito, adequado à combinação com outros frigoríficos, congeladores e/ou garrafeiras
- Puxador vertical integrado
- Puxadores de transporte, à frente e atrás, rodas de transporte atrás
- Pés ajustáveis à frente
- Dobradiça de porta reversível, esquerda
- Borracha substituível

SRd 5220

Classe de eficiência energética:	D [1]
Consumo de energia ano / 24 h:	**98 / 0,268 kWh** [1]
Capacidade útil total [2]:	**399 l**
Nível de ruído / Classe de emissão de ruído:	**35 dB(A) / B, SuperSilent**
Classe climática:	**SN-T (entre +10 °C to +43 °C)**
Porta / laterais:	**Branco / Branco**
Dimensões exteriores em cm (A / L / P)	**185,5 / 59,7 / 67,5** [1]

Easy Fresh | Super Cool | Super Silent | Touch Display | Smart Device Ready

Controlo
- Visor LC monocromático por trás da porta, electrónica Touch
- Ecrã digital de temperatura
- SmartDeviceBox: acessório opcional
- Sinal de aviso em caso de anomalia: visual e acústico
- Alarme de porta: visual e acústico

Compartimento frigorífico
- PowerCooling com Ar Novo filtrado através de carvão activado
- Prateleiras de plástico, Bandeja para ovos, FlexCube
- 6 prateleiras GlassLine, das quais 1 são divididas
- VarioSafe
- Prateleira para garrafas
- Iluminação LED no tecto
- 1 gaveta EasyFresh-Safe com guia de gaveta integrada
- 1 com gavetas para vegetais e espaço para frutas

Vantagens das funcionalidades
- Elemento de aquecimento na parede do lado esquerdo, adequado à combinação com outros frigoríficos, congeladores e/ou garrafeiras
- Puxador vertical integrado
- Puxadores de transporte, à frente e atrás, rodas de transporte atrás
- Pés ajustáveis à frente
- Porta de abertura reversível
- Borracha substituível

Cor / materiais opcionais
XRFsf 5220 em SteelFinish

2 De acordo com o Regulamento UE 2019/2016, mostramos o volume total como um número inteiro (arredondado para baixo) e o volume dos compartimentos do freezer e de alimentos frescos com uma casa decimal.
Pode encontrar toda a gama de classes de eficiência na página 11. De acordo com (UE) 2017/1369 6a.

Frigoríficos-Congeladores: Combinados

○ Série Pure ◇ Série Plus ⬡ Série Prime △ Série Peak

CBNsda 575i ⬡ Série Prime

Resumo das novas séries por tipo de instalação

- △ Série Peak
- ⬡ Série Prime
- ◇ Série Plus
- ○ Série Pure

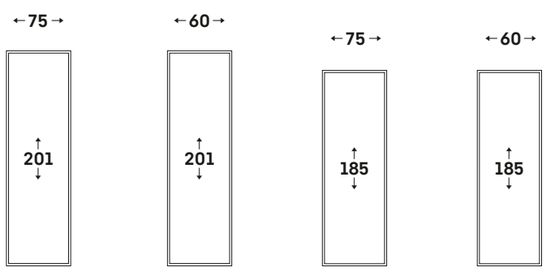

Combinados Frigorífico-congelador – BioFresh Professional

NoFrost				
HydroBreeze/Fish & Seafood/VarioTemp	CBNbsc 778i 84			
HydroBreeze/IceMaker/VarioTemp		CBNstb 579i 88		

Combinados Frigorífico-congelador – BioFresh

NoFrost				
IceMaker/VarioTemp				SBNsdd 526i 98
EasyTwist-Ice/VarioTemp		CBNbsa 575i 89	CBNsdc 765i 85	
		CBNsda 575i 89		
VarioTemp	CBNsda 775i 84			
EasyTwist-Ice		CBNbda 572i 90		
		CBNsda 572i 90		
		CBNsfc 572i 91		
		CBNa 572i 91		
		CBNc 5723 92		

Resumo da gama Frigoríficos-Congeladores: Combinados

- △ Série Peak
- ⬡ Série Prime
- ◇ Série Plus
- ○ Série Pure

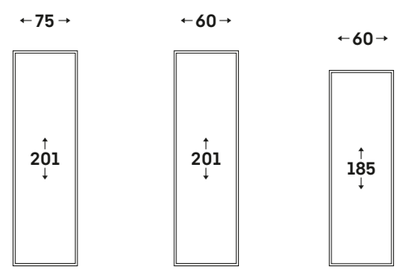

Combinados Frigorífico-congelador – EasyFresh

NoFrost				
IceMaker/VarioTemp	CNsdd 776i 85			
EasyTwist-Ice/VarioTemp	CNsdd 775i 86			
VarioTemp				SCNsdc 525i 99
EasyTwist-Ice	CNbdd 7723 87	CNbda 5723 93		
	CNsfd 7723 87	CNsda 5723 93		
	CNd 7723 87	CNsdb 5723 94		
		CNbdc 573i 94		
		CNsfc 573i 94		
		CNgbc 5723 95		
		CNgwc 5723 95		
	CNsfa 7723 86	CNsfd 5704 96	CNsdc 5203 100	
		CNd 5704 96	CNc 5203 100	
		CNsdc 5703 97	CNsfd 5203 101	
		CNc 5703 97	CNd 5203 101	
		CNsfd 5703 97		
		CNd 5703 97		

Frigoríficos-congeladores: Combinados

○ Série Pure

◇ Série Plus

⬡ Série Prime

△ Série Peak

	○ Série Pure	◇ Série Plus	⬡ Série Prime	△ Série Peak
Tecnologia de frescura	EasyFresh com guia de gaveta integrada	EasyFresh com guia de gaveta integrada	EasyFresh **com guias telescópicas**	EasyFresh com guias telescópicas
		BioFresh com guias telescópicas	BioFresh **com SoftTelescopic**	**BioFresh Professional** com SoftTelescopic
				HydroBreeze
				Compartimento Fish & Seafood
	DuoCooling	DuoCooling	DuoCooling	DuoCooling
	Filtro FreshAir	Filtro FreshAir	Filtro FreshAir	Filtro FreshAir
			VarioTemp	VarioTemp
	NoFrost	NoFrost	NoFrost	NoFrost **com extrações telescópicas**
Conforto e flexibilidade		**Placa de vidro divisível**	Placa de vidro divisível	Placa de vidro divisível
			Amortecedor de fecho SoftSystem	Amortecedor de fecho SoftSystem
		VarioSafe	VarioSafe	VarioSafe
			VarioBoxes	VarioBoxes
			Caixa para manteiga	Caixa para manteiga
	Suporte para ovos	Suporte para ovos	Suporte para ovos	Suporte para ovos
	Prateleira para garrafas	Prateleira para garrafas	Prateleira para garrafas	Prateleira para garrafas
		Cuvete de gelo	Cuvete de gelo **com tampa**	Cuvete de gelo com tampa
				FlexSystem
Design	Iluminação de teto da zona de refrigeração	Iluminação de teto da zona de refrigeração	**LightTower**	LightTower
			Iluminação do compartimento BioFresh	Iluminação do compartimento BioFresh
			Iluminação do congelador	Iluminação do congelador
				Iluminação do IceMaker
				Iluminação do ventilador
			Painel traseiro SmartSteel	Painel traseiro SmartSteel
				Porta interior SmartSteel
	Vidro transparente	Vidro transparente	**Vidro acetinado**	Vidro acetinado
	Prateleiras com aspeto de aço inoxidável	Prateleiras com aspeto de aço inoxidável	**Prateleiras de vidro e aço inoxidável**	Prateleiras de vidro e aço inoxidável
	Ecrã Touch	Ecrã Touch	**Ecrã Touch & Swipe**	Ecrã Touch & Swipe
	Visor atrás da porta	Ecrã atrás da porta ou **ecrã na porta**	Ecrã atrás da porta ou ecrã na porta	Ecrã atrás da porta ou ecrã na porta
	Puxadores embutidos	Puxadores embutidos	**Puxadores com mecanismo de abertura**	Puxadores embutidos
Conectividade (SmartDeviceBox)	de instalação posterior	de instalação posterior ou **integrada** (modelos "i")	de instalação posterior ou integrada (modelos "i")	de instalação posterior ou integrada (modelos "i")
Água e gelo		**IceMaker ou EasyTwist-Ice**	IceMaker ou EasyTwist-Ice	IceMaker
				InfinitySpring

O equipamento diferenciador é **destacado** na série superior seguinte.

Os equipamentos de série referidos podem variar consoante o modelo. Pode encontrar os detalhes na descrição do modelo.

Qualidade em todos os detalhes

BioFresh con HydroBreeze

Gostaria de refrigerar frutas e legumes como um verdadeiro profissional? O HydroBreeze irá surpreendê-lo: a névoa fria, combinada com a temperatura de 0 °C no compartimento Safe, oferece aos seus alimentos um toque extra para uma conservação prolongada. E proporciona um efeito visual surpreendente. O HydroBreeze é ativado a cada 90 minutos durante 4 segundos e durante 8 segundos em caso de abertura da porta.

EasyFresh

O nosso EasyFresh-Safe é a garantia de frescura em sua casa. Quer sejam frutas ou legumes não embalados: este é o local de armazenamento ideal. Com os alimentos no seu interior e graças à eficiência do fecho, a humidade do ar no compartimento Safe aumenta. Desta forma, os alimentos permanecem frescos durante mais tempo.

Fish & Seafood-Safe

Este mantém-se fresco na sua arca congeladora da Liebherr! Porque, no Fish & Seafood-Safe, o peixe e o marisco são armazenados de forma tão profissional como na peixaria a uma temperatura ideal de -2 °C. Ajuste o intervalo da zona de -2 °C, conforme necessário, e armazene carne e produtos lácteos na superfície restante a uma temperatura ideal de 0 °C. Uma indicação LED mostra que a zona de -2 °C está atualmente ativa.

InfinitySpring

Uma fonte com água potável fresca e pura na sua cozinha: o InfinitySpring parece saído de um conto de fadas. O dispensador de água permite retirar água sem pingos e garante o fornecimento de água fresca e pura. É muito simples, basta pressionar o painel com a jarra ou o copo e poderá desfrutar da sua água. Desta forma, poderá evitar a compra de garrafas de água e agir de forma sustentável.

PowerCooling-System

Gostaria de ter a certeza de que a refrigeração é distribuída uniformemente no seu aparelho de refrigeração? É para isso que serve o sistema PowerCooling: o ventilador, tão potente quanto silencioso, distribui o ar frio de forma eficiente por todo o compartimento frigorífico.

Ecrã Touch & Swipe

O controlo do seu Liebherr na ponta dos dedos: graças ao ecrã Touch & Swipe, poderá utilizar o seu frigorífico de uma forma extremamente simples e intuitiva. A partir do ecrã a cores poderá selecionar facilmente funções como "SuperCool", através de gestos como tocar ou percorrer. E como a mesma facilidade, poderá regular igualmente a temperatura. E quando não utilizar ativamente o ecrã? Este irá apresentar-lhe a temperatura atual.

SoftSystem

Do pequeno-almoço ao lanche da meia-noite – há motivos de sobra para abrir e fechar o frigorífico. E com o seu Liebherr é ainda mais divertido: graças ao SoftSystem, a porta do frigorífico fecha com suavidade e segurança, sem descurar a leveza e o silêncio. As garrafas armazenadas na porta interior permanecem seguras – nada balança ou oscila.

Iluminação LED de teto

A iluminação LED de teto ilumina o interior de forma descendente, para que tenha uma boa visibilidade dos seus alimentos. A iluminação extra que precisava: os LED encontram-se posicionados à frente das placas de vidro, para que o frigorífico fique totalmente iluminado, mesmo que se encontre cheio.

Puxador integrado

Especial e funcional: graças à pega moldada comprida vertical ergonomicamente posicionada, pode abrir o aparelho facilmente. Além disso, o design moderno e purista permite uma integração perfeita na sua cozinha sem puxadores.

VarioTemp

Graças ao VarioTemp, poderá desfrutar de uma verdadeira sensação de liberdade ao armazenar alimentos na sua combinação de equipamentos de refrigeração e congelação. Desta forma, poderá regular a temperatura no congelador de forma precisa entre -2 °C e +14 °C e utilizar o congelador como zona de refrigeração adicional. Por exemplo, a curto prazo para bebidas e petiscos em festas – ou de forma permanente, por exemplo, como compartimento-cave para armazenar batatas.

LightTower

Regozije-se com o espaço interior otimamente iluminado: as LightTower iluminam de forma ideal os seus alimentos e estão posicionadas de forma a que mesmo com o seu frigorífico cheio consiga iluminar a grande maioria do seu interior. As LightTower estão integradas nas paredes laterais deixando mais espaço para os seus alimentos.

IceMaker com ligação fixa à água

Ainda há cubos de gelo? Com o IceMaker, esta pergunta é supérflua. Com o IceMaker com conexão à rede de água, a água vem diretamente da torneira. Graças à função MaxIce, você pode produzir até 1,5 kg de cubos de gelo por dia. Com a divisória flexível do compartimento de gelo, você pode dividir o compartimento como quiser e, assim, variar a quantidade de cubos de gelo armazenados de forma fácil e conforme necessário!

As características mostradas dependem do modelo; a descrição aplica-se ao modelo.

←75→

CBNbsc 778i
Peak

Classe de eficiência energética:	C [1]
Consumo de energia ano / 24 h:	**203 / 0,556 kWh** [1]
Capacidade útil total [2]:	**473 l**
Capacidade útil:	Refrigerador: **208,7 l** / BioFresh: **126,2 l** / Congelador: **138 l**
Nível de ruído / Classe de emissão de ruído:	**34 dB(A) / B, SuperSilent**
Classe climática:	**SN-T (entre +10 °C to +43 °C)**
Porta / laterais:	**BlackSteel / BlackSteel**
Dimensões exteriores em cm (A / L / P)	**201,5 / 74,7 / 67,5** [1]

Bio Fresh Professional · Hydro Breeze · Fish & Seafood · Duo Cooling · No Frost · Super Cool · Super Frost · Vario Temp · Glass & Steel Interior · Light Tower · Soft System · Soft-Telescopic Rails · Super Silent · Touch & Swipe Display · Vario Space · Smart Device

Controlo
- TFT 2,4" - ecrã a cores na porta - Tecnologia Touch & Swipe
- Ecrã digital de temperatura para o frigorífico, BioFresh e congelador
- SmartDeviceBox incluída
- Sinal de aviso em caso de anomalia: visual e acústico
- Alarme de porta: visual e acústico

Compartimento frigorífico e BioFresh
- PowerCooling com Ar Novo filtrado através de carvão activado e Ambilight
- Prateleira GlassLine com suporte de garrafas, compartimientos VarioBox extraiveis, Bandeja de ovos ajustável, Manteigueira
- 2 prateleiras GlassLine, das quais 1 são divididas
- VarioSafe
- Prateleira para garrafas
- Painel de luz em ambos os lados
- Iluminação LED no BioFresh
- 2 gavetas BioFresh-Safe com SoftTelescopic, 1 Fruit & Vegetable-Safe (fruta e vegetais) com HydroBreeze, 1 Fish & Seafood-Safe (peixe e marisco), 1 FlexSystem

Compartimento congelador ✱✱✱
- 3 gavetas em calhas telescópicas, VarioSpace
- Tabuleiro de gelo com tampa
- Iluminação LED
- Armazenamento em caso de avaria: 20 hr
- Capacidade de congelação em 24h: 10 kg

Vantagens das funcionalidades
- Puxadores verticais integrados
- Puxadores de transporte, à frente e atrás, rodas de transporte atrás
- Pés ajustáveis à frente
- Porta de abertura reversível
- Borracha substituível
- Parede traseira e porta interna em BlackSteel

←75→

CBNsda 775i
Prime

Classe de eficiência energética:	A [1]
Consumo de energia ano / 24 h:	**130 / 0,356 kWh** [1]
Capacidade útil total [2]:	**473 l**
Capacidade útil:	Refrigerador: **208,7 l** / BioFresh: **126,9 l** / Congelador: **138 l**
Nível de ruído / Classe de emissão de ruído:	**33 dB(A) / B, SuperSilent**
Classe climática:	**SN-T (entre +10 °C to +43 °C)**
Porta / laterais:	**SmartSteel / Cinzento**
Dimensões exteriores em cm (A / L / P)	**201,5 / 74,7 / 67,5** [1]

Bio Fresh · Duo Cooling · No Frost · Super Cool · Super Frost · Vario Temp · Glass & Steel Interior · Light Tower · Soft System · Soft-Telescopic Rails · Super Silent · Touch & Swipe Display · Vario Space · Smart Device

Controlo
- TFT 2,4" - ecrã a cores na porta - Tecnologia Touch & Swipe
- Ecrã digital de temperatura para o frigorífico, BioFresh e congelador
- SmartDeviceBox incluída
- Sinal de aviso em caso de anomalia: visual e acústico
- Alarme de porta: visual e acústico

Compartimento frigorífico e BioFresh
- PowerCooling com Ar Novo filtrado através de carvão activado
- Prateleira GlassLine com suporte de garrafas, compartimientos VarioBox extraiveis, Bandeja de ovos ajustável, Manteigueira
- 2 prateleiras GlassLine, das quais 1 são divididas
- VarioSafe
- Prateleira para garrafas
- Painel de luz em ambos os lados
- Iluminação LED no BioFresh
- 2 gavetas BioFresh-Safe com SoftTelescopic, 1 Fruit & Vegetable-Safe (fruta e vegetais), 1 Meat & Dairy-Safe (carne e laticínios)

Compartimento congelador ✱✱✱
- 3 gavetas, VarioSpace
- Bandeja de cubos de gelo
- Iluminação LED
- Armazenamento em caso de avaria: 20 hr
- Capacidade de congelação em 24h: 10 kg
- 2 acumuladores de frio
- Acessórios em vidro de segurança

Vantagens das funcionalidades
- Puxadores SlimLine com mecanismo de abertura integrado
- Puxadores de transporte, à frente e atrás, rodas de transporte atrás
- Pés ajustáveis à frente
- Porta de abertura reversível
- Borracha substituível
- Parede traseira em aço inoxidável com SmartSteel

1 Para atingir o consumo nominal indicado tem que ser aplicado o elemento separador da parede. Com a aplicação deste elemento a profundidade do equipamento é aumentada em 1,5 cm. Caso este elemento não seja aplicado o aparelho mantém a sua operacionalidade, no entanto o consumo será superior ao consumo nominal indicado.

←75→

CBNsdc 765i
Prime

Classe de eficiência energética:	C [1]
Consumo de energia ano / 24 h:	**189 / 0,517 kWh** [1]
Capacidade útil total [2]:	**423 l**
Capacidade útil:	Refrigerador: **216,3 l** / BioFresh: **68,7 l** / Congelador: **138 l**
Nível de ruído / Classe de emissão de ruído:	**34 dB(A) / B, SuperSilent**
Classe climática:	**SN-T (entre +10 °C to +43 °C)**
Porta / laterais:	**SmartSteel / Cinzento**
Dimensões exteriores em cm (A / L / P)	**185,5 / 74,7 / 67,5** [1]

Bio Fresh · Duo Cooling · No Frost · Super Cool · Super Frost · Vario Temp · Glass & Steel Interior · Light Tower · Easy Twist Ice · Soft System · Soft-Telescopic Rails · Super Silent · Touch & Swipe Display · Vario Space · Smart Device

Controlo
- TFT 2,4" - ecrã a cores por trás da porta - Tecnologia Touch & Swipe
- Ecrã digital de temperatura para o frigorífico, BioFresh e congelador
- SmartDeviceBox incluída
- Sinal de aviso em caso de anomalia: visual e acústico
- Alarme de porta: visual e acústico

Compartimento frigorífico e BioFresh
- PowerCooling com Ar Novo filtrado através de carvão activado
- Prateleira GlassLine com suporte de garrafas, compartimientos VarioBox extraiveis, Bandeja de ovos ajustável, Manteigueira
- 3 prateleiras GlassLine, das quais 1 são divididas
- VarioSafe
- Prateleira para garrafas
- Painel de luz em ambos os lados
- Iluminação LED no BioFresh
- 1 gaveta BioFresh-Safe com SoftTelescopic, 1 Fruit & Vegetable-Safe (fruta e vegetais)

Compartimento congelador ✱✱✱
- 3 gavetas, VarioSpace
- EasyTwist-Ice
- Iluminação LED
- Armazenamento em caso de avaria: 20 hr
- Capacidade de congelação em 24h: 10 kg
- Acessórios em vidro de segurança

Vantagens das funcionalidades
- Puxadores SlimLine com mecanismo de abertura integrado
- Puxadores de transporte, à frente e atrás, rodas de transporte atrás
- Pés ajustáveis à frente
- Porta de abertura reversível
- Borracha substituível
- Parede traseira em aço inoxidável com SmartSteel

←75→

CNsdd 776i
Prime

Classe de eficiência energética:	D [1]
Consumo de energia ano / 24 h:	**232 / 0,635 kWh** [1]
Capacidade útil total [2]:	**487 l**
Capacidade útil:	Refrigerador: **349,1 l** / Congelador: **139 l**
Nível de ruído / Classe de emissão de ruído:	**34 dB(A) / B, SuperSilent**
Classe climática:	**SN-T (entre +10 °C to +43 °C)**
Porta / laterais:	**SmartSteel / Cinzento**
Dimensões exteriores em cm (A / L / P)	**201,5 / 74,7 / 67,5** [1]

Easy Fresh · Duo Cooling · No Frost · Super Cool · Super Frost · Vario Temp · Glass & Steel Interior · Light Tower · Ice Maker · Soft System · Super Silent · Touch & Swipe Display · Vario Space · Smart Device

Controlo
- TFT 2,4" - ecrã a cores por trás da porta - Tecnologia Touch & Swipe
- Ecrã digital de temperatura para o frigorífico e congelador
- SmartDeviceBox incluída
- Sinal de aviso em caso de anomalia: visual e acústico
- Alarme de porta: visual e acústico

Compartimento frigorífico
- PowerCooling com Ar Novo filtrado através de carvão activado
- Prateleira GlassLine com suporte de garrafas, compartimientos VarioBox extraiveis, Bandeja de ovos ajustável, Manteigueira
- 5 prateleiras GlassLine, das quais 1 são divididas
- VarioSafe
- Prateleira para garrafas
- Painel de luz em ambos os lados
- 1 gaveta EasyFresh-Safe em calhas telescópicas

Compartimento congelador ✱✱✱
- 3 gavetas, VarioSpace
- IceMaker com ligação de 3/4" à rede de água
- Produção de gelo em 24 h: 1,2 kg
- Reservatório de cubos de gelo: 5,4 kg
- Iluminação LED
- Armazenamento em caso de avaria: 20 hr
- Capacidade de congelação em 24h: 10 kg
- Acessórios em vidro de segurança

Vantagens das funcionalidades
- Puxadores SlimLine com mecanismo de abertura integrado
- Puxadores de transporte, à frente e atrás, rodas de transporte atrás
- Pés ajustáveis à frente
- Porta de abertura reversível
- Borracha substituível
- Parede traseira em aço inoxidável com SmartSteel

2 De acordo com o Regulamento UE 2019/2016, mostramos o volume total como um número inteiro (arredondado para baixo) e o volume dos compartimentos do freezer e de alimentos frescos com uma casa decimal.
Pode encontrar toda a gama de classes de eficiência na página 11. De acordo com (UE) 2017/1369 6a.

←75→

CNsdd 775i
Prime

Classe de eficiência energética:	D [1]
Consumo de energia ano / 24 h:	**231 / 0,632 kWh** [1]
Capacidade útil total [2]:	**487 l**
Capacidade útil:	Refrigerador: **349,1 l** / Congelador: **138 l**
Nível de ruído / Classe de emissão de ruído:	**34 dB(A) / B, SuperSilent**
Classe climática:	**SN-T (entre +10 °C to +43 °C)**
Porta / laterais:	**SmartSteel / Cinzento**
Dimensões exteriores em cm (A / L / P)	**201,5 / 74,7 / 67,5** [1]

Easy Fresh · Duo Cooling · No Frost · Super Cool · Super Frost · Vario Temp · Glass & Steel Interior · Light Tower · Easy Twist Ice · Soft System · Super Silent · Touch & Swipe Display · Vario Space · Smart Device

Controlo
- TFT 2,4" - ecrã a cores por trás da porta - Tecnologia Touch & Swipe
- Ecrã digital de temperatura para o frigorífico e congelador
- SmartDeviceBox incluída
- Sinal de aviso em caso de anomalia: visual e acústico
- Alarme de porta: visual e acústico

Compartimento frigorífico
- PowerCooling com Ar Novo filtrado através de carvão activado
- Prateleira GlassLine com suporte de garrafas, compartimientos VarioBox extraiveis, Bandeja de ovos ajustável, Manteigueira
- 5 prateleiras GlassLine, das quais 1 são divididas
- VarioSafe
- Prateleira para garrafas
- Painel de luz em ambos os lados
- 1 gaveta EasyFresh-Safe em calhas telescópicas

Compartimento congelador ✱✱✱
- 3 gavetas, VarioSpace
- EasyTwist-Ice
- Iluminação LED
- Armazenamento em caso de avaria: 20 hr
- Capacidade de congelação em 24h: 10 kg
- Acessórios em vidro de segurança

Vantagens das funcionalidades
- Puxadores SlimLine com mecanismo de abertura integrado
- Puxadores de transporte, à frente e atrás, rodas de transporte atrás
- Pés ajustáveis à frente
- Porta de abertura reversível
- Borracha substituível
- Parede traseira em aço inoxidável com SmartSteel

←75→

CNsfa 7723
Plus

Classe de eficiência energética:	A [1]
Consumo de energia ano / 24 h:	**118 / 0,323 kWh** [1]
Capacidade útil total [2]:	**485 l**
Capacidade útil:	Refrigerador: **347,7 l** / Congelador: **138 l**
Nível de ruído / Classe de emissão de ruído:	**35 dB(A) / B, SuperSilent**
Classe climática:	**SN-T (entre +10 °C to +43 °C)**
Porta / laterais:	**SteelFinish / Cinzento**
Dimensões exteriores em cm (A / L / P)	**201,5 / 74,7 / 67,5** [1]

Easy Fresh · Duo Cooling · No Frost · Super Cool · Super Frost · Super Silent · Touch Display · Vario Space · Smart Device Ready

Controlo
- Visor LC monocromático por trás da porta, electrónica Touch
- Ecrã digital de temperatura para o frigorífico e congelador
- SmartDeviceBox: acessório opcional
- Sinal de aviso em caso de anomalia: visual e acústico
- Alarme de porta: visual e acústico

Compartimento frigorífico
- PowerCooling com Ar Novo filtrado através de carvão activado
- Prateleira GlassLine com suporte de garrafas, Bandeja para ovos, FlexCube
- 5 prateleiras GlassLine, das quais 1 são divididas
- VarioSafe
- Prateleira para garrafas
- Iluminação LED no tecto
- 1 gaveta EasyFresh-Safe com guia de gaveta integrada

Compartimento congelador ✱✱✱
- 3 gavetas, VarioSpace
- Bandeja de cubos de gelo
- Armazenamento em caso de avaria: 20 hr
- Capacidade de congelação em 24h: 10 kg
- Acessórios em vidro de segurança

Vantagens das funcionalidades
- Puxadores verticais integrados
- Puxadores de transporte, à frente e atrás, rodas de transporte atrás
- Pés ajustáveis à frente
- Porta de abertura reversível
- Borracha substituível

1 Para atingir o consumo nominal indicado tem que ser aplicado o elemento separador da parede. Com a aplicação deste elemento a profundidade do equipamento é aumentada em 1,5 cm. Caso este elemento não seja aplicado o aparelho mantém a sua operacionalidade, no entanto o consumo será superior ao consumo nominal indicado.

←75→

CNbdd 7723
Plus

Classe de eficiência energética:	D [1]
Consumo de energia ano / 24 h:	**231 / 0,632 kWh** [1]
Capacidade útil total [2]:	**485 l**
Capacidade útil:	Refrigerador: **347,7 l** / Congelador: **138 l**
Nível de ruído / Classe de emissão de ruído:	**35 dB(A) / B, SuperSilent**
Classe climática:	**SN-T (entre +10 °C to +43 °C)**
Porta / laterais:	**BlackSteel / Preto**
Dimensões exteriores em cm (A / L / P)	**201,5 / 74,7 / 67,5** [1]

Easy Fresh · Duo Cooling · No Frost · Super Cool · Super Frost · Easy Twist Ice · Super Silent · Touch Display · Vario Space · Smart Device Ready

Controlo
- Visor LC monocromático por trás da porta, electrónica Touch
- Ecrã digital de temperatura para o frigorífico e congelador
- SmartDeviceBox: acessório opcional
- Sinal de aviso em caso de anomalia: visual e acústico
- Alarme de porta: visual e acústico

Compartimento frigorífico
- PowerCooling com Ar Novo filtrado através de carvão activado
- Prateleira GlassLine com suporte de garrafas, Bandeja para ovos, FlexCube
- 5 prateleiras GlassLine, das quais 1 são divididas
- VarioSafe
- Prateleira para garrafas
- Iluminação LED no tecto
- 1 gaveta EasyFresh-Safe com guia de gaveta integrada

Compartimento congelador ✱✱✱
- 3 gavetas, VarioSpace
- EasyTwist-Ice
- Armazenamento em caso de avaria: 20 hr
- Capacidade de congelação em 24h: 10 kg
- Acessórios em vidro de segurança

Vantagens das funcionalidades
- Puxadores verticais integrados
- Puxadores de transporte, à frente e atrás, rodas de transporte atrás
- Pés ajustáveis à frente
- Porta de abertura reversível
- Borracha substituível

←75→

CNsfd 7723
Plus

Classe de eficiência energética:	D [1]
Consumo de energia ano / 24 h:	**231 / 0,632 kWh** [1]
Capacidade útil total [2]:	**485 l**
Capacidade útil:	Refrigerador: **347,7 l** / Congelador: **138 l**
Nível de ruído / Classe de emissão de ruído:	**35 dB(A) / B, SuperSilent**
Classe climática:	**SN-T (entre +10 °C to +43 °C)**
Porta / laterais:	**SteelFinish / Cinzento**
Dimensões exteriores em cm (A / L / P)	**201,5 / 74,7 / 67,5** [1]

Easy Fresh · Duo Cooling · No Frost · Super Cool · Super Frost · Easy Twist Ice · Super Silent · Touch Display · Vario Space · Smart Device Ready

Controlo
- Visor LC monocromático por trás da porta, electrónica Touch
- Ecrã digital de temperatura para o frigorífico e congelador
- SmartDeviceBox: acessório opcional
- Sinal de aviso em caso de anomalia: visual e acústico
- Alarme de porta: visual e acústico

Compartimento frigorífico
- PowerCooling com Ar Novo filtrado através de carvão activado
- Prateleira GlassLine com suporte de garrafas, Bandeja para ovos, FlexCube
- 5 prateleiras GlassLine, das quais 1 são divididas
- VarioSafe
- Prateleira para garrafas
- Iluminação LED no tecto
- 1 gaveta EasyFresh-Safe com guia de gaveta integrada

Compartimento congelador ✱✱✱
- 3 gavetas, VarioSpace
- EasyTwist-Ice
- Armazenamento em caso de avaria: 20 hr
- Capacidade de congelação em 24h: 10 kg
- Acessórios em vidro de segurança

Vantagens das funcionalidades
- Puxadores verticais integrados
- Puxadores de transporte, à frente e atrás, rodas de transporte atrás
- Pés ajustáveis à frente
- Porta de abertura reversível
- Borracha substituível

Cor / materiais opcionais
CNd 7723 em Branco

2 De acordo com o Regulamento UE 2019/2016, mostramos o volume total como um número inteiro (arredondado para baixo) e o volume dos compartimentos do freezer e de alimentos frescos com uma casa decimal.
Pode encontrar toda a gama de classes de eficiência na página 11. De acordo com (UE) 2017/1369 6a.

←60→

SWNbsd 529i
Peak

Classe de eficiência energética:	D [1]
Consumo de energia ano / 24 h:	**190 / 0,520 kWh** [1]
Capacidade útil total [2]:	**303 l**
Capacidade útil:	Garrafeira: **171,1 l** / Congelador: **133 l**
Nível de ruído / Classe de emissão de ruído:	**36 dB(A) / C**
Classe climática:	**SN-T (entre +10 °C to +43 °C)**
Porta / laterais:	**BlackSteel / BlackSteel**
Dimensões exteriores em cm (A / L / P)	**185,5 / 59,7 / 67,5** [1]

Wine · No Frost · Super Frost · Glass & Steel Interior · Light Tower · Ice Maker · Soft System · Touch & Swipe Display · Vario Space · Smart Device

Controlo
- TFT 2,4" - ecrã a cores por trás da porta - Tecnologia Touch & Swipe
- Ecrã digital de temperatura para garrafeira e congelador
- SmartDeviceBox incluída
- Sinal de aviso em caso de anomalia: visual e acústico
- Alarme de porta: visual e acústico

Compartimento congelador ✱✱✱✱
- 4 gavetas, das quais 3 em calhas telescópicas, VarioSpace
- IceMaker com ligação de 3/4" à rede de água, Iluminação LED
- Produção de gelo em 24 h: 1,2 kg
- Reservatório de cubos de gelo: 5,4 kg
- Iluminação LED
- Armazenamento em caso de avaria: 20 hr
- Capacidade de congelação em 24h: 10 kg
- Acessórios em vidro de segurança

Compartimento para vinhos
- 3 zonas de temperaturas, as quais podem ser reguladas entre +5 °C to +20 °C
- 3 circuitos de arrefecimento reguláveis
- Arrefecimento por convecção, ar novo fornecido através de filtro de carvão activado
- Regulação de humidade através do ventilador
- Painel de luz em ambos os lados permanentemente ligada, regulada por Dimmer
- 6 prateleiras, as quais 4 sobre calhas telecópicas

Vantagens das funcionalidades
- Elemento de aquecimento na parede do lado direito, adequado à combinação com outros frigoríficos, congeladores e/ou garrafeiras
- Puxadores SlimLine com mecanismo de abertura integrado
- Puxadores de transporte, à frente e atrás, rodas de transporte atrás
- Pés ajustáveis à frente
- Dobradiça de porta reversível, esquerda
- Borracha substituível
- Parede traseira em BlackSteel

Cor / materiais opcionais
SWNstd 529i em SmartSteel

reddot winner 2022

←60→

CBNstb 579i
Peak

Classe de eficiência energética:	B [1]
Consumo de energia ano / 24 h:	**144 / 0,394 kWh** [1]
Capacidade útil total [2]:	**362 l**
Capacidade útil:	Refrigerador: **160,3 l** / BioFresh: **98,7 l** / Congelador: **104 l**
Nível de ruído / Classe de emissão de ruído:	**33 dB(A) / B, SuperSilent**
Classe climática:	**SN-T (entre +10 °C to +43 °C)**
Porta / laterais:	**SmartSteel / SmartSteel**
Dimensões exteriores em cm (A / L / P)	**201,5 / 59,7 / 67,5** [1]

Bio Fresh Professional · Hydro Breeze · Duo Cooling · No Frost · Super Cool · Super Frost · Vario Temp · Glass & Steel Interior · Light Tower · Infinity Spring · Ice Maker · Soft System · Soft-Telescopic Rails · Super Silent · Touch & Swipe Display · Vario Space · Smart Device

Controlo
- TFT 2,4" - ecrã a cores na porta - Tecnologia Touch & Swipe
- Ecrã digital de temperatura para o frigorífico, BioFresh e congelador
- SmartDeviceBox incluída
- Sinal de aviso em caso de anomalia: visual e acústico
- Alarme de porta: visual e acústico

Compartimento frigorífico e BioFresh
- PowerCooling com Ar Novo filtrado através de carvão activado e Ambilight
- Prateleira GlassLine com suporte de garrafas, compartimientos VarioBox extraiveis, Bandeja de ovos ajustável, Manteigueira
- 2 prateleiras GlassLine, das quais 1 são divididas
- VarioSafe
- Prateleira para garrafas
- Painel de luz em ambos os lados
- Iluminação LED no BioFresh
- 2 gavetas BioFresh-Safe com SoftTelescopic, 1 Fruit & Vegetable-Safe (fruta e vegetais) com HydroBreeze, 1 Meat & Dairy-Safe (carne e laticínios), 1 FlexSystem
- InfinitySpring com ligação de 3/4" à rede de água

Compartimento congelador ✱✱✱✱
- 3 gavetas, das quais 2 em calhas telescópicas, VarioSpace
- IceMaker com ligação de 3/4" à rede de água, Iluminação LED
- Produção de gelo em 24 h: 1,2 kg
- Reservatório de cubos de gelo: 5,4 kg
- Iluminação LED
- Armazenamento em caso de avaria: 20 hr
- Capacidade de congelação em 24h: 10 kg
- Acessórios em vidro de segurança

Vantagens das funcionalidades
- Puxadores verticais integrados
- Puxadores de transporte, à frente e atrás, rodas de transporte atrás
- Pés ajustáveis à frente
- Porta de abertura reversível
- Borracha substituível
- Parede traseira e porta interna em aço inoxidável com SmartSteel

1 Para atingir o consumo nominal indicado tem que ser aplicado o elemento separador da parede. Com a aplicação deste elemento a profundidade do equipamento é aumentada em 1,5 cm. Caso este elemento não seja aplicado o aparelho mantém a sua operacionalidade, no entanto o consumo será superior ao consumo nominal indicado.

←60→

CBNbsa 575i
Prime

Classe de eficiência energética:	A [1]
Consumo de energia ano / 24 h:	**116 / 0,317 kWh** [1]
Capacidade útil total [2]:	**362 l**
Capacidade útil:	Refrigerador: **159,9 l** / BioFresh: **99,2 l** / Congelador: **103 l**
Nível de ruído / Classe de emissão de ruído:	**33 dB(A) / B, SuperSilent**
Classe climática:	**SN-T (entre +10 °C to +43 °C)**
Porta / laterais:	**BlackSteel / BlackSteel**
Dimensões exteriores em cm (A / L / P)	**201,5 / 59,7 / 67,5** [1]

Bio Fresh · Duo Cooling · No Frost · Super Cool · Super Frost · Vario Temp · Glass & Steel Interior · Light Tower · Soft System · Soft-Telescopic Rails · Super Silent · Touch & Swipe Display · Vario Space · Smart Device

Controlo
- TFT 2,4" - ecrã a cores por trás da porta - Tecnologia Touch & Swipe
- Ecrã digital de temperatura para o frigorífico, BioFresh e congelador
- SmartDeviceBox incluída
- Sinal de aviso em caso de anomalia: visual e acústico
- Alarme de porta: visual e acústico

Compartimento frigorífico e BioFresh
- PowerCooling com Ar Novo filtrado através de carvão activado
- Prateleira GlassLine com suporte de garrafas, compartimientos VarioBox extraiveis, Bandeja de ovos ajustável, Manteigueira
- 2 prateleiras GlassLine, das quais 1 são divididas
- VarioSafe
- Prateleira para garrafas
- Painel de luz em ambos os lados
- Iluminação LED no BioFresh
- 2 gavetas BioFresh-Safe com SoftTelescopic, 1 Fruit & Vegetable-Safe (fruta e vegetais), 1 Meat & Dairy-Safe (carne e laticínios)

Compartimento congelador ✱✱✱✱
- 3 gavetas, VarioSpace
- Tabuleiro de gelo com tampa
- Iluminação LED
- Armazenamento em caso de avaria: 20 hr
- Capacidade de congelação em 24h: 10 kg
- Acessórios em vidro de segurança

Vantagens das funcionalidades
- Puxadores SlimLine com mecanismo de abertura integrado em BlackSteel-Look
- Puxadores de transporte, à frente e atrás, rodas de transporte atrás
- Pés ajustáveis à frente
- Porta de abertura reversível
- Borracha substituível
- Parede traseira em BlackSteel

←60→

CBNsda 575i
Prime

Classe de eficiência energética:	A [1]
Consumo de energia ano / 24 h:	**116 / 0,317 kWh** [1]
Capacidade útil total [2]:	**362 l**
Capacidade útil:	Refrigerador: **159,9 l** / BioFresh: **99,2 l** / Congelador: **103 l**
Nível de ruído / Classe de emissão de ruído:	**33 dB(A) / B, SuperSilent**
Classe climática:	**SN-T (entre +10 °C to +43 °C)**
Porta / laterais:	**SmartSteel / Cinzento**
Dimensões exteriores em cm (A / L / P)	**201,5 / 59,7 / 67,5** [1]

Bio Fresh · Duo Cooling · No Frost · Super Cool · Super Frost · Vario Temp · Glass & Steel Interior · Light Tower · Easy Twist Ice · Soft System · Soft-Telescopic Rails · Super Silent · Touch & Swipe Display · Vario Space · Smart Device

Controlo
- TFT 2,4" - ecrã a cores por trás da porta - Tecnologia Touch & Swipe
- Ecrã digital de temperatura para o frigorífico, BioFresh e congelador
- SmartDeviceBox incluída
- Sinal de aviso em caso de anomalia: visual e acústico
- Alarme de porta: visual e acústico

Compartimento frigorífico e BioFresh
- PowerCooling com Ar Novo filtrado através de carvão activado
- Prateleira GlassLine com suporte de garrafas, compartimientos VarioBox extraiveis, Bandeja de ovos ajustável, Manteigueira
- 2 prateleiras GlassLine, das quais 1 são divididas
- VarioSafe
- Prateleira para garrafas
- Painel de luz em ambos os lados
- Iluminação LED no BioFresh
- 2 gavetas BioFresh-Safe com SoftTelescopic, 1 Fruit & Vegetable-Safe (fruta e vegetais), 1 Meat & Dairy-Safe (carne e laticínios)

Compartimento congelador ✱✱✱✱
- 3 gavetas, VarioSpace
- EasyTwist-Ice
- Iluminação LED
- Armazenamento em caso de avaria: 20 hr
- Capacidade de congelação em 24h: 10 kg
- Acessórios em vidro de segurança

Vantagens das funcionalidades
- Puxadores SlimLine com mecanismo de abertura integrado
- Puxadores de transporte, à frente e atrás, rodas de transporte atrás
- Pés ajustáveis à frente
- Porta de abertura reversível
- Borracha substituível
- Parede traseira em aço inoxidável com SmartSteel

2 De acordo com o Regulamento UE 2019/2016, mostramos o volume total como um número inteiro (arredondado para baixo) e o volume dos compartimentos do freezer e de alimentos frescos com uma casa decimal.
Pode encontrar toda a gama de classes de eficiência na página 11. De acordo com (UE) 2017/1369 6a.

←60→

CBNbda 572i
Plus

Classe de eficiência energética:	A [1]
Consumo de energia ano / 24 h:	**116 / 0,317 kWh** [1]
Capacidade útil total [2]:	**360 l**
Capacidade útil:	Refrigerador: **158,8 l** / BioFresh: **98,9 l** / Congelador: **103 l**
Nível de ruído / Classe de emissão de ruído:	**34 dB(A) / B, SuperSilent**
Classe climática:	**SN-T (entre +10 °C to +43 °C)**
Porta / laterais:	**BlackSteel / Preto**
Dimensões exteriores em cm (A / L / P)	**201,5 / 59,7 / 67,5** [1]

Bio Fresh | Duo Cooling | No Frost | Super Cool | Super Frost | Easy Twist Ice | Super Silent | Touch Display | Vario Space | Smart Device

Controlo
- Visor LC monocromático por trás da porta, electrónica Touch
- Ecrã digital de temperatura para o frigorífico e congelador
- SmartDeviceBox incluída
- Sinal de aviso em caso de anomalia: visual e acústico
- Alarme de porta: visual e acústico

Compartimento frigorífico e BioFresh
- PowerCooling com Ar Novo filtrado através de carvão activado
- Prateleiras de plástico, Bandeja para ovos, FlexCube
- 3 prateleiras GlassLine, das quais 1 são divididas
- Prateleira para garrafas
- Iluminação LED no tecto
- 2 gavetas BioFresh-Safe em calhas telescópicas, 1 Fruit & Vegetable-Safe (fruta e vegetais), 1 Meat & Dairy-Safe (carne e laticínios)

Compartimento congelador ✱✱✱✱
- 3 gavetas, VarioSpace
- EasyTwist-Ice
- Armazenamento em caso de avaria: 20 hr
- Capacidade de congelação em 24h: 10 kg
- Acessórios em vidro de segurança

Vantagens das funcionalidades
- Puxadores verticais integrados
- Puxadores de transporte, à frente e atrás, rodas de transporte atrás
- Pés ajustáveis à frente
- Porta de abertura reversível
- Borracha substituível

←60→

CBNsda 572i
Plus

Classe de eficiência energética:	A [1]
Consumo de energia ano / 24 h:	**116 / 0,317 kWh** [1]
Capacidade útil total [2]:	**360 l**
Capacidade útil:	Refrigerador: **158,8 l** / BioFresh: **98,9 l** / Congelador: **103 l**
Nível de ruído / Classe de emissão de ruído:	**34 dB(A) / B, SuperSilent**
Classe climática:	**SN-T (entre +10 °C to +43 °C)**
Porta / laterais:	**SmartSteel / Cinzento**
Dimensões exteriores em cm (A / L / P)	**201,5 / 59,7 / 67,5** [1]

Bio Fresh | Duo Cooling | No Frost | Super Cool | Super Frost | Easy Twist Ice | Super Silent | Touch Display | Vario Space | Smart Device

Controlo
- Visor LC monocromático por trás da porta, electrónica Touch
- Ecrã digital de temperatura para o frigorífico e congelador
- SmartDeviceBox incluída
- Sinal de aviso em caso de anomalia: visual e acústico
- Alarme de porta: visual e acústico

Compartimento frigorífico e BioFresh
- PowerCooling com Ar Novo filtrado através de carvão activado
- Prateleiras de plástico, Bandeja para ovos, FlexCube
- 3 prateleiras GlassLine, das quais 1 são divididas
- Prateleira para garrafas
- Iluminação LED no tecto
- 2 gavetas BioFresh-Safe em calhas telescópicas, 1 Fruit & Vegetable-Safe (fruta e vegetais), 1 Meat & Dairy-Safe (carne e laticínios)

Compartimento congelador ✱✱✱✱
- 3 gavetas, VarioSpace
- EasyTwist-Ice
- Armazenamento em caso de avaria: 20 hr
- Capacidade de congelação em 24h: 10 kg
- Acessórios em vidro de segurança

Vantagens das funcionalidades
- Puxadores verticais integrados
- Puxadores de transporte, à frente e atrás, rodas de transporte atrás
- Pés ajustáveis à frente
- Porta de abertura reversível
- Borracha substituível

1 Para atingir o consumo nominal indicado tem que ser aplicado o elemento separador da parede. Com a aplicação deste elemento a profundidade do equipamento é aumentada em 1,5 cm. Caso este elemento não seja aplicado o aparelho mantém a sua operacionalidade, no entanto o consumo será superior ao consumo nominal indicado.

←60→

CBNsfc 572i
Plus

Classe de eficiência energética:	C [1]
Consumo de energia ano / 24 h:	**181 / 0,495 kWh** [1]
Capacidade útil total [2]:	**360 l**
Capacidade útil:	Refrigerador: **158,8 l** / BioFresh: **98,9 l** / Congelador: **103 l**
Nível de ruído / Classe de emissão de ruído:	**35 dB(A) / B, SuperSilent**
Classe climática:	**SN-T (entre +10 °C to +43 °C)**
Porta / laterais:	**SteelFinish / Cinzento**
Dimensões exteriores em cm (A / L / P)	**201,5 / 59,7 / 67,5** [1]

Bio Fresh | Duo Cooling | No Frost | Super Cool | Super Frost | Easy Twist Ice | Super Silent | Touch Display | Vario Space | Smart Device

Controlo
- Visor LC monocromático por trás da porta, electrónica Touch
- Ecrã digital de temperatura para o frigorífico e congelador
- SmartDeviceBox incluída
- Sinal de aviso em caso de anomalia: visual e acústico
- Alarme de porta: visual e acústico

Compartimento frigorífico e BioFresh
- PowerCooling com Ar Novo filtrado através de carvão activado
- Prateleiras de plástico, Bandeja para ovos, FlexCube
- 3 prateleiras GlassLine, das quais 1 são divididas
- Prateleira para garrafas
- Iluminação LED no tecto
- 2 gavetas BioFresh-Safe em calhas telescópicas, 1 Fruit & Vegetable-Safe (fruta e vegetais), 1 Meat & Dairy-Safe (carne e laticínios)

Compartimento congelador ✱✱✱✱
- 3 gavetas, VarioSpace
- EasyTwist-Ice
- Armazenamento em caso de avaria: 20 hr
- Capacidade de congelação em 24h: 10 kg
- Acessórios em vidro de segurança

Vantagens das funcionalidades
- Puxadores verticais integrados
- Puxadores de transporte, à frente e atrás, rodas de transporte atrás
- Pés ajustáveis à frente
- Porta de abertura reversível
- Borracha substituível

←60→

CBNa 572i
Plus

Classe de eficiência energética:	A [1]
Consumo de energia ano / 24 h:	**116 / 0,317 kWh** [1]
Capacidade útil total [2]:	**360 l**
Capacidade útil:	Refrigerador: **158,8 l** / BioFresh: **98,9 l** / Congelador: **103 l**
Nível de ruído / Classe de emissão de ruído:	**34 dB(A) / B, SuperSilent**
Classe climática:	**SN-T (entre +10 °C to +43 °C)**
Porta / laterais:	**Branco / Branco**
Dimensões exteriores em cm (A / L / P)	**201,5 / 59,7 / 67,5** [1]

Bio Fresh | Duo Cooling | No Frost | Super Cool | Super Frost | Easy Twist Ice | Super Silent | Touch Display | Vario Space | Smart Device

Controlo
- Visor LC monocromático por trás da porta, electrónica Touch
- Ecrã digital de temperatura para o frigorífico e congelador
- SmartDeviceBox incluída
- Sinal de aviso em caso de anomalia: visual e acústico
- Alarme de porta: visual e acústico

Compartimento frigorífico e BioFresh
- PowerCooling com Ar Novo filtrado através de carvão activado
- Prateleiras de plástico, Bandeja para ovos, FlexCube
- 3 prateleiras GlassLine, das quais 1 são divididas
- Prateleira para garrafas
- Iluminação LED no tecto
- 2 gavetas BioFresh-Safe em calhas telescópicas, 1 Fruit & Vegetable-Safe (fruta e vegetais), 1 Meat & Dairy-Safe (carne e laticínios)

Compartimento congelador ✱✱✱✱
- 3 gavetas, VarioSpace
- EasyTwist-Ice
- Armazenamento em caso de avaria: 20 hr
- Capacidade de congelação em 24h: 10 kg
- Acessórios em vidro de segurança

Vantagens das funcionalidades
- Puxadores verticais integrados
- Puxadores de transporte, à frente e atrás, rodas de transporte atrás
- Pés ajustáveis à frente
- Porta de abertura reversível
- Borracha substituível

2 De acordo com o Regulamento UE 2019/2016, mostramos o volume total como um número inteiro (arredondado para baixo) e o volume dos compartimentos do freezer e de alimentos frescos com uma casa decimal.
Pode encontrar toda a gama de classes de eficiência na página 11. De acordo com (UE) 2017/1369 6a.

PowerCooling-System

Gostaria de ter a certeza de que a refrigeração é distribuída uniformemente no seu aparelho de refrigeração? É para isso que serve o sistema PowerCooling: o ventilador, tão potente quanto silencioso, distribui o ar frio de forma eficiente por todo o compartimento frigorífico.

Iluminação LED de teto

A iluminação LED de teto ilumina o interior de forma descendente, para que tenha uma boa visibilidade dos seus alimentos. A iluminação extra que precisava: os LED encontram-se posicionados à frente das placas de vidro, para que o frigorífico fique totalmente iluminado, mesmo que se encontre cheio.

←60→

BLU

CBNc 5723

Plus

Classe de eficiência energética:	C [1]
Consumo de energia ano / 24 h:	**181 / 0,495 kWh** [1]
Capacidade útil total [2]:	**360 l**
Capacidade útil:	Refrigerador: **158,8 l** / BioFresh: **98,9 l** / Congelador: **103 l**
Nível de ruído / Classe de emissão de ruído:	**35 dB(A) / B, SuperSilent**
Classe climática:	**SN-T (entre +10 °C to +43 °C)**
Porta / laterais:	**Branco / Branco**
Dimensões exteriores em cm (A / L / P)	**201,5 / 59,7 / 67,5** [1]

Bio Fresh · Duo Cooling · No Frost · Super Cool · Super Frost · Easy Twist Ice · Super Silent · Touch Display · Vario Space · Smart Device Ready

Controlo
- Visor LC monocromático por trás da porta, electrónica Touch
- Ecrã digital de temperatura para o frigorífico e congelador
- SmartDeviceBox: acessório opcional
- Sinal de aviso em caso de anomalia: visual e acústico
- Alarme de porta: visual e acústico

Compartimento frigorífico e BioFresh
- PowerCooling com Ar Novo filtrado através de carvão activado
- Prateleiras de plástico, Bandeja para ovos, FlexCube
- 3 prateleiras GlassLine, das quais 1 são divididas
- Prateleira para garrafas
- Iluminação LED no tecto
- 2 gavetas BioFresh-Safe em calhas telescópicas, 1 Fruit & Vegetable-Safe (fruta e vegetais), 1 Meat & Dairy-Safe (carne e laticínios)

Compartimento congelador ✱✱✱
- 3 gavetas, VarioSpace
- EasyTwist-Ice
- Armazenamento em caso de avaria: 20 hr
- Capacidade de congelação em 24h: 10 kg
- Acessórios em vidro de segurança

Vantagens das funcionalidades
- Puxadores verticais integrados
- Puxadores de transporte, à frente e atrás, rodas de transporte atrás
- Pés ajustáveis à frente
- Porta de abertura reversível
- Borracha substituível

1 Para atingir o consumo nominal indicado tem que ser aplicado o elemento separador da parede. Com a aplicação deste elemento a profundidade do equipamento é aumentada em 1,5 cm. Caso este elemento não seja aplicado o aparelho mantém a sua operacionalidade, no entanto o consumo será superior ao consumo nominal indicado.

←60→

BLU

CNbda 5723

Plus

Classe de eficiência energética:	A [1]
Consumo de energia ano / 24 h:	**104 / 0,284 kWh** [1]
Capacidade útil total [2]:	**371 l**
Capacidade útil:	Refrigerador: **267,9 l** / Congelador: **103 l**
Nível de ruído / Classe de emissão de ruído:	**34 dB(A) / B, SuperSilent**
Classe climática:	**SN-T (entre +10 °C to +43 °C)**
Porta / laterais:	**BlackSteel / Preto**
Dimensões exteriores em cm (A / L / P)	**201,5 / 59,7 / 67,5** [1]

Easy Fresh · Duo Cooling · No Frost · Super Cool · Super Frost · Easy Twist Ice · Super Silent · Touch Display · Vario Space · Smart Device Ready

Controlo
- Visor LC monocromático por trás da porta, electrónica Touch
- Ecrã digital de temperatura para o frigorífico e congelador
- SmartDeviceBox: acessório opcional
- Sinal de aviso em caso de anomalia: visual e acústico
- Alarme de porta: visual e acústico

Compartimento frigorífico
- PowerCooling com Ar Novo filtrado através de carvão activado
- Prateleiras de plástico, Bandeja para ovos, FlexCube
- 5 prateleiras GlassLine, das quais 1 são divididas
- VarioSafe
- Prateleira para garrafas
- Iluminação LED no tecto
- 1 gaveta EasyFresh-Safe com guia de gaveta integrada

Compartimento congelador ✱✱✱
- 3 gavetas, VarioSpace
- EasyTwist-Ice
- Armazenamento em caso de avaria: 20 hr
- Capacidade de congelação em 24h: 10 kg
- Acessórios em vidro de segurança

Vantagens das funcionalidades
- Puxadores verticais integrados
- Puxadores de transporte, à frente e atrás, rodas de transporte atrás
- Pés ajustáveis à frente
- Porta de abertura reversível
- Borracha substituível

←60→

BLU

CNsda 5723

Plus

Classe de eficiência energética:	A [1]
Consumo de energia ano / 24 h:	**104 / 0,284 kWh** [1]
Capacidade útil total [2]:	**371 l**
Capacidade útil:	Refrigerador: **267,9 l** / Congelador: **103 l**
Nível de ruído / Classe de emissão de ruído:	**34 dB(A) / B, SuperSilent**
Classe climática:	**SN-T (entre +10 °C to +43 °C)**
Porta / laterais:	**SmartSteel / Cinzento**
Dimensões exteriores em cm (A / L / P)	**201,5 / 59,7 / 67,5** [1]

Easy Fresh · Duo Cooling · No Frost · Super Cool · Super Frost · Easy Twist Ice · Super Silent · Touch Display · Vario Space · Smart Device Ready

Controlo
- Visor LC monocromático por trás da porta, electrónica Touch
- Ecrã digital de temperatura para o frigorífico e congelador
- SmartDeviceBox: acessório opcional
- Sinal de aviso em caso de anomalia: visual e acústico
- Alarme de porta: visual e acústico

Compartimento frigorífico
- PowerCooling com Ar Novo filtrado através de carvão activado
- Prateleiras de plástico, Bandeja para ovos, FlexCube
- 5 prateleiras GlassLine, das quais 1 são divididas
- VarioSafe
- Prateleira para garrafas
- Iluminação LED no tecto
- 1 gaveta EasyFresh-Safe com guia de gaveta integrada

Compartimento congelador ✱✱✱
- 3 gavetas, VarioSpace
- EasyTwist-Ice
- Armazenamento em caso de avaria: 20 hr
- Capacidade de congelação em 24h: 10 kg
- Acessórios em vidro de segurança

Vantagens das funcionalidades
- Puxadores verticais integrados
- Puxadores de transporte, à frente e atrás, rodas de transporte atrás
- Pés ajustáveis à frente
- Porta de abertura reversível
- Borracha substituível

2 De acordo com o Regulamento UE 2019/2016, mostramos o volume total como um número inteiro (arredondado para baixo) e o volume dos compartimentos do freezer e de alimentos frescos com uma casa decimal.
Pode encontrar toda a gama de classes de eficiência na página 11. De acordo com (UE) 2017/1369 6a.

←60→

CNsdb 5723
Plus

Classe de eficiência energética:	B [1]
Consumo de energia ano / 24 h:	**129 / 0,353 kWh** [1]
Capacidade útil total [2]:	**371 l**
Capacidade útil:	Refrigerador: **267,9 l** / Congelador: **103 l**
Nível de ruído / Classe de emissão de ruído:	**34 dB(A) / B, SuperSilent**
Classe climática:	**SN-T (entre +10 °C to +43 °C)**
Porta / laterais:	**SmartSteel / Cinzento**
Dimensões exteriores em cm (A / L / P)	**201,5 / 59,7 / 67,5** [1]

Easy Fresh · Duo Cooling · No Frost · Super Cool · Super Frost · Easy Twist Ice · Super Silent · Touch Display · Vario Space · Smart Device Ready

Controlo
- Visor LC monocromático por trás da porta, electrónica Touch
- Ecrã digital de temperatura para o frigorífico e congelador
- SmartDeviceBox: acessório opcional
- Sinal de aviso em caso de anomalia: visual e acústico
- Alarme de porta: visual e acústico

Compartimento frigorífico
- PowerCooling com Ar Novo filtrado através de carvão activado
- Prateleiras de plástico, Bandeja para ovos, FlexCube
- 5 prateleiras GlassLine, das quais 1 são divididas
- VarioSafe
- Prateleira para garrafas
- Iluminação LED no tecto
- 1 gaveta EasyFresh-Safe com guia de gaveta integrada

Compartimento congelador ✱✱✱✱
- 3 gavetas, VarioSpace
- EasyTwist-Ice
- Armazenamento em caso de avaria: 20 hr
- Capacidade de congelação em 24h: 10 kg
- Acessórios em vidro de segurança

Vantagens das funcionalidades
- Puxadores verticais integrados
- Puxadores de transporte, à frente e atrás, rodas de transporte atrás
- Pés ajustáveis à frente
- Porta de abertura reversível
- Borracha substituível

←60→

CNbdc 573i
Plus

Classe de eficiência energética:	C [1]
Consumo de energia ano / 24 h:	**162 / 0,443 kWh** [1]
Capacidade útil total [2]:	**371 l**
Capacidade útil:	Refrigerador: **267,9 l** / Congelador: **103 l**
Nível de ruído / Classe de emissão de ruído:	**35 dB(A) / B, SuperSilent**
Classe climática:	**SN-T (entre +10 °C to +43 °C)**
Porta / laterais:	**BlackSteel / Preto**
Dimensões exteriores em cm (A / L / P)	**201,5 / 59,7 / 67,5** [1]

Easy Fresh · Duo Cooling · No Frost · Super Cool · Super Frost · Easy Twist Ice · Super Silent · Touch & Swipe Display · Vario Space · Smart Device

Controlo
- TFT 2,4" - ecrã a cores na porta - Tecnologia Touch & Swipe
- Ecrã digital de temperatura para o frigorífico e congelador
- SmartDeviceBox incluída
- Sinal de aviso em caso de anomalia: visual e acústico
- Alarme de porta: visual e acústico

Compartimento frigorífico
- PowerCooling com Ar Novo filtrado através de carvão activado
- Prateleiras de plástico, Bandeja para ovos, FlexCube
- 5 prateleiras GlassLine, das quais 1 são divididas
- VarioSafe
- Prateleira para garrafas
- Iluminação LED no tecto
- 1 gaveta EasyFresh-Safe com guia de gaveta integrada

Compartimento congelador ✱✱✱✱
- 3 gavetas, VarioSpace
- EasyTwist-Ice
- Armazenamento em caso de avaria: 20 hr
- Capacidade de congelação em 24h: 10 kg
- Acessórios em vidro de segurança

Vantagens das funcionalidades
- Puxadores verticais integrados
- Puxadores de transporte, à frente e atrás, rodas de transporte atrás
- Pés ajustáveis à frente
- Porta de abertura reversível
- Borracha substituível

Cor / materiais opcionais
CNsfc 573i em SteelFinish

1 Para atingir o consumo nominal indicado tem que ser aplicado o elemento separador da parede. Com a aplicação deste elemento a profundidade do equipamento é aumentada em 1,5 cm. Caso este elemento não seja aplicado o aparelho mantém a sua operacionalidade, no entanto o consumo será superior ao consumo nominal indicado.

←60→

CNgbc 5723
Plus

Classe de eficiência energética:	C [1]
Consumo de energia ano / 24 h:	**162 / 0,443 kWh** [1]
Capacidade útil total [2]:	**371 l**
Capacidade útil:	Refrigerador: **267,9 l** / Congelador: **103 l**
Nível de ruído / Classe de emissão de ruído:	**35 dB(A) / B, SuperSilent**
Classe climática:	**SN-T (entre +10 °C to +43 °C)**
Porta / laterais:	**GlassBlack / Cinzento**
Dimensões exteriores em cm (A / L / P)	**201,5 / 59,7 / 68,2** [1]

Glass Edition · Easy Fresh · Duo Cooling · No Frost · Super Cool · Super Frost · Easy Twist Ice · Super Silent · Touch Display · Vario Space · Smart Device Ready

Controlo
- Visor LC monocromático por trás da porta, electrónica Touch
- Ecrã digital de temperatura para o frigorífico e congelador
- SmartDeviceBox: acessório opcional
- Sinal de aviso em caso de anomalia: visual e acústico
- Alarme de porta: visual e acústico

Compartimento frigorífico
- PowerCooling com Ar Novo filtrado através de carvão activado
- Prateleiras de plástico, Bandeja para ovos, FlexCube
- 5 prateleiras GlassLine, das quais 1 são divididas
- VarioSafe
- Prateleira para garrafas
- Iluminação LED no tecto
- 1 gaveta EasyFresh-Safe com guia de gaveta integrada

Compartimento congelador ✱✱✱✱
- 3 gavetas, VarioSpace
- EasyTwist-Ice
- Armazenamento em caso de avaria: 20 hr
- Capacidade de congelação em 24h: 10 kg
- Acessórios em vidro de segurança

Vantagens das funcionalidades
- Puxadores verticais integrados
- Puxadores de transporte, à frente e atrás, rodas de transporte atrás
- Pés ajustáveis à frente
- Porta de abertura reversível
- Borracha substituível

←60→

CNgwc 5723
Plus

Classe de eficiência energética:	C [1]
Consumo de energia ano / 24 h:	**162 / 0,443 kWh** [1]
Capacidade útil total [2]:	**371 l**
Capacidade útil:	Refrigerador: **267,9 l** / Congelador: **103 l**
Nível de ruído / Classe de emissão de ruído:	**35 dB(A) / B, SuperSilent**
Classe climática:	**SN-T (entre +10 °C to +43 °C)**
Porta / laterais:	**GlassWhite / Cinzento**
Dimensões exteriores em cm (A / L / P)	**201,5 / 59,7 / 68,2** [1]

Glass Edition · Easy Fresh · Duo Cooling · No Frost · Super Cool · Super Frost · Easy Twist Ice · Super Silent · Touch Display · Vario Space · Smart Device Ready

Controlo
- Visor LC monocromático por trás da porta, electrónica Touch
- Ecrã digital de temperatura para o frigorífico e congelador
- SmartDeviceBox: acessório opcional
- Sinal de aviso em caso de anomalia: visual e acústico
- Alarme de porta: visual e acústico

Compartimento frigorífico
- PowerCooling com Ar Novo filtrado através de carvão activado
- Prateleiras de plástico, Bandeja para ovos, FlexCube
- 5 prateleiras GlassLine, das quais 1 são divididas
- VarioSafe
- Prateleira para garrafas
- Iluminação LED no tecto
- 1 gaveta EasyFresh-Safe com guia de gaveta integrada

Compartimento congelador ✱✱✱✱
- 3 gavetas, VarioSpace
- EasyTwist-Ice
- Armazenamento em caso de avaria: 20 hr
- Capacidade de congelação em 24h: 10 kg
- Acessórios em vidro de segurança

Vantagens das funcionalidades
- Puxadores verticais integrados
- Puxadores de transporte, à frente e atrás, rodas de transporte atrás
- Pés ajustáveis à frente
- Porta de abertura reversível
- Borracha substituível

2 De acordo com o Regulamento UE 2019/2016, mostramos o volume total como um número inteiro (arredondado para baixo) e o volume dos compartimentos do freezer e de alimentos frescos com uma casa decimal.
Pode encontrar toda a gama de classes de eficiência na página 11. De acordo com (UE) 2017/1369 6a.

←60→

CNsfd 5704
Pure

Classe de eficiência energética:	D [1]
Consumo de energia ano / 24 h:	**210 / 0,575 kWh** [1]
Capacidade útil total [2]:	**359 l**
Capacidade útil:	Refrigerador: **227,1 l** / Congelador: **132 l**
Nível de ruído / Classe de emissão de ruído:	**35 dB(A) / B, SuperSilent**
Classe climática:	**SN-T (entre +10 °C to +43 °C)**
Porta / laterais:	**SteelFinish / Cinzento**
Dimensões exteriores em cm (A / L / P)	**201,5 / 59,7 / 67,5** [1]

Easy Fresh | Duo Cooling | No Frost | Super Cool | Super Frost | Super Silent | Touch Display | Vario Space | Smart Device Ready

Controlo
- Visor LC monocromático por trás da porta, electrónica Touch
- Ecrã digital de temperatura para o frigorífico e congelador
- SmartDeviceBox: acessório opcional
- Sinal de aviso em caso de anomalia: visual e acústico
- Alarme de porta: visual e acústico

Compartimento frigorífico
- PowerCooling com Ar Novo filtrado através de carvão activado
- Prateleiras de plástico, Bandeja para ovos
- 4 prateleiras GlassLine
- Iluminação LED no tecto
- 1 gaveta EasyFresh-Safe com guia de gaveta integrada

Compartimento congelador ✱✱✱
- 4 gavetas, VarioSpace
- Armazenamento em caso de avaria: 20 hr
- Capacidade de congelação em 24h: 10 kg
- Acessórios em vidro de segurança

Vantagens das funcionalidades
- Puxadores verticais integrados
- Puxadores de transporte, à frente e atrás, rodas de transporte atrás
- Pés ajustáveis à frente
- Porta de abertura reversível
- Borracha substituível

←60→

CNd 5704
Pure

Classe de eficiência energética:	D [1]
Consumo de energia ano / 24 h:	**210 / 0,575 kWh** [1]
Capacidade útil total [2]:	**359 l**
Capacidade útil:	Refrigerador: **227,1 l** / Congelador: **132 l**
Nível de ruído / Classe de emissão de ruído:	**35 dB(A) / B, SuperSilent**
Classe climática:	**SN-T (entre +10 °C to +43 °C)**
Porta / laterais:	**Branco / Branco**
Dimensões exteriores em cm (A / L / P)	**201,5 / 59,7 / 67,5** [1]

Easy Fresh | Duo Cooling | No Frost | Super Cool | Super Frost | Super Silent | Touch Display | Vario Space | Smart Device Ready

Controlo
- Visor LC monocromático por trás da porta, electrónica Touch
- Ecrã digital de temperatura para o frigorífico e congelador
- SmartDeviceBox: acessório opcional
- Sinal de aviso em caso de anomalia: visual e acústico
- Alarme de porta: visual e acústico

Compartimento frigorífico
- PowerCooling com Ar Novo filtrado através de carvão activado
- Prateleiras de plástico, Bandeja para ovos
- 4 prateleiras GlassLine
- Iluminação LED no tecto
- 1 gaveta EasyFresh-Safe com guia de gaveta integrada

Compartimento congelador ✱✱✱
- 4 gavetas, VarioSpace
- Armazenamento em caso de avaria: 20 hr
- Capacidade de congelação em 24h: 10 kg
- Acessórios em vidro de segurança

Vantagens das funcionalidades
- Puxadores verticais integrados
- Puxadores de transporte, à frente e atrás, rodas de transporte atrás
- Pés ajustáveis à frente
- Porta de abertura reversível
- Borracha substituível

1 Para atingir o consumo nominal indicado tem que ser aplicado o elemento separador da parede. Com a aplicação deste elemento a profundidade do equipamento é aumentada em 1,5 cm. Caso este elemento não seja aplicado o aparelho mantém a sua operacionalidade, no entanto o consumo será superior ao consumo nominal indicado.

←60→

CNsdc 5703
Pure

Classe de eficiência energética:	C [1]
Consumo de energia ano / 24 h:	**162 / 0,443 kWh** [1]
Capacidade útil total [2]:	**371 l**
Capacidade útil:	Refrigerador: **267,9 l** / Congelador: **103 l**
Nível de ruído / Classe de emissão de ruído:	**35 dB(A) / B, SuperSilent**
Classe climática:	**SN-T (entre +10 °C to +43 °C)**
Porta / laterais:	**SmartSteel / Cinzento**
Dimensões exteriores em cm (A / L / P)	**201,5 / 59,7 / 67,5** [1]

Easy Fresh | Duo Cooling | No Frost | Super Cool | Super Frost | Super Silent | Touch Display | Vario Space | Smart Device Ready

Controlo
- Visor LC monocromático por trás da porta, electrónica Touch
- Ecrã digital de temperatura para o frigorífico e congelador
- SmartDeviceBox: acessório opcional
- Sinal de aviso em caso de anomalia: visual e acústico
- Alarme de porta: visual e acústico

Compartimento frigorífico
- PowerCooling com Ar Novo filtrado através de carvão activado
- Prateleiras de plástico, Bandeja para ovos
- 5 prateleiras GlassLine
- Iluminação LED no tecto
- 1 gaveta EasyFresh-Safe com guia de gaveta integrada

Compartimento congelador ✱✱✱
- 3 gavetas, VarioSpace
- Armazenamento em caso de avaria: 20 hr
- Capacidade de congelação em 24h: 10 kg
- Acessórios em vidro de segurança

Vantagens das funcionalidades
- Puxadores verticais integrados
- Puxadores de transporte, à frente e atrás, rodas de transporte atrás
- Pés ajustáveis à frente
- Porta de abertura reversível
- Borracha substituível

Cor / materiais opcionais
CNc 5703 em Branco

←60→

CNsfd 5703
Pure

Classe de eficiência energética:	D [1]
Consumo de energia ano / 24 h:	**203 / 0,556 kWh** [1]
Capacidade útil total [2]:	**371 l**
Capacidade útil:	Refrigerador: **267,9 l** / Congelador: **103 l**
Nível de ruído / Classe de emissão de ruído:	**35 dB(A) / B, SuperSilent**
Classe climática:	**SN-T (entre +10 °C to +43 °C)**
Porta / laterais:	**SteelFinish / Cinzento**
Dimensões exteriores em cm (A / L / P)	**201,5 / 59,7 / 67,5** [1]

Easy Fresh | Duo Cooling | No Frost | Super Cool | Super Frost | Super Silent | Touch Display | Vario Space | Smart Device Ready

Controlo
- Visor LC monocromático por trás da porta, electrónica Touch
- Ecrã digital de temperatura para o frigorífico e congelador
- SmartDeviceBox: acessório opcional
- Sinal de aviso em caso de anomalia: visual e acústico
- Alarme de porta: visual e acústico

Compartimento frigorífico
- PowerCooling com Ar Novo filtrado através de carvão activado
- Prateleiras de plástico, Bandeja para ovos
- 5 prateleiras GlassLine
- Iluminação LED no tecto
- 1 gaveta EasyFresh-Safe com guia de gaveta integrada

Compartimento congelador ✱✱✱
- 3 gavetas, VarioSpace
- Armazenamento em caso de avaria: 20 hr
- Capacidade de congelação em 24h: 10 kg
- Acessórios em vidro de segurança

Vantagens das funcionalidades
- Puxadores verticais integrados
- Puxadores de transporte, à frente e atrás, rodas de transporte atrás
- Pés ajustáveis à frente
- Porta de abertura reversível
- Borracha substituível

Cor / materiais opcionais
CNd 5703 em Branco

2 De acordo com o Regulamento UE 2019/2016, mostramos o volume total como um número inteiro (arredondado para baixo) e o volume dos compartimentos do freezer e de alimentos frescos com uma casa decimal.
Pode encontrar toda a gama de classes de eficiência na página 11. De acordo com (UE) 2017/1369 6a.

SoftSystem

Do pequeno-almoço ao lanche da meia-noite – há motivos de sobra para abrir e fechar o frigorífico. E com o seu Liebherr é ainda mais divertido: graças ao SoftSystem, a porta do frigorífico fecha com suavidade e segurança, sem descurar a leveza e o silêncio. As garrafas armazenadas na porta interior permanecem seguras – nada balança ou oscila.

IceMaker com ligação fixa à água

Ainda há cubos de gelo? Com o IceMaker, esta pergunta é supérflua. Com o IceMaker com conexão à rede de água, a água vem diretamente da torneira. Graças à função MaxIce, você pode produzir até 1,5 kg de cubos de gelo por dia. Com a divisória flexível do compartimento de gelo, você pode dividir o compartimento como quiser e, assim, variar a quantidade de cubos de gelo armazenados de forma fácil e conforme necessário!

←60→

SBNsdd 526i

Prime

Classe de eficiência energética:	D [1]
Consumo de energia ano / 24 h:	**171 / 0,468 kWh** [1]
Capacidade útil total [2]:	**313 l**
Capacidade útil:	BioFresh: **180,7 l** / Congelador: **133 l**
Nível de ruído / Classe de emissão de ruído:	**34 dB(A) / B, SuperSilent**
Classe climática:	**SN-T (entre +10 °C to +43 °C)**
Porta / laterais:	**SmartSteel / Cinzento**
Dimensões exteriores em cm (A / L / P)	**185,5 / 59,7 / 67,5** [1]

Bio Fresh · Duo Cooling · No Frost · Super Frost · Vario Temp · Glass & Steel Interior · Ice Maker · Soft System · Soft-Telescopic Rails · Super Silent · Touch & Swipe Display · Vario Space · Smart Device

Controlo
- TFT 2,4" - ecrã a cores por trás da porta - Tecnologia Touch & Swipe
- Ecrã digital de temperatura para o BioFresh e congelador
- SmartDeviceBox incluída
- Sinal de aviso em caso de anomalia: visual e acústico
- Alarme de porta: visual e acústico

Compartimento frigorífico e BioFresh
- PowerCooling com Ar Novo filtrado através de carvão activado
- Prateleira GlassLine com suporte de garrafas, compartimientos VarioBox extraiveis
- 1 prateleiras GlassLine, das quais 1 são divididas
- Prateleira para garrafas
- Iluminação LED no tecto
- Iluminação LED no BioFresh
- 2 gavetas BioFresh-Safe com SoftTelescopic, 2 Fruit & Vegetable-Safe (fruta e vegetais)

Compartimento congelador ✱✱✱
- 4 gavetas, VarioSpace
- IceMaker com ligação de 3/4" à rede de água
- Produção de gelo em 24 h: 1,2 kg
- Reservatório de cubos de gelo: 5,4 kg
- Iluminação LED
- Armazenamento em caso de avaria: 20 hr
- Capacidade de congelação em 24h: 10 kg
- Acessórios em vidro de segurança

Vantagens das funcionalidades
- Elemento de aquecimento na parede do lado direito, adequado à combinação com outros frigoríficos, congeladores e/ou garrafeiras
- Puxadores SlimLine com mecanismo de abertura integrado
- Puxadores de transporte, à frente e atrás, rodas de transporte atrás
- Pés ajustáveis à frente
- Dobradiça de porta reversível, esquerda
- Borracha substituível
- Parede traseira em aço inoxidável com SmartSteel

1 Para atingir o consumo nominal indicado tem que ser aplicado o elemento separador da parede. Com a aplicação deste elemento a profundidade do equipamento é aumentada em 1,5 cm. Caso este elemento não seja aplicado o aparelho mantém a sua operacionalidade, no entanto o consumo será superior ao consumo nominal indicado.

VarioTemp

Graças ao VarioTemp, poderá desfrutar de uma verdadeira sensação de liberdade ao armazenar alimentos na sua combinação de equipamentos de refrigeração e congelação. Desta forma, poderá regular a temperatura no congelador de forma precisa entre -2 °C e +14 °C e utilizar o congelador como zona de refrigeração adicional. Por exemplo, a curto prazo para bebidas e petiscos em festas – ou de forma permanente, por exemplo, como compartimento-cave para armazenar batatas.

Ecrã Touch & Swipe

O controlo do seu Liebherr na ponta dos dedos: graças ao ecrã Touch & Swipe, poderá utilizar o seu frigorífico de uma forma extremamente simples e intuitiva. A partir do ecrã a cores poderá selecionar facilmente funções como “SuperCool”, através de gestos como tocar ou percorrer. E como a mesma facilidade, poderá regular igualmente a temperatura. E quando não utilizar ativamente o ecrã? Este irá apresentar-lhe a temperatura atual.

←60→

SCNsdc 525i

Prime

Classe de eficiência energética:	C [1]
Consumo de energia ano / 24 h:	**161 / 0,441 kWh** [1]
Capacidade útil total [2]:	**331 l**
Capacidade útil:	Refrigerador: **228,7 l** / Congelador: **103 l**
Nível de ruído / Classe de emissão de ruído:	**34 dB(A) / B, SuperSilent**
Classe climática:	**SN-T (entre +10 °C to +43 °C)**
Porta / laterais:	**SmartSteel / Cinzento**
Dimensões exteriores em cm (A / L / P)	**185,5 / 59,7 / 67,5** [1]

Easy Fresh · Duo Cooling · No Frost · Super Cool · Super Frost · Vario Temp · Glass & Steel Interior · Light Tower · Soft System · Super Silent · Touch & Swipe Display · Vario Space · Smart Device

Controlo
- TFT 2,4" - ecrã a cores por trás da porta - Tecnologia Touch & Swipe
- Ecrã digital de temperatura para o frigorífico e congelador
- SmartDeviceBox incluída
- Sinal de aviso em caso de anomalia: visual e acústico
- Alarme de porta: visual e acústico

Compartimento frigorífico
- PowerCooling com Ar Novo filtrado através de carvão activado
- Prateleira GlassLine com suporte de garrafas, compartimientos VarioBox extraiveis, Bandeja de ovos ajustável, Manteigueira
- 4 prateleiras GlassLine, das quais 1 são divididas
- VarioSafe
- Prateleira para garrafas
- Painel de luz em ambos os lados
- 1 gaveta EasyFresh-Safe em calhas telescópicas

Compartimento congelador ✱✱✱
- 3 gavetas, VarioSpace
- Tabuleiro de gelo com tampa
- Iluminação LED
- Armazenamento em caso de avaria: 20 hr
- Capacidade de congelação em 24h: 10 kg
- Acessórios em vidro de segurança

Vantagens das funcionalidades
- Elemento de aquecimento na parede do lado esquerdo, adequado à combinação com outros frigoríficos, congeladores e/ou garrafeiras
- Puxadores SlimLine com mecanismo de abertura integrado
- Puxadores de transporte, à frente e atrás, rodas de transporte atrás
- Pés ajustáveis à frente
- Porta de abertura reversível
- Borracha substituível
- Parede traseira em aço inoxidável com SmartSteel

2 De acordo com o Regulamento UE 2019/2016, mostramos o volume total como um número inteiro (arredondado para baixo) e o volume dos compartimentos do freezer e de alimentos frescos com uma casa decimal.
Pode encontrar toda a gama de classes de eficiência na página 11.
De acordo com (UE) 2017/1369 6a.

←60→

CNsdc 5203
Pure

Classe de eficiência energética:	C [1]
Consumo de energia ano / 24 h:	**161 / 0,441 kWh** [1]
Capacidade útil total [2]:	**330 l**
Capacidade útil:	Refrigerador: **227,1 l** / Congelador: **103 l**
Nível de ruído / Classe de emissão de ruído:	**35 dB(A) / B, SuperSilent**
Classe climática:	**SN-T (entre +10 °C to +43 °C)**
Porta / laterais:	**SmartSteel / Cinzento**
Dimensões exteriores em cm (A / L / P)	**185,5 / 59,7 / 67,5** [1]

Easy Fresh | Duo Cooling | No Frost | Super Cool | Super Frost | Super Silent | Touch Display | Vario Space | Smart Device Ready

Controlo
- Visor LC monocromático por trás da porta, electrónica Touch
- Ecrã digital de temperatura para o frigorífico e congelador
- SmartDeviceBox: acessório opcional
- Sinal de aviso em caso de anomalia: visual e acústico
- Alarme de porta: visual e acústico

Compartimento frigorífico
- PowerCooling com Ar Novo filtrado através de carvão activado
- Prateleiras de plástico, Bandeja para ovos
- 4 prateleiras GlassLine
- Iluminação LED no tecto
- 1 gaveta EasyFresh-Safe com guia de gaveta integrada

Compartimento congelador ✱✱✱
- 3 gavetas, VarioSpace
- Armazenamento em caso de avaria: 20 hr
- Capacidade de congelação em 24h: 10 kg
- Acessórios em vidro de segurança

Vantagens das funcionalidades
- Puxadores verticais integrados
- Puxadores de transporte, à frente e atrás, rodas de transporte atrás
- Pés ajustáveis à frente
- Porta de abertura reversível
- Borracha substituível

←60→

CNc 5203
Pure

Classe de eficiência energética:	C [1]
Consumo de energia ano / 24 h:	**161 / 0,441 kWh** [1]
Capacidade útil total [2]:	**330 l**
Capacidade útil:	Refrigerador: **227,1 l** / Congelador: **103 l**
Nível de ruído / Classe de emissão de ruído:	**35 dB(A) / B, SuperSilent**
Classe climática:	**SN-T (entre +10 °C to +43 °C)**
Porta / laterais:	**Branco / Branco**
Dimensões exteriores em cm (A / L / P)	**185,5 / 59,7 / 67,5** [1]

Easy Fresh | Duo Cooling | No Frost | Super Cool | Super Frost | Super Silent | Touch Display | Vario Space | Smart Device Ready

Controlo
- Visor LC monocromático por trás da porta, electrónica Touch
- Ecrã digital de temperatura para o frigorífico e congelador
- SmartDeviceBox: acessório opcional
- Sinal de aviso em caso de anomalia: visual e acústico
- Alarme de porta: visual e acústico

Compartimento frigorífico
- PowerCooling com Ar Novo filtrado através de carvão activado
- Prateleiras de plástico, Bandeja para ovos
- 4 prateleiras GlassLine
- Iluminação LED no tecto
- 1 gaveta EasyFresh-Safe com guia de gaveta integrada

Compartimento congelador ✱✱✱
- 3 gavetas, VarioSpace
- Armazenamento em caso de avaria: 20 hr
- Capacidade de congelação em 24h: 10 kg
- Acessórios em vidro de segurança

Vantagens das funcionalidades
- Puxadores verticais integrados
- Puxadores de transporte, à frente e atrás, rodas de transporte atrás
- Pés ajustáveis à frente
- Porta de abertura reversível
- Borracha substituível

1 Para atingir o consumo nominal indicado tem que ser aplicado o elemento separador da parede. Com a aplicação deste elemento a profundidade do equipamento é aumentada em 1,5 cm. Caso este elemento não seja aplicado o aparelho mantém a sua operacionalidade, no entanto o consumo será superior ao consumo nominal indicado.

←60→

CNsfd 5203
Pure

Classe de eficiência energética:	D [1]
Consumo de energia ano / 24 h:	**201 / 0,550 kWh** [1]
Capacidade útil total [2]:	**330 l**
Capacidade útil:	Refrigerador: **227,1 l** / Congelador: **103 l**
Nível de ruído / Classe de emissão de ruído:	**35 dB(A) / B, SuperSilent**
Classe climática:	**SN-T (entre +10 °C to +43 °C)**
Porta / laterais:	**SteelFinish / Cinzento**
Dimensões exteriores em cm (A / L / P)	**185,5 / 59,7 / 67,5** [1]

Easy Fresh | Duo Cooling | No Frost | Super Cool | Super Frost | Super Silent | Touch Display | Vario Space | Smart Device Ready

Controlo
- Visor LC monocromático por trás da porta, electrónica Touch
- Ecrã digital de temperatura para o frigorífico e congelador
- SmartDeviceBox: acessório opcional
- Sinal de aviso em caso de anomalia: visual e acústico
- Alarme de porta: visual e acústico

Compartimento frigorífico
- PowerCooling com Ar Novo filtrado através de carvão activado
- Prateleiras de plástico, Bandeja para ovos
- 4 prateleiras GlassLine
- Iluminação LED no tecto
- 1 gaveta EasyFresh-Safe com guia de gaveta integrada

Compartimento congelador ✱✱✱
- 3 gavetas, VarioSpace
- Armazenamento em caso de avaria: 20 hr
- Capacidade de congelação em 24h: 10 kg
- Acessórios em vidro de segurança

Vantagens das funcionalidades
- Puxadores verticais integrados
- Puxadores de transporte, à frente e atrás, rodas de transporte atrás
- Pés ajustáveis à frente
- Porta de abertura reversível
- Borracha substituível

←60→

CNd 5203
Pure

Classe de eficiência energética:	D [1]
Consumo de energia ano / 24 h:	**201 / 0,550 kWh** [1]
Capacidade útil total [2]:	**330 l**
Capacidade útil:	Refrigerador: **227,1 l** / Congelador: **103 l**
Nível de ruído / Classe de emissão de ruído:	**35 dB(A) / B, SuperSilent**
Classe climática:	**SN-T (entre +10 °C to +43 °C)**
Porta / laterais:	**Branco / Branco**
Dimensões exteriores em cm (A / L / P)	**185,5 / 59,7 / 67,5** [1]

Easy Fresh | Duo Cooling | No Frost | Super Cool | Super Frost | Super Silent | Touch Display | Vario Space | Smart Device Ready

Controlo
- Visor LC monocromático por trás da porta, electrónica Touch
- Ecrã digital de temperatura para o frigorífico e congelador
- SmartDeviceBox: acessório opcional
- Sinal de aviso em caso de anomalia: visual e acústico
- Alarme de porta: visual e acústico

Compartimento frigorífico
- PowerCooling com Ar Novo filtrado através de carvão activado
- Prateleiras de plástico, Bandeja para ovos
- 4 prateleiras GlassLine
- Iluminação LED no tecto
- 1 gaveta EasyFresh-Safe com guia de gaveta integrada

Compartimento congelador ✱✱✱
- 3 gavetas, VarioSpace
- Armazenamento em caso de avaria: 20 hr
- Capacidade de congelação em 24h: 10 kg
- Acessórios em vidro de segurança

Vantagens das funcionalidades
- Puxadores verticais integrados
- Puxadores de transporte, à frente e atrás, rodas de transporte atrás
- Pés ajustáveis à frente
- Porta de abertura reversível
- Borracha substituível

2 De acordo com o Regulamento UE 2019/2016, mostramos o volume total como um número inteiro (arredondado para baixo) e o volume dos compartimentos do freezer e de alimentos frescos com uma casa decimal.
Pode encontrar toda a gama de classes de eficiência na página 11. De acordo com (UE) 2017/1369 6a.

CUefe 3331

Qualidade em todos os detalhes

SmartFrost

A função SmartFrost reduz considera-velmente a formação de gelo tanto no interior como sobre os produtos congelados, pelo que não requer uma descongelação tão frequente. As paredes interiores são particularmente lisas e, por conseguinte, de limpeza muito fácil.

Iluminação por LED's

Iluminação por LED's para obter uma iluminação uniforme no interior da zona de refrigeração. O acabamento acetinado da cobertura da iluminação cria um ambiente muito agradável.

Congelador de 4 estrelas

O congelador de 4 estrelas serve tanto para congelar os alimentos frescos como para os armazenar de forma segura durante longos períodos de tempo. Atingindo temperaturas de, pelo menos, -18°C, garante uma congelação segura e não agressiva, que mantém as vitaminas e os minerais dos alimentos.

Comfort GlassLine e vantagens claras como o cristal

Os modelos Comfort GlassLine possuem prateleiras em vidro de qualidade superior nas contraportas. A linha Comfort GlassLine caracteriza-se por prateleiras em vidro de segurança acetinado, barras metálicas e uma moldura em plástico com design atraente. As prateleiras e gavetas GlassLine são reguláveis em altura para responder às necessidades individuais de armazenamento. São inquebráveis, anti-risco e limpam-se facilmente. Para guardar os recipientes mais altos, poderá criar rapidamente um espaço rebatendo a prateleira divisível.

As características mostradas dependem do modelo; a descrição aplica-se ao modelo.

←55→

CUefe 3331

Classe de eficiência energética:	E A G [1]
Consumo de energia ano / 24 h:	**224 / 0,613 kWh** [1]
Capacidade útil total [2]:	**296 l**
Capacidade útil:	Refrigerador: **212,4 l** / Congelador: **84 l**
Nível de ruído / Classe de emissão de ruído:	**38 dB(A) / C**
Classe climática:	**SN-ST (entre +10 °C to +38 °C)**
Porta / laterais:	**SmartSteel / Cinzento**
Dimensões exteriores em cm (A / L / P)	**181,2 / 55 / 63** [1]

Smart Frost | Vario Space

Controlo
- Control mecánico no interior, selector de controlo
- Circuitos de frío reguláveis individualmente: 1
- Função CoolPlus

Compartimento frigorífico
- Prateleiras de plástico, Bandeja para ovos
- 4 prateleiras GlassLine
- Prateleira para garrafas
- Iluminação LED
- 2 gavetas para frutas e vegetais

Compartimento congelador ✱✱✱✱
- 3 gavetas, VarioSpace
- Bandeja de cubos de gelo
- Armazenamento em caso de avaria: 16 hr
- Capacidade de congelação em 24h: 4 kg
- Acessórios em vidro de segurança

Vantagens das funcionalidades
- SwingLine
- Puxadores integrados
- Instalação versátil graças à ventilação frontal
- Rodízios de transporte atrás
- Pés ajustáveis à frente
- Porta de abertura reversível

←55→

CUe 3331

Classe de eficiência energética:	E A G [1]
Consumo de energia ano / 24 h:	**224 / 0,613 kWh** [1]
Capacidade útil total [2]:	**296 l**
Capacidade útil:	Refrigerador: **212,4 l** / Congelador: **84 l**
Nível de ruído / Classe de emissão de ruído:	**38 dB(A) / C**
Classe climática:	**SN-ST (entre +10 °C to +38 °C)**
Porta / laterais:	**Branco / Branco**
Dimensões exteriores em cm (A / L / P)	**181,2 / 55 / 63** [1]

Smart Frost | Vario Space

Controlo
- Control mecánico no interior, selector de controlo
- Circuitos de frío reguláveis individualmente: 1
- Função CoolPlus

Compartimento frigorífico
- Prateleiras de plástico, Bandeja para ovos
- 4 prateleiras GlassLine
- Prateleira para garrafas
- Iluminação LED
- 2 gavetas para frutas e vegetais

Compartimento congelador ✱✱✱✱
- 3 gavetas, VarioSpace
- Bandeja de cubos de gelo
- Armazenamento em caso de avaria: 16 hr
- Capacidade de congelação em 24h: 4 kg
- Acessórios em vidro de segurança

Vantagens das funcionalidades
- SwingLine
- Puxadores integrados
- Instalação versátil graças à ventilação frontal
- Rodízios de transporte atrás
- Pés ajustáveis à frente
- Porta de abertura reversível

1 Para atingir o consumo nominal indicado tem que ser aplicado o elemento separador da parede. Com a aplicação deste elemento a profundidade do equipamento é aumentada em 3,5 cm. Caso este elemento não seja aplicado o aparelho mantém a sua operacionalidade, no entanto o consumo será superior ao consumo nominal indicado.

←55→

CTele 2931

Classe de eficiência energética:	E A G [1]
Consumo de energia ano / 24 h:	**190 / 0,520 kWh** [1]
Capacidade útil total [2]:	**270 l**
Capacidade útil:	Refrigerador: **218,6 l** / Congelador: **52 l**
Nível de ruído / Classe de emissão de ruído:	**37 dB(A) / C**
Classe climática:	**SN-T (entre +10 °C to +43 °C)**
Porta / laterais:	**Look Inox / Cinzento**
Dimensões exteriores em cm (A / L / P)	**157,1 / 55 / 63** [1]

Smart Frost

Controlo
- Control mecánico no interior, selector de controlo
- Circuitos de frío reguláveis individualmente: 1

Compartimento frigorífico
- Prateleiras de plástico, Bandeja para ovos
- 4 prateleiras GlassLine
- Iluminação LED
- 1 com gavetas para vegetais e espaço para frutas

Compartimento congelador ✱✱✱✱
- Congelador de 4 estrelas
- Bandeja de cubos de gelo
- Armazenamento em caso de avaria: 20 hr
- Capacidade de congelação em 24h: 2,5 kg
- Acessórios em vidro de segurança

Vantagens das funcionalidades
- SwingLine
- Puxadores integrados
- Instalação versátil graças à ventilação frontal
- Pés ajustáveis à frente
- Porta de abertura reversível

←55→

CTe 2931

Classe de eficiência energética:	E A G [1]
Consumo de energia ano / 24 h:	**190 / 0,520 kWh** [1]
Capacidade útil total [2]:	**270 l**
Capacidade útil:	Refrigerador: **218,6 l** / Congelador: **52 l**
Nível de ruído / Classe de emissão de ruído:	**37 dB(A) / C**
Classe climática:	**SN-T (entre +10 °C to +43 °C)**
Porta / laterais:	**Branco / Branco**
Dimensões exteriores em cm (A / L / P)	**157,1 / 55 / 63** [1]

Smart Frost

Controlo
- Control mecánico no interior, selector de controlo
- Circuitos de frío reguláveis individualmente: 1

Compartimento frigorífico
- Prateleiras de plástico, Bandeja para ovos
- 4 prateleiras GlassLine
- Iluminação LED
- 1 com gavetas para vegetais e espaço para frutas

Compartimento congelador ✱✱✱✱
- Congelador de 4 estrelas
- Bandeja de cubos de gelo
- Armazenamento em caso de avaria: 20 hr
- Capacidade de congelação em 24h: 2,5 kg
- Acessórios em vidro de segurança

Vantagens das funcionalidades
- SwingLine
- Puxadores integrados
- Instalação versátil graças à ventilação frontal
- Pés ajustáveis à frente
- Porta de abertura reversível

2 De acordo com o Regulamento UE 2019/2016, mostramos o volume total como um número inteiro (arredondado para baixo) e o volume dos compartimentos do freezer e de alimentos frescos com uma casa decimal.
Pode encontrar toda a gama de classes de eficiência na página 11. De acordo com (UE) 2017/1369 6a.

CTele 2531

←55→

CTele 2531

Classe de eficiência energética:	E [1]
Consumo de energia ano / 24 h:	**181 / 0,495 kWh** [1]
Capacidade útil total [2]:	**233 l**
Capacidade útil:	Refrigerador: **189,5 l** / Congelador: **44 l**
Nível de ruído / Classe de emissão de ruído:	**37 dB(A) / C**
Classe climática:	**SN-T (entre +10 °C to +43 °C)**
Porta / laterais:	**Look Inox / Cinzento**
Dimensões exteriores em cm (A / L / P)	**140,1 / 55 / 63** [1]

Smart Frost

Controlo
- Control mecânico no interior, selector de controlo
- Circuitos de frío reguláveis individualmente: 1

Compartimento frigorífico
- Prateleiras de plástico, Bandeja para ovos
- 3 prateleiras GlassLine
- Iluminação LED
- 1 com gavetas para vegetais e espaço para frutas

Compartimento congelador ✱✱✱✱
- Congelador de 4 estrelas
- Bandeja de cubos de gelo
- Armazenamento em caso de avaria: 17 hr
- Capacidade de congelação em 24h: 2,5 kg
- Acessórios em vidro de segurança

Vantagens das funcionalidades
- SwingLine
- Puxadores integrados
- Instalação versátil graças à ventilação frontal
- Pés ajustáveis à frente
- Porta de abertura reversível

←55→

CTe 2531

Classe de eficiência energética:	E [1]
Consumo de energia ano / 24 h:	**181 / 0,495 kWh** [1]
Capacidade útil total [2]:	**233 l**
Capacidade útil:	Refrigerador: **189,5 l** / Congelador: **44 l**
Nível de ruído / Classe de emissão de ruído:	**37 dB(A) / C**
Classe climática:	**SN-T (entre +10 °C to +43 °C)**
Porta / laterais:	**Branco / Branco**
Dimensões exteriores em cm (A / L / P)	**140,1 / 55 / 63** [1]

Smart Frost

Controlo
- Control mecánico no interior, selector de controlo
- Circuitos de frío reguláveis individualmente: 1

Compartimento frigorífico
- Prateleiras de plástico, Bandeja para ovos
- 3 prateleiras GlassLine
- Iluminação LED
- 1 com gavetas para vegetais e espaço para frutas

Compartimento congelador ✱✱✱✱
- Congelador de 4 estrelas
- Bandeja de cubos de gelo
- Armazenamento em caso de avaria: 17 hr
- Capacidade de congelação em 24h: 2,5 kg
- Acessórios em vidro de segurança

Vantagens das funcionalidades
- SwingLine
- Puxadores integrados
- Instalação versátil graças à ventilação frontal
- Pés ajustáveis à frente
- Porta de abertura reversível

←55→

CTe 2131

Classe de eficiência energética:	E [1]
Consumo de energia ano / 24 h:	**181 / 0,495 kWh** [1]
Capacidade útil total [2]:	**196 l**
Capacidade útil:	Refrigerador: **152,2 l** / Congelador: **44 l**
Nível de ruído / Classe de emissão de ruído:	**37 dB(A) / C**
Classe climática:	**SN-T (entre +10 °C to +43 °C)**
Porta / laterais:	**Branco / Branco**
Dimensões exteriores em cm (A / L / P)	**124,1 / 55 / 63** [1]

Smart Frost

Controlo
- Control mecánico no interior, selector de controlo
- Circuitos de frío reguláveis individualmente: 1

Compartimento frigorífico
- Prateleiras de plástico, Bandeja para ovos
- 3 prateleiras GlassLine
- Iluminação LED
- 1 com gavetas para vegetais e espaço para frutas

Compartimento congelador ✱✱✱✱
- Congelador de 4 estrelas
- Bandeja de cubos de gelo
- Armazenamento em caso de avaria: 17 hr
- Capacidade de congelação em 24h: 2,5 kg
- Acessórios em vidro de segurança

Vantagens das funcionalidades
- SwingLine
- Puxadores integrados
- Instalação versátil graças à ventilação frontal
- Pés ajustáveis à frente
- Porta de abertura reversível

1 Para atingir o consumo nominal indicado tem que ser aplicado o elemento separador da parede. Com a aplicação deste elemento a profundidade do equipamento é aumentada em 3,5 cm. Caso este elemento não seja aplicado o aparelho mantém a sua operacionalidade, no entanto o consumo será superior ao consumo nominal indicado.
2 De acordo com o Regulamento UE 2019/2016, mostramos o volume total como um número inteiro (arredondado para baixo) e o volume dos compartimentos do freezer e de alimentos frescos com uma casa decimal.
Pode encontrar toda a gama de classes de eficiência na página 11. De acordo com (UE) 2017/1369 6a.

Frigoríficos

SRBstc 529i △ Série Peak

SRsdc 525i ○ Série Prime

Resumo das novas séries por tipo de instalação

- △ Série Peak
- ⬡ Série Prime
- ◇ Série Plus
- ○ Série Pure

Frigoríficos

	←60→ ↑185↓	←60→ ↑165↓	←60→ ↑145↓	←60→ ↑125↓
BioFresh Professional				
Fish & Seafood / SuperCool	SRBsdd 526i 117			
HydroBreeze / SuperCool	SRBbsc 529i 116			
	SRBstc 529i 116			
BioFresh / SuperCool	SRBsfc 5220 117			
	RBc 5220 118			
Frigorífico BioFresh				RBa30 425i 123
EasyFresh / SuperCool	SRsdc 525i 118	Rd 5000 121	Rsfd 4600 121	
	SRbdd 5220 119		Rd 4600 121	
	SRd 5220 119			
	SRsdd 5230 120			
	SRsfd 5220 120			

Frigoríficos Table-Top

	←60→ ↑85↓	←55→ ↑85↓
EasyFresh / SmartFrost / SuperCool	Rsdci 1621 126	
	Rdi 1621 127	
EasyFresh / SuperCool	Rsdci 1620 126	
	Rdi 1620 127	
SmartFrost / SuperCool		Re 1401 128
SuperCool		Re 1400 128

Frigoríficos

○ Série Pure

◇ Série Plus

⬡ Série Prime

△ Série Peak

	○ Série Pure	◇ Série Plus	⬡ Série Prime	△ Série Peak
Tecnologia de frescura	EasyFresh com guia de gaveta integrada	EasyFresh com guia de gaveta integrada	EasyFresh com calhas telescópicas	EasyFresh com calhas telescópicas
		BioFresh com calhas telescópicas	BioFresh **com SoftTelescopic**	**BioFresh Professional** com SoftTelescopic
				HydroBreeze
				Compartimento Fish & Seafood
	Filtro FreshAir	Filtro FreshAir	Filtro FreshAir	Filtro FreshAir
Conforto e flexibilidade		**Placa de vidro divisível**	Placa de vidro divisível	Placa de vidro divisível
			Amortecedor de fecho SoftSystem	Amortecedor de fecho SoftSystem
		VarioSafe	VarioSafe	VarioSafe
			VarioBoxes	VarioBoxes
			Caixa para manteiga	Caixa para manteiga
	Suporte para ovos	Suporte para ovos	Suporte para ovos **variável**	Suporte para ovos variável
	Prateleira para garrafas	Prateleira para garrafas	Prateleira para garrafas	Prateleira para garrafas
				FlexSystem
Design	Iluminação de teto	Iluminação de teto ou **lateral**	**LightTower**	LightTower
			Iluminação do compartimento BioFresh	Iluminação do compartimento BioFresh
				Iluminação do ventilador
			Painel traseiro SmartSteel	Painel traseiro SmartSteel
				Porta interior SmartSteel
	Vidro transparente	Vidro transparente	**Vidro acetinado**	Vidro acetinado
	Prateleiras com aspeto de aço inoxidável	Prateleiras com aspeto de aço inoxidável	**Prateleiras de vidro e aço inoxidável**	Prateleiras de vidro e aço inoxidável
	Ecrã Touch	Ecrã Touch	**Ecrã Touch & Swipe**	Ecrã Touch & Swipe
	Visor atrás da porta	Visor atrás da porta	Visor atrás da porta	Visor atrás da porta
	Puxador integrado	Puxador integrado	**Puxador com mecanismo de abertura**	Puxador integrado
Conectividade (SmartDeviceBox)	de instalação posterior	de instalação posterior	de instalação posterior	de instalação posterior ou **integrada** (modelos "i")
Água				**InfinitySpring** em modelos compatíveis com SBS

O equipamento diferenciador é **destacado** na série superior seguinte.

Os equipamentos de série referidos podem variar consoante o modelo. Pode encontrar os detalhes na descrição do modelo.

Qualidade em todos os detalhes

Tecnologia Fruit & Vegetable-Safe

No "Fruit & Vegetable-Safe" a temperatura encontra-se próxima dos 0 °C. Em combinação com a humidade do ar sempre constante, graças ao fecho eficiente, este é o local perfeito para conservar as frutas e os legumes não embalados. Não necessita de efetuar qualquer ajuste.

EasyFresh

O nosso EasyFresh-Safe é a garantia de frescura em sua casa. Quer sejam frutas ou legumes não embalados: este é o local de armazenamento ideal. Com os alimentos no seu interior e graças à eficiência do fecho, a humidade do ar no compartimento Safe aumenta. Desta forma, os alimentos permanecem frescos durante mais tempo.

Iluminação lateral LED de um lado

Para uma vista geral rápida do frigorífico: a iluminação lateral LED faz com que os seus alimentos estejam sempre visíveis. Os LED encontram-se posicionados de modo que a incidência do feixe de luz seja ascendente e descendente. E, uma vez que os LED se encontram integrados nas paredes laterais, a valiosa capacidade útil é totalmente preservada.

Armazenamento de 3 garrafas

Agora as suas garrafas ocupam o lugar certo: com o armazenamento de 3 garrafas, o seu frigorífico é capaz de armazenar três garrafas que aguardarão por si com toda a segurança. O armazenamento de garrafas é adequado para qualquer placa de vidro, o que a torna extremamente flexível. E se, por outro lado, necessitar do espaço, poderá simplesmente remover o armazenamento do frigorífico.

LightTower

Regozije-se com o espaço interior otimamente iluminado: as LightTower iluminam de forma ideal os seus alimentos e estão posicionadas de forma a que mesmo com o seu frigorífico cheio consiga iluminar a grande maioria do seu interior. As LightTower estão integradas nas paredes laterais deixando mais espaço para os seus alimentos.

Compartimento para congelados

Mude a direção de abertura da porta do seu compartimento para congelados 4* de forma rápida e flexível: graças à barra deslizante inteligente, poderá fazê-lo de forma simples e rápida. Basta deslizar a barra no compartimento para congelados 4* da direita para a esquerda e já está.

Puxador em barra com mecanismo de abertura

Abertura facilitada: a prática e elegante pega em barra com mecanismo de abertura integrado permite abrir a porta do aparelho com pouco esforço, mesmo que a abra várias vezes em rápida sucessão. As elegantes pegas de design minimalista tornam o seu aparelho de refrigeração irresistível.

Espaço de armazenamento na porta

Gostaria de dispor de um espaço de armazenamento seguro para as suas bebidas ou alimentos? E de, ainda assim, poder aceder-lhes facilmente? O nosso espaço de armazenamento na porta regulável em altura oferece-lhe o melhor dos dois mundos – graças aos fundos em vidro de segurança e às grades em aço inoxidável. E o suporte para garrafas móvel e amovível garante a estabilidade das suas garrafas.

Armazenamento de garrafas sobre os compartimentos BioFresh-Safe

Vai receber convidados e gostaria de servir as bebidas mais frescas do que o habitual? É por isso que existe o armazenamento de garrafas sobre os compartimentos BioFresh-Safe: para refrigerar e armazenar de forma segura garrafas de diversos tamanhos; basta remover a placa de vidro sobre o armazenamento de garrafas utilizando uma pega.

SoftTelescopic

Abre sempre os seus compartimentos BioFresh-Safe com entusiasmo: não só pelos alimentos frescos – mas também porque a sua abertura é fácil e o fecho é automático e suave. Tal é possível graças às extrações telescópicas sobre as quais deslizam suavemente os compartimentos Safe. E uma vez que estes sistemas são totalmente extraíveis, poderá ter a melhor visão do conteúdo dos mesmos.

FlexSystem

No frigorífico, as frutas pequenas e sensíveis são fáceis de perder de vista ou são facilmente esmagadas. É por isso que o seu Liebherr está equipado com o FlexSystem: duas caixas com flexibilidade de posicionamento mantêm a ordem e a visibilidade no compartimento BioFresh-Safe. E protegem até a mais pequena framboesa contra o esmagamento ou evitam que esta se misture com outros alimentos.

Espaço para tabuleiro

Gostaria de conservar a frescura dos seus bolos de fruta caseiros? Ou de uma piza já preparada para levar ao forno mais tarde? Basta deslizar o tabuleiro para o interior do seu Liebherr – este oferece-lhe espaço suficiente para armazenar um tabuleiro. Extremamente prático: poderá deslizar o tabuleiro para dentro e para fora com uma abertura de porta de 90°.

As características mostradas dependem do modelo; a descrição aplica-se ao modelo.

←60→

SRBbsc 529i
Peak

Classe de eficiência energética:	C [1]
Consumo de energia ano / 24 h:	**108 / 0,295 kWh** [1]
Capacidade útil total [2]:	**386 l**
Capacidade útil:	Refrigerador: **246,2 l** / BioFresh: **140,6 l**
Nível de ruído / Classe de emissão de ruído:	**34 dB(A) / B, SuperSilent**
Classe climática:	**SN-T (entre +10 °C to +43 °C)**
Porta / laterais:	**BlackSteel / BlackSteel**
Dimensões exteriores em cm (A / L / P)	**185,5 / 59,7 / 67,5** [1]

Bio Fresh Professional · Hydro Breeze · Super Cool · Glass & Steel Interior · Light Tower · Infinity Spring · Soft System · Soft-Telescopic Rails · Super Silent · Touch & Swipe Display · Smart Device

Controlo
- TFT 2,4" - ecrã a cores por trás da porta - Tecnologia Touch & Swipe
- Ecrã digital de temperatura para o frigorífico e BioFresh
- SmartDeviceBox incluída
- Sinal de aviso em caso de anomalia: visual e acústico
- Alarme de porta: visual e acústico

Compartimento frigorífico e BioFresh
- PowerCooling com Ar Novo filtrado através de carvão activado e Ambilight
- Prateleira GlassLine com suporte de garrafas, compartimientos VarioBox extraiveis, Bandeja de ovos ajustável, Manteigueira
- 4 prateleiras GlassLine, das quais 1 são divididas
- VarioSafe
- Prateleira para garrafas
- Painel de luz em ambos os lados
- Iluminação LED no BioFresh
- 3 gavetas BioFresh-Safe com SoftTelescopic, 2 Fruit & Vegetable-Safe (fruta e vegetais), conjunto 1 com HydroBreeze, 1 Meat & Dairy-Safe (carne e laticínios)
- InfinitySpring com ligação de 3/4" à rede de água

Vantagens das funcionalidades
- Elemento de aquecimento na parede do lado esquerdo, adequado à combinação com outros frigoríficos, congeladores e/ou garrafeiras
- Puxador SlimLine com mecanismo de abertura integrado em BlackSteel-Look
- Puxadores de transporte, à frente e atrás, rodas de transporte atrás
- Pés ajustáveis à frente
- Porta de abertura reversível
- Borracha substituível
- Parede traseira e porta interna em BlackSteel

←60→

SRBstc 529i
Peak

Classe de eficiência energética:	C [1]
Consumo de energia ano / 24 h:	**108 / 0,295 kWh** [1]
Capacidade útil total [2]:	**386 l**
Capacidade útil:	Refrigerador: **246,2 l** / BioFresh: **140,6 l**
Nível de ruído / Classe de emissão de ruído:	**34 dB(A) / B, SuperSilent**
Classe climática:	**SN-T (entre +10 °C to +43 °C)**
Porta / laterais:	**SmartSteel / SmartSteel**
Dimensões exteriores em cm (A / L / P)	**185,5 / 59,7 / 67,5** [1]

Bio Fresh Professional · Hydro Breeze · Super Cool · Glass & Steel Interior · Light Tower · Infinity Spring · Soft System · Soft-Telescopic Rails · Super Silent · Touch & Swipe Display · Smart Device

Controlo
- TFT 2,4" - ecrã a cores por trás da porta - Tecnologia Touch & Swipe
- Ecrã digital de temperatura para o frigorífico e BioFresh
- SmartDeviceBox incluída
- Sinal de aviso em caso de anomalia: visual e acústico
- Alarme de porta: visual e acústico

Compartimento frigorífico e BioFresh
- PowerCooling com Ar Novo filtrado através de carvão activado e Ambilight
- Prateleira GlassLine com suporte de garrafas, compartimientos VarioBox extraiveis, Bandeja de ovos ajustável, Manteigueira
- 4 prateleiras GlassLine, das quais 1 são divididas
- VarioSafe
- Prateleira para garrafas
- Painel de luz em ambos os lados
- Iluminação LED no BioFresh
- 3 gavetas BioFresh-Safe com SoftTelescopic, 2 Fruit & Vegetable-Safe (fruta e vegetais), conjunto 1 com HydroBreeze, 1 Meat & Dairy-Safe (carne e laticínios), 1 FlexSystem
- InfinitySpring com ligação de 3/4" à rede de água

Vantagens das funcionalidades
- Elemento de aquecimento na parede do lado esquerdo, adequado à combinação com outros frigoríficos, congeladores e/ou garrafeiras
- Puxador SlimLine com mecanismo de abertura integrado
- Puxadores de transporte, à frente e atrás, rodas de transporte atrás
- Pés ajustáveis à frente
- Porta de abertura reversível
- Borracha substituível
- Parede traseira e porta interna em aço inoxidável com SmartSteel

1 Para atingir o consumo nominal indicado tem que ser aplicado o elemento separador da parede. Com a aplicação deste elemento a profundidade do equipamento é aumentada em 1,5 cm. Caso este elemento não seja aplicado o aparelho mantém a sua operacionalidade, no entanto o consumo será superior ao consumo nominal indicado.

←60→

SRBsdd 526i
Prime

Classe de eficiência energética:	D [1]
Consumo de energia ano / 24 h:	**134 / 0,367 kWh** [1]
Capacidade útil total [2]:	**384 l**
Capacidade útil:	Refrigerador: **245,8 l** / BioFresh: **138,4 l**
Nível de ruído / Classe de emissão de ruído:	**34 dB(A) / B, SuperSilent**
Classe climática:	**SN-T (entre +10 °C to +43 °C)**
Porta / laterais:	**SmartSteel / Cinzento**
Dimensões exteriores em cm (A / L / P)	**185,5 / 59,7 / 67,5** [1]

Bio Fresh Professional · Fish & Seafood · Super Cool · Glass & Steel Interior · Light Tower · Soft System · Soft-Telescopic Rails · Super Silent · Touch & Swipe Display · Smart Device

Controlo
- TFT 2,4" - ecrã a cores por trás da porta - Tecnologia Touch & Swipe
- Ecrã digital de temperatura para o frigorífico e BioFresh
- SmartDeviceBox incluída
- Sinal de aviso em caso de anomalia: visual e acústico
- Alarme de porta: visual e acústico

Compartimento frigorífico e BioFresh
- PowerCooling com Ar Novo filtrado através de carvão activado
- Prateleira GlassLine com suporte de garrafas, compartimientos VarioBox extraiveis, Bandeja de ovos ajustável, Manteigueira
- 4 prateleiras GlassLine, das quais 1 são divididas
- VarioSafe
- Prateleira para garrafas
- Painel de luz em ambos os lados
- Iluminação LED no BioFresh
- 3 gavetas BioFresh-Safe com SoftTelescopic, 1 Fruit & Vegetable-Safe (fruta e vegetais), 1 Fish & Seafood-Safe (peixe e marisco), 1 Meat & Dairy-Safe (carne e laticínios)

Vantagens das funcionalidades
- Elemento de aquecimento na parede do lado esquerdo, adequado à combinação com outros frigoríficos, congeladores e/ou garrafeiras
- Puxador SlimLine com mecanismo de abertura integrado
- Puxadores de transporte, à frente e atrás, rodas de transporte atrás
- Pés ajustáveis à frente
- Porta de abertura reversível
- Borracha substituível
- Parede traseira em aço inoxidável com SmartSteel

←60→

SRBsfc 5220
Plus

Classe de eficiência energética:	C [1]
Consumo de energia ano / 24 h:	**101 / 0,276 kWh** [1]
Capacidade útil total [2]:	**382 l**
Capacidade útil:	Refrigerador: **288,7 l** / BioFresh: **93,7 l**
Nível de ruído / Classe de emissão de ruído:	**34 dB(A) / B, SuperSilent**
Classe climática:	**SN-T (entre +10 °C to +43 °C)**
Porta / laterais:	**SteelFinish / Cinzento**
Dimensões exteriores em cm (A / L / P)	**185,5 / 59,7 / 67,5** [1]

Bio Fresh · Super Cool · Super Silent · Touch Display · Smart Device Ready

Controlo
- Visor LC monocromático por trás da porta, electrónica Touch
- Ecrã digital de temperatura para o frigorífico
- SmartDeviceBox: acessório opcional
- Sinal de aviso em caso de anomalia: visual e acústico
- Alarme de porta: visual e acústico

Compartimento frigorífico e BioFresh
- PowerCooling com Ar Novo filtrado através de carvão activado
- Prateleiras de plástico, Bandeja para ovos, FlexCube
- 6 prateleiras GlassLine, das quais 1 são divididas
- VarioSafe
- Prateleira para garrafas
- Iluminação LED no tecto
- 2 gavetas BioFresh-Safe em calhas telescópicas, 1 Fruit & Vegetable-Safe (fruta e vegetais), 1 Meat & Dairy-Safe (carne e laticínios)

Vantagens das funcionalidades
- Elemento de aquecimento na parede do lado esquerdo, adequado à combinação com outros frigoríficos, congeladores e/ou garrafeiras
- Puxador vertical integrado
- Puxadores de transporte, à frente e atrás, rodas de transporte atrás
- Pés ajustáveis à frente
- Porta de abertura reversível
- Borracha substituível

2 De acordo com o Regulamento UE 2019/2016, mostramos o volume total como um número inteiro (arredondado para baixo) e o volume dos compartimentos do freezer e de alimentos frescos com uma casa decimal.
Pode encontrar toda a gama de classes de eficiência na página 11. De acordo com (UE) 2017/1369 6a.

←60→

RBc 5220
Plus

Classe de eficiência energética:	C [1]
Consumo de energia ano / 24 h:	**101 / 0,276 kWh** [1]
Capacidade útil total [2]:	**382 l**
Capacidade útil:	Refrigerador: **288,7 l** / BioFresh: **93,7 l**
Nível de ruído / Classe de emissão de ruído:	**34 dB(A) / B, SuperSilent**
Classe climática:	**SN-T (entre +10 °C to +43 °C)**
Porta / laterais:	**Branco / Branco**
Dimensões exteriores em cm (A / L / P)	**185,5 / 59,7 / 67,5** [1]

Bio Fresh | Super Cool | Super Silent | Touch Display | Smart Device Ready

Controlo
- Visor LC monocromático por trás da porta, electrónica Touch
- Ecrã digital de temperatura para o frigorífico
- SmartDeviceBox: acessório opcional
- Sinal de aviso em caso de anomalia: visual e acústico
- Alarme de porta: visual e acústico

Compartimento frigorífico e BioFresh
- PowerCooling com Ar Novo filtrado através de carvão activado
- Prateleiras de plástico, Bandeja para ovos, FlexCube
- 6 prateleiras GlassLine, das quais 1 são divididas
- VarioSafe
- Prateleira para garrafas
- Iluminação LED no tecto
- 2 gavetas BioFresh-Safe em calhas telescópicas, 1 Fruit & Vegetable-Safe (fruta e vegetais), 1 Meat & Dairy-Safe (carne e laticínios)

Vantagens das funcionalidades
- Puxador vertical integrado
- Puxadores de transporte, à frente e atrás, rodas de transporte atrás
- Pés ajustáveis à frente
- Porta de abertura reversível
- Borracha substituível

←60→

SRsdc 525i
Prime

Classe de eficiência energética:	C [1]
Consumo de energia ano / 24 h:	**79 / 0,216 kWh** [1]
Capacidade útil total [2]:	**401 l**
Nível de ruído / Classe de emissão de ruído:	**35 dB(A) / B, SuperSilent**
Classe climática:	**SN-T (entre +10 °C to +43 °C)**
Porta / laterais:	**SmartSteel / Cinzento**
Dimensões exteriores em cm (A / L / P)	**185,5 / 59,7 / 67,5** [1]

Easy Fresh | Super Cool | Glass & Steel Interior | Light Tower | Soft System | Super Silent | Touch & Swipe Display | Smart Device

Controlo
- TFT 2,4" - ecrã a cores por trás da porta - Tecnologia Touch & Swipe
- Ecrã digital de temperatura
- SmartDeviceBox incluída
- Sinal de aviso em caso de anomalia: visual e acústico
- Alarme de porta: visual e acústico

Compartimento frigorífico
- PowerCooling com Ar Novo filtrado através de carvão activado
- Prateleira GlassLine com suporte de garrafas, compartimientos VarioBox extraiveis, Bandeja de ovos ajustável, Manteigueira
- 6 prateleiras GlassLine, das quais 1 são divididas
- VarioSafe
- Prateleira para garrafas
- Painel de luz em ambos os lados
- 1 gaveta EasyFresh-Safe em calhas telescópicas
- 1 com gavetas para vegetais e espaço para frutas em calhas telescópicas

Vantagens das funcionalidades
- Elemento de aquecimento na parede do lado esquerdo, adequado à combinação com outros frigoríficos, congeladores e/ou garrafeiras
- Puxador SlimLine com mecanismo de abertura integrado
- Puxadores de transporte, à frente e atrás, rodas de transporte atrás
- Pés ajustáveis à frente
- Porta de abertura reversível
- Borracha substituível
- Parede traseira em aço inoxidável com SmartSteel

1 Para atingir o consumo nominal indicado tem que ser aplicado o elemento separador da parede. Com a aplicação deste elemento a profundidade do equipamento é aumentada em 1,5 cm. Caso este elemento não seja aplicado o aparelho mantém a sua operacionalidade, no entanto o consumo será superior ao consumo nominal indicado.

←60→

SRbdd 5220
Plus

Classe de eficiência energética:	D [1]
Consumo de energia ano / 24 h:	**98 / 0,268 kWh** [1]
Capacidade útil total [2]:	**399 l**
Nível de ruído / Classe de emissão de ruído:	**35 dB(A) / B, SuperSilent**
Classe climática:	**SN-T (entre +10 °C to +43 °C)**
Porta / laterais:	**BlackSteel / Preto**
Dimensões exteriores em cm (A / L / P)	**185,5 / 59,7 / 67,5** [1]

Easy Fresh | Super Cool | Super Silent | Touch Display | Smart Device Ready

Controlo
- Visor LC monocromático por trás da porta, electrónica Touch
- Ecrã digital de temperatura
- SmartDeviceBox: acessório opcional
- Sinal de aviso em caso de anomalia: visual e acústico
- Alarme de porta: visual e acústico

Compartimento frigorífico
- PowerCooling com Ar Novo filtrado através de carvão activado
- Prateleiras de plástico, Bandeja para ovos, FlexCube
- 6 prateleiras GlassLine, das quais 1 são divididas
- VarioSafe
- Prateleira para garrafas
- Iluminação LED no tecto
- 1 gaveta EasyFresh-Safe com guia de gaveta integrada
- 1 com gavetas para vegetais e espaço para frutas

Vantagens das funcionalidades
- Elemento de aquecimento na parede do lado esquerdo, adequado à combinação com outros frigoríficos, congeladores e/ou garrafeiras
- Puxador vertical integrado
- Puxadores de transporte, à frente e atrás, rodas de transporte atrás
- Pés ajustáveis à frente
- Porta de abertura reversível
- Borracha substituível

←60→

SRd 5220
Plus

Classe de eficiência energética:	D [1]
Consumo de energia ano / 24 h:	**98 / 0,268 kWh** [1]
Capacidade útil total [2]:	**399 l**
Nível de ruído / Classe de emissão de ruído:	**35 dB(A) / B, SuperSilent**
Classe climática:	**SN-T (entre +10 °C to +43 °C)**
Porta / laterais:	**Branco / Branco**
Dimensões exteriores em cm (A / L / P)	**185,5 / 59,7 / 67,5** [1]

Easy Fresh | Super Cool | Super Silent | Touch Display | Smart Device Ready

Controlo
- Visor LC monocromático por trás da porta, electrónica Touch
- Ecrã digital de temperatura
- SmartDeviceBox: acessório opcional
- Sinal de aviso em caso de anomalia: visual e acústico
- Alarme de porta: visual e acústico

Compartimento frigorífico
- PowerCooling com Ar Novo filtrado através de carvão activado
- Prateleiras de plástico, Bandeja para ovos, FlexCube
- 6 prateleiras GlassLine, das quais 1 são divididas
- VarioSafe
- Prateleira para garrafas
- Iluminação LED no tecto
- 1 gaveta EasyFresh-Safe com guia de gaveta integrada
- 1 com gavetas para vegetais e espaço para frutas

Vantagens das funcionalidades
- Elemento de aquecimento na parede do lado esquerdo, adequado à combinação com outros frigoríficos, congeladores e/ou garrafeiras
- Puxador vertical integrado
- Puxadores de transporte, à frente e atrás, rodas de transporte atrás
- Pés ajustáveis à frente
- Porta de abertura reversível
- Borracha substituível

2 De acordo com o Regulamento UE 2019/2016, mostramos o volume total como um número inteiro (arredondado para baixo) e o volume dos compartimentos do freezer e de alimentos frescos com uma casa decimal.
Pode encontrar toda a gama de classes de eficiência na página 11. De acordo com (UE) 2017/1369 6a.

←60→

SRsdd 5230
Plus

Classe de eficiência energética:	D [1]
Consumo de energia ano / 24 h:	**98 / 0,268 kWh** [1]
Capacidade útil total [2]:	**399 l**
Nível de ruído / Classe de emissão de ruído:	**35 dB(A) / B, SuperSilent**
Classe climática:	**SN-T (entre +10 °C to +43 °C)**
Porta / laterais:	**SmartSteel / Cinzento**
Dimensões exteriores em cm (A / L / P)	**185,5 / 59,7 / 67,5** [1]

Easy Fresh | Super Cool | Super Silent | Touch Display | Smart Device Ready

Controlo
- Visor LC monocromático por trás da porta, electrónica Touch
- Ecrã digital de temperatura
- SmartDeviceBox: acessório opcional
- Sinal de aviso em caso de anomalia: visual e acústico
- Alarme de porta: visual e acústico

Compartimento frigorífico
- PowerCooling com Ar Novo filtrado através de carvão activado
- Prateleiras de plástico, Bandeja para ovos, FlexCube
- 6 prateleiras GlassLine, das quais 1 são divididas
- VarioSafe
- Prateleira para garrafas
- Iluminação LED no tecto
- 1 gaveta EasyFresh-Safe com guia de gaveta integrada
- 1 com gavetas para vegetais e espaço para frutas

Vantagens das funcionalidades
- Elemento de aquecimento na parede do lado esquerdo, adequado à combinação com outros frigoríficos, congeladores e/ou garrafeiras
- Puxador SlimLine com mecanismo de abertura integrado
- Puxadores de transporte, à frente e atrás, rodas de transporte atrás
- Pés ajustáveis à frente
- Porta de abertura reversível
- Borracha substituível

←60→

SRsfd 5220
Plus

Classe de eficiência energética:	D [1]
Consumo de energia ano / 24 h:	**98 / 0,268 kWh** [1]
Capacidade útil total [2]:	**399 l**
Nível de ruído / Classe de emissão de ruído:	**35 dB(A) / B, SuperSilent**
Classe climática:	**SN-T (entre +10 °C to +43 °C)**
Porta / laterais:	**SteelFinish / Cinzento**
Dimensões exteriores em cm (A / L / P)	**185,5 / 59,7 / 67,5** [1]

Easy Fresh | Super Cool | Super Silent | Touch Display | Smart Device Ready

Controlo
- Visor LC monocromático por trás da porta, electrónica Touch
- Ecrã digital de temperatura
- SmartDeviceBox: acessório opcional
- Sinal de aviso em caso de anomalia: visual e acústico
- Alarme de porta: visual e acústico

Compartimento frigorífico
- PowerCooling com Ar Novo filtrado através de carvão activado
- Prateleiras de plástico, Bandeja para ovos, FlexCube
- 6 prateleiras GlassLine, das quais 1 são divididas
- VarioSafe
- Prateleira para garrafas
- Iluminação LED no tecto
- 1 gaveta EasyFresh-Safe com guia de gaveta integrada
- 1 com gavetas para vegetais e espaço para frutas

Vantagens das funcionalidades
- Elemento de aquecimento na parede do lado esquerdo, adequado à combinação com outros frigoríficos, congeladores e/ou garrafeiras
- Puxador vertical integrado
- Puxadores de transporte, à frente e atrás, rodas de transporte atrás
- Pés ajustáveis à frente
- Porta de abertura reversível
- Borracha substituível

1 Para atingir o consumo nominal indicado tem que ser aplicado o elemento separador da parede. Com a aplicação deste elemento a profundidade do equipamento é aumentada em 1,5 cm. Caso este elemento não seja aplicado o aparelho mantém a sua operacionalidade, no entanto o consumo será superior ao consumo nominal indicado.

←60→

Rd 5000
Pure

Classe de eficiência energética:	D [1]
Consumo de energia ano / 24 h:	**93 / 0,254 kWh** [1]
Capacidade útil total [2]:	**348 l**
Nível de ruído / Classe de emissão de ruído:	**36 dB(A) / C**
Classe climática:	**SN-T (entre +10 °C to +43 °C)**
Porta / laterais:	**Branco / Branco**
Dimensões exteriores em cm (A / L / P)	**165,5 / 59,7 / 67,5** [1]

Easy Fresh | Super Cool | Touch Display | Smart Device Ready

Controlo
- Visor LC monocromático por trás da porta, electrónica Touch
- Ecrã digital de temperatura
- SmartDeviceBox: acessório opcional
- Sinal de aviso em caso de anomalia: visual e acústico
- Alarme de porta: visual e acústico

Compartimento frigorífico
- PowerCooling com Ar Novo filtrado através de carvão activado
- Prateleiras de plástico, Bandeja para ovos
- 7 prateleiras GlassLine
- Iluminação LED no tecto
- 1 gaveta EasyFresh-Safe com guia de gaveta integrada

Vantagens das funcionalidades
- Puxador vertical integrado
- Puxadores de transporte, à frente e atrás, rodas de transporte atrás
- Pés ajustáveis à frente
- Porta de abertura reversível
- Borracha substituível

←60→

Rsfd 4600
Pure

Classe de eficiência energética:	D [1]
Consumo de energia ano / 24 h:	**89 / 0,243 kWh** [1]
Capacidade útil total [2]:	**298 l**
Nível de ruído / Classe de emissão de ruído:	**37 dB(A) / C**
Classe climática:	**SN-T (entre +10 °C to +43 °C)**
Porta / laterais:	**SteelFinish / Cinzento**
Dimensões exteriores em cm (A / L / P)	**145,5 / 59,7 / 67,5** [1]

Easy Fresh | Super Cool | Touch Display | Smart Device Ready

Controlo
- Visor LC monocromático por trás da porta, electrónica Touch
- Ecrã digital de temperatura
- SmartDeviceBox: acessório opcional
- Sinal de aviso em caso de anomalia: visual e acústico
- Alarme de porta: visual e acústico

Compartimento frigorífico
- PowerCooling com Ar Novo filtrado através de carvão activado
- Prateleiras de plástico, Bandeja para ovos
- 6 prateleiras GlassLine
- Iluminação LED no tecto
- 1 gaveta EasyFresh-Safe com guia de gaveta integrada

Vantagens das funcionalidades
- Puxador vertical integrado
- Puxadores de transporte, à frente e atrás, rodas de transporte atrás
- Pés ajustáveis à frente
- Porta de abertura reversível
- Borracha substituível

Cor / materiais opcionais
Rd 4600 em Branco

2 De acordo com o Regulamento UE 2019/2016, mostramos o volume total como um número inteiro (arredondado para baixo) e o volume dos compartimentos do freezer e de alimentos frescos com uma casa decimal.
Pode encontrar toda a gama de classes de eficiência na página 11. De acordo com (UE) 2017/1369 6a.

RBa30 425i ⬡ Série Prime

BioFresh. O nosso todo-poderoso.

Com a comprovada tecnologia BioFresh, os alimentos armazenados a uma temperatura ligeiramente superior a 0 °C, permanecem significativamente mais frios do que no resto do aparelho. Com a humidade do ar perfeita, as frutas e os legumes no hermético BioFresh com tecnologia Fruit & Vegetable-Safe mantêm-se frescos durante ainda mais tempo. O Meat & Dairy-Safe é ideal para carnes, peixes e laticínios.

Iluminação LED

A iluminação LED ilumina de forma agradável os seus compartimentos BioFresh-Safe. Desta forma, irá encontrar os alimentos pretendidos ainda mais facilmente. A unidade de LED energeticamente eficiente, elegante e compacta encontra-se posicionada por cima dos compartimentos Safe.

←60→

RBa30 425i

Prime

Classe de eficiência energética:	A [1]
Consumo de energia ano / 24 h:	**65 / 0,178 kWh** [1]
Capacidade útil total [2]:	**160 l**
Nível de ruído / Classe de emissão de ruído:	**34 dB(A) / B, SuperSilent**
Classe climática:	**SN-T (entre +10 °C to +43 °C)**
Porta / laterais:	**Branco / Branco**
Dimensões exteriores em cm (A / L / P)	**125,5 / 59,7 / 67,5** [1]

Ultra Efficient A -30% | Bio Fresh | Super Silent | Touch & Swipe Display | Smart Device

Controlo
- TFT 2,4" - ecrã a cores por trás da porta - Tecnologia Touch & Swipe
- Ecrã digital de temperatura
- SmartDeviceBox incluída
- Sinal de aviso em caso de anomalia: visual e acústico
- Alarme de porta: visual e acústico

Compartimento frigorífico e BioFresh
- Ventilator
- Iluminação LED no BioFresh
- 4 gavetas BioFresh-Safe com guia de gaveta integrada
- O compartimento pode ser ajustado de HydroSafe para DrySafe

Vantagens das funcionalidades
- Puxador SlimLine com mecanismo de abertura integrado
- Puxadores de transporte, à frente e atrás, rodas de transporte atrás
- Pés ajustáveis à frente
- Porta de abertura reversível
- Borracha substituível

1 Para atingir o consumo nominal indicado tem que ser aplicado o elemento separador da parede. Com a aplicação deste elemento a profundidade do equipamento é aumentada em 1,5 cm. Caso este elemento não seja aplicado o aparelho mantém a sua operacionalidade, no entanto o consumo será superior ao consumo nominal indicado.
2 De acordo com o Regulamento UE 2019/2016, mostramos o volume total como um número inteiro (arredondado para baixo) e o volume dos compartimentos do freezer e de alimentos frescos com uma casa decimal.
Pode encontrar toda a gama de classes de eficiência na página 11.
De acordo com (UE) 2017/1369 6a.

Frigoríficos Table-Top

Re 1400 ○ Série Pure

Qualidade em todos os detalhes

DoorStop

Mantenha o seu Liebherr fresco e sem odores com o nosso DoorStop retrátil. Evita odores ao manter a porta aberta durante períodos de inatividade. Poupe tempo e energia.

Luz LED no interior

A iluminação lateral LED ilumina o interior a partir da lateral, proporcionando uma boa visão geral dos seus alimentos. Outro destaque: os LED estão posicionados em frente às prateleiras de vidro para garantir uma boa iluminação do frigorífico, mesmo quando está cheio.

EasyFresh

O nosso compartimento EasyFresh garante a frescura do mercado em casa. Quer se trate de frutas ou legumes não embalados, este garante um armazenamento ideal de todos os alimentos. Graças ao fecho hermético, os alimentos provocam o aumento da humidade no compartimento. Isto mantém os alimentos frescos durante muito tempo.

Puxador elegante com mecanismo de abertura integrado

Os puxadores robustos e firmes têm um aspeto elegante e de qualidade superior, e possuem um mecanismo de abertura integrado, que permite uma abertura da porta cómoda e sem esforço.

Espaço de armazenamento na porta interior regulável em altura

Tire partido de todo o espaço do seu Liebherr, de forma a satisfazer todos os seus requisitos. As prateleiras da porta interiores ajustáveis em altura irão ajudar no seguinte aspeto: permitem alterar a altura de instalação das prateleiras de forma rápida e simples em qualquer momento, o que significa que podem ser utilizadas de forma totalmente flexível e segura para armazenar uma grande variedade de recipientes e alimentos.

TouchControl

Um toque suave com o dedo permite-lhe definir o seu Liebherr para 3, 5, 7 ou 9°C com o TouchControl. Simples e eficiente, uma vez que o botão elegante está integrado no interior, criando mais espaço para todos os seus produtos frescos.

As características mostradas dependem do modelo; a descrição aplica-se ao modelo.

←60→

Rsdci 1621

Plus

Classe de eficiência energética:	C [1]
Consumo de energia ano / 24 h:	**95 / 0,260 kWh** [1]
Capacidade útil total [2]:	**125 l**
Capacidade útil:	Refrigerador: **109,2 l** / Congelador: **17 l**
Nível de ruído / Classe de emissão de ruído:	**35 dB(A) / B, SuperSilent**
Classe climática:	**SN-T (entre +10 °C to +43 °C)**
Porta / laterais:	**SmartSteel / Cinzento**
Dimensões exteriores em cm (A / L / P)	**85 / 60 / 60,7** [1]

Easy Fresh | Smart Frost | Super Cool | Super Silent | Touch Control | Smart Device

Controlo
- Ecrã tátil de controlo no interior
- Ecrã digital de temperatura
- SmartDeviceBox incluída
- Sinal de aviso em caso de anomalia: visual e acústico
- Alarme de porta: visual e acústico

Compartimento frigorífico
- Prateleiras de plástico, Bandeja para ovos, FlexCube
- 3 prateleiras GlassLine, das quais 1 são divididas
- Prateleira para 3 garrafas
- Iluminação LED
- 1 gaveta EasyFresh-Safe

Compartimento congelador ✱✱✱
- Congelador 4-estrelas com porta articulada
- Armazenamento em caso de avaria: 10 hr
- Capacidade de congelação em 24h: 2 kg

Vantagens das funcionalidades
- Puxador SlimLine com mecanismo de abertura integrado
- Pés ajustáveis à frente
- Porta de abertura reversível
- Borracha substituível

←60→

Rsdci 1620

Plus

Classe de eficiência energética:	C [1]
Consumo de energia ano / 24 h:	**59 / 0,161 kWh** [1]
Capacidade útil total [2]:	**141 l**
Nível de ruído / Classe de emissão de ruído:	**34 dB(A) / B, SuperSilent**
Classe climática:	**SN-T (entre +10 °C to +43 °C)**
Porta / laterais:	**SmartSteel / Cinzento**
Dimensões exteriores em cm (A / L / P)	**85 / 60 / 60,7** [1]

Easy Fresh | Super Cool | Super Silent | Touch Control | Door Stop | Smart Device

Controlo
- Ecrã tátil de controlo no interior
- Ecrã digital de temperatura
- SmartDeviceBox incluída
- Sinal de aviso em caso de anomalia: visual e acústico
- Alarme de porta: visual e acústico

Compartimento frigorífico
- Prateleiras de plástico, Bandeja para ovos, FlexCube
- 4 prateleiras GlassLine, das quais 1 são divididas
- Prateleira para 3 garrafas
- Iluminação LED
- 1 gaveta EasyFresh-Safe

Vantagens das funcionalidades
- Puxador SlimLine com mecanismo de abertura integrado
- Pés ajustáveis à frente
- Porta de abertura reversível
- Borracha substituível

1 Para atingir o consumo nominal indicado tem que ser aplicado o elemento separador da parede. Com a aplicação deste elemento a profundidade do equipamento é aumentada em 3,5 cm. Caso este elemento não seja aplicado o aparelho mantém a sua operacionalidade, no entanto o consumo será superior ao consumo nominal indicado.

←60→

Rdi 1621

Plus

Classe de eficiência energética:	D [1]
Consumo de energia ano / 24 h:	**116 / 0,317 kWh** [1]
Capacidade útil total [2]:	**125 l**
Capacidade útil:	Refrigerador: **109,2 l** / Congelador: **17 l**
Nível de ruído / Classe de emissão de ruído:	**35 dB(A) / B, SuperSilent**
Classe climática:	**SN-T (entre +10 °C to +43 °C)**
Porta / laterais:	**Branco / Branco**
Dimensões exteriores em cm (A / L / P)	**85 / 60 / 60,7** [1]

Easy Fresh | Smart Frost | Super Cool | Super Silent | Touch Control | Smart Device

Controlo
- Ecrã tátil de controlo no interior
- Ecrã digital de temperatura
- SmartDeviceBox incluída
- Sinal de aviso em caso de anomalia: visual e acústico
- Alarme de porta: visual e acústico

Compartimento frigorífico
- Prateleiras de plástico, Bandeja para ovos, FlexCube
- 3 prateleiras GlassLine, das quais 1 são divididas
- Prateleira para 3 garrafas
- Iluminação LED
- 1 gaveta EasyFresh-Safe

Compartimento congelador ✱✱✱
- Congelador 4-estrelas com porta articulada
- Armazenamento em caso de avaria: 10 hr
- Capacidade de congelação em 24h: 2 kg

Vantagens das funcionalidades
- Puxador SlimLine com mecanismo de abertura integrado
- Pés ajustáveis à frente
- Porta de abertura reversível
- Borracha substituível

←60→

Rdi 1620

Plus

Classe de eficiência energética:	D [1]
Consumo de energia ano / 24 h:	**73 / 0,200 kWh** [1]
Capacidade útil total [2]:	**141 l**
Nível de ruído / Classe de emissão de ruído:	**34 dB(A) / B, SuperSilent**
Classe climática:	**SN-T (entre +10 °C to +43 °C)**
Porta / laterais:	**Branco / Branco**
Dimensões exteriores em cm (A / L / P)	**85 / 60 / 60,7** [1]

Easy Fresh | Super Cool | Super Silent | Touch Control | Door Stop | Smart Device

Controlo
- Ecrã tátil de controlo no interior
- Ecrã digital de temperatura
- SmartDeviceBox incluída
- Sinal de aviso em caso de anomalia: visual e acústico
- Alarme de porta: visual e acústico

Compartimento frigorífico
- Prateleiras de plástico, Bandeja para ovos, FlexCube
- 4 prateleiras GlassLine, das quais 1 são divididas
- Prateleira para 3 garrafas
- Iluminação LED
- 1 gaveta EasyFresh-Safe

Vantagens das funcionalidades
- Puxador SlimLine com mecanismo de abertura integrado
- Pés ajustáveis à frente
- Porta de abertura reversível
- Borracha substituível

2 De acordo com o Regulamento UE 2019/2016, mostramos o volume total como um número inteiro (arredondado para baixo) e o volume dos compartimentos do freezer e de alimentos frescos com uma casa decimal.
Pode encontrar toda a gama de classes de eficiência na página 11. De acordo com (UE) 2017/1369 6a.

←55→

Re 1401
Pure

Classe de eficiência energética:	E [1]
Consumo de energia ano / 24 h:	**142 / 0,389 kWh** [1]
Capacidade útil total [2]:	**111 l**
Capacidade útil:	Refrigerador: **96,9 l** / Congelador: **15 l**
Nível de ruído / Classe de emissão de ruído:	**37 dB(A) / C**
Classe climática:	**SN-T (entre +10 °C to +43 °C)**
Porta / laterais:	**Branco / Branco**
Dimensões exteriores em cm (A / L / P)	**85 / 55 / 60,7** [1]

Smart Frost | Super Cool | Touch Control

Controlo
- Ecrã tátil de controlo no interior
- Ecrã digital de temperatura
- Sinal de aviso em caso de anomalia: visual e acústico
- Alarme de porta: visual e acústico

Compartimento frigorífico
- Prateleiras de plástico, Bandeja para ovos
- 2 prateleiras GlassLine
- Iluminação LED
- 1 com gavetas para vegetais e espaço para frutas

Compartimento congelador ✱✱✱✱
- Congelador 4-estrelas com porta articulada
- Armazenamento em caso de avaria: 10 hr
- Capacidade de congelação em 24h: 2 kg

Vantagens das funcionalidades
- Puxador SlimLine com mecanismo de abertura integrado
- Pés ajustáveis à frente
- Porta de abertura reversível
- Borracha substituível

←55→

Re 1400
Pure

Classe de eficiência energética:	E [1]
Consumo de energia ano / 24 h:	**90 / 0,246 kWh** [1]
Capacidade útil total [2]:	**125 l**
Nível de ruído / Classe de emissão de ruído:	**35 dB(A) / B, SuperSilent**
Classe climática:	**SN-T (entre +10 °C to +43 °C)**
Porta / laterais:	**Branco / Branco**
Dimensões exteriores em cm (A / L / P)	**85 / 55 / 60,7** [1]

Super Cool | Super Silent | Touch Control | Door Stop

Controlo
- Ecrã tátil de controlo no interior
- Ecrã digital de temperatura
- Sinal de aviso em caso de anomalia: visual e acústico
- Alarme de porta: visual e acústico

Compartimento frigorífico
- Prateleiras de plástico, Bandeja para ovos
- 4 prateleiras GlassLine
- Iluminação LED
- 1 com gavetas para vegetais e espaço para frutas

Vantagens das funcionalidades
- Puxador SlimLine com mecanismo de abertura integrado
- Pés ajustáveis à frente
- Porta de abertura reversível
- Borracha substituível

1 Para atingir o consumo nominal indicado tem que ser aplicado o elemento separador da parede. Com a aplicação deste elemento a profundidade do equipamento é aumentada em 3,5 cm. Caso este elemento não seja aplicado o aparelho mantém a sua operacionalidade, no entanto o consumo será superior ao consumo nominal indicado.
2 De acordo com o Regulamento UE 2019/2016, mostramos o volume total como um número inteiro (arredondado para baixo) e o volume dos compartimentos do freezer e de alimentos frescos com uma casa decimal.
Pode encontrar toda a gama de classes de eficiência na página 11. De acordo com (UE) 2017/1369 6a.

OKes 1750

←60→

OKes 1750

Classe de eficiência energética [1]:	B
Consumo de energia ano / 24 h [2]:	**177 / 0,484 kWh**
Capacidade útil total [3]:	**109 l**
Porta / laterais:	**Inox / Inox**
Dimensões exteriores em cm (A / L / P)	**81,8 / 59,8 / 57,7**

Outdoor | LED | Telescopic Rails

Controlo
- Ecrã LCD no interior
- Sinal de aviso em caso de anomalia: visual e acústico
- Alarme de porta: visual e acústico
- Protecção de crianças

Frigorífico de exterior
- Iluminação LED
- 1 zona de temperatura, a qual pode ser regulada entre +2 °C to +14 °C
- Desativação do funcionamento por segurança
- Temperatura ambiente: +2 °C to +35 °C
- Prateleira com guia telescópica e placa de vidro amovível

Vantagens das funcionalidades
- Pode ser instalado debaixo de bancada (ventilação através da base)
- Puxador SlimLine em Inox
- Pés frontais e traseiros ajustáveis em altura
- Porta de abertura reversível
- Dobradiça da porta oculta com abertura limitada
- Não adequado para armazenamento de garrafas de vinho

1 De acordo com o Regulamento UE 2019/2018.
2 Medido de acordo com a norma EN 16902:2016.
3 De acordo com o Regulamento UE 2019/2016, mostramos o volume total como um número inteiro (arredondado para baixo) e o volume dos compartimentos do freezer e de alimentos frescos com uma casa decimal.
Pode encontrar toda a gama de classes de eficiência na página 11.
De acordo com (UE) 2017/1369 6a.

Congeladores verticais

FNa 6635 ◊ Série Plus

FNsddi 1624 ◊ Série Plus

Resumo das novas séries por tipo de instalação

△ Série Peak
⬡ Série Prime
◊ Série Plus
○ Série Pure

Congeladores

	←60→ 185	←60→ 165	←60→ 145	←60→ 125
NoFrost				
IceTower	SFNbsd 529i 139			
	SFNstd 529i 139			
	SFNsdd 526i 141			
	SFNsfd 5247 142			
EasyTwist-Ice	FNc 527i 139	FNc 507i 140	FNc 467i 140	
	FNd 525i 141			
	SFNsdd 5237 142	FNd 5026 145	FNd 4625 145	FNd 4224 146
	SFNbdd 5227 143		FNe 4605 147	
	SFNsdd 5227 143			
	SFNsfd 5227 143			
	SFNd 5227 144			
	FNd 522i 144			

Congeladores

	←70→ 185	←70→ 145
NoFrost	FNc 7227 138	FNa 6635 138

Congeladores verticais "Table-Top"

	←60→ 85	←55→ 85
NoFrost	FNsddi 1624 150	
	FNdi 1624 151	FNe 1404 152
SmartFrost	Fci 1624 151	Fc 1404 152
		Fd 1404 153
		Fe 1404 153
		Fe 1003 153

Equipamentos de congelação

◇ Série Plus

⬡ Série Prime

△ Série Peak

	◇ Série Plus	⬡ Série Prime	△ Série Peak
Tecnologia de frescura	NoFrost	NoFrost	NoFrost
Conforto e flexibilidade	EasyOpen	EasyOpen	EasyOpen
	FrostProtect	FrostProtect	FrostProtect
	gaveta basculante	gaveta basculante	gaveta basculante
			Amortecedor de fecho SoftSystem em modelos compatíveis com SBS
	SpaceBox	SpaceBox	SpaceBox
	guia de gaveta integrada	guia de gaveta integrada	**Guia de gavetas sobre calhas telescópicas**
	Cuvete de gelo	Cuvete de gelo **com tampa** em modelos compatíveis com SBS	
	Bandeja de congelamento	Bandeja de congelamento	Bandeja de congelamento
		Dois acumuladores de armazenamento a frio	Dois acumuladores de armazenamento a frio
	VarioSpace	VarioSpace	VarioSpace
Design		**Luz de estado**	Luz de estado
		Iluminação do congelador	Iluminação do congelador
			Iluminação do IceMaker
	Ecrã Touch	**Ecrã Touch & Swipe**	Ecrã Touch & Swipe
	Visor atrás da porta	Visor atrás da porta	Visor atrás da porta
	Puxador integrado	**Puxador com mecanismo de abertura**	Puxador com mecanismo de abertura
Conectividade (SmartDeviceBox)	de instalação posterior	de instalação posterior ou **integrada** (modelos "i")	de instalação posterior ou integrada (modelos "i")
Gelo	**EasyTwist-Ice ou IceTower** em modelos compatíveis com SBS	EasyTwist-Ice ou IceTower em modelos compatíveis com SBS	EasyTwist-Ice ou IceTower
	Colher para cubos de gelo em modelos compatíveis com SBS	Colher para cubos de gelo em modelos compatíveis com SBS	Colher para cubos de gelo em modelos compatíveis com SBS

O equipamento diferenciador é **destacado** na série superior seguinte.

Qualidade em todos os detalhes

NoFrost

O NoFrost protege o congelador da formação de gelo indesejada, que consome bastante energia e que, por vezes, se revela dispendiosa. NoFrost significa que: nunca mais perderá tempo a descongelar o compartimento para congelados e que terá mais tempo para outras coisas – para além de poupar dinheiro.

SmartFrost

A função SmartFrost reduz consideravelmente a formação de gelo tanto no interior como sobre os produtos congelados, pelo que não requer uma descongelação tão frequente. As paredes interiores são particularmente lisas e, por conseguinte, de limpeza muito fácil.

Ecrã Touch & Swipe

O controlo do seu Liebherr na ponta dos dedos: graças ao ecrã Touch & Swipe, poderá utilizar o seu frigorífico de uma forma extremamente simples e intuitiva. A partir do ecrã a cores poderá selecionar facilmente funções como "SuperFrost", através de gestos como tocar ou percorrer. E como a mesma facilidade, poderá regular igualmente a temperatura. E quando não utilizar ativamente o ecrã? Este irá apresentar-lhe a temperatura atual.

IceTower

Graças à reserva de cubos de gelo de 8 kg, o IceTower garante que as bebidas geladas nunca acabam na sua festa. A colher para cubos de gelo e a prateleira extraível em calhas telescópicas permitem um acesso conveniente aos cubos de gelo. Graças ao tabuleiro extra, pode também armazenar pequenas quantidades de gelo e manter os alimentos congelados por baixo. A gaveta ao lado oferece espaço de arrumação para produtos ultracongelados.

Indicação do estado

Gostaria de saber se o seu aparelho está a funcionar corretamente? Graças à indicação do estado integrada na porta do aparelho, pode ver ou ouvir isso muito rapidamente. Uma luz azul sinaliza que está a funcionar corretamente. Se o estado for diferente, a indicação acende e pisca em cor vermelha e é emitido um sinal acústico adicional.

Iluminação LED de teto

Quando abrir as gavetas no seu aparelho de congelação Liebherr, não irá apenas apreciar a beleza dos seus alimentos, mas também a iluminação atraente: o que é garantido pelos LED potentes, duráveis e ecológicos. A iluminação torna a visibilidade do conteúdo ainda mais fácil, sendo, ao mesmo tempo, um elemento de design especial.

FrostProtect

Nem todas as arcas congeladoras verticais são montadas num espaço aquecido – algumas também estão em garagens frias ou barracões. É bom que o seu aparelho Liebherr esteja bem preparado para um ambiente tão frio: todos os componentes são projetados para temperaturas ambientes de até -15 °C e garantem o funcionamento.

Acumulador de frio

Os acumuladores de frio são duplamente úteis – quer sejam utilizados no interior como no exterior. No interior do congelador, estes mantêm os alimentos congelados durante algum tempo, mesmo em caso de falha de energia. E, por outro lado, poderão acompanhá-lo nos seus passeios e manter os alimentos e bebidas frescos.

SpaceBox

No seu aparelho Liebherr também pode armazenar "produtos grandes": o peru XL ou o bolo gelado de várias camadas precisam simplesmente de mais espaço. O seu Liebherr possui a SpaceBox para estes casos: com uma altura generosa de 250 mm, oferece muito espaço extra, mesmo para alimentos congelados grandes. E isso ajuda na armazenagem flexível.

EasyTwist-Ice

Quer seja num dia de verão ou numa festa: graças ao EasyTwist-Ice consegue preparar simples e rapidamente uma quantidade de cubos de gelo suficiente – sem uma ligação fixa à água. Basta encher o depósito com água, deixar congelar e soltar os cubos de gelo prontos com uma rotação simples – e as bebidas frescas podem ser servidas. O EasyTwist-Ice pode ser limpo de forma fácil e garante uma produção de cubos de gelo sempre higiénica.

Colher para cubos de gelo

Quer seja para dosear ou transportar – com a colher para cubos de gelo da Liebherr pode fazer ambos de forma muito fácil. Graças à posição inclinada da ponta e à pega ergonómica, os cubos de gelo são transferidos de modo rápido e fácil do seu IceTower para as suas bebidas. A colher robusta para cubos de gelo em plástico resistente também é atraente graças à superfície acetinada em verde glaciar transparente.

VarioSpace

Gostaria de armazenar com segurança um bolo gelado de várias camadas até à festa de verão? Tal não é um problema para a sua arca congeladora vertical da Liebherr: ela sabe que às vezes só precisa de mais espaço. Graças ao VarioSpace, pode remover facilmente as gavetas individuais e as prateleiras de vidro de baixo – e voilá: aqui está o seu espaço de arrumação extra alto!

As características mostradas dependem do modelo; a descrição aplica-se ao modelo.

←70→

FNc 7227
Plus

Classe de eficiência energética:	C [1]
Consumo de energia ano / 24 h:	**178 / 0,487 kWh** [1]
Capacidade útil total [2]:	**363 l**
Nível de ruído / Classe de emissão de ruído:	**36 dB(A) / C**
Classe climática:	**SN-T (entre +10 °C to +43 °C)**
Funcionamento a temperatura ambiente -15 °C	
Porta / laterais:	**Branco / Branco**
Dimensões exteriores em cm (A / L / P)	**185,5 / 69,7 / 76** [1]

No Frost · Super Frost · Touch Display · Vario Space · Easy Open · Frost Protect · Smart Device Ready

Controlo
- Visor LC monocromático por trás da porta, electrónica Touch
- Ecrã digital de temperatura
- SmartDeviceBox: acessório opcional
- Sinal de aviso em caso de anomalia: visual e acústico
- Alarme de porta: visual e acústico

Compartimento congelador ✱✱✱✱
- 7 gavetas com guia de gaveta integrada, VarioSpace
- Gaveta superior com função de inclinação conveniente
- Bandeja de cubos de gelo
- Armazenamento em caso de avaria: 19 hr
- Capacidade de congelação em 24h: 19 kg

Vantagens das funcionalidades
- Puxador vertical integrado
- Puxadores de transporte, à frente e atrás, rodas de transporte atrás
- Pés ajustáveis à frente
- Porta de abertura reversível
- Borracha substituível

←70→

FNa 6635
Plus

Classe de eficiência energética:	A [1]
Consumo de energia ano / 24 h:	**99 / 0,271 kWh** [1]
Capacidade útil total [2]:	**260 l**
Nível de ruído / Classe de emissão de ruído:	**33 dB(A) / B, SuperSilent**
Classe climática:	**SN-T (entre +10 °C to +43 °C)**
Funcionamento a temperatura ambiente -15 °C	
Porta / laterais:	**Branco / Branco**
Dimensões exteriores em cm (A / L / P)	**145,5 / 69,7 / 76** [1]

No Frost · Super Frost · Super Silent · Touch Display · Vario Space · Easy Open · Frost Protect · Smart Device Ready

Controlo
- Visor LC monocromático por trás da porta, electrónica Touch
- Ecrã digital de temperatura
- SmartDeviceBox: acessório opcional
- Sinal de aviso em caso de anomalia: visual e acústico
- Alarme de porta: visual e acústico

Compartimento congelador ✱✱✱✱
- 5 gavetas com guia de gaveta integrada, VarioSpace
- Bandeja de cubos de gelo
- Armazenamento em caso de avaria: 18 hr
- Capacidade de congelação em 24h: 17 kg

Vantagens das funcionalidades
- Puxador vertical integrado
- Puxadores de transporte, à frente e atrás, rodas de transporte atrás
- Pés ajustáveis à frente
- Porta de abertura reversível
- Borracha substituível

1 Para atingir o consumo nominal indicado tem que ser aplicado o elemento separador da parede. Com a aplicação deste elemento a profundidade do equipamento é aumentada em 1,5 cm. Caso este elemento não seja aplicado o aparelho mantém a sua operacionalidade, no entanto o consumo será superior ao consumo nominal indicado.

←60→

SFNbsd 529i
Peak

Classe de eficiência energética:	D [1]
Consumo de energia ano / 24 h:	**199 / 0,545 kWh** [1]
Capacidade útil total [2]:	**277 l**
Nível de ruído / Classe de emissão de ruído:	**34 dB(A) / B, SuperSilent**
Classe climática:	**SN-T (entre +10 °C to +43 °C)**
Porta / laterais:	**BlackSteel / BlackSteel**
Dimensões exteriores em cm (A / L / P)	**185,5 / 59,7 / 67,5** [1]

No Frost · Super Frost · LED · Ice Tower · Soft System · Telescopic Rails · Super Silent · Touch & Swipe Display · Space Box · Vario Space · Easy Open · Smart Device

Controlo
- TFT 2,4" - ecrã a cores por trás da porta - Tecnologia Touch & Swipe
- Ecrã digital de temperatura
- SmartDeviceBox incluída
- Sinal de aviso em caso de anomalia: visual e acústico
- Alarme de porta: visual e acústico

Compartimento congelador ✱✱✱✱
- 7 gavetas, das quais 4 em calhas telescópicas, VarioSpace
- Gaveta superior com função de inclinação conveniente
- IceTower
- IceMaker com ligação de 3/4" à rede de água, Iluminação LED
- Produção de gelo em 24 h: 0,8 kg
- Reservatório de cubos de gelo: 8,0 kg
- Iluminação LED
- Armazenamento em caso de avaria: 16 hr
- Capacidade de congelação em 24h: 18 kg
- 1 acumulador de frio
- Acessórios em vidro de segurança

Vantagens das funcionalidades
- Elemento de aquecimento na parede do lado direito, adequado à combinação com outros frigoríficos, congeladores e/ou garrafeiras
- Puxador SlimLine com mecanismo de abertura integrado em BlackSteel-Look
- Puxadores de transporte, à frente e atrás, rodas de transporte atrás
- Pés ajustáveis à frente
- Dobradiça de porta reversível, esquerda
- Borracha substituível
- Acabamentos decorativos em BlackSteel

Cor / materiais opcionais
SFNstd 529i em SmartSteel

←60→

FNc 527i
Peak

Classe de eficiência energética:	C [1]
Consumo de energia ano / 24 h:	**159 / 0,435 kWh** [1]
Capacidade útil total [2]:	**277 l**
Nível de ruído / Classe de emissão de ruído:	**33 dB(A) / B, SuperSilent**
Classe climática:	**SN-T (entre +10 °C to +43 °C)**
Funcionamento a temperatura ambiente -15 °C	
Porta / laterais:	**Branco / Branco**
Dimensões exteriores em cm (A / L / P)	**185,5 / 59,7 / 67,5** [1]

No Frost · Super Frost · LED · Easy Twist Ice · Telescopic Rails · Super Silent · Touch & Swipe Display · Space Box · Vario Space · Easy Open · Frost Protect · Smart Device

Controlo
- TFT 2,4" - ecrã a cores por trás da porta - Tecnologia Touch & Swipe
- Ecrã digital de temperatura
- SmartDeviceBox incluída
- Sinal de aviso em caso de anomalia: visual e acústico
- Alarme de porta: visual e acústico

Compartimento congelador ✱✱✱✱
- 7 gavetas, das quais 5 em calhas telescópicas, VarioSpace
- Gaveta superior com função de inclinação conveniente
- EasyTwist-Ice
- Iluminação LED
- Indicador de estato
- Armazenamento em caso de avaria: 16 hr
- Capacidade de congelação em 24h: 18 kg
- 1 acumulador de frio
- Acessórios em vidro de segurança

Vantagens das funcionalidades
- Puxador SlimLine com mecanismo de abertura integrado
- Puxadores de transporte, à frente e atrás, rodas de transporte atrás
- Pés ajustáveis à frente
- Porta de abertura reversível
- Borracha substituível

2 De acordo com o Regulamento UE 2019/2016, mostramos o volume total como um número inteiro (arredondado para baixo) e o volume dos compartimentos do freezer e de alimentos frescos com uma casa decimal.
Pode encontrar toda a gama de classes de eficiência na página 11. De acordo com (UE) 2017/1369 6a.

←60→

FNc 507i
Peak

Classe de eficiência energética:	C [1]
Consumo de energia ano / 24 h:	**150 / 0,411 kWh** [1]
Capacidade útil total [2]:	**238 l**
Nível de ruído / Classe de emissão de ruído:	**33 dB(A) / B, SuperSilent**
Classe climática:	**SN-T (entre +10 °C to +43 °C)**
Funcionamento a temperatura ambiente -15 °C	
Porta / laterais:	**Branco / Branco**
Dimensões exteriores em cm (A / L / P)	**165,5 / 59,7 / 67,5** [1]

No Frost · Super Frost · LED · Easy Twist Ice · Telescopic Rails · Super Silent · Touch & Swipe Display · Space Box · Vario Space · Easy Open · Frost Protect · Smart Device

Controlo
- TFT 2,4" - ecrã a cores por trás da porta - Tecnologia Touch & Swipe
- Ecrã digital de temperatura
- SmartDeviceBox incluída
- Sinal de aviso em caso de anomalia: visual e acústico
- Alarme de porta: visual e acústico

Compartimento congelador ✱✱✱✱
- 6 gavetas, das quais 4 em calhas telescópicas, VarioSpace
- Gaveta superior com função de inclinação conveniente
- EasyTwist-Ice
- Iluminação LED
- Indicador de estato
- Armazenamento em caso de avaria: 16 hr
- Capacidade de congelação em 24h: 17 kg
- 1 acumulador de frio
- Acessórios em vidro de segurança

Vantagens das funcionalidades
- Puxador SlimLine com mecanismo de abertura integrado
- Puxadores de transporte, à frente e atrás, rodas de transporte atrás
- Pés ajustáveis à frente
- Porta de abertura reversível
- Borracha substituível

←60→

FNc 467i
Peak

Classe de eficiência energética:	C [1]
Consumo de energia ano / 24 h:	**142 / 0,389 kWh** [1]
Capacidade útil total [2]:	**199 l**
Nível de ruído / Classe de emissão de ruído:	**33 dB(A) / B, SuperSilent**
Classe climática:	**SN-T (entre +10 °C to +43 °C)**
Funcionamento a temperatura ambiente -15 °C	
Porta / laterais:	**Branco / Branco**
Dimensões exteriores em cm (A / L / P)	**145,5 / 59,7 / 67,5** [1]

No Frost · Super Frost · LED · Easy Twist Ice · Telescopic Rails · Super Silent · Touch & Swipe Display · Space Box · Vario Space · Easy Open · Frost Protect · Smart Device

Controlo
- TFT 2,4" - ecrã a cores por trás da porta - Tecnologia Touch & Swipe
- Ecrã digital de temperatura
- SmartDeviceBox incluída
- Sinal de aviso em caso de anomalia: visual e acústico
- Alarme de porta: visual e acústico

Compartimento congelador ✱✱✱✱
- 5 gavetas, das quais 4 em calhas telescópicas, VarioSpace
- EasyTwist-Ice
- Iluminação LED
- Indicador de estato
- Armazenamento em caso de avaria: 16 hr
- Capacidade de congelação em 24h: 16 kg
- 1 acumulador de frio
- Acessórios em vidro de segurança

Vantagens das funcionalidades
- Puxador SlimLine com mecanismo de abertura integrado
- Puxadores de transporte, à frente e atrás, rodas de transporte atrás
- Pés ajustáveis à frente
- Porta de abertura reversível
- Borracha substituível

1 Para atingir o consumo nominal indicado tem que ser aplicado o elemento separador da parede. Com a aplicação deste elemento a profundidade do equipamento é aumentada em 1,5 cm. Caso este elemento não seja aplicado o aparelho mantém a sua operacionalidade, no entanto o consumo será superior ao consumo nominal indicado.

←60→

SFNsdd 526i
Prime

Classe de eficiência energética:	D [1]
Consumo de energia ano / 24 h:	**199 / 0,545 kWh** [1]
Capacidade útil total [2]:	**277 l**
Nível de ruído / Classe de emissão de ruído:	**34 dB(A) / B, SuperSilent**
Classe climática:	**SN-T (entre +10 °C to +43 °C)**
Porta / laterais:	**SmartSteel / Cinzento**
Dimensões exteriores em cm (A / L / P)	**185,5 / 59,7 / 67,5** [1]

No Frost · Super Frost · LED · Ice Tower · Soft System · Super Silent · Touch & Swipe Display · Space Box · Vario Space · Easy Open · Smart Device

Controlo
- TFT 2,4" - ecrã a cores por trás da porta - Tecnologia Touch & Swipe
- Ecrã digital de temperatura
- SmartDeviceBox incluída
- Sinal de aviso em caso de anomalia: visual e acústico
- Alarme de porta: visual e acústico

Compartimento congelador ✱✱✱✱
- 7 gavetas com guia de gaveta integrada, VarioSpace
- Gaveta superior com função de inclinação conveniente
- IceTower
- IceMaker com ligação de 3/4" à rede de água
- Produção de gelo em 24 h: 0,8 kg
- Reservatório de cubos de gelo: 8,0 kg
- Iluminação LED
- Armazenamento em caso de avaria: 16 hr
- Capacidade de congelação em 24h: 18 kg
- 1 acumulador de frio

Vantagens das funcionalidades
- Elemento de aquecimento na parede do lado direito, adequado à combinação com outros frigoríficos, congeladores e/ou garrafeiras
- Puxador SlimLine com mecanismo de abertura integrado
- Puxadores de transporte, à frente e atrás, rodas de transporte atrás
- Pés ajustáveis à frente
- Dobradiça de porta reversível, esquerda
- Borracha substituível

←60→

FNd 525i
Prime

Classe de eficiência energética:	D [1]
Consumo de energia ano / 24 h:	**199 / 0,545 kWh** [1]
Capacidade útil total [2]:	**277 l**
Nível de ruído / Classe de emissão de ruído:	**34 dB(A) / B, SuperSilent**
Classe climática:	**SN-T (entre +10 °C to +43 °C)**
Funcionamento a temperatura ambiente -15 °C	
Porta / laterais:	**Branco / Branco**
Dimensões exteriores em cm (A / L / P)	**185,5 / 59,7 / 67,5** [1]

No Frost · Super Frost · LED · Easy Twist Ice · Super Silent · Touch & Swipe Display · Space Box · Vario Space · Easy Open · Frost Protect · Smart Device

Controlo
- TFT 2,4" - ecrã a cores por trás da porta - Tecnologia Touch & Swipe
- Ecrã digital de temperatura
- SmartDeviceBox incluída
- Sinal de aviso em caso de anomalia: visual e acústico
- Alarme de porta: visual e acústico

Compartimento congelador ✱✱✱✱
- 7 gavetas com guia de gaveta integrada, VarioSpace
- Gaveta superior com função de inclinação conveniente
- EasyTwist-Ice
- Iluminação LED
- Indicador de estato
- Armazenamento em caso de avaria: 16 hr
- Capacidade de congelação em 24h: 18 kg
- 1 acumulador de frio

Vantagens das funcionalidades
- Puxador SlimLine com mecanismo de abertura integrado
- Puxadores de transporte, à frente e atrás, rodas de transporte atrás
- Pés ajustáveis à frente
- Porta de abertura reversível
- Borracha substituível

2 De acordo com o Regulamento UE 2019/2016, mostramos o volume total como um número inteiro (arredondado para baixo) e o volume dos compartimentos do freezer e de alimentos frescos com uma casa decimal.
Pode encontrar toda a gama de classes de eficiência na página 11. De acordo com (UE) 2017/1369 6a.

←60→

SFNsfd 5247
Plus

Classe de eficiência energética:	D A G [1]
Consumo de energia ano / 24 h:	**199 / 0,545 kWh [1]**
Capacidade útil total [2]:	**277 l**
Nível de ruído / Classe de emissão de ruído:	**36 dB(A) / C**
Classe climática:	**SN-T (entre +10 °C to +43 °C)**
Porta / laterais:	**SteelFinish / Cinzento**
Dimensões exteriores em cm (A / L / P)	**185,5 / 59,7 / 67,5 [1]**

No Frost | Super Frost | Ice Tower | Touch Display | Space Box | Vario Space | Easy Open | Smart Device Ready

Controlo
- Visor LC monocromático por trás da porta, electrónica Touch
- Ecrã digital de temperatura
- SmartDeviceBox: acessório opcional
- Sinal de aviso em caso de anomalia: visual e acústico
- Alarme de porta: visual e acústico

Compartimento congelador ✱✱✱✱
- 7 gavetas com guia de gaveta integrada, VarioSpace
- Gaveta superior com função de inclinação conveniente
- IceTower
- IceMaker com ligação de 3/4" à rede de água
- Produção de gelo em 24 h: 0,8 kg
- Reservatório de cubos de gelo: 8,0 kg
- Armazenamento em caso de avaria: 16 hr
- Capacidade de congelação em 24h: 18 kg

Vantagens das funcionalidades
- Elemento de aquecimento na parede do lado direito, adequado à combinação com outros frigoríficos, congeladores e/ou garrafeiras
- Puxador vertical integrado
- Puxadores de transporte, à frente e atrás, rodas de transporte atrás
- Pés ajustáveis à frente
- Dobradiça de porta reversível, esquerda
- Borracha substituível

←60→

SFNsdd 5237
Plus

Classe de eficiência energética:	D A G [1]
Consumo de energia ano / 24 h:	**199 / 0,545 kWh [1]**
Capacidade útil total [2]:	**277 l**
Nível de ruído / Classe de emissão de ruído:	**36 dB(A) / C**
Classe climática:	**SN-T (entre +10 °C to +43 °C)**
Funcionamiento a temperatura ambiente -15 °C	
Porta / laterais:	**SmartSteel / Cinzento**
Dimensões exteriores em cm (A / L / P)	**185,5 / 59,7 / 67,5 [1]**

No Frost | Super Frost | Touch Display | Space Box | Vario Space | Easy Open | Frost Protect | Smart Device Ready

Controlo
- Visor LC monocromático por trás da porta, electrónica Touch
- Ecrã digital de temperatura
- SmartDeviceBox: acessório opcional
- Sinal de aviso em caso de anomalia: visual e acústico
- Alarme de porta: visual e acústico

Compartimento congelador ✱✱✱✱
- 7 gavetas com guia de gaveta integrada, VarioSpace
- Gaveta superior com função de inclinação conveniente
- Bandeja de cubos de gelo
- Armazenamento em caso de avaria: 16 hr
- Capacidade de congelação em 24h: 18 kg

Vantagens das funcionalidades
- Elemento de aquecimento na parede do lado direito, adequado à combinação com outros frigoríficos, congeladores e/ou garrafeiras
- Puxador SlimLine com mecanismo de abertura integrado
- Puxadores de transporte, à frente e atrás, rodas de transporte atrás
- Pés ajustáveis à frente
- Dobradiça de porta reversível, esquerda
- Borracha substituível

1 Para atingir o consumo nominal indicado tem que ser aplicado o elemento separador da parede. Com a aplicação deste elemento a profundidade do equipamento é aumentada em 1,5 cm. Caso este elemento não seja aplicado o aparelho mantém a sua operacionalidade, no entanto o consumo será superior ao consumo nominal indicado.

←60→

SFNbdd 5227
Plus

Classe de eficiência energética:	D A G [1]
Consumo de energia ano / 24 h:	**199 / 0,545 kWh [1]**
Capacidade útil total [2]:	**277 l**
Nível de ruído / Classe de emissão de ruído:	**36 dB(A) / C**
Classe climática:	**SN-T (entre +10 °C to +43 °C)**
Funcionamiento a temperatura ambiente -15 °C	
Porta / laterais:	**BlackSteel / Preto**
Dimensões exteriores em cm (A / L / P)	**185,5 / 59,7 / 67,5 [1]**

No Frost | Super Frost | Touch Display | Space Box | Vario Space | Easy Open | Frost Protect | Smart Device Ready

Controlo
- Visor LC monocromático por trás da porta, electrónica Touch
- Ecrã digital de temperatura
- SmartDeviceBox: acessório opcional
- Sinal de aviso em caso de anomalia: visual e acústico
- Alarme de porta: visual e acústico

Compartimento congelador ✱✱✱✱
- 7 gavetas com guia de gaveta integrada, VarioSpace
- Gaveta superior com função de inclinação conveniente
- Bandeja de cubos de gelo
- Armazenamento em caso de avaria: 16 hr
- Capacidade de congelação em 24h: 18 kg

Vantagens das funcionalidades
- Elemento de aquecimento na parede do lado direito, adequado à combinação com outros frigoríficos, congeladores e/ou garrafeiras
- Puxador vertical integrado
- Puxadores de transporte, à frente e atrás, rodas de transporte atrás
- Pés ajustáveis à frente
- Dobradiça de porta reversível, esquerda
- Borracha substituível

←60→

SFNsdd 5227
Plus

Classe de eficiência energética:	D A G [1]
Consumo de energia ano / 24 h:	**199 / 0,545 kWh [1]**
Capacidade útil total [2]:	**277 l**
Nível de ruído / Classe de emissão de ruído:	**36 dB(A) / C**
Classe climática:	**SN-T (entre +10 °C to +43 °C)**
Funcionamiento a temperatura ambiente -15 °C	
Porta / laterais:	**SmartSteel / Cinzento**
Dimensões exteriores em cm (A / L / P)	**185,5 / 59,7 / 67,5 [1]**

No Frost | Super Frost | Touch Display | Space Box | Vario Space | Easy Open | Frost Protect | Smart Device Ready

Controlo
- Visor LC monocromático por trás da porta, electrónica Touch
- Ecrã digital de temperatura
- SmartDeviceBox: acessório opcional
- Sinal de aviso em caso de anomalia: visual e acústico
- Alarme de porta: visual e acústico

Compartimento congelador ✱✱✱✱
- 7 gavetas com guia de gaveta integrada, VarioSpace
- Gaveta superior com função de inclinação conveniente
- Bandeja de cubos de gelo
- Armazenamento em caso de avaria: 16 hr
- Capacidade de congelação em 24h: 18 kg

Vantagens das funcionalidades
- Elemento de aquecimento na parede do lado direito, adequado à combinação com outros frigoríficos, congeladores e/ou garrafeiras
- Puxador vertical integrado
- Puxadores de transporte, à frente e atrás, rodas de transporte atrás
- Pés ajustáveis à frente
- Dobradiça de porta reversível, esquerda
- Borracha substituível

Cor / materiais opcionais
SFNsfd 5227 em SteelFinish

2 De acordo com o Regulamento UE 2019/2016, mostramos o volume total como um número inteiro (arredondado para baixo) e o volume dos compartimentos do freezer e de alimentos frescos com uma casa decimal.
Pode encontrar toda a gama de classes de eficiência na página 11. De acordo com (UE) 2017/1369 6a.

←60→

SFNd 5227
Plus

Classe de eficiência energética:	D [1]
Consumo de energia ano / 24 h:	**199 / 0,545 kWh** [1]
Capacidade útil total [2]:	**277 l**
Nível de ruído / Classe de emissão de ruído:	**36 dB(A) / C**
Classe climática:	**SN-T (entre +10 °C to +43 °C)**
Funcionamento a temperatura ambiente -15 °C	
Porta / laterais:	**Branco / Branco**
Dimensões exteriores em cm (A / L / P)	**185,5 / 59,7 / 67,5** [1]

No Frost · Super Frost · Touch Display · Space Box · Vario Space · Easy Open · Frost Protect · Smart Device Ready

Controlo
- Visor LC monocromático por trás da porta, electrónica Touch
- Ecrã digital de temperatura
- SmartDeviceBox: acessório opcional
- Sinal de aviso em caso de anomalia: visual e acústico
- Alarme de porta: visual e acústico

Compartimento congelador ✱✱✱✱
- 7 gavetas com guia de gaveta integrada, VarioSpace
- Gaveta superior com função de inclinação conveniente
- Bandeja de cubos de gelo
- Armazenamento em caso de avaria: 16 hr
- Capacidade de congelação em 24h: 18 kg

Vantagens das funcionalidades
- Elemento de aquecimento na parede do lado direito, adequado à combinação com outros frigoríficos, congeladores e/ou garrafeiras
- Puxador vertical integrado
- Puxadores de transporte, à frente e atrás, rodas de transporte atrás
- Pés ajustáveis à frente
- Dobradiça de porta reversível, esquerda
- Borracha substituível

←60→

FNd 522i
Plus

Classe de eficiência energética:	D [1]
Consumo de energia ano / 24 h:	**199 / 0,545 kWh** [1]
Capacidade útil total [2]:	**277 l**
Nível de ruído / Classe de emissão de ruído:	**36 dB(A) / C**
Classe climática:	**SN-T (entre +10 °C to +43 °C)**
Funcionamento a temperatura ambiente -15 °C	
Porta / laterais:	**Branco / Branco**
Dimensões exteriores em cm (A / L / P)	**185,5 / 59,7 / 67,5** [1]

No Frost · Super Frost · Touch Display · Space Box · Vario Space · Easy Open · Frost Protect · Smart Device

Controlo
- Visor LC monocromático por trás da porta, electrónica Touch
- Ecrã digital de temperatura
- SmartDeviceBox incluída
- Sinal de aviso em caso de anomalia: visual e acústico
- Alarme de porta: visual e acústico

Compartimento congelador ✱✱✱✱
- 7 gavetas com guia de gaveta integrada, VarioSpace
- Gaveta superior com função de inclinação conveniente
- Bandeja de cubos de gelo
- Armazenamento em caso de avaria: 16 hr
- Capacidade de congelação em 24h: 18 kg

Vantagens das funcionalidades
- Puxador vertical integrado
- Puxadores de transporte, à frente e atrás, rodas de transporte atrás
- Pés ajustáveis à frente
- Porta de abertura reversível
- Borracha substituível

1 Para atingir o consumo nominal indicado tem que ser aplicado o elemento separador da parede. Com a aplicação deste elemento a profundidade do equipamento é aumentada em 1,5 cm. Caso este elemento não seja aplicado o aparelho mantém a sua operacionalidade, no entanto o consumo será superior ao consumo nominal indicado.

←60→

FNd 5026
Plus

Classe de eficiência energética:	D [1]
Consumo de energia ano / 24 h:	**188 / 0,515 kWh** [1]
Capacidade útil total [2]:	**238 l**
Nível de ruído / Classe de emissão de ruído:	**36 dB(A) / C**
Classe climática:	**SN-T (entre +10 °C to +43 °C)**
Funcionamento a temperatura ambiente -15 °C	
Porta / laterais:	**Branco / Branco**
Dimensões exteriores em cm (A / L / P)	**165,5 / 59,7 / 67,5** [1]

No Frost · Super Frost · Touch Display · Space Box · Vario Space · Easy Open · Frost Protect · Smart Device Ready

Controlo
- Visor LC monocromático por trás da porta, electrónica Touch
- Ecrã digital de temperatura
- SmartDeviceBox: acessório opcional
- Sinal de aviso em caso de anomalia: visual e acústico
- Alarme de porta: visual e acústico

Compartimento congelador ✱✱✱✱
- 6 gavetas com guia de gaveta integrada, VarioSpace
- Gaveta superior com função de inclinação conveniente
- Bandeja de cubos de gelo
- Armazenamento em caso de avaria: 16 hr
- Capacidade de congelação em 24h: 17 kg

Vantagens das funcionalidades
- Puxador vertical integrado
- Puxadores de transporte, à frente e atrás, rodas de transporte atrás
- Pés ajustáveis à frente
- Porta de abertura reversível
- Borracha substituível

←60→

FNd 4625
Plus

Classe de eficiência energética:	D [1]
Consumo de energia ano / 24 h:	**177 / 0,484 kWh** [1]
Capacidade útil total [2]:	**199 l**
Nível de ruído / Classe de emissão de ruído:	**37 dB(A) / C**
Classe climática:	**SN-T (entre +10 °C to +43 °C)**
Funcionamento a temperatura ambiente -15 °C	
Porta / laterais:	**Branco / Branco**
Dimensões exteriores em cm (A / L / P)	**145,5 / 59,7 / 67,5** [1]

No Frost · Super Frost · Touch Display · Space Box · Vario Space · Easy Open · Frost Protect · Smart Device Ready

Controlo
- Visor LC monocromático por trás da porta, electrónica Touch
- Ecrã digital de temperatura
- SmartDeviceBox: acessório opcional
- Sinal de aviso em caso de anomalia: visual e acústico
- Alarme de porta: visual e acústico

Compartimento congelador ✱✱✱✱
- 5 gavetas com guia de gaveta integrada, VarioSpace
- Bandeja de cubos de gelo
- Armazenamento em caso de avaria: 16 hr
- Capacidade de congelação em 24h: 16 kg

Vantagens das funcionalidades
- Puxador vertical integrado
- Puxadores de transporte, à frente e atrás, rodas de transporte atrás
- Pés ajustáveis à frente
- Porta de abertura reversível
- Borracha substituível

2 De acordo com o Regulamento UE 2019/2016, mostramos o volume total como um número inteiro (arredondado para baixo) e o volume dos compartimentos do freezer e de alimentos frescos com uma casa decimal.
Pode encontrar toda a gama de classes de eficiência na página 11. De acordo com (UE) 2017/1369 6a.

SpaceBox

No seu aparelho Liebherr também pode armazenar "produtos grandes": o peru XL ou o bolo gelado de várias camadas precisam simplesmente de mais espaço. O seu Liebherr possui a SpaceBox para estes casos: com uma altura generosa de 250 mm, oferece muito espaço extra, mesmo para alimentos congelados grandes. E isso ajuda na armazenagem flexível.

EasyOpen

Graças à nova tecnologia EasyOpen, os congeladores deixam-se abrir fácil e suavemente. Mesmo sem puxador. Como o conseguimos? Com a inovadora vedação da porta e o novo módulo de tecnologia BluPerformance, conseguimos reduzir para metade a força necessária para abrir a porta. Economizador de espaço, simples, confortável.

←60→

BLU

FNd 4224

Plus

Classe de eficiência energética:	D [1]
Consumo de energia ano / 24 h:	**166 / 0,454 kWh** [1]
Capacidade útil total [2]:	**160 l**
Nível de ruído / Classe de emissão de ruído:	**37 dB(A) / C**
Classe climática:	**SN-T (entre +10 °C to +43 °C)**
Funcionamiento a temperatura ambiente -15 °C	
Porta / laterais:	**Branco / Branco**
Dimensões exteriores em cm (A / L / P)	**125,5 / 59,7 / 67,5** [1]

No Frost | Super Frost | Touch Display | Space Box | Vario Space | Easy Open | Frost Protect | Smart Device Ready

Controlo
- Visor LC monocromático por trás da porta, electrónica Touch
- Ecrã digital de temperatura
- SmartDeviceBox: acessório opcional
- Sinal de aviso em caso de anomalia: visual e acústico
- Alarme de porta: visual e acústico

Compartimento congelador ✱✱✱
- 4 gavetas com guia de gaveta integrada, VarioSpace
- Bandeja de cubos de gelo
- Armazenamento em caso de avaria: 15 hr
- Capacidade de congelação em 24h: 15 kg

Vantagens das funcionalidades
- Puxador vertical integrado
- Puxadores de transporte, à frente e atrás, rodas de transporte atrás
- Pés ajustáveis à frente
- Porta de abertura reversível
- Borracha substituível

1 Para atingir o consumo nominal indicado tem que ser aplicado o elemento separador da parede. Com a aplicação deste elemento a profundidade do equipamento é aumentada em 1,5 cm. Caso este elemento não seja aplicado o aparelho mantém a sua operacionalidade, no entanto o consumo será superior ao consumo nominal indicado.

FrostProtect

Nem todas as arcas congeladoras verticais são montadas num espaço aquecido – algumas também estão em garagens frias ou barracões. É bom que o seu aparelho Liebherr esteja bem preparado para um ambiente tão frio: todos os componentes são projetados para temperaturas ambientes de até -15 °C e garantem o funcionamento.

VarioSpace

Gostaria de armazenar com segurança um bolo gelado de várias camadas até à festa de verão? Tal não é um problema para a sua arca congeladora vertical da Liebherr: ela sabe que às vezes só precisa de mais espaço. Graças ao VarioSpace, pode remover facilmente as gavetas individuais e as prateleiras de vidro de baixo – e voilá: aqui está o seu espaço de arrumação extra alto!

←60→

BLU

FNe 4605

Pure

Classe de eficiência energética:	E [1]
Consumo de energia ano / 24 h:	**221 / 0,605 kWh** [1]
Capacidade útil total [2]:	**199 l**
Nível de ruído / Classe de emissão de ruído:	**36 dB(A) / C**
Classe climática:	**SN-T (entre +10 °C to +43 °C)**
Funcionamiento a temperatura ambiente -15 °C	
Porta / laterais:	**Branco / Branco**
Dimensões exteriores em cm (A / L / P)	**145,5 / 59,7 / 67,5** [1]

No Frost | Super Frost | Touch Display | Space Box | Vario Space | Easy Open | Frost Protect | Smart Device Ready

Controlo
- Visor LC monocromático por trás da porta, electrónica Touch
- Ecrã digital de temperatura
- SmartDeviceBox: acessório opcional
- Sinal de aviso em caso de anomalia: visual e acústico
- Alarme de porta: visual e acústico

Compartimento congelador ✱✱✱
- 5 gavetas com guia de gaveta integrada, VarioSpace
- Armazenamento em caso de avaria: 16 hr
- Capacidade de congelação em 24h: 16 kg

Vantagens das funcionalidades
- Puxador vertical integrado
- Puxadores de transporte, à frente e atrás, rodas de transporte atrás
- Pés ajustáveis à frente
- Porta de abertura reversível
- Borracha substituível

2 De acordo com o Regulamento UE 2019/2016, mostramos o volume total como um número inteiro (arredondado para baixo) e o volume dos compartimentos do freezer e de alimentos frescos com uma casa decimal.
Pode encontrar toda a gama de classes de eficiência na página 11.
De acordo com (UE) 2017/1369 6a.

Congeladores verticais ”Table-Top”

Fd 1404 ○ Série Pure

Qualidade em todos os detalhes

FrostProtect

Nem todos os congeladores estão instalados em divisões aquecidas. Alguns estão localizados em garagens ou alpendres frios. Por conseguinte, o facto de o seu Liebherr estar preparado para ambientes tão frios é uma vantagem, uma vez que todos os componentes foram concebidos para funcionar a temperaturas ambiente tão baixas como -15 °C.

Puxador elegante com mecanismo de abertura integrado

Os puxadores robustos e firmes têm um aspeto elegante e de qualidade superior, e possuem um mecanismo de abertura integrado, que permite uma abertura da porta cómoda e sem esforço.

VarioSpace

Todos os congeladores com NoFrost e SmartFrost incluem gavetas e prateleiras de vidro intermédias, situadas por baixo, que podem ser retiradas com toda a comodidade. É assim que nasce o VarioSpace, o prático sistema para aumentar o espaço de armazenamento, destinado a criar espaço rapidamente, mesmo para alimentos congelados maiores

Iluminação do compartimento congelador por LEDs

Quando abrir as gavetas no seu aparelho de congelação Liebherr, não irá apenas apreciar a beleza dos seus alimentos, mas também a iluminação atraente: o que é garantido pelos LED potentes, duráveis e ecológicos. A iluminação torna a visibilidade do conteúdo ainda mais fácil, sendo, ao mesmo tempo, um elemento de design especial.

SuperFrost

Pretende congelar os seus alimentos frescos, mas de forma a preservar as vitaminas? Basta ativar a função SuperFrost e o compartimento de congelação aumenta a sua capacidade de refrigeração. Desta forma, a temperatura mantém-se constante ao colocar alimentos frescos. A função SuperFrost também poupa energia: se não desligar a função manualmente, esta desliga-se automaticamente após 65 horas.

SmartDeviceBox integrada

O seu Liebherr pode estar na cozinha, contudo, se pretender, também pode estar ligado à Internet em qualquer altura. A SmartDeviceBox integrada abre a porta a todas as vantagens da casa inteligente. Basta conectá-la, ativá-la e ligar o seu Liebherr à rede através de Wi-Fi.

As características mostradas dependem do modelo; a descrição aplica-se ao modelo.

SuperFrost

Pretende congelar os seus alimentos frescos, mas de forma a preservar as vitaminas? Basta ativar a função SuperFrost e o compartimento de congelação aumenta a sua capacidade de refrigeração. Desta forma, a temperatura mantém-se constante ao colocar alimentos frescos. A função SuperFrost também poupa energia: se não desligar a função manualmente, esta desliga-se automaticamente após 65 horas.

Iluminação do compartimento congelador por LEDs

Quando abrir as gavetas no seu aparelho de congelação Liebherr, não irá apenas apreciar a beleza dos seus alimentos, mas também a iluminação atraente: o que é garantido pelos LED potentes, duráveis e ecológicos. A iluminação torna a visibilidade do conteúdo ainda mais fácil, sendo, ao mesmo tempo, um elemento de design especial.

←60→

FNsddi 1624

Plus

Classe de eficiência energética:	D [1]
Consumo de energia ano / 24 h:	**148 / 0,405 kWh [1]**
Capacidade útil total [2]:	**92 l**
Nível de ruído / Classe de emissão de ruído:	**37 dB(A) / C**
Classe climática:	**SN-T (entre +10 °C to +43 °C)**
Funcionamiento a temperatura ambiente -15 °C	
Porta / laterais:	**SmartSteel / Cinzento**
Dimensões exteriores em cm (A / L / P)	**85 / 60 / 60,7 [1]**

No Frost | Super Frost | LED | Touch Control | Vario Space | Frost Protect | Smart Device

Controlo
- Ecrã tátil de controlo no exterior
- Ecrã digital de temperatura
- SmartDeviceBox incluída
- Sinal de aviso em caso de anomalia: visual e acústico
- Alarme de porta: visual e acústico

Compartimento congelador ✱✱✱✱
- 4 gavetas, VarioSpace
- Bandeja de cubos de gelo
- Iluminação LED
- Armazenamento em caso de avaria: 9,5 hr
- Capacidade de congelação em 24h: 8,5 kg
- Acessórios em vidro de segurança

Vantagens das funcionalidades
- Puxador SlimLine com mecanismo de abertura integrado
- Pés ajustáveis à frente
- Porta de abertura reversível
- Borracha substituível

←60→

FNdi 1624

Plus

Classe de eficiência energética:	D [1]
Consumo de energia ano / 24 h:	**148 / 0,405 kWh [1]**
Capacidade útil total [2]:	**92 l**
Nível de ruído / Classe de emissão de ruído:	**37 dB(A) / C**
Classe climática:	**SN-T (entre +10 °C to +43 °C)**
Funcionamiento a temperatura ambiente -15 °C	
Porta / laterais:	**Branco / Branco**
Dimensões exteriores em cm (A / L / P)	**85 / 60 / 60,7 [1]**

No Frost | Super Frost | LED | Touch Control | Vario Space | Frost Protect | Smart Device

Controlo
- Ecrã tátil de controlo no exterior
- Ecrã digital de temperatura
- SmartDeviceBox incluída
- Sinal de aviso em caso de anomalia: visual e acústico
- Alarme de porta: visual e acústico

Compartimento congelador ✱✱✱✱
- 4 gavetas, VarioSpace
- Bandeja de cubos de gelo
- Iluminação LED
- Armazenamento em caso de avaria: 9,5 hr
- Capacidade de congelação em 24h: 8,5 kg
- Acessórios em vidro de segurança

Vantagens das funcionalidades
- Puxador SlimLine com mecanismo de abertura integrado
- Pés ajustáveis à frente
- Porta de abertura reversível
- Borracha substituível

←60→

Fci 1624

Plus

Classe de eficiência energética:	C [1]
Consumo de energia ano / 24 h:	**110 / 0,301 kWh [1]**
Capacidade útil total [2]:	**107 l**
Nível de ruído / Classe de emissão de ruído:	**36 dB(A) / C**
Classe climática:	**SN-T (entre +10 °C to +43 °C)**
Funcionamiento a temperatura ambiente -15 °C	
Porta / laterais:	**Branco / Branco**
Dimensões exteriores em cm (A / L / P)	**85 / 60 / 60,7 [1]**

Smart Frost | Super Frost | LED | Touch Control | Vario Space | Frost Protect | Smart Device

Controlo
- Ecrã tátil de controlo no exterior
- Ecrã digital de temperatura
- SmartDeviceBox incluída
- Sinal de aviso em caso de anomalia: visual e acústico
- Alarme de porta: visual e acústico

Compartimento congelador ✱✱✱✱
- 4 gavetas, VarioSpace
- Bandeja de cubos de gelo
- Iluminação LED
- Armazenamento em caso de avaria: 15 hr
- Capacidade de congelação em 24h: 7,5 kg
- Acessórios em vidro de segurança

Vantagens das funcionalidades
- Puxador SlimLine com mecanismo de abertura integrado
- Pés ajustáveis à frente
- Porta de abertura reversível
- Borracha substituível

1 Para atingir o consumo nominal indicado tem que ser aplicado o elemento separador da parede. Com a aplicação deste elemento a profundidade do equipamento é aumentada em 3,5 cm. Caso este elemento não seja aplicado o aparelho mantém a sua operacionalidade, no entanto o consumo será superior ao consumo nominal indicado.

2 De acordo com o Regulamento UE 2019/2016, mostramos o volume total como um número inteiro (arredondado para baixo) e o volume dos compartimentos do freezer e de alimentos frescos com uma casa decimal.
Pode encontrar toda a gama de classes de eficiência na página 11. De acordo com (UE) 2017/1369 6a.

←55→

FNe 1404
Pure

Classe de eficiência energética:	E [1]
Consumo de energia ano / 24 h:	**185 / 0,506 kWh** [1]
Capacidade útil total [2]:	**92 l**
Nível de ruído / Classe de emissão de ruído:	**37 dB(A) / C**
Classe climática:	**SN-T (entre +10 °C to +43 °C)**
Funcionamiento a temperatura ambiente -15 °C	
Porta / laterais:	**Branco / Branco**
Dimensões exteriores em cm (A / L / P)	**85 / 55 / 60,7** [1]

No Frost | Super Frost | LED | Touch Control | Vario Space | Frost Protect

Controlo
- Ecrã tátil de controlo no exterior
- Ecrã digital de temperatura
- Sinal de aviso em caso de anomalia: visual e acústico
- Alarme de porta: visual e acústico

Compartimento congelador ✱✱✱✱
- 4 gavetas, VarioSpace
- Iluminação LED
- Armazenamento em caso de avaria: 9 hr
- Capacidade de congelação em 24h: 7,5 kg
- Acessórios em vidro de segurança

Vantagens das funcionalidades
- Puxador SlimLine com mecanismo de abertura integrado
- Pés ajustáveis à frente
- Porta de abertura reversível
- Borracha substituível

←55→

Fc 1404
Pure

Classe de eficiência energética:	C [1]
Consumo de energia ano / 24 h:	**110 / 0,301 kWh** [1]
Capacidade útil total [2]:	**107 l**
Nível de ruído / Classe de emissão de ruído:	**36 dB(A) / C**
Classe climática:	**SN-T (entre +10 °C to +43 °C)**
Funcionamiento a temperatura ambiente -15 °C	
Porta / laterais:	**Branco / Branco**
Dimensões exteriores em cm (A / L / P)	**85 / 55 / 60,7** [1]

Smart Frost | Super Frost | LED | Touch Control | Vario Space | Frost Protect

Controlo
- Ecrã tátil de controlo no exterior
- Ecrã digital de temperatura
- Sinal de aviso em caso de anomalia: visual e acústico
- Alarme de porta: visual e acústico

Compartimento congelador ✱✱✱✱
- 4 gavetas, VarioSpace
- Iluminação LED
- Armazenamento em caso de avaria: 14 hr
- Capacidade de congelação em 24h: 7,5 kg
- Acessórios em vidro de segurança

Vantagens das funcionalidades
- Puxador SlimLine com mecanismo de abertura integrado
- Pés ajustáveis à frente
- Porta de abertura reversível
- Borracha substituível

1 Para atingir o consumo nominal indicado tem que ser aplicado o elemento separador da parede. Com a aplicação deste elemento a profundidade do equipamento é aumentada em 3,5 cm. Caso este elemento não seja aplicado o aparelho mantém a sua operacionalidade, no entanto o consumo será superior ao consumo nominal indicado.

←55→

Fd 1404
Pure

Classe de eficiência energética:	D [1]
Consumo de energia ano / 24 h:	**137 / 0,375 kWh** [1]
Capacidade útil total [2]:	**107 l**
Nível de ruído / Classe de emissão de ruído:	**37 dB(A) / C**
Classe climática:	**SN-T (entre +10 °C to +43 °C)**
Funcionamiento a temperatura ambiente -15 °C	
Porta / laterais:	**Branco / Branco**
Dimensões exteriores em cm (A / L / P)	**85 / 55 / 60,7** [1]

Smart Frost | Super Frost | LED | Touch Control | Vario Space | Frost Protect

Controlo
- Ecrã tátil de controlo no exterior
- Ecrã digital de temperatura
- Sinal de aviso em caso de anomalia: visual e acústico
- Alarme de porta: visual e acústico

Compartimento congelador ✱✱✱✱
- 4 gavetas, VarioSpace
- Iluminação LED
- Armazenamento em caso de avaria: 13,5 hr
- Capacidade de congelação em 24h: 7 kg
- Acessórios em vidro de segurança

Vantagens das funcionalidades
- Puxador SlimLine com mecanismo de abertura integrado
- Pés ajustáveis à frente
- Porta de abertura reversível
- Borracha substituível

←55→

Fe 1404
Pure

Classe de eficiência energética:	E [1]
Consumo de energia ano / 24 h:	**172 / 0,471 kWh** [1]
Capacidade útil total [2]:	**107 l**
Nível de ruído / Classe de emissão de ruído:	**37 dB(A) / C**
Classe climática:	**SN-T (entre +10 °C to +43 °C)**
Funcionamiento a temperatura ambiente -15 °C	
Porta / laterais:	**Branco / Branco**
Dimensões exteriores em cm (A / L / P)	**85 / 55 / 60,7** [1]

Smart Frost | Super Frost | LED | Touch Control | Vario Space | Frost Protect

Controlo
- Ecrã tátil de controlo no exterior
- Ecrã digital de temperatura
- Sinal de aviso em caso de anomalia: visual e acústico
- Alarme de porta: visual e acústico

Compartimento congelador ✱✱✱✱
- 4 gavetas, VarioSpace
- Iluminação LED
- Armazenamento em caso de avaria: 12,5 hr
- Capacidade de congelação em 24h: 5,5 kg
- Acessórios em vidro de segurança

Vantagens das funcionalidades
- Puxador SlimLine com mecanismo de abertura integrado
- Pés ajustáveis à frente
- Porta de abertura reversível
- Borracha substituível

←55→

Fe 1003
Pure

Classe de eficiência energética:	E [1]
Consumo de energia ano / 24 h:	**163 / 0,446 kWh** [1]
Capacidade útil total [2]:	**75 l**
Nível de ruído / Classe de emissão de ruído:	**37 dB(A) / C**
Classe climática:	**SN-T (entre +10 °C to +43 °C)**
Funcionamiento a temperatura ambiente -15 °C	
Porta / laterais:	**Branco / Branco**
Dimensões exteriores em cm (A / L / P)	**68 / 55 / 60,7** [1]

Smart Frost | Super Frost | LED | Touch Control | Vario Space | Frost Protect

Controlo
- Ecrã tátil de controlo no exterior
- Ecrã digital de temperatura
- Sinal de aviso em caso de anomalia: visual e acústico
- Alarme de porta: visual e acústico

Compartimento congelador ✱✱✱✱
- 3 gavetas, VarioSpace
- Iluminação LED
- Armazenamento em caso de avaria: 13,5 hr
- Capacidade de congelação em 24h: 4,5 kg
- Acessórios em vidro de segurança

Vantagens das funcionalidades
- Puxador integrado
- Pés ajustáveis à frente
- Porta de abertura reversível
- Borracha substituível

2 De acordo com o Regulamento UE 2019/2016, mostramos o volume total como um número inteiro (arredondado para baixo) e o volume dos compartimentos do freezer e de alimentos frescos com uma casa decimal.
Pode encontrar toda a gama de classes de eficiência na página 11. De acordo com (UE) 2017/1369 6a.

Modelos de encastre

ICBNci 5663 ○ Série Prime

Antes de pensarmos em frigoríficos, pensamos em si.

Os frigoríficos devem refrigerar. Mas o que é esperado dos aparelhos modernos nos dias de hoje? Como poderão responder melhor às necessidades dos clientes? Como podem ser concebidos de forma eficiente, intuitiva e contemporânea?

Acima de tudo, é algo em que pensamos diariamente, uma vez que não vemos um frigorífico apenas como um aparelho. Em vez disso, deve ser um parceiro que apoia como pode, que pensa connosco, reduz as tarefas e facilita o trabalho. Para o conseguir, continuamos a desenvolver os nossos aparelhos. Pois quanto mais inteligentes e úteis forem, mais tempo tem para todas as outras coisas importantes da sua vida.

O nosso padrão é a qualidade máxima.

Desde 1954 que fabricamos aparelhos de refrigeração e congelação de elevada qualidade e que os distribuímos em todo o mundo. No entanto, nos nossos corações, continuamos a ser uma empresa familiar com raízes na Alemanha. É aqui que ainda desenvolvemos os nossos produtos. Engenharia alemã – fruto de um vínculo com o nosso fundador e com o conhecimento da experiência que foi agregada por gerações de engenheiros.

Tudo deve aguentar o máximo possível.

Os nossos padrões de qualidade são visíveis até nos mais ínfimos pormenores. Por exemplo, antes de aprovarmos uma dobradiça de porta, esta deve passar por pelo menos 100 000 ciclos de abertura. Isto corresponde a uma utilização superior a 15 anos. Todas as outras peças funcionais também são testadas por nós para esta vida útil. Temos carris de nivelação para que o seu equipamento de encastre funcione perfeitamente durante este longo período e para que permaneça fixo, mesmo que se empregue madeira na minicozinha. Estes nivelam eventuais irregularidades entre o chão e o aparelho de forma harmoniosa para que a porta do frigorífico feche sempre bem. Parece simples, mas é decisivo para evitar uma condensação e um elevado consumo de energia.

E se, contrariamente àquilo que esperava, algum pormenor já não corresponder aos seus desejos, o cliente ou seu parceiro do serviço de assistência competente geralmente pode corrigi-lo rapidamente, uma vez que todos os nossos aparelhos são muito fáceis de reparar. Em alguns casos, conservamos todas as peças de substituição principais por mais de 10 anos. Isso faz com que poupe dinheiro em pequenas reparações ou na compra de um novo aparelho – e também é sustentável.

Não se trata de uma mera afirmação. É também uma garantia.

Durante a produção, analisamos detalhadamente todos os componentes dos nossos frigoríficos e testamo-los com muito mais precisão e frequência do que o exigido por lei – mesmo antes do embalamento. Só nesse momento é que os nossos aparelhos podem descansar um pouco. Todos os nossos locais de produção estão certificados conforme as normas internacionais de qualidade ISO 9001 e de gestão ambiental ISO 14001. Nada é mais fácil para nós do que garantir, por pelo menos dois anos, que os nossos produtos estão isentos de defeitos de material e de fabrico e que são particularmente fáceis de instalar. Com a WarrantyPlus, pode prolongar facilmente esta garantia por mais 10 anos.

Portanto, uma coisa é certa em qualquer caso: desfrutará do seu Liebherr durante muito tempo.

German Engineering

IRBci 5180 Δ Série Peak

IRDdi 5121 ◊ Série Plus

Conforto e flexibilidade

Adequado às suas necessidades.

Os aparelhos de refrigeração e congelação são utilizados diariamente. Há muito que são um elemento fundamental da nossa vida. E isso deve ser o mais simples e cómodo possível para si. Por isso, desenvolvemos equipamentos de encastre que se destacam pela sua facilidade de utilização, visibilidade e flexibilidade – desde a primeira abertura da porta até ao mais ínfimo detalhe do equipamento. Adequam-se perfeitamente às suas necessidades.

A vida é uma lista de desejos.

Os detalhes do equipamento dos novos equipamentos de encastre oferecem-lhe mais espaço: a placa de vidro divisível fácil de operar com uma mão cria espaço para recipientes altos e jarras. Gosta de ter tudo arrumado? Com o VarioBox e o VarioSafe, armazene os objetos mais pequenos de forma simples na porta ou no interior – sempre à altura desejada. Gosta de bebidas frescas? A prateleira de vidro por cima do BioFresh-Safe transforma-se rapidamente num armazenamento de garrafas. No congelador, também está mais bem preparado com um aparelho da nossa nova gama de instalação: o VarioSpace cria espaço para o maior peru ou para o maior bolo gelado. A propósito de bolos: para todos os fãs de pastelaria, os nossos aparelhos de refrigeração e combinações oferecem espaço suficiente para um tabuleiro.

Cheio de alimentos. E de conforto.

Para que todos os seus alimentos estejam sempre ao alcance, os nossos aparelhos possuem extrações telescópicas no frigorífico e no congelador, nos quais as gavetas deslizam facilmente para frente e para trás. E continuará a ser confortável para si mesmo quando tiver encontrado todos os ingredientes. Graças ao SoftSystem. Isso significa que as nossas portas fecham sempre suavemente, mesmo que o impulso seja um pouco forte.

Intemporal e elegante. Design para cada cozinha.

Escondido por detrás das frentes da cozinha, o Liebherr não é detetado à primeira vista e permite que o design da cozinha seja o centro das atenções. Mas quando o abrimos, torna-se claro: as portas escondem algo especial.

O design aliado à funcionalidade.

Por um lado, purista e intemporal. Por outro lado, elegante e exclusivo. A linguagem de design encaixa na perfeição em qualquer interior. Os sofisticados componentes de vidro e aço inoxidável convencem no interior. O processamento preciso, a atenção ao detalhe e a combinação harmoniosa de materiais, formas e cores dão vida a uma imagem estética global. Esta é suavemente destacada pelo conceito de iluminação.

ICBci 5182 △ Série Peak

O conceito de iluminação LightTower ilumina o interior de forma uniforme e suporta as placas de vidro. Flexível, compacto, único.

Apenas um ventilador? Não, o ventilador com iluminação ambiente assegura uma distribuição quase uniforme da temperatura e inclui também o filtro de carvão ativado FreshAir. Mais funcionalidades é impossível.

IRBAc 5190 △ Série Peak

Uma pega a menos.

A nossa funcionalidade AutoDoor torna a cozinha sem pegas perfeita, pois permite abrir e fechar aparelhos Liebherr de forma totalmente automática – através de batida, da aplicação SmartDevice ou de um comando de voz. Desta forma, a pega e a parte frontal do aparelho permanecem limpos, mesmo que as mãos estejam ligeiramente pegajosas.

Os primeiros aparelhos de refrigeração e congelação do mundo que podem ser abertos e fechados de forma totalmente automática. Pode escolher individualmente o ângulo da abertura e a duração até ao fecho. E, se necessário, abra e feche-o com a mesma facilidade com a mão ou o smartphone.

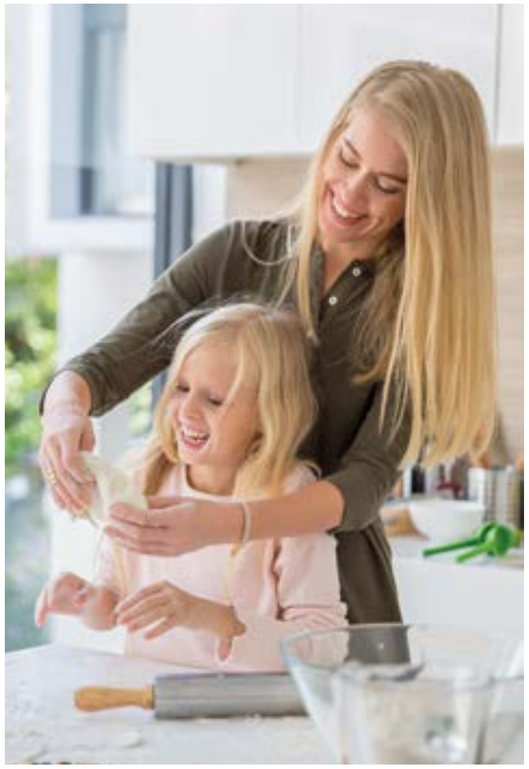

Abertura e fecho através de batida

Abertura e fecho através do Smartphone

(Requer a aplicação SmartDevice)

Abertura e fecho por comando de voz

(Requer a aplicação SmartDevice e Amazon Alexa ou Google Assistant)

Abertura e fecho claro que ainda é possível manualmente

Qualidade em todos os detalhes

Sistema táctil Touch

O visor electrónico, de design elegante e funcionamento preciso, dotado do sistema táctil Touch garante a manutenção exacta da temperatura seleccionada. Todas as funções podem ser reguladas com facilidade e comodidade, tocando na superfície táctil Touch.

BioFresh

As gavetas BioFresh, com uma temperatura em torno dos 0°C e um nível de humidade do ar adequado, proporcionam o clima perfeito para a conservação da fruta e legumes, da carne e peixe, mantendo todas as suas vitaminas, todo o seu aroma e um aspecto apetitoso. As gavetas para verduras são iluminadas por LEDs bem como por feixes de luz de LEDs para conseguir uma iluminação perfeita do interior.

IceMaker

O preparador automático de cubos de gelo com entrada de água através da ligação à rede fornece-lhe sempre cubos de gelo da melhor qualidade. Com a tecnologia NoFrost da Liebherr nunca mais terá que descongelar.

DuoCooling

Os dois circuitos de refrigeração do sistema DuoCooling, com regulação totalmente separada, permitem regular a temperatura na zona de refrigeração e congelação com precisão. Além disso, o DuoCooling também impede a circulação de ar entre a parte de refrigeração e a parte de congelação, o que evita que os alimentos sequem na zona de refrigeração e haja contaminação de odores.

PowerCooling

O sistema de alta performance PowerCooling garante que os alimentos recém armazenados são rapidamente arrefecidos e que a temperatura no interior do frigorífico se mantém.

Armazenamento de garrafas sobre os compartimentos BioFresh-Safe

Vai receber convidados e gostaria de servir as bebidas mais frescas do que o habitual? É por isso que existe o armazenamento de garrafas sobre os compartimentos BioFresh-Safe: para refrigerar e armazenar de forma segura garrafas de diversos tamanhos; basta remover a placa de vidro sobre o armazenamento de garrafas utilizando uma pega.

ECBNe 7870

As características mostradas dependem do modelo; a descrição aplica-se ao modelo.

ECBNe 8872

Sistema táctil Touch

O visor electrónico, de design elegante e funcionamento preciso, dotado do sistema táctil Touch garante a manutenção exacta da temperatura seleccionada. Todas as funções podem ser reguladas com facilidade e comodidade, tocando na superfície táctil Touch.

Armazenamento de garrafas sobre os compartimentos BioFresh-Safe

Vai receber convidados e gostaria de servir as bebidas mais frescas do que o habitual? É por isso que existe o armazenamento de garrafas sobre os compartimentos BioFresh-Safe: para refrigerar e armazenar de forma segura garrafas de diversos tamanhos; basta remover a placa de vidro sobre o armazenamento de garrafas utilizando uma pega.

ECBNe 8872

Porta fixa / Equipamento de encastre para integração	
Classe de eficiência energética:	E (A–G)
Consumo de energia ano / 24 h:	**339 / 0,928 kWh**
Capacidade útil total[1]:	**522 l**
Capacidade útil:	Refrigerador: **292,2 l** / BioFresh: **70,6 l** / Congelador: **160 l**
Nível de ruído / Classe de emissão de ruído:	**39 dB(A) / C**
Classe climática:	**SN-T (entre +10 °C to +43 °C)**
Dimensões de abertura em cm (A / L / P)	**203,2-207,2 / 91,5 / min. 63,5**
Profundidade especial, ver esquema de instalação	

Bio Fresh | Duo Cooling | No Frost | Super Cool | Super Frost | Light Tower | Ice Maker | Flex Door System | Soft System

Controlo
- MagicEye, electrónica Touch
- Ecrã digital de temperatura para o frigorífico e congelador
- FrostControl
- Sinal de aviso em caso de anomalia: visual e acústico
- Alarme de porta: acústico

Compartimento frigorífico e BioFresh
- PowerCooling
- Prateleira GlassLine com suporte de garrafas
- 3 prateleiras GlassLine
- Prateleira para garrafas
- Iluminação por colunas de LEDs em ambos os lados e iluminação LED no tecto
- Iluminação LED no BioFresh
- 2 gavetas BioFresh-Safe em calhas telescópicas, variável tanto para HydroSafe como para DrySafe

Compartimento congelador ✱✱✱✱
- 2 gavetas em calhas telescópicas
- IceMaker com ligação de 3/4" à rede de água
- Produção de gelo em 24 h: 1,4 kg
- Reservatório de cubos de gelo: 2,7 kg
- Iluminação LED
- Armazenamento em caso de avaria: 16,9 hr
- Capacidade de congelação em 24h: 10,1 kg

Vantagens das funcionalidades
- Puxadores de transporte, atrás, rodas de transporte atrás
- Pés ajustáveis à frente
- Dobradiça fixa esquerda/direita
- Borracha substituível
- Parede traseira em aço inoxidável com SmartSteel

1 De acordo com o Regulamento UE 2019/2016, mostramos o volume total como um número inteiro (arredondado para baixo) e o volume dos compartimentos do freezer e de alimentos frescos com uma casa decimal.
Pode encontrar toda a gama de classes de eficiência na página 11.
De acordo com (UE) 2017/1369 6a.

ECBNe 8870

Porta fixa / Equipamento de encastre para integração

Classe de eficiência energética:	E (A–G)
Consumo de energia ano / 24 h:	**339 / 0,928 kWh**
Capacidade útil total [1]:	**522 l**
Capacidade útil:	Refrigerador: **292,2 l** / BioFresh: **70,6 l** / Congelador: **160 l**
Nível de ruído / Classe de emissão de ruído:	**39 dB(A) / C**
Classe climática:	**SN-T (entre +10 °C to +43 °C)**
Dimensões de abertura em cm (A / L / P)	**203,2-207,2 / 91,5 / min. 63,5**

Profundidade especial, ver esquema de instalação

Bio Fresh | Duo Cooling | No Frost | Super Cool | Super Frost | Light Tower | Ice Maker | Soft System

Controlo
- MagicEye, electrónica Touch
- Ecrã digital de temperatura para o frigorífico e congelador
- FrostControl
- Sinal de aviso em caso de anomalia: visual e acústico
- Alarme de porta: acústico

Compartimento frigorífico e BioFresh
- PowerCooling
- Prateleira GlassLine com suporte de garrafas
- 3 prateleiras GlassLine
- Prateleira para garrafas
- Iluminação por colunas de LEDs em ambos os lados e iluminação LED no tecto
- Iluminação LED no BioFresh
- 2 gavetas BioFresh-Safe em calhas telescópicas, variável tanto para HydroSafe como para DrySafe

Compartimento congelador ✱✱✱✱
- 2 gavetas em calhas telescópicas
- IceMaker com ligação de 3/4" à rede de água
- Produção de gelo em 24 h: 1,4 kg
- Reservatório de cubos de gelo: 2,7 kg
- Iluminação LED
- Armazenamento em caso de avaria: 16,9 hr
- Capacidade de congelação em 24h: 10,1 kg

Vantagens das funcionalidades
- Puxadores de transporte, atrás, rodas de transporte atrás
- Pés ajustáveis à frente
- Porta de abertura reversível
- Borracha substituível
- Parede traseira em aço inoxidável com SmartSteel

ECBNe 8871

Porta fixa / Equipamento de encastre para integração

Classe de eficiência energética:	E (A–G)
Consumo de energia ano / 24 h:	**339 / 0,928 kWh**
Capacidade útil total [1]:	**522 l**
Capacidade útil:	Refrigerador: **292,2 l** / BioFresh: **70,6 l** / Congelador: **160 l**
Nível de ruído / Classe de emissão de ruído:	**39 dB(A) / C**
Classe climática:	**SN-T (entre +10 °C to +43 °C)**
Dimensões de abertura em cm (A / L / P)	**203,2-207,2 / 91,5 / min. 63,5**

Profundidade especial, ver esquema de instalação

Bio Fresh | Duo Cooling | No Frost | Super Cool | Super Frost | Light Tower | Ice Maker | Soft System

Controlo
- MagicEye, electrónica Touch
- Ecrã digital de temperatura para o frigorífico e congelador
- FrostControl
- Sinal de aviso em caso de anomalia: visual e acústico
- Alarme de porta: acústico

Compartimento frigorífico e BioFresh
- PowerCooling
- Prateleira GlassLine com suporte de garrafas
- 3 prateleiras GlassLine
- Prateleira para garrafas
- Iluminação por colunas de LEDs em ambos os lados e iluminação LED no tecto
- Iluminação LED no BioFresh
- 2 gavetas BioFresh-Safe em calhas telescópicas, variável tanto para HydroSafe como para DrySafe

Compartimento congelador ✱✱✱✱
- 2 gavetas em calhas telescópicas
- IceMaker com ligação de 3/4" à rede de água
- Produção de gelo em 24 h: 1,4 kg
- Reservatório de cubos de gelo: 2,7 kg
- Iluminação LED
- Armazenamento em caso de avaria: 16,9 hr
- Capacidade de congelação em 24h: 10,1 kg

Vantagens das funcionalidades
- Puxadores de transporte, atrás, rodas de transporte atrás
- Pés ajustáveis à frente
- Dobradiça de porta reversível, esquerda
- Borracha substituível
- Parede traseira em aço inoxidável com SmartSteel

1 De acordo com o Regulamento UE 2019/2016, mostramos o volume total como um número inteiro (arredondado para baixo) e o volume dos compartimentos do freezer e de alimentos frescos com uma casa decimal.

ECBNe 7870

Porta fixa / Equipamento de encastre para integração

Classe de eficiência energética:	E (A–G)
Consumo de energia ano / 24 h:	**304 / 0,832 kWh**
Capacidade útil total [1]:	**402 l**
Capacidade útil:	Refrigerador: **215,3 l** / BioFresh: **62,1 l** / Congelador: **125 l**
Nível de ruído / Classe de emissão de ruído:	**39 dB(A) / C**
Classe climática:	**SN-T (entre +10 °C to +43 °C)**
Dimensões de abertura em cm (A / L / P)	**203,2-207,2 / 76,2 / min. 63,5**

Profundidade especial, ver esquema de instalação

Bio Fresh | Duo Cooling | No Frost | Super Cool | Super Frost | Ice Maker | Soft System

Controlo
- MagicEye, electrónica Touch
- Ecrã digital de temperatura para o frigorífico e congelador
- FrostControl
- Sinal de aviso em caso de anomalia: visual e acústico
- Alarme de porta: acústico

Compartimento frigorífico e BioFresh
- PowerCooling
- Prateleira GlassLine com suporte de garrafas
- 3 prateleiras GlassLine, das quais 1 são divididas
- Prateleira para garrafas
- Iluminação por colunas de LEDs em ambos os lados
- Iluminação LED no BioFresh
- 2 gavetas BioFresh-Safe em calhas telescópicas, variável tanto para HydroSafe como para DrySafe

Compartimento congelador ✱✱✱✱
- 2 gavetas em calhas telescópicas
- IceMaker com ligação de 3/4" à rede de água
- Produção de gelo em 24 h: 1,2 kg
- Reservatório de cubos de gelo: 2,7 kg
- Iluminação LED
- Armazenamento em caso de avaria: 14,3 hr
- Capacidade de congelação em 24h: 7,6 kg

Vantagens das funcionalidades
- Puxadores de transporte, atrás, rodas de transporte atrás
- Pés ajustáveis à frente
- Porta de abertura reversível
- Borracha substituível
- Parede traseira em aço inoxidável com SmartSteel

ECBNe 7871

Porta fixa / Equipamento de encastre para integração

Classe de eficiência energética:	E (A–G)
Consumo de energia ano / 24 h:	**304 / 0,832 kWh**
Capacidade útil total [1]:	**402 l**
Capacidade útil:	Refrigerador: **215,3 l** / BioFresh: **62,1 l** / Congelador: **125 l**
Nível de ruído / Classe de emissão de ruído:	**39 dB(A) / C**
Classe climática:	**SN-T (entre +10 °C to +43 °C)**
Dimensões de abertura em cm (A / L / P)	**203,2-207,2 / 76,2 / min. 63,5**

Profundidade especial, ver esquema de instalação

Bio Fresh | Duo Cooling | No Frost | Super Cool | Super Frost | Ice Maker | Soft System

Controlo
- MagicEye, electrónica Touch
- Ecrã digital de temperatura para o frigorífico e congelador
- FrostControl
- Sinal de aviso em caso de anomalia: visual e acústico
- Alarme de porta: acústico

Compartimento frigorífico e BioFresh
- PowerCooling
- Prateleira GlassLine com suporte de garrafas
- 3 prateleiras GlassLine, das quais 1 são divididas
- Prateleira para garrafas
- Iluminação por colunas de LEDs em ambos os lados
- Iluminação LED no BioFresh
- 2 gavetas BioFresh-Safe em calhas telescópicas, variável tanto para HydroSafe como para DrySafe

Compartimento congelador ✱✱✱✱
- 2 gavetas em calhas telescópicas
- IceMaker com ligação de 3/4" à rede de água
- Produção de gelo em 24 h: 1,2 kg
- Reservatório de cubos de gelo: 2,7 kg
- Iluminação LED
- Armazenamento em caso de avaria: 14,3 hr
- Capacidade de congelação em 24h: 7,6 kg

Vantagens das funcionalidades
- Puxadores de transporte, atrás, rodas de transporte atrás
- Pés ajustáveis à frente
- Dobradiça de porta reversível, esquerda
- Borracha substituível
- Parede traseira em aço inoxidável com SmartSteel

Pode encontrar toda a gama de classes de eficiência na página 11. De acordo com (UE) 2017/1369 6a.

Side by Side

Crie a sua zona de frescos individual.

Para evitar o aparecimento de condensação entre os aparelhos, os aparelhos Liebherr compatíveis com instalação Side-by-Side possuem um elemento de aquecimento integrado no teto e/ou nas paredes laterais. É possível combinar facilmente diferentes modelos Liebherr e, tal como os móveis de cozinha, estes permanecerão totalmente protegidos.

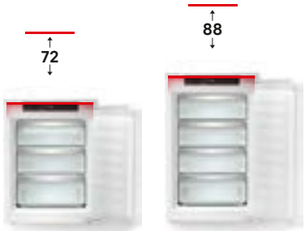

IFNd 3503

IFd 3904
IFNd 3924

Congeladores com teto aquecido

O teto aquecido permite que os congeladores com alturas de intervalo de 72 e 88 cm sejam combinados verticalmente com um frigorífico ou garrafeira para qualquer altura de mobiliário.

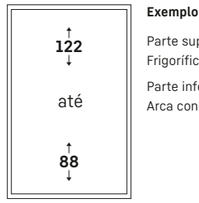

Exemplo de combinações

Parte superior:
Frigorífico ou garrafeira

Parte inferior:
Arca congeladora vertical

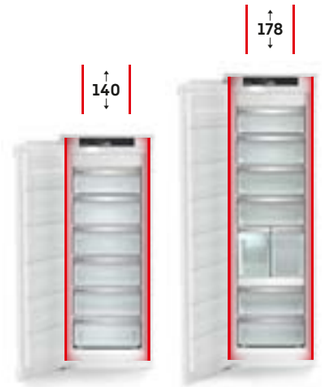

SIFNdi 4556

SIFNe 5128
SIFNdi 5178
SIFNdi 5188

Paredes laterais aquecidas de ambos os lados

As paredes laterais aquecidas permitem a instalação de aparelhos de ambos os lados para qualquer altura de mobiliário.

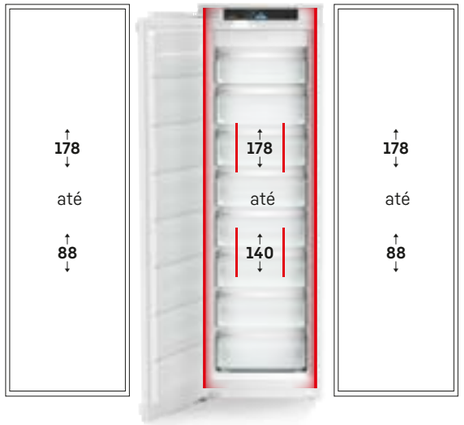

Exemplo de combinações:

Centro:
Arca congeladora vertical

À esquerda e/ou à direita:
Frigorífico e/ou garrafeira

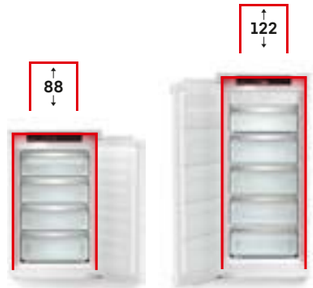

SIFNdi 4155

Teto e paredes laterais aquecidos

O teto e as paredes laterais aquecidos possibilitam a combinação ascendente de aparelhos para qualquer altura de mobiliário. São possíveis combinações em ambos os lados para alturas de mobiliário de 178 cm.

Exemplo de combinações

Parte superior:
Frigorífico ou garrafeira

Parte inferior:/centro:
Frigorífico inteiramente BioFresh

À esquerda ou à direita do mesmo:
Arca congeladora vertical

Exemplo de combinações

Parte superior:
Garrafeira WKE

Parte inferior:
Arca congeladora vertical

À esquerda e/ou à direita:
Frigorífico e/ou garrafeira

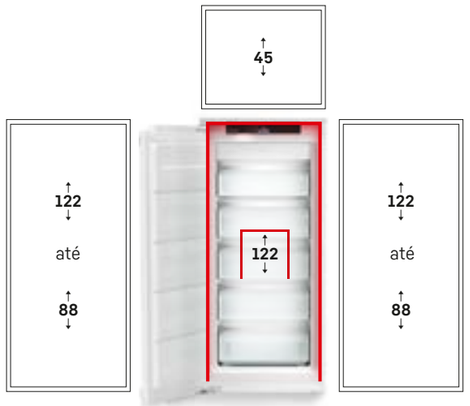

SIFNdi 4556 ○ Série Prime

IRBci 4550 ○ Série Prime

A zona de frescos individual.

Combine os equipamentos Liebherr de forma totalmente flexível, indo de encontro às necessidades de refrigeração dos seus clientes. Todos os modelos com o símbolo Side-by-Side podem ser combinados na vertical e/ou horizontal para formar uma zona de frescos individual e cobrir perfeitamente uma ampla gama de necessidades de armazenamento.

E, desta forma, tudo estará disponível num só local: grande capacidade de refrigeração, frescura de longa duração com BioFresh e congelação conveniente sem formação de gelo graças ao NoFrost.

Combinados encastráveis

ICBa 5123 ○ Série Prime

ICBNci 5183 △ Série Peak

Resumo das novas séries por tipo de instalação

△ Série Peak
⬡ Série Prime
◇ Série Plus
○ Série Pure

Combinados Encastráveis

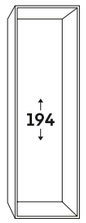

New

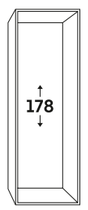

Porta deslizante

	194		178	
BioFresh/NoFrost	ICBNSd 5623	183		
BioFresh/SmartFrost			ICBSd 5122	190
EasyFresh/NoFrost	ICNSd 5603	184	ICNSd 5123	193
			ICNSd 5103	195
			ICNSe 5103	195
EasyFresh/SmartFrost			ICSe 5103	197

Combinados Encastráveis

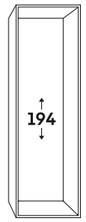

New

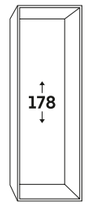

Porta fixa

	194		178	
BioFresh Professional				
NoFrost/HydroBreeze			ICBNci 5183	185
			ICBNbsci 5173	185
BioFresh				
NoFrost	ICBNci 5663	182	ICBNbi 5153	186
	ICBNc 5623	183	ICBNci 5153	187
			ICBNdi 5123	188
SmartFrost			ICBbi 5152	188
			ICBa 5123	189
			ICBc 5122	190
EasyFresh				
NoFrost	ICNd 5603	184	ICNbsci 5173	186
			SICNdi 5153	187
			ICNd 5133	191
			ICNb 5123	191
			ICNc 5123	192
			ICNd 5123	192
			ICNc 5103	194
			ICNd 5103	194
			ICNe 5103	194
SmartFrost			ICd 5103	196
			ICe 5103	197

Combinados encastráveis

○ Série Pure

◇ Série Plus

⬡ Série Prime

△ Série Peak

	○ Série Pure	◇ Série Plus	⬡ Série Prime	△ Série Peak
Tecnologia de frescura	EasyFresh	EasyFresh	EasyFresh **com extrações telescópicas**	EasyFresh com extrações telescópicas
		BioFresh com extrações telescópicas	BioFresh **com SoftTelescopic**	**BioFresh Professional com SoftTelescopic**
	DuoCooling	DuoCooling	DuoCooling	DuoCooling
	Filtro FreshAir	Filtro FreshAir	Filtro FreshAir	Filtro FreshAir
	SmartFrost	SmartFrost	SmartFrost	SmartFrost
	NoFrost	NoFrost	NoFrost	NoFrost **com extrações telescópicas**
Conforto e flexibilidade		**Placa de vidro divisível**	Placa de vidro divisível	Placa de vidro divisível
		Amortecedor de fecho SoftSystem	Amortecedor de fecho SoftSystem	Amortecedor de fecho SoftSystem
		VarioSafe	VarioSafe	VarioSafe
			VarioBoxes	VarioBoxes
			Compartimento para manteiga	Compartimento para manteiga
	Suporte para ovos	Suporte para ovos	**Suporte para ovos variável**	Suporte para ovos variável
		Prateleira de garrafas Flex tripla	Prateleira de garrafas Flex tripla	Prateleira de garrafas Flex tripla
		Cuvete de gelo	Cuvete de gelo **com tampa**	Cuvete de gelo com tampa
				FlexSystem
Design	Iluminação lateral ou de teto do frigorífico	Iluminação lateral ou de teto do frigorífico	**LightTower**	LightTower
			Iluminação BioFresh-Safe	Iluminação BioFresh-Safe
			Iluminação do congelador	Iluminação do congelador
				Iluminação do IceMaker
				Iluminação do ventilador
			Parede traseira SmartSteel	Parede traseira SmartSteel
				SmartSteel na porta interior
	Vidro transparente	Vidro transparente	**Vidro acetinado**	Vidro acetinado
	Prateleiras com aspeto de inox	Prateleiras com aspeto de inox	**Prateleiras de vidro e inox**	Prateleiras de vidro e inox
	Ecrã Touch	Ecrã Touch	**Ecrã Touch & Swipe**	Ecrã Touch & Swipe
	Visor atrás da porta	Visor atrás da porta ou **Visor na porta**	Visor atrás da porta ou Visor na porta	Visor atrás da porta ou Visor na porta
	Puxador integrado	Puxador integrado	**Puxador em barra com mecanismo de abertura**	Puxador integrado
Conectividade (SmartDeviceBox)	Caixa SmartDevice de instalação posterior	Caixa SmartDevice de instalação posterior	Caixa SmartDevice de instalação posterior ou **caixa integrada (modelos "i")**	Caixa SmartDevice de instalação posterior ou caixa integrada (modelos "i")
Água e gelo		**IceMaker**	IceMaker	IceMaker
				InfinitySpring

O equipamento diferenciador é **destacado** na série superior seguinte.

Os equipamentos de série referidos podem variar consoante o modelo. Pode encontrar os detalhes na descrição do modelo.

Qualidade em todos os detalhes

Espaço de armazenamento na porta

Gostaria de dispor de um espaço de armazenamento seguro para as suas bebidas ou alimentos? E de, ainda assim, poder aceder-lhes facilmente? O nosso espaço de armazenamento na porta regulável em altura oferece-lhe o melhor dos dois mundos – graças aos fundos em vidro de segurança e às grades em aço inoxidável. E o suporte para garrafas móvel e amovível garante a estabilidade das suas garrafas.

Armazenamento de 3 garrafas

Agora as suas garrafas ocupam o lugar certo: com o armazenamento de 3 garrafas, o seu frigorífico é capaz de armazenar três garrafas que aguardarão por si com toda a segurança. O armazenamento de garrafas é adequado para qualquer placa de vidro, o que a torna extremamente flexível. E se, por outro lado, necessitar do espaço, poderá simplesmente remover o armazenamento do frigorífico.

Placa de vidro divisível

Quando guardar uma jarra ou recipientes altos no frigorífico, não terá de remover uma placa de vidro inteira. Porquê? Porque a placa de vidro é divisível: basta empurrar a metade dianteira da placa de vidro para debaixo da metade traseira. Desta forma poderá colocar os recipientes mais altos na frente e ainda assim ter espaço suficiente para outros alimentos.

Sistema PowerCooling

Gostaria de ter a certeza de que a refrigeração é distribuída uniformemente no seu aparelho de refrigeração? É para isso que serve o sistema PowerCooling: o ventilador, tão potente quanto silencioso, distribui o ar frio de forma eficiente por todo o compartimento frigorífico.

BioFresh

Com a tecnologia BioFresh os alimentos mantêm a sua frescura por muito mais tempo. Quando conservados a uma temperatura precisa perto dos 0 °C e com o nível correcto de humidade, muitos alimentos retêm os seus nutrientes, tais como vitaminas e minerais, por um período muito maior do que num compartimento de refrigeração convencional.

DuoCooling

Os dois circuitos de refrigeração do sistema DuoCooling, com regulação totalmente separada, permitem regular a temperatura na zona de refrigeração e congelação com precisão. Além disso, o DuoCooling também impede a circulação de ar entre a parte de refrigeração e a parte de congelação, o que evita que os alimentos sequem na zona de refrigeração e haja contaminação de odores.

Iluminação LED de teto

A iluminação LED de teto ilumina o interior de forma descendente, para que tenha uma boa visibilidade dos seus alimentos. A iluminação extra que precisava: os LED encontram-se posicionados à frente das placas de vidro, para que o frigorífico fique totalmente iluminado, mesmo que se encontre cheio.

SoftSystem

Do pequeno-almoço ao lanche da meia-noite – há motivos de sobra para abrir e fechar o frigorífico. E com o seu Liebherr é ainda mais divertido: graças ao SoftSystem, a porta do frigorífico fecha com suavidade e segurança, sem descurar a leveza e o silêncio. As garrafas armazenadas na porta interior permanecem seguras – nada balança ou oscila.

NoFrost

O NoFrost protege o congelador da formação de gelo indesejada, que consome bastante energia e que, por vezes, se revela dispendiosa. NoFrost significa que: nunca mais perderá tempo a descongelar o compartimento para congelados e que terá mais tempo para outras coisas – para além de poupar dinheiro.

Armazenamento de garrafas sobre os compartimentos BioFresh-Safe

Vai receber convidados e gostaria de servir as bebidas mais frescas do que o habitual? É por isso que existe o armazenamento de garrafas sobre os compartimentos BioFresh-Safe: para refrigerar e armazenar de forma segura garrafas de diversos tamanhos; basta remover a placa de vidro sobre o armazenamento de garrafas utilizando uma pega.

EasyFresh

O nosso EasyFresh-Safe é a garantia de frescura em sua casa. Quer sejam frutas ou legumes não embalados: este é o local de armazenamento ideal. Com os alimentos no seu interior e graças à eficiência do fecho, a humidade do ar no compartimento Safe aumenta. Desta forma, os alimentos permanecem frescos durante mais tempo.

Ecrã Touch

Verdadeiramente tátil: graças ao ecrã Touch, poderá utilizar o seu Liebherr de forma simples e intuitiva. Todas as funções são apresentadas no ecrã de forma clara. Com um leve toque e sem qualquer esforço, poderá selecionar, por exemplo, as funções ou verificar a temperatura atual do seu aparelho de refrigeração.

As características mostradas dependem do modelo; a descrição aplica-se ao modelo.

NoFrost

O NoFrost protege o congelador da formação de gelo indesejada, que consome bastante energia e que, por vezes, se revela dispendiosa. NoFrost significa que: nunca mais perderá tempo a descongelar o compartimento para congelados e que terá mais tempo para outras coisas – para além de poupar dinheiro.

BioFresh

Com a tecnologia BioFresh os alimentos mantêm a sua frescura por muito mais tempo. Quando conservados a uma temperatura precisa perto dos 0 °C e com o nível correcto de humidade, muitos alimentos retêm os seus nutrientes, tais como vitaminas e minerais, por um período muito maior do que num compartimento de refrigeração convencional.

194

ICBNci 5663

Prime

Porta fixa / Equipamento de encastre para integração	
Classe de eficiência energética:	C
Consumo de energia ano / 24 h:	**162 / 0,443 kWh**
Capacidade útil total [1]:	**276 l**
Capacidade útil:	Refrigerador: **134 l** / BioFresh: **71,2 l** / Congelador: **71 l**
Nível de ruído / Classe de emissão de ruído:	**33 dB(A) / B, SuperSilent**
Classe climática:	**SN-T (entre +10 °C to +43 °C)**
Dimensões de abertura em cm (A / L / P)	**194-195 / 56-57 / min. 55**

Bio Fresh · Duo Cooling · No Frost · Super Cool · Super Frost · Vario Temp · Glass & Steel Interior · Light Tower · Ice Maker · Soft System · Soft-Telescopic Rails · Super Silent · Touch & Swipe Display · Vario Space · Smart Device

Controlo
- TFT 2,4" - ecrã a cores - Tecnologia Touch & Swipe
- Ecrã digital de temperatura para o frigorífico, BioFresh e congelador
- SmartDeviceBox incluída
- Sinal de aviso em caso de anomalia: visual e acústico
- Alarme de porta: visual e acústico

Compartimento frigorífico e BioFresh
- PowerCooling com Ar Novo filtrado através de carvão activado
- Prateleira GlassLine com suporte de garrafas, compartimientos VarioBox extraiveis, Bandeja de ovos ajustável, Manteigueira
- 3 prateleiras GlassLine, das quais 1 são divididas
- VarioSafe
- Prateleira para garrafas
- Painel de luz em ambos os lados
- Iluminação LED no BioFresh
- 2 gavetas BioFresh-Safe com SoftTelescopic, 1 Fruit & Vegetable-Safe (fruta e vegetais), 1 Meat & Dairy-Safe (carne e laticínios)

Compartimento congelador ✱✱✱✱
- 3 gavetas, VarioSpace
- IceMaker com ligação de 3/4" à rede de água
- Produção de gelo em 24 h: 1,2 kg
- Reservatório de cubos de gelo: 5,0 kg
- Iluminação LED
- Armazenamento em caso de avaria: 9 hr
- Capacidade de congelação em 24h: 6 kg
- Acessórios em vidro de segurança

Vantagens das funcionalidades
- Pés ajustáveis à frente
- Porta de abertura reversível
- Borracha substituível
- Parede traseira em aço inoxidável com SmartSteel

1 De acordo com o Regulamento UE 2019/2016, mostramos o volume total como um número inteiro (arredondado para baixo) e o volume dos compartimentos do freezer e de alimentos frescos com uma casa decimal.

194

ICBNc 5623

Plus

Porta fixa / Equipamento de encastre para integração	
Classe de eficiência energética:	C
Consumo de energia ano / 24 h:	**162 / 0,443 kWh**
Capacidade útil total [1]:	**273 l**
Capacidade útil:	Refrigerador: **133 l** / BioFresh: **70,9 l** / Congelador: **70 l**
Nível de ruído / Classe de emissão de ruído:	**33 dB(A) / B, SuperSilent**
Classe climática:	**SN-T (entre +10 °C to +43 °C)**
Dimensões de abertura em cm (A / L / P)	**194-195 / 56-57 / min. 55**

Bio Fresh · Duo Cooling · No Frost · Super Cool · Super Frost · Soft System · Super Silent · Touch Display · Vario Space · Smart Device Ready

Controlo
- Visor LC monocromático, electrónica Touch
- Ecrã digital de temperatura para o frigorífico e congelador
- SmartDeviceBox: acessório opcional
- Sinal de aviso em caso de anomalia: visual e acústico
- Alarme de porta: visual e acústico

Compartimento frigorífico e BioFresh
- PowerCooling com Ar Novo filtrado através de carvão activado
- Prateleiras de plástico, Bandeja para ovos, FlexCube
- 4 prateleiras GlassLine, das quais 1 são divididas
- Prateleira para garrafas
- Iluminação LED no tecto
- 2 gavetas BioFresh-Safe em calhas telescópicas, 1 Fruit & Vegetable-Safe (fruta e vegetais), 1 Meat & Dairy-Safe (carne e laticínios)

Compartimento congelador ✱✱✱✱
- 3 gavetas, VarioSpace
- Bandeja de cubos de gelo
- Armazenamento em caso de avaria: 9 hr
- Capacidade de congelação em 24h: 6 kg
- Acessórios em vidro de segurança

Vantagens das funcionalidades
- Pés ajustáveis à frente
- Porta de abertura reversível
- Borracha substituível
- Parede traseira em aço inoxidável com SmartSteel

194

ICBNSd 5623

Plus

Porta deslizante / Equipamento de encastre para integração	
Classe de eficiência energética:	D
Consumo de energia ano / 24 h:	**203 / 0,556 kWh**
Capacidade útil total [1]:	**273 l**
Capacidade útil:	Refrigerador: **133 l** / BioFresh: **70,9 l** / Congelador: **70 l**
Nível de ruído / Classe de emissão de ruído:	**33 dB(A) / B, SuperSilent**
Classe climática:	**SN-T (entre +10 °C to +43 °C)**
Dimensões de abertura em cm (A / L / P)	**194-195 / 56-57 / min. 55**

Bio Fresh · Duo Cooling · No Frost · Super Cool · Super Frost · Super Silent · Touch Display · Vario Space · Smart Device Ready

Controlo
- Visor LC monocromático, electrónica Touch
- Ecrã digital de temperatura para o frigorífico e congelador
- SmartDeviceBox: acessório opcional
- Sinal de aviso em caso de anomalia: visual e acústico
- Alarme de porta: visual e acústico

Compartimento frigorífico e BioFresh
- PowerCooling com Ar Novo filtrado através de carvão activado
- Prateleiras de plástico, Bandeja para ovos, FlexCube
- 4 prateleiras GlassLine, das quais 1 são divididas
- Prateleira para garrafas
- Iluminação LED no tecto
- 2 gavetas BioFresh-Safe em calhas telescópicas, 1 Fruit & Vegetable-Safe (fruta e vegetais), 1 Meat & Dairy-Safe (carne e laticínios)

Compartimento congelador ✱✱✱✱
- 3 gavetas, VarioSpace
- Bandeja de cubos de gelo
- Armazenamento em caso de avaria: 9 hr
- Capacidade de congelação em 24h: 6 kg
- Acessórios em vidro de segurança

Vantagens das funcionalidades
- Pés ajustáveis à frente
- Porta de abertura reversível
- Borracha substituível
- Parede traseira em aço inoxidável com SmartSteel

Pode encontrar toda a gama de classes de eficiência na página 11. De acordo com (UE) 2017/1369 6a.

194

ICNd 5603
Pure

Porta fixa / Equipamento de encastre para integração

Classe de eficiência energética:	D
Consumo de energia ano / 24 h:	**180 / 0,493 kWh**
Capacidade útil total [1]:	**284 l**
Capacidade útil:	Refrigerador: **214,9 l** / Congelador: **70 l**
Nível de ruído / Classe de emissão de ruído:	**33 dB(A) / B, SuperSilent**
Classe climática:	**SN-T (entre +10 °C to +43 °C)**
Dimensões de abertura em cm (A / L / P)	**194-195 / 56-57 / min. 55**

Easy Fresh · Duo Cooling · No Frost · Super Cool · Super Frost · Super Silent · Touch Display · Vario Space · Smart Device Ready

Controlo
- Visor LC monocromático, electrónica Touch
- Ecrã digital de temperatura para o frigorífico e congelador
- SmartDeviceBox: acessório opcional
- Sinal de aviso em caso de anomalia: visual e acústico
- Alarme de porta: visual e acústico

Compartimento frigorífico
- PowerCooling com Ar Novo filtrado através de carvão activado
- Prateleiras de plástico, Bandeja para ovos
- 5 prateleiras GlassLine
- Iluminação LED no tecto
- 1 gaveta EasyFresh-Safe com guia de gaveta integrada

Compartimento congelador ✱✱✱
- 3 gavetas, VarioSpace
- Armazenamento em caso de avaria: 9 hr
- Capacidade de congelação em 24h: 6 kg
- Acessórios em vidro de segurança

Vantagens das funcionalidades
- Pés ajustáveis à frente
- Porta de abertura reversível
- Borracha substituível

194

ICNSd 5603
Pure

Porta deslizante / Equipamento de encastre para integração

Classe de eficiência energética:	D
Consumo de energia ano / 24 h:	**180 / 0,493 kWh**
Capacidade útil total [1]:	**284 l**
Capacidade útil:	Refrigerador: **214,9 l** / Congelador: **70 l**
Nível de ruído / Classe de emissão de ruído:	**33 dB(A) / B, SuperSilent**
Classe climática:	**SN-T (entre +10 °C to +43 °C)**
Dimensões de abertura em cm (A / L / P)	**194-195 / 56-57 / min. 55**

Easy Fresh · Duo Cooling · No Frost · Super Cool · Super Frost · Super Silent · Touch Display · Vario Space · Smart Device Ready

Controlo
- Visor LC monocromático, electrónica Touch
- Ecrã digital de temperatura para o frigorífico e congelador
- SmartDeviceBox: acessório opcional
- Sinal de aviso em caso de anomalia: visual e acústico
- Alarme de porta: visual e acústico

Compartimento frigorífico
- PowerCooling com Ar Novo filtrado através de carvão activado
- Prateleiras de plástico, Bandeja para ovos
- 5 prateleiras GlassLine
- Iluminação LED no tecto
- 1 gaveta EasyFresh-Safe com guia de gaveta integrada

Compartimento congelador ✱✱✱
- 3 gavetas, VarioSpace
- Armazenamento em caso de avaria: 9 hr
- Capacidade de congelação em 24h: 6 kg
- Acessórios em vidro de segurança

Vantagens das funcionalidades
- Pés ajustáveis à frente
- Porta de abertura reversível
- Borracha substituível

1 De acordo com o Regulamento UE 2019/2016, mostramos o volume total como um número inteiro (arredondado para baixo) e o volume dos compartimentos do freezer e de alimentos frescos com uma casa decimal.

178

ICBNci 5183
Peak

Porta fixa / Equipamento de encastre para integração

Classe de eficiência energética:	C
Consumo de energia ano / 24 h:	**166 / 0,454 kWh**
Capacidade útil total [1]:	**246 l**
Capacidade útil:	Refrigerador: **104,5 l** / BioFresh: **70,7 l** / Congelador: **71 l**
Nível de ruído / Classe de emissão de ruído:	**33 dB(A) / B, SuperSilent**
Classe climática:	**SN-ST (entre +10 °C to +38 °C)**
Dimensões de abertura em cm (A / L / P)	**177,2-178,8 / 56-57 / min. 55**

Bio Fresh Professional · Hydro Breeze · Duo Cooling · No Frost · Super Cool · Super Frost · Vario Temp · Glass & Steel Interior · Light Tower · Infinity Spring · Ice Maker · Soft System · Soft-Telescopic Rails · Super Silent · Touch & Swipe Display · Vario Space · Smart Device

Controlo
- TFT 2,4" - ecrã a cores - Tecnologia Touch & Swipe
- Ecrã digital de temperatura para o frigorífico, BioFresh e congelador
- SmartDeviceBox incluída
- Sinal de aviso em caso de anomalia: visual e acústico
- Alarme de porta: visual e acústico

Compartimento frigorífico e BioFresh
- PowerCooling com Ar Novo filtrado através de carvão activado e Ambilight
- Prateleira GlassLine com suporte de garrafas, compartimientos VarioBox extraíveis, Bandeja de ovos ajustável, Manteigueira
- 3 prateleiras GlassLine, das quais 1 são divididas
- Prateleira para garrafas
- Painel de luz em ambos os lados
- Iluminação LED no BioFresh
- 2 gavetas BioFresh-Safe com SoftTelescopic, 1 Fruit & Vegetable-Safe (fruta e vegetais) com HydroBreeze, 1 Meat & Dairy-Safe (carne e laticínios), 1 FlexSystem
- InfinitySpring com ligação de 3/4" à rede de água

Compartimento congelador ✱✱✱
- 3 gavetas, das quais 2 em calhas telescópicas, VarioSpace
- IceMaker com ligação de 3/4" à rede de água, Iluminação LED
- Produção de gelo em 24 h: 1,2 kg
- Reservatório de cubos de gelo: 5,0 kg
- Iluminação LED
- Armazenamento em caso de avaria: 9 hr
- Capacidade de congelação em 24h: 6 kg
- Acessórios em vidro de segurança

Vantagens das funcionalidades
- Pés ajustáveis à frente
- Porta de abertura reversível
- Borracha substituível
- Parede traseira e porta interna em aço inoxidável com SmartSteel

178

ICBNbsci 5173
Peak

Porta fixa / Equipamento de encastre para integração

Classe de eficiência energética:	C
Consumo de energia ano / 24 h:	**166 / 0,454 kWh**
Capacidade útil total [1]:	**246 l**
Capacidade útil:	Refrigerador: **104,5 l** / BioFresh: **70,7 l** / Congelador: **71 l**
Nível de ruído / Classe de emissão de ruído:	**33 dB(A) / B, SuperSilent**
Classe climática:	**SN-ST (entre +10 °C to +38 °C)**
Dimensões de abertura em cm (A / L / P)	**177,2-178,8 / 56-57 / min. 55**

Bio Fresh Professional · Hydro Breeze · Duo Cooling · No Frost · Super Cool · Super Frost · Vario Temp · Glass & Steel Interior · Light Tower · Ice Maker · Soft System · Soft-Telescopic Rails · Super Silent · Touch & Swipe Display · Vario Space · Smart Device

Controlo
- TFT 2,4" - ecrã a cores - Tecnologia Touch & Swipe
- Ecrã digital de temperatura para o frigorífico, BioFresh e congelador
- SmartDeviceBox incluída
- Sinal de aviso em caso de anomalia: visual e acústico
- Alarme de porta: visual e acústico

Compartimento frigorífico e BioFresh
- PowerCooling com Ar Novo filtrado através de carvão activado e Ambilight
- Prateleira GlassLine com suporte de garrafas, compartimientos VarioBox extraíveis, Bandeja de ovos ajustável, Manteigueira
- 3 prateleiras GlassLine, das quais 1 são divididas
- Prateleira para garrafas
- Painel de luz em ambos os lados
- Iluminação LED no BioFresh
- 2 gavetas BioFresh-Safe com SoftTelescopic, 1 Fruit & Vegetable-Safe (fruta e vegetais) com HydroBreeze, 1 Meat & Dairy-Safe (carne e laticínios), 1 FlexSystem

Compartimento congelador ✱✱✱
- 3 gavetas, das quais 2 em calhas telescópicas, VarioSpace
- IceMaker com ligação de 3/4" à rede de água, Iluminação LED
- Produção de gelo em 24 h: 1,2 kg
- Reservatório de cubos de gelo: 5,0 kg
- Iluminação LED
- Armazenamento em caso de avaria: 9 hr
- Capacidade de congelação em 24h: 6 kg
- Acessórios em vidro de segurança

Vantagens das funcionalidades
- Pés ajustáveis à frente
- Porta de abertura reversível
- Borracha substituível
- Parede traseira e porta interna em BlackSteel

Pode encontrar toda a gama de classes de eficiência na página 11. De acordo com (UE) 2017/1369 6a.

178

ICNbsci 5173
Peak

Porta fixa / Equipamento de encastre para integração

Classe de eficiência energética:	C
Consumo de energia ano / 24 h:	**146 / 0,400 kWh**
Capacidade útil total [1]:	**255 l**
Capacidade útil:	Refrigerador: **184,4 l** / Congelador: **71 l**
Nível de ruído / Classe de emissão de ruído:	**33 dB(A) / B, SuperSilent**
Classe climática:	**SN-T (entre +10 °C to +43 °C)**
Dimensões de abertura em cm (A / L / P)	**177,2-178,8 / 56-57 / min. 55**

Easy Fresh, Duo Cooling, No Frost, Super Cool, Super Frost, Vario Temp, Glass & Steel Interior, Light Tower, Ice Maker, Soft System, Super Silent, Touch & Swipe Display, Vario Space, Smart Device

Controlo
- TFT 2,4" - ecrã a cores - Tecnologia Touch & Swipe
- Ecrã digital de temperatura para o frigorífico e congelador
- SmartDeviceBox incluída
- Sinal de aviso em caso de anomalia: visual e acústico
- Alarme de porta: visual e acústico

Compartimento frigorífico
- PowerCooling com Ar Novo filtrado através de carvão activado e Ambilight
- Prateleira GlassLine com suporte de garrafas, compartimientos VarioBox extraiveis, Bandeja de ovos ajustável, Manteigueira
- 5 prateleiras GlassLine, das quais 1 são divididas
- VarioSafe
- Prateleira para 3 garrafas
- Painel de luz em ambos os lados
- 1 gaveta EasyFresh-Safe em calhas telescópicas

Compartimento congelador ✱✱✱✱
- 3 gavetas, das quais 2 em calhas telescópicas, VarioSpace
- IceMaker com ligação de 3/4" à rede de água, Iluminação LED
- Produção de gelo em 24 h: 1,2 kg
- Reservatório de cubos de gelo: 5,0 kg
- Iluminação LED
- Armazenamento em caso de avaria: 9 hr
- Capacidade de congelação em 24h: 6 kg
- Acessórios em vidro de segurança

Vantagens das funcionalidades
- Pés ajustáveis à frente
- Porta de abertura reversível
- Borracha substituível
- Parede traseira e porta interna em BlackSteel

178

ICBNbi 5153
Prime

Porta fixa / Equipamento de encastre para integração

Classe de eficiência energética:	B
Consumo de energia ano / 24 h:	**132 / 0,361 kWh**
Capacidade útil total [1]:	**245 l**
Capacidade útil:	Refrigerador: **104,1 l** / BioFresh: **71,2 l** / Congelador: **70 l**
Nível de ruído / Classe de emissão de ruído:	**29 dB(A) / A, UltraSilent**
Classe climática:	**SN-T (entre +10 °C to +43 °C)**
Dimensões de abertura em cm (A / L / P)	**177,2-178,8 / 56-57 / min. 55**

Bio Fresh, Duo Cooling, No Frost, Super Cool, Super Frost, Vario Temp, Glass & Steel Interior, Light Tower, Soft System, Soft-Telescopic Rails, Ultra Silent, Touch & Swipe Display, Vario Space, Smart Device

Controlo
- TFT 2,4" - ecrã a cores - Tecnologia Touch & Swipe
- Ecrã digital de temperatura para o frigorífico, BioFresh e congelador
- SmartDeviceBox incluída
- Sinal de aviso em caso de anomalia: visual e acústico
- Alarme de porta: visual e acústico

Compartimento frigorífico e BioFresh
- PowerCooling com Ar Novo filtrado através de carvão activado
- Prateleira GlassLine com suporte de garrafas, compartimientos VarioBox extraiveis, Bandeja de ovos ajustável, Manteigueira
- 3 prateleiras GlassLine, das quais 1 são divididas
- Prateleira para garrafas
- Painel de luz em ambos os lados
- Iluminação LED no BioFresh
- 2 gavetas BioFresh-Safe com SoftTelescopic, 1 Fruit & Vegetable-Safe (fruta e vegetais), 1 Meat & Dairy-Safe (carne e laticínios)

Compartimento congelador ✱✱✱✱
- 3 gavetas, VarioSpace
- Tabuleiro de gelo com tampa
- Iluminação LED
- Armazenamento em caso de avaria: 9 hr
- Capacidade de congelação em 24h: 6 kg
- Acessórios em vidro de segurança

Vantagens das funcionalidades
- Pés ajustáveis à frente
- Porta de abertura reversível
- Borracha substituível
- Parede traseira em aço inoxidável com SmartSteel

1 De acordo com o Regulamento UE 2019/2016, mostramos o volume total como um número inteiro (arredondado para baixo) e o volume dos compartimentos do freezer e de alimentos frescos com uma casa decimal.

178

ICBNci 5153
Prime

Porta fixa / Equipamento de encastre para integração

Classe de eficiência energética:	C
Consumo de energia ano / 24 h:	**166 / 0,454 kWh**
Capacidade útil total [1]:	**245 l**
Capacidade útil:	Refrigerador: **104,1 l** / BioFresh: **71,2 l** / Congelador: **70 l**
Nível de ruído / Classe de emissão de ruído:	**33 dB(A) / B, SuperSilent**
Classe climática:	**SN-ST (entre +10 °C to +38 °C)**
Dimensões de abertura em cm (A / L / P)	**177,2-178,8 / 56-57 / min. 55**

Bio Fresh, Duo Cooling, No Frost, Super Cool, Super Frost, Vario Temp, Glass & Steel Interior, Light Tower, Soft System, Soft-Telescopic Rails, Super Silent, Touch & Swipe Display, Vario Space, Smart Device

Controlo
- TFT 2,4" - ecrã a cores - Tecnologia Touch & Swipe
- Ecrã digital de temperatura para o frigorífico, BioFresh e congelador
- SmartDeviceBox incluída
- Sinal de aviso em caso de anomalia: visual e acústico
- Alarme de porta: visual e acústico

Compartimento frigorífico e BioFresh
- PowerCooling com Ar Novo filtrado através de carvão activado
- Prateleira GlassLine com suporte de garrafas, compartimientos VarioBox extraiveis, Bandeja de ovos ajustável, Manteigueira
- 3 prateleiras GlassLine, das quais 1 são divididas
- Prateleira para garrafas
- Painel de luz em ambos os lados
- Iluminação LED no BioFresh
- 2 gavetas BioFresh-Safe com SoftTelescopic, 1 Fruit & Vegetable-Safe (fruta e vegetais), 1 Meat & Dairy-Safe (carne e laticínios)

Compartimento congelador ✱✱✱✱
- 3 gavetas, VarioSpace
- Tabuleiro de gelo com tampa
- Iluminação LED
- Armazenamento em caso de avaria: 9 hr
- Capacidade de congelação em 24h: 6 kg
- Acessórios em vidro de segurança

Vantagens das funcionalidades
- Pés ajustáveis à frente
- Porta de abertura reversível
- Borracha substituível
- Parede traseira em aço inoxidável com SmartSteel

Side by Side

178

SICNdi 5153
Prime

Porta fixa / Equipamento de encastre para integração

Classe de eficiência energética:	D
Consumo de energia ano / 24 h:	**181 / 0,495 kWh**
Capacidade útil total [1]:	**254 l**
Capacidade útil:	Refrigerador: **184,4 l** / Congelador: **70 l**
Nível de ruído / Classe de emissão de ruído:	**34 dB(A) / B, SuperSilent**
Classe climática:	**SN-T (entre +10 °C to +43 °C)**
Dimensões de abertura em cm (A / L / P)	**177,2-178,8 / 56-57 / min. 55**

Easy Fresh, Duo Cooling, No Frost, Super Cool, Super Frost, Vario Temp, Glass & Steel Interior, Light Tower, Soft System, Super Silent, Touch & Swipe Display, Vario Space, Smart Device

Controlo
- TFT 2,4" - ecrã a cores - Tecnologia Touch & Swipe
- Ecrã digital de temperatura para o frigorífico e congelador
- SmartDeviceBox incluída
- Sinal de aviso em caso de anomalia: visual e acústico
- Alarme de porta: visual e acústico

Compartimento frigorífico
- PowerCooling com Ar Novo filtrado através de carvão activado
- Prateleira GlassLine com suporte de garrafas, compartimientos VarioBox extraiveis, Bandeja de ovos ajustável, Manteigueira
- 5 prateleiras GlassLine, das quais 1 são divididas
- VarioSafe
- Prateleira para 3 garrafas
- Painel de luz em ambos os lados
- 1 gaveta EasyFresh-Safe em calhas telescópicas

Compartimento congelador ✱✱✱✱
- 3 gavetas, VarioSpace
- Tabuleiro de gelo com tampa
- Iluminação LED
- Armazenamento em caso de avaria: 9 hr
- Capacidade de congelação em 24h: 6 kg
- Acessórios em vidro de segurança

Vantagens das funcionalidades
- Painel de aquecimento lateral em ambos lados, adequados à combinação com outros frigoríficos, congeladores e/ou garrafeiras
- Pés ajustáveis à frente
- Dobradiça de porta reversível, esquerda
- Borracha substituível
- Parede traseira em aço inoxidável com SmartSteel

Pode encontrar toda a gama de classes de eficiência na página 11. De acordo com (UE) 2017/1369 6a.

178

ICBbi 5152
Prime

Porta fixa / Equipamento de encastre para integração

Classe de eficiência energética:	B
Consumo de energia ano / 24 h:	**116 / 0,317 kWh**
Capacidade útil total[1]:	**256 l**
Capacidade útil:	Refrigerador: **131 l** / BioFresh: **71,2 l** / Congelador: **54 l**
Nível de ruído / Classe de emissão de ruído:	**29 dB(A) / A, UltraSilent**
Classe climática:	**SN-T (entre +10 °C to +43 °C)**
Dimensões de abertura em cm (A / L / P)	**177,2-178,8 / 56-57 / min. 55**

Bio Fresh · Duo Cooling · Smart Frost · Super Cool · Super Frost · Glass & Steel Interior · Light Tower · Soft System · Soft-Telescopic Rails · Ultra Silent · Touch & Swipe Display · Vario Space · Smart Device

Controlo
- TFT 2,4" - ecrã a cores - Tecnologia Touch & Swipe
- Ecrã digital de temperatura para o frigorífico, BioFresh e congelador
- SmartDeviceBox incluída
- Sinal de aviso em caso de anomalia: visual e acústico
- Alarme de porta: visual e acústico

Compartimento frigorífico e BioFresh
- PowerCooling com Ar Novo filtrado através de carvão activado
- Prateleira GlassLine com suporte de garrafas, compartimientos VarioBox extraiveis, Bandeja de ovos ajustável, Manteigueira
- 4 prateleiras GlassLine, das quais 1 são divididas
- VarioSafe
- Prateleira para garrafas
- Painel de luz em ambos os lados
- Iluminação LED no BioFresh
- 2 gavetas BioFresh-Safe com SoftTelescopic, 1 Fruit & Vegetable-Safe (fruta e vegetais), 1 Meat & Dairy-Safe (carne e laticínios)

Compartimento congelador ✱✱✱✱
- 2 gavetas, VarioSpace
- Tabuleiro de gelo com tampa
- Iluminação LED
- Armazenamento em caso de avaria: 9 hr
- Capacidade de congelação em 24h: 4 kg
- Acessórios em vidro de segurança

Vantagens das funcionalidades
- Pés ajustáveis à frente
- Porta de abertura reversível
- Borracha substituível
- Parede traseira em aço inoxidável com SmartSteel

178

ICBNdi 5123
Plus

Porta fixa / Equipamento de encastre para integração

Classe de eficiência energética:	D
Consumo de energia ano / 24 h:	**207 / 0,567 kWh**
Capacidade útil total[1]:	**244 l**
Capacidade útil:	Refrigerador: **103,3 l** / BioFresh: **70,9 l** / Congelador: **70 l**
Nível de ruído / Classe de emissão de ruído:	**34 dB(A) / B, SuperSilent**
Classe climática:	**SN-ST (entre +10 °C to +38 °C)**
Dimensões de abertura em cm (A / L / P)	**177,2-178,8 / 56-57 / min. 55**

Bio Fresh · Duo Cooling · No Frost · Super Cool · Super Frost · Soft System · Super Silent · Touch Display · Vario Space · Smart Device

Controlo
- Visor LC monocromático, electrónica Touch
- Ecrã digital de temperatura para o frigorífico e congelador
- SmartDeviceBox incluída
- Sinal de aviso em caso de anomalia: visual e acústico
- Alarme de porta: visual e acústico

Compartimento frigorífico e BioFresh
- PowerCooling com Ar Novo filtrado através de carvão activado
- Prateleiras de plástico, Bandeja para ovos, FlexCube
- 3 prateleiras GlassLine, das quais 1 são divididas
- Prateleira para garrafas
- Iluminação LED no tecto
- 2 gavetas BioFresh-Safe em calhas telescópicas, 1 Fruit & Vegetable-Safe (fruta e vegetais), 1 Meat & Dairy-Safe (carne e laticínios)

Compartimento congelador ✱✱✱✱
- 3 gavetas, VarioSpace
- Bandeja de cubos de gelo
- Armazenamento em caso de avaria: 9 hr
- Capacidade de congelação em 24h: 6 kg
- Acessórios em vidro de segurança

Vantagens das funcionalidades
- Pés ajustáveis à frente
- Porta de abertura reversível
- Borracha substituível

1 De acordo com o Regulamento UE 2019/2016, mostramos o volume total como um número inteiro (arredondado para baixo) e o volume dos compartimentos do freezer e de alimentos frescos com uma casa decimal.

Ecrã Touch

Verdadeiramente tátil: graças ao ecrã Touch, poderá utilizar o seu Liebherr de forma simples e intuitiva. Todas as funções são apresentadas no ecrã de forma clara. Com um leve toque e sem qualquer esforço, poderá selecionar, por exemplo, as funções ou verificar a temperatura atual do seu aparelho de refrigeração.

SoftSystem

Do pequeno-almoço ao lanche da meia-noite – há motivos de sobra para abrir e fechar o frigorífico. E com o seu Liebherr é ainda mais divertido: graças ao SoftSystem, a porta do frigorífico fecha com suavidade e segurança, sem descurar a leveza e o silêncio. As garrafas armazenadas na porta interior permanecem seguras – nada balança ou oscila.

178

ICBa 5123
Plus

Porta fixa / Equipamento de encastre para integração

Classe de eficiência energética:	A
Consumo de energia ano / 24 h:	**105 / 0,287 kWh**
Capacidade útil total[1]:	**255 l**
Capacidade útil:	Refrigerador: **103,3 l** / BioFresh: **70,9 l** / Congelador: **81 l**
Nível de ruído / Classe de emissão de ruído:	**32 dB(A) / B, SuperSilent**
Classe climática:	**SN-T (entre +10 °C to +43 °C)**
Dimensões de abertura em cm (A / L / P)	**177,2-178,8 / 56-57 / min. 55**

Bio Fresh · Duo Cooling · Smart Frost · Super Cool · Super Frost · Soft System · Super Silent · Touch Display · Vario Space · Smart Device Ready

Controlo
- Visor LC monocromático, electrónica Touch
- Ecrã digital de temperatura para o frigorífico e congelador
- SmartDeviceBox: acessório opcional
- Sinal de aviso em caso de anomalia: visual e acústico
- Alarme de porta: visual e acústico

Compartimento frigorífico e BioFresh
- PowerCooling com Ar Novo filtrado através de carvão activado
- Prateleiras de plástico, Bandeja para ovos, FlexCube
- 3 prateleiras GlassLine, das quais 1 são divididas
- Prateleira para garrafas
- Iluminação LED no tecto
- 2 gavetas BioFresh-Safe em calhas telescópicas, 1 Fruit & Vegetable-Safe (fruta e vegetais), 1 Meat & Dairy-Safe (carne e laticínios)

Compartimento congelador ✱✱✱✱
- 3 gavetas, VarioSpace
- Bandeja de cubos de gelo
- Armazenamento em caso de avaria: 11 hr
- Capacidade de congelação em 24h: 6 kg
- Acessórios em vidro de segurança

Vantagens das funcionalidades
- Pés ajustáveis à frente
- Porta de abertura reversível
- Borracha substituível

Pode encontrar toda a gama de classes de eficiência na página 11.
De acordo com (UE) 2017/1369 6a.

178

ICBc 5122
Plus

Porta fixa / Equipamento de encastre para integração

Classe de eficiência energética:	C
Consumo de energia ano / 24 h:	**145 / 0,397 kWh**
Capacidade útil total [1]:	**255 l**
Capacidade útil:	Refrigerador: **130 l** / BioFresh: **70,9 l** / Congelador: **54 l**
Nível de ruído / Classe de emissão de ruído:	**32 dB(A) / B, SuperSilent**
Classe climática:	**SN-T (entre +10 °C to +43 °C)**
Dimensões de abertura em cm (A / L / P)	**177,2-178,8 / 56-57 / min. 55**

Bio Fresh | Duo Cooling | Smart Frost | Super Cool | Super Frost | Soft System | Super Silent | Touch Display | Vario Space | Smart Device Ready

Controlo
- Visor LC monocromático, electrónica Touch
- Ecrã digital de temperatura para o frigorífico e congelador
- SmartDeviceBox: acessório opcional
- Sinal de aviso em caso de anomalia: visual e acústico
- Alarme de porta: visual e acústico

Compartimento frigorífico e BioFresh
- PowerCooling com Ar Novo filtrado através de carvão activado
- Prateleiras de plástico, Bandeja para ovos, FlexCube
- 4 prateleiras GlassLine, das quais 1 são divididas
- Prateleira para garrafas
- Iluminação LED no tecto
- 2 gavetas BioFresh-Safe em calhas telescópicas, 1 Fruit & Vegetable-Safe (fruta e vegetais), 1 Meat & Dairy-Safe (carne e laticínios)

Compartimento congelador ✱✱✱
- 2 gavetas, VarioSpace
- Bandeja de cubos de gelo
- Armazenamento em caso de avaria: 9 hr
- Capacidade de congelação em 24h: 4 kg
- Acessórios em vidro de segurança

Vantagens das funcionalidades
- Pés ajustáveis à frente
- Porta de abertura reversível
- Borracha substituível

178

ICBSd 5122
Plus

Porta deslizante / Equipamento de encastre para integração

Classe de eficiência energética:	D
Consumo de energia ano / 24 h:	**182 / 0,498 kWh**
Capacidade útil total [1]:	**255 l**
Capacidade útil:	Refrigerador: **130 l** / BioFresh: **70,9 l** / Congelador: **54 l**
Nível de ruído / Classe de emissão de ruído:	**32 dB(A) / B, SuperSilent**
Classe climática:	**SN-T (entre +10 °C to +43 °C)**
Dimensões de abertura em cm (A / L / P)	**177,2-178,8 / 56-57 / min. 55**

Bio Fresh | Duo Cooling | Smart Frost | Super Cool | Super Frost | Super Silent | Touch Display | Vario Space | Smart Device Ready

Controlo
- Visor LC monocromático, electrónica Touch
- Ecrã digital de temperatura para o frigorífico e congelador
- SmartDeviceBox: acessório opcional
- Sinal de aviso em caso de anomalia: visual e acústico
- Alarme de porta: visual e acústico

Compartimento frigorífico e BioFresh
- PowerCooling com Ar Novo filtrado através de carvão activado
- Prateleiras de plástico, Bandeja para ovos, FlexCube
- 4 prateleiras GlassLine, das quais 1 são divididas
- Prateleira para garrafas
- Iluminação LED no tecto
- 2 gavetas BioFresh-Safe em calhas telescópicas, 1 Fruit & Vegetable-Safe (fruta e vegetais), 1 Meat & Dairy-Safe (carne e laticínios)

Compartimento congelador ✱✱✱
- 2 gavetas, VarioSpace
- Bandeja de cubos de gelo
- Armazenamento em caso de avaria: 9 hr
- Capacidade de congelação em 24h: 4 kg
- Acessórios em vidro de segurança

Vantagens das funcionalidades
- Pés ajustáveis à frente
- Porta de abertura reversível
- Borracha substituível

1 De acordo com o Regulamento UE 2019/2016, mostramos o volume total como um número inteiro (arredondado para baixo) e o volume dos compartimentos do freezer e de alimentos frescos com uma casa decimal.

178

ICNd 5133
Plus

Porta fixa / Equipamento de encastre para integração

Classe de eficiência energética:	D
Consumo de energia ano / 24 h:	**183 / 0,501 kWh**
Capacidade útil total [1]:	**254 l**
Capacidade útil:	Refrigerador: **183,3 l** / Congelador: **71 l**
Nível de ruído / Classe de emissão de ruído:	**34 dB(A) / B, SuperSilent**
Classe climática:	**SN-T (entre +10 °C to +43 °C)**
Dimensões de abertura em cm (A / L / P)	**177,2-178,8 / 56-57 / min. 55**

Easy Fresh | Duo Cooling | No Frost | Super Cool | Super Frost | Ice Maker Water tank | Soft System | Super Silent | Touch Display | Vario Space | Smart Device Ready

Controlo
- Visor LC monocromático, electrónica Touch
- Ecrã digital de temperatura para o frigorífico e congelador
- SmartDeviceBox: acessório opcional
- Sinal de aviso em caso de anomalia: visual e acústico
- Alarme de porta: visual e acústico

Compartimento frigorífico
- PowerCooling com Ar Novo filtrado através de carvão activado
- Prateleiras de plástico, Bandeja para ovos, FlexCube
- 4 prateleiras GlassLine, das quais 1 são divididas
- VarioSafe
- Prateleira para 3 garrafas
- Iluminação LED no tecto
- 1 gaveta EasyFresh-Safe com guia de gaveta integrada

Compartimento congelador ✱✱✱
- 3 gavetas, VarioSpace
- IceMaker com depósito de água
- Produção de gelo em 24 h: 1,2 kg
- Reservatório de cubos de gelo: 5,0 kg
- Armazenamento em caso de avaria: 9 hr
- Capacidade de congelação em 24h: 6 kg
- Acessórios em vidro de segurança

Vantagens das funcionalidades
- Pés ajustáveis à frente
- Porta de abertura reversível
- Borracha substituível

178

ICNb 5123
Plus

Porta fixa / Equipamento de encastre para integração

Classe de eficiência energética:	B
Consumo de energia ano / 24 h:	**116 / 0,317 kWh**
Capacidade útil total [1]:	**253 l**
Capacidade útil:	Refrigerador: **183,3 l** / Congelador: **70 l**
Nível de ruído / Classe de emissão de ruído:	**29 dB(A) / A, UltraSilent**
Classe climática:	**SN-T (entre +10 °C to +43 °C)**
Dimensões de abertura em cm (A / L / P)	**177,2-178,8 / 56-57 / min. 55**

Easy Fresh | Duo Cooling | No Frost | Super Cool | Super Frost | Soft System | Ultra Silent | Touch Display | Vario Space | Smart Device Ready

Controlo
- Visor LC monocromático, electrónica Touch
- Ecrã digital de temperatura para o frigorífico e congelador
- SmartDeviceBox: acessório opcional
- Sinal de aviso em caso de anomalia: visual e acústico
- Alarme de porta: visual e acústico

Compartimento frigorífico
- PowerCooling com Ar Novo filtrado através de carvão activado
- Prateleiras de plástico, Bandeja para ovos, FlexCube
- 5 prateleiras GlassLine, das quais 1 são divididas
- VarioSafe
- Prateleira para 3 garrafas
- Iluminação LED no tecto
- 1 gaveta EasyFresh-Safe com guia de gaveta integrada

Compartimento congelador ✱✱✱
- 3 gavetas, VarioSpace
- Bandeja de cubos de gelo
- Armazenamento em caso de avaria: 9 hr
- Capacidade de congelação em 24h: 6 kg
- Acessórios em vidro de segurança

Vantagens das funcionalidades
- Pés ajustáveis à frente
- Porta de abertura reversível
- Borracha substituível

Pode encontrar toda a gama de classes de eficiência na página 11. De acordo com (UE) 2017/1369 6a.

178

ICNc 5123
Plus

Porta fixa / Equipamento de encastre para integração

Classe de eficiência energética:	C (A–G)
Consumo de energia ano / 24 h:	**145 / 0,397 kWh**
Capacidade útil total [1]:	**253 l**
Capacidade útil:	Refrigerador: **183,3 l** / Congelador: **70 l**
Nível de ruído / Classe de emissão de ruído:	**33 dB(A) / B, SuperSilent**
Classe climática:	**SN-T (entre +10 °C to +43 °C)**
Dimensões de abertura em cm (A / L / P)	**177,2-178,8 / 56-57 / min. 55**

Easy Fresh · Duo Cooling · No Frost · Super Cool · Super Frost · Soft System · Super Silent · Touch Display · Vario Space · Smart Device Ready

Controlo
- Visor LC monocromático, electrónica Touch
- Ecrã digital de temperatura para o frigorífico e congelador
- SmartDeviceBox: acessório opcional
- Sinal de aviso em caso de anomalia: visual e acústico
- Alarme de porta: visual e acústico

Compartimento frigorífico
- PowerCooling com Ar Novo filtrado através de carvão activado
- Prateleiras de plástico, Bandeja para ovos, FlexCube
- 5 prateleiras GlassLine, das quais 1 são divididas
- VarioSafe
- Prateleira para 3 garrafas
- Iluminação LED no tecto
- 1 gaveta EasyFresh-Safe com guia de gaveta integrada

Compartimento congelador ✱✱✱✱
- 3 gavetas, VarioSpace
- Bandeja de cubos de gelo
- Armazenamento em caso de avaria: 9 hr
- Capacidade de congelação em 24h: 6 kg
- Acessórios em vidro de segurança

Vantagens das funcionalidades
- Pés ajustáveis à frente
- Porta de abertura reversível
- Borracha substituível

178

ICNd 5123
Plus

Porta fixa / Equipamento de encastre para integração

Classe de eficiência energética:	D (A–G)
Consumo de energia ano / 24 h:	**181 / 0,495 kWh**
Capacidade útil total [1]:	**253 l**
Capacidade útil:	Refrigerador: **183,3 l** / Congelador: **70 l**
Nível de ruído / Classe de emissão de ruído:	**34 dB(A) / B, SuperSilent**
Classe climática:	**SN-T (entre +10 °C to +43 °C)**
Dimensões de abertura em cm (A / L / P)	**177,2-178,8 / 56-57 / min. 55**

Easy Fresh · Duo Cooling · No Frost · Super Cool · Super Frost · Soft System · Super Silent · Touch Display · Vario Space · Smart Device Ready

Controlo
- Visor LC monocromático, electrónica Touch
- Ecrã digital de temperatura para o frigorífico e congelador
- SmartDeviceBox: acessório opcional
- Sinal de aviso em caso de anomalia: visual e acústico
- Alarme de porta: visual e acústico

Compartimento frigorífico
- PowerCooling com Ar Novo filtrado através de carvão activado
- Prateleiras de plástico, Bandeja para ovos, FlexCube
- 5 prateleiras GlassLine, das quais 1 são divididas
- VarioSafe
- Prateleira para 3 garrafas
- Iluminação LED no tecto
- 1 gaveta EasyFresh-Safe com guia de gaveta integrada

Compartimento congelador ✱✱✱✱
- 3 gavetas, VarioSpace
- Bandeja de cubos de gelo
- Armazenamento em caso de avaria: 9 hr
- Capacidade de congelação em 24h: 6 kg
- Acessórios em vidro de segurança

Vantagens das funcionalidades
- Pés ajustáveis à frente
- Porta de abertura reversível
- Borracha substituível

1 De acordo com o Regulamento UE 2019/2016, mostramos o volume total como um número inteiro (arredondado para baixo) e o volume dos compartimentos do freezer e de alimentos frescos com uma casa decimal.

EasyFresh

O nosso EasyFresh-Safe é a garantia de frescura em sua casa. Quer sejam frutas ou legumes não embalados: este é o local de armazenamento ideal. Com os alimentos no seu interior e graças à eficiência do fecho, a humidade do ar no compartimento Safe aumenta. Desta forma, os alimentos permanecem frescos durante mais tempo.

DuoCooling

Os dois circuitos de refrigeração do sistema DuoCooling, com regulação totalmente separada, permitem regular a temperatura na zona de refrigeração e congelação com precisão. Além disso, o DuoCooling também impede a circulação de ar entre a parte de refrigeração e a parte de congelação, o que evita que os alimentos sequem na zona de refrigeração e haja contaminação de odores.

178

ICNSd 5123
Plus

Porta deslizante / Equipamento de encastre para integração

Classe de eficiência energética:	D (A–G)
Consumo de energia ano / 24 h:	**181 / 0,495 kWh**
Capacidade útil total [1]:	**253 l**
Capacidade útil:	Refrigerador: **183,3 l** / Congelador: **70 l**
Nível de ruído / Classe de emissão de ruído:	**34 dB(A) / B, SuperSilent**
Classe climática:	**SN-T (entre +10 °C to +43 °C)**
Dimensões de abertura em cm (A / L / P)	**177,2-178,8 / 56-57 / min. 55**

Easy Fresh · Duo Cooling · No Frost · Super Cool · Super Frost · Super Silent · Touch Display · Vario Space · Smart Device Ready

Controlo
- Visor LC monocromático, electrónica Touch
- Ecrã digital de temperatura para o frigorífico e congelador
- SmartDeviceBox: acessório opcional
- Sinal de aviso em caso de anomalia: visual e acústico
- Alarme de porta: visual e acústico

Compartimento frigorífico
- PowerCooling com Ar Novo filtrado através de carvão activado
- Prateleiras de plástico, Bandeja para ovos, FlexCube
- 5 prateleiras GlassLine, das quais 1 são divididas
- VarioSafe
- Prateleira para 3 garrafas
- Iluminação LED no tecto
- 1 gaveta EasyFresh-Safe com guia de gaveta integrada

Compartimento congelador ✱✱✱✱
- 3 gavetas, VarioSpace
- Armazenamento em caso de avaria: 9 hr
- Capacidade de congelação em 24h: 6 kg
- Acessórios em vidro de segurança

Vantagens das funcionalidades
- Pés ajustáveis à frente
- Porta de abertura reversível
- Borracha substituível

Pode encontrar toda a gama de classes de eficiência na página 11.
De acordo com (UE) 2017/1369 6a.

178

ICNc 5103
Pure

Porta fixa / Equipamento de encastre para integração

Classe de eficiência energética:	C
Consumo de energia ano / 24 h:	**145 / 0,397 kWh**
Capacidade útil total [1]:	**253 l**
Capacidade útil:	Refrigerador: **183,3 l** / Congelador: **70 l**
Nível de ruído / Classe de emissão de ruído:	**33 dB(A) / B, SuperSilent**
Classe climática:	**SN-T (entre +10 °C to +43 °C)**
Dimensões de abertura em cm (A / L / P)	**177,2-178,8 / 56-57 / min. 55**

Easy Fresh | Duo Cooling | No Frost | Super Cool | Super Frost | Super Silent | Touch Display | Vario Space | Smart Device Ready

Controlo
- Visor LC monocromático, electrónica Touch
- Ecrã digital de temperatura para o frigorífico e congelador
- SmartDeviceBox: acessório opcional
- Sinal de aviso em caso de anomalia: visual e acústico
- Alarme de porta: visual e acústico

Compartimento frigorífico
- PowerCooling com Ar Novo filtrado através de carvão activado
- Prateleiras de plástico, Bandeja para ovos
- 4 prateleiras GlassLine
- Iluminação LED no tecto
- 1 gaveta EasyFresh-Safe com guia de gaveta integrada

Compartimento congelador ✱✱✱
- 3 gavetas, VarioSpace
- Armazenamento em caso de avaria: 9 hr
- Capacidade de congelação em 24h: 6 kg
- Acessórios em vidro de segurança

Vantagens das funcionalidades
- Pés ajustáveis à frente
- Porta de abertura reversível
- Borracha substituível

178

ICNd 5103
Pure

Porta fixa / Equipamento de encastre para integração

Classe de eficiência energética:	D
Consumo de energia ano / 24 h:	**181 / 0,495 kWh**
Capacidade útil total [1]:	**253 l**
Capacidade útil:	Refrigerador: **183,3 l** / Congelador: **70 l**
Nível de ruído / Classe de emissão de ruído:	**34 dB(A) / B, SuperSilent**
Classe climática:	**SN-T (entre +10 °C to +43 °C)**
Dimensões de abertura em cm (A / L / P)	**177,2-178,8 / 56-57 / min. 55**

Easy Fresh | Duo Cooling | No Frost | Super Cool | Super Frost | Super Silent | Touch Display | Vario Space | Smart Device Ready

Controlo
- Visor LC monocromático, electrónica Touch
- Ecrã digital de temperatura para o frigorífico e congelador
- SmartDeviceBox: acessório opcional
- Sinal de aviso em caso de anomalia: visual e acústico
- Alarme de porta: visual e acústico

Compartimento frigorífico
- PowerCooling com Ar Novo filtrado através de carvão activado
- Prateleiras de plástico, Bandeja para ovos
- 4 prateleiras GlassLine
- Iluminação LED no tecto
- 1 gaveta EasyFresh-Safe com guia de gaveta integrada

Compartimento congelador ✱✱✱
- 3 gavetas, VarioSpace
- Armazenamento em caso de avaria: 9 hr
- Capacidade de congelação em 24h: 6 kg
- Acessórios em vidro de segurança

Vantagens das funcionalidades
- Pés ajustáveis à frente
- Porta de abertura reversível
- Borracha substituível

Também disponível como
ICNe 5103 Classe de eficiência energética: E

1 De acordo com o Regulamento UE 2019/2016, mostramos o volume total como um número inteiro (arredondado para baixo) e o volume dos compartimentos do freezer e de alimentos frescos com uma casa decimal.

178

ICNSd 5103
Pure

Porta deslizante / Equipamento de encastre para integração

Classe de eficiência energética:	D
Consumo de energia ano / 24 h:	**181 / 0,495 kWh**
Capacidade útil total [1]:	**253 l**
Capacidade útil:	Refrigerador: **183,3 l** / Congelador: **70 l**
Nível de ruído / Classe de emissão de ruído:	**34 dB(A) / B, SuperSilent**
Classe climática:	**SN-T (entre +10 °C to +43 °C)**
Dimensões de abertura em cm (A / L / P)	**177,2-178,8 / 56-57 / min. 55**

Easy Fresh | Duo Cooling | No Frost | Super Cool | Super Frost | Super Silent | Touch Display | Vario Space | Smart Device Ready

Controlo
- Visor LC monocromático, electrónica Touch
- Ecrã digital de temperatura para o frigorífico e congelador
- SmartDeviceBox: acessório opcional
- Sinal de aviso em caso de anomalia: visual e acústico
- Alarme de porta: visual e acústico

Compartimento frigorífico
- PowerCooling com Ar Novo filtrado através de carvão activado
- Prateleiras de plástico, Bandeja para ovos
- 4 prateleiras GlassLine
- Iluminação LED no tecto
- 1 gaveta EasyFresh-Safe com guia de gaveta integrada

Compartimento congelador ✱✱✱
- 3 gavetas, VarioSpace
- Armazenamento em caso de avaria: 9 hr
- Capacidade de congelação em 24h: 6 kg
- Acessórios em vidro de segurança

Vantagens das funcionalidades
- Pés ajustáveis à frente
- Porta de abertura reversível
- Borracha substituível

178

ICNSe 5103
Pure

Porta deslizante / Equipamento de encastre para integração

Classe de eficiência energética:	E
Consumo de energia ano / 24 h:	**227 / 0,621 kWh**
Capacidade útil total [1]:	**253 l**
Capacidade útil:	Refrigerador: **183,3 l** / Congelador: **70 l**
Nível de ruído / Classe de emissão de ruído:	**34 dB(A) / B, SuperSilent**
Classe climática:	**SN-T (entre +10 °C to +43 °C)**
Dimensões de abertura em cm (A / L / P)	**177,2-178,8 / 56-57 / min. 55**

Easy Fresh | Duo Cooling | No Frost | Super Cool | Super Frost | Super Silent | Touch Display | Vario Space | Smart Device Ready

Controlo
- Visor LC monocromático, electrónica Touch
- Ecrã digital de temperatura para o frigorífico e congelador
- SmartDeviceBox: acessório opcional
- Sinal de aviso em caso de anomalia: visual e acústico
- Alarme de porta: visual e acústico

Compartimento frigorífico
- PowerCooling com Ar Novo filtrado através de carvão activado
- Prateleiras de plástico, Bandeja para ovos
- 4 prateleiras GlassLine
- Iluminação LED no tecto
- 1 gaveta EasyFresh-Safe com guia de gaveta integrada

Compartimento congelador ✱✱✱
- 3 gavetas, VarioSpace
- Armazenamento em caso de avaria: 9 hr
- Capacidade de congelação em 24h: 6 kg
- Acessórios em vidro de segurança

Vantagens das funcionalidades
- Pés ajustáveis à frente
- Porta de abertura reversível
- Borracha substituível

Pode encontrar toda a gama de classes de eficiência na página 11. De acordo com (UE) 2017/1369 6a.

Iluminação LED de teto

A iluminação LED de teto ilumina o interior de forma descendente, para que tenha uma boa visibilidade dos seus alimentos. A iluminação extra que precisava: os LED encontram-se posicionados à frente das placas de vidro, para que o frigorífico fique totalmente iluminado, mesmo que se encontre cheio.

Sistema PowerCooling

Gostaria de ter a certeza de que a refrigeração é distribuída uniformemente no seu aparelho de refrigeração? É para isso que serve o sistema PowerCooling: o ventilador, tão potente quanto silencioso, distribui o ar frio de forma eficiente por todo o compartimento frigorífico.

Combinados encastráveis

178

ICd 5103

Pure

Porta fixa / Equipamento de encastre para integração

Classe de eficiência energética:	D (A–G)
Consumo de energia ano / 24 h:	**183 / 0,501 kWh**
Capacidade útil total [1]:	**264 l**
Capacidade útil:	Refrigerador: **183,3 l** / Congelador: **81 l**
Nível de ruído / Classe de emissão de ruído:	**33 dB(A) / B, SuperSilent**
Classe climática:	**SN-T (entre +10 °C to +43 °C)**
Dimensões de abertura em cm (A / L / P)	**177,2-178,8 / 56-57 / min. 55**

Easy Fresh | Duo Cooling | Smart Frost | Super Cool | Super Frost | Super Silent | Touch Display | Vario Space | Smart Device Ready

Controlo
- Visor LC monocromático, electrónica Touch
- Ecrã digital de temperatura para o frigorífico e congelador
- SmartDeviceBox: acessório opcional
- Sinal de aviso em caso de anomalia: visual e acústico
- Alarme de porta: visual e acústico

Compartimento frigorífico
- PowerCooling com Ar Novo filtrado através de carvão activado
- Prateleiras de plástico, Bandeja para ovos
- 4 prateleiras GlassLine
- Iluminação LED no tecto
- 1 gaveta EasyFresh-Safe com guia de gaveta integrada

Compartimento congelador ✱✱✱✱
- 3 gavetas, VarioSpace
- Armazenamento em caso de avaria: 11 hr
- Capacidade de congelação em 24h: 6 kg
- Acessórios em vidro de segurança

Vantagens das funcionalidades
- Pés ajustáveis à frente
- Porta de abertura reversível
- Borracha substituível

178

ICe 5103

Pure

Porta fixa / Equipamento de encastre para integração

Classe de eficiência energética:	E (A–G)
Consumo de energia ano / 24 h:	**228 / 0,624 kWh**
Capacidade útil total [1]:	**264 l**
Capacidade útil:	Refrigerador: **183,3 l** / Congelador: **81 l**
Nível de ruído / Classe de emissão de ruído:	**34 dB(A) / B, SuperSilent**
Classe climática:	**SN-T (entre +10 °C to +43 °C)**
Dimensões de abertura em cm (A / L / P)	**177,2-178,8 / 56-57 / min. 55**

Easy Fresh | Duo Cooling | Smart Frost | Super Cool | Super Frost | Super Silent | Touch Display | Vario Space | Smart Device Ready

Controlo
- Visor LC monocromático, electrónica Touch
- Ecrã digital de temperatura para o frigorífico e congelador
- SmartDeviceBox: acessório opcional
- Sinal de aviso em caso de anomalia: visual e acústico
- Alarme de porta: visual e acústico

Compartimento frigorífico
- PowerCooling com Ar Novo filtrado através de carvão activado
- Prateleiras de plástico, Bandeja para ovos
- 4 prateleiras GlassLine
- Iluminação LED no tecto
- 1 gaveta EasyFresh-Safe com guia de gaveta integrada

Compartimento congelador ✱✱✱✱
- 3 gavetas, VarioSpace
- Armazenamento em caso de avaria: 11 hr
- Capacidade de congelação em 24h: 6 kg
- Acessórios em vidro de segurança

Vantagens das funcionalidades
- Pés ajustáveis à frente
- Porta de abertura reversível
- Borracha substituível

178

ICSe 5103

Pure

Porta deslizante / Equipamento de encastre para integração

Classe de eficiência energética:	E (A–G)
Consumo de energia ano / 24 h:	**228 / 0,624 kWh**
Capacidade útil total [1]:	**264 l**
Capacidade útil:	Refrigerador: **183,3 l** / Congelador: **81 l**
Nível de ruído / Classe de emissão de ruído:	**34 dB(A) / B, SuperSilent**
Classe climática:	**SN-T (entre +10 °C to +43 °C)**
Dimensões de abertura em cm (A / L / P)	**177,2-178,8 / 56-57 / min. 55**

Easy Fresh | Duo Cooling | Smart Frost | Super Cool | Super Frost | Super Silent | Touch Display | Vario Space | Smart Device Ready

Controlo
- Visor LC monocromático, electrónica Touch
- Ecrã digital de temperatura para o frigorífico e congelador
- SmartDeviceBox: acessório opcional
- Sinal de aviso em caso de anomalia: visual e acústico
- Alarme de porta: visual e acústico

Compartimento frigorífico
- PowerCooling com Ar Novo filtrado através de carvão activado
- Prateleiras de plástico, Bandeja para ovos
- 4 prateleiras GlassLine
- Iluminação LED no tecto
- 1 gaveta EasyFresh-Safe com guia de gaveta integrada

Compartimento congelador ✱✱✱✱
- 3 gavetas, VarioSpace
- Armazenamento em caso de avaria: 11 hr
- Capacidade de congelação em 24h: 6 kg
- Acessórios em vidro de segurança

Vantagens das funcionalidades
- Pés ajustáveis à frente
- Porta de abertura reversível
- Borracha substituível

1 De acordo com o Regulamento UE 2019/2016, mostramos o volume total como um número inteiro (arredondado para baixo) e o volume dos compartimentos do freezer e de alimentos frescos com uma casa decimal.
Pode encontrar toda a gama de classes de eficiência na página 11. De acordo com (UE) 2017/1369 6a.

Frigoríficos encastráveis

IRBAc 5190 △ Série Peak

IRBci 5180 △ Série Peak

Resumo das novas séries por tipo de instalação

△ Série Peak
⬡ Série Prime
◇ Série Plus
○ Série Pure

Frigoríficos Encastráveis

	178	140	122	102	88
Porta fixa					
BioFresh Professional					
HydroBreeze	IRBAc 5190 206				
	IRBci 5180 206				
	IRBbsci 5170 207				
BioFresh	IRBPci 5170 207				
	IRBbi 5151 208	IRBci 4550 213	IRBci 4150 215		
	IRBci 5151 208				
	IRBbi 5150 208				
	IRBci 5150 208				
	IRBd 5121 209				
	IRBd 5120 209				
EasyFresh	IRd 5101 212	IRd 4521 214	IRc 4121 216	IRd 4021 217	IRci 3950 218
	IRd 5100 212	IRd 4520 214	IRd 4121 216	IRd 4020 217	IRc 3921 219
	IRe 5100 212		IRc 4120 216		IRc 3920 219
			IRd 4120 216		
Cesto porta-garrafas	IRDdi 5121 210				
	IRDdi 5120 210				
Porta deslizante					
BioFresh	IRBSd 5121 211				
	IRBSd 5120 211				

Frigoríficos encastráveis

◇ Série Plus

⬡ Série Prime

△ Série Peak

	◇ Série Plus	⬡ Série Prime	△ Série Peak
Tecnologia de frescura	EasyFresh	EasyFresh **com extrações telescópicas**	EasyFresh com extrações telescópicas
	BioFresh com extrações telescópicas	BioFresh **com SoftTelescopic**	**BioFresh Professional com SoftTelescopic**
	Filtro FreshAir	Filtro FreshAir	Filtro FreshAir
Conforto e flexibilidade	Placa de vidro divisível	Placa de vidro divisível	Placa de vidro divisível
	Amortecedor de fecho SoftSystem	Amortecedor de fecho SoftSystem	Amortecedor de fecho SoftSystem
	VarioSafe	VarioSafe	VarioSafe
		VarioBoxes	VarioBoxes
		Compartimento para manteiga	Compartimento para manteiga
	Suporte para ovos	**Suporte para ovos variável**	Suporte para ovos variável
	Prateleira de garrafas Flex tripla	Prateleira de garrafas Flex tripla	Prateleira de garrafas Flex tripla
	Cuvete de gelo	Cuvete de gelo	Cuvete de gelo
			FlexSystem
			Gavetas OpenStage
Design	Iluminação lateral ou de teto do frigorífico	**LightTower**	LightTower
		Iluminação BioFresh-Safe	Iluminação BioFresh-Safe
			Iluminação do ventilador
		Parede traseira SmartSteel	Parede traseira SmartSteel
			SmartSteel na porta interior
	Vidro transparente	**Vidro acetinado**	Vidro acetinado
	Prateleiras com aspeto de inox	**Prateleiras de vidro e inox**	Prateleiras de vidro e inox
	Touch	**Touch & Swipe**	Touch & Swipe
Conectividade (SmartDeviceBox)	Caixa SmartDevice de instalação posterior ou integrada (modelos “i”)	Caixa SmartDevice de instalação posterior ou integrada (modelos “i”)	Caixa SmartDevice de instalação posterior ou integrada (modelos “i”)
Água e gelo			**InfinitySpring**

O equipamento diferenciador é **destacado** na série superior seguinte.

Os equipamentos de série referidos podem variar consoante o modelo. Pode encontrar os detalhes na descrição do modelo.

IRDdi 5121 ◊ Série Plus

Qualidade em todos os detalhes

EasyFresh

O nosso EasyFresh-Safe é a garantia de frescura em sua casa. Quer sejam frutas ou legumes não embalados: este é o local de armazenamento ideal. Com os alimentos no seu interior e graças à eficiência do fecho, a humidade do ar no compartimento Safe aumenta. Desta forma, os alimentos permanecem frescos durante mais tempo.

LED

Para uma vista geral rápida do frigorífico: graças à iluminação lateral LED de ambos os lados, os alimentos estão sempre visíveis. Os LED encontram-se posicionados de modo que o seu frigorífico de grande dimensão seja iluminado mesmo com os alimentos no seu interior. E, uma vez que os LED se encontram integrados nas paredes laterais, a valiosa capacidade útil é totalmente preservada.

Touch-display

Verdadeiramente tátil: graças ao ecrã Touch, poderá utilizar o seu Liebherr de forma simples e intuitiva. Todas as funções são apresentadas no ecrã de forma clara. Com um leve toque e sem qualquer esforço, poderá selecionar, por exemplo, as funções ou verificar a temperatura atual do seu aparelho de refrigeração.

Cesto porta-garrafas

A sua família e amigos gostam de bebidas frescas? Muitas vezes a porta interior do frigorífico não é suficiente para refrescar as garrafas. O seu Liebherr terá todo o gosto em ajudá-lo: há muito espaço nos cestos porta-garrafas para acomodar garrafas e embalagens TetraPak – ou até mesmo uma grade de cerveja. A placa de suporte dos cestos encontra-se montada sobre extrações telescópicas e desliza facilmente para fora, para uma remoção conveniente.

SoftSystem

Do pequeno-almoço ao lanche da meia-noite – há motivos de sobra para abrir e fechar o frigorífico. E com o seu Liebherr é ainda mais divertido: graças ao SoftSystem, a porta do frigorífico fecha com suavidade e segurança, sem descurar a leveza e o silêncio. As garrafas armazenadas na porta interior permanecem seguras – nada balança ou oscila.

InfinitySpring

Uma fonte com água potável fresca e pura na sua cozinha: o InfinitySpring parece saído de um conto de fadas. O dispensador de água permite retirar água sem pingos e garante o fornecimento de água fresca e pura. É muito simples, basta pressionar o painel com a jarra ou o copo e poderá desfrutar da sua água. Desta forma, poderá evitar a compra de garrafas de água e agir de forma sustentável.

As características mostradas dependem do modelo; a descrição aplica-se ao modelo.

178

IRBAc 5190
Peak

Porta fixa / Equipamento de encastre para integração

Classe de eficiência energética:	C (A–G)
Consumo de energia ano / 24 h:	**100 / 0,274 kWh**
Capacidade útil total [1]:	**296 l**
Capacidade útil:	Refrigerador: **198,1 l** / BioFresh: **97,9 l**
Nível de ruído / Classe de emissão de ruído:	**32 dB(A) / B, SuperSilent**
Classe climática:	**SN-T (entre +10 °C to +43 °C)**
Dimensões de abertura em cm (A / L / P)	**177,7-179,3 / 56-57 / min. 55**

IRBAc 5190-001 com batente à direita / IRBAc 5190-617 com batente à esquerda

Bio Fresh Professional · Hydro Breeze · Super Cool · Glass & Steel Interior · Light Tower · Infinity Spring · Auto Door · Soft System · Soft-Telescopic Rails · Super Silent · Touch & Swipe Display · Smart Device

Controlo
- TFT 2,4" - ecrã a cores - Tecnologia Touch & Swipe
- Ecrã digital de temperatura para o frigorífico e BioFresh
- SmartDeviceBox incluída
- Sinal de aviso em caso de anomalia: visual e acústico
- Alarme de porta: visual e acústico

Compartimento frigorífico e BioFresh
- PowerCooling com Ar Novo filtrado através de carvão activado e Ambilight
- Prateleira GlassLine com suporte de garrafas, compartimientos VarioBox extraiveis, Bandeja de ovos ajustável, Manteigueira
- 6 prateleiras GlassLine, das quais 1 são divididas
- VarioSafe
- Prateleira para garrafas
- Painel de luz em ambos os lados
- Iluminação LED no BioFresh
- 3 gavetas BioFresh-Safe com SoftTelescopic, 2 Fruit & Vegetable-Safe (fruta e vegetais), conjunto 1 com HydroBreeze, 1 Meat & Dairy-Safe (carne e laticínios), 1 FlexSystem
- InfinitySpring com ligação de 3/4" à rede de água

Vantagens das funcionalidades
- Pés ajustáveis à frente
- Porta de abertura reversível
- Borracha substituível
- Parede traseira e porta interna em aço inoxidável com SmartSteel

178

IRBci 5180
Peak

Porta fixa / Equipamento de encastre para integração

Classe de eficiência energética:	C (A–G)
Consumo de energia ano / 24 h:	**100 / 0,274 kWh**
Capacidade útil total [1]:	**296 l**
Capacidade útil:	Refrigerador: **198,1 l** / BioFresh: **97,9 l**
Nível de ruído / Classe de emissão de ruído:	**32 dB(A) / B, SuperSilent**
Classe climática:	**SN-T (entre +10 °C to +43 °C)**
Dimensões de abertura em cm (A / L / P)	**177,2-178,8 / 56-57 / min. 55**

Bio Fresh Professional · Hydro Breeze · Super Cool · Glass & Steel Interior · Light Tower · Infinity Spring · Soft System · Soft-Telescopic Rails · Super Silent · Touch & Swipe Display · Smart Device

Controlo
- TFT 2,4" - ecrã a cores - Tecnologia Touch & Swipe
- Ecrã digital de temperatura para o frigorífico e BioFresh
- SmartDeviceBox incluída
- Sinal de aviso em caso de anomalia: visual e acústico
- Alarme de porta: visual e acústico

Compartimento frigorífico e BioFresh
- PowerCooling com Ar Novo filtrado através de carvão activado e Ambilight
- Prateleira GlassLine com suporte de garrafas, compartimientos VarioBox extraiveis, Bandeja de ovos ajustável, Manteigueira
- 6 prateleiras GlassLine, das quais 1 são divididas
- VarioSafe
- Prateleira para garrafas
- Painel de luz em ambos os lados
- Iluminação LED no BioFresh
- 3 gavetas BioFresh-Safe com SoftTelescopic, 2 Fruit & Vegetable-Safe (fruta e vegetais), conjunto 1 com HydroBreeze, 1 Meat & Dairy-Safe (carne e laticínios), 1 FlexSystem
- InfinitySpring com ligação de 3/4" à rede de água

Vantagens das funcionalidades
- Pés ajustáveis à frente
- Porta de abertura reversível
- Borracha substituível
- Parede traseira e porta interna em aço inoxidável com SmartSteel

1 De acordo com o Regulamento UE 2019/2016, mostramos o volume total como um número inteiro (arredondado para baixo) e o volume dos compartimentos do freezer e de alimentos frescos com uma casa decimal.

178

IRBPci 5170
Peak

Porta fixa / Equipamento de encastre para integração

Classe de eficiência energética:	C (A–G)
Consumo de energia ano / 24 h:	**100 / 0,274 kWh**
Capacidade útil total [1]:	**297 l**
Capacidade útil:	Refrigerador: **199 l** / BioFresh: **98,4 l**
Nível de ruído / Classe de emissão de ruído:	**31 dB(A) / B, SuperSilent**
Classe climática:	**SN-T (entre +10 °C to +43 °C)**
Dimensões de abertura em cm (A / L / P)	**177,2-178,8 / 56-57 / min. 55**

Bio Fresh · Super Cool · Open Stage · Glass & Steel Interior · Light Tower · Soft System · Soft-Telescopic Rails · Super Silent · Touch & Swipe Display · Smart Device

Controlo
- TFT 2,4" - ecrã a cores - Tecnologia Touch & Swipe
- Ecrã digital de temperatura para o frigorífico e BioFresh
- SmartDeviceBox incluída
- Sinal de aviso em caso de anomalia: visual e acústico
- Alarme de porta: visual e acústico

Compartimento frigorífico e BioFresh
- PowerCooling com Ar Novo filtrado através de carvão activado e Ambilight
- Bandeja de ovos ajustável, Manteigueira
- 5 gavetas GlassLine OpenStage em calhas telescópicas totalmente extensíveis com SoftTelescopic
- Prateleira para garrafas
- Painel de luz em ambos os lados
- Iluminação LED no BioFresh
- 3 gavetas BioFresh-Safe com SoftTelescopic, 2 Fruit & Vegetable-Safe (fruta e vegetais), 1 Meat & Dairy-Safe (carne e laticínios), 1 FlexSystem

Vantagens das funcionalidades
- Pés ajustáveis à frente
- Porta de abertura reversível
- Borracha substituível
- Parede traseira e porta interna em aço inoxidável com SmartSteel

178

IRBbsci 5170
Peak

Porta fixa / Equipamento de encastre para integração

Classe de eficiência energética:	C (A–G)
Consumo de energia ano / 24 h:	**100 / 0,274 kWh**
Capacidade útil total [1]:	**296 l**
Capacidade útil:	Refrigerador: **198,1 l** / BioFresh: **97,9 l**
Nível de ruído / Classe de emissão de ruído:	**32 dB(A) / B, SuperSilent**
Classe climática:	**SN-T (entre +10 °C to +43 °C)**
Dimensões de abertura em cm (A / L / P)	**177,2-178,8 / 56-57 / min. 55**

Bio Fresh Professional · Hydro Breeze · Super Cool · Glass & Steel Interior · Light Tower · Soft System · Soft-Telescopic Rails · Super Silent · Touch & Swipe Display · Smart Device

Controlo
- TFT 2,4" - ecrã a cores - Tecnologia Touch & Swipe
- Ecrã digital de temperatura para o frigorífico e BioFresh
- SmartDeviceBox incluída
- Sinal de aviso em caso de anomalia: visual e acústico
- Alarme de porta: visual e acústico

Compartimento frigorífico e BioFresh
- PowerCooling com Ar Novo filtrado através de carvão activado e Ambilight
- Prateleira GlassLine com suporte de garrafas, compartimientos VarioBox extraiveis, Bandeja de ovos ajustável, Manteigueira
- 6 prateleiras GlassLine, das quais 1 são divididas
- VarioSafe
- Prateleira para garrafas
- Painel de luz em ambos os lados
- Iluminação LED no BioFresh
- 3 gavetas BioFresh-Safe com SoftTelescopic, 2 Fruit & Vegetable-Safe (fruta e vegetais), conjunto 1 com HydroBreeze, 1 Meat & Dairy-Safe (carne e laticínios), 1 FlexSystem

Vantagens das funcionalidades
- Pés ajustáveis à frente
- Porta de abertura reversível
- Borracha substituível
- Parede traseira e porta interna em BlackSteel

Pode encontrar toda a gama de classes de eficiência na página 11. De acordo com (UE) 2017/1369 6a.

178

IRBbi 5151
Prime

Porta fixa / Equipamento de encastre para integração

Classe de eficiência energética:	B
Consumo de energia ano / 24 h:	**104 / 0,284 kWh**
Capacidade útil total [1]:	**276 l**
Capacidade útil:	Refrigerador: **151,3 l** / BioFresh: **98,4 l** / Congelador: **27 l**
Nível de ruído / Classe de emissão de ruído:	**32 dB(A) / B, SuperSilent**
Classe climática:	**SN-T (entre +10 °C to +43 °C)**
Dimensões de abertura em cm (A / L / P)	**177,2-178,8 / 56-57 / min. 55**

Bio Fresh | Super Cool | Glass & Steel Interior | Light Tower | Soft System | Soft-Telescopic Rails | Super Silent | Touch & Swipe Display | Smart Device

Controlo
- TFT 2,4" - ecrã a cores - Tecnologia Touch & Swipe
- Ecrã digital de temperatura para o frigorífico e BioFresh
- SmartDeviceBox incluída
- Sinal de aviso em caso de anomalia: visual e acústico
- Alarme de porta: visual e acústico

Compartimento frigorífico e BioFresh
- PowerCooling com Ar Novo filtrado através de carvão activado
- Prateleira GlassLine com suporte de garrafas, compartimientos VarioBox extraiveis, Bandeja de ovos ajustável, Manteigueira
- 4 prateleiras GlassLine, das quais 1 são divididas
- VarioSafe
- Prateleira para garrafas
- Painel de luz em ambos os lados
- Iluminação LED no BioFresh
- 3 gavetas BioFresh-Safe com SoftTelescopic, 2 Fruit & Vegetable-Safe (fruta e vegetais), 1 Meat & Dairy-Safe (carne e laticínios)

Compartimento congelador ✱✱✱✱
- Congelador de 4 estrelas, porta de abertura reversível
- Tabuleiro de gelo com tampa
- Armazenamento em caso de avaria: 14 hr
- Capacidade de congelação em 24h: 2 kg

Vantagens das funcionalidades
- Pés ajustáveis à frente
- Porta de abertura reversível
- Borracha substituível
- Parede traseira em aço inoxidável com SmartSteel

Também disponível como
IRBci 5151 Classe de eficiência energética: C

178

IRBbi 5150
Prime

Porta fixa / Equipamento de encastre para integração

Classe de eficiência energética:	B
Consumo de energia ano / 24 h:	**80 / 0,219 kWh**
Capacidade útil total [1]:	**296 l**
Capacidade útil:	Refrigerador: **197,7 l** / BioFresh: **98,4 l**
Nível de ruído / Classe de emissão de ruído:	**29 dB(A) / A, UltraSilent**
Classe climática:	**SN-T (entre +10 °C to +43 °C)**
Dimensões de abertura em cm (A / L / P)	**177,2-178,8 / 56-57 / min. 55**

Bio Fresh | Super Cool | Glass & Steel Interior | Light Tower | Soft System | Soft-Telescopic Rails | Ultra Silent | Touch & Swipe Display | Smart Device

Controlo
- TFT 2,4" - ecrã a cores - Tecnologia Touch & Swipe
- Ecrã digital de temperatura para o frigorífico e BioFresh
- SmartDeviceBox incluída
- Sinal de aviso em caso de anomalia: visual e acústico
- Alarme de porta: visual e acústico

Compartimento frigorífico e BioFresh
- PowerCooling com Ar Novo filtrado através de carvão activado
- Prateleira GlassLine com suporte de garrafas, compartimientos VarioBox extraiveis, Bandeja de ovos ajustável, Manteigueira
- 6 prateleiras GlassLine, das quais 1 são divididas
- VarioSafe
- Prateleira para garrafas
- Painel de luz em ambos os lados
- Iluminação LED no BioFresh
- 3 gavetas BioFresh-Safe com SoftTelescopic, 2 Fruit & Vegetable-Safe (fruta e vegetais), 1 Meat & Dairy-Safe (carne e laticínios)

Vantagens das funcionalidades
- Pés ajustáveis à frente
- Porta de abertura reversível
- Borracha substituível
- Parede traseira em aço inoxidável com SmartSteel

Também disponível como
IRBci 5150 Classe de eficiência energética: C

1 De acordo com o Regulamento UE 2019/2016, mostramos o volume total como um número inteiro (arredondado para baixo) e o volume dos compartimentos do freezer e de alimentos frescos com uma casa decimal.

178

IRBd 5121
Plus

Porta fixa / Equipamento de encastre para integração

Classe de eficiência energética:	D
Consumo de energia ano / 24 h:	**164 / 0,449 kWh**
Capacidade útil total [1]:	**275 l**
Capacidade útil:	Refrigerador: **150,2 l** / BioFresh: **98,2 l** / Congelador: **27 l**
Nível de ruído / Classe de emissão de ruído:	**34 dB(A) / B, SuperSilent**
Classe climática:	**SN-T (entre +10 °C to +43 °C)**
Dimensões de abertura em cm (A / L / P)	**177,2-178,8 / 56-57 / min. 55**

Bio Fresh | Super Cool | Soft System | Super Silent | Touch Display | Smart Device Ready

Controlo
- Visor LC monocromático, electrónica Touch
- Ecrã digital de temperatura para o frigorífico
- SmartDeviceBox: acessório opcional
- Sinal de aviso em caso de anomalia: visual e acústico
- Alarme de porta: visual e acústico

Compartimento frigorífico e BioFresh
- PowerCooling com Ar Novo filtrado através de carvão activado
- Prateleiras de plástico, Bandeja para ovos, FlexCube
- 4 prateleiras GlassLine, das quais 1 são divididas
- Prateleira para garrafas
- Luz em ambos os lados
- 3 gavetas BioFresh-Safe em calhas telescópicas, 2 Fruit & Vegetable-Safe (fruta e vegetais), 1 Meat & Dairy-Safe (carne e laticínios)

Compartimento congelador ✱✱✱✱
- Congelador de 4 estrelas, porta de abertura reversível
- Bandeja de cubos de gelo
- Armazenamento em caso de avaria: 14 hr
- Capacidade de congelação em 24h: 2 kg

Vantagens das funcionalidades
- Pés ajustáveis à frente
- Porta de abertura reversível
- Borracha substituível

178

IRBd 5120
Plus

Porta fixa / Equipamento de encastre para integração

Classe de eficiência energética:	D
Consumo de energia ano / 24 h:	**125 / 0,342 kWh**
Capacidade útil total [1]:	**294 l**
Capacidade útil:	Refrigerador: **195,8 l** / BioFresh: **98,2 l**
Nível de ruído / Classe de emissão de ruído:	**33 dB(A) / B, SuperSilent**
Classe climática:	**SN-T (entre +10 °C to +43 °C)**
Dimensões de abertura em cm (A / L / P)	**177,2-178,8 / 56-57 / min. 55**

Bio Fresh | Super Cool | Soft System | Super Silent | Touch Display | Smart Device Ready

Controlo
- Visor LC monocromático, electrónica Touch
- Ecrã digital de temperatura para o frigorífico
- SmartDeviceBox: acessório opcional
- Sinal de aviso em caso de anomalia: visual e acústico
- Alarme de porta: visual e acústico

Compartimento frigorífico e BioFresh
- PowerCooling com Ar Novo filtrado através de carvão activado
- Prateleiras de plástico, Bandeja para ovos, FlexCube
- 6 prateleiras GlassLine, das quais 1 são divididas
- Prateleira para garrafas
- Iluminação LED no tecto
- 3 gavetas BioFresh-Safe em calhas telescópicas, 2 Fruit & Vegetable-Safe (fruta e vegetais), 1 Meat & Dairy-Safe (carne e laticínios)

Vantagens das funcionalidades
- Pés ajustáveis à frente
- Porta de abertura reversível
- Borracha substituível

Pode encontrar toda a gama de classes de eficiência na página 11. De acordo com (UE) 2017/1369 6a.

178

IRDdi 5121

Plus

Porta fixa / Equipamento de encastre para integração	
Classe de eficiência energética:	D (A–G)
Consumo de energia ano / 24 h:	**137 / 0,375 kWh**
Capacidade útil total [1]:	**286 l**
Capacidade útil:	Refrigerador: **259,2 l** / Congelador: **27 l**
Nível de ruído / Classe de emissão de ruído:	**34 dB(A) / B, SuperSilent**
Classe climática:	**SN-T (entre +10 °C to +43 °C)**
Dimensões de abertura em cm (A / L / P)	**177,2-178,8 / 56-57 / min. 55**

Easy Fresh | Super Cool | Soft System | Super Silent | Touch Display | Smart Device

Controlo
- Visor LC monocromático, electrónica Touch
- Ecrã digital de temperatura para o frigorífico
- SmartDeviceBox incluída
- Sinal de aviso em caso de anomalia: visual e acústico
- Alarme de porta: visual e acústico

Compartimento frigorífico
- PowerCooling com Ar Novo filtrado através de carvão activado
- Prateleiras de plástico, Bandeja para ovos, FlexCube
- 3 prateleiras GlassLine, das quais 1 são divididas
- VarioSafe
- Luz em ambos os lados
- 1 gaveta EasyFresh-Safe em calhas telescópicas
- Prateleira removível em trilhos telescópicos
- 2 cestos de garrafas removíveis
- 1 com gavetas para vegetais e espaço para frutas em calhas telescópicas

Compartimento congelador ✱✱✱✱
- Congelador de 4 estrelas, porta de abertura reversível
- Bandeja de cubos de gelo
- Armazenamento em caso de avaria: 14 hr
- Capacidade de congelação em 24h: 2 kg

Vantagens das funcionalidades
- Pés ajustáveis à frente
- Porta de abertura reversível
- Borracha substituível

178

IRDdi 5120

Plus

Porta fixa / Equipamento de encastre para integração	
Classe de eficiência energética:	D (A–G)
Consumo de energia ano / 24 h:	**91 / 0,249 kWh**
Capacidade útil total [1]:	**309 l**
Nível de ruído / Classe de emissão de ruído:	**33 dB(A) / B, SuperSilent**
Classe climática:	**SN-T (entre +10 °C to +43 °C)**
Dimensões de abertura em cm (A / L / P)	**177,2-178,8 / 56-57 / min. 55**

Easy Fresh | Super Cool | Soft System | Super Silent | Touch Display | Smart Device

Controlo
- Visor LC monocromático, electrónica Touch
- Ecrã digital de temperatura
- SmartDeviceBox incluída
- Sinal de aviso em caso de anomalia: visual e acústico
- Alarme de porta: visual e acústico

Compartimento frigorífico
- PowerCooling com Ar Novo filtrado através de carvão activado
- Prateleiras de plástico, Bandeja para ovos, FlexCube
- 5 prateleiras GlassLine, das quais 1 são divididas
- VarioSafe
- Iluminação LED no tecto
- 1 gaveta EasyFresh-Safe em calhas telescópicas
- Prateleira removível em trilhos telescópicos
- 2 cestos de garrafas removíveis
- 1 com gavetas para vegetais e espaço para frutas em calhas telescópicas

Vantagens das funcionalidades
- Pés ajustáveis à frente
- Porta de abertura reversível
- Borracha substituível

1 De acordo com o Regulamento UE 2019/2016, mostramos o volume total como um número inteiro (arredondado para baixo) e o volume dos compartimentos do freezer e de alimentos frescos com uma casa decimal.

178

IRBSd 5121

Plus

Porta deslizante / Equipamento de encastre para integração	
Classe de eficiência energética:	D (A–G)
Consumo de energia ano / 24 h:	**164 / 0,449 kWh**
Capacidade útil total [1]:	**275 l**
Capacidade útil:	Refrigerador: **150,2 l** / BioFresh: **98,2 l** / Congelador: **27 l**
Nível de ruído / Classe de emissão de ruído:	**34 dB(A) / B, SuperSilent**
Classe climática:	**SN-T (entre +10 °C to +43 °C)**
Dimensões de abertura em cm (A / L / P)	**177,2-178,8 / 56-57 / min. 55**

Bio Fresh | Super Cool | Super Silent | Touch Display | Smart Device Ready

Controlo
- Visor LC monocromático, electrónica Touch
- Ecrã digital de temperatura para o frigorífico
- SmartDeviceBox: acessório opcional
- Sinal de aviso em caso de anomalia: visual e acústico
- Alarme de porta: visual e acústico

Compartimento frigorífico e BioFresh
- PowerCooling com Ar Novo filtrado através de carvão activado
- Prateleiras de plástico, Bandeja para ovos, FlexCube
- 4 prateleiras GlassLine, das quais 1 são divididas
- Prateleira para garrafas
- Luz em ambos os lados
- 3 gavetas BioFresh-Safe em calhas telescópicas, 2 Fruit & Vegetable-Safe (fruta e vegetais), 1 Meat & Dairy-Safe (carne e laticínios)

Compartimento congelador ✱✱✱✱
- Congelador de 4 estrelas, porta de abertura reversível
- Bandeja de cubos de gelo
- Armazenamento em caso de avaria: 14 hr
- Capacidade de congelação em 24h: 2 kg

Vantagens das funcionalidades
- Pés ajustáveis à frente
- Porta de abertura reversível
- Borracha substituível

178

IRBSd 5120

Plus

Porta deslizante / Equipamento de encastre para integração	
Classe de eficiência energética:	D (A–G)
Consumo de energia ano / 24 h:	**125 / 0,342 kWh**
Capacidade útil total [1]:	**294 l**
Capacidade útil:	Refrigerador: **195,8 l** / BioFresh: **98,2 l**
Nível de ruído / Classe de emissão de ruído:	**33 dB(A) / B, SuperSilent**
Classe climática:	**SN-T (entre +10 °C to +43 °C)**
Dimensões de abertura em cm (A / L / P)	**177,2-178,8 / 56-57 / min. 55**

Bio Fresh | Super Cool | Super Silent | Touch Display | Smart Device Ready

Controlo
- Visor LC monocromático, electrónica Touch
- Ecrã digital de temperatura para o frigorífico
- SmartDeviceBox: acessório opcional
- Sinal de aviso em caso de anomalia: visual e acústico
- Alarme de porta: visual e acústico

Compartimento frigorífico e BioFresh
- PowerCooling com Ar Novo filtrado através de carvão activado
- Prateleiras de plástico, Bandeja para ovos, FlexCube
- 6 prateleiras GlassLine, das quais 1 são divididas
- Prateleira para garrafas
- Iluminação LED no tecto
- 3 gavetas BioFresh-Safe em calhas telescópicas, 2 Fruit & Vegetable-Safe (fruta e vegetais), 1 Meat & Dairy-Safe (carne e laticínios)

Vantagens das funcionalidades
- Pés ajustáveis à frente
- Porta de abertura reversível
- Borracha substituível

Pode encontrar toda a gama de classes de eficiência na página 11. De acordo com (UE) 2017/1369 6a.

178

IRd 5101
Pure

Porta fixa / Equipamento de encastre para integração

Classe de eficiência energética:	D
Consumo de energia ano / 24 h:	**137 / 0,375 kWh**
Capacidade útil total[1]:	**286 l**
Capacidade útil:	Refrigerador: **259 l** / Congelador: **27 l**
Nível de ruído / Classe de emissão de ruído:	**34 dB(A) / B, SuperSilent**
Classe climática:	**SN-T (entre +10 °C to +43 °C)**
Dimensões de abertura em cm (A / L / P)	**177,2-178,8 / 56-57 / min. 55**

Easy Fresh | Super Cool | Super Silent | Touch Display | Smart Device Ready

Controlo
- Visor LC monocromático, electrónica Touch
- Ecrã digital de temperatura para o frigorífico
- SmartDeviceBox: acessório opcional
- Sinal de aviso em caso de anomalia: visual e acústico
- Alarme de porta: visual e acústico

Compartimento frigorífico
- PowerCooling com Ar Novo filtrado através de carvão activado
- Prateleiras de plástico, Bandeja para ovos
- 5 prateleiras GlassLine
- Luz em ambos os lados
- 1 gaveta EasyFresh-Safe em calhas telescópicas
- 1 com gavetas para vegetais e espaço para frutas em calhas telescópicas

Compartimento congelador ✱✱✱✱
- Congelador de 4 estrelas, porta de abertura reversível
- Armazenamento em caso de avaria: 14 hr
- Capacidade de congelação em 24h: 2 kg

Vantagens das funcionalidades
- Pés ajustáveis à frente
- Porta de abertura reversível
- Borracha substituível

178

IRd 5100
Pure

Porta fixa / Equipamento de encastre para integração

Classe de eficiência energética:	D
Consumo de energia ano / 24 h:	**92 / 0,252 kWh**
Capacidade útil total[1]:	**308 l**
Nível de ruído / Classe de emissão de ruído:	**33 dB(A) / B, SuperSilent**
Classe climática:	**SN-T (entre +10 °C to +43 °C)**
Dimensões de abertura em cm (A / L / P)	**177,2-178,8 / 56-57 / min. 55**

Easy Fresh | Super Cool | Super Silent | Touch Display | Smart Device Ready

Controlo
- Visor LC monocromático, electrónica Touch
- Ecrã digital de temperatura
- SmartDeviceBox: acessório opcional
- Sinal de aviso em caso de anomalia: visual e acústico
- Alarme de porta: visual e acústico

Compartimento frigorífico
- PowerCooling com Ar Novo filtrado através de carvão activado
- Prateleiras de plástico, Bandeja para ovos
- 7 prateleiras GlassLine
- Iluminação LED no tecto
- 1 gaveta EasyFresh-Safe em calhas telescópicas
- 1 com gavetas para vegetais e espaço para frutas em calhas telescópicas

Vantagens das funcionalidades
- Pés ajustáveis à frente
- Porta de abertura reversível
- Borracha substituível

Também disponível como
IRe 5100 Classe de eficiência energética: E

1 De acordo com o Regulamento UE 2019/2016, mostramos o volume total como um número inteiro (arredondado para baixo) e o volume dos compartimentos do freezer e de alimentos frescos com uma casa decimal.

LightTower

Desfrute de um interior bem iluminado: as LightTower iluminam os alimentos de forma perfeita, tendo sido posicionadas de forma a iluminar totalmente o frigorífico mesmo que este se encontre cheio. Uma vez que as LightTower foram instaladas nas paredes laterais, terá mais espaço para os seus alimentos.

SoftTelescopic

Os alimentos estão sempre ao seu alcance: as gavetas GlassLine deslizam suavemente na sua direção sobre extrações telescópicas. Desta forma, poderá ter uma visão geral perfeita e um acesso direto a todos os alimentos. O manuseamento torna-se ainda mais agradável com o mecanismo de fecho automático com amortecedor de fecho suave.

reddot winner 2021
best of the best

140

IRBci 4550
Prime

Porta fixa / Equipamento de encastre para integração

Classe de eficiência energética:	C
Consumo de energia ano / 24 h:	**92 / 0,252 kWh**
Capacidade útil total[1]:	**224 l**
Capacidade útil:	Refrigerador: **157,6 l** / BioFresh: **67 l**
Nível de ruído / Classe de emissão de ruído:	**32 dB(A) / B, SuperSilent**
Classe climática:	**SN-T (entre +10 °C to +43 °C)**
Dimensões de abertura em cm (A / L / P)	**139,7-141,3 / 56-57 / min. 55**

Bio Fresh | Super Cool | Glass & Steel Interior | Light Tower | Soft System | Soft-Telescopic Rails | Super Silent | Touch & Swipe Display | Smart Device

Controlo
- TFT 2,4" - ecrã a cores - Tecnologia Touch & Swipe
- Ecrã digital de temperatura para o frigorífico e BioFresh
- SmartDeviceBox incluída
- Sinal de aviso em caso de anomalia: visual e acústico
- Alarme de porta: visual e acústico

Compartimento frigorífico e BioFresh
- PowerCooling com Ar Novo filtrado através de carvão activado
- Prateleira GlassLine com suporte de garrafas, compartimientos VarioBox extraiveis, Bandeja de ovos ajustável, Manteigueira
- 4 prateleiras GlassLine, das quais 1 são divididas
- VarioSafe
- Prateleira para garrafas
- Painel de luz em ambos os lados
- Iluminação LED no BioFresh
- 2 gavetas BioFresh-Safe com SoftTelescopic, 1 Fruit & Vegetable-Safe (fruta e vegetais), 1 Meat & Dairy-Safe (carne e laticínios)

Vantagens das funcionalidades
- Pés ajustáveis à frente
- Porta de abertura reversível
- Borracha substituível
- Parede traseira em aço inoxidável com SmartSteel

Pode encontrar toda a gama de classes de eficiência na página 11.
De acordo com (UE) 2017/1369 6a.

140

IRd 4521
Plus

Porta fixa / Equipamento de encastre para integração

Classe de eficiência energética:	D (A–G)
Consumo de energia ano / 24 h:	**122 / 0,334 kWh**
Capacidade útil total[1]:	**217 l**
Capacidade útil:	Refrigerador: **202 l** / Congelador: **16 l**
Nível de ruído / Classe de emissão de ruído:	**33 dB(A) / B, SuperSilent**
Classe climática:	**SN-T (entre +10 °C to +43 °C)**
Dimensões de abertura em cm (A / L / P)	**139,7-141,3 / 56-57 / min. 55**

Easy Fresh | Super Cool | Soft System | Super Silent | Touch Display | Smart Device Ready

Controlo
- Visor LC monocromático, electrónica Touch
- Ecrã digital de temperatura para o frigorífico
- SmartDeviceBox: acessório opcional
- Sinal de aviso em caso de anomalia: visual e acústico
- Alarme de porta: visual e acústico

Compartimento frigorífico
- Prateleiras de plástico, Bandeja para ovos, FlexCube
- 6 prateleiras GlassLine, das quais 1 são divididas
- VarioSafe
- Prateleira para 3 garrafas
- Luz em ambos os lados
- 1 gaveta EasyFresh-Safe com guia de gaveta integrada

Compartimento congelador ✱✱✱✱
- Congelador de 4 estrelas, porta de abertura reversível
- Bandeja de cubos de gelo
- Armazenamento em caso de avaria: 9 hr
- Capacidade de congelação em 24h: 2 kg

Vantagens das funcionalidades
- Pés ajustáveis à frente
- Porta de abertura reversível
- Borracha substituível

140

IRd 4520
Plus

Porta fixa / Equipamento de encastre para integração

Classe de eficiência energética:	D (A–G)
Consumo de energia ano / 24 h:	**84 / 0,230 kWh**
Capacidade útil total[1]:	**235 l**
Nível de ruído / Classe de emissão de ruído:	**33 dB(A) / B, SuperSilent**
Classe climática:	**SN-T (entre +10 °C to +43 °C)**
Dimensões de abertura em cm (A / L / P)	**139,7-141,3 / 56-57 / min. 55**

Easy Fresh | Super Cool | Soft System | Super Silent | Touch Display | Smart Device Ready

Controlo
- Visor LC monocromático, electrónica Touch
- Ecrã digital de temperatura
- SmartDeviceBox: acessório opcional
- Sinal de aviso em caso de anomalia: visual e acústico
- Alarme de porta: visual e acústico

Compartimento frigorífico
- PowerCooling com Ar Novo filtrado através de carvão activado
- Prateleiras de plástico, Bandeja para ovos, FlexCube
- 7 prateleiras GlassLine, das quais 1 são divididas
- VarioSafe
- Prateleira para 3 garrafas
- Iluminação LED no tecto
- 1 gaveta EasyFresh-Safe com guia de gaveta integrada

Vantagens das funcionalidades
- Pés ajustáveis à frente
- Porta de abertura reversível
- Borracha substituível

1 De acordo com o Regulamento UE 2019/2016, mostramos o volume total como um número inteiro (arredondado para baixo) e o volume dos compartimentos do freezer e de alimentos frescos com uma casa decimal.

Armazenamento de garrafas sobre os compartimentos BioFresh-Safe

Vai receber convidados e gostaria de servir as bebidas mais frescas do que o habitual? É por isso que existe o armazenamento de garrafas sobre os compartimentos BioFresh-Safe: para refrigerar e armazenar de forma segura garrafas de diversos tamanhos; basta remover a placa de vidro sobre o armazenamento de garrafas utilizando uma pega.

Sistema PowerCooling

Gostaria de ter a certeza de que a refrigeração é distribuída uniformemente no seu aparelho de refrigeração? É para isso que serve o sistema PowerCooling: o ventilador, tão potente quanto silencioso, distribui o ar frio de forma eficiente por todo o compartimento frigorífico.

reddot winner 2021
best of the best

122

IRBci 4150
Prime

Porta fixa / Equipamento de encastre para integração

Classe de eficiência energética:	C (A–G)
Consumo de energia ano / 24 h:	**91 / 0,249 kWh**
Capacidade útil total[1]:	**191 l**
Capacidade útil:	Refrigerador: **124,1 l** / BioFresh: **67 l**
Nível de ruído / Classe de emissão de ruído:	**33 dB(A) / B, SuperSilent**
Classe climática:	**SN-T (entre +10 °C to +43 °C)**
Dimensões de abertura em cm (A / L / P)	**121,6-123,1 / 56-57 / min. 55**

Bio Fresh | Super Cool | Glass & Steel Interior | Light Tower | Soft System | Soft-Telescopic Rails | Super Silent | Touch & Swipe Display | Smart Device

Controlo
- TFT 2,4" - ecrã a cores - Tecnologia Touch & Swipe
- Ecrã digital de temperatura para o frigorífico e BioFresh
- SmartDeviceBox incluída
- Sinal de aviso em caso de anomalia: visual e acústico
- Alarme de porta: visual e acústico

Compartimento frigorífico e BioFresh
- PowerCooling com Ar Novo filtrado através de carvão activado
- Prateleira GlassLine com suporte de garrafas, compartimientos VarioBox extraiveis, Bandeja de ovos ajustável, Manteigueira
- 3 prateleiras GlassLine, das quais 1 são divididas
- VarioSafe
- Prateleira para garrafas
- Painel de luz em ambos os lados
- Iluminação LED no BioFresh
- 2 gavetas BioFresh-Safe com SoftTelescopic, 1 Fruit & Vegetable-Safe (fruta e vegetais), 1 Meat & Dairy-Safe (carne e laticínios)

Vantagens das funcionalidades
- Pés ajustáveis à frente
- Porta de abertura reversível
- Borracha substituível
- Parede traseira em aço inoxidável com SmartSteel

Pode encontrar toda a gama de classes de eficiência na página 11.
De acordo com (UE) 2017/1369 6a.

122

IRc 4121
Plus

Porta fixa / Equipamento de encastre para integração

Classe de eficiência energética:	C
Consumo de energia ano / 24 h:	**95 / 0,260 kWh**
Capacidade útil total [1]:	**182 l**
Capacidade útil:	Refrigerador: **166,5 l** / Congelador: **16 l**
Nível de ruído / Classe de emissão de ruído:	**32 dB(A) / B, SuperSilent**
Classe climática:	**SN-T (entre +10 °C to +43 °C)**
Dimensões de abertura em cm (A / L / P)	**121,6-123,1 / 56-57 / min. 55**

Easy Fresh | Super Cool | Soft System | Super Silent | Touch Display | Smart Device Ready

Controlo
- Visor LC monocromático, electrónica Touch
- Ecrã digital de temperatura para o frigorífico
- SmartDeviceBox: acessório opcional
- Sinal de aviso em caso de anomalia: visual e acústico
- Alarme de porta: visual e acústico

Compartimento frigorífico
- Prateleiras de plástico, Bandeja para ovos, FlexCube
- 4 prateleiras GlassLine, das quais 1 são divididas
- VarioSafe
- Prateleira para 3 garrafas
- Luz em ambos os lados
- 1 gaveta EasyFresh-Safe com guia de gaveta integrada

Compartimento congelador ✱✱✱✱
- Congelador de 4 estrelas, porta de abertura reversível
- Bandeja de cubos de gelo
- Armazenamento em caso de avaria: 9 hr
- Capacidade de congelação em 24h: 2 kg

Vantagens das funcionalidades
- Pés ajustáveis à frente
- Porta de abertura reversível
- Borracha substituível

Também disponível como
IRd 4121 Classe de eficiência energética: D

122

IRc 4120
Plus

Porta fixa / Equipamento de encastre para integração

Classe de eficiência energética:	C
Consumo de energia ano / 24 h:	**65 / 0,178 kWh**
Capacidade útil total [1]:	**201 l**
Nível de ruído / Classe de emissão de ruído:	**27 dB(A) / A, UltraSilent**
Classe climática:	**SN-T (entre +10 °C to +43 °C)**
Dimensões de abertura em cm (A / L / P)	**121,6-123,1 / 56-57 / min. 55**

Easy Fresh | Super Cool | Soft System | Ultra Silent | Touch Display | Smart Device Ready

Controlo
- Visor LC monocromático, electrónica Touch
- Ecrã digital de temperatura
- SmartDeviceBox: acessório opcional
- Sinal de aviso em caso de anomalia: visual e acústico
- Alarme de porta: visual e acústico

Compartimento frigorífico
- Prateleiras de plástico, Bandeja para ovos, FlexCube
- 6 prateleiras GlassLine, das quais 1 são divididas
- VarioSafe
- Prateleira para 3 garrafas
- Iluminação LED no tecto
- 1 gaveta EasyFresh-Safe com guia de gaveta integrada

Vantagens das funcionalidades
- Pés ajustáveis à frente
- Porta de abertura reversível
- Borracha substituível

Também disponível como
IRd 4120 Classe de eficiência energética: D

1 De acordo com o Regulamento UE 2019/2016, mostramos o volume total como um número inteiro (arredondado para baixo) e o volume dos compartimentos do freezer e de alimentos frescos com uma casa decimal.

102

IRd 4021
Plus

Porta fixa / Equipamento de encastre para integração

Classe de eficiência energética:	D
Consumo de energia ano / 24 h:	**118 / 0,323 kWh**
Capacidade útil total [1]:	**146 l**
Capacidade útil:	Refrigerador: **130,9 l** / Congelador: **16 l**
Nível de ruído / Classe de emissão de ruído:	**33 dB(A) / B, SuperSilent**
Classe climática:	**SN-T (entre +10 °C to +43 °C)**
Dimensões de abertura em cm (A / L / P)	**102,4-104 / 56-57 / min. 55**

Easy Fresh | Super Cool | Soft System | Super Silent | Touch Display | Smart Device Ready

Controlo
- Visor LC monocromático, electrónica Touch
- Ecrã digital de temperatura para o frigorífico
- SmartDeviceBox: acessório opcional
- Sinal de aviso em caso de anomalia: visual e acústico
- Alarme de porta: visual e acústico

Compartimento frigorífico
- Prateleiras de plástico, Bandeja para ovos, FlexCube
- 3 prateleiras GlassLine, das quais 1 são divididas
- VarioSafe
- Prateleira para 3 garrafas
- Luz unilateral
- 1 gaveta EasyFresh-Safe

Compartimento congelador ✱✱✱✱
- Congelador de 4 estrelas, porta de abertura reversível
- Bandeja de cubos de gelo
- Armazenamento em caso de avaria: 9 hr
- Capacidade de congelação em 24h: 2 kg

Vantagens das funcionalidades
- Pés ajustáveis à frente
- Porta de abertura reversível
- Borracha substituível

102

IRd 4020
Plus

Porta fixa / Equipamento de encastre para integração

Classe de eficiência energética:	D
Consumo de energia ano / 24 h:	**77 / 0,211 kWh**
Capacidade útil total [1]:	**166 l**
Nível de ruído / Classe de emissão de ruído:	**32 dB(A) / B, SuperSilent**
Classe climática:	**SN-T (entre +10 °C to +43 °C)**
Dimensões de abertura em cm (A / L / P)	**102,4-104 / 56-57 / min. 55**

Easy Fresh | Super Cool | Soft System | Super Silent | Touch Display | Smart Device Ready

Controlo
- Visor LC monocromático, electrónica Touch
- Ecrã digital de temperatura
- SmartDeviceBox: acessório opcional
- Sinal de aviso em caso de anomalia: visual e acústico
- Alarme de porta: visual e acústico

Compartimento frigorífico
- Prateleiras de plástico, Bandeja para ovos, FlexCube
- 4 prateleiras GlassLine, das quais 1 são divididas
- VarioSafe
- Prateleira para 3 garrafas
- Iluminação LED no tecto
- 1 gaveta EasyFresh-Safe

Vantagens das funcionalidades
- Pés ajustáveis à frente
- Porta de abertura reversível
- Borracha substituível

Pode encontrar toda a gama de classes de eficiência na página 11. De acordo com (UE) 2017/1369 6a.

EasyFresh

O nosso EasyFresh-Safe é a garantia de frescura em sua casa. Quer sejam frutas ou legumes não embalados: este é o local de armazenamento ideal. Com os alimentos no seu interior e graças à eficiência do fecho, a humidade do ar no compartimento Safe aumenta. Desta forma, os alimentos permanecem frescos durante mais tempo.

SoftSystem

Do pequeno-almoço ao lanche da meia-noite – há motivos de sobra para abrir e fechar o frigorífico. E com o seu Liebherr é ainda mais divertido: graças ao SoftSystem, a porta do frigorífico fecha com suavidade e segurança, sem descurar a leveza e o silêncio. As garrafas armazenadas na porta interior permanecem seguras – nada balança ou oscila.

Frigoríficos encastráveis

88

IRci 3950

Prime

Porta fixa / Equipamento de encastre para integração	
Classe de eficiência energética:	C (A–G)
Consumo de energia ano / 24 h:	**60 / 0,164 kWh**
Capacidade útil total [1]:	**136 l**
Nível de ruído / Classe de emissão de ruído:	**27 dB(A) / A, UltraSilent**
Classe climática:	**SN-T (entre +10 °C to +43 °C)**
Dimensões de abertura em cm (A / L / P)	**87,4-89 / 56-57 / min. 55**

Easy Fresh | Super Cool | Soft System | Ultra Silent | Touch & Swipe Display | Smart Device

Controlo
- TFT 2,4" - ecrã a cores - Tecnologia Touch & Swipe
- Ecrã digital de temperatura
- SmartDeviceBox incluída
- Sinal de aviso em caso de anomalia: visual e acústico
- Alarme de porta: visual e acústico

Compartimento frigorífico
- Prateleira GlassLine com suporte de garrafas, compartimientos VarioBox extraiveis, Bandeja de ovos ajustável, Manteigueira
- 4 prateleiras GlassLine, das quais 1 são divididas
- VarioSafe
- Prateleira para 3 garrafas
- Iluminação LED no tecto
- 1 gaveta EasyFresh-Safe

Vantagens das funcionalidades
- Pés ajustáveis à frente
- Porta de abertura reversível
- Borracha substituível

88

IRc 3921

Plus

Porta fixa / Equipamento de encastre para integração	
Classe de eficiência energética:	C (A–G)
Consumo de energia ano / 24 h:	**94 / 0,257 kWh**
Capacidade útil total [1]:	**117 l**
Capacidade útil:	Refrigerador: **101,6 l** / Congelador: **16 l**
Nível de ruído / Classe de emissão de ruído:	**32 dB(A) / B, SuperSilent**
Classe climática:	**SN-T (entre +10 °C to +43 °C)**
Dimensões de abertura em cm (A / L / P)	**87,4-89 / 56-57 / min. 55**

Easy Fresh | Super Cool | Soft System | Super Silent | Touch Display | Smart Device Ready

Controlo
- Visor LC monocromático, electrónica Touch
- Ecrã digital de temperatura para o frigorífico
- SmartDeviceBox: acessório opcional
- Sinal de aviso em caso de anomalia: visual e acústico
- Alarme de porta: visual e acústico

Compartimento frigorífico
- Prateleiras de plástico, Bandeja para ovos, FlexCube
- 3 prateleiras GlassLine, das quais 1 são divididas
- Prateleira para 3 garrafas
- Luz unilateral
- 1 gaveta EasyFresh-Safe

Compartimento congelador ✱✱✱✱
- Congelador de 4 estrelas, porta de abertura reversível
- Bandeja de cubos de gelo
- Armazenamento em caso de avaria: 9 hr
- Capacidade de congelação em 24h: 2 kg

Vantagens das funcionalidades
- Pés ajustáveis à frente
- Porta de abertura reversível
- Borracha substituível

88

IRc 3920

Plus

Porta fixa / Equipamento de encastre para integração	
Classe de eficiência energética:	C (A–G)
Consumo de energia ano / 24 h:	**60 / 0,164 kWh**
Capacidade útil total [1]:	**136 l**
Nível de ruído / Classe de emissão de ruído:	**27 dB(A) / A, UltraSilent**
Classe climática:	**SN-T (entre +10 °C to +43 °C)**
Dimensões de abertura em cm (A / L / P)	**87,4-89 / 56-57 / min. 55**

Easy Fresh | Super Cool | Soft System | Ultra Silent | Touch Display | Smart Device Ready

Controlo
- Visor LC monocromático, electrónica Touch
- Ecrã digital de temperatura
- SmartDeviceBox: acessório opcional
- Sinal de aviso em caso de anomalia: visual e acústico
- Alarme de porta: visual e acústico

Compartimento frigorífico
- Prateleiras de plástico, Bandeja para ovos, FlexCube
- 4 prateleiras GlassLine, das quais 1 são divididas
- VarioSafe
- Prateleira para 3 garrafas
- Iluminação LED no tecto
- 1 gaveta EasyFresh-Safe

Vantagens das funcionalidades
- Pés ajustáveis à frente
- Porta de abertura reversível
- Borracha substituível

1 De acordo com o Regulamento UE 2019/2016, mostramos o volume total como um número inteiro (arredondado para baixo) e o volume dos compartimentos do freezer e de alimentos frescos com uma casa decimal.
Pode encontrar toda a gama de classes de eficiência na página 11. De acordo com (UE) 2017/1369 6a.

Congeladores encastráveis

SIFNdi 4556 ○ Série Prime

SIFNdi 4155 ○ Série Prime

Resumo das novas séries por tipo de instalação

△ Série Peak
⬡ Série Prime
◇ Série Plus
○ Série Pure

Congeladores Encastráveis

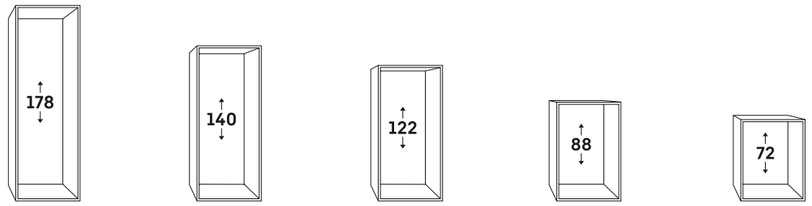

	178	140	122	88	72
Porta fixa					
NoFrost/IceTower/AutoDoor	SIFNAd 5188 228				
NoFrost/IceTower	SIFNdi 5188 229				
	SIFNbsdi 5188 229				
NoFrost	SIFNdi 5178 230	SIFNdi 4556 232	SIFNdi 4155 232		
	SIFNe 5128 230			IFNd 3924 233	
	SIFNe 5108 231				IFNd 3503 233
SmartFrost				IFd 3904 233	
Porta deslizante					
NoFrost	SIFNSe 5128 231				

Frigoríficos integráveis sob-bancada

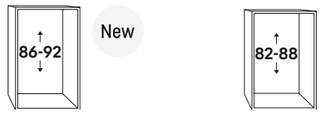

	86-92	82-88
Porta fixa		
EasyFresh	URc 375i 238	URd 365i 240
Tabuleiro amovível	URPc 375i 238	URPd 365i 240
Frutas/legumes	URc 3700 239	URd 3600 241
Compartimento de congelação de 4 estrelas	URc 3701 239	URd 3601 241

Congeladores integráveis sob-bancada

Porta fixa		
NoFrost	SUFNc 375i 242	SUFNd 365i 243
SmartFrost	SUFc 3703 242	SUFd 3603 243

Congeladores encastráveis

○ Série Pure ◇ Série Plus ⬡ Série Prime △ Série Peak

	○ Série Pure	◇ Série Plus	⬡ Série Prime	△ Série Peak
Tecnologia de frescura	**SmartFrost**			
	NoFrost	NoFrost	NoFrost	NoFrost
Conforto e flexibilidade		**Amortecedor de fecho SoftSystem**	Amortecedor de fecho SoftSystem	Amortecedor de fecho SoftSystem
	Guia de gaveta com base de vidro (Nicho 72, 88)	Guia de gaveta com base de vidro (Nicho 72, 88)	Guia de gaveta com base de vidro (Nicho 72, 88)	
	Guia de gaveta integrado no tanque (Nicho 178)	Guia de gaveta integrado no tanque (Nicho 178)	Guia de gaveta integrado no tanque (Nicho 122, 140)	
				Abertura de gaveta com guias telescópicas
		Cuvete de gelo	Cuvete de gelo **com tampa**	Cuvete de gelo com tampa
		Bandeja de congelamento	Bandeja de congelamento	Bandeja de congelamento
			2 acumuladores de frio	2 acumuladores de frio
	VarioSpace	VarioSpace	VarioSpace	VarioSpace
Design			**Iluminação**	Iluminação
				Iluminação do IceMaker
	Ecrã Touch	Ecrã Touch	**Ecrã Touch & Swipe**	Ecrã Touch & Swipe
Conectividade (SmartDeviceBox)	de instalação posterior	de instalação posterior	de instalação posterior	de instalação posterior **ou integrada (modelos “i”)**
Gelo				**IceTower**

O equipamento diferenciador é **destacado** na série superior seguinte.

Os equipamentos de série referidos podem variar consoante o modelo. Pode encontrar os detalhes na descrição do modelo.

SIFNAd 5188 △ Série Peak

Qualidade em todos os detalhes

NoFrost

O NoFrost protege o congelador da formação de gelo indesejada, que consome bastante energia e que, por vezes, se revela dispendiosa. NoFrost significa que: nunca mais perderá tempo a descongelar o compartimento para congelados e que terá mais tempo para outras coisas – para além de poupar dinheiro.

Iluminação LED

A iluminação LED do compartimento congelador proporciona uma luz agradável nas gavetas do congelador. Desta forma, irá encontrar os alimentos pretendidos ainda mais facilmente. A unidade de LED energeticamente eficiente, elegante e compacta encontra-se posicionada por cima das gavetas.

VarioSpace

Gostaria de armazenar com segurança um bolo gelado de várias camadas até à festa de verão? Tal não é um problema para a sua arca congeladora vertical da Liebherr: ela sabe que às vezes só precisa de mais espaço. Graças ao VarioSpace, pode remover facilmente as gavetas individuais e as prateleiras de vidro de baixo – e voilá: aqui está o seu espaço de arrumação extra alto!

SoftSystem

Do pequeno-almoço ao lanche da meia-noite – há motivos de sobra para abrir e fechar o frigorífico. E com o seu Liebherr é ainda mais divertido: graças ao SoftSystem, a porta do frigorífico fecha com suavidade e segurança, sem descurar a leveza e o silêncio. As garrafas armazenadas na porta interior permanecem seguras – nada balança ou oscila.

Ecrã Touch & Swipe

O controlo do seu Liebherr na ponta dos dedos: graças ao ecrã Touch & Swipe, poderá utilizar o seu frigorífico de uma forma extremamente simples e intuitiva. A partir do ecrã a cores poderá selecionar facilmente funções como “SuperFrost““, através de gestos como tocar ou percorrer. E como a mesma facilidade, poderá regular igualmente a temperatura. E quando não utilizar ativamente o ecrã? Este irá apresentar-lhe a temperatura atual.

Acumulador de frio

Os acumuladores de frio são duplamente úteis – quer sejam utilizados no interior como no exterior. No interior do congelador, estes mantêm os alimentos congelados durante algum tempo, mesmo em caso de falha de energia. E, por outro lado, poderão acompanhá-lo nos seus passeios e manter os alimentos e bebidas frescos.

As características mostradas dependem do modelo; a descrição aplica-se ao modelo.

AutoDoor

A Liebherr proporciona-lhe ter as mãos livres: graças ao AutoDoor, pode abrir a arca congeladora com um sinal de batida ou por comando de voz. É o primeiro aparelho de refrigeração que pode ser aberto e fechado de forma totalmente automática – a perfeição da cozinha sem puxadores. Pode escolher individualmente a velocidade e o ângulo de abertura, bem como a duração até ao fecho. E, se necessário, abra e feche-o com a mesma facilidade com a mão ou o smartphone.

Acumulador de frio

Os acumuladores de frio são duplamente úteis – quer sejam utilizados no interior como no exterior. No interior do congelador, estes mantêm os alimentos congelados durante algum tempo, mesmo em caso de falha de energia. E, por outro lado, poderão acompanhá-lo nos seus passeios e manter os alimentos e bebidas frescos.

Side by Side

178

SIFNAd 5188

Peak

Porta fixa / Equipamento de encastre para integração	
Classe de eficiência energética:	D (A–G)
Consumo de energia ano / 24 h:	**190 / 0,520 kWh**
Capacidade útil total [1]:	**213 l**
Nível de ruído / Classe de emissão de ruído:	**33 dB(A) / B, SuperSilent**
Classe climática:	**SN-T (entre +10 °C to +43 °C)**
Dimensões de abertura em cm (A / L / P)	**177,7-179,3 / 56-57 / min. 55**

SIFNAd 5188-001 com batente à direita / SIFNAd 5188-617 com batente à esquerda

No Frost, Super Frost, LED, Ice Tower, Auto Door, Soft System, Telescopic Rails, Super Silent, Touch & Swipe Display, Vario Space, Smart Device

Controlo
- TFT 2,4" - ecrã a cores - Tecnologia Touch & Swipe
- Ecrã digital de temperatura
- SmartDeviceBox incluída
- Sinal de aviso em caso de anomalia: visual e acústico
- Alarme de porta: visual e acústico

Compartimento congelador ✱✱✱✱
- 8 gavetas, das quais 5 em calhas telescópicas, VarioSpace
- IceTower
- IceMaker com ligação de 3/4" à rede de água, Iluminação LED
- Produção de gelo em 24 h: 0,8 kg
- Reservatório de cubos de gelo: 5,7 kg
- Iluminação LED
- Armazenamento em caso de avaria: 9 hr
- Capacidade de congelação em 24h: 12 kg
- 1 acumulador de frio
- Acessórios em vidro de segurança

Vantagens das funcionalidades
- Painel de aquecimento lateral em ambos lados, adequados à combinação com outros frigoríficos, congeladores e/ou garrafeiras
- Pés ajustáveis à frente
- Porta de abertura reversível
- Borracha substituível

Side by Side

178

SIFNdi 5188

Peak

Porta fixa / Equipamento de encastre para integração	
Classe de eficiência energética:	D (A–G)
Consumo de energia ano / 24 h:	**190 / 0,520 kWh**
Capacidade útil total [1]:	**213 l**
Nível de ruído / Classe de emissão de ruído:	**33 dB(A) / B, SuperSilent**
Classe climática:	**SN-T (entre +10 °C to +43 °C)**
Dimensões de abertura em cm (A / L / P)	**177,2-178,8 / 56-57 / min. 55**

No Frost, Super Frost, LED, Ice Tower, Soft System, Telescopic Rails, Super Silent, Touch & Swipe Display, Vario Space, Smart Device

Controlo
- TFT 2,4" - ecrã a cores - Tecnologia Touch & Swipe
- Ecrã digital de temperatura
- SmartDeviceBox incluída
- Sinal de aviso em caso de anomalia: visual e acústico
- Alarme de porta: visual e acústico

Compartimento congelador ✱✱✱✱
- 8 gavetas, das quais 5 em calhas telescópicas, VarioSpace
- IceTower
- IceMaker com ligação de 3/4" à rede de água, Iluminação LED
- Produção de gelo em 24 h: 0,8 kg
- Reservatório de cubos de gelo: 5,7 kg
- Iluminação LED
- Armazenamento em caso de avaria: 9 hr
- Capacidade de congelação em 24h: 12 kg
- 1 acumulador de frio
- Acessórios em vidro de segurança

Vantagens das funcionalidades
- Painel de aquecimento lateral em ambos lados, adequados à combinação com outros frigoríficos, congeladores e/ou garrafeiras
- Pés ajustáveis à frente
- Dobradiça de porta reversível, esquerda
- Borracha substituível

Side by Side

178

SIFNbsdi 5188

Peak

Porta fixa / Equipamento de encastre para integração	
Classe de eficiência energética:	D (A–G)
Consumo de energia ano / 24 h:	**190 / 0,520 kWh**
Capacidade útil total [1]:	**213 l**
Nível de ruído / Classe de emissão de ruído:	**33 dB(A) / B, SuperSilent**
Classe climática:	**SN-T (entre +10 °C to +43 °C)**
Dimensões de abertura em cm (A / L / P)	**177,2-178,8 / 56-57 / min. 55**

No Frost, Super Frost, LED, Ice Tower, Soft System, Telescopic Rails, Super Silent, Touch & Swipe Display, Vario Space, Smart Device

Controlo
- TFT 2,4" - ecrã a cores - Tecnologia Touch & Swipe
- Ecrã digital de temperatura
- SmartDeviceBox incluída
- Sinal de aviso em caso de anomalia: visual e acústico
- Alarme de porta: visual e acústico

Compartimento congelador ✱✱✱✱
- 8 gavetas, das quais 5 em calhas telescópicas, VarioSpace
- IceTower
- IceMaker com ligação de 3/4" à rede de água, Iluminação LED
- Produção de gelo em 24 h: 0,8 kg
- Reservatório de cubos de gelo: 5,7 kg
- Iluminação LED
- Armazenamento em caso de avaria: 9 hr
- Capacidade de congelação em 24h: 12 kg
- 1 acumulador de frio
- Acessórios em vidro de segurança

Vantagens das funcionalidades
- Painel de aquecimento lateral em ambos lados, adequados à combinação com outros frigoríficos, congeladores e/ou garrafeiras
- Pés ajustáveis à frente
- Dobradiça de porta reversível, esquerda
- Borracha substituível
- Acabamentos decorativos em BlackSteel

1 De acordo com o Regulamento UE 2019/2016, mostramos o volume total como um número inteiro (arredondado para baixo) e o volume dos compartimentos do freezer e de alimentos frescos com uma casa decimal.

Pode encontrar toda a gama de classes de eficiência na página 11. De acordo com (UE) 2017/1369 6a.

Side by Side

178

SIFNdi 5178
Peak

Porta fixa / Equipamento de encastre para integração	
Classe de eficiência energética:	D
Consumo de energia ano / 24 h:	**190 / 0,520 kWh**
Capacidade útil total [1]:	**213 l**
Nível de ruído / Classe de emissão de ruído:	**33 dB(A) / B, SuperSilent**
Classe climática:	**SN-T (entre +10 °C to +43 °C)**
Dimensões de abertura em cm (A / L / P)	**177,2-178,8 / 56-57 / min. 55**

No Frost | Super Frost | LED | Soft System | Telescopic Rails | Super Silent | Touch & Swipe Display | Vario Space | Smart Device

Controlo
- TFT 2,4" - ecrã a cores - Tecnologia Touch & Swipe
- Ecrã digital de temperatura
- SmartDeviceBox incluída
- Sinal de aviso em caso de anomalia: visual e acústico
- Alarme de porta: visual e acústico

Compartimento congelador ✱✱✱
- 8 gavetas, das quais 6 em calhas telescópicas, VarioSpace
- Tabuleiro de gelo com tampa
- Iluminação LED
- Armazenamento em caso de avaria: 9 hr
- Capacidade de congelação em 24h: 12 kg
- 1 acumulador de frio
- Acessórios em vidro de segurança

Vantagens das funcionalidades
- Painel de aquecimento lateral em ambos lados, adequados à combinação com outros frigoríficos, congeladores e/ou garrafeiras
- Pés ajustáveis à frente
- Dobradiça de porta reversível, esquerda
- Borracha substituível

Side by Side

178

SIFNe 5128
Plus

Porta fixa / Equipamento de encastre para integração	
Classe de eficiência energética:	E
Consumo de energia ano / 24 h:	**237 / 0,649 kWh**
Capacidade útil total [1]:	**213 l**
Nível de ruído / Classe de emissão de ruído:	**33 dB(A) / B, SuperSilent**
Classe climática:	**SN-T (entre +10 °C to +43 °C)**
Dimensões de abertura em cm (A / L / P)	**177,2-178,8 / 56-57 / min. 55**

No Frost | Super Frost | Soft System | Super Silent | Touch Display | Vario Space | Smart Device Ready

Controlo
- Visor LC monocromático, electrónica Touch
- Ecrã digital de temperatura
- SmartDeviceBox: acessório opcional
- Sinal de aviso em caso de anomalia: visual e acústico
- Alarme de porta: visual e acústico

Compartimento congelador ✱✱✱
- 8 gavetas com guia de gaveta integrada, VarioSpace
- Bandeja de cubos de gelo
- Armazenamento em caso de avaria: 9 hr
- Capacidade de congelação em 24h: 12 kg

Vantagens das funcionalidades
- Painel de aquecimento lateral em ambos lados, adequados à combinação com outros frigoríficos, congeladores e/ou garrafeiras
- Pés ajustáveis à frente
- Dobradiça de porta reversível, esquerda
- Borracha substituível

1 De acordo com o Regulamento UE 2019/2016, mostramos o volume total como um número inteiro (arredondado para baixo) e o volume dos compartimentos do freezer e de alimentos frescos com uma casa decimal.

Side by Side

178

SIFNSe 5128
Plus

Porta deslizante / Equipamento de encastre para integração	
Classe de eficiência energética:	E
Consumo de energia ano / 24 h:	**237 / 0,649 kWh**
Capacidade útil total [1]:	**213 l**
Nível de ruído / Classe de emissão de ruído:	**33 dB(A) / B, SuperSilent**
Classe climática:	**SN-T (entre +10 °C to +43 °C)**
Dimensões de abertura em cm (A / L / P)	**177,2-178,8 / 56-57 / min. 55**

No Frost | Super Frost | Super Silent | Touch Display | Vario Space | Smart Device Ready

Controlo
- Visor LC monocromático, electrónica Touch
- Ecrã digital de temperatura
- SmartDeviceBox: acessório opcional
- Sinal de aviso em caso de anomalia: visual e acústico
- Alarme de porta: visual e acústico

Compartimento congelador ✱✱✱
- 8 gavetas com guia de gaveta integrada, VarioSpace
- Bandeja de cubos de gelo
- Armazenamento em caso de avaria: 9 hr
- Capacidade de congelação em 24h: 12 kg

Vantagens das funcionalidades
- Painel de aquecimento lateral em ambos lados, adequados à combinação com outros frigoríficos, congeladores e/ou garrafeiras
- Pés ajustáveis à frente
- Dobradiça de porta reversível, esquerda
- Borracha substituível

Side by Side

178

SIFNe 5108
Pure

Porta fixa / Equipamento de encastre para integração	
Classe de eficiência energética:	E
Consumo de energia ano / 24 h:	**237 / 0,649 kWh**
Capacidade útil total [1]:	**213 l**
Nível de ruído / Classe de emissão de ruído:	**33 dB(A) / B, SuperSilent**
Classe climática:	**SN-T (entre +10 °C to +43 °C)**
Dimensões de abertura em cm (A / L / P)	**177,2-178,8 / 56-57 / min. 55**

No Frost | Super Frost | Super Silent | Touch Display | Vario Space | Smart Device Ready

Controlo
- Visor LC monocromático, electrónica Touch
- Ecrã digital de temperatura
- SmartDeviceBox: acessório opcional
- Sinal de aviso em caso de anomalia: visual e acústico
- Alarme de porta: visual e acústico

Compartimento congelador ✱✱✱
- 8 gavetas com guia de gaveta integrada, VarioSpace
- Armazenamento em caso de avaria: 9 hr
- Capacidade de congelação em 24h: 12 kg
- Acessórios em vidro de segurança

Vantagens das funcionalidades
- Painel de aquecimento lateral em ambos lados, adequados à combinação com outros frigoríficos, congeladores e/ou garrafeiras
- Pés ajustáveis à frente
- Dobradiça de porta reversível, esquerda
- Borracha substituível

Pode encontrar toda a gama de classes de eficiência na página 11. De acordo com (UE) 2017/1369 6a.

Side by Side

140

SIFNdi 4556
Prime

Porta fixa / Equipamento de encastre para integração	
Classe de eficiência energética:	D
Consumo de energia ano / 24 h:	**173 / 0,474 kWh**
Capacidade útil total [1]:	**156 l**
Nível de ruído / Classe de emissão de ruído:	**34 dB(A) / B, SuperSilent**
Classe climática:	**SN-T (entre +10 °C to +43 °C)**
Dimensões de abertura em cm (A / L / P)	**139,7-141,3 / 56-57 / min. 55**

No Frost | Super Frost | LED | Soft System | Super Silent | Touch & Swipe Display | Vario Space | Smart Device

Controlo
- TFT 2,4" - ecrã a cores - Tecnologia Touch & Swipe
- Ecrã digital de temperatura
- SmartDeviceBox incluída
- Sinal de aviso em caso de anomalia: visual e acústico
- Alarme de porta: visual e acústico

Compartimento congelador ✱✱✱✱
- 6 gavetas com guia de gaveta integrada, VarioSpace
- Tabuleiro de gelo com tampa
- Iluminação LED
- Armazenamento em caso de avaria: 10 hr
- Capacidade de congelação em 24h: 12 kg
- 1 acumulador de frio
- Acessórios em vidro de segurança

Vantagens das funcionalidades
- Painel de aquecimento lateral em ambos lados, adequados à combinação com outros frigoríficos, congeladores e/ou garrafeiras
- Pés ajustáveis à frente
- Dobradiça de porta reversível, esquerda
- Borracha substituível

Side by Side

122

SIFNdi 4155
Prime

Porta fixa / Equipamento de encastre para integração	
Classe de eficiência energética:	D
Consumo de energia ano / 24 h:	**165 / 0,452 kWh**
Capacidade útil total [1]:	**129 l**
Nível de ruído / Classe de emissão de ruído:	**34 dB(A) / B, SuperSilent**
Classe climática:	**SN-T (entre +10 °C to +43 °C)**
Dimensões de abertura em cm (A / L / P)	**121,6-122,6 / 56-57 / min. 55**

No Frost | Super Frost | LED | Soft System | Super Silent | Touch & Swipe Display | Vario Space | Smart Device

Controlo
- TFT 2,4" - ecrã a cores - Tecnologia Touch & Swipe
- Ecrã digital de temperatura
- SmartDeviceBox incluída
- Sinal de aviso em caso de anomalia: visual e acústico
- Alarme de porta: visual e acústico

Compartimento congelador ✱✱✱✱
- 5 gavetas com guia de gaveta integrada, VarioSpace
- Tabuleiro de gelo com tampa
- Iluminação LED
- Armazenamento em caso de avaria: 9 hr
- Capacidade de congelação em 24h: 12 kg
- 1 acumulador de frio
- Acessórios em vidro de segurança

Vantagens das funcionalidades
- Painel de aquecimento lateral em ambos lados, adequados à combinação com outros frigoríficos, congeladores e/ou garrafeiras
- Pés ajustáveis à frente
- Dobradiça de porta reversível, esquerda
- Borracha substituível

1 De acordo com o Regulamento UE 2019/2016, mostramos o volume total como um número inteiro (arredondado para baixo) e o volume dos compartimentos do freezer e de alimentos frescos com uma casa decimal.

Side by Side

88

IFNd 3924
Plus

Porta fixa / Equipamento de encastre para integração	
Classe de eficiência energética:	D
Consumo de energia ano / 24 h:	**153 / 0,419 kWh**
Capacidade útil total [1]:	**87 l**
Nível de ruído:	**34 dB(A)**
Classe de emissão de ruído:	**B, SuperSilent**
Classe climática:	**SN-T (entre +10 °C to +43 °C)**
Dimensões de abertura em cm (A / L / P)	**87,4-89 / 56-57 / min. 55**

No Frost | Super Frost | Soft System | Super Silent | Touch Display | Vario Space | Smart Device Ready

Controlo
- Visor LC monocromático, electrónica Touch
- Ecrã digital de temperatura
- SmartDeviceBox: acessório opcional
- Sinal de aviso em caso de anomalia: visual e acústico
- Alarme de porta: visual e acústico

Compartimento congelador ✱✱✱✱
- 4 gavetas, VarioSpace
- Bandeja de cubos de gelo
- Armazenamento em caso de avaria: 10 hr
- Capacidade de congelação em 24h: 10 kg
- Acessórios em vidro de segurança

Vantagens das funcionalidades
- Sistema anti-condensação
- Pés ajustáveis à frente
- Porta de abertura reversível
- Borracha substituível

Side by Side

88

IFd 3904
Pure

Porta fixa / Equipamento de encastre para integração	
Classe de eficiência energética:	D
Consumo de energia ano / 24 h:	**143 / 0,391 kWh**
Capacidade útil total [1]:	**101 l**
Nível de ruído:	**33 dB(A)**
Classe de emissão de ruído:	**B, SuperSilent**
Classe climática:	**SN-ST (entre +10 °C to +38 °C)**
Dimensões de abertura em cm (A / L / P)	**87,4-89 / 56-57 / min. 55**

Smart Frost | Super Frost | Super Silent | Touch Display | Vario Space | Smart Device Ready

Controlo
- Visor LC monocromático, electrónica Touch
- Ecrã digital de temperatura
- SmartDeviceBox: acessório opcional
- Sinal de aviso em caso de anomalia: visual e acústico
- Alarme de porta: visual e acústico

Compartimento congelador ✱✱✱✱
- 4 gavetas, VarioSpace
- Armazenamento em caso de avaria: 10 hr
- Capacidade de congelação em 24h: 8 kg
- Acessórios em vidro de segurança

Vantagens das funcionalidades
- Sistema anti-condensação
- Pés ajustáveis à frente
- Porta de abertura reversível
- Borracha substituível

Side by Side

72

IFNd 3503
Pure

Porta fixa / Equipamento de encastre para integração	
Classe de eficiência energética:	D
Consumo de energia ano / 24 h:	**148 / 0,405 kWh**
Capacidade útil total [1]:	**65 l**
Nível de ruído:	**34 dB(A)**
Classe de emissão de ruído:	**B, SuperSilent**
Classe climática:	**SN-T (entre +10 °C to +43 °C)**
Dimensões de abertura em cm (A / L / P)	**71,4-73 / 56-57 / min. 55**

No Frost | Super Frost | Super Silent | Touch Display | Vario Space | Smart Device Ready

Controlo
- Visor LC monocromático, electrónica Touch
- Ecrã digital de temperatura
- SmartDeviceBox: acessório opcional
- Sinal de aviso em caso de anomalia: visual e acústico
- Alarme de porta: visual e acústico

Compartimento congelador ✱✱✱✱
- 3 gavetas, VarioSpace
- Armazenamento em caso de avaria: 10 hr
- Capacidade de congelação em 24h: 8 kg
- Acessórios em vidro de segurança

Vantagens das funcionalidades
- Sistema anti-condensação
- Pés ajustáveis à frente
- Porta de abertura reversível
- Borracha substituível

Pode encontrar toda a gama de classes de eficiência na página 11. De acordo com (UE) 2017/1369 6a.

Modelos de encastre debaixo de bancada

URc 375i ○ Série Prime

Qualidade em todos os detalhes

Espaço de armazenamento da porta divisível

Flexibilidade e conforto adicionais: os espaços de armazenamento da porta divisíveis podem ser deslocados e ajustados em altura para garantir que garrafas, copos e outros objetos ficam colocados em segurança, mas facilmente acessíveis.

Caixa para frutas e legumes/ caixa universal

A prática caixa para frutas e legumes armazena os produtos frescos de forma organizada e clara. Já a caixa universal por baixo oferece muito espaço para pequenos produtos refrigerados. Transparente, espaçosa e fácil de limpar.

EasyFresh – Ideal para frutas e legumes

A nossa tecnologia de refrigeração com nível de humidade do ar regulável, que mantém as frutas e os legumes frescos como quando os comprou, está agora integrada em todos os frigoríficos sob a bancada da série Prime.

Ecrã Touch & Swipe

O ecrã Touch & Swipe torna a utilização particularmente simples e intuitiva. Todas as funções podem ser selecionadas ao tocar e deslizar com o dedo.

Ecrã Touch

O frigorífico pode ser facilmente regulado para 3 °C, 5 °C, 7 °C ou 9 °C com o toque suave de um dedo. O design elegante e a integração no elemento de iluminação maximizam o espaço de refrigeração.

Tabuleiro amovível

Não há melhor maneira de levar os alimentos até si do que através de calhas telescópicas de funcionamento suave com mecanismo de fecho automático e amortecimento de fecho suave. Além disso, as duas prateleiras de vidro com extração total garantem que tudo é guardado de forma segura e perfeitamente acessível.

Las características mostradas dependen del modelo; la descripción se aplica al modelo correspondiente.

Equipamento de série

	○ Série Pure		⬡ Série Prime	
82-88	URd 3600 DURd 3600	URd 3601 DURd 3601	URd 365i	URPd 365i
86-92	URc 3700	URc 3701	Ultra Efficient A -30% SUBa30 375i Frigorífico inteiramente BioFresh	URc 375i EasyFresh
			URPc 375i	
Tecnologia de frescura	Compartimento para frutas/legumes		**Compartimento EasyFresh***	
			Frigorífico inteiramente BioFresh*	
	Filtro FreshAir		Filtro FreshAir	
Conforto e flexibilidade	Prateleiras GlassLine		Prateleiras GlassLine, **uma das quais pode ser dividida**	
			Compartimentos extraíveis GlassLine*	
	Espaço de armazenamento da porta divisível		Espaço de armazenamento da porta divisível*	
	Caixa universal		Caixa universal por baixo do compartimento EasyFresh	
	Caixa para frutas e legumes			
	Tabuleiro para ovos		Suporte para ovos **variável**	
			Caixa para manteiga	
			Amortecedor de fecho SoftSystem	
			Tabuleiro amovível com SoftTelescopic*	
Design	TouchControl com iluminação LED integrada		**Ecrã Touch & Swipe** com iluminação LED integrada	
	decorativo*			
	Possibilidade de instalação Side-by-Side*		Possibilidade de instalação Side-by-Side*	
Conectividade (SmartDeviceBox)	não passível para instalação posterior		**integrada** (modelos "i")	
Gelo	Compartimento de congelação de 4 estrelas*			

O equipamento diferenciador é **destacado** na série superior seguinte.

* conforme o modelo

	○ Série Pure	⬡ Série Prime
82-88	SUFd 3603 SDUFd 3603	SUFNd 365i
86-92	SUFc 3703	SUFNc 375i
Tecnologia de frescura	SmartFrost	**NoFrost**
Conforto e flexibilidade	Gavetas do congelador com guia integrada	Gavetas do congelador com guia integrada
	VarioSpace	VarioSpace
	Cuvete de gelo	Cuvete de gelo **com tampa**
	Ajuste da temperatura em quatro níveis (-16/-18/-20/-28 °C)	**Ajuste da temperatura contínuo**
	SuperFrost	SuperFrost
	Alarme da porta ótico e acústico	Alarme da porta ótico e acústico
Design	TouchControl	**Ecrã Touch & Swipe com iluminação LED integrada**
	decorativo*	
	Possibilidade de instalação Side-by-Side	Possibilidade de instalação Side-by-Side
Conectividade (SmartDeviceBox)	não passível para instalação posterior	encastre (modelos "i")

O equipamento diferenciador é **destacado** na série superior seguinte.

* conforme o modelo

86-92

URPc 375i
Prime

Gaveta totalmente extensível / Equipamento sob-bancada para integração

Classe de eficiência energética:	C (A–G)
Consumo de energia ano / 24 h:	**60 / 0,164 kWh**
Capacidade útil total [1]:	**133 l**
Nível de ruído / Classe de emissão de ruído:	**32 dB(A) / B, SuperSilent**
Classe climática:	**SN-T (entre +10 °C to +43 °C)**
Dimensões de abertura em cm (A / L / P)	**86-92 / 60 / min. 56**

Super Cool | Soft System | Soft-Telescopic Rails | Super Silent | Touch & Swipe Display | Smart Device

Controlo
- TFT 2,4" - ecrã a cores - Tecnologia Touch & Swipe
- Ecrã digital de temperatura
- SmartDeviceBox incluída
- Sinal de aviso em caso de anomalia: visual e acústico
- Alarme de porta: visual e acústico

Compartimento frigorífico
- PowerCooling com Ar Novo filtrado através de carvão activado
- 2 gavetas de arrumação, extensíveis, Bandeja de ovos ajustável, Manteigueira
- Compartimento para garrafas integrado na unidade inferior de extracção
- Iluminação LED no tecto

Vantagens das funcionalidades
- Puxadores de transporte, atrás
- Pés frontais e traseiros ajustáveis em altura
- Calhas
- Borracha substituível

86-92

URc 375i
Prime

Porta fixa / Equipamento sob-bancada para integração

Classe de eficiência energética:	C (A–G)
Consumo de energia ano / 24 h:	**60 / 0,164 kWh**
Capacidade útil total [1]:	**134 l**
Nível de ruído / Classe de emissão de ruído:	**32 dB(A) / B, SuperSilent**
Classe climática:	**SN-T (entre +10 °C to +43 °C)**
Dimensões de abertura em cm (A / L / P)	**86-92 / 60 / min. 56**

Easy Fresh | Super Cool | Soft System | Super Silent | Touch & Swipe Display | Smart Device

Controlo
- TFT 2,4" - ecrã a cores - Tecnologia Touch & Swipe
- Ecrã digital de temperatura
- SmartDeviceBox incluída
- Sinal de aviso em caso de anomalia: visual e acústico
- Alarme de porta: visual e acústico

Compartimento frigorífico
- PowerCooling com Ar Novo filtrado através de carvão activado
- Prateleiras de plástico, Bandeja de ovos ajustável, Manteigueira
- 2 prateleiras GlassLine, das quais 1 são divididas
- Iluminação LED no tecto
- 1 gaveta EasyFresh-Safe
- 1 Caixa universal

Vantagens das funcionalidades
- Puxadores de transporte, atrás
- Pés frontais e traseiros ajustáveis em altura
- Porta de abertura reversível
- Borracha substituível

1 De acordo com o Regulamento UE 2019/2016, mostramos o volume total como um número inteiro (arredondado para baixo) e o volume dos compartimentos do freezer e de alimentos frescos com uma casa decimal.

86-92

URc 3701
Pure

Porta fixa / Equipamento sob-bancada para integração

Classe de eficiência energética:	C (A–G)
Consumo de energia ano / 24 h:	**92 / 0,252 kWh**
Capacidade útil total [1]:	**115 l**
Capacidade útil:	Refrigerador: **101 l** / Congelador: **14 l**
Nível de ruído / Classe de emissão de ruído:	**34 dB(A) / B, SuperSilent**
Classe climática:	**SN-ST (entre +10 °C to +38 °C)**
Dimensões de abertura em cm (A / L / P)	**86-92 / 60 / min. 56**

Super Cool | Super Silent | Touch Control

Controlo
- Ecrã tátil de controlo
- Ecrã digital de temperatura
- Sinal de aviso em caso de anomalia: visual e acústico
- Alarme de porta: visual e acústico

Compartimento frigorífico
- Prateleiras de plástico, Bandeja para ovos
- 2 prateleiras GlassLine
- Iluminação LED
- 1 Meio compartimento para frutas e legumes, 1 Caixa universal

Compartimento congelador ✱✱✱✱
- Congelador 4-estrelas com porta articulada
- Armazenamento em caso de avaria: 9 hr
- Capacidade de congelação em 24h: 2 kg

Vantagens das funcionalidades
- Puxadores de transporte, atrás
- Pés frontais e traseiros ajustáveis em altura
- Porta de abertura reversível
- Borracha substituível

86-92

URc 3700
Pure

Porta fixa / Equipamento sob-bancada para integração

Classe de eficiência energética:	C (A–G)
Consumo de energia ano / 24 h:	**60 / 0,164 kWh**
Capacidade útil total [1]:	**134 l**
Nível de ruído / Classe de emissão de ruído:	**34 dB(A) / B, SuperSilent**
Classe climática:	**SN-T (entre +10 °C to +43 °C)**
Dimensões de abertura em cm (A / L / P)	**86-92 / 60 / min. 56**

Super Cool | Super Silent | Touch Control

Controlo
- Ecrã tátil de controlo
- Ecrã digital de temperatura
- Sinal de aviso em caso de anomalia: visual e acústico
- Alarme de porta: visual e acústico

Compartimento frigorífico
- PowerCooling com Ar Novo filtrado através de carvão activado
- Prateleiras de plástico, Bandeja para ovos
- 3 prateleiras GlassLine
- Iluminação LED
- 1 Meio compartimento para frutas e legumes, 1 Caixa universal

Vantagens das funcionalidades
- Puxadores de transporte, atrás
- Pés frontais e traseiros ajustáveis em altura
- Porta de abertura reversível
- Borracha substituível

Pode encontrar toda a gama de classes de eficiência na página 11. De acordo com (UE) 2017/1369 6a.

82-88

URPd 365i
Prime

Gaveta totalmente extensível / Equipamento sob-bancada para integração

Classe de eficiência energética:	D
Consumo de energia ano / 24 h:	**74 / 0,202 kWh**
Capacidade útil total [1]:	**124 l**
Nível de ruído / Classe de emissão de ruído:	**32 dB(A) / B, SuperSilent**
Classe climática:	**SN-T (entre +10 °C to +43 °C)**
Dimensões de abertura em cm (A / L / P)	**82-88 / 60 / min. 56**

Super Cool | Soft System | Soft-Telescopic Rails | Super Silent | Touch & Swipe Display | Smart Device

Controlo
- TFT 2,4" - ecrã a cores - Tecnologia Touch & Swipe
- Ecrã digital de temperatura
- SmartDeviceBox incluída
- Sinal de aviso em caso de anomalia: visual e acústico
- Alarme de porta: visual e acústico

Compartimento frigorífico
- PowerCooling com Ar Novo filtrado através de carvão activado
- 2 gavetas de arrumação, extensíveis, Bandeja de ovos ajustável, Manteigueira
- Compartimento para garrafas integrado na unidade inferior de extracção
- Iluminação LED no tecto

Vantagens das funcionalidades
- Puxadores de transporte, atrás
- Pés frontais e traseiros ajustáveis em altura
- Calhas
- Borracha substituível

82-88

URd 365i
Prime

Porta fixa / Equipamento sob-bancada para integração

Classe de eficiência energética:	D
Consumo de energia ano / 24 h:	**74 / 0,202 kWh**
Capacidade útil total [1]:	**125 l**
Nível de ruído / Classe de emissão de ruído:	**33 dB(A) / B, SuperSilent**
Classe climática:	**SN-T (entre +10 °C to +43 °C)**
Dimensões de abertura em cm (A / L / P)	**82-88 / 60 / min. 56**

Easy Fresh | Super Cool | Soft System | Super Silent | Touch & Swipe Display | Smart Device

Controlo
- TFT 2,4" - ecrã a cores - Tecnologia Touch & Swipe
- Ecrã digital de temperatura
- SmartDeviceBox incluída
- Sinal de aviso em caso de anomalia: visual e acústico
- Alarme de porta: visual e acústico

Compartimento frigorífico
- PowerCooling com Ar Novo filtrado através de carvão activado
- Prateleiras de plástico, Bandeja de ovos ajustável, Manteigueira
- 2 prateleiras GlassLine, das quais 1 são divididas
- Iluminação LED no tecto
- 1 gaveta EasyFresh-Safe
- 1 Caixa universal

Vantagens das funcionalidades
- Puxadores de transporte, atrás
- Pés frontais e traseiros ajustáveis em altura
- Porta de abertura reversível
- Borracha substituível

1 De acordo com o Regulamento UE 2019/2016, mostramos o volume total como um número inteiro (arredondado para baixo) e o volume dos compartimentos do freezer e de alimentos frescos com uma casa decimal.

82-88

URd 3601
Pure

Porta fixa / Equipamento sob-bancada para integração

Classe de eficiência energética:	D
Consumo de energia ano / 24 h:	**115 / 0,315 kWh**
Capacidade útil total [1]:	**106 l**
Capacidade útil:	Refrigerador: **91,9 l** / Congelador: **14 l**
Nível de ruído / Classe de emissão de ruído:	**34 dB(A) / B, SuperSilent**
Classe climática:	**SN-ST (entre +10 °C to +38 °C)**
Dimensões de abertura em cm (A / L / P)	**82-88 / 60 / min. 56**

Super Cool | Super Silent | Touch Control

Controlo
- Ecrã tátil de controlo
- Ecrã digital de temperatura
- Sinal de aviso em caso de anomalia: visual e acústico
- Alarme de porta: visual e acústico

Compartimento frigorífico
- Prateleiras de plástico, Bandeja para ovos
- 2 prateleiras GlassLine
- Iluminação LED
- 1 Meio compartimento para frutas e legumes, 1 Caixa universal

Compartimento congelador ✱✱✱✱
- Congelador 4-estrelas com porta articulada
- Armazenamento em caso de avaria: 9 hr
- Capacidade de congelação em 24h: 2 kg

Vantagens das funcionalidades
- Puxadores de transporte, atrás
- Pés frontais e traseiros ajustáveis em altura
- Porta de abertura reversível
- Borracha substituível

82-88

URd 3600
Pure

Porta fixa / Equipamento sob-bancada para integração

Classe de eficiência energética:	D
Consumo de energia ano / 24 h:	**74 / 0,202 kWh**
Capacidade útil total [1]:	**127 l**
Nível de ruído / Classe de emissão de ruído:	**34 dB(A) / B, SuperSilent**
Classe climática:	**SN-T (entre +10 °C to +43 °C)**
Dimensões de abertura em cm (A / L / P)	**82-88 / 60 / min. 56**

Super Cool | Super Silent | Touch Control

Controlo
- Ecrã tátil de controlo
- Ecrã digital de temperatura
- Sinal de aviso em caso de anomalia: visual e acústico
- Alarme de porta: visual e acústico

Compartimento frigorífico
- Prateleiras de plástico, Bandeja para ovos
- 3 prateleiras GlassLine
- Iluminação LED
- 1 Meio compartimento para frutas e legumes, 1 Caixa universal

Vantagens das funcionalidades
- Puxadores de transporte, atrás
- Pés frontais e traseiros ajustáveis em altura
- Porta de abertura reversível
- Borracha substituível

Pode encontrar toda a gama de classes de eficiência na página 11. De acordo com (UE) 2017/1369 6a.

Side by Side

86-92

SUFNc 375i

Prime

Porta fixa / Equipamento sob-bancada para integração

Classe de eficiência energética:	C
Consumo de energia ano / 24 h:	**121 / 0,331 kWh**
Capacidade útil total [1]:	**80 l**
Nível de ruído / Classe de emissão de ruído:	**32 dB(A) / B, SuperSilent**
Classe climática:	**SN-T (entre +10 °C to +43 °C)**
Dimensões de abertura em cm (A / L / P)	**86-92 / 60 / min. 56**

No Frost | Super Frost | LED | Soft System | Super Silent | Touch & Swipe Display | Vario Space | Smart Device

Controlo
- TFT 2,4" - ecrã a cores - Tecnologia Touch & Swipe
- Ecrã digital de temperatura
- SmartDeviceBox incluída
- Sinal de aviso em caso de anomalia: visual e acústico
- Alarme de porta: visual e acústico

Compartimento congelador ✱✱✱
- 3 gavetas com guia de gaveta integrada, VarioSpace
- Tabuleiro de gelo com tampa
- Iluminação LED
- Armazenamento em caso de avaria: 12,4 hr
- Capacidade de congelação em 24h: 9,7 kg

Vantagens das funcionalidades
- Painel de aquecimento lateral em ambos lados, adequados à combinação com outros frigoríficos, congeladores e/ou garrafeiras
- Puxadores de transporte, atrás
- Pés frontais e traseiros ajustáveis em altura
- Porta de abertura reversível
- Borracha substituível

Side by Side

86-92

SUFc 3703

Pure

Porta fixa / Equipamento sob-bancada para integração

Classe de eficiência energética:	C
Consumo de energia ano / 24 h:	**113 / 0,309 kWh**
Capacidade útil total [1]:	**94 l**
Nível de ruído / Classe de emissão de ruído:	**34 dB(A) / B, SuperSilent**
Classe climática:	**SN-T (entre +10 °C to +43 °C)**
Dimensões de abertura em cm (A / L / P)	**86-92 / 60 / min. 56**

Smart Frost | Super Frost | Super Silent | Touch Control | Vario Space

Controlo
- Ecrã tátil de controlo
- Ecrã digital de temperatura
- Sinal de aviso em caso de anomalia: acústico
- Alarme de porta: visual e acústico

Compartimento congelador ✱✱✱
- 3 gavetas com guia de gaveta integrada, VarioSpace
- Bandeja de cubos de gelo
- Armazenamento em caso de avaria: 17,5 hr
- Capacidade de congelação em 24h: 7,2 kg

Vantagens das funcionalidades
- Painel de aquecimento lateral em ambos lados, adequados à combinação com outros frigoríficos, congeladores e/ou garrafeiras
- Puxadores de transporte, atrás
- Pés frontais e traseiros ajustáveis em altura
- Porta de abertura reversível
- Borracha substituível

1 De acordo com o Regulamento UE 2019/2016, mostramos o volume total como um número inteiro (arredondado para baixo) e o volume dos compartimentos do freezer e de alimentos frescos com uma casa decimal.

Side by Side

82-88

SUFNd 365i

Prime

Porta fixa / Equipamento sob-bancada para integração

Classe de eficiência energética:	D
Consumo de energia ano / 24 h:	**150 / 0,411 kWh**
Capacidade útil total [1]:	**74 l**
Nível de ruído / Classe de emissão de ruído:	**34 dB(A) / B, SuperSilent**
Classe climática:	**SN-T (entre +10 °C to +43 °C)**
Dimensões de abertura em cm (A / L / P)	**82-88 / 60 / min. 56**

No Frost | Super Frost | LED | Soft System | Super Silent | Touch & Swipe Display | Vario Space | Smart Device

Controlo
- TFT 2,4" - ecrã a cores - Tecnologia Touch & Swipe
- Ecrã digital de temperatura
- SmartDeviceBox incluída
- Sinal de aviso em caso de anomalia: visual e acústico
- Alarme de porta: visual e acústico

Compartimento congelador ✱✱✱
- 3 gavetas com guia de gaveta integrada, VarioSpace
- Tabuleiro de gelo com tampa
- Iluminação LED
- Armazenamento em caso de avaria: 12,4 hr
- Capacidade de congelação em 24h: 8,2 kg

Vantagens das funcionalidades
- Painel de aquecimento lateral em ambos lados, adequados à combinação com outros frigoríficos, congeladores e/ou garrafeiras
- Puxadores de transporte, atrás
- Pés frontais e traseiros ajustáveis em altura
- Porta de abertura reversível
- Borracha substituível

Side by Side

82-88

SUFd 3603

Pure

Porta fixa / Equipamento sob-bancada para integração

Classe de eficiência energética:	D
Consumo de energia ano / 24 h:	**140 / 0,383 kWh**
Capacidade útil total [1]:	**87 l**
Nível de ruído / Classe de emissão de ruído:	**34 dB(A) / B, SuperSilent**
Classe climática:	**SN-T (entre +10 °C to +43 °C)**
Dimensões de abertura em cm (A / L / P)	**82-88 / 60 / min. 56**

Smart Frost | Super Frost | Super Silent | Touch Control | Vario Space

Controlo
- Ecrã tátil de controlo
- Ecrã digital de temperatura
- Sinal de aviso em caso de anomalia: acústico
- Alarme de porta: visual e acústico

Compartimento congelador ✱✱✱
- 3 gavetas com guia de gaveta integrada, VarioSpace
- Bandeja de cubos de gelo
- Armazenamento em caso de avaria: 17,5 hr
- Capacidade de congelação em 24h: 6,8 kg

Vantagens das funcionalidades
- Painel de aquecimento lateral em ambos lados, adequados à combinação com outros frigoríficos, congeladores e/ou garrafeiras
- Puxadores de transporte, atrás
- Pés frontais e traseiros ajustáveis em altura
- Porta de abertura reversível
- Borracha substituível

Pode encontrar toda a gama de classes de eficiência na página 11. De acordo com (UE) 2017/1369 6a.

Garrafeiras

EWTgb 3583 Vinidor

EWTdf 3553 Vinidor

Gama de modelos

Gama de temperaturas

+5 °C e +20 °C

+5 °C e +20 °C

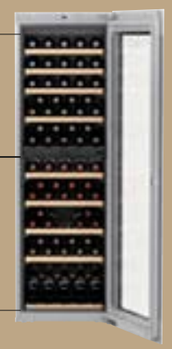

2 Zones

3 Zones

Os armários climatizados da série Vinidor combinam na perfeição as vantagens das caves de conservação e envelhecimento para vinhos com as dos armários de acondicionamento para vinhos. Esta série possui, consoante as suas dimensões, dois ou três compartimentos com regulação independente da temperatura para o número exacto de graus pretendidos. Os armários com dois ou três compartimentos podem regular-se com precisão para a temperatura desejada numa gama entre os +5 °C e +20 °C.

Gama de temperaturas

+5 °C e +20 °C

1 Zone

Os armários de conservação e envelhecimento para vinhos constituem a solução ideal para a conservação a longo prazo de um grande número de garrafas de vinho. Mas estes aparelhos também são particularmente indicados para arma zenar grandes quantidades à temperatura ideal de degustação. Nos armários de conservação e envelhecimento para vinhos, a temperatura seleccionada mantém-se uniforme e constante em todo o seu interior.

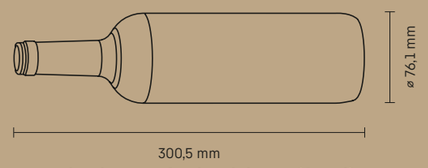

Tamanho de garrafas bordalesas (0,75 l)
Todas as indicações relativas à capacidade de garrafas referem-se a estas dimensões.

Qualidade em todos os detalhes

Porta de vidro escurecido

A porta de vidro escurecido filtra os raios ultravioleta para assegurar que não danifiquem o vinho durante o seu processo de maturação, enquanto oferece uma visão clara do interior. O puxador com mecanismo de abertura integrado garante uma abertura fácil.

Sistema electrónico mais moderno

A disposição clara das teclas de funções permite um manuseamento cómodo e agradável. O sistema electrónico mais moderno aliado a uma tecnologia perfeita de acondicionamento e conservação garantem uma regulação precisa das temperaturas nos vários compartimentos de vinhos.

Tecnologia TipOpen

A tecnologia inovadora TipOpen da Liebherr é a resposta perfeita para o design de garrafeiras sem puxadores. Pressionando ligeiramente na superfície do vidro, a porta abre 7 cm. para facilitar a abertura total. Se no espaço de três segundos (aprox.) não acontecer nenhum movimento, a porta fecha novamente, de forma automática.

Controlo eletrónico

Inovador controlo eletrónico com comando Touch e visor digital de temperaturas. O ecrã LCD garante a manutenção exata e constante da temperatura selecionada no interior do equipamento. O painel de controlo está disposto de maneira confortável para fácil utilização.

Iluminação por LEDs

A iluminação por LEDs pode ser regulada gradualmente, permitindo assim uma luz uniforme e agradável em todo o interior. Todos os aparelhos Vinidor estão equipados com este sistema inovador de iluminação por LEDs.

SoftSystem

O sistema de fecho automático SoftSystem é um sistema que proporciona maior segurança e conforto. Este sistema integrado na porta atenua o fecho da mesma. Até quando a porta está totalmente cheia, este sistema garante um fecho extremamente suave da porta do aparelho. A porta fecha-se automaticamente quando atinge um ângulo de abertura de aprox. 30°/45°.

Estante de apresentação

A estante de apresentação que está disponível como acessório, destaca os vidros nobres e serve para conservar as garrafas abertas. Nesta prateleira fléxivel pode ser colocado até 6 garrafas de vinho, e também usar a parte traseira ou lateral para colocar garrafas horizontalmente.

Os filtros de carvão ativo

A entrada de ar ambiente através de filtros de carvão ativo - de fácil montagem – garante uma qualidade ótima do ar, e que é essencial para o processo de amadurecimento e preservação a longo prazo de vinhos.

Fechadura

Todos os armários da adega têm uma fechadura de fácil acesso.

Prateleiras de madeira removíveis em guias telescópicas

As prateleiras de madeira removíveis em guias telescópicas oferecem uma boa visão e confortável acesso. As prateleiras de madeira natural (feitas à mão) são perfeitas para o armazenamento de garrafas. O seu design e formato permite aproveitar a capacidade máxima de armazenamento da garrafeira.

Sistema de inscrição por clipes

O sistema de inscrição por clipe permite uma disposição clara, rápida e ordenada da sua reserva de vinhos. Os cartões de inscrição podem ser introduzidos nos clipes encaixáveis no perfil na posição desejada. Desta forma, basta uma simples vista de olhos para identificar os vinhos armazenados. Um siste ma informativo que é de grande ajuda para armazenar e acondicionar correctamente.

Iluminação LED

A iluminação LED é integrada ao nível do teto do compartimento, proporcionando uma iluminação interior uniforme. Uma vez que a geração de calor da iluminação LED é mínima, o vinho pode ser armazenado por períodos de tempo mais longos.

As características mostradas dependem do modelo; a descrição aplica-se ao modelo.

178

EWTgb 3583
Vinidor

Porta de vidro embutida / Equipamento de encastre para integração

Classe de eficiência energética:	G
Consumo de energia ano / 24 h:	**165 / 0,452 kWh**
Máx. Garrafas Bordalesas, 0,75 l:	**83** [1]
Capacidade útil total [2]:	**276 l**
Nível de ruído / Classe de emissão de ruído:	**32 dB(A) / B, SuperSilent**
Classe climática:	**SN (entre +10 °C to +32 °C)**
Porta:	**Porta vidro com isolamento térmico preta, sem puxadores ou moldura**
Dimensões de abertura em cm (A / L / P)	**177,2-178 / 56-57 / min. 55**

2 Zones | Humidity Select | Fresh Air | UV Protect | Vibrate Safe | Steel Interior | LED | Soft System | Telescopic Rails | Tip Open | Super Silent | Presentation Board

Controlo
- Ecrã LCD, electrónica Touch
- Ecrã digital de temperatura para 2 zonas de vinho
- Sinal de aviso em caso de anomalia: visual e acústico
- Alarme de porta: acústico
- Protecção de crianças

Compartimento para vinhos
- 2 zonas de temperaturas, as quais podem ser reguladas entre +5 °C to +20 °C
- 2 circuitos de arrefecimento reguláveis
- Arrefecimento por convecção, ar novo fornecido através de filtro de carvão activado
- Regulação de humidade através do ventilador
- Iluminação LED permanentemente ligada, regulada por Dimmer
- Acessórios em madeira de faia
- 10 prateleiras, as quais 8 sobre calhas telecópicas, a qual 1 é uma prateleira expositora

Vantagens das funcionalidades
- TipOpen
- Pés ajustáveis à frente
- Porta de abertura reversível
- Borracha substituível
- Dobradiça da porta oculta com abertura limitada

178

EWTdf 3553
Vinidor

Porta fixa / Equipamento de encastre com painel decorativo

Classe de eficiência energética:	G
Consumo de energia ano / 24 h:	**162 / 0,443 kWh**
Máx. Garrafas Bordalesas, 0,75 l:	**80** [1]
Capacidade útil total [2]:	**259 l**
Nível de ruído / Classe de emissão de ruído:	**32 dB(A) / B, SuperSilent**
Classe climática:	**SN-ST (entre +10 °C to +38 °C)**
Porta:	**Porta vidro com isolamento térmico preparada para armário de encastre ou frente de aço inoxidável**
Dimensões de abertura em cm (A / L / P)	**177,2-178 / 56-57 / min. 55**

2 Zones | Humidity Select | Fresh Air | UV Protect | Vibrate Safe | Steel Interior | LED | Soft System | Telescopic Rails | Super Silent | Presentation Board

Controlo
- Ecrã LCD, electrónica Touch
- Ecrã digital de temperatura para 2 zonas de vinho
- Sinal de aviso em caso de anomalia: visual e acústico
- Alarme de porta: acústico
- Protecção de crianças

Compartimento para vinhos
- 2 zonas de temperaturas, as quais podem ser reguladas entre +5 °C to +20 °C
- 2 circuitos de arrefecimento reguláveis
- Arrefecimento por convecção, ar novo fornecido através de filtro de carvão activado
- Regulação de humidade através do ventilador
- Iluminação LED permanentemente ligada, regulada por Dimmer
- Acessórios em madeira de faia
- 10 prateleiras, as quais 8 sobre calhas telecópicas, a qual 1 é uma prateleira expositora

Vantagens das funcionalidades
- Pés ajustáveis à frente
- Porta de abertura reversível
- Borracha substituível
- Dobradiça da porta oculta com abertura limitada

1 Estes modelos são apenas armazenamento de vinhos. Número máximo de garrafas tipo Bordeus (0,75 l) segundo norma NF H35-134 (Alt: 300,5 mm, diâmetro 76,1 mm).
Pode encontrar toda a gama de classes de eficiência na página 11. De acordo com (UE) 2017/1369 6a.

122

EWTgb 2383
Vinidor

Porta de vidro embutida / Equipamento de encastre para integração

Classe de eficiência energética:	G
Consumo de energia ano / 24 h:	**153 / 0,419 kWh**
Máx. Garrafas Bordalesas, 0,75 l:	**51** [1]
Capacidade útil total [2]:	**171 l**
Nível de ruído / Classe de emissão de ruído:	**31 dB(A) / B, SuperSilent**
Classe climática:	**SN (entre +10 °C to +32 °C)**
Porta:	**Porta vidro com isolamento térmico preta, sem puxadores ou moldura**
Dimensões de abertura em cm (A / L / P)	**122-123,6 / 56-57 / min. 55**

2 Zones | Humidity Select | Fresh Air | UV Protect | Vibrate Safe | Steel Interior | LED | Soft System | Telescopic Rails | Tip Open | Super Silent | Presentation Board

Controlo
- Ecrã LCD, electrónica Touch
- Ecrã digital de temperatura para 2 zonas de vinho
- Sinal de aviso em caso de anomalia: visual e acústico
- Alarme de porta: acústico
- Protecção de crianças

Compartimento para vinhos
- 2 zonas de temperaturas, as quais podem ser reguladas entre +5 °C to +20 °C
- 2 circuitos de arrefecimento reguláveis
- Arrefecimento por convecção, ar novo fornecido através de filtro de carvão activado
- Regulação de humidade através do ventilador
- Iluminação LED permanentemente ligada, regulada por Dimmer
- Acessórios em madeira de faia
- 6 prateleiras, as quais 4 sobre calhas telecópicas, a qual 1 é uma prateleira expositora

Vantagens das funcionalidades
- TipOpen
- Pés ajustáveis à frente
- Porta de abertura reversível
- Borracha substituível
- Dobradiça da porta oculta com abertura limitada

122

EWTdf 2353
Vinidor

Porta fixa / Equipamento de encastre com painel decorativo

Classe de eficiência energética:	G
Consumo de energia ano / 24 h:	**151 / 0,413 kWh**
Máx. Garrafas Bordalesas, 0,75 l:	**48** [1]
Capacidade útil total [2]:	**159 l**
Nível de ruído / Classe de emissão de ruído:	**32 dB(A) / B, SuperSilent**
Classe climática:	**SN-ST (entre +10 °C to +38 °C)**
Porta:	**Porta vidro com isolamento térmico preparada para armário de encastre ou frente de aço inoxidável**
Dimensões de abertura em cm (A / L / P)	**122-123,6 / 56-57 / min. 55**

2 Zones | Humidity Select | Fresh Air | UV Protect | Vibrate Safe | Steel Interior | LED | Soft System | Telescopic Rails | Super Silent | Presentation Board

Controlo
- Ecrã LCD, electrónica Touch
- Ecrã digital de temperatura para 2 zonas de vinho
- Sinal de aviso em caso de anomalia: visual e acústico
- Alarme de porta: acústico
- Protecção de crianças

Compartimento para vinhos
- 2 zonas de temperaturas, as quais podem ser reguladas entre +5 °C to +20 °C
- 2 circuitos de arrefecimento reguláveis
- Arrefecimento por convecção, ar novo fornecido através de filtro de carvão activado
- Regulação de humidade através do ventilador
- Iluminação LED permanentemente ligada, regulada por Dimmer
- Acessórios em madeira de faia
- 6 prateleiras, as quais 4 sobre calhas telecópicas, a qual 1 é uma prateleira expositora

Vantagens das funcionalidades
- Pés ajustáveis à frente
- Porta de abertura reversível
- Borracha substituível
- Dobradiça da porta oculta com abertura limitada

2 De acordo com o Regulamento UE 2019/2016, mostramos o volume total como um número inteiro (arredondado para baixo) e o volume dos compartimentos do freezer e de alimentos frescos com uma casa decimal.

88

EWTgb 1683
Vinidor

Porta de vidro embutida / Equipamento de encastre para integração

Classe de eficiência energética:	G
Consumo de energia ano / 24 h:	**143 / 0,391 kWh**
Máx. Garrafas Bordalesas, 0,75 l:	**33** [1]
Capacidade útil total [2]:	**105 l**
Nível de ruído / Classe de emissão de ruído:	**32 dB(A) / B, SuperSilent**
Classe climática:	**SN (entre +10 °C to +32 °C)**
Porta:	**Porta vidro com isolamento térmico preta, sem puxadores ou moldura**
Dimensões de abertura em cm (A / L / P)	**87,4-89 / 56-57 / min. 55**

2 Zones · Humidity Select · Fresh Air · UV Protect · Vibrate Safe · Steel Interior · LED · Soft System · Telescopic Rails · Tip Open · Super Silent · Presentation Board

Controlo
- Ecrã LCD, electrónica Touch
- Ecrã digital de temperatura para 2 zonas de vinho
- Sinal de aviso em caso de anomalia: visual e acústico
- Alarme de porta: acústico
- Protecção de crianças

Compartimento para vinhos
- 2 zonas de temperaturas, as quais podem ser reguladas entre +5 °C to +20 °C
- 2 circuitos de arrefecimento reguláveis
- Arrefecimento por convecção, ar novo fornecido através de filtro de carvão activado
- Regulação de humidade através do ventilador
- Iluminação LED permanentemente ligada, regulada por Dimmer
- Acessórios em madeira de faia
- 4 prateleiras, as quais 2 sobre calhas telecópicas, a qual 1 é uma prateleira expositora

Vantagens das funcionalidades
- TipOpen
- Pés ajustáveis à frente
- Porta de abertura reversível
- Dobradiça da porta oculta com abertura limitada

88

EWTdf 1653
Vinidor

Porta fixa / Equipamento de encastre com painel decorativo

Classe de eficiência energética:	G
Consumo de energia ano / 24 h:	**142 / 0,389 kWh**
Máx. Garrafas Bordalesas, 0,75 l:	**30** [1]
Capacidade útil total [2]:	**97 l**
Nível de ruído / Classe de emissão de ruído:	**32 dB(A) / B, SuperSilent**
Classe climática:	**SN-ST (entre +10 °C to +38 °C)**
Porta:	**Porta vidro com isolamento térmico preparada para armário de encastre ou frente de aço inoxidável**
Dimensões de abertura em cm (A / L / P)	**87,4-89 / 56-57 / min. 55**

2 Zones · Humidity Select · Fresh Air · UV Protect · Vibrate Safe · Steel Interior · LED · Soft System · Telescopic Rails · Super Silent · Presentation Board

Controlo
- Ecrã LCD, electrónica Touch
- Ecrã digital de temperatura para 2 zonas de vinho
- Sinal de aviso em caso de anomalia: visual e acústico
- Alarme de porta: acústico
- Protecção de crianças

Compartimento para vinhos
- 2 zonas de temperaturas, as quais podem ser reguladas entre +5 °C to +20 °C
- 2 circuitos de arrefecimento reguláveis
- Arrefecimento por convecção, ar novo fornecido através de filtro de carvão activado
- Regulação de humidade através do ventilador
- Iluminação LED permanentemente ligada, regulada por Dimmer
- Acessórios em madeira de faia
- 4 prateleiras, as quais 2 sobre calhas telecópicas, a qual 1 é uma prateleira expositora

Vantagens das funcionalidades
- Pés ajustáveis à frente
- Porta de abertura reversível
- Dobradiça da porta oculta com abertura limitada

1 Estes modelos são apenas armazenamento de vinhos. Número máximo de garrafas tipo Bordeus (0,75 l) segundo norma NF H35-134 (Alt: 300,5 mm, diâmetro 76,1 mm).
Pode encontrar toda a gama de classes de eficiência na página 11. De acordo com (UE) 2017/1369 6a.

45

WKEgb 582
GrandCru

Porta de vidro embutida / Equipamento de encastre para integração

Classe de eficiência energética:	G
Consumo de energia ano / 24 h:	**116 / 0,317 kWh**
Máx. Garrafas Bordalesas, 0,75 l:	**18** [1]
Capacidade útil total [2]:	**47 l**
Nível de ruído / Classe de emissão de ruído:	**32 dB(A) / B, SuperSilent**
Classe climática:	**SN-ST (entre +10 °C to +38 °C)**
Porta:	**Porta vidro com isolamento térmico preta, sem puxadores ou moldura**
Dimensões de abertura em cm (A / L / P)	**45-45,2 / 56-57 / min. 55**

1 Zone · Humidity Select · Fresh Air · UV Protect · Vibrate Safe · Light Column · Soft System · Telescopic Rails · Tip Open · Super Silent

Controlo
- Ecrã LCD, electrónica Touch
- Ecrã digital de temperatura
- Sinal de aviso em caso de anomalia: visual e acústico
- Alarme de porta: acústico
- Protecção de crianças

Compartimento para vinhos
- 1 zona de temperatura, a qual pode ser regulada entre +5 °C to +20 °C
- Arrefecimento por convecção, ar novo fornecido através de filtro de carvão activado
- Regulação de humidade através do ventilador
- Iluminação LED permanentemente ligada, regulada por Dimmer
- Acessórios em madeira de faia
- 3 prateleiras, as quais 2 sobre calhas telecópicas

Vantagens das funcionalidades
- Porta basculante com tecnologia TipOpen
- Dobradiça da porta oculta com abertura limitada

45

WKEes 553
GrandCru

Instalável / Equipamento de encastre para integração

Classe de eficiência energética:	G
Consumo de energia ano / 24 h:	**138 / 0,378 kWh**
Máx. Garrafas Bordalesas, 0,75 l:	**18** [1]
Capacidade útil total [2]:	**51 l**
Nível de ruído / Classe de emissão de ruído:	**32 dB(A) / B, SuperSilent**
Classe climática:	**SN (entre +10 °C to +32 °C)**
Porta:	**Porta em vidro com moldura inox**
Dimensões de abertura em cm (A / L / P)	**45 / 56 / min. 55**

1 Zone · Humidity Select · Fresh Air · UV Protect · Vibrate Safe · LED · Telescopic Rails · Super Silent

Controlo
- Ecrã LCD, electrónica Touch
- Ecrã digital de temperatura
- Sinal de aviso em caso de anomalia: visual e acústico
- Alarme de porta: acústico
- Protecção de crianças

Compartimento para vinhos
- 1 zona de temperatura, a qual pode ser regulada entre +5 °C to +20 °C
- Arrefecimento por convecção, ar novo fornecido através de filtro de carvão activado
- Regulação de humidade através do ventilador
- Iluminação LED permanentemente ligada, regulada por Dimmer
- Acessórios em madeira de faia
- 3 prateleiras, as quais 2 sobre calhas telecópicas

Vantagens das funcionalidades
- Puxador integrado
- Porta de abertura reversível
- Dobradiça da porta oculta com abertura limitada

2 De acordo com o Regulamento UE 2019/2016, mostramos o volume total como um número inteiro (arredondado para baixo) e o volume dos compartimentos do freezer e de alimentos frescos com uma casa decimal.

A instalação debaixo de bancada é simples

New

Altura debaixo de bancada

Estreia: nova altura debaixo de bancada de 86 – 92 cm

Design do rodapé

Novo design minimalista do rodapé com uma grelha de ventilação mais pequena

Rodapés

Rodapés de aço inoxidável ajustáveis em altura

Pés de regulação

Quatro pés de regulação na frente para um alinhamento fácil e ideal

Side-by-Side

Pode ser combinada com um congelador debaixo de bancada como uma instalação Side-by-Side sem uma parede de móvel

Modelo decorativo

- Para necessidades de substituição com a frente decorativa existente
- Para um novo planeamento com frentes de cozinha
- Com frentes em aço inoxidável como acessórios (para as duas alturas, sem logótipo/sem puxador, com orifícios pré-perfurados para o puxador)

Maior volume de refrigeração

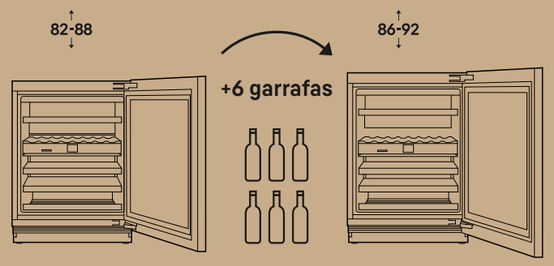

Garrafeiras debaixo de bancada

2 Zones

Tip Open

Light Tower

Presentation Light

Flex Fit

Soft System

UWpri 3662 Vinidor Selection

	Vinidor	Vinidor Selection
Qualidade	Manutenção constante da temperatura	Manutenção constante da temperatura
	Gama de temperaturas ajustável numa ou duas zonas: +5 °C a +20 °C	Gama de temperaturas ajustável numa ou duas zonas: +5 °C a +20 °C
	Indicação permanente da temperatura atual por zona	Indicação permanente da temperatura atual por zona
	Vidro de segurança triplo com proteção UV (UVProtect Plus)	Vidro de segurança triplo com proteção UV (UVProtect Plus)
	Armazenamento à prova de vibrações (VibrateSafe)	Armazenamento à prova de vibrações (VibrateSafe)
	Vedante da porta substituível	Vedante da porta substituível
	Quatro pés reguláveis em altura	Quatro pés reguláveis em altura
Clima confortável		**Humidade do ar ajustável graças à função HumiditySelect**
	Filtro FreshAir no separador de zonas ou no painel com lembrete para substituição	Filtro FreshAir em cada separador de zonas ou no painel com lembrete para substituição
	Ajuste da temperatura em intervalos de 1 °C	Ajuste da temperatura em intervalos de 1 °C
Conforto e flexibilidade	Separador de zonas com prateleira para garrafas de plástico	Separador de zonas com prateleira para garrafas de plástico
	Amortecedor de fecho SoftSystem	Amortecedor de fecho SoftSystem
	Prateleiras metálicas com frente em madeira e fecho automático SoftTelescopic	**Placas de madeira FlexFit** com fecho automático SoftTelescopic
	Prateleira inferior extraível para armazenamento transversal	Prateleira inferior extraível para armazenamento transversal **com fecho automático SoftTelescopic**
	Quatro suportes para garrafas para modelos de uma zona	Quatro suportes para garrafas para modelos de uma zona
	Ecrã: nove idiomas à escolha (DE/EN/FR/ES/IT/NL/CS/PL/PT)	Ecrã: 12 idiomas à escolha (DE/EN/FR/ES/IT/NL/CS/PL/PT/**BG/RU/ZH-CN**)
Design e estilo de vida	iluminação LED de teto	**LightTower***
	Painel traseiro: metal cinzento grafite	Painel traseiro: metal cinzento grafite
	Ecrã Touch	**Ecrã Touch & Swipe**
	Luz de apresentação	Luz de apresentação
	Porta GlassBlack com pega embutida horizontal	decorativa ou porta GlassBlack, TipOpen*
	Baixo nível de ruído de 34 dB(A)	Baixo nível de ruído de 34 dB(A)*
	InteriorFit	InteriorFit
Segurança	TempProtect Plus	TempProtect Plus
	Alarme de porta, temperatura e falha de energia	Alarme de porta, temperatura e falha de energia
	Alarme acústico e ótico no ecrã, por meio de iluminação e notificação Push graças à SmartDevice**	Alarme acústico e ótico no ecrã, por meio de iluminação e notificação Push graças à SmartDevice**
	DisplayLock	DisplayLock
	fechadura mecânica da porta*	fechadura mecânica da porta*
Conectividade*	de instalação posterior	**integrada (modelos "i")**
	Luz de apresentação**	Luz de apresentação**
	Ajuste da temperatura em incrementos de 1 °C**	Ajuste da temperatura em incrementos de 1 °C**
	Indicação e controlo de funções relevantes do equipamento**	Indicação e controlo de funções relevantes do equipamento**

O equipamento diferenciador é **destacado** na série superior seguinte.

* conforme o modelo

** através da aplicação SmartDevice

Vinidor

Porta de vidro Preto/puxador embutido

82-88

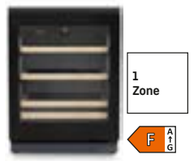

UWgb 3631

max. 44 [1]

82-88

UWgb 3632

max. 32

Vinidor Selection

Porta de vidro Preto

86-92

UWgbi 3782

max. 38

Porta de vidro/decorativa

82-88

UWpri 3662

max. 32

82-88

UWpri 3661

max. 44 [1]

86-92

UWpri 3762

max. 38

86-92

UWpri 3782

max. 38

[1] com inserção dos quatro suportes para garrafas

Qualidade em todos os detalhes

Prateleira extraível para armazenamento transversal

Para maximizar a utilização do espaço, a prateleira inferior extraível – mesmo com um mecanismo de fecho automático SoftTelescopic em modelos Vinidor Selection – oferece a possibilidade de armazenar até quatro garrafas de forma transversal.

Três é melhor que uma

Graças à UVProtect Plus, todos os modelos de portas de vidro oferecem uma proteção única e sem precedentes contra a radiação UV: três camadas de proteção constituídas por um vidro escurecido e uma camada dupla de metal depositado a vapor (Low-E).

Adequadas para garrafas de (praticamente) qualquer tamanho

Prateleiras à medida de forma simples: as ripas amovíveis das prateleiras de madeira FlexFit permitem um ajuste perfeito para quase todos os formatos de garrafas. Graças ao posicionamento individual das ripas na estrutura, todas as garrafas são armazenadas de forma segura e com amortecimento de vibrações.

SmartDevice

Através de um smartphone, é possível alterar as definições, verificar a temperatura e obter as informações de estado relevantes. Os modelos Vinidor Selection já estão equipados com a SmartDeviceBox.

LightTower

Agora também nas nossas novas garrafeiras sob a bancada: as faixas de luz LED em ambos os lados criam uma atmosfera de iluminação única e a melhor perspetiva sobre os vinhos. Outro destaque é a iluminação de apresentação regulável, que cria habilmente o cenário ideal para os vinhos.

TipOpen

Design aliado ao conforto: a porta abre-se alguns centímetros se tocar nela. A escolha ideal para planear cozinhas sem pegas. Em combinação com os modelos GlassBlack e – agora pela primeira vez – também um modelo decorável. Se após três segundos a porta não tiver sido mais aberta, o SoftSystem volta a fechá-la.

Opções de decoração

Os equipamentos decoráveis podem ser equipados com uma frente de cozinha adaptada ao design da cozinha ou – como acessório Liebherr – com uma frente em aço inoxidável e opções de puxadores separados. E também sem puxador com a função TipOpen.

Filtro de carvão ativado FreshAir

O filtro de carvão ativado retém todos os tipos de odores, mantendo o bouquet do vinho inalterado. O equipamento avisa que é necessário mudar o filtro a cada seis meses, o que pode fazer facilmente de forma autónoma.

Puxador embutido

O puxador embutido dos modelos Vinidor é elegante e confortável de segurar. A solução simples para cozinhas sem puxadores.

Ecrã Touch

O ecrã Touch LC de alta qualidade nos modelos Vinidor facilita a seleção de todas as funções. Os pontos de menu estão claramente organizados. E basta um toque suave do dedo para fazer uma seleção.

Ecrã Touch & Swipe

A utilização dos nossos modelos Vinidor Selection é agora particularmente simples e intuitiva. Todas as funções podem ser selecionadas ao tocar e deslizar com o dedo.

As características mostradas dependem do modelo; a descrição aplica-se ao modelo.

86-92

UWpri 3782
Vinidor Selection

Porta fixa / Equipamento sob-bancada para integração

Classe de eficiência energética:	F
Consumo de energia ano / 24 h:	**106 / 0,290 kWh**
Máx. Garrafas Bordalesas, 0,75 l:	**38** [1]
Capacidade útil total [2]:	**101 l**
Nível de ruído / Classe de emissão de ruído:	**33 dB(A) / B, SuperSilent**
Classe climática:	**SN-ST (entre +10 °C to +38 °C)**
Porta:	**Porta de vidro isolante**
Dimensões de abertura em cm (A / L / P)	**86-92 / 60 / min. 58**

2 Zones, Temp Protect Plus, Humidity Select, Fresh Air, UV Protect Plus, Vibrate Safe, Steel Interior, Light Tower, Soft System, Telescopic Rails, Tip Open, Super Silent, Touch & Swipe Display, Smart Device

Controlo
- TFT 2,4" - ecrã a cores - Tecnologia Touch & Swipe
- Ecrã digital de temperatura para 2 zonas de vinho
- SmartDeviceBox incluída
- Sinal de aviso em caso de anomalia: visual e acústico
- Alarme de porta: visual e acústico
- Protecção de crianças

Compartimento para vinhos
- 2 zonas de temperaturas, as quais podem ser reguladas entre +5 °C to +20 °C
- 2 circuitos de arrefecimento reguláveis
- Arrefecimento por convecção, ar novo fornecido através de filtro de carvão activado
- Humidade ajustável em 2 níveis
- Iluminação por colunas de LEDs em ambos os lados permanentemente ligada, regulada por Dimmer
- Prateleiras em madeira com frente em alumínio
- 5 prateleiras, as quais 4 sobre calhas telecópicas

Vantagens das funcionalidades
- TipOpen
- Puxadores de transporte, atrás
- Pés frontais e traseiros ajustáveis em altura
- Porta de abertura reversível
- Borracha substituível

86-92

UWpri 3762
Vinidor Selection

Porta fixa / Equipamento sob-bancada para integração

Classe de eficiência energética:	F
Consumo de energia ano / 24 h:	**105 / 0,287 kWh**
Máx. Garrafas Bordalesas, 0,75 l:	**38** [1]
Capacidade útil total [2]:	**101 l**
Nível de ruído / Classe de emissão de ruído:	**34 dB(A) / B, SuperSilent**
Classe climática:	**SN-ST (entre +10 °C to +38 °C)**
Porta:	**Porta de vidro isolante**
Dimensões de abertura em cm (A / L / P)	**86-92 / 60 / min. 58**

2 Zones, Temp Protect Plus, Humidity Select, Fresh Air, UV Protect Plus, Vibrate Safe, LED, Soft System, Telescopic Rails, Super Silent, Touch & Swipe Display, Door Lock, Smart Device

Controlo
- TFT 2,4" - ecrã a cores - Tecnologia Touch & Swipe
- Ecrã digital de temperatura para 2 zonas de vinho
- SmartDeviceBox incluída
- Sinal de aviso em caso de anomalia: visual e acústico
- Alarme de porta: visual e acústico
- Protecção de crianças

Compartimento para vinhos
- 2 zonas de temperaturas, as quais podem ser reguladas entre +5 °C to +20 °C
- 2 circuitos de arrefecimento reguláveis
- Arrefecimento por convecção, ar novo fornecido através de filtro de carvão activado
- Humidade ajustável em 2 níveis
- Iluminação LED para cada zona permanentemente ligada, regulada por Dimmer
- Prateleiras em madeira com frente em alumínio
- 5 prateleiras, as quais 4 sobre calhas telecópicas

Vantagens das funcionalidades
- Puxadores de transporte, atrás
- Pés frontais e traseiros ajustáveis em altura
- Porta de abertura reversível
- Borracha substituível

1 Estes modelos são apenas armazenamento de vinhos. Número máximo de garrafas tipo Bordeus (0,75 l) segundo norma NF H35-134 (Alt: 300,5 mm, diâmetro 76,1 mm).
Pode encontrar toda a gama de classes de eficiência na página 11. De acordo com (UE) 2017/1369 6a.

86-92

UWpri 3761
Vinidor Selection

Porta fixa / Equipamento sob-bancada para integração

Classe de eficiência energética:	F
Consumo de energia ano / 24 h:	**106 / 0,290 kWh**
Máx. Garrafas Bordalesas, 0,75 l:	**44** [1]
Capacidade útil total [2]:	**114 l**
Nível de ruído / Classe de emissão de ruído:	**34 dB(A) / B, SuperSilent**
Classe climática:	**SN-ST (entre +10 °C to +38 °C)**
Porta:	**Porta de vidro isolante**
Dimensões de abertura em cm (A / L / P)	**86-92 / 60 / min. 58**

1 Zone, Temp Protect Plus, Humidity Select, UV Protect Plus, Vibrate Safe, LED, Soft System, Telescopic Rails, Super Silent, Touch & Swipe Display, Door Lock, Smart Device

Controlo
- TFT 2,4" - ecrã a cores - Tecnologia Touch & Swipe
- Ecrã digital de temperatura
- SmartDeviceBox incluída
- Sinal de aviso em caso de anomalia: visual e acústico
- Alarme de porta: visual e acústico
- Protecção de crianças

Compartimento para vinhos
- 1 zona de temperatura, a qual pode ser regulada entre +5 °C to +20 °C
- Arrefecimento por convecção, ar novo fornecido através de filtro de carvão activado
- Humidade ajustável em 2 níveis
- Iluminação LED para cada zona permanentemente ligada, regulada por Dimmer
- Prateleiras em madeira com frente em alumínio
- 5 prateleiras, as quais 5 sobre calhas telecópicas

Vantagens das funcionalidades
- Puxadores de transporte, atrás
- Pés frontais e traseiros ajustáveis em altura
- Porta de abertura reversível
- Borracha substituível

86-92

UWgbi 3782
Vinidor Selection

Porta fixa / Equipamento sob-bancada

Classe de eficiência energética:	E
Consumo de energia ano / 24 h:	**83 / 0,227 kWh**
Máx. Garrafas Bordalesas, 0,75 l:	**38** [1]
Capacidade útil total [2]:	**104 l**
Nível de ruído / Classe de emissão de ruído:	**32 dB(A) / B, SuperSilent**
Classe climática:	**SN-ST (entre +10 °C to +38 °C)**
Porta:	**Porta de vidro duplo (moldura em vidro preto)**
Dimensões de abertura em cm (A / L / P)	**86-92 / 60 / min. 58**

2 Zones, Temp Protect Plus, Humidity Select, Fresh Air, UV Protect Plus, Vibrate Safe, Steel Interior, Light Tower, Soft System, Telescopic Rails, Tip Open, Super Silent, Touch & Swipe Display, Smart Device

Controlo
- TFT 2,4" - ecrã a cores - Tecnologia Touch & Swipe
- Ecrã digital de temperatura para 2 zonas de vinho
- SmartDeviceBox incluída
- Sinal de aviso em caso de anomalia: visual e acústico
- Alarme de porta: visual e acústico
- Protecção de crianças

Compartimento para vinhos
- 2 zonas de temperaturas, as quais podem ser reguladas entre +5 °C to +20 °C
- 2 circuitos de arrefecimento reguláveis
- Arrefecimento por convecção, ar novo fornecido através de filtro de carvão activado
- Humidade ajustável em 2 níveis
- Iluminação por colunas de LEDs em ambos os lados permanentemente ligada, regulada por Dimmer
- Prateleiras em madeira com frente em alumínio
- 5 prateleiras, as quais 4 sobre calhas telecópicas

Vantagens das funcionalidades
- TipOpen
- Puxadores de transporte, atrás
- Pés frontais e traseiros ajustáveis em altura
- Porta de abertura reversível
- Borracha substituível

2 De acordo com o Regulamento UE 2019/2016, mostramos o volume total como um número inteiro (arredondado para baixo) e o volume dos compartimentos do freezer e de alimentos frescos com uma casa decimal.

82-88

UWpri 3662
Vinidor Selection

Porta fixa / Equipamento sob-bancada para integração

Classe de eficiência energética:	F
Consumo de energia ano / 24 h:	**104 / 0,284 kWh**
Máx. Garrafas Bordalesas, 0,75 l:	**32** [1]
Capacidade útil total [2]:	**92 l**
Nível de ruído:	**34 dB(A)**
Classe de emissão de ruído:	**B, SuperSilent**
Classe climática:	**SN-ST (entre +10 °C to +38 °C)**
Porta:	**Porta de vidro isolante**
Dimensões de abertura em cm (A / L / P)	**82-88 / 60 / min. 58**

2 Zones, Temp Protect Plus, Humidity Select, Fresh Air, UV Protect Plus, Vibrate Safe, LED, Soft System, Telescopic Rails, Super Silent, Touch & Swipe Display, Door Lock, Smart Device

Controlo
- TFT 2,4" - ecrã a cores - Tecnologia Touch & Swipe
- Ecrã digital de temperatura para 2 zonas de vinho
- SmartDeviceBox incluída
- Sinal de aviso em caso de anomalia: visual e acústico
- Alarme de porta: visual e acústico
- Protecção de crianças

Compartimento para vinhos
- 2 zonas de temperaturas, as quais podem ser reguladas entre +5 °C to +20 °C
- 2 circuitos de arrefecimento reguláveis
- Arrefecimento por convecção, ar novo fornecido através de filtro de carvão activado
- Humidade ajustável em 2 níveis
- Iluminação LED para cada zona permanentemente ligada, regulada por Dimmer
- Prateleiras em madeira com frente em alumínio
- 4 prateleiras, as quais 4 sobre calhas telecópicas

Vantagens das funcionalidades
- Puxadores de transporte, atrás
- Pés frontais e traseiros ajustáveis em altura
- Porta de abertura reversível
- Borracha substituível

82-88

UWpri 3661
Vinidor Selection

Porta fixa / Equipamento sob-bancada para integração

Classe de eficiência energética:	F
Consumo de energia ano / 24 h:	**106 / 0,290 kWh**
Máx. Garrafas Bordalesas, 0,75 l:	**44** [1]
Capacidade útil total [2]:	**107 l**
Nível de ruído:	**34 dB(A)**
Classe de emissão de ruído:	**B, SuperSilent**
Classe climática:	**SN-ST (entre +10 °C to +38 °C)**
Porta:	**Porta de vidro isolante**
Dimensões de abertura em cm (A / L / P)	**82-88 / 60 / min. 58**

1 Zone, Temp Protect Plus, Humidity Select, UV Protect Plus, Vibrate Safe, LED, Soft System, Telescopic Rails, Super Silent, Touch & Swipe Display, Door Lock, Smart Device

Controlo
- TFT 2,4" - ecrã a cores - Tecnologia Touch & Swipe
- Ecrã digital de temperatura
- SmartDeviceBox incluída
- Sinal de aviso em caso de anomalia: visual e acústico
- Alarme de porta: visual e acústico
- Protecção de crianças

Compartimento para vinhos
- 1 zona de temperatura, a qual pode ser regulada entre +5 °C to +20 °C
- Arrefecimento por convecção, ar novo fornecido através de filtro de carvão activado
- Humidade ajustável em 2 níveis
- Iluminação LED para cada zona permanentemente ligada, regulada por Dimmer
- Prateleiras em madeira com frente em alumínio
- 4 prateleiras, as quais 4 sobre calhas telecópicas

Vantagens das funcionalidades
- Puxadores de transporte, atrás
- Pés frontais e traseiros ajustáveis em altura
- Porta de abertura reversível
- Borracha substituível

1 Estes modelos são apenas armazenamento de vinhos. Número máximo de garrafas tipo Bordeus (0,75 l) segundo norma NF H35-134 (Alt: 300,5 mm, diâmetro 76,1 mm).
Pode encontrar toda a gama de classes de eficiência na página 11. De acordo com (UE) 2017/1369 6a.

82-88

UWgbi 3682
Vinidor Selection

Porta fixa / Equipamento sob-bancada

Classe de eficiência energética:	E
Consumo de energia ano / 24 h:	**83 / 0,227 kWh**
Máx. Garrafas Bordalesas, 0,75 l:	**32** [1]
Capacidade útil total [2]:	**95 l**
Nível de ruído:	**32 dB(A)**
Classe de emissão de ruído:	**B, SuperSilent**
Classe climática:	**SN-ST (entre +10 °C to +38 °C)**
Porta:	**Porta de vidro duplo (moldura em vidro preto)**
Dimensões de abertura em cm (A / L / P)	**82-88 / 60 / min. 58**

2 Zones, Temp Protect Plus, Humidity Select, Fresh Air, UV Protect Plus, Vibrate Safe, Steel Interior, Light Tower, Soft System, Telescopic Rails, Tip Open, Super Silent, Touch & Swipe Display, Smart Device

Controlo
- TFT 2,4" - ecrã a cores - Tecnologia Touch & Swipe
- Ecrã digital de temperatura para 2 zonas de vinho
- SmartDeviceBox incluída
- Sinal de aviso em caso de anomalia: visual e acústico
- Alarme de porta: visual e acústico
- Protecção de crianças

Compartimento para vinhos
- 2 zonas de temperaturas, as quais podem ser reguladas entre +5 °C to +20 °C
- 2 circuitos de arrefecimento reguláveis
- Arrefecimento por convecção, ar novo fornecido através de filtro de carvão activado
- Humidade ajustável em 2 níveis
- Iluminação por colunas de LEDs em ambos os lados permanentemente ligada, regulada por Dimmer
- Prateleiras em madeira com frente em alumínio
- 5 prateleiras, as quais 4 sobre calhas telecópicas

Vantagens das funcionalidades
- TipOpen
- Puxadores de transporte, atrás
- Pés frontais e traseiros ajustáveis em altura
- Porta de abertura reversível
- Borracha substituível

82-88

UWgb 3632
Vinidor

Porta fixa / Equipamento sob-bancada

Classe de eficiência energética:	F
Consumo de energia ano / 24 h:	**105 / 0,287 kWh**
Máx. Garrafas Bordalesas, 0,75 l:	**32** [1]
Capacidade útil total [2]:	**98 l**
Nível de ruído:	**36 dB(A)**
Classe de emissão de ruído:	**C**
Classe climática:	**SN-ST (entre +10 °C to +38 °C)**
Porta:	**Porta em vidro, moldura preta**
Dimensões de abertura em cm (A / L / P)	**82-88 / 60 / min. 58**

2 Zones, Temp Protect Plus, Humidity Select, Fresh Air, UV Protect Plus, Vibrate Safe, LED, Telescopic Rails, Touch Display, Easy Fill, Smart Device Ready

Controlo
- Visor LC monocromático, electrónica Touch
- Ecrã digital de temperatura para 2 zonas de vinho
- SmartDeviceBox: acessório opcional
- Sinal de aviso em caso de anomalia: visual e acústico
- Alarme de porta: visual e acústico
- Protecção de crianças

Compartimento para vinhos
- 2 zonas de temperaturas, as quais podem ser reguladas entre +5 °C to +20 °C
- 2 circuitos de arrefecimento reguláveis
- Arrefecimento por convecção, ar novo fornecido através de filtro de carvão activado
- Humidade ajustável em 2 níveis
- Iluminação LED para cada zona permanentemente ligada, regulada por Dimmer
- Bordo em metal com parte dianteira em madeira
- 5 prateleiras, as quais 3 sobre calhas telecópicas

Vantagens das funcionalidades
- Puxador integrado
- Puxadores de transporte, atrás
- Pés frontais e traseiros ajustáveis em altura
- Porta de abertura reversível
- Borracha substituível

82-88

UWgb 3631
Vinidor

Porta fixa / Equipamento sob-bancada

Classe de eficiência energética:	F
Consumo de energia ano / 24 h:	**106 / 0,290 kWh**
Máx. Garrafas Bordalesas, 0,75 l:	**44** [1]
Capacidade útil total [2]:	**110 l**
Nível de ruído:	**36 dB(A)**
Classe de emissão de ruído:	**C**
Classe climática:	**SN-ST (entre +10 °C to +38 °C)**
Porta:	**Porta em vidro, moldura preta**
Dimensões de abertura em cm (A / L / P)	**82-88 / 60 / min. 58**

1 Zone, Temp Protect Plus, Humidity Select, UV Protect Plus, Vibrate Safe, LED, Telescopic Rails, Touch Display, Easy Fill, Smart Device Ready

Controlo
- Visor LC monocromático, electrónica Touch
- Ecrã digital de temperatura
- SmartDeviceBox: acessório opcional
- Sinal de aviso em caso de anomalia: visual e acústico
- Alarme de porta: visual e acústico
- Protecção de crianças

Compartimento para vinhos
- 1 zona de temperatura, a qual pode ser regulada entre +5 °C to +20 °C
- Arrefecimento por convecção, ar novo fornecido através de filtro de carvão activado
- Humidade ajustável em 2 níveis
- Iluminação LED para cada zona permanentemente ligada, regulada por Dimmer
- Bordo em metal com parte dianteira em madeira
- 4 prateleiras, as quais 3 sobre calhas telecópicas

Vantagens das funcionalidades
- Puxador integrado
- Puxadores de transporte, atrás
- Pés frontais e traseiros ajustáveis em altura
- Porta de abertura reversível
- Borracha substituível

2 De acordo com o Regulamento UE 2019/2016, mostramos o volume total como um número inteiro (arredondado para baixo) e o volume dos compartimentos do freezer e de alimentos frescos com uma casa decimal.

Garrafeiras livre instalação

WPgbi 5283 Vinidor Selection

	Vinidor	Vinidor Selection
Qualidade	Manutenção constante da temperatura	Manutenção constante da temperatura
	Gama de temperaturas ajustável em 2 zonas: +5 °C a +20 °C	Gama de temperaturas ajustável em 2 ou 3 zonas: +5 °C a +20 °C
	Indicação permanente da temperatura atual por zona	Indicação permanente da temperatura atual
	Vidro de segurança triplo com proteção UV (UVProtect Plus)	Vidro de segurança triplo com proteção UV (UVProtect Plus)
	Armazenamento à prova de vibrações (VibrateSafe)	Armazenamento à prova de vibrações (VibrateSafe)
	Vedação da porta substituível	Vedação da porta substituível
	2 pés reguláveis em altura	2 pés reguláveis em altura
Climatização confortável	Humidade do ar ajustável graças à função HumiditySelect	**Humidade do ar regulável graças à função HumidityControl na StorageZone**
		Indicação atual da humidade do ar na StorageZone
		Depósito de água
	Filtro FreshAir no separador de zonas com lembrete para substituição	Filtro FreshAir em cada separador de zonas com lembrete para substituição
	Ajuste da temperatura em intervalos de 1 °C	Ajuste da temperatura em intervalos de 1 °C
Conforto e flexibilidade	Separador de zonas com prateleira para garrafas de plástico, extensível com molduras de madeira FlexFit (acessório)	**Separador de zonas com molduras de madeira FlexFit**
	Tabuleiro de apresentação	Expositor de garrafas, aço inoxidável
	Amortecedor de fecho SoftSystem	Amortecedor de fecho SoftSystem
	Placas de madeira, ajustáveis em altura (outras placas disponíveis como acessórios)	**Placas de madeira FlexFit com fecho automático SoftTelescopic**
	Ecrã: entre 9 a 12 idiomas à escolha * (DE/EN/FR/ES/IT/NL/CS/PL/PT/BG/RU/ZH-CN)	Ecrã: 12 idiomas à escolha (DE/EN/FR/ES/IT/NL/CS/PL/PT/BG/RU/ZH-CN)
		SommelierBoard *
Design e estilo de vida	Iluminação LED de teto por zona	**LightTower**
	Painel traseiro: SmartSteel	**Painel traseiro: BlackSteel**
	Ecrã Touch (modelos SmartSteel)	
	Ecrã Touch & Swipe (modelos BlackSteel)	**Ecrã Touch & Swipe, na porta de vidro**
	Luz de apresentação (porta de vidro)	Luz de apresentação
	Puxador em barra de alumínio com mecanismo de abertura	**Puxador integrado vertical**
	Nível de ruído baixo	Nível de ruído baixo
	InteriorFit	InteriorFit
Segurança	TempProtect Plus	TempProtect Plus
	Alarme de porta, temperatura e falha de energia	Alarme de porta, temperatura e falha de energia
		Nota sobre a humidade do ar
	Alarme acústico e ótico no ecrã, por meio de iluminação e notificação Push graças à SmartDevice **	Alarme acústico e ótico no ecrã, por meio de iluminação e notificação Push graças à SmartDevice **
	DisplayLock	DisplayLock
		eDoorLock, fechadura da porta eletrónica
Connectivity*	SmartDevice (SmartDeviceBox incl.) *	SmartDevice (SmartDeviceBox incl.)
	Luz de apresentação **	Luz de apresentação **
	Ajuste da temperatura em incrementos de 1 °C **	Ajuste da temperatura em incrementos de 1 °C **
	Indicação e controlo de funções relevantes do equipamento **	Indicação e controlo de funções relevantes do equipamento **

* consoante o modelo

** através da aplicação SmartDevice

Garrafeiras livre instalação | Equipamento de série

	GrandCru	GrandCru Selection
Qualidade	Manutenção constante da temperatura	Manutenção constante da temperatura
	Gama de temperaturas ajustável em 1 zona: +5 °C a +20 °C	Gama de temperaturas ajustável em 1 zona: +5 °C a +20 °C
	Indicação permanente da temperatura atual	Indicação permanente da temperatura atual
	Vidro de segurança triplo com proteção UV (UVProtect Plus)	Vidro de segurança triplo com proteção UV (UVProtect Plus)
	Armazenamento à prova de vibrações (VibrateSafe)	Armazenamento à prova de vibrações (VibrateSafe)
	Armazenamento das garrafas, gargalo com gargalo, para uma maior capacidade	Armazenamento das garrafas, gargalo com gargalo, para uma maior capacidade
	Vedação da porta substituível	Vedação da porta substituível
	2 pés reguláveis em altura	2 pés reguláveis em altura
Climatização confortável	Humidade do ar ajustável graças à função HumiditySelect	Humidade do ar ajustável graças à função HumiditySelect
		Indicação da humidade atual
	Filtro FreshAir no separador de zonas com lembrete para substituição	Filtro FreshAir no separador de zonas com lembrete para substituição
	Ajuste da temperatura em intervalos de 1 °C	Ajuste da temperatura em intervalos de 1 °C
Conforto e flexibilidade	EasyFill	EasyFill
	Porta de fecho automático	Porta de fecho automático
	Placas de madeira, ajustáveis em altura	Placas de madeira, ajustáveis em altura
	Ecrã: entre 9 idiomas à escolha (DE/EN/FR/ES/IT/NL/CS/PL/PT)	Ecrã: entre 9 idiomas à escolha (DE/EN/FR/ES/IT/NL/CS/PL/PT)
Design e estilo de vida	Iluminação de teto LED	Iluminação de teto LED (porta sólida), LightColumn (porta de vidro)
	Painel traseiro: inox, cinzento grafite	Painel traseiro: SmartSteel
	Touch display	Touch display
	Luz de apresentação (porta de vidro)	Luz de apresentação (porta de vidro)
	Puxador: preto	Puxador: alumínio escovado
	Nível de ruído baixo	Nível de ruído baixo
Segurança	TempProtect Plus	TempProtect Plus
	Alarme de porta, temperatura e falha de energia	Alarme de porta, temperatura e falha de energia
	Alarme acústico e ótico no ecrã, por meio de iluminação e notificação Push graças à SmartDevice *	Alarme acústico e ótico no ecrã, por meio de iluminação e notificação Push graças à SmartDevice *
	DisplayLock	DisplayLock
	Fechadura mecânica, adaptável	Fechadura mecânica, integrada
Connectivity*	SmartDevice ready	SmartDevice (SmartDeviceBox incl.)
	Luz de apresentação *	Luz de apresentação *
	Ajuste da temperatura em incrementos de 1 °C *	Ajuste da temperatura em incrementos de 1 °C *
	Indicação e controlo de funções relevantes do equipamento *	Indicação e controlo de funções relevantes do equipamento *

* através da aplicação SmartDevice

As características mostradas dependem do modelo; a descrição aplica-se ao modelo.

Qualidade em todos os detalhes

TempProtect Plus

Dupla proteção. Com a função TempProtect Plus, os nossos armários de conservação e envelhecimento para vinhos medem constantemente a tem- peratura com dois sensores. Esta função dá-lhe a dupla garantia de que os seus vinhos estão protegidos de variações de temperatura. Isto porque será imediata-mente alertado se um dos sensores detetar uma alteração crítica da tem- peratura, permitindo agir rapidamente.

HumidityControl

Regule ativamente a humidade. A série GrandCru Selection inclui a função HumidityControl que permite regular a humidade em intervalos de 5% e defini-la para um nível ideal entre 50% e 80% HR*. Isto permite agir de forma rápida e exata quando necessário, além de manter o clima ideal para o envelhecimento dos seus vinhos.

UVProtect Plus

Tripla proteção. Para armazenamentos prolongados, os armários de conservação e envelhecimento para vinhos com portas de vidro oferecem proteção incomparável contra a radiação UV: três camadas protetoras compostas por vidro escurecido e uma camada dupla metalizada a vácuo. Conhecido como revestimento Low-E, fornece aos seus vinhos proteção altamente eficiente contra a radiação solar nociva.

Fechadura mecânica

Proteja os seus tesouros. Normalmente, as coleções de vinhos são investimentos valiosos, pelo que devem ser protegidas como tal. Uma fechadura mecânica garante que controla sempre quem tem acesso aos vinhos guardados no seu armário de conservação e envelhecimento para vinhos GrandCru Selection.
A fechadura fica embutida e condiz harmoniosamente com o design geral.

Armazenamento das garrafas, gargalo com gargalo, para o máximo de capacidade

Capacidade máxima. Os armários de conservação e envelhecimento para vinhos da Liebherr também facilitam a organização de coleções de vinhos em crescimento. Para tirar o máximo partido da sua capacidade, o interior foi concebido de forma a que as suas garrafas de vinho possam ser guardadas gargalo com gargalo nas prateleiras de madeira. Isto significa que existe imenso espaço, mesmo para coleções de vinhos sempre em crescimento. Sinta-se à vontade para continuar a colecionar.

Painel da parede traseira em aço inoxidável

Esteticamente apelativo, até no interior. O exterior dos nossos armários de conservação e envelhecimento para vinhos atrai as atenções, mas também vale a pena admirar o seu interior. A combinação da madeira das prateleiras com o aço inoxidável do elegante painel da parede posterior SmartSteel na série GrandCru Selection confere uma estética magnífica mesmo quando está vazio. Os benefícios técnicos foram tão ponderados quanto o design. Por exemplo, a superfície do painel da parede posterior garante uma circulação equilibrada do ar.

Porta com mecanismo SelfClosing e função EasyFill

A função EasyFill que facilita o abastecimento garante que a porta do seu armário de conservação e envelhecimento para vinhos permanece aberta quando é aberta num ângulo superior a 90° – para um abastecimento particularmente fácil. E graças ao mecanismo SelfClosing, a porta fecha de modo automático quando é aberta num ângulo inferior a 90° – sempre com a suavidade que os seus vinhos merecem.

VibrateSafe

Os seus vinhos precisam de silêncio e tranquilidade. É por esse motivo que os nossos armários de conservação e envelhecimento para vinhos oferecem um armazenamento delicado com compressores particularmente silenciosos especialmente desenvolvidos pela Liebherr e prateleiras estáveis em madeira de faia maciça. Isto permite que os seus vinhos envelheçam em silêncio e sem perturbações.

Luz de apresentação

Exiba os seus vinhos da melhor forma com a luz de apresentação do seu armário para vinhos. Nos equipamentos com portas de vidro, é possível manter a luz acesa mesmo com a porta fechada. Desta forma, a sua coleção de vinhos será sempre um elemento que atrai as atenções. A intensidade da iluminação pode ser regulada individualmente na aplicação SmartDevice e no ecrã.

Filtro de carvão ativado FreshAir

Para garantir que os seus vinhos envelhecem num ambiente ideal de qualidade de ar, todos os armários de conservação e envelhecimento para vinhos Liebherr possuem um filtro de carvão ativado que limita eficazmente todos os tipos de odores. Isto significa que os seus vinhos irão conservar os seus aromas puros. Para garantir que se mantêm assim, a cada seis meses o seu equipamento Liebherr relembra-o de trocar o filtro, o que poderá facilmente fazer sozinho.

Porta com alarme

Em alerta assim que é aberta. Se a porta do seu armário de conservação e envelhecimento para vinhos permanecer aberta durante mais de 60 segundos, o alarme da porta é ativado. O alarme da porta soa audivelmente e a iluminação do equipamento pisca. Isto permite reagir o mais rapidamente possível de modo a manter as condições de armazenamento ideais para os seus vinhos.

SmartDevice integrado

Controle os seus vinhos onde quer que esteja. O armário de conservação e envelhecimento para vinhos GrandCru Selection é compatível com ligação à Internet – para que possa tirar partido de todas as vantagens da aplicação SmartDevice. A aplicação permite aceder ao equipamento a partir de qualquer local e visualizar e alterar diversas definições remotamente, como a temperatura. Também envia informações de segurança sobre o equipamento e os seus vinhos para o seu smartphone.

* No caso de temperaturas em ambiente doméstico. No caso de um ambiente muito seco/frio, por ex., caves, recomendamos a utilização do depósito de água feito à medida da nossa gama de acessórios para auxiliar o sistema.

As características mostradas dependem do modelo; a descrição aplica-se ao modelo.

←70→

WPgbi 7483
Vinidor Selection

Classe de eficiência energética:	F [2]
Consumo de energia ano / 24 h:	**144 / 0,394 kWh** [2]
Máx. Garrafas Bordalesas, 0,75 l:	**149** [1]
Capacidade útil total [3]:	**561 l**
Nível de ruído / Classe de emissão de ruído:	**35 dB(A) / B, SuperSilent**
Classe climática:	**SN-ST (entre +10 °C to +38 °C)**
Porta / laterais:	**Porta de vidro duplo (moldura em vidro preto) / BlackSteel**
Dimensões exteriores em cm (A / L / P)	**201,3 / 69,7 / 76,4** [2]

3 Zones | Temp Protect Plus | Humidity Select | Fresh Air | UV Protect Plus | Flex Fit | Sommelier Board | Vibrate Safe | Steel Interior
Light Tower | Soft System | Telescopic Rails | Super Silent | Touch & Swipe Display | eDoor Lock | Smart Device

Controlo
- TFT 2,4" - ecrã a cores na porta - Tecnologia Touch & Swipe
- Ecrã digital de temperatura para 3 zonas de vinho
- SmartDeviceBox incluída
- Sinal de aviso em caso de anomalia: visual e acústico
- Alarme de porta: visual e acústico
- Protecção de crianças

Compartimento para vinhos
- 3 zonas de temperaturas, as quais podem ser reguladas entre +5 °C to +20 °C
- 3 circuitos de arrefecimento reguláveis
- Arrefecimento por convecção, ar novo fornecido através de filtro de carvão activado
- Humidade ajustável em 2 níveis
- Painel de luz em ambos os lados permanentemente ligada, regulada por Dimmer
- Acessórios em madeira de faia
- 11 prateleiras, as quais 8 sobre calhas telecópicas

Vantagens das funcionalidades
- Puxador vertical integrado
- Puxadores de transporte, à frente e atrás, rodas de transporte atrás
- Pés ajustáveis à frente
- Porta de abertura reversível
- Borracha substituível

←70→

WPgbi 7473
Vinidor Selection

Classe de eficiência energética:	F [2]
Consumo de energia ano / 24 h:	**144 / 0,394 kWh** [2]
Máx. Garrafas Bordalesas, 0,75 l:	**182** [1]
Capacidade útil total [3]:	**561 l**
Nível de ruído / Classe de emissão de ruído:	**35 dB(A) / B, SuperSilent**
Classe climática:	**SN-ST (entre +10 °C to +38 °C)**
Porta / laterais:	**Porta de vidro duplo (moldura em vidro preto) / BlackSteel**
Dimensões exteriores em cm (A / L / P)	**201,3 / 69,7 / 76,4** [2]

3 Zones | Temp Protect Plus | Humidity Select | Fresh Air | UV Protect Plus | Flex Fit | Vibrate Safe | Steel Interior | Light Tower
Soft System | Telescopic Rails | Super Silent | Touch & Swipe Display | eDoor Lock | Smart Device

Controlo
- TFT 2,4" - ecrã a cores na porta - Tecnologia Touch & Swipe
- Ecrã digital de temperatura para 3 zonas de vinho
- SmartDeviceBox incluída
- Sinal de aviso em caso de anomalia: visual e acústico
- Alarme de porta: visual e acústico
- Protecção de crianças

Compartimento para vinhos
- 3 zonas de temperaturas, as quais podem ser reguladas entre +5 °C to +20 °C
- 3 circuitos de arrefecimento reguláveis
- Arrefecimento por convecção, ar novo fornecido através de filtro de carvão activado
- Humidade ajustável em 2 níveis
- Painel de luz em ambos os lados permanentemente ligada, regulada por Dimmer
- Acessórios em madeira de faia
- 12 prateleiras, as quais 9 sobre calhas telecópicas

Vantagens das funcionalidades
- Puxador vertical integrado
- Puxadores de transporte, à frente e atrás, rodas de transporte atrás
- Pés ajustáveis à frente
- Porta de abertura reversível
- Borracha substituível

1 Estes modelos são apenas armazenamento de vinhos. Número máximo de garrafas tipo Bordeus (0,75 l) segundo norma NF H35-134 (Alt: 300,5 mm, diâmetro 76,1 mm).
2 Para atingir o consumo nominal indicado tem que ser aplicado o elemento separador da parede. Com a aplicação deste elemento a profundidade do equipamento é aumentada em 3,5 cm. Caso este elemento não seja aplicado o aparelho mantém a sua operacionalidade, no entanto o consumo será superior ao consumo nominal indicado.

UVProtect Plus

Tripla proteção. Para armazenamentos prolongados, os armários de conservação e envelhecimento para vinhos com portas de vidro oferecem proteção incomparável contra a radiação UV: três camadas protetoras compostas por vidro escurecido e uma camada dupla metalizada a vácuo. Conhecido como revestimento Low-E, fornece aos seus vinhos proteção altamente eficiente contra a radiação solar nociva.

SmartDevice integrado

Controle os seus vinhos onde quer que esteja. O armário de conservação e envelhecimento para vinhos GrandCru Selection é compatível com ligação à Internet – para que possa tirar partido de todas as vantagens da aplicação SmartDevice. A aplicação permite aceder ao equipamento a partir de qualquer local e visualizar e alterar diversas definições remotamente, como a temperatura. Também envia informações de segurança sobre o equipamento e os seus vinhos para o seu smartphone.

3 De acordo com o Regulamento UE 2019/2016, mostramos o volume total como um número inteiro (arredondado para baixo) e o volume dos compartimentos do freezer e de alimentos frescos com uma casa decimal.
Pode encontrar toda a gama de classes de eficiência na página 11. De acordo com (UE) 2017/1369 6a.

←70→

WPgbi 7472
Vinidor Selection

Classe de eficiência energética:	F [2]
Consumo de energia ano / 24 h:	**145 / 0,397 kWh** [2]
Máx. Garrafas Bordalesas, 0,75 l:	**204** [1]
Capacidade útil total [3]:	**575 l**
Nível de ruído / Classe de emissão de ruído:	**35 dB(A) / B, SuperSilent**
Classe climática:	**SN-ST (entre +10 °C to +38 °C)**
Porta / laterais:	**Porta de vidro duplo (moldura em vidro preto) / BlackSteel**
Dimensões exteriores em cm (A / L / P)	**201,3 / 69,7 / 76,4** [2]

2 Zones | Temp Protect Plus | Humidity Select | Fresh Air | UV Protect Plus | Flex Fit | Vibrate Safe | Steel Interior | Light Tower
Soft System | Telescopic Rails | Super Silent | Touch & Swipe Display | eDoor Lock | Smart Device

Controlo
- TFT 2,4" - ecrã a cores na porta - Tecnologia Touch & Swipe
- Ecrã digital de temperatura para 2 zonas de vinho
- SmartDeviceBox incluída
- Sinal de aviso em caso de anomalia: visual e acústico
- Alarme de porta: visual e acústico
- Protecção de crianças

Compartimento para vinhos
- 2 zonas de temperaturas, as quais podem ser reguladas entre +5 °C to +20 °C
- 2 circuitos de arrefecimento reguláveis
- Arrefecimento por convecção, ar novo fornecido através de filtro de carvão activado
- Humidade ajustável em 2 níveis
- Painel de luz em ambos os lados permanentemente ligada, regulada por Dimmer
- Acessórios em madeira de faia
- 10 prateleiras, as quais 8 sobre calhas telecópicas

Vantagens das funcionalidades
- Puxador vertical integrado
- Puxadores de transporte, à frente e atrás, rodas de transporte atrás
- Pés ajustáveis à frente
- Porta de abertura reversível
- Borracha substituível

←60→

WPgbi 5283
Vinidor Selection

Classe de eficiência energética:	F A G [2]
Consumo de energia ano / 24 h:	**126 / 0,345 kWh** [2]
Máx. Garrafas Bordalesas, 0,75 l:	**85** [1]
Capacidade útil total [3]:	**357 l**
Nível de ruído / Classe de emissão de ruído:	**35 dB(A) / B, SuperSilent**
Classe climática:	**SN-ST (entre +10 °C to +38 °C)**
Porta / laterais:	**Porta de vidro duplo (moldura em vidro preto) / BlackSteel**
Dimensões exteriores em cm (A / L / P)	**185,4 / 59,7 / 67,8** [2]

3 Zones | Temp Protect Plus | Humidity Select | Fresh Air | UV Protect Plus | Flex Fit | Sommelier Board | Vibrate Safe | Steel Interior | Light Tower | Soft System | Telescopic Rails | Super Silent | Touch & Swipe Display | eDoor Lock | Smart Device

Controlo
- TFT 2,4" - ecrã a cores na porta - Tecnologia Touch & Swipe
- Ecrã digital de temperatura para 3 zonas de vinho
- SmartDeviceBox incluída
- Sinal de aviso em caso de anomalia: visual e acústico
- Alarme de porta: visual e acústico
- Protecção de crianças

Compartimento para vinhos
- 3 zonas de temperaturas, as quais podem ser reguladas entre +5 °C to +20 °C
- 3 circuitos de arrefecimento reguláveis
- Arrefecimento por convecção, ar novo fornecido através de filtro de carvão activado
- Humidade ajustável em 2 níveis
- Painel de luz em ambos os lados permanentemente ligada, regulada por Dimmer
- Acessórios em madeira de faia
- 10 prateleiras, as quais 7 sobre calhas telecópicas

Vantagens das funcionalidades
- Puxador vertical integrado
- Puxadores de transporte, à frente e atrás, rodas de transporte atrás
- Pés ajustáveis à frente
- Porta de abertura reversível
- Borracha substituível

←60→

WPgbi 5273
Vinidor Selection

Classe de eficiência energética:	F A G [2]
Consumo de energia ano / 24 h:	**126 / 0,345 kWh** [2]
Máx. Garrafas Bordalesas, 0,75 l:	**104** [1]
Capacidade útil total [3]:	**357 l**
Nível de ruído / Classe de emissão de ruído:	**35 dB(A) / B, SuperSilent**
Classe climática:	**SN-ST (entre +10 °C to +38 °C)**
Porta / laterais:	**Porta de vidro duplo (moldura em vidro preto) / BlackSteel**
Dimensões exteriores em cm (A / L / P)	**185,4 / 59,7 / 67,8** [2]

3 Zones | Temp Protect Plus | Humidity Select | Fresh Air | UV Protect Plus | Flex Fit | Vibrate Safe | Steel Interior | Light Tower | Soft System | Telescopic Rails | Super Silent | Touch & Swipe Display | eDoor Lock | Smart Device

Controlo
- TFT 2,4" - ecrã a cores na porta - Tecnologia Touch & Swipe
- Ecrã digital de temperatura para 3 zonas de vinho
- SmartDeviceBox incluída
- Sinal de aviso em caso de anomalia: visual e acústico
- Alarme de porta: visual e acústico
- Protecção de crianças

Compartimento para vinhos
- 3 zonas de temperaturas, as quais podem ser reguladas entre +5 °C to +20 °C
- 3 circuitos de arrefecimento reguláveis
- Arrefecimento por convecção, ar novo fornecido através de filtro de carvão activado
- Humidade ajustável em 2 níveis
- Painel de luz em ambos os lados permanentemente ligada, regulada por Dimmer
- Acessórios em madeira de faia
- 11 prateleiras, as quais 8 sobre calhas telecópicas

Vantagens das funcionalidades
- Puxador vertical integrado
- Puxadores de transporte, à frente e atrás, rodas de transporte atrás
- Pés ajustáveis à frente
- Porta de abertura reversível
- Borracha substituível

1 Estes modelos são apenas armazenamento de vinhos. Número máximo de garrafas tipo Bordeus (0,75 l) segundo norma NF H35-134 (Alt: 300,5 mm, diâmetro 76,1 mm).
2 Para atingir o consumo nominal indicado tem que ser aplicado o elemento separador da parede. Com a aplicação deste elemento a profundidade do equipamento é aumentada em 3,5 cm. Caso este elemento não seja aplicado o aparelho mantém a sua operacionalidade, no entanto o consumo será superior ao consumo nominal indicado.

←60→

WPgbi 5272
Vinidor Selection

Classe de eficiência energética:	F A G [2]
Consumo de energia ano / 24 h:	**127 / 0,347 kWh** [2]
Máx. Garrafas Bordalesas, 0,75 l:	**106** [1]
Capacidade útil total [3]:	**367 l**
Nível de ruído / Classe de emissão de ruído:	**35 dB(A) / B, SuperSilent**
Classe climática:	**SN-ST (entre +10 °C to +38 °C)**
Porta / laterais:	**Porta de vidro duplo (moldura em vidro preto) / BlackSteel**
Dimensões exteriores em cm (A / L / P)	**185,4 / 59,7 / 67,8** [2]

2 Zones | Temp Protect Plus | Humidity Select | Fresh Air | UV Protect Plus | Flex Fit | Vibrate Safe | Steel Interior | Light Tower | Soft System | Telescopic Rails | Super Silent | Touch & Swipe Display | eDoor Lock | Smart Device

Controlo
- TFT 2,4" - ecrã a cores na porta - Tecnologia Touch & Swipe
- Ecrã digital de temperatura para 2 zonas de vinho
- SmartDeviceBox incluída
- Sinal de aviso em caso de anomalia: visual e acústico
- Alarme de porta: visual e acústico
- Protecção de crianças

Compartimento para vinhos
- 2 zonas de temperaturas, as quais podem ser reguladas entre +5 °C to +20 °C
- 2 circuitos de arrefecimento reguláveis
- Arrefecimento por convecção, ar novo fornecido através de filtro de carvão activado
- Humidade ajustável em 2 níveis
- Painel de luz em ambos os lados permanentemente ligada, regulada por Dimmer
- Acessórios em madeira de faia
- 10 prateleiras, as quais 8 sobre calhas telecópicas

Vantagens das funcionalidades
- Puxador vertical integrado
- Puxadores de transporte, à frente e atrás, rodas de transporte atrás
- Pés ajustáveis à frente
- Porta de abertura reversível
- Borracha substituível

←60→

WPbsi 5252
Vinidor

Classe de eficiência energética:	F A G [2]
Consumo de energia ano / 24 h:	**127 / 0,347 kWh** [2]
Máx. Garrafas Bordalesas, 0,75 l:	**155** [1]
Capacidade útil total [3]:	**367 l**
Nível de ruído / Classe de emissão de ruído:	**37 dB(A) / C**
Classe climática:	**SN-ST (entre +10 °C to +38 °C)**
Porta / laterais:	**Porta de vidro duplo com moldura em BlackSteel / BlackSteel**
Dimensões exteriores em cm (A / L / P)	**185,4 / 59,7 / 67,5** [2]

2 Zones | Temp Protect Plus | Humidity Select | Fresh Air | UV Protect Plus | Vibrate Safe | Steel Interior | LED | Soft System | Touch & Swipe Display | Presentation Board | Smart Device

Controlo
- TFT 2,4" - ecrã a cores na porta - Tecnologia Touch & Swipe
- Ecrã digital de temperatura para 2 zonas de vinho
- SmartDeviceBox incluída
- Sinal de aviso em caso de anomalia: visual e acústico
- Alarme de porta: visual e acústico
- Protecção de crianças

Compartimento para vinhos
- 2 zonas de temperaturas, as quais podem ser reguladas entre +5 °C to +20 °C
- 2 circuitos de arrefecimento reguláveis
- Arrefecimento por convecção, ar novo fornecido através de filtro de carvão activado
- Humidade ajustável em 2 níveis
- Iluminação LED para cada zona permanentemente ligada, regulada por Dimmer
- Ajustável acessórios em madeira de faia
- 8 prateleiras, a qual 1 é uma prateleira expositora

Vantagens das funcionalidades
- Puxador SlimLine com mecanismo de abertura integrado
- Puxadores de transporte, à frente e atrás, rodas de transporte atrás
- Pés ajustáveis à frente
- Porta de abertura reversível
- Borracha substituível

3 De acordo com o Regulamento UE 2019/2016, mostramos o volume total como um número inteiro (arredondado para baixo) e o volume dos compartimentos do freezer e de alimentos frescos com uma casa decimal.
Pode encontrar toda a gama de classes de eficiência na página 11. De acordo com (UE) 2017/1369 6a.

←60→

WPsd 5252
Vinidor

Classe de eficiência energética:	F [2]
Consumo de energia ano / 24 h:	**127 / 0,347 kWh [2]**
Máx. Garrafas Bordalesas, 0,75 l:	**155 [1]**
Capacidade útil total [3]:	**367 l**
Nível de ruído / Classe de emissão de ruído:	**37 dB(A) / C**
Classe climática:	**SN-ST (entre +10 °C to +38 °C)**
Porta / laterais:	**Porta em vidro com moldura Inox e SmartSteel / Cinzento**
Dimensões exteriores em cm (A / L / P)	**185,4 / 59,7 / 67,5 [2]**

2 Zones | Temp Protect Plus | Humidity Select | Fresh Air | UV Protect Plus | Vibrate Safe | Steel Interior | LED | Touch Display | Smart Device Ready

Controlo
- Ecrã LCD na porta, eletrónica Touch
- Ecrã digital de temperatura para 2 zonas de vinho
- SmartDeviceBox: acessório opcional
- Sinal de aviso em caso de anomalia: visual e acústico
- Alarme de porta: visual e acústico
- Protecção de crianças

Compartimento para vinhos
- 2 zonas de temperaturas, as quais podem ser reguladas entre +5 °C to +20 °C
- 2 circuitos de arrefecimento reguláveis
- Arrefecimento por convecção, ar novo fornecido através de filtro de carvão activado
- Humidade ajustável em 2 níveis
- Iluminação LED para cada zona permanentemente ligada, regulada por Dimmer
- Ajustável acessórios em madeira de faia
- 8 prateleiras

Vantagens das funcionalidades
- Puxador SlimLine com mecanismo de abertura integrado
- Puxadores de transporte, à frente e atrás, rodas de transporte atrás
- Pés ajustáveis à frente
- Porta de abertura reversível
- Borracha substituível

←60→

WSbsi 5252
Vinidor

Classe de eficiência energética:	E [2]
Consumo de energia ano / 24 h:	**100 / 0,274 kWh [2]**
Máx. Garrafas Bordalesas, 0,75 l:	**155 [1]**
Capacidade útil total [3]:	**349 l**
Nível de ruído / Classe de emissão de ruído:	**37 dB(A) / C**
Classe climática:	**SN-T (entre +10 °C to +43 °C)**
Porta / laterais:	**Porta completa, BlackSteel / BlackSteel**
Dimensões exteriores em cm (A / L / P)	**185,4 / 59,7 / 67,5 [2]**

2 Zones | Temp Protect Plus | Humidity Select | Fresh Air | Vibrate Safe | Steel Interior | LED | Soft System | Touch & Swipe Display | Presentation Board | Smart Device

Controlo
- TFT 2,4" - ecrã a cores na porta - Tecnologia Touch & Swipe
- Ecrã digital de temperatura para 2 zonas de vinho
- SmartDeviceBox incluída
- Sinal de aviso em caso de anomalia: visual e acústico
- Alarme de porta: visual e acústico
- Protecção de crianças

Compartimento para vinhos
- 2 zonas de temperaturas, as quais podem ser reguladas entre +5 °C to +20 °C
- 2 circuitos de arrefecimento reguláveis
- Arrefecimento por convecção, ar novo fornecido através de filtro de carvão activado
- Humidade ajustável em 2 níveis
- Iluminação LED para cada zona
- Ajustável acessórios em madeira de faia
- 8 prateleiras, a qual 1 é uma prateleira expositora

Vantagens das funcionalidades
- Puxador SlimLine com mecanismo de abertura integrado
- Puxadores de transporte, à frente e atrás, rodas de transporte atrás
- Pés ajustáveis à frente
- Porta de abertura reversível
- Borracha substituível

1 Estes modelos são apenas armazenamento de vinhos. Número máximo de garrafas tipo Bordeus (0,75 l) segundo norma NF H35-134 (Alt: 300,5 mm, diâmetro 76,1 mm).
2 Para atingir o consumo nominal indicado tem que ser aplicado o elemento separador da parede. Com a aplicação deste elemento a profundidade do equipamento é aumentada em 3,5 cm. Caso este elemento não seja aplicado o aparelho mantém a sua operacionalidade, no entanto o consumo será superior ao consumo nominal indicado.

←60→

WPbsi 5052
Vinidor

Classe de eficiência energética:	F [2]
Consumo de energia ano / 24 h:	**123 / 0,337 kWh [2]**
Máx. Garrafas Bordalesas, 0,75 l:	**131 [1]**
Capacidade útil total [3]:	**319 l**
Nível de ruído / Classe de emissão de ruído:	**37 dB(A) / C**
Classe climática:	**SN-ST (entre +10 °C to +38 °C)**
Porta / laterais:	**Porta de vidro duplo com moldura em BlackSteel / BlackSteel**
Dimensões exteriores em cm (A / L / P)	**165,4 / 59,7 / 67,5 [2]**

2 Zones | Temp Protect Plus | Humidity Select | Fresh Air | UV Protect Plus | Vibrate Safe | Steel Interior | LED | Soft System | Touch & Swipe Display | Presentation Board | Smart Device

Controlo
- TFT 2,4" - ecrã a cores na porta - Tecnologia Touch & Swipe
- Ecrã digital de temperatura para 2 zonas de vinho
- SmartDeviceBox incluída
- Sinal de aviso em caso de anomalia: visual e acústico
- Alarme de porta: visual e acústico
- Protecção de crianças

Compartimento para vinhos
- 2 zonas de temperaturas, as quais podem ser reguladas entre +5 °C to +20 °C
- 2 circuitos de arrefecimento reguláveis
- Arrefecimento por convecção, ar novo fornecido através de filtro de carvão activado
- Humidade ajustável em 2 níveis
- Iluminação LED para cada zona permanentemente ligada, regulada por Dimmer
- Ajustável acessórios em madeira de faia
- 7 prateleiras, a qual 1 é uma prateleira expositora

Vantagens das funcionalidades
- Puxador SlimLine com mecanismo de abertura integrado
- Puxadores de transporte, à frente e atrás, rodas de transporte atrás
- Pés ajustáveis à frente
- Porta de abertura reversível
- Borracha substituível

←60→

WPsd 4652
Vinidor

Classe de eficiência energética:	F [2]
Consumo de energia ano / 24 h:	**118 / 0,323 kWh [2]**
Máx. Garrafas Bordalesas, 0,75 l:	**107 [1]**
Capacidade útil total [3]:	**272 l**
Nível de ruído / Classe de emissão de ruído:	**38 dB(A) / C**
Classe climática:	**SN-ST (entre +10 °C to +38 °C)**
Porta / laterais:	**Porta em vidro com moldura Inox e SmartSteel / Cinzento**
Dimensões exteriores em cm (A / L / P)	**145,4 / 59,7 / 67,5 [2]**

2 Zones | Temp Protect Plus | Humidity Select | Fresh Air | UV Protect Plus | Vibrate Safe | Steel Interior | LED | Touch Display | Smart Device Ready

Controlo
- Ecrã LCD na porta, eletrónica Touch
- Ecrã digital de temperatura para 2 zonas de vinho
- SmartDeviceBox: acessório opcional
- Sinal de aviso em caso de anomalia: visual e acústico
- Alarme de porta: visual e acústico
- Protecção de crianças

Compartimento para vinhos
- 2 zonas de temperaturas, as quais podem ser reguladas entre +5 °C to +20 °C
- 2 circuitos de arrefecimento reguláveis
- Arrefecimento por convecção, ar novo fornecido através de filtro de carvão activado
- Humidade ajustável em 2 níveis
- Iluminação LED para cada zona permanentemente ligada, regulada por Dimmer
- Ajustável acessórios em madeira de faia
- 6 prateleiras

Vantagens das funcionalidades
- Puxador SlimLine com mecanismo de abertura integrado
- Puxadores de transporte, à frente e atrás, rodas de transporte atrás
- Pés ajustáveis à frente
- Porta de abertura reversível
- Borracha substituível

3 De acordo com o Regulamento UE 2019/2016, mostramos o volume total como um número inteiro (arredondado para baixo) e o volume dos compartimentos do freezer e de alimentos frescos com uma casa decimal.
Pode encontrar toda a gama de classes de eficiência na página 11. De acordo com (UE) 2017/1369 6a.

WSbli 7731
GrandCru Selection

Classe de eficiência energética:	E [2]
Consumo de energia ano / 24 h:	**102 / 0,279 kWh** [2]
Máx. Garrafas Bordalesas, 0,75 l:	**324** [1]
Capacidade útil total [3]:	**628 l**
Nível de ruído / Classe de emissão de ruído:	**38 dB(A) / C**
Classe climática:	**SN-T (entre +10 °C to +43 °C)**
Porta / laterais:	**Porta completa, Preta / Preta**
Dimensões exteriores em cm (A / L / P)	**204,4 / 74,7 / 76,3** [2]

1 Zone · Temp Protect Plus · Humidity Control · Fresh Air · Vibrate Safe · Steel Interior · LED · Touch Display · Door Lock · Self Closing Door · Easy Fill · Smart Device

Controlo
- Ecrã LCD na porta, eletrónica Touch
- Ecrã digital de temperatura
- SmartDeviceBox incluída
- Sinal de aviso em caso de anomalia: visual e acústico
- Alarme de porta: visual e acústico
- Protecção de crianças

Compartimento para vinhos
- 1 zona de temperatura, a qual pode ser regulada entre +5 °C to +20 °C
- Regulação de Humidade entre 50% a 80% RH*
- Arrefecimento por convecção, ar novo fornecido através de filtro de carvão activado
- Regulação de humidade através do ventilador
- Iluminação LED no tecto
- Ajustável acessórios em madeira de faia
- 7 prateleiras

Vantagens das funcionalidades
- Puxador de Aluminio
- Puxadores de transporte, atrás, rodas de transporte atrás
- Pés ajustáveis à frente
- Porta de abertura reversível
- Borracha substituível

WPbli 5231
GrandCru Selection

Classe de eficiência energética:	F [2]
Consumo de energia ano / 24 h:	**115 / 0,315 kWh** [2]
Máx. Garrafas Bordalesas, 0,75 l:	**229** [1]
Capacidade útil total [3]:	**442 l**
Nível de ruído / Classe de emissão de ruído:	**38 dB(A) / C**
Classe climática:	**SN-ST (entre +10 °C to +38 °C)**
Porta / laterais:	**Porta em vidro, moldura preta / Preta**
Dimensões exteriores em cm (A / L / P)	**188,4 / 59,7 / 76,3** [2]

1 Zone · Temp Protect Plus · Humidity Control · Fresh Air · UV Protect Plus · Vibrate Safe · Steel Interior · Light Column · Presentation Light · Touch Display · Door Lock · Self Closing Door · Easy Fill · Smart Device

Controlo
- Ecrã LCD na porta, eletrónica Touch
- Ecrã digital de temperatura
- SmartDeviceBox incluída
- Sinal de aviso em caso de anomalia: visual e acústico
- Alarme de porta: visual e acústico
- Protecção de crianças

Compartimento para vinhos
- 1 zona de temperatura, a qual pode ser regulada entre +5 °C to +20 °C
- Regulação de Humidade entre 50% a 80% RH*
- Arrefecimento por convecção, ar novo fornecido através de filtro de carvão activado
- Regulação de humidade através do ventilador
- Luz unilateral permanentemente ligada, regulada por Dimmer
- Ajustável acessórios em madeira de faia
- 6 prateleiras

Vantagens das funcionalidades
- Puxador de Aluminio
- Puxadores de transporte, atrás, rodas de transporte atrás
- Pés ajustáveis à frente
- Porta de abertura reversível
- Borracha substituível

* No caso de temperaturas em ambiente doméstico. No caso de um ambiente muito seco/frio, por ex., caves, recomendamos a utilização do depósito de água feito à medida da nossa gama de acessórios para auxiliar o sistema.

1 Estes modelos são apenas armazenamento de vinhos. Número máximo de garrafas tipo Bordeus (0,75 l) segundo norma NF H35-134 (Alt: 300,5 mm, diâmetro 76,1 mm).
2 Para atingir o consumo nominal indicado tem que ser aplicado o elemento separador da parede. Com a aplicação deste elemento a profundidade do equipamento é aumentada em 3,5 cm. Caso este elemento não seja aplicado o aparelho mantém a sua operacionalidade, no entanto o consumo será superior ao consumo nominal indicado.

WSbli 5231
GrandCru Selection

Classe de eficiência energética:	E [2]
Consumo de energia ano / 24 h:	**96 / 0,263 kWh** [2]
Máx. Garrafas Bordalesas, 0,75 l:	**229** [1]
Capacidade útil total [3]:	**433 l**
Nível de ruído / Classe de emissão de ruído:	**38 dB(A) / C**
Classe climática:	**SN-T (entre +10 °C to +43 °C)**
Porta / laterais:	**Porta completa, Preta / Preta**
Dimensões exteriores em cm (A / L / P)	**188,4 / 59,7 / 76,3** [2]

1 Zone · Temp Protect Plus · Humidity Control · Fresh Air · Vibrate Safe · Steel Interior · LED · Touch Display · Door Lock · Self Closing Door · Easy Fill · Smart Device

Controlo
- Ecrã LCD na porta, eletrónica Touch
- Ecrã digital de temperatura
- SmartDeviceBox incluída
- Sinal de aviso em caso de anomalia: visual e acústico
- Alarme de porta: visual e acústico
- Protecção de crianças

Compartimento para vinhos
- 1 zona de temperatura, a qual pode ser regulada entre +5 °C to +20 °C
- Regulação de Humidade entre 50% a 80% RH*
- Arrefecimento por convecção, ar novo fornecido através de filtro de carvão activado
- Regulação de humidade através do ventilador
- Iluminação LED no tecto
- Ajustável acessórios em madeira de faia
- 6 prateleiras

Vantagens das funcionalidades
- Puxador de Aluminio
- Puxadores de transporte, atrás, rodas de transporte atrás
- Pés ajustáveis à frente
- Porta de abertura reversível
- Borracha substituível

WPbli 5031
GrandCru Selection

Classe de eficiência energética:	F [2]
Consumo de energia ano / 24 h:	**111 / 0,304 kWh** [2]
Máx. Garrafas Bordalesas, 0,75 l:	**196** [1]
Capacidade útil total [3]:	**385 l**
Nível de ruído / Classe de emissão de ruído:	**38 dB(A) / C**
Classe climática:	**SN-ST (entre +10 °C to +38 °C)**
Porta / laterais:	**Porta em vidro, moldura preta / Preta**
Dimensões exteriores em cm (A / L / P)	**168,4 / 59,7 / 76,3** [2]

1 Zone · Temp Protect Plus · Humidity Control · Fresh Air · UV Protect Plus · Vibrate Safe · Steel Interior · Light Column · Presentation Light · Touch Display · Door Lock · Self Closing Door · Easy Fill · Smart Device

Controlo
- Ecrã LCD na porta, eletrónica Touch
- Ecrã digital de temperatura
- SmartDeviceBox incluída
- Sinal de aviso em caso de anomalia: visual e acústico
- Alarme de porta: visual e acústico
- Protecção de crianças

Compartimento para vinhos
- 1 zona de temperatura, a qual pode ser regulada entre +5 °C to +20 °C
- Regulação de Humidade entre 50% a 80% RH*
- Arrefecimento por convecção, ar novo fornecido através de filtro de carvão activado
- Regulação de humidade através do ventilador
- Luz unilateral permanentemente ligada, regulada por Dimmer
- Ajustável acessórios em madeira de faia
- 5 prateleiras

Vantagens das funcionalidades
- Puxador de Aluminio
- Puxadores de transporte, atrás, rodas de transporte atrás
- Pés ajustáveis à frente
- Porta de abertura reversível
- Borracha substituível

WSbli 5031
GrandCru Selection

Classe de eficiência energética:	E [2]
Consumo de energia ano / 24 h:	**97 / 0,265 kWh** [2]
Máx. Garrafas Bordalesas, 0,75 l:	**196** [1]
Capacidade útil total [3]:	**378 l**
Nível de ruído / Classe de emissão de ruído:	**38 dB(A) / C**
Classe climática:	**SN-T (entre +10 °C to +43 °C)**
Porta / laterais:	**Porta completa, Preta / Preta**
Dimensões exteriores em cm (A / L / P)	**168,4 / 59,7 / 76,3** [2]

1 Zone · Temp Protect Plus · Humidity Control · Fresh Air · Vibrate Safe · Steel Interior · LED · Touch Display · Door Lock · Self Closing Door · Easy Fill · Smart Device

Controlo
- Ecrã LCD na porta, eletrónica Touch
- Ecrã digital de temperatura
- SmartDeviceBox incluída
- Sinal de aviso em caso de anomalia: visual e acústico
- Alarme de porta: visual e acústico
- Protecção de crianças

Compartimento para vinhos
- 1 zona de temperatura, a qual pode ser regulada entre +5 °C to +20 °C
- Regulação de Humidade entre 50% a 80% RH*
- Arrefecimento por convecção, ar novo fornecido através de filtro de carvão activado
- Regulação de humidade através do ventilador
- Iluminação LED no tecto
- Ajustável acessórios em madeira de faia
- 5 prateleiras

Vantagens das funcionalidades
- Puxador de Aluminio
- Puxadores de transporte, atrás, rodas de transporte atrás
- Pés ajustáveis à frente
- Porta de abertura reversível
- Borracha substituível

3 De acordo com o Regulamento UE 2019/2016, mostramos o volume total como um número inteiro (arredondado para baixo) e o volume dos compartimentos do freezer e de alimentos frescos com uma casa decimal.
Pode encontrar toda a gama de classes de eficiência na página 11. De acordo com (UE) 2017/1369 6a.

←60→

WSbl 5001
GrandCru

Classe de eficiência energética:	E [2]
Consumo de energia ano / 24 h:	**97 / 0,265 kWh** [2]
Máx. Garrafas Bordalesas, 0,75 l:	**196** [1]
Capacidade útil total [3]:	**378 l**
Nível de ruído / Classe de emissão de ruído:	**38 dB(A) / C**
Classe climática:	**SN-T (entre +10 °C to +43 °C)**
Porta / laterais:	**Porta completa, Preta / Preta**
Dimensões exteriores em cm (A / L / P)	**168,4 / 59,7 / 76,3** [2]

1 Zone, Temp Protect Plus, Humidity Select, Fresh Air, Vibrate Safe, LED, Touch Display, Door Lock, Self Closing Door, Easy Fill, Smart Device Ready

Controlo
- Ecrã LCD na porta, eletrónica Touch
- Ecrã digital de temperatura
- SmartDeviceBox: acessório opcional
- Sinal de aviso em caso de anomalia: visual e acústico
- Alarme de porta: visual e acústico
- Protecção de crianças

Compartimento para vinhos
- 1 zona de temperatura, a qual pode ser regulada entre +5 °C to +20 °C
- Arrefecimento por convecção, ar novo fornecido através de filtro de carvão activado
- Humidade ajustável em 2 níveis
- Iluminação LED no tecto
- Ajustável acessórios em madeira de faia
- 5 prateleiras

Vantagens das funcionalidades
- Puxador SlimLine, Preto
- Puxadores de transporte, atrás, rodas de transporte atrás
- Pés ajustáveis à frente
- Porta de abertura reversível
- Borracha substituível

←60→

WPbl 4601
GrandCru

Classe de eficiência energética:	F [2]
Consumo de energia ano / 24 h:	**111 / 0,304 kWh** [2]
Máx. Garrafas Bordalesas, 0,75 l:	**166** [1]
Capacidade útil total [3]:	**328 l**
Nível de ruído / Classe de emissão de ruído:	**38 dB(A) / C**
Classe climática:	**SN-ST (entre +10 °C to +38 °C)**
Porta / laterais:	**Porta em vidro, moldura preta / Preta**
Dimensões exteriores em cm (A / L / P)	**148,4 / 59,7 / 76,3** [2]

1 Zone, Temp Protect Plus, Humidity Select, Fresh Air, UV Protect Plus, Vibrate Safe, LED, Touch Display, Door Lock, Self Closing Door, Easy Fill, Smart Device Ready

Controlo
- Ecrã LCD na porta, eletrónica Touch
- Ecrã digital de temperatura
- SmartDeviceBox: acessório opcional
- Sinal de aviso em caso de anomalia: visual e acústico
- Alarme de porta: visual e acústico
- Protecção de crianças

Compartimento para vinhos
- 1 zona de temperatura, a qual pode ser regulada entre +5 °C to +20 °C
- Arrefecimento por convecção, ar novo fornecido através de filtro de carvão activado
- Humidade ajustável em 2 níveis
- Iluminação LED no tecto permanentemente ligada, regulada por Dimmer
- Ajustável acessórios em madeira de faia
- 5 prateleiras

Vantagens das funcionalidades
- Puxador SlimLine, Preto
- Puxadores de transporte, atrás, rodas de transporte atrás
- Pés ajustáveis à frente
- Porta de abertura reversível
- Borracha substituível

←60→

WSbl 4601
GrandCru

Classe de eficiência energética:	E [2]
Consumo de energia ano / 24 h:	**84 / 0,230 kWh** [2]
Máx. Garrafas Bordalesas, 0,75 l:	**166** [1]
Capacidade útil total [3]:	**322 l**
Nível de ruído / Classe de emissão de ruído:	**38 dB(A) / C**
Classe climática:	**SN-T (entre +10 °C to +43 °C)**
Porta / laterais:	**Porta completa, Preta / Preta**
Dimensões exteriores em cm (A / L / P)	**148,4 / 59,7 / 76,3** [2]

1 Zone, Temp Protect Plus, Humidity Select, Fresh Air, Vibrate Safe, LED, Touch Display, Door Lock, Self Closing Door, Easy Fill, Smart Device Ready

Controlo
- Ecrã LCD na porta, eletrónica Touch
- Ecrã digital de temperatura
- SmartDeviceBox: acessório opcional
- Sinal de aviso em caso de anomalia: visual e acústico
- Alarme de porta: visual e acústico
- Protecção de crianças

Compartimento para vinhos
- 1 zona de temperatura, a qual pode ser regulada entre +5 °C to +20 °C
- Arrefecimento por convecção, ar novo fornecido através de filtro de carvão activado
- Humidade ajustável em 2 níveis
- Iluminação LED no tecto
- Ajustável acessórios em madeira de faia
- 5 prateleiras

Vantagens das funcionalidades
- Puxador SlimLine, Preto
- Puxadores de transporte, atrás, rodas de transporte atrás
- Pés ajustáveis à frente
- Porta de abertura reversível
- Borracha substituível

1 Estes modelos são apenas armazenamento de vinhos. Número máximo de garrafas tipo Bordeus (0,75 l) segundo norma NF H35-134 (Alt: 300,5 mm, diâmetro 76,1 mm).
2 Para atingir o consumo nominal indicado tem que ser aplicado o elemento separador da parede. Com a aplicação deste elemento a profundidade do equipamento é aumentada em 3,5 cm. Caso este elemento não seja aplicado o aparelho mantém a sua operacionalidade, no entanto o consumo será superior ao consumo nominal indicado.

←60→

WPbl 4201
GrandCru

Classe de eficiência energética:	E [2]
Consumo de energia ano / 24 h:	**95 / 0,260 kWh** [2]
Máx. Garrafas Bordalesas, 0,75 l:	**141** [1]
Capacidade útil total [3]:	**272 l**
Nível de ruído / Classe de emissão de ruído:	**38 dB(A) / C**
Classe climática:	**SN-ST (entre +10 °C to +38 °C)**
Porta / laterais:	**Porta em vidro, moldura preta / Preta**
Dimensões exteriores em cm (A / L / P)	**128,4 / 59,7 / 76,3** [2]

1 Zone, Temp Protect Plus, Humidity Select, Fresh Air, UV Protect Plus, Vibrate Safe, LED, Touch Display, Door Lock, Self Closing Door, Easy Fill, Smart Device Ready

Controlo
- Ecrã LCD na porta, eletrónica Touch
- Ecrã digital de temperatura
- SmartDeviceBox: acessório opcional
- Sinal de aviso em caso de anomalia: visual e acústico
- Alarme de porta: visual e acústico
- Protecção de crianças

Compartimento para vinhos
- 1 zona de temperatura, a qual pode ser regulada entre +5 °C to +20 °C
- Arrefecimento por convecção, ar novo fornecido através de filtro de carvão activado
- Humidade ajustável em 2 níveis
- Iluminação LED no tecto permanentemente ligada, regulada por Dimmer
- Ajustável acessórios em madeira de faia
- 4 prateleiras

Vantagens das funcionalidades
- Puxador SlimLine, Preto
- Puxadores de transporte, atrás, rodas de transporte atrás
- Pés ajustáveis à frente
- Porta de abertura reversível
- Borracha substituível

←60→

WSbl 4201
GrandCru

Classe de eficiência energética:	D [2]
Consumo de energia ano / 24 h:	**76 / 0,208 kWh** [2]
Máx. Garrafas Bordalesas, 0,75 l:	**141** [1]
Capacidade útil total [3]:	**267 l**
Nível de ruído / Classe de emissão de ruído:	**38 dB(A) / C**
Classe climática:	**SN-T (entre +10 °C to +43 °C)**
Porta / laterais:	**Porta completa, Preta / Preta**
Dimensões exteriores em cm (A / L / P)	**128,4 / 59,7 / 76,3** [2]

1 Zone, Temp Protect Plus, Humidity Select, Fresh Air, Vibrate Safe, LED, Touch Display, Door Lock, Self Closing Door, Easy Fill, Smart Device Ready

Controlo
- Ecrã LCD na porta, eletrónica Touch
- Ecrã digital de temperatura
- SmartDeviceBox: acessório opcional
- Sinal de aviso em caso de anomalia: visual e acústico
- Alarme de porta: visual e acústico
- Protecção de crianças

Compartimento para vinhos
- 1 zona de temperatura, a qual pode ser regulada entre +5 °C to +20 °C
- Arrefecimento por convecção, ar novo fornecido através de filtro de carvão activado
- Humidade ajustável em 2 níveis
- Iluminação LED no tecto
- Ajustável acessórios em madeira de faia
- 4 prateleiras

Vantagens das funcionalidades
- Puxador SlimLine, Preto
- Puxadores de transporte, atrás, rodas de transporte atrás
- Pés ajustáveis à frente
- Porta de abertura reversível
- Borracha substituível

3 De acordo com o Regulamento UE 2019/2016, mostramos o volume total como um número inteiro (arredondado para baixo) e o volume dos compartimentos do freezer e de alimentos frescos com uma casa decimal.
Pode encontrar toda a gama de classes de eficiência na página 11. De acordo com (UE) 2017/1369 6a.

WKes 653 GrandCru

Iluminação por LEDs

Para que os seus melhores vinhos beneficiem de uma apresentação à altura da sua qualidade, o armário-frigorífico WKes 653 dispõe de iluminação por LEDs, de intensidade regulável, e que pode ser desligada, se assim entender. Uma vez que os LEDs geram muito pouco calor e nenhuma radiação UV, não existe qualquer risco para os vinhos se ficarem expostos durante muito tempo a esta luz.

Electrónico Touch

A condição essencial para um processo de maturação impecável é a manutenção de níveis de temperatura exactos. O sistema electrónico Touch permite controlar a temperatura com máxima exactidão numa faixa que vai dos +5 °C aos +20 °C. Todas as funções são comandadas de uma forma simples e cómoda, bastando, para isso, tocar ao de leve nos botões do sistema electrónico Touch. A temperatura é apresentada no mostrador do sistema electrónico.

←43→

WKes 653

GrandCru

Classe de eficiência energética:	E (A–G)
Consumo de energia ano / 24 h:	**78 / 0,213 kWh**
Máx. Garrafas Bordalesas, 0,75 l:	**12** [1]
Capacidade útil total [2]:	**48 l**
Nível de ruído / Classe de emissão de ruído:	**37 dB(A) / C**
Classe climática:	**SN (entre +10 °C to +32 °C)**
Porta:	**Porta em vidro com moldura Inox e SmartSteel**
Laterais:	**Inox com SmartSteel**
Dimensões exteriores em cm (A / L / P)	**61,2 / 42,5 / 47,8**

1 Zone | Humidity Select | Fresh Air | UV Protect | Vibrate Safe | LED | Door Lock

Controlo
- Ecrã LCD no interior, electrónica Touch
- Ecrã digital de temperatura
- Sinal de aviso em caso de anomalia: visual e acústico
- Alarme de porta: acústico
- Protecção de crianças

Compartimento para vinhos
- 1 zona de temperatura, a qual pode ser regulada entre +5 °C to +20 °C
- Arrefecimento por convecção, ar novo fornecido através de filtro de carvão activado
- Regulação de humidade através do ventilador
- Iluminação LED permanentemente ligada, regulada por Dimmer
- Acessórios em madeira de faia
- 3 prateleiras

Vantagens das funcionalidades
- HardLine
- Dobradiça fixa, direita
- Borracha substituível
- Gaveta para utensílios
- Apto para instalação em parede

1 Estes modelos são apenas armazenamento de vinhos. Número máximo de garrafas tipo Bordeus (0,75 l) segundo norma NF H35-134 (Alt: 300,5 mm, diâmetro 76,1 mm).
2 De acordo com o Regulamento UE 2019/2016, mostramos o volume total como um número inteiro (arredondado para baixo) e o volume dos compartimentos do freezer e de alimentos frescos com uma casa decimal.
Pode encontrar toda a gama de classes de eficiência na página 11.
De acordo com (UE) 2017/1369 6a.

203

[mm]

ECBNe 8872 ✱✱✱

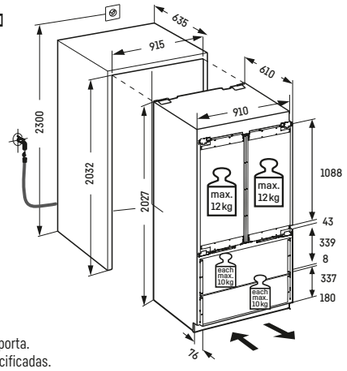

Atenção! Montagem fixa de porta.
Medidas de portas não especificadas.
Solicitar manual de instalação.
Profundidade especial, verifique croquis de montagem

Fornecido com tubo flexivel de ligação à rede de água de 3/4" com comprimento de 3 m.

203

[mm]

ECBNe 8870 ✱✱✱
ECBNe 8871 ✱✱✱

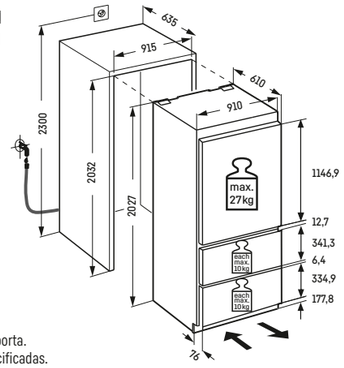

Atenção! Montagem fixa de porta.
Medidas de portas não especificadas.
Solicitar manual de instalação.
Profundidade especial, verifique croquis de montagem

Fornecido com tubo flexivel de ligação à rede de água de 3/4" com comprimento de 3 m.

203

[mm]

ECBNe 7870 ✱✱✱
ECBNe 7871 ✱✱✱

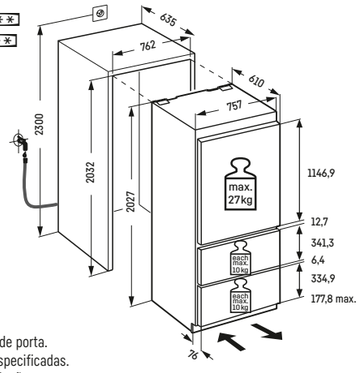

Atenção! Montagem fixa de porta.
Medidas de portas não especificadas.
Solicitar manual de instalação.
Profundidade especial, verifique croquis de montagem

Fornecido com tubo flexivel de ligação à rede de água de 3/4" com comprimento de 3 m.

194

[mm]

ICBNci 5663 ✱✱✱

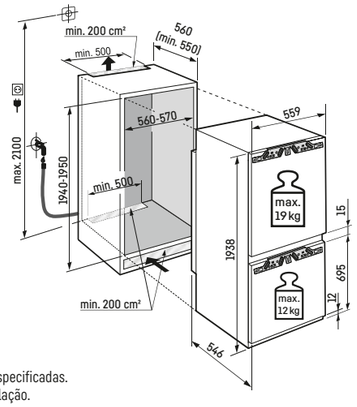

Atenção!
Montagem fixa de porta.
Medidas de portas não especificadas.
Solicitar manual de instalação.

194

[mm]

ICBNc 5623 ✱✱✱
ICNd 5603 ✱✱✱

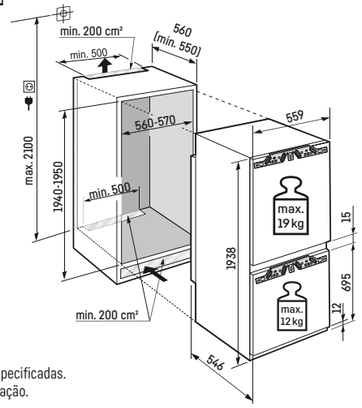

Atenção!
Montagem fixa de porta.
Medidas de portas não especificadas.
Solicitar manual de instalação.

194

[mm]

ICBNSd 5623 ✱✱✱
ICNSd 5603 ✱✱✱

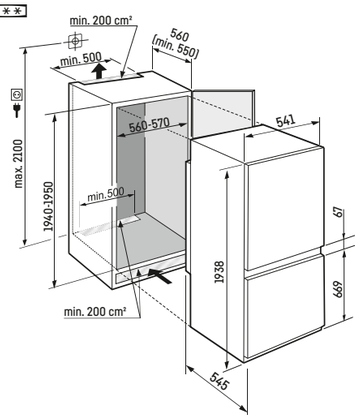

178

[mm]

ICBNci 5183 ✱✱✱
ICBNbsci 5173 ✱✱✱
ICNbsci 5173 ✱✱✱

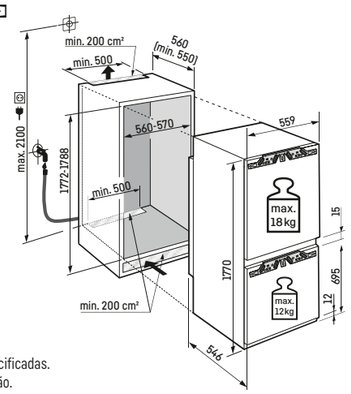

Atenção!
Montagem fixa de porta.
Medidas de portas não especificadas.
Solicitar manual de instalação.

178

[mm]

ICBNbi 5153 ✱✱✱
ICBNci 5153 ✱✱✱
SICNdi 5153 ✱✱✱
ICBNdi 5123 ✱✱✱
ICBa 5123 ✱✱✱

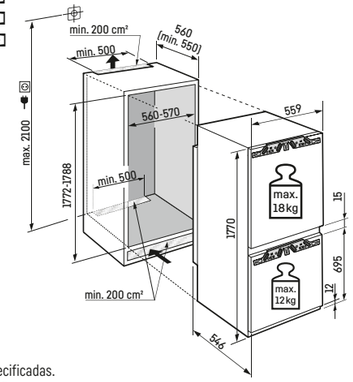

Atenção!
Montagem fixa de porta.
Medidas de portas não especificadas.
Solicitar manual de instalação.

178

[mm]

ICBbi 5152 ✱✱✱
ICBc 5122 ✱✱✱

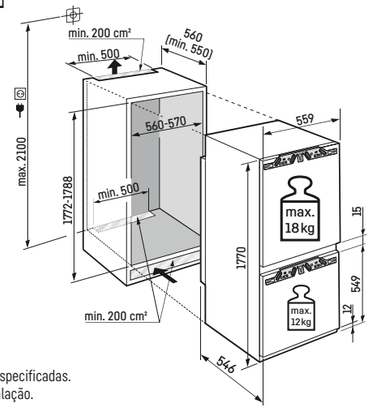

Atenção!
Montagem fixa de porta.
Medidas de portas não especificadas.
Solicitar manual de instalação.

178

[mm]

ICBSd 5122 ✱✱✱

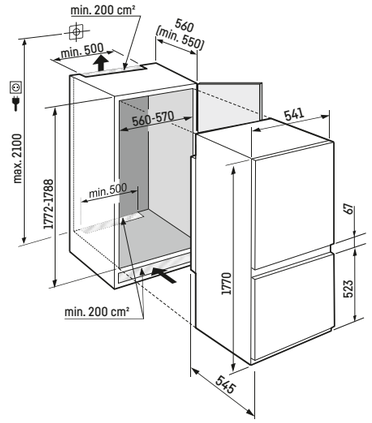

178

[mm]

ICNd 5133 ✱✱✱
ICNb 5123 ✱✱✱
ICNc 5123 ✱✱✱
ICNd 5123 ✱✱✱
ICNc 5103 ✱✱✱
ICNd 5103 ✱✱✱
ICNe 5103 ✱✱✱
ICd 5103 ✱✱✱
ICe 5103 ✱✱✱

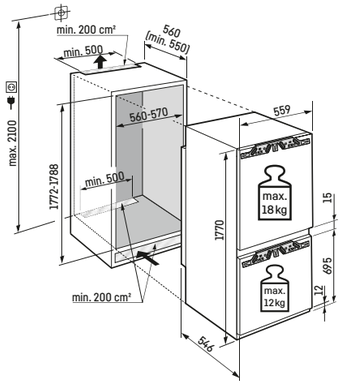

Atenção!
Montagem fixa de porta.
Medidas de portas não especificadas.
Solicitar manual de instalação.

178

[mm]

ICNSd 5123 ✱✱✱
ICNSd 5103 ✱✱✱
ICNSe 5103 ✱✱✱
ICSe 5103 ✱✱✱

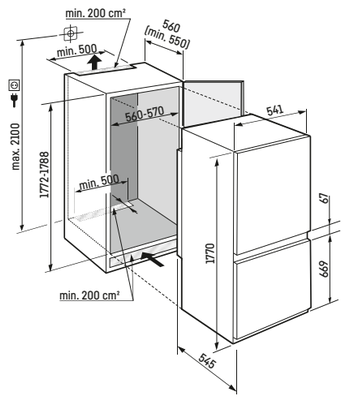

178

[mm]

IRBAc 5190
SIFNAd 5188 ✱✱✱

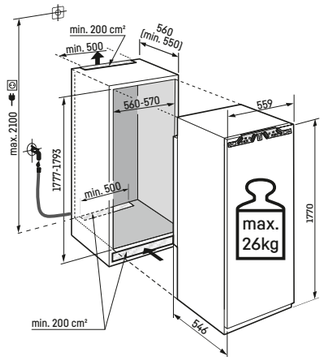

Atenção!
Montagem fixa de porta.
Medidas de portas não especificadas.
Solicitar manual de instalação.

178

[mm]

IRBci 5180
SIFNdi 5188 ✱✱✱
SIFNbsdi 5188 ✱✱✱

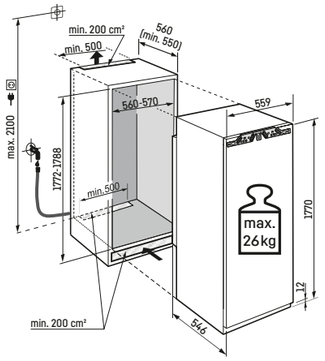

Atenção!
Montagem fixa de porta.
Medidas de portas não especificadas.
Solicitar manual de instalação.

178

[mm]

IRBPci 5170
IRBbsci 5170
IRBbi 5151 ✱✱✱
IRBci 5151 ✱✱✱
IRBbi 5150
IRBci 5150
IRBd 5121 ✱✱✱
IRBd 5120

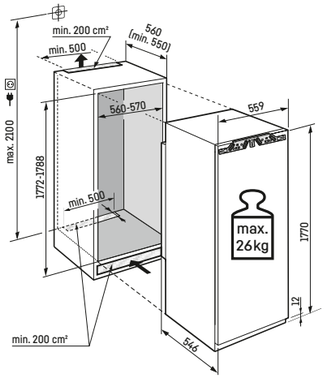

Atenção!
Montagem fixa de porta.
Medidas de portas não especificadas.
Solicitar manual de instalação.

178

[mm]

IRDdi 5121 ✱✱✱
IRDdi 5120
IRd 5101 ✱✱✱
IRd 5100
IRe 5100
SIFNdi 5178 ✱✱✱
SIFNe 5128 ✱✱✱
SIFNe 5108 ✱✱✱

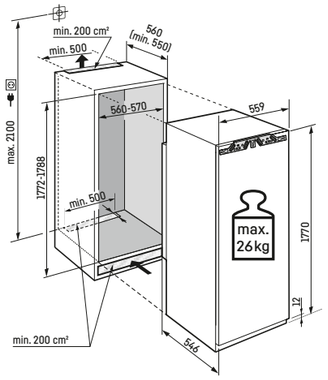

Atenção!
Montagem fixa de porta.
Medidas de portas não especificadas.
Solicitar manual de instalação.

178

[mm]

IRBSd 5121 ✱✱✱
IRBSd 5120
SIFNSe 5128 ✱✱✱

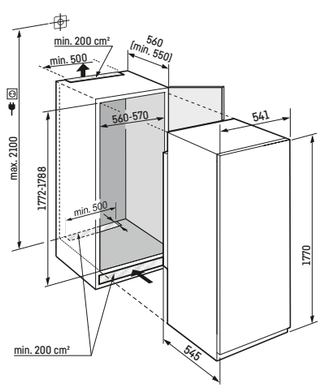

140

[mm]

IRBci 4550
IRd 4521 ✱✱✱
IRd 4520
SIFNdi 4556 ✱✱✱

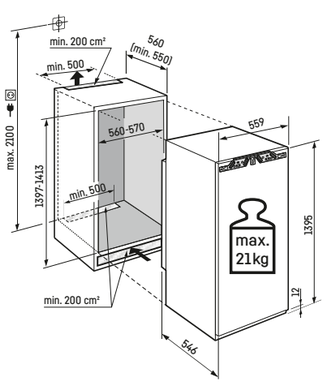

Atenção!
Montagem fixa de porta.
Medidas de portas não especificadas.
Solicitar manual de instalação.

122

[mm]

IRBci 4150
IRc 4121 ✱✱✱
IRd 4121 ✱✱✱
IRc 4120
IRd 4120
SIFNdi 4155 ✱✱✱

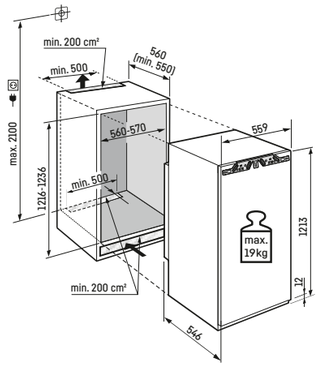

Atenção!
Montagem fixa de porta.
Medidas de portas não especificadas.
Solicitar manual de instalação.

102

[mm]

IRd 4021 ✱✱✱
IRd 4020

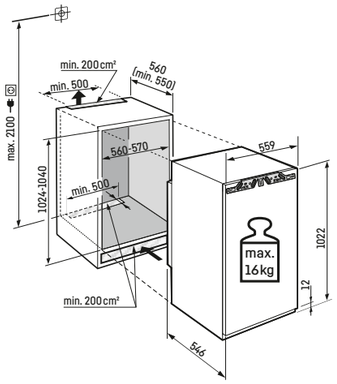

Atenção!
Montagem fixa de porta.
Medidas de portas não especificadas.
Solicitar manual de instalação.

88

[mm]

IRci 3950
IRc 3921 ✱✱✱
IRc 3920
IFNd 3924 ✱✱✱
IFd 3904 ✱✱✱

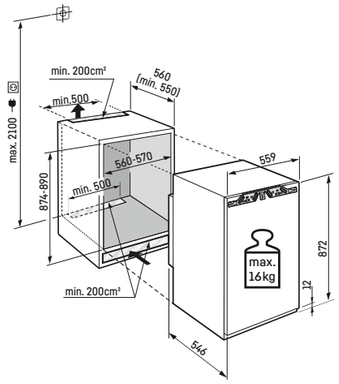

Atenção!
Montagem fixa de porta.
Medidas de portas não especificadas.
Solicitar manual de instalação.

72

[mm]

IFNd 3503 ✱✱✱

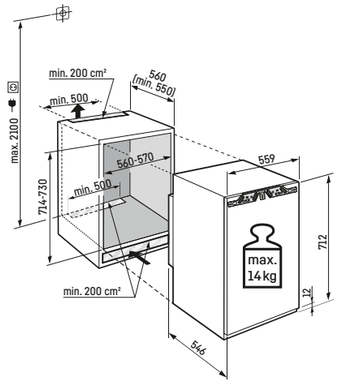

Atenção!
Montagem fixa de porta.
Medidas de portas não especificadas.
Solicitar manual de instalação.

86-92

[mm]

URPc 375i

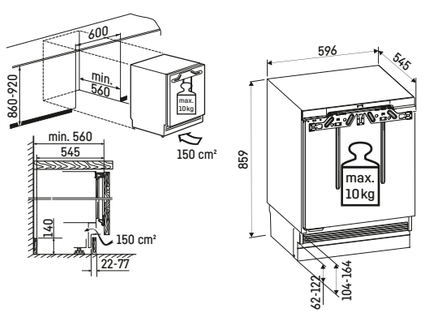

Atenção!
Montagem fixa de porta.
Medidas de portas não especificadas.
Solicitar manual de instalação.

86-92

[mm]

URc 375i
URc 3701 ✱✱✱
URc 3700
SUFNc 375i ✱✱✱
SUFc 3703 ✱✱✱

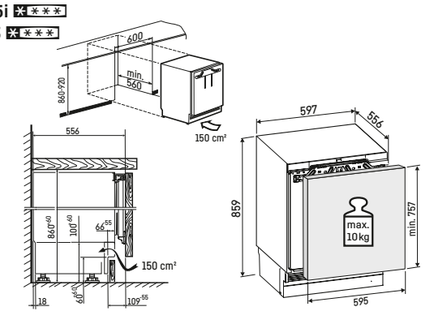

Atenção!
Montagem fixa de porta.
Medidas de portas não especificadas.
Solicitar manual de instalação.

82-88

[mm]

URPd 365i

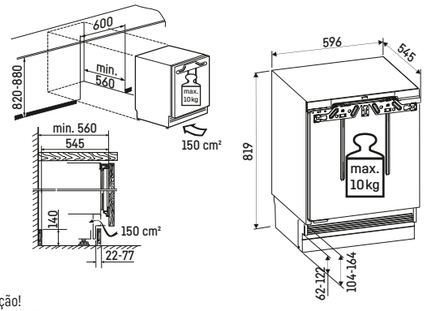

Atenção!
Montagem fixa de porta.
Medidas de portas não especificadas.
Solicitar manual de instalação.

Ligação a ponto de água fixo

ICBNci 5663 ✱✱✱
ICBNci 5183 ✱✱✱
ICBNbsci 5173 ✱✱✱
ICNbsci 5173 ✱✱✱

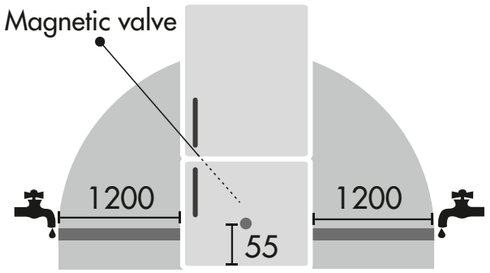

Ligação a ponto de água fixo

ECBNe 8872 ✱✱✱
ECBNe 8870 ✱✱✱
ECBNe 8871 ✱✱✱
ECBNe 7870 ✱✱✱
ECBNe 7871 ✱✱✱

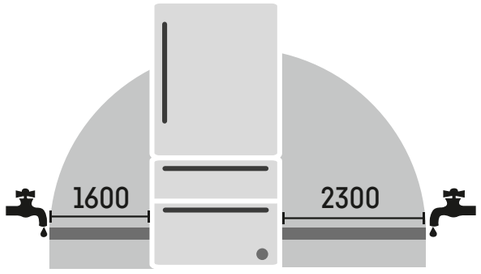

82-88

[mm]

URd 365i
URd 3601 ✱✱✱
URd 3600
SUFNd 365i ✱✱✱
SUFd 3603 ✱✱✱

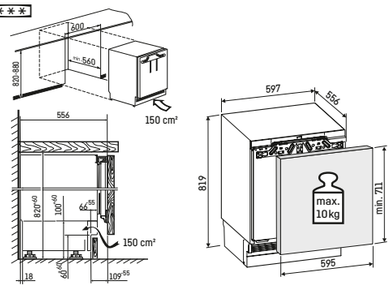

Atenção!
Montagem fixa de porta.
Medidas de portas não especificadas.
Solicitar manual de instalação.

Ligação a ponto de água fixo

IRBAc 5190
IRBci 5180
SIFNAd 5188 ✱✱✱
SIFNdi 5188 ✱✱✱
SIFNbsdi 5188 ✱✱✱

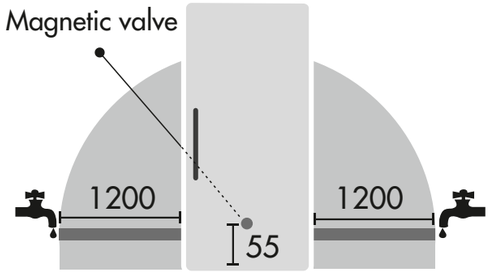

178

[mm]

EWTgb 3583

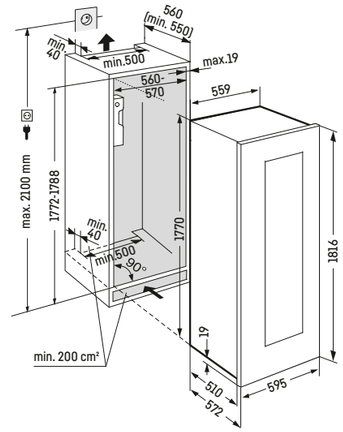

Altura/Largura/Prof.: 1816/595/19 mm

178

[mm]

EWTdf 3553

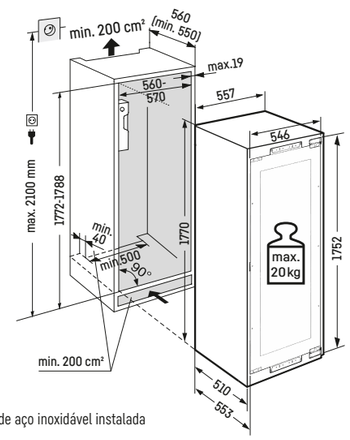

Desenho com moldura de aço inoxidável instalada

Altura/Largura/Prof.: 1233/595/19 mm

122

[mm]

EWTgb 2383

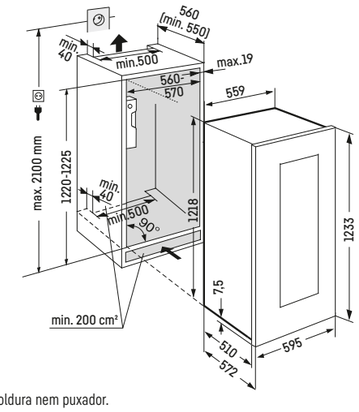

*Porta de vidro, sem moldura nem puxador.

Altura/Largura/Prof.: 1233/595/19 mm

Diagrama de arrumação

EWTgb 3583

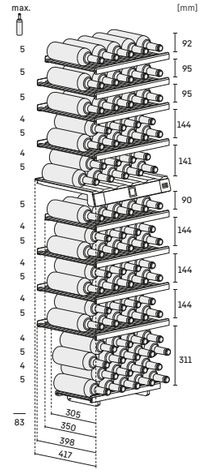

Diagrama de arrumação

EWTdf 3553

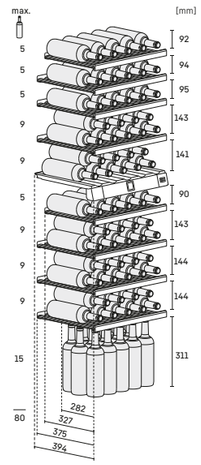

Diagrama de arrumação

EWTgb 2383

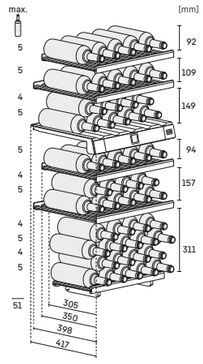

122

[mm]

EWTdf 2353

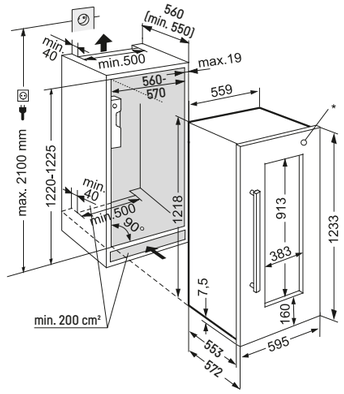

Altura/Largura/Prof.: 1233/595/19 mm

Diagrama de arrumação

EWTdf 2353

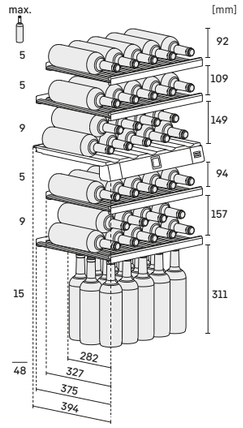

88

[mm]

EWTgb 1683

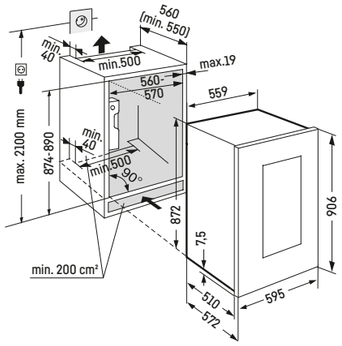

Altura/Largura/Prof.: 906/595/19 mm

Diagrama de arrumação

EWTgb 1683

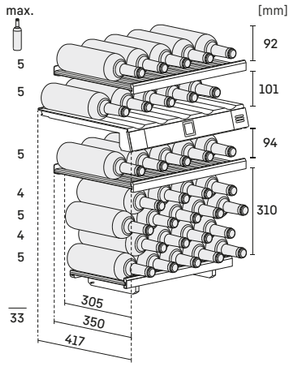

88

[mm]

EWTdf 1653

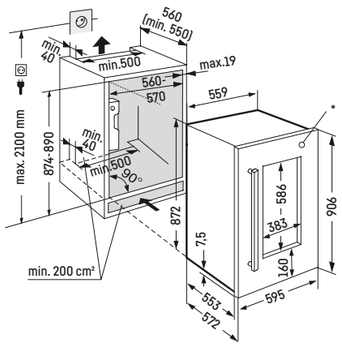

*Porta de vidro, sem moldura nem puxador.

Altura/Largura/Prof.: 906/595/19 mm

Diagrama de arrumação

EWTdf 1653

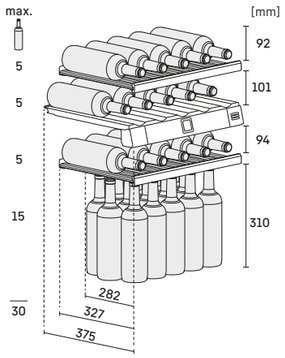

45

[mm]

WKEgb 582

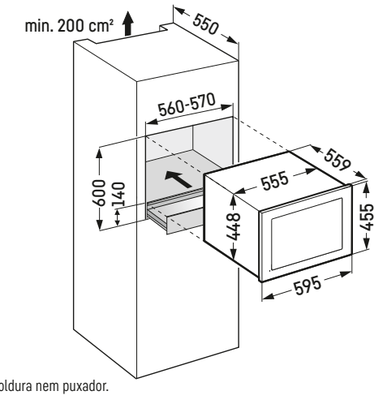

Porta de vidro, sem moldura nem puxador.

Altura/Largura/Prof.: 450/595/35 mm

Diagrama de arrumação

WKEgb 582

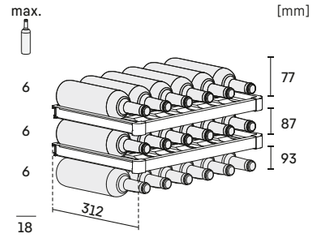

45

[mm]

WKEes 553

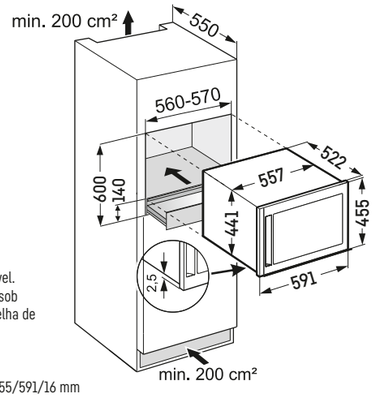

Atenção!
Ventilação imprescindível.
Em caso de instalação sob balcão é necessário grelha de ventilação frontal.

Dimensões da porta:
Altura/Largura/Prof.: 455/591/16 mm

Porta com moldura em inox.

Diagrama de arrumação

WKEes 553

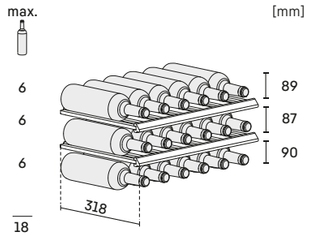

86-92

[mm]

UWpri 3782
UWpri 3762
UWpri 3761

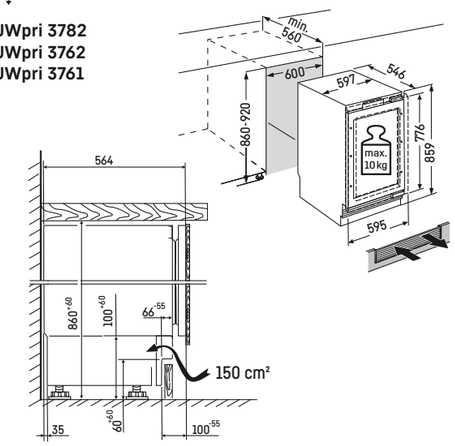

Diagrama de arrumação

UWpri 3782

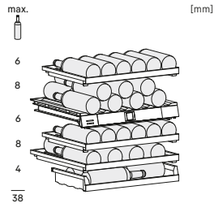

UWpri 3762

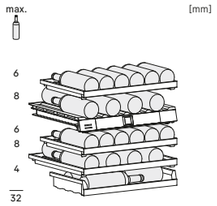

UWpri 3761

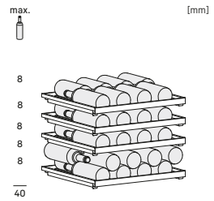

86-92

[mm]

UWgbi 3782

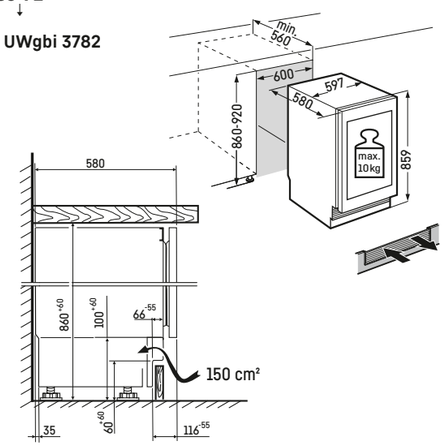

Diagrama de arrumação

UWgbi 3782

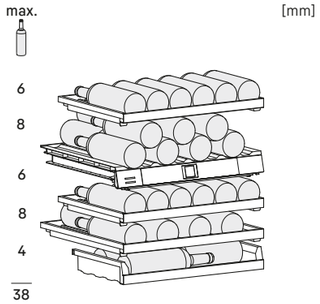

82-88

[mm]

UWpri 3662
UWpri 3661

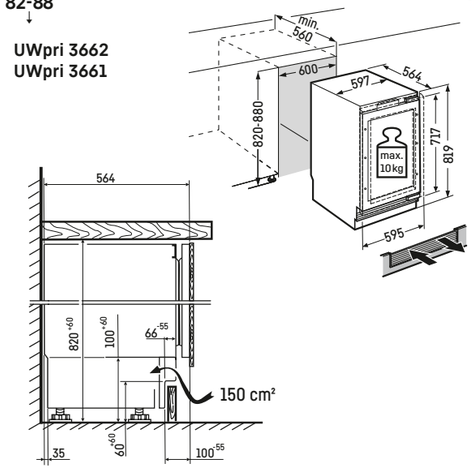

Diagrama de arrumação

UWpri 3662

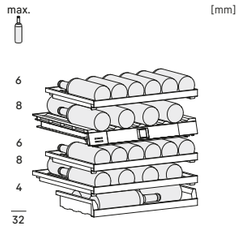

UWpri 3661

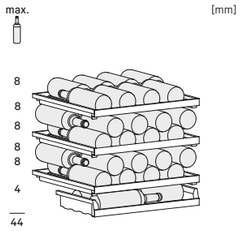

82-88

[mm]

UWgbi 3682
UWgb 3632
UWgb 3631

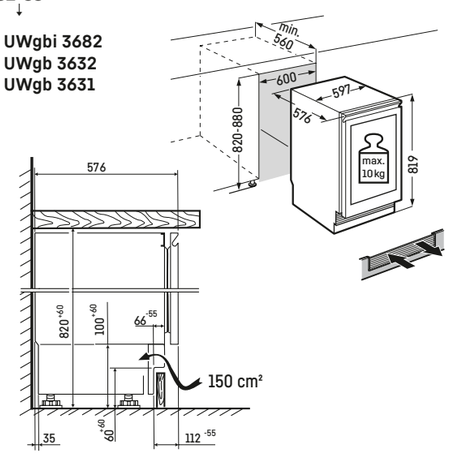

Diagrama de arrumação

UWgbi 3682

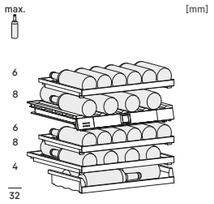

UWgb 3632

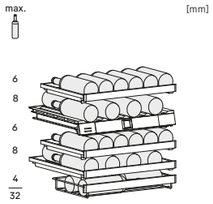

UWgb 3631

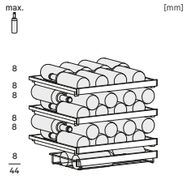

←70→

[mm]

WPgbi 7483
WPgbi 7473
WPgbi 7472

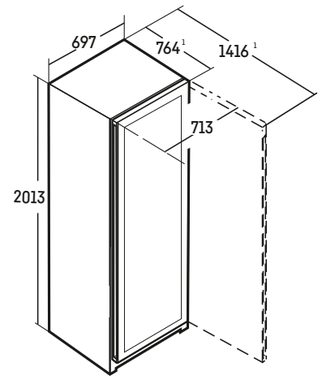

Diagrama de arrumação

WPgbi 7483

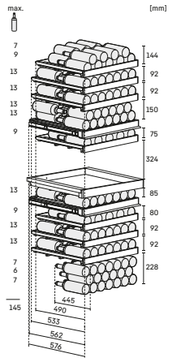

WPgbi 7473

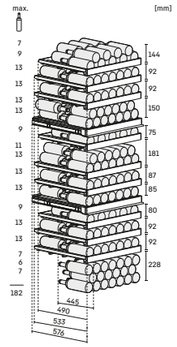

WPgbi 7472

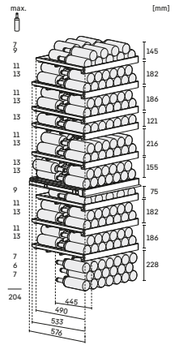

←60→

[mm]

WPgbi 5283
WPgbi 5273
WPgbi 5272

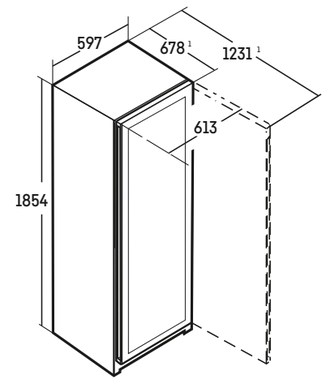

Diagrama de arrumação

WPgbi 5283

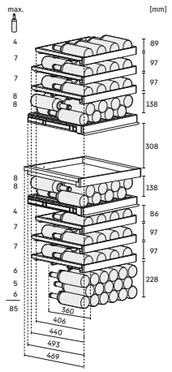

WPgbi 5273

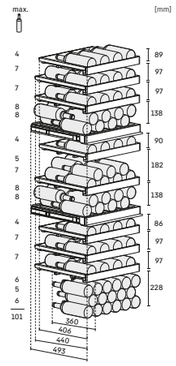

WPgbi 5272

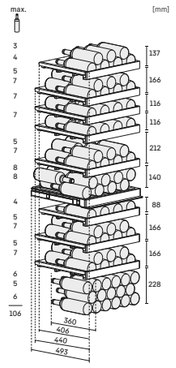

←60→

[mm]

WPbsi 5252
WPsd 5252
WSbsi 5252

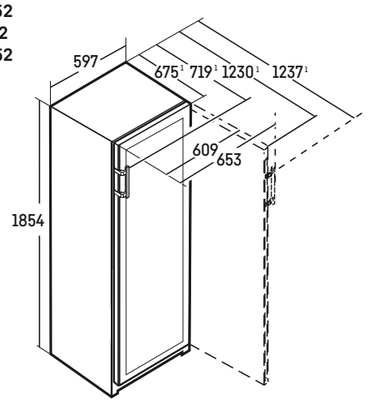

Diagrama de arrumação

WPbsi 5252
WPsd 5252
WSbsi 5252

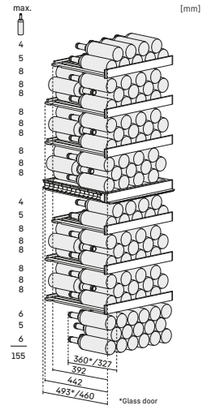

←60→ [mm]

WPbsi 5052

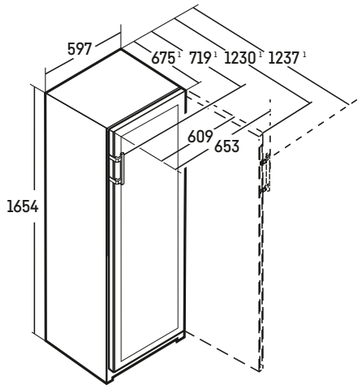

Diagrama de arrumação

WPbsi 5052

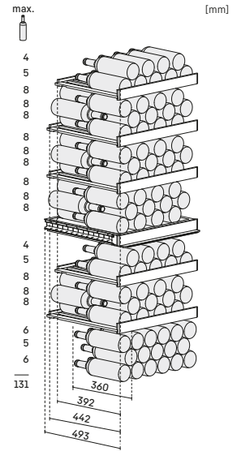

←60→ [mm]

WPsd 4652

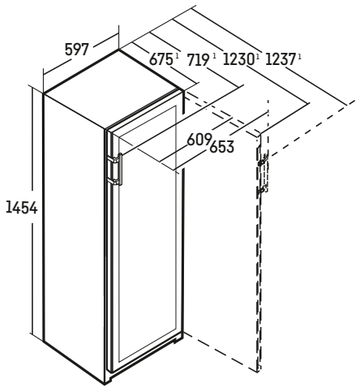

Diagrama de arrumação

WPsd 4652

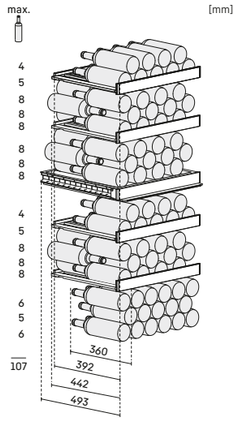

←75→ [mm]

WSbli 7731

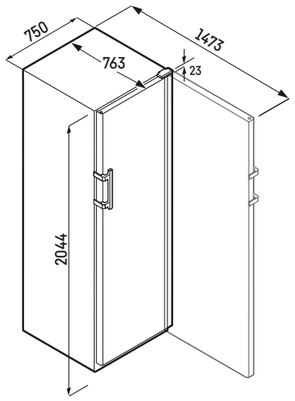

Diagrama de arrumação

WSbli 7731

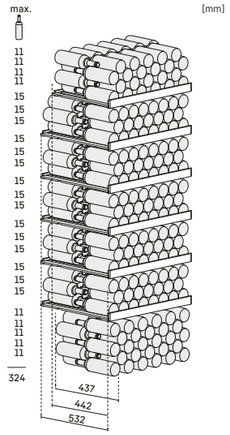

←60→ [mm]

WPbli 5231
WSbli 5231

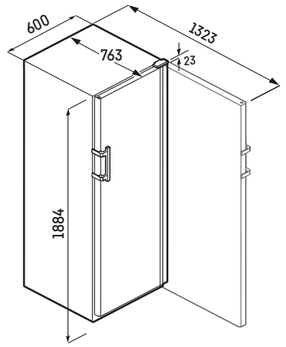

Diagrama de arrumação

WPbli 5231

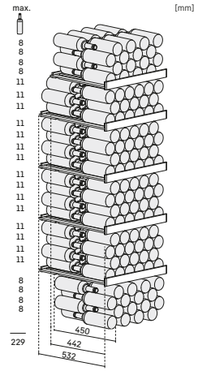

WSbli 5231

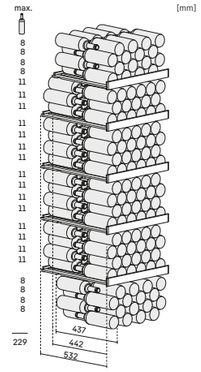

←60→ [mm]

WPbli 5031
WSbli 5031
WSbl 5001

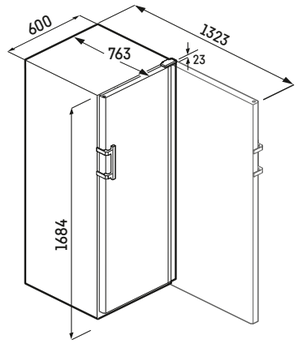

Diagrama de arrumação

WSbli 5031
WSbl 5001

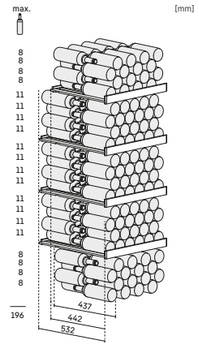

WPbli 5031

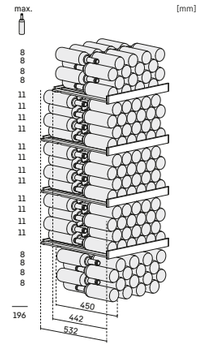

←60→ [mm]

WPbl 4601
WSbl 4601

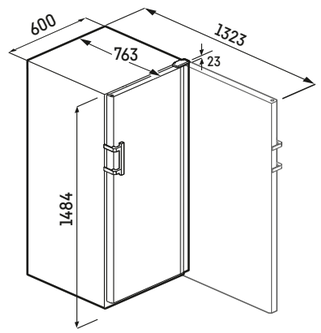

Diagrama de arrumação

WPbl 4601

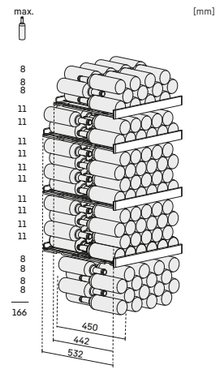

WSbl 4601

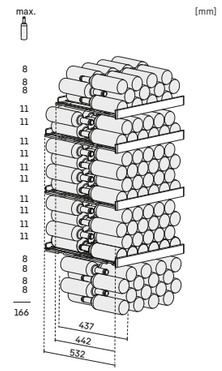

Diagramas de instalação

←60→ [mm]

WPbl 4201
WSbl 4201

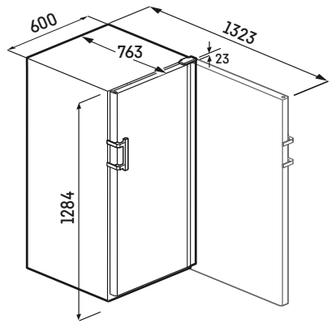

Diagrama de arrumação

WPbl 4201

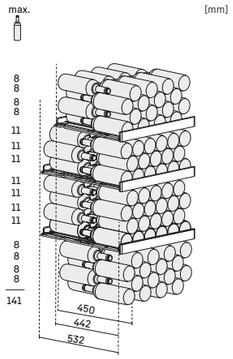

WSbl 4201

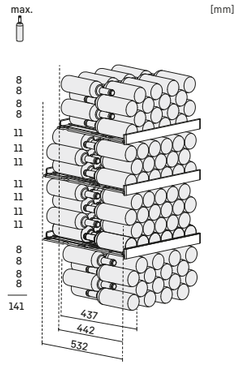

←43→ [mm]

WKes 653

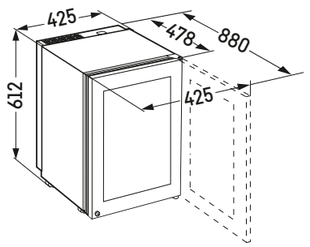

Dimensões da porta: Altura/Largura/Prof.: 591/422/20 mm
Altura/Largura/Prof.: 61,2/42,5/47,8 cm

Diagrama de arrumação

WKes 653

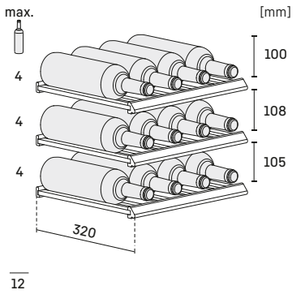

←43→ [mm]

ZKes 453

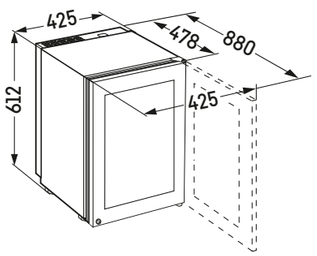

Dimensões da porta: Altura/Largura/Prof.: 591/422/20 mm
Altura/Largura/Prof.: 61,2/42,5/47,8 cm

Stay in touch

Os nossos catálogos
Informe-se junto do seu distribuidor especializado Liebherr sobre os nossos catálogos principais de aparelhos independentes e de encastre e sobre as nossas ofertas especiais. Todos os catálogos estão também disponíveis para download em **home.liebherr.com**.

App SmartDevice: o acompanhante inteligente do seu Liebherr. Controle os seus aparelhos confortavelmente através da aplicação, receba mensagens de estado importantes e beneficie de muitos outros serviços em torno do seu aparelho de refrigeração.

Transfira aqui as nossas aplicações.

Frigicoll (Portugal), Lda.
Edifício Frigicoll, St. Estêvão, Trombeta, Apartado 90
2584-908 Carregado
Tel. 263 850 280, Fax 263 850 290
customer.service@frigicoll.pt
www.frigicoll.com

Breve explicação dos detalhes do equipamento

Tecnologias de frescura

Bio Fresh Professional — Com um regulador de temperatura de 0 °C e -2 °C, BioFresh Professional ofrece aún más flexibilidad.

Hydro Breeze — Refrigerar como um profissional: névoa fria e uma temperatura no Safe à volta de 0 °C garantem uma conservação prolongada e um efeito visual surpreendente.

Fish & Seafood — Os -2° C constantes no Fish & Seafood-Safe são por isso ideais para manter um sabor fresco de longa duração.

Bio Fresh — Com a comprovada tecnologia BioFresh, os alimentos armazenados a uma temperatura ligeiramente superior a 0 °C, permanecem significativamente mais frios do que no resto do aparelho.

Bio Fresh Plus — Gama de temperatura ajustável 0°C e -2°C. O BioFresh-Plus inclui uma versátil caixa para armazenamento de peixe e marisco.

Bio Cool — A humidade ideal para frutas e legumes é no compartimiento BioCool. Controlo via “slider”.

Easy Fresh — Ideal para frutas e legumes. Aqui, as frutas e os legumes desembalados sentem-se verdadeiramente confortáveis.

Duo Cooling — Dois circuitos de refrigeração controlados de forma independente. Não existe intercâmbio de ar entre o frigorífico e o congelador.

No Frost — Não é necessário descongelar o congelador, dado que o ar frio que circula congela os alimentos e expulsa a humidade.

Smart Frost — Reduz o gelo do interior do equipamento e alimentos congelados.

Super Cool — A função SuperCool aumenta a potência de refrigeração até que os alimentos recentemente colocados atingem a temperatura do restante conteúdo.

Super Frost — A função SuperFrost aumenta temporariamente a capacidade de refrigeração – desta forma, a temperatura permanece constante quando coloca alimentos não congelados no seu interior.

Vario Temp — O congelador torna-se alternativamente noutra zona de refrigeração: graças à regulação exata dos graus da temperatura entre -2 °C e +14 °C.

Vinho

1 Zone — Temperatura constante em todo o interior, regulável entre +5 °C e +20 °C.

2 Zones — Duas zonas de temperatura, reguláveis de forma independente e exata entre +5 °C e +20 °C.

3 Zones — Três zonas de temperatura, reguláveis de forma independente e exata entre +5 °C e +20 °C.

Vinho

Humidity Control — Regulação ativa da humidade entre 50% e 80% HR em intervalos de 5%.

Humidity Select — Regulação da humidade entre dois níveis: Standard ou Alto.

Temp Protect Plus — Medição constante da temperatura no interior do armário para vinhos através de dois sensores. Caso ocorra uma alteração crítica, é enviada uma notificação.*

Vibrate Safe — Sistema de refrigeração com isolamento total das vibrações para que o vinho envelheça sem perturbações.

Fresh Air — Um filtro de carvão ativado limita todos os tipos de odores para garantir um aroma puro.

UV Protect Plus — Tripla proteção: uma porta de vidro escurecido com duas camadas metalizadas a vácuo garante proteção altamente eficiente contra a radiação solar.

UV Protect — Dupla proteção: uma porta de vidro escurecido com uma camada metalizada a vácuo garante proteção eficiente contra a radiação solar.

Conforto e flexibilidade

Soft System — Sistema de fecho suave, mesmo quando as parteleiras das portas internas estão cheias. A porta fecha automáticamente a partir de um ângulo de 45°/30°.

Soft-Telescopic Rails — Gavetas totalmente extensíveis sobre guias telescópicas e com sistema de fecho automático “Soft-closing”.

Telescopic Rails — Gavetas sobre guias telescópicas de alta qualidade para garantir uma abertura e fecho seguros.

Touch & Swipe Display — Operação intuitiva do frigorífico – basta tocar e deslizar o dedo pelo ecrã.

Touch Display — O ecrã Touch bem organizado permite operar um Liebherr de forma fácil tocando ligeiramente com o dedo.

Space Box — Para a armazenagem flexível: com uma altura de 250 mm, a SpaceBox oferece muito espaço extra, mesmo para produtos congelados XL.

Vario Space — Para espaço de arrumação extra alto: basta remover as gavetas individuais e as prateleiras de vidro de baixo para criar espaço para produtos congelados extra altos.

Easy Open — Graças ao EasyOpen, é igualmente possível abrir a porta do congelador de forma cómoda e fácil, várias vezes seguidas.

Self Closing Door — Fecho suave e automático da porta do armário para vinhos quando é aberta num ângulo inferior a 90°.

*Também é possível usar a aplicação SmartDevice/Smart.

Breve explicação dos detalhes do equipamento

Conforto e flexibilidade

Easy Fill — Função que facilita a colocação de garrafas no armário para vinhos. A porta permanece aberta quando é aberta num ângulo superior a 90°.

Presentation Board — Exibição de vinhos requintados e apresentação das garrafas que foram abertas.

Easy Serve Basket — Cesto para garrafas que permite uma arrumação clara e garante facilidade de acesso no bar.

Side by Side — Combine os equipamentos Liebherr de forma totalmente flexível, indo de encontro às necessidades de refrigeração dos seus clientes.

Design

Mood Light — MoodLight – um destaque para o seu ambiente doméstico: o conceito de iluminação indireta valoriza esteticamente a funcionalidade Water & Ice e os puxadores embutidos.

Glass & Steel Interior — Os sofisticados componentes de vidro e aço inoxidável convencem no interior.

Light Tower — O novo conceito de iluminação LightTower ilumina o interior de forma uniforme e suporta as placas de vidro. Flexível, compacto, único.

Light Column — Coluna luminosa de LED vertical integral que garante uma iluminação homogénea no interior do armário. Dependendo da série, uni ou bilateral.

Presentation Light — Exibição eficaz da coleção de vinhos mesmo com a porta de vidro fechada. A intensidade pode ser regulada no ecrã.*

LED — Iluminação de alta eficiencia energética, e que gera pouco calor.

Steel Interior — O painel em aço inoxidável da parede posterior não constitui apenas um apelativo elemento de design – garante também uma circulação equilibrada do ar.

Modelos ultra eficientes

Ultra Efficient A -10% | **Ultra Efficient A -20%** | **Ultra Efficient A -30%**

Ainda mais económico do que os equipamentos da classe de eficiência energética A mais elevada – a Liebherr está a estabelecer novos padrões.

Em comparação com o valor-limite da classe de eficiência energética A mais elevada, de acordo com o Regulamento (UE) 2029/2016 (em vigor a partir de dezembro de 2023).

Água e gelo

Water & Ice Centre — O centro Water & Ice fornece-lhe quantidades suficientes de água fria, cubos de gelo e gelo picado em qualquer altura.

Infinity Spring — Com o InfinitySpring, colocamos água cristalina e fresca no centro da sua da cozinha.

Ice Tower — Perfeito para festas: uma reserva de cubos de gelo de 8 kg garante que as bebidas geladas nunca acabem.

Ice Maker — IceMaker automático com ligação a rede.

Easy Twist Ice — Produção rápida e simples de cubos de gelo: encher o depósito com água, deixar congelar e soltar os cubos de gelo prontos com uma rotação.

Ice Maker Water tank — Se não existir qualquer ligação de água fixa, há também um modelo com depósito de água no compartimento de refrigeração.

Conectividade

Auto Door — Pode escolher individualmente a velocidade e o ângulo de abertura, bem como a duração até ao fecho. E, se necessário, abra e feche-o com a mesma facilidade com a mão ou o smartphone.*

Smart Device Ready — Podem ser ligados posteriormente à rede WiFi através da SmartDeviceBox. SmartDeviceBox acessório opcional.

Smart Device — Os equipamentos poderão ser conectados em rede através do SmartDeviceBox, que permite aceder a mais serviços e controlar remotamente os mesmos através do computador ou smartphone.

Outros detalhes de grupos de produtos especiais

Wine — A gama ideal para os amantes do vinho.

Cigar — Armazenamento de qualidade para charutos finos.

Outdoor — Este equipamento é ideal para a utilização no exterior: graças a materiais inoxidáveis e resistentes às intempéries, ao design robusto e a componentes de elevada qualidade.

*Também é possível usar a aplicação SmartDevice/Smart.

Frigicoll (Portugal), Lda.
Edifício Frigicoll, St. Estêvão, Trombeta, Apartado 90
2584-908 Carregado
Tel. 263 850 280, Fax 263 850 290
customer.service@frigicoll.pt
www.frigicoll.com

home.liebherr.com

Sujeito a alterações técnicas, erros e desvios no conteúdo de imagens e textos.
Desvios de cor devido à tecnologia de impressão. Status atual dos dados, consulte home.liebherr.com.
Printed in Belgium by Daneels Media Group.

FSC
www.fsc.org
MIX
Paper | Supporting responsible forestry
FSC® C006748